Form No. 3422-387 Rev A

适用于带通用疏草刀的 Greensmaster Flex 1820 主机的轨道更新套件

Trans Pro 100 拖挂式拖车

型号 138-4966

安装说明

安装

散装零件

使用下表进行核对，确保所有零件已装运。

说明	数量	用途
托架螺栓 隔片 锁定支架	8 8 2	安装套件。
右六角轴 左六角轴	1 1	装载机器。

注意： 除非另有说明，否则切勿丢弃卸下的零件。

1. 从管子组件的十字管卸下装载斜面。
2. 从拖车的两侧卸下管子组件。

   注意： 您可以丢弃卸下的托架螺栓和隔片。
3. 使用 4 个托架螺栓套件将带 4 个隔片的管子组件安装到管子组件安装支架与拖车壁之间（图1）。

   注意： 调整管子组件的位置，使十字管位于拖车后面。

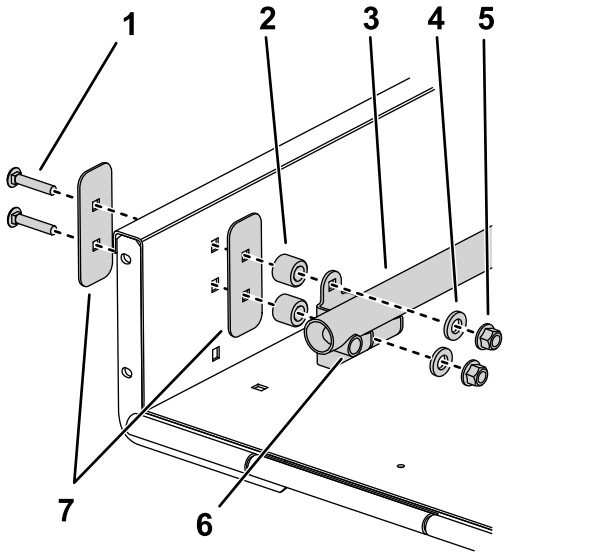

g251111

图1

1. 托架螺栓套件
2. 套件隔片
3. 管子组件
4. 垫圈
5. 螺母
6. 十字管
7. 加劲板

4. 从斜面的两侧卸下现有的锁定支架。

   注意： 可以丢弃锁定支架。

© 2018—The Toro® Company
8111 Lyndale Avenue South
Bloomington, MN 55420

注册： www.Toro.com.

CE

译文 (ZH)
美国印刷
保留所有权利

3422-387 A

5. 将在第 1 步卸下的装载斜面、隔片和五金件安装到十字管。

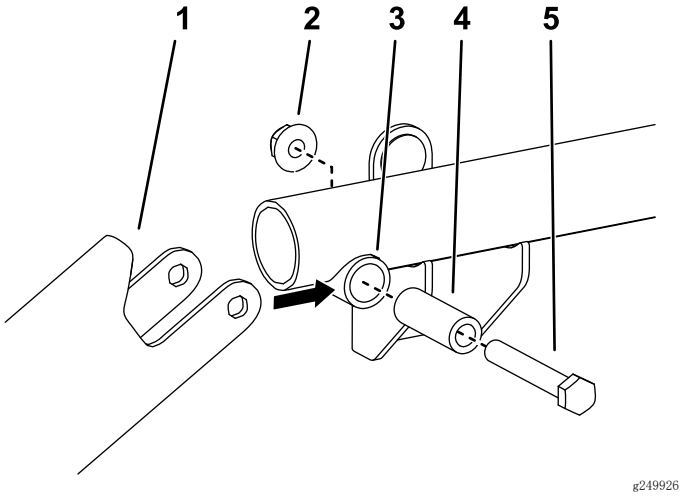

图2

1. 装载斜面
2. 螺母
3. 十字管
4. 十字管隔片
5. 螺栓

6. 将锁定支架套件放到斜面的两侧，使它们与装载斜面的下面对齐，接合装载斜面的涂色销，并使之与斜面的孔对齐（图4）。仅使用每个锁定支架的 1 对安装孔。

7. 使用在第 4 步卸下的 5/16 x ¾ 英寸的凸缘头螺丝和凸缘螺母，将各锁定支架宽松地安装到斜面上。

   注意： 如果斜面手柄干扰锁定支架的安装紧固件，请磨掉手柄的末端，露出安装孔（如需要）（图3）。补漆。

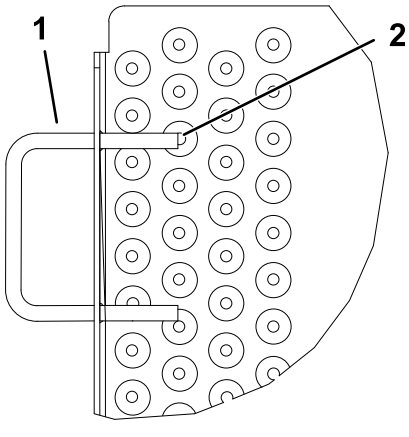

图3

1. 斜面手柄
2. 在此处打磨

8. 提起并锁定斜面。调节锁定支架，使它们与涂色销接合，然后拧紧凸缘螺丝和螺母（图3 和图4）。

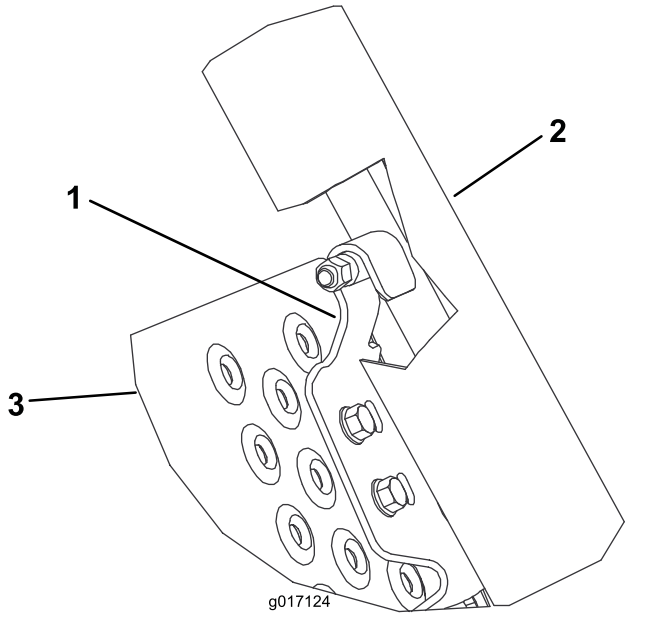

图4

1. 锁定支架
2. 装载斜面
3. 斜面

安装轨道轮

1. 在调节机器之前，应关闭发动机、拔下钥匙并等待所有活动件都停下来。
2. 从机器的两侧卸下轨道轮。
3. 松紧六角轴时要固定滚筒，以防止其移动。
4. 从机器的两侧卸下现有车轮轴。

   重要事项： **右侧轴采用左旋螺纹，顺时针旋转可将其卸下。**

5. 将右六角轴（短）安装到机器的右侧。

   重要事项： **右六角轴采用左旋螺纹，逆时针旋转可将其安装上。**

6. 将左六角轴（长）安装到机器的左侧。

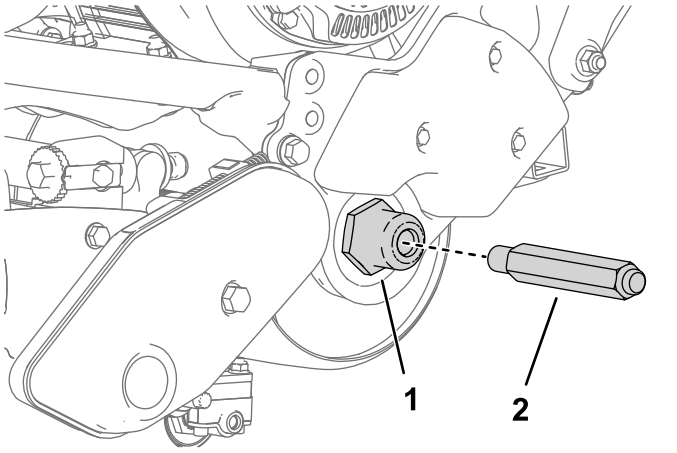

g249522

图5

图中所示为左侧

1. 将轴拧入机器的侧面。
2. 左六角轴

7. 将轨道轮插入各个车轴上，并用车轮夹固定（图6）。

   重要事项： **安装槽口背向机器的车轮，与车轮上的文字说明相反。**

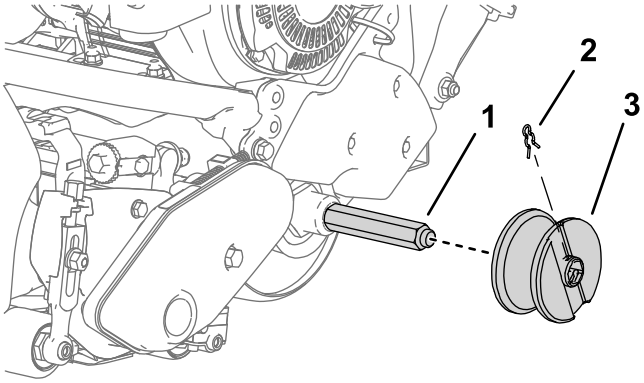

g249523

图6

图中所示为左侧

1. 轮轴套件
2. 车轮夹
3. 轨道轮（槽口向外）



Count on it.