Form No. 3422-551 Rev A

Vlečený přívěs Trans Pro 100

Číslo modelu 04240—Výrobní číslo 402990001 a vyšší

Návod k instalaci

Bezpečnost

Bezpečnostní a instrukční štítky

Bezpečnostní štítky a pokyny jsou umístěny na viditelném místě v blízkosti každého prostoru představujícího potenciální nebezpečí. V případě ztráty nebo poškození původní nálepky nahraďte nálepku novou.

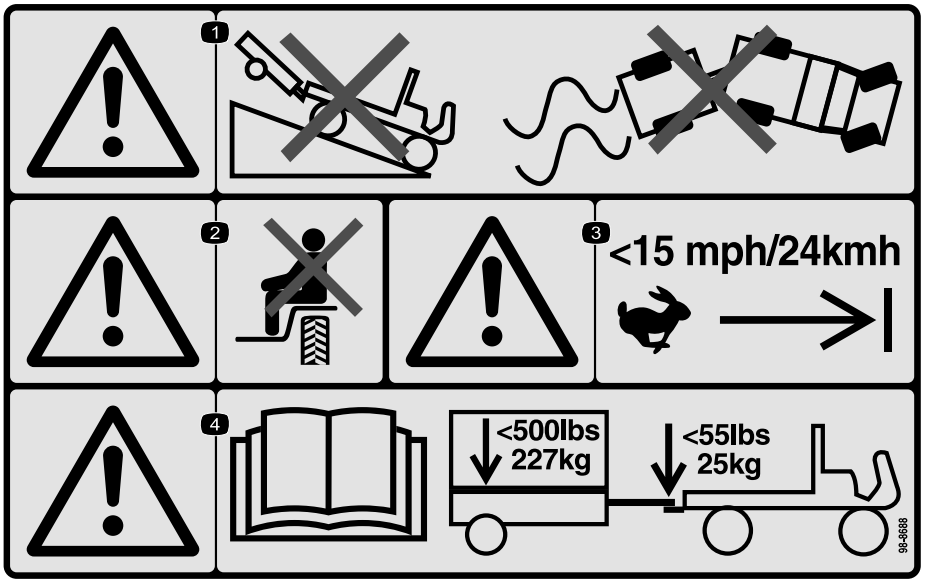

decal98-8688

98-8688

1. Výstraha: nesjíždějte s vozidlem s přívěsem ze svahu; dávejte pozor, abyste neztratili kontrolu nad vozidlem a přívěsem.
2. Výstraha: nepřeváželte další osoby.
3. Výstraha: nepřekračujte rychlost 24 km/h.
4. Výstraha: přečtěte si *Provozní příručku*; maximální hmotnost přívěsu je 227 kg a maximální svislé zatížení tažného zařízení je 25 kg.

© 2018— The Toro® Company
8111 Lyndale Avenue South
Bloomington, MN 55420

Zaregistrujte svůj výrobek na adrese www.Toro.com.

CE

Překlad originálu (CS)
Vytištěno v USA
Všechna práva vyhrazena

3422-551 A

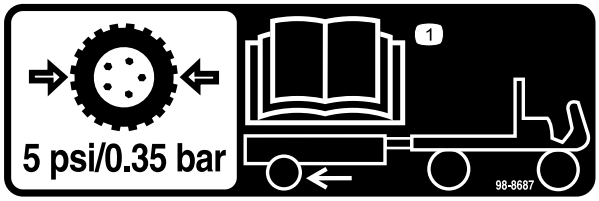

decal98-8687

98-8687

1. Pneumatiky přívěsu by měly být nahuštěny na tlak 0,35 bar; viz *provozní příručka*.

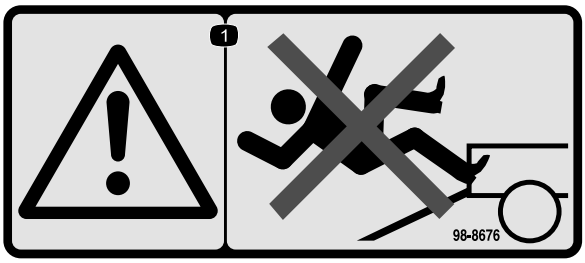

decal98-8676

98-8676

1. Výstraha: nestoupejte na nájezdovou plošinu, můžete uklouznout a spadnout.



decal133-8061

133-8061

Instalace

Montáž přívěsu

1. Připevněte montážní celek oje k montážní konzole na spodní straně plošiny přívěsu pomocí šroubů (⅜" x 2¾") a 2 pojistných matic.Obrázek 1

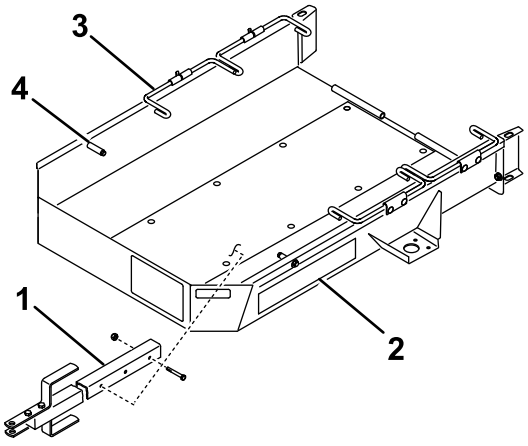

g233569

Obrázek 1

1. Montážní celek oje
2. Plošina přívěsu
3. Tyč na kola
4. Doraz

---

2. Pomocí 4 vratových šroubů a 4 pojistných matic namontujte nápravu k horní straně montážních konzol na každé straně plošiny přívěsu, viz Obrázek 2.

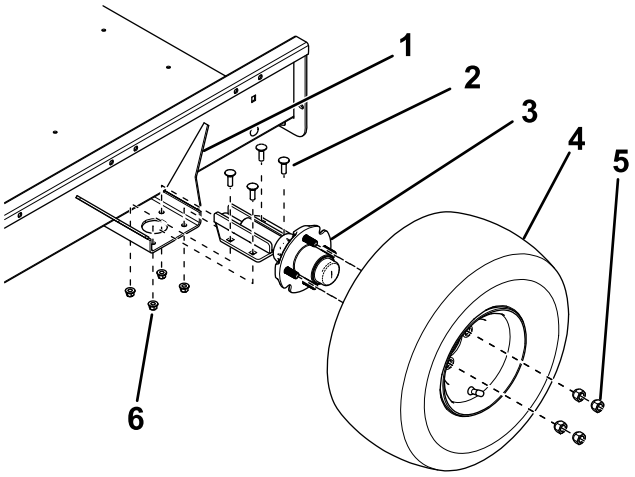

g246924

Obrázek 2

1. Montážní konzola
2. Vratový šroub
3. Náprava
4. Montážní celek kola
5. Upevňovací matice
6. Pojistná matice

---

3. Připevněte montážní celek kola ke každé hlavě nápravy pomocí 4 upevňovacích matic (Obrázek 2) a utáhněte matice na utahovací moment 108,5 N·m.

4. Snižte tlak v pneumatikách na 0,34 bar.
5. Připevněte nájezdovou plošinu přívěsu k zadní části plošiny přívěsu pomocí tyče závěsu a 2 drátových závlaček (Obrázek 3).

   Poznámka: Před montáží aplikujte na tyč závěsu malou vrstvu maziva.

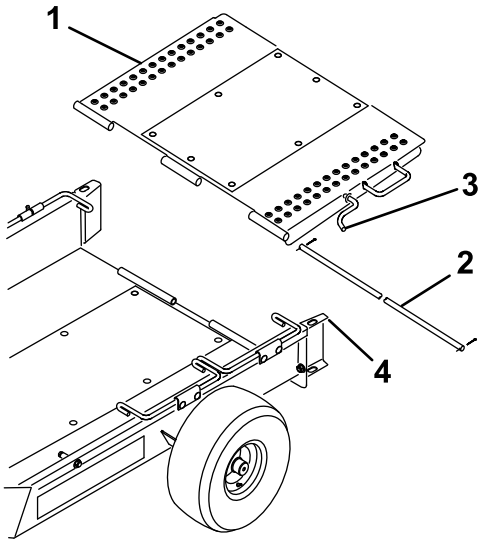

Obrázek 3

1. Nájezdová plošina přívěsu
2. Tyč závěsu
3. Západka plošiny
4. Vodítko kol

6. Otočte nájezdovou plošinu přívěsu nahoru a zasuňte západku plošiny do otvoru v horní části vodítka kol (Obrázek 3).

Seřízení sbíhavosti kol

Abyste předešli předčasnému opotřebení pneumatik, kola by měla mít sbíhavost 0 až 3 mm.

Sbíhavost seřiďte následovně:

1. Kolem středu každé pneumatiky nakreslete čáru.
2. Změřte vzdálenost mezi středy ve výšce náboje na přední a zadní straně pneumatik (Obrázek 4).

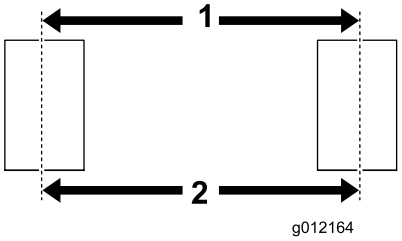

g012164

Obrázek 4

1. Vzdálenost mezi středy vpředu
2. Vzdálenost mezi středy vzadu

3. Seřiďte polohu montážních konzol nápravy tak, aby vzdálenost mezi středy vpředu byla přibližně o 3 mm menší než vzdálenost mezi středy vzadu (Obrázek 2).

Nastavení oje přívěsu

Přemístěte vymezovací desky do horní nebo spodní části oje tak, aby byl přívěs rovnoběžný se zemí, respektive aby oj bylo možné připojit k tažnému závěsu vozidla (Obrázek 5).

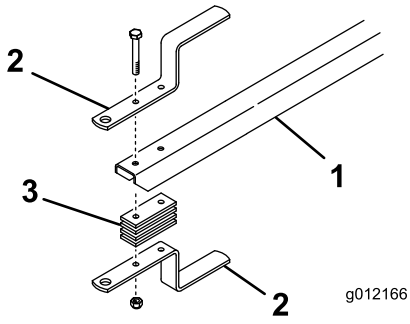

g012166

Obrázek 5

1. Oj přívěsu
2. Tažný závěs
3. Vymezovací deska závěsu

Naložení přívěsu

1. Uvolněte západku nájezdové plošiny z vodítka kol a sklopte plošinu na zem.
2. První sadu tyčí na kola vyklopte nahoru.
3. Sejměte koše z vlečeného stroje a uvolněte pohon žacího vřetena.
4. Posuňte ovládání akcelerátoru do nejnižší polohy a **pomalu** najíždějte se strojem na přívěs dokud přepravní kola nepřijdou do kontaktu s dorazy přívěsu (Obrázek 1).
5. Vypněte motor a zatáhněte parkovací brzdu.
6. První sadu tyčí na kola sklopte dolů za přepravní kola (Obrázek 1).
7. Tento postup zopakujte, pokud chcete převážet 2 stroje.

   Poznámka: První sadu tyčí na kola použijte jako doraz pro druhý stroj (Obrázek 6).

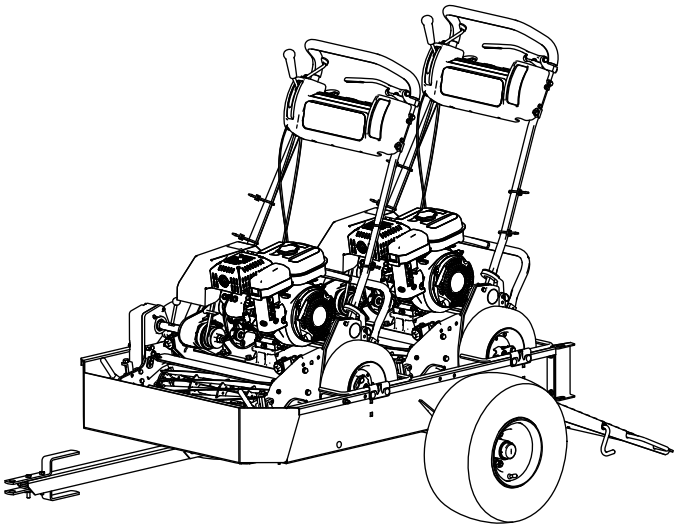

Obrázek 6

8. Otočte nájezdovou plošinu přívěsu nahoru a zasuňte západku plošiny do otvoru v horní části vodítka kol (Obrázek 3).
9. Uložte koše do vlečného vozidla.

Obsluha

Kompatibilní stroje

Tento přívěs je vhodný pro různé stroje ovládané za chůze Greensmaster. Více informací naleznete v následujícím seznamu.

Důležité: **Tento přívěs je určen pouze k přepravě ručně vedených sekaček Greensmaster. Při převážení jiných výrobků může dojít k poškození přívěsu.**

- Stroje, které lze vléci bez provedení úprav.
  - Greensmaster 1000
  - Greensmaster 1010
  - Greensmaster 2000
  - Greensmaster Flex 21
  - Greensmaster Flex 2100
  - Greensmaster Flex 2120
  - Greensmaster eFlex 2100
  - Greensmaster eFlex 2120
- Stroje, které lze vléci jen s namontovanou 18palcovou soupravou pro přestavbu.
  - Greensmaster 800
  - Greensmaster Flex 18
  - Greensmaster Flex 1800
  - Greensmaster Flex 1820
  - Greensmaster eFlex 1800
  - Greensmaster eFlex 1820
- Stroje, které lze vléci jen s demontovanými přepravními nápravami.
  - Greensmaster 1600
  - Greensmaster 1610
  - Greensmaster 2600

Důležité: **Používejte pouze vlečné vozidlo s odpovídající kapacitou pro vlečení. Přívěs a 2 stroje váží přibližně 363 kg.**

Podle doporučení výrobce vozidla se přesvědčte, zda má brzdový systém a ovládání vlečného vozidla dostatečnou kapacitu.

Provozní tipy

- Před naložením nebo vyložením strojů se přesvědčte, že je přívěs správně připojen k vlečnému vozidlu, aby nedošlo k náhlému neočekávanému pohybu nebo vymrštění oje nahoru.
- Přívěs zvyšuje zatížení vlečného vozidla. Jezděte s vozidlem bezpečně.
  - Nejezděte se strojem na veřejných komunikacích nebo dálnicích.
  - Při přibližování k zatáčce a jejím projíždění vždy tažné vozidlo **zpomalte**.
  - Při jízdě v neznámé oblasti nebo náročném terénu vždy tažné vozidlo **zpomalte**.
  - Při změně směru jízdy nebo přípravě k zastavení vždy vlečné vozidlo **zpomalte**.
  - Při zatáčení nebo jízdě ve svazích vždy vlečné vozidlo **zpomalte**.
  - **Nezatáčejte** náhle nebo prudce. Na svahu, nájezdové plošině, šikmém povrchu, kopci nebo na obdobném povrchu **neměňte** náhle směr jízdy.
  - Při vlečení vždy přizpůsobte rychlost jízdy vozidla stávajícím podmínkách povrchu, jako jsou mokré kluzké povrchy, písek či štěrk a podmínkám s nízkou viditelností, jako je tlumené nebo ostré světlo, mlha, mrholení nebo déšť.
  - Obzvláště opatrně si počínejte při jízdě s nadměrně zatíženým vozidlem při sjíždění ze svahu dolů. Po svahu, šikmé ploše či v kopci jezděte s vozidlem ve směru nahoru nebo dolů, kdykoli to je možné. **Nejezděte** napříč svahem, je-li to možné. Hrozí nebezpečí převržení vozidla, což může vést k vážnému zranění nebo smrti.
- Před jízdou vzad se podívejte za sebe a přesvědčte se, že se v prostoru nenacházejí žádné osoby a předměty. Couvejte pomalu a pečlivě sledujte pohyb přívěsu.
- Při couvání s tažným vozidlem a přívěsem jezděte velmi pomalu a opatrně.
- Při přejíždění silnic nebo v jejich blízkosti dávejte pozor na provoz. Vždy dejte přednost chodcům a jiným vozidlům.
- Pokud přívěs začne abnormálně vibrovat, neprodleně zastavte vlečný stroj. Vypněte motor tažného vozidla. Před vlečením odstraňte veškeré závady.
- Před údržbou nebo jakýmkoli seřizováním přívěsuproveďte následující:
  - zastavte vlečné vozilo a zatáhněte parkovací brzdu;
  - vypněte motor vlečného vozidla a vyjměte klíč.
- Všechny upevňovací prvky mějte bezpečně utažené. Namontujte zpět všechny díly, jež byly demontovány během údržby nebo seřizování.

Zásady ochrany osobních údajů pro Evropu

Informace shromažďované společností Toro
Společnost Toro Warranty Company (Toro) respektuje vaše soukromí. Abychom mohli zpracovat vaše reklamace ze záruky a kontaktovat vás v případě stahování výrobku z trhu, prosíme vás, abyste nám sdělili některé své osobní údaje, ať už přímo nebo prostřednictvím místního distributora společnosti Toro.

Záruční systém společnosti Toro je hostován na serverech nacházejících se v USA, kde se mohou zákony o ochraně soukromí lišit od těch ve vaší zemi.

POSKYTNUTÍM OSOBNÍCH ÚDAJŮ SOUHLASÍTE SE ZPRACOVÁNÍM VAŠICH OSOBNÍCH INFORMACÍ TAK, JAK JE POPSÁNO V TĚCHTO ZÁSADÁCH OCHRANY SOUKROMÍ.

Způsob využití informací ve společnosti Toro
Společnost Toro může využít vaše osobní informace, aby mohla zpracovat reklamace ze záruky, kontaktovat vás v případě stahování produktu z trhu i pro jiné účely, s nimiž vás seznámí. Společnost Toto může sdílet vaše informace s pobočkami, distributory nebo ostatními obchodními partnery společnosti v souvislosti s kteroukoliv z těchto činností. Vaše osobní informace nebudeme prodávat žádné další společnosti. Vyhrazujeme si právo zveřejnit osobní údaje za účelem dodržování platných zákonů a na žádost příslušných orgánů k řádnému provozování našich systémů nebo pro ochranu vlastní i dalších uživatelů.

Uchovávání vašich osobních údajů
Osobní údaje uchováváme pouze do té doby, pokud je potřebujeme pro účely, pro které byly původně shromážděny, nebo pro jiné legitimní účely (například dodržování předpisů), případně do doby vyžadované příslušným zákonem.

Závazek společnosti Toro ohledně bezpečnosti vašich osobních údajů
Abychom zajistili bezpečnost vašich osobních údajů, uplatňujeme odpovídající bezpečnostní opatření. Podnikáme rovněž veškeré kroky pro to, aby tyto údaje byly neustále přesné a aktuální.

Přístup k vašim osobním údajům a jejich oprava
Pokud si přejete zkontrolovat nebo opravit své osobní údaje, kontaktujte nás prosím e-mailem na adrese legal@toro.com.

Australský zákon na ochranu spotřebitelů

Australští zákazníci naleznou podrobné informace o australském zákoně na ochranu spotřebitelů uvnitř balení nebo u místního distributora společnosti Toro.

Návrh zákona č. 65 ve státě Kalifornie (California Proposition 65) – výstraha

Co tato výstraha znamená?

V prodeji můžete spatřit výrobek, který je opatřen následujícím výstražným štítkem:

VÝSTRAHA: Rakovina a poškození reprodukčního systému – www.P65Warnings.ca.gov.

O co se v návrhu zákona č. 65 jedná?

Návrh zákona č. 65 se vztahuje na všechny společnosti působící v Kalifornii, které tam prodávají výrobky nebo vyrábějí výrobky, jež mohou být v Kalifornii prodávány nebo do ní dováženy. Návrh nařizuje, aby guvernér státu Kalifornie vedl a zveřejňoval soupis chemických látek, o nichž je známo, že mohou způsobit rakovinu, vrozené vady a/nebo jiné poškození reprodukčního systému. Soupis, který je každoročně aktualizován, zahrnuje stovky chemikálií, které se nacházejí v mnoha předmětech každodenní potřeby. Účelem návrhu zákona č. 65 je informovat veřejnost o vystavení působení těchto chemických látek.

Návrh nezakazuje prodej výrobků obsahujících tyto chemikálie, místo toho však žádá, aby byly všechny výrobky, obaly výrobků nebo literatura doprovázející tyto výrobky opatřeny výstrahou. Výstraha uvedená v návrhu č. 65 neznamená, že výrobek je v rozporu s jakýmikoli normami nebo požadavky týkajícími se bezpečnosti výrobku. Vláda státu Kalifornie ve skutečnosti objasnila, že zmíněná výstraha není totéž jako regulační rozhodnutí, jež stanovuje, zda je produkt „bezpečný“ nebo „nebezpečný“. Řada z těchto chemických látek se mnoho let používá ve výrobcích každodenní potřeby, aniž by byla doložena jakákoli újma na zdraví. Další informace naleznete na stránkách https://oag.ca.gov/prop65/faqs-view-all.

Výstraha uvedená v návrhu zákona č. 65 znamená, že společnost buď (1) vyhodnotila míru rizika a dospěla k závěru, že nebyla překročena „žádná významná míra rizika“, nebo (2) se rozhodla uvést výstrahu na základě toho, že si je vědoma přítomnosti uvedené chemické látky, míru rizika se ale nepokusila vyhodnotit.

Platí tento zákon všude?

Uvedení výstrahy dle návrhu zákona č. 65 se vyžaduje pouze v rámci kalifornských zákonů. Výstrahu lze spatřit v celé Kalifornii na různých místech, včetně restaurací, obchodů s potravinami, hotelů, škol a nemocnic, a na široké škále produktů. Někteří online a maloobchodní prodejci navíc uvádí výstrahu dle návrhu zákona č. 65 na svých webových stránkách nebo v katalozích.

Jak se výstraha dle kalifornského návrhu zákona liší od federálních limitů?

Normy návrhu zákona č. 65 jsou často přísnější než federální a mezinárodní normy. U řady látek je nutné uvádět výstrahu dle návrhu zákona č. 65 při množství, které je mnohem nižší než u federálních akčních limitů. Například norma návrhu zákona č. 65 upozorňující na množství olova činí 0,5 µg/den, což je výrazně pod limity federálních a mezinárodních norem.

Proč nejsou touto výstrahou opatřeny všechny obdobné produkty?

- Výrobky prodávané v Kalifornii musí být označeny podle návrhu zákona č. 65, zatímco podobné produkty prodávané jinde toto označení mít nemusí.
- Společnost, která v rámci soudního sporu týkajícího se návrhu zákona č. 65 dosáhla mimosoudního vyrovnání, může být požádána, aby na svých produktech výstrahu dle návrhu zákona č. 65 uváděla. Na jiné společnosti, které vyrábějí podobné výrobky, se takový požadavek vztahovat nemusí.
- Prosazování návrhu zákona č. 65 není konzistentní.
- Společnosti se mohou rozhodnout, že výstrahu nebudou uvádět, protože dospěly k závěru, že podle návrhu zákona č. 65 tak nejsou povinny učinit. Pokud výrobek není výstrahou opatřen, neznamená to, že neobsahuje uvedené chemické látky na podobné úrovni.

Proč společnost Toro tuto výstrahu uvádí?

Společnost Toro se rozhodla, že bude spotřebitelům poskytovat co nejvíce informací, aby mohli činit informovaná rozhodnutí o produktech, které kupují a používají. Společnost Toro v určitých případech poskytuje varování, jestliže si je vědoma přítomnosti jedné nebo více uvedených chemických látek, aniž by bylo provedeno posouzení úrovně expozice, neboť požadavky na omezení expozice nejsou poskytnuty pro všechny uvedené chemické látky. Společnost Toro se z důvodů obezřetnosti rozhodla výstrahu dle návrhu zákona č. 65 uvést, i když nebezpečí vystavení působení chemických látek obsažených ve výrobcích značky Toro je zanedbatelné nebo spadá do rozmezí „žádné významné riziko“. Pokud společnost Toro takovou výstrahu neuvede, může být mimoto žalována státem Kalifornie nebo soukromými stranami, jež o prosazování návrhu zákona č. 65 usilují, a může z toho pro ni vyplývat citelný postih.

Záruka Toro

Dvouletá omezená záruka

Podmínky a produkty pokryté zárukou

Společnost Toro Company a její dceřiná společnost Toro Warranty Company na základě vzájemné dohody nesou společně záruky za případné materiálové či výrobní vady komerčního výrobku společnosti Toro („výrobek“) po dobu dvou let nebo 1 500 provozních hodin* podle toho, která z možností nastane dříve. Tato záruka se vztahuje na všechny výrobky s výjimkou provzdušňovačů (viz jednotlivé části záruky vztahující se na tyto výrobky). V případě, že jsou naplněny záruční podmínky, opravíme výrobek na vlastní náklady, včetně diagnostiky, práce, náhradních dílů a dopravy. Tato záruka začíná běžet v den dodání výrobku původnímu maloobchodnímu odběrateli.
* Výrobek vybavený měřičem provozních hodin.

Pokyny pro požádání o záruční opravu

Jste-li přesvědčeni, že došlo k naplnění záručních podmínek, musíte sdělit distributorovi komerčních výrobků nebo autorizovanému prodejci komerčních výrobků, kde jste výrobek zakoupili. Potřebujete-li pomoc s vyhledáním distributora nebo autorizovaného prodejce komerčních výrobků nebo máte-li dotazy týkající se vašich práv či povinností spojených se zárukou, můžete nás kontaktovat na adrese:

Toro Commercial Products Service Department
Toro Warranty Company
8111 Lyndale Avenue South
Bloomington, MN 55420-1196

952–888–8801 nebo 800–952–2740
E-mail: commercial.warranty@toro.com

Povinnosti vlastníka

Jako vlastníci výrobku jste odpovědní za provádění nutné údržby a seřizování, jak je uvedeno v příslušné *provozní příručce*. Pokud nebudete provádět nezbytnou údržbu a seřizování, může to být důvodem k zamítnutí reklamace.

Součásti a úkony, na které se nevztahuje záruka

Ne všechny závady nebo poruchy, které se v záruční době na výrobku vyskytnou, jsou vady materiálu nebo výrobní vady. Záruka se nevztahuje na následující případy:

- Závady na výrobku, které jsou důsledkem použití náhradních dílů jiné značky než Toro nebo instalace a používání přídavných nebo upravených zařízení a produktů jiné značky než Toro. Výrobce těchto součástí může poskytnout samostatnou záruku.
- Závady na výrobku, které jsou důsledkem neprovádění doporučené údržby anebo seřizování. Neprovádění řádné údržby produktu Toro podle zásad doporučené údržby vyjmenovaných v *provozní příručce* může mít za následek zamítnutí reklamace.
- Závady na výrobku, které jsou důsledkem jeho nesprávného, nedbalého nebo nezodpovědného používání.
- Díly podléhající opotřebení v důsledku používání, nejsou-li tyto díly uznány za vadné. Mezi součásti, u nichž dochází k opotřebení nebo ke spotřebě v rámci běžného provozu výrobku, patří mimo jiné brzdové destičky a obložení, spojkové obložení, žací nože, vřetena, válce a ložiska (utěsněná nebo mazatelná), ploché nože, zapalovací svíčky, řídicí kolečka a jejich ložiska, pneumatiky, filtry, řemeny a některé součásti rozprašovačů, například membrány, trysky, pojistné ventily atd.
- závady způsobené vnějším vlivem; Vnější vlivy zahrnují kromě jiného počasí, skladovací postupy, kontaminaci, používání neschválených paliv, chladicích kapalin, maziv, přísad, hnojiv, vody, chemikálií atd.
- Závady nebo snížení výkonu způsobené používáním paliv (např. benzínu, motorové nafty nebo bionafty), která nevyhovují příslušným průmyslovým normám.
- Běžný hluk, vibrace, opotřebení a znehodnocení.
- Běžné „opotřebení“ zahrnuje kromě jiného poškození sedadel opotřebením nebo oděrem, odřený lak, poškrábané etikety nebo okna atd.

Díly

Díly, u nichž je v rámci údržby plánována výměna, jsou kryté zárukou do doby jejich plánované výměny. Díly vyměněné podle této záruky jsou kryté po dobu platnosti záruky na originální výrobek a stávají se majetkem společnosti Toro. Společnost Toro učiní konečné rozhodnutí o tom, zda příslušný díl nebo sestava budou opraveny nebo vyměněny. Společnost Toro může k záručním opravám použít repasované díly.

Záruka poskytovaná na akumulátory s hlubokým cyklem vybití a lithium-iontového akumulátoru:

Akumulátor s hlubokým cyklem vybití a lithium-iontové akumulátory mají specifikovaný celkový počet kilowatthodin, které jsou během své životnosti schopny dodat. Způsob provozu, dobíjení a údržby může prodloužit nebo zkrátit životnost akumulátorů. Postupem času se snižuje množství užitečné práce v intervalech mezi dobíjením akumulátorů, až jsou akumulátory zcela vypotřebované. Výměna akumulátorů vypotřebovaných v důsledku běžného provozu je odpovědností majitele výrobku. Během standardní záruční doby může být nutná výměna akumulátoru na náklady majitele. Poznámka (pouze lithium-iontový akumulátor): Na lithium-iontový akumulátor se poskytuje poměrná prodloužená záruka po dobu 3 až 5 let na základě doby provozu a spotřebovaných kilowatthodin. Dodatečné informace naleznete v *provozní příručce*.

Údržbu hradí majitel

Mezi běžné servisní úkony vyžadované u výrobků značky Toro a prováděné na náklady majitele patří seřizování, mazání, čištění a leštění motoru, výměna filtrů, chladicí kapaliny a provádění doporučené údržby.

Obecné podmínky

Oprava autorizovaným distributorem nebo prodejcem Toro je jediný nápravný prostředek, na který máte podle této záruky nárok.

Společnosti Toro Company a Toro Warranty Company nejsou odpovědné za nepřímé, náhodné ani následné škody související s používáním výrobků Toro, na něž se vztahuje tato záruka, včetně jakýchkoli nákladů nebo výdajů na zajištění náhradního zařízení nebo servisu během odpovídající doby trvání poruchy nebo nepoužitelnosti výrobku do skončení oprav podle této záruky. S výjimkou níže uvedené emisní záruky, která platí v odpovídajících případech, neexistuje žádná jiná výslovná záruka. Veškeré implicitní záruky obchodovatelnosti a vhodnosti použití jsou omezeny na dobu trvání této výslovné záruky.

Některé státy nepovolují vyloučení náhodných nebo následných škod ze záruky ani omezení doby trvání implicitní záruky, proto se na vás výše uvedené výjimky a omezení nemusejí vztahovat. Tato záruka uděluje specifická zákonná práva, kromě nichž můžete mít i další práva, která se mezi jednotlivými státy liší.

Poznámka k záruce poskytované na motor:

Systém pro kontrolu emisí v produktu může být pokryt samostatnou zárukou, která splňuje požadavky stanovené americkými organizacemi EPA (U.S. Environmental Protection Agency) a/nebo CARB (California Air Resources Board). Na záruku na systém pro kontrolu emisí se nevztahují výše uvedená omezení týkající se provozních hodin. Podrobnosti naleznete v prohlášení o záruce na systém kontroly emisí, které bylo dodáno s výrobkem nebo je součástí dokumentace výrobce k motoru.

Jiné země než USA a Kanada

Zákazníci, kteří zakoupili produkty Toro exportované z USA či Kanady, musí kontaktovat distributora (prodejce) produktů Toro, který jim poskytne zásady poskytování záruky pro danou zemi či oblast. Pokud z nějakého důvodu nejste se službami distributora spokojení nebo je pro vás obtížné získat informace o záruce, obraťte se na dovozce produktů Toro.