Form No. 3422-554 Rev A

# Remolque Trans Pro 100

**Nº de modelo 04240—Nº de serie 402990001 y superiores**

**Instrucciones de instalación**

# Seguridad

## Pegatinas de seguridad e instrucciones

Las pegatinas de seguridad e instrucciones están a la vista del operador y están ubicadas cerca de cualquier zona de peligro potencial. Sustituya cualquier pegatina que esté dañada o que falte.

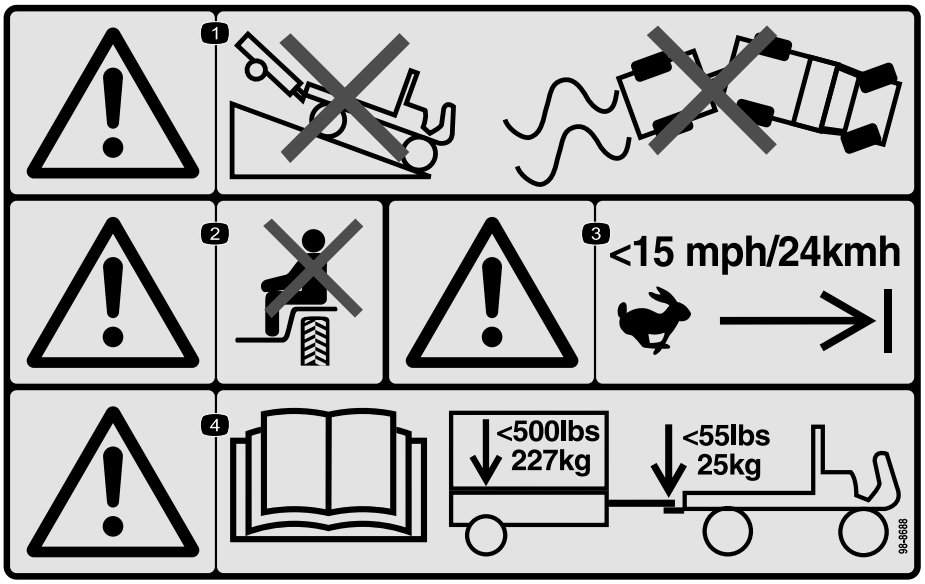


decal98-8688

**98-8688**

1. Advertencia – no conduzca un vehículo con remolque cuesta abajo; no pierda el control del vehículo y el remolque.
2. Advertencia – no lleve pasajeros.
3. Advertencia—no supere los 24 km/h.
4. Advertencia – lea el *Manual del operador*; el peso máximo del remolque es de 227 kg y el peso máximo sobre el enganche es de 25 kg.

**© 2018— The Toro® Company**
**8111 Lyndale Avenue South**
**Bloomington, MN 55420**

Registre su producto en www.Toro.com.

CE

Traducción del original (ES)
**Impreso en EE. UU.**
**Reservados todos los derechos**

*3422-554* A

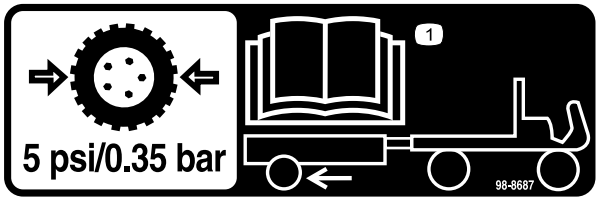


decal98-8687

**98-8687**

1. Los neumáticos del remolque deben inflarse a 0,35 bar (5 psi); lea el *Manual del operador*.

---

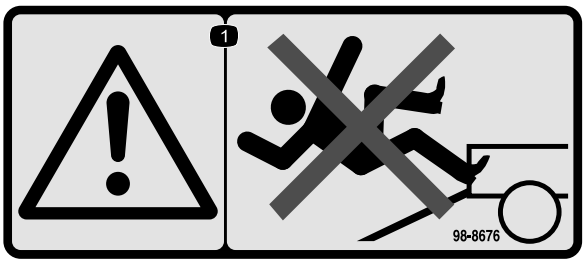


decal98-8676

**98-8676**

1. Advertencia — no se suba por la rampa; podría resbalar y caerse.

---




decal133-8061

**133-8061**

---

# Instalación

## Montaje del remolque

1. Monte la barra de tracción en el soporte de montaje de la cara inferior de la plataforma del remolque con 2 pernos (⅜" x 2¾") y 2 contratuercas (Figura 1).

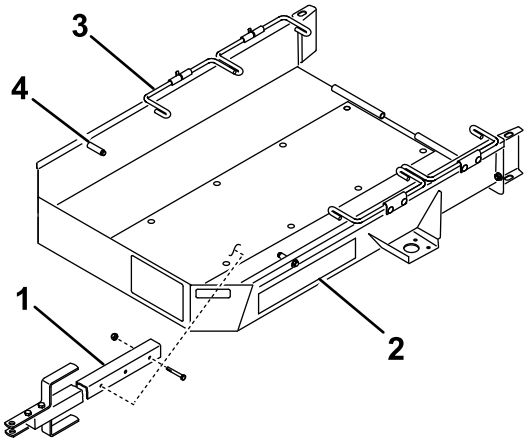


g233569

**Figura 1**

1. Barra de tracción
2. Plataforma del remolque
3. Varilla de sujeción de la rueda
4. Parar

---

2. Usando los 4 pernos de cuello cuadrado y 4 contratuercas, monte un eje en la cara superior de los soportes de montaje en cada lado de la plataforma del remolque, como se muestra en la Figura 2.

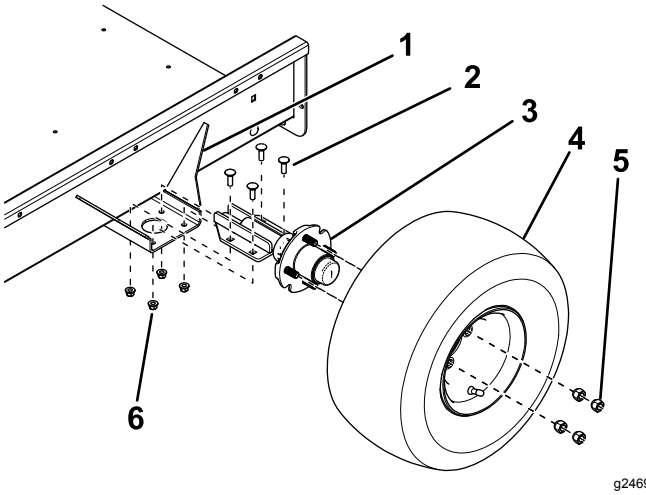


g246924

**Figura 2**

1. Soporte de montaje
2. Perno de cuello cuadrado
3. Eje
4. Conjunto de rueda
5. Tuerca
6. Contratuerca

---

3. Monte un conjunto de rueda en cada cubo del eje con 4 tuercas (Figura 2) y apriete las tuercas a 108,5 N·m.
4. Desinfle los neumáticos a 5 psi (34 kPa).
5. Monte la rampa del remolque en la parte trasera de la plataforma del remolque con el pasador de la bisagra y 2 chavetas (Figura 3).

   **Nota:** Aplique una capa ligera de grasa al pasador de la bisagra antes del montaje.

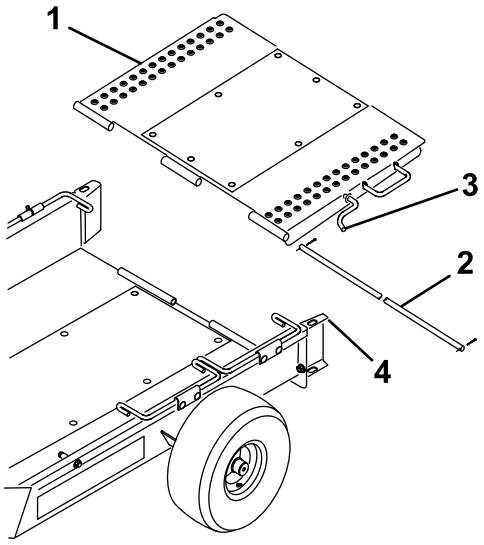


g233570

**Figura 3**

1. Rampa del remolque
2. Pasador de la bisagra
3. Cerrojo de la rampa
4. Guía de la rueda

6. Suba la rampa del remolque y enganche el cerrojo de la rampa en el orificio de la parte superior de la guía de las ruedas (Figura 3).

# Ajuste de la convergencia de las ruedas

Para evitar un desgaste prematuro de los neumáticos, las ruedas deben tener una convergencia de 0 mm a 3 mm.

Ajuste la convergencia de las ruedas como se indica a continuación:

1. Trace una línea alrededor del centro de cada neumático.
2. Mida la distancia entre centros a la altura del cubo por delante y por detrás de los neumáticos (Figura 4).

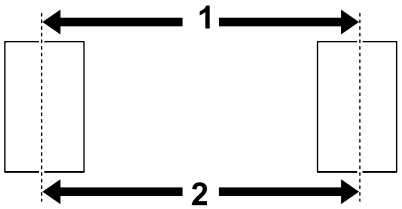


g012164

g012164

**Figura 4**

1. Distancia centro a centro – delante
2. Distancia centro a centro – detrás

3. Ajuste la posición de los soportes de montaje del eje hasta que la distancia entre centros sea de unos 3 mm menos que la distancia entre centros (Figura 2).

# Ajuste de la barra de tracción

Mueva los espaciadores encima o debajo de la barra de tracción hasta que el remolque quede paralelo al suelo, o hasta que encaje en el enganche del vehículo de remolque (Figura 5).

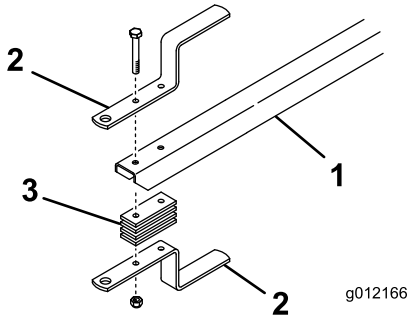


g012166

**Figura 5**

1. Barra de tracción del remolque
2. Enganche de remolque
3. Espaciador del enganche

# Carga del remolque

1. Desenganche el cerrojo de la rampa de la guía de las ruedas y baje la rampa al suelo.
2. Pivote hacia arriba el primer juego de varillas de sujeción de la rueda.
3. Retire los recogedores de la máquina a remolcar y desengrane la transmisión del molinete.
4. Mueva el acelerador a la posición más lenta y conduzca la máquina **lentamente** hasta que las ruedas de transporte toquen los topes del remolque (Figura 1).
5. Pare el motor y ponga el freno de estacionamiento.

6. Pivote hacia abajo el primer juego de varillas de sujeción de la rueda, detrás de las ruedas de transporte (Figura 1).
7. Repita este procedimiento si tiene que llevar 2 máquinas.

   **Nota:** Utilice el primer juego de varillas de sujeción de las ruedas como tope para la segunda máquina (Figura 6).

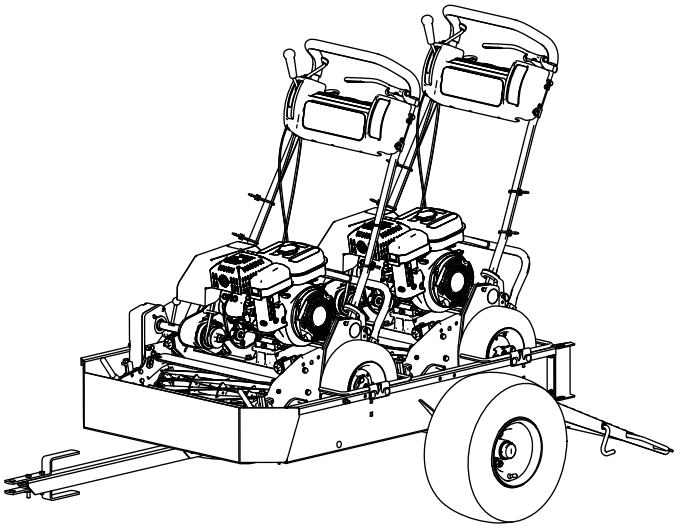


**Figura 6**

8. Suba la rampa del remolque y enganche el cerrojo de la rampa en el orificio de la parte superior de la guía de las ruedas (Figura 3).
9. Guarde los recogedores en el vehículo de remolque.

# Operación

## Máquinas compatibles

Este remolque es apto para una variedad de máquinas manuales Greensmaster; consulte las listas siguientes para una información más detallada.

***Importante:*** **Este remolque se ha diseñado para transportar únicamente cortacéspedes Greensmaster dirigidos. Si se transportan otros productos, se puede dañar el remolque.**

- Máquinas que pueden remolcarse sin modificaciones
  - Greensmaster 1000
  - Greensmaster 1010
  - Greensmaster 2000
  - Greensmaster Flex 21
  - Greensmaster Flex 2100
  - Greensmaster Flex 2120
  - Greensmaster eFlex 2100
  - Greensmaster eFlex 2120
- Máquinas que pueden remolcarse únicamente con el kit de conversión de 18" instalado
  - Greensmaster 800
  - Greensmaster Flex 18
  - Greensmaster Flex 1800
  - Greensmaster Flex 1820
  - Greensmaster eFlex 1800
  - Greensmaster eFlex 1820
- Máquinas que pueden remolcarse únicamente con los ejes de transporte desmontados
  - Greensmaster 1600
  - Greensmaster 1610
  - Greensmaster 2600

***Importante:*** **Utilice siempre un vehículo de remolque con capacidad de remolcado suficiente. El remolque con 2 cortacéspedes de greens pesa unos 360 kg.**

**Compruebe las recomendaciones del fabricante para asegurarse de que el vehículo de remolque tiene una capacidad suficiente de frenado y maniobra.**

# Consejos de operación

- Asegúrese de que el remolque está conectado correctamente al vehículo de remolque antes de cargar o descargar las máquinas, para evitar que la barra de tracción se mueva o salte repentinamente hacia arriba.
- El remolque añade un peso de remolque adicional al vehículo. Conduzca el vehículo con cuidado.
  - No conduzca la máquina en carreteras o vías públicas.
  - Siempre vaya **despacio** antes de y durante los giros.
  - Siempre vaya **despacio** si conduce en zonas desconocidas o en terrenos irregulares.
  - Siempre vaya **más despacio** al cambiar la dirección de avance o antes de detenerse.
  - Siempre vaya **más despacio** mientras conduce o gira en pendientes.
  - **No** realice cambios de dirección bruscos o cerrados. **No** cambie de dirección repentinamente en una pendiente, rampa, desnivel, cuesta o superficie similar.
  - Siempre ajuste la velocidad del vehículo de remolque según las condiciones del terreno, por ejemplo, en superficies mojadas o resbaladizas, arena o gravilla suelta y/o en condiciones de baja visibilidad, como con iluminación muy fuerte o baja, niebla o lluvia.
  - Tenga especial cuidado cuando conduce un vehículo muy cargado cuesta abajo. Conduzca el vehículo directamente hacia arriba o hacia abajo en pendientes y cuestas, siempre que sea posible. **No** conduzca de través en una pendiente si es posible. Puede volcar el vehículo, lo que puede dar lugar a lesiones graves o la muerte.
- Antes de conducir hacia atrás, mire hacia atrás y asegúrese de que la zona está libre de personas y obstáculos. Conduzca hacia atrás lentamente y esté atento al movimiento del remolque.
- Extreme las precauciones y reduzca la velocidad al conducir el remolque y el vehículo de remolque en marcha atrás.
- Vigile el tráfico cuando esté cerca de una carretera o cuando cruce una. Ceda el paso siempre a peatones y a otros vehículos.
- Si el remolque empieza a vibrar anormalmente, detenga el vehículo de remolque inmediatamente. Pare el motor del vehículo de remolque. Repare todos los daños antes de empezar el remolcado.
- Antes de realizar tareas de mantenimiento o efectuar ajustes en el remolque, haga lo siguiente:
  - Detenga el vehículo de remolque y ponga el freno de estacionamiento.
  - Apague el vehículo de remolque y retire la llave.
- Mantenga firmemente apretados todas las fijaciones. Sustituya cualquier pieza que se haya retirado o desmontado durante los trabajos de mantenimiento o al realizar los ajustes.

## Aviso de privacidad (Europa)

Información recopilada por Toro
Toro Warranty Company (Toro) respeta su privacidad. Para procesar las reclamaciones bajo la Garantía y para ponernos en contacto con usted en el caso de una posible retirada de productos, le pedimos que comparta con nosotros cierta información personal, bien directamente, bien a través de su concesionario o empresa Toro local.

El sistema de garantías de Toro está hospedado en servidores ubicados en los Estados Unidos, y por tanto las leyes de privacidad aplicables pueden no proporcionar la misma protección que en su país.

AL COMPARTIR SU INFORMACIÓN PERSONAL CON NOSOTROS, OTORGA SU CONSENTIMIENTO AL PROCESAMIENTO DE DICHA INFORMACIÓN PERSONAL EN LOS CASOS DESCRITOS EN ESTE AVISO DE PRIVACIDAD.

Uso que hace Toro de la información
Toro puede utilizar su información personal para procesar reclamaciones bajo la garantía y para ponerse en contacto con usted si se produce la retirada de un producto, así como para cualquier otro propósito del que le informemos. Toro puede compartir su información con filiales, concesionarios u otros socios comerciales de Toro con relación a cualquiera de las actividades antes mencionadas. No venderemos su información personal a ninguna otra empresa. Nos reservamos el derecho a divulgar información personal para cumplir la legislación aplicable y a petición de las autoridades competentes, para operar correctamente nuestros sistemas o para nuestra propia protección o la de otros usuarios.

Retención de su información personal
Retendremos su información personal durante el tiempo que sea necesario para cumplir los fines para los que se recopiló originalmente o para otros fines legítimos (tales como cumplimiento de la legislación), o según lo exija la legislación aplicable.

Compromiso de Toro respecto a la seguridad de su información personal
Tomamos precauciones razonables para mantener la seguridad de sus datos personales. También tomamos medidas para asegurar que la información personal sea exacta y esté actualizada.

Acceso y rectificación de su información personal
Si usted desea revisar o corregir su información personal, póngase en contacto con nosotros por correo electrónico a legal@toro.com.

## Ley de Consumo de Australia

Los clientes australianos encontrarán información sobre la Ley de Consumo de Australia dentro de la caja o a través de su concesionario Toro local.

# Información sobre advertencias de la Propuesta 65 de California

## ¿En qué consiste esta advertencia?

Es posible que vea un producto a la venta con una etiqueta de advertencia como la siguiente:



**ADVERTENCIA:** Cáncer y daño reproductivo—www.p65Warnings.ca.gov.

## ¿Qué es la Propuesta 65?

La Propuesta 65 se aplica a cualquier empresa que opere en California, que venda productos en California o que fabrique productos que puedan venderse o llevarse a California. Estipula que el gobernador de California debe mantener y publicar una lista de sustancias químicas conocidas por causar cáncer, defectos congénitos y/o daños reproductivos. La lista, que se actualiza manualmente, incluye cientos de sustancias químicas que se encuentran en numerosos artículos cotidianos. La finalidad de la Propuesta 65 es informar al público sobre la exposición a estas sustancias químicas.

La Propuesta 65 no prohíbe la venta de productos que contienen estas sustancias, pero requiere la inclusión de advertencias en cualquier producto, embalaje o documentación con el producto. Por otro lado, la advertencia de la Propuesta 65 no significa que un producto infrinja los requisitos o estándares de seguridad de los productos. De hecho, el Gobierno de California ha aclarado que una advertencia de la Propuesta 65 “no equivale a una decisión normativa de que un producto sea ‘seguro’ o ‘no seguro’”. Muchas de estas sustancias se han utilizado en productos de uso diario durante años sin documentar ningún daño. Para obtener más información, consulte https://oag.ca.gov/prop65/faqs-view-all.

Una advertencia de la Propuesta 65 significa que una empresa (1) ha evaluado la exposición y ha concluido que supera “el nivel de riesgo no significativo”, o bien (2) ha optado por proporcionar una advertencia basándose en su comprensión sobre la presencia de una sustancia química incluida en la lista sin intentar evaluar la exposición.

## ¿Esta ley se aplica a todos los lugares?

Las advertencias de la Propuesta 65 solo son obligatorias en virtud de la ley de California. Estas advertencias se ven por toda California en una variedad de entornos, incluidos a título enunciativo y no limitativo, restaurantes, establecimientos de alimentación, hoteles, centros educativos y hospitales, así como en una amplia variedad de productos. Por otro lado, algunos minoristas de venta online y por correo incluyen advertencias de la Propuesta 65 en sus sitios web y en sus catálogos.

## ¿En qué se diferencian las advertencias y los límites federales en California?

Las normas de la Propuesta 65 con frecuencia son más estrictas que las normas federales e internacionales. Existen distintas sustancias que requieren una advertencia de la Propuesta 65 a niveles mucho más bajos que los límites federales. Por ejemplo, la norma de la Propuesta 65 de advertencias relativas al plomo es de 0,5 µg/día, que es un valor muy por debajo de las normas federales e internacionales.

## ¿Por qué no llevan la advertencia todos los productos similares?

- Los productos vendidos en California deben llevar el etiquetado de la Propuesta 65, mientras que otros productos similares que se venden en otros lugares no tienen que llevarlos.
- Es posible que a una empresa implicada en un litigio sobre la Propuesta 65 que llegue a un acuerdo se le obligue a utilizar advertencias de la Propuesta 65 en sus productos, mientras que otras empresas que fabriquen productos similares puede que no tengan que cumplir este requisito.
- La aplicación de la Propuesta 65 no es coherente.
- Las empresas pueden optar por no ofrecer advertencias porque concluyan que no tienen que hacerlo en virtud de la Propuesta 65; la falta de advertencias para un producto no significa que el producto no contenga sustancias químicas incluidas en la lista en niveles similares.

## ¿Por qué Toro incluye esta advertencia?

Toro ha optado por ofrecer a los consumidores el máximo de información posible para que puedan tomar decisiones informadas sobre los productos que compran y usan. Toro ofrece advertencias en ciertos casos según su conocimiento de la presencia de una o más sustancias químicas en la lista, sin evaluar el nivel de exposición, ya que no todas las sustancias químicas de la lista incluyen requisitos de límite de exposición. Si bien la exposición de los productos de Toro puede ser insignificante o dentro del rango de “riesgo no significativo”, para mayor cautela Toro ha optado por incluir las advertencias de la Propuesta 65. Además, si Toro no incluye estas advertencias, podría enfrentarse a demandas interpuestas por el Estado de California o bien partes privadas que deseen aplicar la Propuesta 65 y la empresa podría enfrentarse a importantes sanciones.

# La Garantía Toro

Garantía limitada de dos años

### Condiciones y productos cubiertos

The Toro Company y su afiliada, Toro Warranty Company, bajo un acuerdo entre sí, garantizan conjuntamente su producto Toro Commercial (“Producto”) contra defectos de materiales o mano de obra durante dos años o 1500 horas de operación*, lo que ocurra primero. Esta garantía es aplicable a todos los productos exceptuando los Aireadores (estos productos tienen otras garantías). Cuando exista una condición cubierta por la garantía, repararemos el producto sin coste alguno para usted, incluyendo diagnóstico, mano de obra, piezas y transporte. El periodo de la garantía empieza en la fecha en que el Producto es entregado al comprador original al por menor.
* Producto equipado con contador de horas.

### Instrucciones para obtener asistencia bajo la garantía

Usted es responsable de notificar al Distribuidor de Commercial Products o al Concesionario Autorizado de Commercial Products al que compró el Producto tan pronto como exista una condición cubierta por la garantía, en su opinión. Si usted necesita ayuda para localizar a un Distribuidor de Commercial Products o a un Concesionario Autorizado, o si tiene alguna pregunta sobre sus derechos o responsabilidades bajo la garantía, puede dirigirse a:

Toro Commercial Products Service Department
Toro Warranty Company
8111 Lyndale Avenue South
Bloomington, MN 55420-1196, EE.UU.

952–888–8801 o 800–952–2740
Correo electrónico: commercial.warranty@toro.com

### Responsabilidades del Propietario

Como propietario del Producto, usted es responsable del mantenimiento y los ajustes requeridos que figuran en su *manual de operador*. El no realizar del mantenimiento y los ajustes obligatorios puede dar pie a la negación de una reclamación bajo la garantía.

### Elementos y condiciones no cubiertos

No todos los fallos o averías de productos que se producen durante el periodo de garantía son defectos de materiales o de mano de obra. Esta garantía no cubre:

- Los fallos o averías del Producto que se producen como consecuencia del uso de piezas de repuesto que no sean de la marca Toro, o de la instalación y el uso de accesorios o productos adicionales o modificados que no sean de la marca Toro. Estos artículos pueden tener garantía propia ofrecida por su fabricante.
- Los fallos del Producto que se produzcan como resultado de no realizar el mantenimiento y/o los ajustes recomendados. Las reclamaciones bajo la garantía pueden ser denegadas si no se mantiene adecuadamente el producto Toro con arreglo al Mantenimiento recomendado incluido en el *manual del operador*.
- Los fallos producidos como consecuencia de la operación del Producto de manera abusiva, negligente o temeraria.
- Piezas sujetas a consumo durante el uso, a menos que se demuestre que son defectuosas. Algunos ejemplos de piezas que se consumen o gastan durante la operación normal del Producto incluyen, pero no se limitan a, forros y pastillas de freno, forros de embrague, cuchillas, molinetes, rodillos y sus cojinetes (sellados o engrasables), contracuchillas, bujías, ruedas giratorias y sus cojinetes, neumáticos, filtros, correas, y determinados componentes de fumigadores tales como diafragmas, boquillas, válvulas de retención, etc.
- Fallos producidos por influencia externa. Las condiciones que se consideran como influencia externa incluyen pero no se limitan a condiciones meteorológicas, prácticas de almacenamiento, contaminación, el uso de combustibles, refrigerantes, lubricantes, aditivos, fertilizantes, agua o productos químicos no autorizados, etc.
- Fallos o problemas de rendimiento debidos al uso de combustibles (p.ej. gasolina, diésel o biodiésel) que no cumplen las normas industriales correspondientes.
- Ruido, vibraciones, desgaste y deterioro normales.
- El “desgaste normal” incluye, pero no se limita a daños a asientos debido a desgaste o abrasión, desgaste de superficies pintadas, pegatinas o ventanas rayadas, etc.

### Piezas

Las piezas cuya sustitución está prevista como mantenimiento requerido están garantizadas hasta la primera sustitución programada de dicha pieza. Las piezas sustituidas bajo esta garantía están cubiertas durante el periodo de la garantía original del producto y pasan a ser propiedad de Toro. Toro tomará la decisión final de reparar o sustituir cualquier pieza o conjunto. Toro puede utilizar piezas remanufacturadas en las reparaciones efectuadas bajo esta garantía.

### Garantía de las baterías de ciclo profundo y de iones de litio:

Las baterías de ciclo profundo y de iones de litio producen un determinado número total de kilovatios-hora durante su vida. Las técnicas de uso, recarga y mantenimiento pueden alargar o acortar la vida total de la batería. A medida que se consuman las baterías de este producto, se irá reduciendo paulatinamente la cantidad de trabajo útil entre intervalos de carga, hasta que la batería se desgaste del todo. La sustitución de baterías que se han desgastado debido al consumo normal es responsabilidad del propietario del producto. Puede ser necesario sustituir las baterías, por cuenta del propietario, durante el periodo normal de garantía. Nota: (batería de iones de litio solamente): Una batería de iones de litio tiene una garantía prorrateada de piezas únicamente, empezando en el año 3 hasta el año 5, basada en el tiempo de uso y los kilovatios-hora consumidos. Consulte el *manual del operador* si desea más información.

### El mantenimiento corre por cuenta del propietario

La puesta a punto del motor, la lubricación, la limpieza y el abrillantado, la sustitución de filtros y refrigerante, y la realización del mantenimiento recomendado son algunas de las tareas de revisión normales que requieren los productos Toro y que corren por cuenta del propietario.

### Condiciones Generales

La reparación por un Distribuidor o Concesionario Autorizado Toro es su único remedio bajo esta garantía.

**Ni The Toro Company ni Toro Warranty Company son responsables de daños indirectos, incidentales o consecuentes en conexión con el uso de los productos Toro cubiertos por esta garantía, incluyendo cualquier coste o gasto por la provisión de equipos de sustitución o servicio durante periodos razonables de mal funcionamiento o no utilización hasta la terminación de las reparaciones bajo esta garantía. Salvo la garantía de emisiones citada a continuación, en su caso, no existe otra garantía expresa. Cualquier garantía implícita de mercantibilidad y adecuación a un uso determinado queda limitada a la duración de esta garantía expresa.**

Algunos estados no permiten exclusiones de daños incidentales o consecuentes, ni limitaciones sobre la duración de una garantía implícita, de manera que las exclusiones y limitaciones arriba citadas pueden no serle aplicables a usted. Esta garantía le otorga a usted derechos legales específicos; es posible que usted tenga otros derechos que varían de un estado a otro.

### Nota respecto a la garantía del motor:

Es posible que el Sistema de Control de Emisiones de su Producto esté cubierto por otra garantía independiente que cumpla los requisitos establecidos por la U.S. Environmental Protection Agency (EPA) y/o el California Air Resources Board (CARB). Las limitaciones horarias estipuladas anteriormente no son aplicables a la Garantía del Sistema de Control de Emisiones. Si desea más información, consulte la Declaración de Garantía de Control de Emisiones del Motor proporcionada con su producto o incluida en la documentación del fabricante del motor

### Países fuera de Estados Unidos o Canadá

Los clientes que compraron productos Toro exportados de los Estados Unidos o Canadá deben ponerse en contacto con su Distribuidor Toro para obtener pólizas de garantía para su país, provincia o estado. Si por cualquier razón usted no está satisfecho con el servicio ofrecido por su distribuidor, o si tiene dificultad en obtener información sobre la garantía, póngase en contacto con el importador Toro.