Form No. 3422-557 Rev A

Rimorchio trainato Trans Pro 100

Nº del modello 04240—Nº di serie 402990001 e superiori

Istruzioni di installazione

Sicurezza

Adesivi di sicurezza e informativi

Gli adesivi di sicurezza e di istruzione sono chiaramente visibili e sono affissi accanto a zone particolarmente pericolose. Sostituite eventuali adesivi se danneggiati o mancanti.

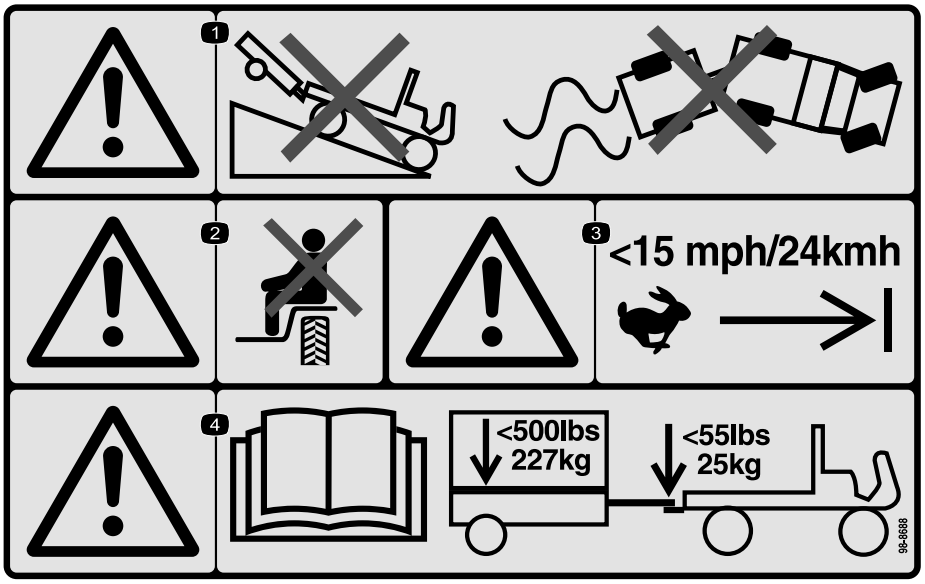

decal98-8688

98-8688

1. Avvertenza – Non guidate il veicolo con un rimorchio in collina in discesa; non perdete controllo del veicolo e del rimorchio.
2. Avvertenza – Non trasportate passeggeri.
3. Avvertenza – Non superate la velocità di 24 km/h.
4. Avvertenza – Leggete il *Manuale dell'operatore*; il peso massimo del rimorchio è pari a 227 kg; il peso massimo del timone è pari a 25 kg.

© 2018— The Toro® Company
8111 Lyndale Avenue South
Bloomington, MN 55420

Registrate il vostro prodotto presso www.Toro.com.

CE

Traduzione dell'originale (IT)
Stampato negli USA
Tutti i diritti sono riservati

3422-557 A

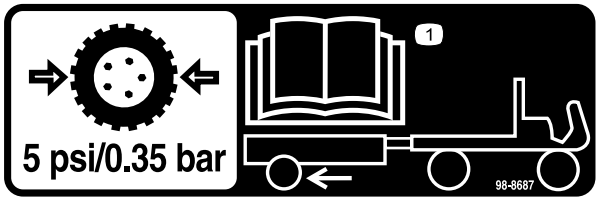

decal98-8687

98-8687

1. Gli pneumatici del rimorchio devono essere gonfiati a una pressione di 0,34 bar; leggete il *Manuale dell'operatore*.

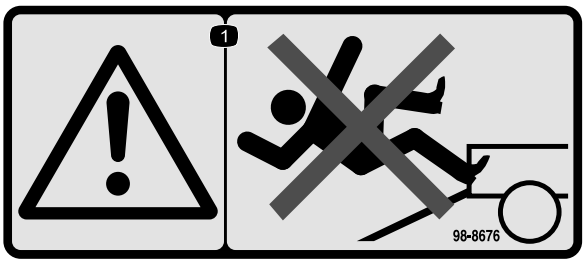

decal98-8676

98-8676

1. Avvertenza – Non arrampicatevi sulla rampa, potreste scivolare e cadere.



decal133-8061

133-8061

Installazione

Montaggio del rimorchio

1. Fissate il gruppo timone alla staffa di montaggio nella parte sottostante del pianale del rimorchio con 2 bulloni (⅜" x 2¾") e 2 dadi di bloccaggio (Figura 1).

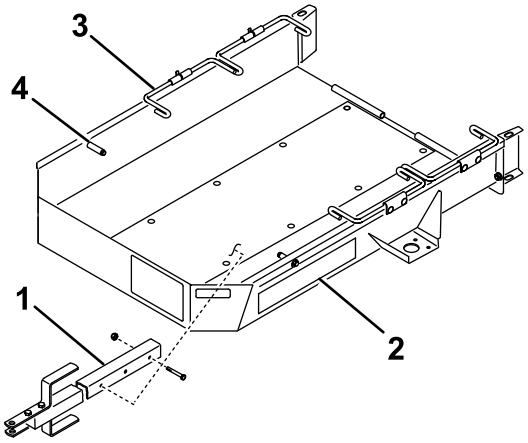

g233569

Figura 1

1. Gruppo timone
2. Pianale del rimorchio
3. Asta della ruota
4. Fermo

---

2. Servendovi dei 4 bulloni a testa tonda e dei 4 dadi di bloccaggio montate un assale sul lato superiore delle staffe di montaggio su ciascun lato del pianale del rimorchio, come illustrato nella Figura 2.

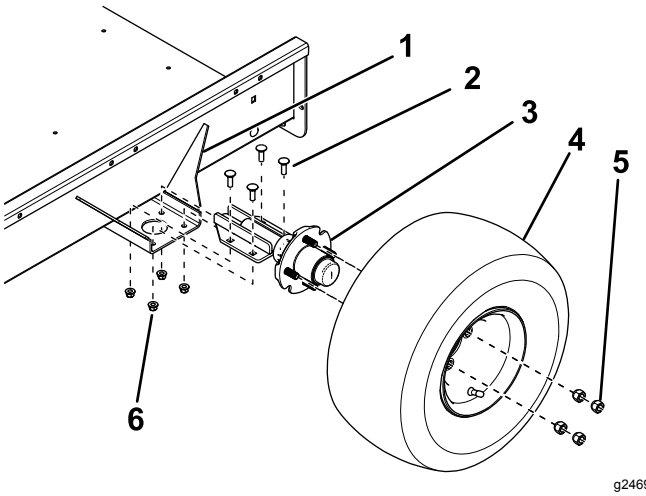

g246924

Figura 2

1. Staffa di montaggio
2. Bullone a testa tonda
3. Assale
4. Gruppo ruote
5. Dado a staffa
6. Dado di bloccaggio

---

3. Montate un gruppo ruote su ogni mozzo dell'assale con 4 dadi a staffa (Figura 2) e serrate i dadi a 108,5 N·m.

4. Sgonfiate gli pneumatici a 0,34 bar.
5. Montate la rampa del rimorchio sul retro del pianale con il perno di incernieramento e le due coppiglie (Figura 3).

   Nota: Applicate un leggero strato di grasso al perno di incernieramento prima del montaggio.

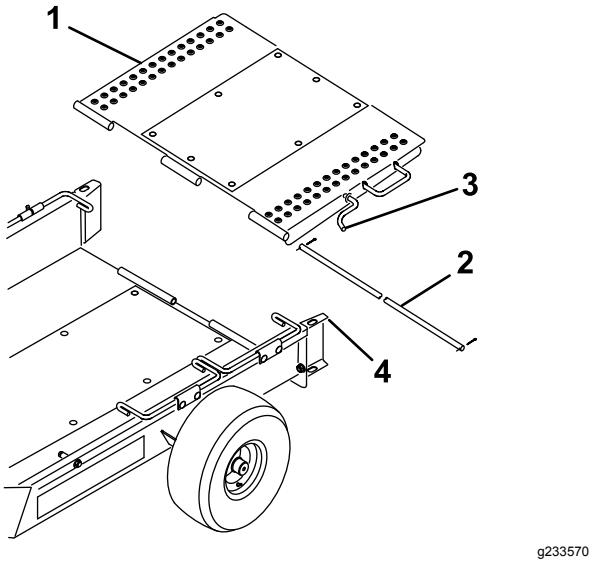

g233570

Figura 3

1. Rampa del rimorchio
2. Perno di incernieramento
3. Fermo della rampa
4. Guida ruote

6. Ruotate verso l'alto la rampa del rimorchio e agganciate il suo fermo nel foro nella parte superiore della guida ruote (Figura 3).

Regolazione della convergenza delle ruote

Per evitare l'usura prematura degli pneumatici, le ruote dovrebbero avere una convergenza da 0 a 3 mm.

Regolate la convergenza delle ruote come segue:

1. Tracciate una linea attorno al centro di ogni pneumatico.
2. Misurate la distanza interasse all'altezza del mozzo della ruota, sulla parte anteriore e posteriore degli pneumatici (Figura 4).

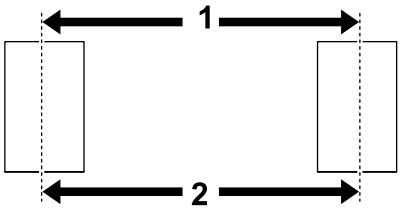

g012164

g012164

Figura 4

1. Distanza interasse anteriore
2. Distanza interasse posteriore

3. Regolate la posizione delle staffe di montaggio dell'assale in modo che la distanza interasse anteriore sia di circa 3 mm inferiore rispetto a quella posteriore (Figura 2).

Regolazione del timone del rimorchio

Spostate i distanziali in cima o in fondo al timone sinché il rimorchio non è parallelo al terreno oppure sinché non entra nel gancio del veicolo trainante (Figura 5).

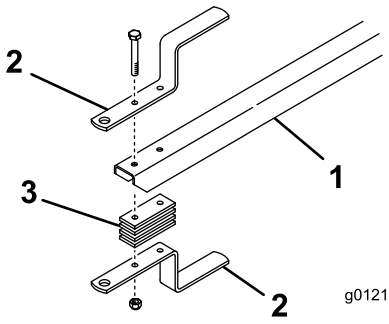

g012166

g012166

Figura 5

1. Timone del rimorchio
2. Gancio di traino
3. Distanziale del gancio di traino

Carico del rimorchio

1. Sganciate il fermo della rampa dalla guida ruote e abbassate la rampa a terra.
2. Ruotate la prima serie di aste delle ruote verso l'alto.
3. Togliete i cesti dalla macchina che deve essere trainata e disinnestate la trasmissione dei cilindri.
4. Posizionate l'acceleratore sulla velocità minima e conducete **lentamente** la macchina sopra il rimorchio sinché le ruote di trasferimento entrano in contatto con i fermi del rimorchio (Figura 1).

5. Spegnete il motore e inserite il freno di stazionamento.
6. Ruotate la prima serie di aste delle ruote verso il basso dietro alle ruote di trasporto (Figura 1).
7. Ripetete la procedura nel caso in cui siate trasportando 2 macchine.

   Nota: Utilizzate la prima serie di aste delle ruote come fermi per la seconda macchina (Figura 6).

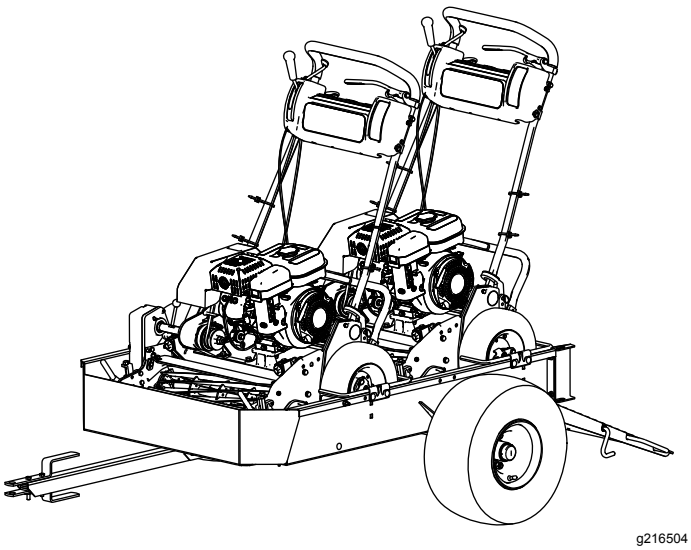

Figura 6

8. Ruotate verso l'alto la rampa del rimorchio e agganciate il suo fermo nel foro nella parte superiore della guida ruote (Figura 3).
9. Riponete i cesti nel veicolo trainante.

Funzionamento

Macchine compatibili

Il rimorchio supporta un buon numero di macchine Greensmaster con operatore a terra; fate riferimento agli elenchi che seguono per ulteriori informazioni.

Importante: **Questo rimorchio è progettato solo per il trasferimento di tosaerba Greensmaster con operatore a terra. Il trasporto di altri prodotti può danneggiare il rimorchio.**

- Macchine che potete trainare senza bisogno di modifiche
  - Greensmaster 1000
  - Greensmaster 1010
  - Greensmaster 2000
  - Greensmaster Flex 21
  - Greensmaster Flex 2100
  - Greensmaster Flex 2120
  - Greensmaster eFlex 2100
  - Greensmaster eFlex 2120
- Macchine che potete trainare solo montando il kit di conversione da 46 cm
  - Greensmaster 800
  - Greensmaster Flex 18
  - Greensmaster Flex 1800
  - Greensmaster Flex 1820
  - Greensmaster eFlex 1800
  - Greensmaster eFlex 1820
- Macchine che potete trainare solo rimuovendo gli assali di trasporto
  - Greensmaster 1600
  - Greensmaster 1610
  - Greensmaster 2600

  Importante: **Utilizzate unicamente un veicolo trainante con peso di traino adeguato.**
  Il rimorchio e le 2 macchine pesano approssimativamente 363 kg.

  Verificate che il veicolo trainante abbia capacità di movimentazione e frenata adeguata, controllando le indicazioni del costruttore.

Suggerimenti

- Accertatevi che il rimorchio sia collegato correttamente al veicolo trainante prima di caricare o scaricare le macchine, in modo da prevenire il movimento improvviso e indesiderato del timone o il suo sollevamento.
- Il rimorchio aggiunge un ulteriore peso di traino al veicolo. Guidate il veicolo in sicurezza.
  - Non guidate la macchina su autostrade o strade pubbliche.
  - **Rallentate** sempre il veicolo trainante durante manovre di avvicinamento e in curva.
  - **Rallentate** sempre il veicolo trainante quando guidate in zone con le quali avete poca famigliarità o su terreno accidentato.
  - **Rallentate** sempre il veicolo trainante quando cambiate direzione di marcia o vi preparate a un arresto.
  - **Rallentate** sempre il veicolo trainante in curva o quando guidate su pendii.
  - **Non** effettuate svolte brusche o rapide. **Non** cambiate direzione di marcia improvvisamente su pendenze, rampe, piani inclinati, pendii o superfici simili.
  - Regolate la velocità del veicolo trainante secondo le condizioni del terreno, come superfici umide scivolose, sabbia o ghiaia e/o le condizioni di scarsa visibilità, come illuminazione eccessiva o insufficiente, nebbia, foschia o pioggia.
  - Prestate particolare attenzione alla guida su una pendenza o pendio se il veicolo è molto carico. Se possibile, affrontate pendii, pendenze o piani inclinati in salita o in discesa avendoli davanti a voi. **Non** guidate trasversalmente al pendio, se possibile. Esiste il rischio di ribaltamento del veicolo, che può provocare gravi infortuni o morte.
- Prima di arretrare, guardate dietro di voi e assicuratevi che lo spazio sia sgombro da persone e cose. Arretrate lentamente e controllate attentamente il movimento del rimorchio.
- Quando fate retromarcia con rimorchio e veicolo trainante, prestate la massima attenzione e rallentate.
- Fate attenzione al traffico nelle vicinanze di strade o quando le attraversate. Date sempre la precedenza a pedoni e ad altri veicoli.
- Se il rimorchio inizia a vibrare in modo anomalo, arrestate immediatamente il veicolo trainante. Spegnete il motore del veicolo trainante. Prima di eseguire un traino, riparate tutti i danni.
- Prima degli interventi di manutenzione o di regolazione sul rimorchio, eseguite le seguenti operazioni:
  - Fermate il veicolo trainante e inserite il freno di stazionamento.
  - Spegnete il motore del veicolo trainante e togliete la chiave.
- Mantenete tutti i dispositivi di fissaggio ben serrati. Sostituite le parti rimosse durante gli interventi di manutenzione o di regolazione.

Informativa europea sulla privacy

Dati raccolti da Toro
Toro Warranty Company (Toro) rispetta la privacy. Al fine di elaborare i reclami in garanzia e contattarvi in caso di richiamo di un prodotto, vi chiediamo di comunicarci determinati dati personali direttamente o tramite il rivenditore Toro in loco o Toro Company.

Il sistema di garanzia Toro è installato su server situati negli Stati Uniti, dove la legge sulla tutela della privacy può prevedere una protezione diversa da quella del vostro paese.

COMUNICANDOCI I VOSTRI DATI PERSONALI ACCONSENTITE ALLA LORO ELABORAZIONE COME INDICATO NELL'INFORMATIVA SULLA PRIVACY.

Utilizzo delle informazioni da parte di Toro
Toro può utilizzare i vostri dati personali per elaborare i reclami in garanzia e contattarvi in caso di richiamo di un prodotto e per qualsiasi altra comunicazione, nonché condividere i vostri dati con consociate, rivenditori e altri partner commerciali collegati a tali attività. Non venderemo i vostri dati personali ad altre aziende. Ci riserviamo il diritto di divulgare i dati personali a scopo di conformità con la legislazione applicabile e su richiesta delle autorità competenti, per il corretto funzionamento del sistema o per tutelare noi stessi o gli altri utenti.

Conservazione dei dati personali
Conserveremo i vostri dati personali finché saranno necessari per gli scopi previsti al momento della loro raccolta iniziale o per altri scopi legittimi (come la conformità normativa) o laddove richiesto dalla legislazione applicabile.

L'impegno di Toro per la sicurezza dei vostri dati personali
Adottiamo precauzioni ragionevoli per proteggere la sicurezza dei vostri dati personali, nonché misure atte a mantenere l'accuratezza e lo status corrente dei dati personali.

Accesso e correzione delle vostre informazioni personali
Se desiderate rivedere o correggere le vostre informazioni personali, contattateci via e-mail all'indirizzo legal@toro.com.

Legislazione australiana relativa ai consumatori

I clienti australiani potranno reperire i dettagli concernenti la legislazione australiana relativa ai consumatori all'interno della confezione o presso il concessionario Toro in loco.

Informazioni sull’avvertenza relativa alla legge della California “Proposition 65”

Che cos’è questa avvertenza?

Potreste vedere un prodotto in vendita provvisto di un’etichetta di avvertenza come questa:

AVVERTENZA Può provocare cancro e danni riproduttivi – www.p65Warnings.ca.gov.

Che cos’è la Proposition 65?

La Proposition 65 si applica a tutte le aziende che operano nello Stato della California, che vendono prodotti in California o che fabbricano prodotti che possono essere venduti o importati in California. Tale legge prevede che il Governatore della California rediga e pubblichi obbligatoriamente una lista di sostanze chimiche considerate cancerogene, causa di difetti congeniti e/o di altri danni riproduttivi. La lista, aggiornata annualmente, comprende centinaia di sostanze chimiche presenti in molti prodotti di uso quotidiano. Lo scopo della Proposition 65 è quello di informare i cittadini riguardo all’esposizione a tali sostanze.

La Proposition 65 non vieta la vendita di prodotti contenenti tali sostanze chimiche, ma impone che ogni prodotto, imballaggio o documentazione del prodotto riporti tali avvertenze. Inoltre, un’avvertenza relativa alla Proposition 65 non implica che un prodotto violi gli standard o i requisiti di sicurezza. In effetti, il governo della California ha spiegato che un’avvertenza relativa alla Proposition 65 non equivale a una decisione normativa in merito alla “sicurezza” o “mancanza di sicurezza” di un prodotto. Molte di queste sostanze chimiche vengono utilizzate in prodotti di uso quotidiano da anni senza che vi siano danni documentati. Per maggiori informazioni, visitate la pagina https://oag.ca.gov/prop65/faqs-view-all.

Se un prodotto riporta un’avvertenza prevista dalla Proposition 65, ciò significa che un’azienda 1) ha valutato il livello di esposizione e concluso che supera il “livello zero di rischio significativo”, oppure 2) ha deciso di fornire tale avvertenza basandosi sulla propria conoscenza della presenza di una sostanza indicata come rischiosa senza valutare il livello di esposizione.

Questa legge si applica ovunque?

Le avvertenze previste dalla Proposition 65 sono richieste solo ai sensi della legge californiana. Queste avvertenze sono presenti in tutta la California su un’ampia varietà di prodotti e in numerosi ambienti tra cui ristoranti, negozi di alimentari, alberghi, scuole e ospedali. Inoltre, alcuni negozi e rivenditori online mostrano le avvertenze previste dalla Proposition 65 sui propri siti web o cataloghi.

Qual è la differenza tra i limiti imposti dalla California e quelli federali?

Gli standard della Proposition 65 spesso sono più rigorosi di quelli federali e internazionali. Per varie sostanze, l’obbligo delle avvertenze previste dalla Proposition 65 scatta a livelli molto inferiori a quelli previsti dagli standard federali. Per esempio, il livello di piombo per cui è richiesta un’avvertenza secondo la Proposition 65 è di 0,5 mg al giorno, molto al di sotto degli standard federali ed internazionali.

Perché non tutti i prodotti simili riportano tale avvertenza?

- I prodotti venduti in California richiedono l’etichettatura prevista dalla Proposition 65, mentre prodotti simili venduti altrove non la richiedono.
- Un procedimento giudiziario ai sensi della Proposition 65 a carico di un’azienda potrebbe concludersi con l’obbligo per tale azienda di utilizzare le avvertenze previste da tale legge sui suoi prodotti, ma altre aziende che fabbricano prodotti simili potrebbero non avere tale obbligo.
- L’applicazione della Proposition 65 è incoerente.
- Le aziende possono scegliere di non fornire avvertenze sui loro prodotti poiché giungono alla conclusione che non sono obbligate a farlo ai sensi della Proposition 65; la mancanza dell’avvertenza su un prodotto non implica che esso sia privo di livelli analoghi delle sostanze chimiche riportate nell’elenco.

Perché Toro utilizza questa avvertenza?

Toro ha scelto di fornire il maggior numero possibile di informazioni ai consumatori così che essi possano prendere decisioni informate sui prodotti che comprano e utilizzano. In alcuni casi Toro fornisce avvertenze basandosi sulla propria conoscenza riguardo la presenza di una o più sostanze indicate come rischiose, senza valutare il livello di esposizione, poiché per non tutte le sostanze dell’elenco vengono forniti i requisiti in fatto di limiti di esposizione. Anche se il livello di esposizione connessa ai prodotti Toro può essere trascurabile o rientrare perfettamente nei limiti dell’assenza di rischio significativo, Toro ha deciso di fornire le avvertenze previste dalla Proposition 65 per un surplus di cautela. Inoltre, se Toro non fornisse tali avvertenze potrebbe essere perseguito a norma di legge dallo Stato della California o da privati che intendono applicare la Proposition 65 incorrendo in sanzioni considerevoli.

La garanzia Toro

Garanzia limitata di due anni

Condizioni e prodotti coperti

The Toro Company e la sua affiliata, Toro Warranty Company, ai sensi di un accordo tra le medesime, garantiscono che il vostro Prodotto Commerciale Toro (il “Prodotto”) è esente da difetti di materiale e lavorazione per il periodo più breve tra due anni o 1.500 ore di servizio*. Questa garanzia si applica a tutti i prodotti ad eccezione degli arieggiatori (per questi prodotti vedere le dichiarazioni di garanzia a parte). Nei casi coperti dalla garanzia, provvederemo alla riparazione gratuita del Prodotto, ad inclusione di diagnosi, manodopera, parti e trasferimento. La presente garanzia è valida con decorrenza dalla data di consegna del Prodotto all'acquirente iniziale.
*Prodotto provvisto di contaore.

Istruzioni per ottenere il servizio in garanzia

Voi avete la responsabilità di notificare il Distributore Commerciale dei Prodotti o il Concessionario Commerciale Autorizzato dei Prodotti da quale avere acquistato il Prodotto, non appena ritenete che esista una condizione prevista dalla garanzia. Per informazioni sul nominativo di un Distributore Commerciale dei Prodotti o di un Concessionario Autorizzato, e per qualsiasi chiarimento in merito ai vostri diritti e responsabilità in termini di garanzia, potrete contattarci a:

Toro Commercial Products Service Department
Toro Warranty Company
8111 Lyndale Avenue South
Bloomington, MN 55420-1196

+1 952 888 8801 o +1 800 952 2740
E-mail: commercial.warranty@toro.com

Responsabilità del proprietario

Quale proprietario del Prodotto siete responsabile della manutenzione e delle regolazioni citate nel *Manuale dell’operatore*. La mancata esecuzione della manutenzione e delle regolazioni previste può rendere nullo il reclamo in garanzia.

Articoli e condizioni non coperti da garanzia

Non tutte le avarie o i guasti che si verificano durante il periodo di garanzia sono difetti di materiale o lavorazione. Quanto segue è escluso dalla presente garanzia:

- Avarie del prodotto risultanti dall'utilizzo di parti di ricambio non originali Toro, o dal montaggio e utilizzo di parti aggiuntive, o dall'impiego di accessori e prodotti modificati non a marchio Toro. Una garanzia a parte può essere fornita dal produttore dei suddetti articoli.
- Avarie del prodotto risultanti dalla mancata esecuzione della manutenzione e/o delle regolazioni consigliate. Qualora non venga eseguita una corretta manutenzione del Prodotto, secondo le procedure consigliate, elencate nel *Manuale dell'operatore*, eventuali richieste di intervento in garanzia potrebbero essere respinte.
- Avarie risultanti dall'utilizzo del prodotto in maniera errata, negligente o incauta.
- Le parti consumate dall'uso, salvo quando risultino difettose. I seguenti sono alcuni esempi di parti di consumo che si usurano durante il normale utilizzo del prodotto: pastiglie e segmenti dei freni, ferodi della frizione, lame, cilindri, rulli e cuscinetti (con guarnizione o da lubrificare), controlame, candele, ruote orientabili e cuscinetti, pneumatici, filtri, nastri e alcuni componenti di irroratrici, come membrane, ugelli, valvole di ritegno, ecc.
- Avarie provocate da cause esterne. I seguenti sono solo alcuni esempi di cause esterne: condizioni atmosferiche, metodi di rimessaggio, contaminazione, utilizzo di carburanti, refrigeranti, lubrificanti, additivi, fertilizzanti, acqua o prodotti chimici non autorizzati, ecc.
- Avarie o problemi prestazionali dovuti all'utilizzo di carburanti (per es. benzina, diesel o biodiesel) non conformi ai rispettivi standard industriali.
- Rumore, vibrazione, usura e deterioramento normali.
- I seguenti sono alcuni esempi di “normale usura”: danni ai sedili a causa di usura o abrasione, superfici verniciate consumate, adesivi o finestrini graffiati, ecc.

Parti

Le parti previste per la sostituzione come parte della manutenzione sono garantite per il periodo di tempo fino al tempo previsto per la sostituzione di tale parte. Le parti sostituite ai sensi della presente garanzia sono coperte per tutta la durata della garanzia del prodotto originale e diventano proprietà di Toro. Toro si riserva il diritto di prendere la decisione finale in merito alla riparazione di parti o gruppi esistenti, o alla loro sostituzione. Per le riparazioni in garanzia Toro può utilizzare parti ricostruite.

Garanzia sulla batteria agli ioni di litio e deep cycle:

Le batterie agli ioni di litio e deep cycle hanno uno specifico numero totale di kilowattora erogabili durante la loro vita. Il modo in cui vengono utilizzate, caricate e in cui vengono effettuate le operazioni di manutenzione può prolungare o ridurre la vita totale della batteria. Man mano che le batterie di questo prodotto si consumano, la quantità di lavoro utile tra gli intervalli di carica si ridurrà lentamente, fino a che la batteria sarà del tutto usurata. La sostituzione di batterie che, a seguito del normale processo di usura, risultano inutilizzabili, è responsabilità del proprietario del prodotto. Durante il normale periodo di garanzia del prodotto potrebbe essere necessaria la sostituzione delle batterie, a spese del proprietario. Nota: (Solo batteria agli ioni di litio): Una batteria agli ioni di litio ha soltanto una garanzia prorata parziale da 3 a 5 anni in base alla durata di servizio e ai kilowattora utilizzati. Per ulteriori informazioni si rimanda al *Manuale dell'operatore*.

La manutenzione è a spese del proprietario.

La messa a punto, la lubrificazione e la pulizia del motore, la sostituzione dei filtri, il refrigerante e l'esecuzione delle procedure di manutenzione consigliata sono alcuni dei normali servizi richiesti dai prodotti Toro a carico del proprietario.

Condizioni generali

La riparazione da parte di un Distributore o Concessionario Toro autorizzato è l’unico rimedio previsto dalla presente garanzia.

Né The Toro Company né Toro Warranty Company sono responsabili di danni indiretti, incidentali o consequenziali in merito all’utilizzo dei Prodotti Toro coperti dalla presente garanzia, ivi compresi costi o spese per apparecchiature sostitutive o assistenza per periodi ragionevoli di avaria o di mancato utilizzo in attesa della riparazione ai sensi della presente garanzia. Ad eccezione della garanzia sulle emissioni, citata di seguito, se pertinente, non vi sono altre espresse garanzie. Tutte le garanzie implicite di commerciabilità e idoneità all'uso sono limitate alla durata della presente garanzia esplicita.

In alcuni stati non è permessa l'esclusione di danni incidentali o consequenziali, né limitazioni sulla durata di una garanzia implicita; di conseguenza, nel vostro caso le suddette esclusioni e limitazioni potrebbero non essere applicabili. La presente garanzia concede diritti legali specifici; potreste inoltre godere di altri diritti, che variano da uno stato all'altro.

Nota relativa alla garanzia del motore:

Il Sistema di Controllo delle Emissioni presente sul vostro Prodotto può essere coperto da garanzia a parte, rispondente ai requisiti stabiliti dall’Environmental Protection Agency (EPA) degli Stati Uniti e/o dal California Air Resources Board (CARB). Le limitazioni di cui sopra, in termini di ore, non sono applicabili alla garanzia del Sistema di Controllo delle Emissioni. I particolari sono riportati nella Dichiarazione di Garanzia sul Controllo delle Emissioni del motore, fornita con il prodotto o presente nella documentazione del costruttore del motore

Paesi oltre gli Stati Uniti e il Canada.

I clienti acquirenti di prodotti Toro esportati dagli Stati Uniti o dal Canada devono contattare il proprio Distributore (Concessionario) Toro per ottenere le polizze di garanzia per il proprio paese, regione o stato. Se per qualche motivo non siete soddisfatti del servizio del vostro Distributore o avete difficoltà nell’ottenere informazioni sulla garanzia, siete pregati di rivolgervi all’importatore Toro.