Form No. 3422-560 Rev A

Trans Pro 100-slepetilhenger

Modellnr. 04240—Serienr. 402990001 og oppover

Installasjonsveiledning

Sikkerhet

Sikkerhets- og instruksjonsmerker

Sikkerhetsmerker og -instruksjoner er lett synlige for føreren og er plassert i nærheten av alle områder som representerer en potensiell fare. Skift ut alle merker som er ødelagte eller mangler.

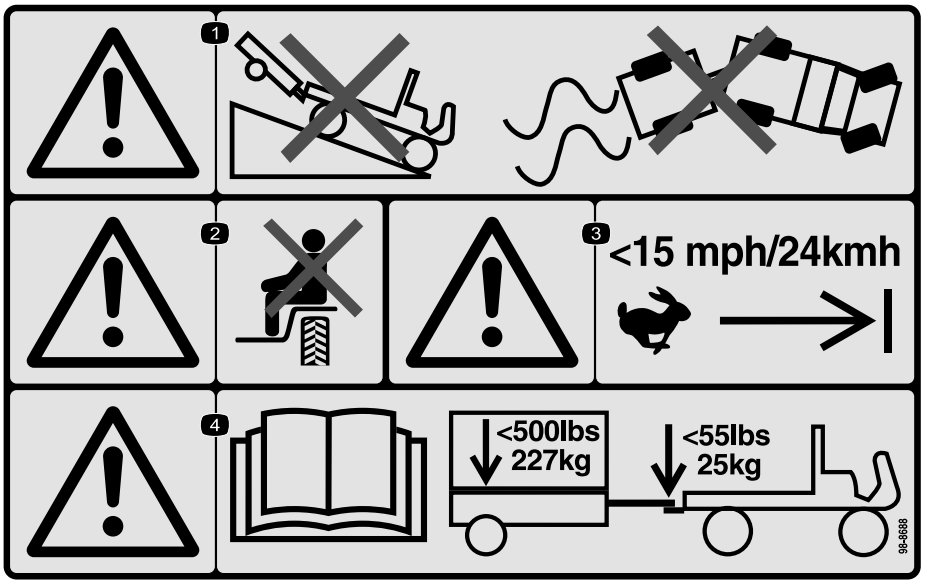

decal98-8688

98-8688

1. Advarsel – ikke kjør kjøretøyet med en tilhenger ned en bakke, ikke mist kontroll over kjøretøyet og tilhengeren.
2. Advarsel – ta aldri med passasjerer.
3. Advarsel – ikke overstig 24 km/t.
4. Advarsel – les *brukerhåndboken*. Maks. tilhengervekt er 227 kg og maks. koblingsarmvekt er 25 kg.

© 2018— The Toro® Company
8111 Lyndale Avenue South
Bloomington, MN 55420

Registrer ditt produkt på www.Toro.com.

CE

Oversettelse av originalen (NO)
Trykt i USA
Med enerett

3422-560 A

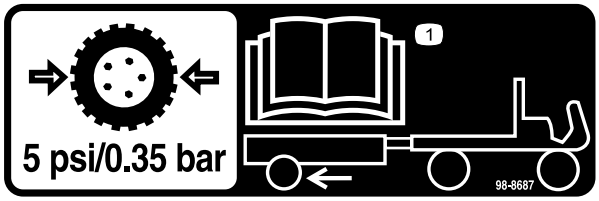

decal98-8687

98-8687

1. Tilhengerdekk skal være fylt til et trykk på 0,34 bar. Les *brukerhåndboken*.

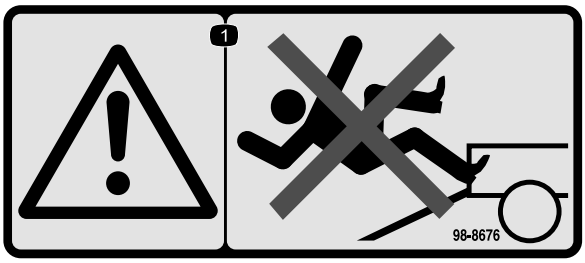

decal98-8676

98-8676

1. Advarsel – ikke klatre på rampen, du kan skli og falle.



decal133-8061

133-8061

Montering

Montere tilhengeren

1. Fest koblingsarmenheten til monteringsbraketten på undersiden av tilhengerplanet med to bolter (⅜ x ¾ tommer), og to låsemuttere (Figur 1).

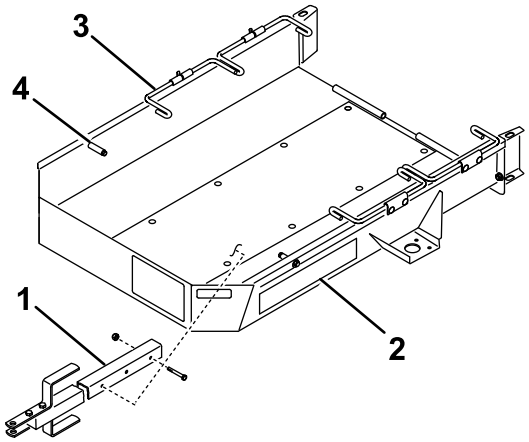

g233569

Figur 1

1. Koblingsarmenhet	3. Hjulstang
2. Tilhengerplan	4. Sperre

---

2. Bruk de fire låseboltene og fire låsemutterne til å montere en aksel til oversiden av monteringsbrakettene på hver side av tilhengerplanet, som vist i Figur 2.

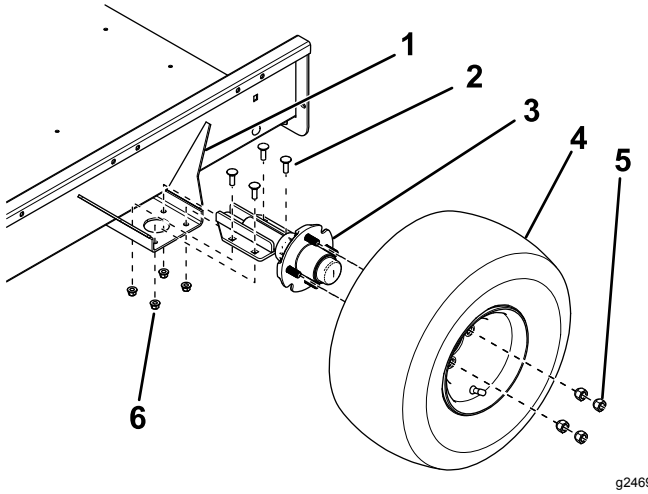

g246924

Figur 2

1. Monteringsbrakett	4. Hjul
2. Låsebolt	5. Hakemutter
3. Aksel	6. Låsemutter

---

3. Fest en hjulenhet til hvert nav med fire hjulhakemutterene (Figur 2).
4. Slipp ut luft fra dekkene til trykket er 0,34 bar.

5. Monter tilhengerrampe bak på tilhengerplanet med hengselstangen og to splinter (Figur 3).

   Merk: Påfør et tynt lag smørefett til hengselstangen før montering.

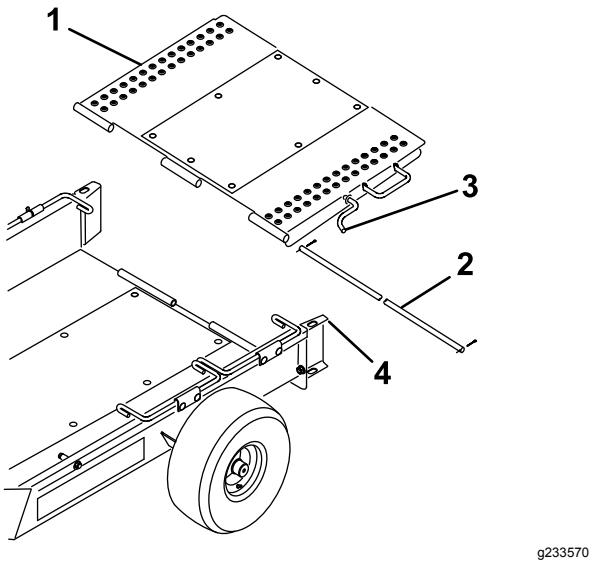

Figur 3

1. Tilhengerrampe
2. Hengselsstang
3. Rampelås
4. Hjulledeskinne

6. Sving tilhengerrampen oppover og hekt rampelåsen i hullet øverst på hjulledeskinnen (Figur 3).

Justere spissing av hjul

For å unngå tidlig slitasje på dekkene skal hjulene ha 0 til 3 mm spissing.

Juster hjulspissingen i på følgende måte:

1. Riss en linje rundt midten av hvert dekk.
2. Mål avstanden fra midten til midten, foran og bak på hjulene i hjulnavhøyde (Figur 4).

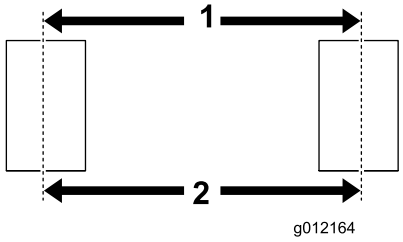

Figur 4

1. Avstand fra midten til midten foran
2. Avstand fra midten til midten bak

3. Juster posisjonen til akselens monteringsbraketter, slik at frontavstanden fra midten til midten er omtrent 3 mm mindre enn den bakre avstanden fra midten til midten (Figur 2).

Justere tilhengerkoblingsarmen

Flytt avstandsstykkene til toppen eller bunnen av tungen til tilhengeren er parallell med bakken eller til den passer tauekjøretøyets slepekrok (Figur 5).

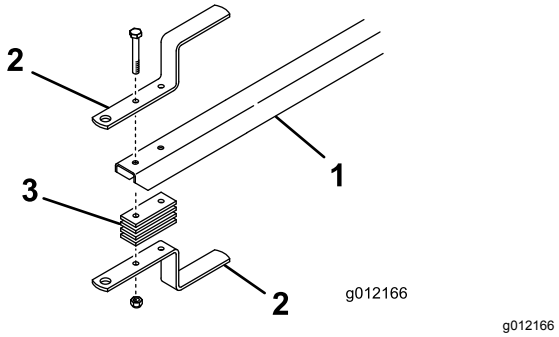

Figur 5

1. Tilhengerkoblingsarm
2. Tilhengerfeste
3. Avstandsstykke for kobling

Laste på tilhengeren

1. Hekt løs rampelåsen fra hjulledeskinnen, og senk rampen til bakken.
2. Sving det første settet med hjulstenger oppover.
3. Fjern kurvene fra maskinen som skal slepes og koble fra spolemotoren.
4. Sett gassen i sakteste stilling, og kjør maskinen **sakte** på tilhengeren, til transporthjulene kommer i kontakt med tilhengersperrene (Figur 1).
5. Slå av motoren og koble inn parkeringsbremsen.
6. Sving det første settet med hjulstengene nedover bak transporthjulene (Figur 1).
7. Gjenta denne prosedyren hvis du transporterer to maskiner.

   Merk: Bruk det første settet med hjulstenger som sperre for den andre maskinen (Figur 6).

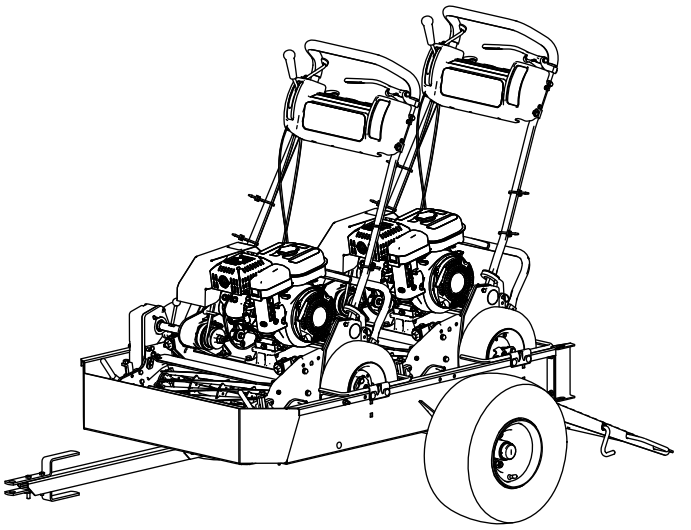

g216504

Figur 6

8. Sving tilhengerrampen oppover og hekt rampelåsen i hullet øverst på hjulledeskinnen (Figur 3).
9. Oppbevar kurvene i tauekjøretøyet.

Bruk

Kompatible maskiner

Denne tilhengeren støtter en rekke Greensmaster-gressklippere av skyvemodell, se følgende lister for mer informasjon.

Viktig: **Denne tilhengeren er utformet for å transportere kun Greensmaster-skyvemodeller. Transport av andre produkter kan skade tilhengeren.**

- Maskiner kan du slepe uten endringer
  - Greensmaster 1000
  - Greensmaster 1010
  - Greensmaster 2000
  - Greensmaster Flex 21
  - Greensmaster Flex 2100
  - Greensmaster Flex 2120
  - Greensmaster eFlex 2100
  - Greensmaster eFlex 2120
- Maskiner du kun kan slepe med konverteringssettet på 46 cm montert
  - Greensmaster 800
  - Greensmaster Flex 18
  - Greensmaster Flex 1800
  - Greensmaster Flex 1820
  - Greensmaster eFlex 1800
  - Greensmaster eFlex 1820
- Maskiner du kun kan slepe med transporterings-akslene fjernet
  - Greensmaster 1600
  - Greensmaster 1610
  - Greensmaster 2600

Viktig: **Bruk kun kjøretøy med riktig taueklassifikasjon. Tilhengeren og to maskiner veier omtrent 363 kg.**

Sørg for at tauekjøretøyet har tilstrekkelig bremse- og håndteringskapasitet ved å kontrollere anbefalingene til kjøretøyets produsent.

Brukstips

- Sikre at tilhengeren er riktig tilkoblet tauekjøretøyet før lasting eller lossing av maskiner for å forhindre at koblingsarmen plutselig beveger seg eller vipper opp.
- Tilhengeren påfører ekstra tauevekt til kjøretøyet. Kjør kjøretøyet på en trygg måte.
  - Ikke kjør maskinen på motorveier eller offentlige veier.
  - Tau alltid kjøretøyet **sakte** når du nærmer deg og utfører en sving.
  - **Senk** alltid hastigheten når du kjører tauekjøretøyet i ukjent eller ulendt terreng.
  - **Senk** alltid hastigheten på tauekjøretøyet når du endrer kjøreretningen eller skal stoppe.
  - **Senk** alltid hastigheten på tauekjøretøyet når du svinger eller kjører i skråninger.
  - **Ikke** foreta plutselige eller skarpe svinger. **Ikke** endre kjøreretningen plutselig i en oppoverbakke, på en rampe, stigning, skråning eller lignende.
  - Du skal alltid justere tauekjøretøyets hastighet i henhold til eksisterende bakkeforhold som våte, glatte overflater, løs sand eller grus og/eller dårlige siktforhold som dårlig eller skarp belysning, tåke, damp eller regn.
  - Vær særlig forsiktig når du kjører et tungt lastet kjøretøy ned en skråning. Kjør kjøretøyet opp og ned skråninger og stigninger når det er mulig. **Ikke** kjør på tvers av en skråning hvis du kan unngå det. Det er fare for å velte kjøretøyet, noe som kan føre til alvorlige skader eller dødsfall.
- Før du rygger må du se bak deg og sikre at det er fritt for personer og gjenstander. Rygg sakte og følg nøye med på tilhengerbevegelsen.
- Vær svært forsiktig og senk hastigheten når du rygger med tilhenger og tauekjøretøyet.
- Se opp for trafikk når du krysser eller er i nærheten av veier. Gi alltid fotgjengere og andre kjøretøy forkjørsrett.
- Hvis tilhengeren begynner å vibrere unormalt mye, må du stoppe tauekjøretøyet umiddelbart. Slå av motoren på tauekjøretøyet. Reparer alle skader før du tauer.
- Før du utfører service eller justeringer på tilhengeren gjør du følgende:
  - Stans tauekjøretøyet og aktiver parkeringsbremsen.
  - Slå av motoren på tauekjøretøyet, og ta ut nøkkelen.
- Hold alle festene godt strammet. Sett på plass alle deler som ble fjernet under service eller når justeringer ble gjort.

European Privacy Notice

Informasjonen Toro samler inn
Toro Warranty Company (Toro) respekterer ditt personvern. For at vi skal kunne behandle ditt garantikrav og kontakte deg ved en eventuell produkttilbakekalling, ber vi deg om å dele enkelte personopplysninger med oss, enten direkte eller gjennom den lokale Toro-bedriften eller -forhandleren.

Toros garantisystem finnes på vertsservere i USA, hvor personvernlovgivningen kanskje ikke gir samme beskyttelse som i ditt eget land.

VED Å DELE DIN PERSONLIGE INFORMASJON MED OSS, SAMTYKKER DU I BEHANDLINGEN AV DIN PERSONLIGE INFORMASJON SOM BESKREVET I DENNE PERSONVERNERKLÆRINGEN.

Måten Toro bruker informasjon på
Toro kan bruke din personlige informasjon til å behandle garantikrav, til å kontakte deg ved en eventuell produkttilbakekalling og av andre hensyn som vi vil fortelle deg om. Toro kan dele din informasjon med Toros datterselskaper, forhandlere eller andre forretningspartnere i forbindelse med disse aktivitetene. Vi vil ikke selge din personlige informasjon til andre selskaper. Vi forbeholder oss retten til å oppgi personlig informasjon for samsvar med gjeldende lovgivning og på forespørsel fra passende myndighet, for å kunne drive våre systemer korrekt eller for vår egen eller andre brukeres beskyttelse.

Oppbevaring av personlig informasjon
Vi vil oppbevare din personlige informasjon så lenge vi har behov for den, av hensynene de opprinnelig ble samlet inn for eller av andre legitime hensyn (som f.eks. samsvar med regelverk), eller som påkrevd av gjeldende lovgivning.

Toros forpliktelse til dine personopplysningers sikkerhet
Vi tar rimelige forholdsregler for å beskytte sikkerheten til personopplysningene dine. Vi sørger også for at vi har nøyaktige og oppdaterte personopplysninger.

Tilgang til og korrigering av personopplysninger
Hvis du vil gjennomgå eller korrigere personopplysningene dine, kontakt oss per e-post på legal@toro.com.

Australsk forbrukerlov

Australske kunder vil finne opplysninger angående australsk forbrukerlov enten inni boksen eller hos din lokale Toro-forhandler.

California Proposition 65-advarsel

Hva er denne advarselen?

Du kan se et produkt for salg som har følgende advarselsmerke:

ADVARSEL: Kreftfremkallende og skadelig for forplantningsevnen – www.p65Warnings.ca.gov.

Hva er Prop 65?

Prop 65 gjelder for enhver virksomhet som har drift i California, selger produkter i California eller som lager produkter som kan selges i eller fraktes inn i California. Det pålegger at Californias guvernør fører og offentliggjør en liste over kjemikalier som det er kjent at kan forårsake kreft, fosterskader og/eller annen forplantningsskade. Listen, som oppdateres hvert år, inkluderer hundrevis av kjemikalier som brukes i mange dagligvarer. Formålet med Prop 65 er å informere offentligheten om disse kjemikaliene, og hvor utsatt man er for dem.

Prop 65 forbyr ikke salget av produkter som inneholder disse kjemikaliene, men krever i stedet advarsler på produktene, på produktemballasjen eller i litteraturen som følger med produktet. Videre betyr ikke en Prop 65-advarsel at et produkt ikke oppfyller produktsikkerhetsstandarder eller -krav. Faktisk har Californias myndigheter gjort det klart at en Prop 65-advarsel «ikke er det samme som en regulatorisk uttalelse om hvorvidt et produkt er 'trygt' eller 'utrygt'». Mange av disse kjemikaliene er blitt benyttet i produkter som har vært i daglig bruk i årevis, uten noen dokumenterte skadevirkninger. Hvis du ønsker mer informasjon, gå til https://oag.ca.gov/prop65/faqs-view-all.

En Prop 65-advarsel betyr at et selskap har enten (1) vurdert eksponeringsnivået og konkludert med at det overstiger «ikke-signifikant risikonivå», eller (2) har valgt å gi en advarsel basert på at de vet at et oppført kjemisk stoff er brukt, men de har ikke vurdert eksponeringsnivået.

Gjelder denne loven overalt?

Prop 65-advarslene er kun pålagt under californisk lov. Disse advarslene kan ses over hele California, i alle slags sammenhenger, inkludert, men ikke begrenset til, restauranter, dagligvarebutikker, hoteller, skoler og sykehus samt på et bredt spekter av produkter. I tillegg fører enkelte Internett- og postordreforhandlere Prop 65-advarsler på nettsidene eller i katalogene sine.

Er Californias advarsler strengere eller mindre strenge enn de føderale reglene?

Prop 65-standarder er ofte strengere enn både føderale og internasjonale standarder. Det finnes forskjellige stoffer som krever en Prop 65-advarsel selv ved nivåer som er mye lavere enn grensene satt føderalt. For eksempel er Prop 65-standarden for advarsler om bly 0,5 µg/dag, noe som er godt under føderale og internasjonale nivåer.

Hvorfor har ikke alle lignende produkter en slik advarsel?

- Produkter som selges i California, trenger en Prop 65-merking, mens lignende produkter som selges andre steder, ikke trenger det.
- Et selskap som er involvert i en Prop 65-rettssak, og som kommer til et forlik, kan bli påkrevd å ha Prop 65-advarsler på produktene sine. Men andre selskaper som lager lignende produkter, blir ikke nødvendigvis pålagt det samme.
- Håndhevelsen av Prop 65 er ikke helt konsekvent.
- Selskaper kan velge å ikke gi advarsler, fordi de har konkludert med at det ikke er nødvendig for dem å gjøre dette under Prop 65. Det at et produkt ikke har en advarsel, betyr ikke at produktet er fri for de oppførte kjemikaliene på lignende nivå.

Hvorfor har Toro inkludert en slik advarsel?

Toro har valgt å gi forbrukere så mye informasjon som mulig, slik at de kan ta informerte beslutninger om produktene de kjøper og bruker. Toro gir advarsler i enkelte tilfeller hvor vi vet at én eller flere oppførte kjemikalier er brukt, uten å ha evaluert eksponeringsnivået, siden ikke alle oppgitte kjemikalier har en bestemt pålagt eksponeringsgrense. Selv om eksponeringen fra Toro-produkter kan være ubetydelig eller godt innenfor «ikke-signifikant risiko»-nivået, har Toro valgt å gi Prop 65-advarsler på en føre-var-basis. I tillegg kan Toro risikere å bli saksøkt av delstaten California eller private parter som ønsker at Prop 65 skal håndheves, og bli ilagt dyre bøter, hvis vi ikke gir slike advarsler.

Toro-garantien

En begrenset toårsgaranti

Betingelser og inkluderte produkter

Toro Company og datterselskapet Torp Warranty Company, i henhold til en avtale mellom dem, garanterer i fellesskap at ditt kommersielle Toro-produkt (”produktet”) er uten feil i materialer eller håndverk i to år eller 1500 driftstimer*, avhengig av hva som inntreffer først. Denne garantien gjelder alle produkter, med unntak av luftemaskiner (se separate garantierklæringer for disse produktene). Der det finnes berettigede forhold, vil vi reparere produktet uten ekstra kostnad for deg, inkludert diagnose, arbeid, deler og transport. Denne garantien tar effekt på den dato som produktet leveres til kunden.
* Produkt utstyrt med timeteller.

Instruksjoner for å innhente garantitjenester

Du er ansvarlig for å underrette distributøren eller den autoriserte forhandleren av kommersielle produkter om hvem du kjøpte produktet av, straks du tror at det foreligger et berettiget forhold. Hvis du trenger hjelp med å finne en distributør eller autorisert forhandler av kommersielle produkter, eller hvis du har spørsmål ang. dine garantirettigheter eller ansvar, kan du kontakte:

Toros serviceavdeling for kommersielle produkter
Toro Warranty Company
8111 Lyndale Avenue South
Bloomington, MN 55420-1196, USA

+1-952-888-8801 eller +1-800-952-2740
E-post: commercial.warranty@toro.com

Eierens ansvar

Som eier av produktet, er du ansvarlig for nødvendig vedlikehold og justeringer som beskrives i *brukerhåndboken*. Hvis du ikke utfører nødvendig vedlikehold og justeringer, kan dette føre til at garantien blir ugyldig.

Elementer og betingelser som ikke inkluderes

Ikke all produktsvikt eller feilfunksjon som finner sted i løpet av garantiperioden, er et resultat av defekter i materialene eller håndverket. Denne garantien dekker ikke følgende:

- Produktsvikt, som er et resultat av at man ikke har brukt originale Toro-deler ved utskiftninger, eller fra installering og bruk av tilleggsutstyr eller endret tilbehør som ikke kommer fra Toro. En separat garanti kan gis av produsenten for disse artiklene.
- Produktsvikt som er et resultat av at man ikke har utført anbefalt vedlikehold og/eller justeringer. Hvis du ikke vedlikeholder Toro-produktet i henhold til anbefalt vedlikehold som oppgitt i *brukerhåndboken*, kan dette føre til at garantikrav blir avslått.
- Produktsvikt som er et resultat av at man har brukt produktet på en grov, uaktsom eller uforsiktig måte.
- Deler som anses som forbruksdeler, bortsett fra om de er defekte. Eksempler på deler som anses som forbruksdeler, eller som brukes opp, under normal drift av produktet er, men er ikke begrenset til, bremseklosser og bremsebelegg, clutchbelegg, kniver, spoler, valser og lagre (tettet eller smurt), motstål, tennplugger, styrehjul og lagre, dekk, filtre, remmer og enkelte sprøytedeler som diafragma, munnstykker, kontrollventiler o.l.
- Feil forårsaket av utenforliggende krefter. Tilstander som anses å være utenforliggende krefter inkluderer, men er ikke begrenset til, vær, lagringsprosedyrer, ikke-godkjent bruk av kjølemidler, smøremidler, tilsetningsstoffer, gjødsel, vann eller kjemikalier o.l.
- Feil eller ytelsesproblemer på grunn av drivstoffbruk (f.eks. bensin, diesel eller biodiesel) som ikke samsvarer med de respektive bransjestandardene.
- Normal støy, vibrasjon, slitasje og forringelse.
- ”Vanlig slitasje” inkluderer, men er ikke begrenset til, skade på seter pga. slitasje eller slipevirkning, slitte, lakkerte overflater, oppskrapte merker eller vinduer o.l.

Deler

Deler som skal skiftes ut som en del av nødvendig vedlikehold er garantert for perioden opp til tidspunktet for utskiftingen av delen. Deler som skiftes ut under garantien dekkes i gyldighetsperioden for garantien til originalproduktet og blir Toros eiendom. Toro vil ta den siste avgjørelsen om å reparere eventuelle eksisterende deler eller montere eller erstatte den. Toro kan bruke fabrikkreparerte deler for garantireparasjoner.

Garanti for dypsyklus- og litium-ionbatterier:

Dypsyklus- og litium-ion-batterier har et begrenset antall kilowattimer de kan levere i løpet av levetiden. Bruks-, lade- og vedlikeholdsteknikker kan forlenge eller forkorte den totale levetiden til batteriet. Etter hvert som batteriene i dette produktet brukes, vil mengden med faktisk arbeid mellom ladeintervallene sakte men sikkert minske til batteriet er helt brukt opp. Bytte av oppbrukte batterier, på grunn av normal forbruk, er produkteiers ansvar. Batteriene må kanskje byttes ut i løpet av den ordinære produktgarantiperioden for eierens regning.
Merk: (Kun litium-ionbatterier): Et litium-ionbatteri har en proporsjonsmessig delegaranti som begynner tredje året og gjelder til og med femte året, avhengig av driftstid og kilowattimer brukt. Les *brukerhåndboken* for mer informasjon.

Vedlikehold foretas for eierens regning

Trimming av motor, smøring, rengjøring og lakkering, utskifting av filtre, kjølevæske og utføring av anbefalt vedlikehold, er noen av de normale tjenestene som Toro-produkter forutsetter må foretas for eiers regning.

Generelle betingelser

Reparasjon av en autorisert Toro-distributør eller -forhandler er ditt eneste rettsmiddel under denne garantien.

Verken Toro Company eller Toro Warranty Company er ansvarlig for indirekte, tilfeldige eller betingede skader i forbindelse med bruk av Toro-produkter som dekkes av denne garantien, inkludert eventuelle kostnader eller utgifter forbundet med bruk av reserveutstyr eller -tjenester i perioder med feilfunksjon og ikke-bruk (innenfor rimelighetens grenser) i påvente av at reparasjoner skal foretas under denne garantien. Bortsett fra utslippsgarantien som det vises til nedenfor, hvis den gjelder, er det ingen andre uttrykkelige garantier. Alle impliserte garantier om salgbarhet og egnethet til bruk er begrenset til varigheten av denne uttrykkelig garantien.

Noen stater tillater ikke utelatelse av tilfeldige eller betingede skader eller begrensninger for hvor lenge en implisert garanti skal vare. Ovennevnte utelatelser og begrensninger gjelder derfor kanskje ikke for deg. Denne garantien gir deg spesielle rettigheter i henhold til loven, og du kan kanskje også ha andre rettigheter som varierer fra stat til stat.

Merknad ang. motorgaranti:

Systemet for utslippskontroll på ditt produkt dekkes kanskje av en separat garanti hvor kravene er fastsatt av det amerikanske miljøforvaltningsorganet EPA (EPA = Environmental Protection Agency) og/eller bilprodusentgruppen CARB (CARB = California Air Resources Board). Timebegrensningen som fastsettes ovenfor gjelder ikke for garantien for systemer for utslippskontroll. Du finner mer informasjon om dette i garantierklæringen for motorutslippskontroll i brukerhåndboken eller i dokumentasjonen fra motorprodusenten.

Land andre enn USA og Canada

Kunder som har kjøpt Toro-produkter som er eksportert fra USA eller Canada bør ta kontakt med sin Toro-distributør (forhandler) for å få garantipoliser for ditt land, din provins eller din delstat. Hvis du av en noen grunn er misfornøyd med din forhandlers tjenester eller har vanskeligheter med å skaffe deg informasjon om garantien, ta kontakt med importøren av Toro-produktene.