Form No. 3422-564 Rev A

Trans Pro 100-släp

Modellnr 04240—Serienr 402990001 och högre

Monteringsanvisningar

Säkerhet

Säkerhets- och instruktionsdekaler

Säkerhetsdekalerna och säkerhetsinstruktionerna är fullt synliga för föraren och finns nära alla potentiella farozoner. Ersätt dekaler som har skadats eller saknas.

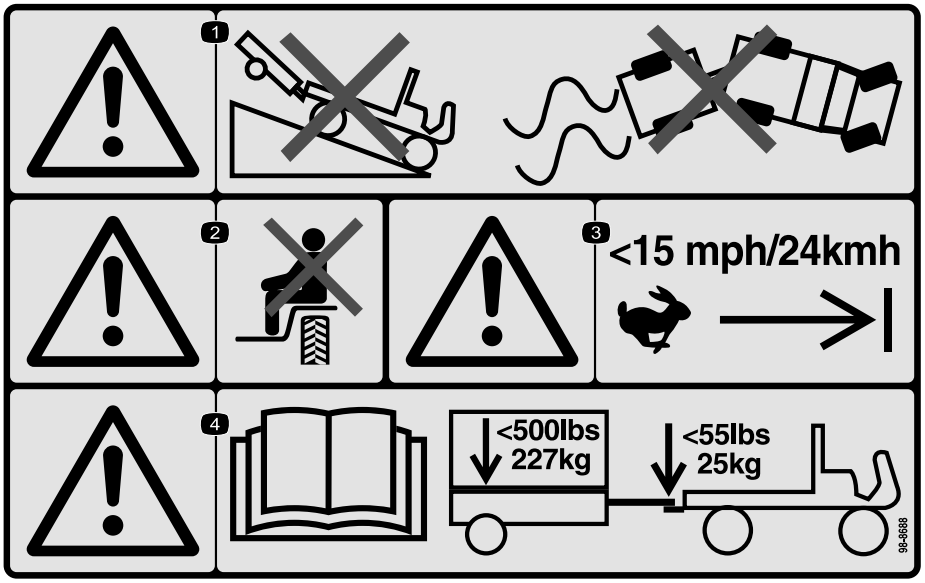

decal98-8688

98-8688

1. Varning – kör inte fordonet med släpet nedför en sluttning. Du får inte förlora kontrollen över det.
2. Varning – kör inte passagerare.
3. Varning – överskrid inte 24 km/h.
4. Varning – läs *bruksanvisningen*; högsta tillåtna släpvagnsvikt är 227 kg och dragstångens maxvikt är 25 kg.

© 2018— The Toro® Company
8111 Lyndale Avenue South
Bloomington, MN 55420

Registrera din produkt på www.Toro.com.

CE

Översättning av originalet (SV)
Tryckt i USA
Med ensamrätt

3422-564 A

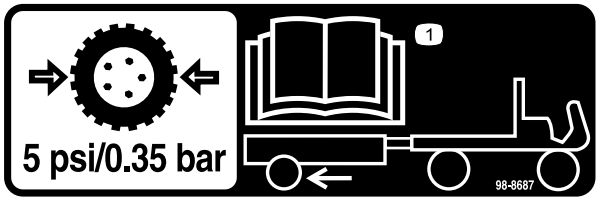

decal98-8687

98-8687

1. Släpvagnens däck ska ha ett tryck på 0,34 bar; information finns i *bruksanvisningen*.

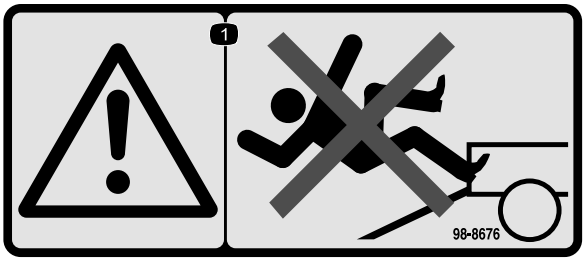

decal98-8676

98-8676

1. Varning – klättra inte upp på rampen, du kan halka och ramla.



decal133-8061

133-8061

Montering

Montera släpet

1. Montera dragstångsenheten på monteringsfästet på släpvagnsflakets undersida med hjälp av två skruvar (⅜ x 2 ¾ tum) och två låsmuttrar (Figur 1).

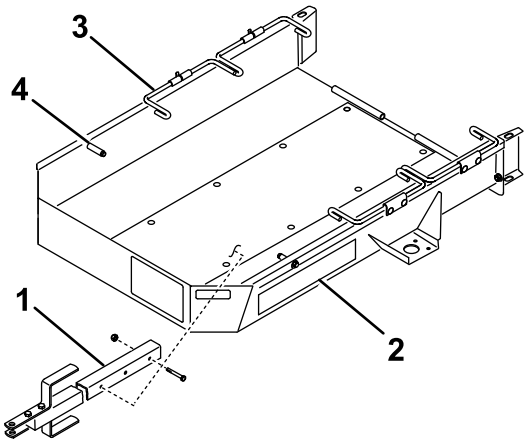

g233569

Figur 1

1. Dragstångsenhet
2. Släpvagnsflak
3. Hjulstång
4. Stoppinne

---

2. Använd fyra vagnsskruvar och fyra låsmuttrar för att montera en axel på översidan av monteringsfästet på båda sidorna av släpvagnsflaket enligt Figur 2.

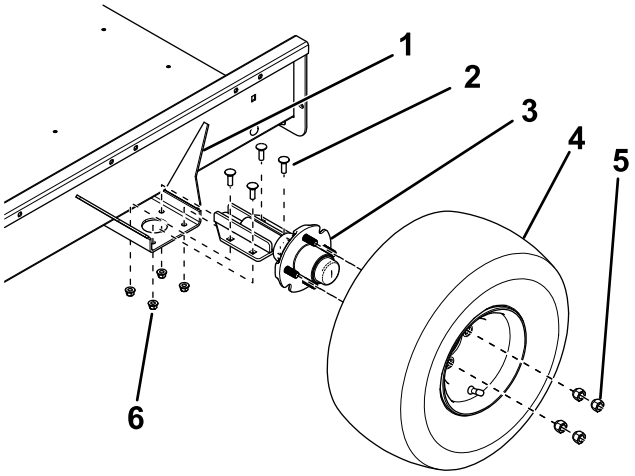

g246924

Figur 2

1. Monteringsfäste
2. Vagnskruv
3. Axel
4. Hjulanordning
5. Hjulmutter
6. Låsmutter

---

3. Montera en hjulanordning på varje axelnav med fyra hjulmuttrar (Figur 2) och dra åt muttrarna till 108,5 Nm.
4. Töm däcken till 0,34 bar.

5. Montera lastrampen baktill på släpvagnsflaket med hjälp av gångjärnspinnen och de två saxpinnarna (Figur 3).

   Obs: Stryk på ett tunt lager fett på gångjärnspinnen innan du monterar den.

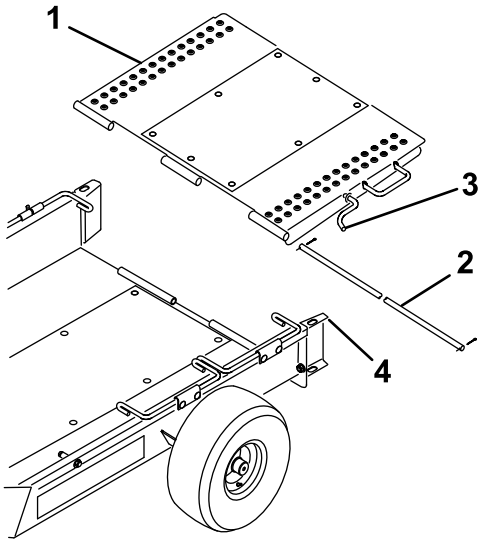

Figur 3

1. Lastramp
2. Gångjärnspinne
3. Rampspärr
4. Hjulskena

6. Vrid lastrampen uppåt och haka i rampspärren i hålet högst upp på hjulskenan (Figur 3).

Justera hjulens skränkning

För att förhindra att däcken slits ut i förtid bör hjulens skränkning vara 0–3 mm.

Justera hjulens skränkning på följande sätt:

1. Rita en linje runt mitten på varje däck.
2. Mät avståndet från mitt till mitt i höjd med hjulnavet, både framför och bakom hjulen (Figur 4).

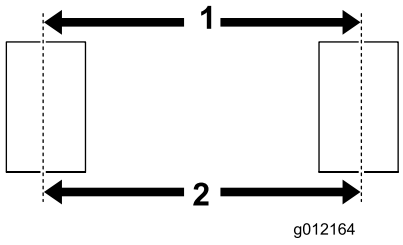

Figur 4

1. Avstånd från mitt till mitt vid framkanten
2. Avstånd från mitt till mitt vid bakkanten

3. Justera axelmonteringsfästenas läge så att det främre avståndet från mitt till mitt är cirka 3 mm mindre än det bakre avståndet från mitt till mitt (Figur 2).

Justera släpvagnens dragstång

Flytta distansbrickorna till dragstångens övre eller nedre del tills släpet är parallellt med marken eller tills det passar på bogserfordonets dragkrok (Figur 5).

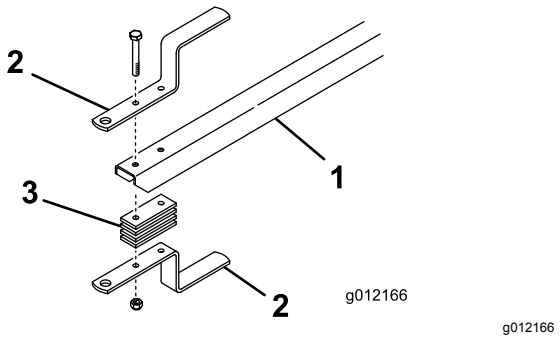

Figur 5

1. Dragstång
2. Dragkrok
3. Dragkrokens distansbricka

Lasta släpet

1. Haka loss rampspärren från hjulskenan och sänk ned rampen till marken.
2. Vrid den första uppsättningen hjulstänger uppåt.
3. Ta bort korgarna från maskinen som ska bogseras och koppla ur cylinderdrivningen.
4. För gasreglaget till den långsammaste läget och kör **långsamt** på maskinen på släpet tills transporthjulen stöter emot släpstoppen (Figur 1).
5. Stäng av motorn och koppla in parkeringsbromsen.
6. Vrid den första uppsättningen hjulstänger nedåt bakom transporthjulen (Figur 1).
7. Upprepa samma procedur igen om du transporterar två maskiner.

   Obs: Använd den första uppsättningen hjulstänger som stopp för den andra maskinen (Figur 6).

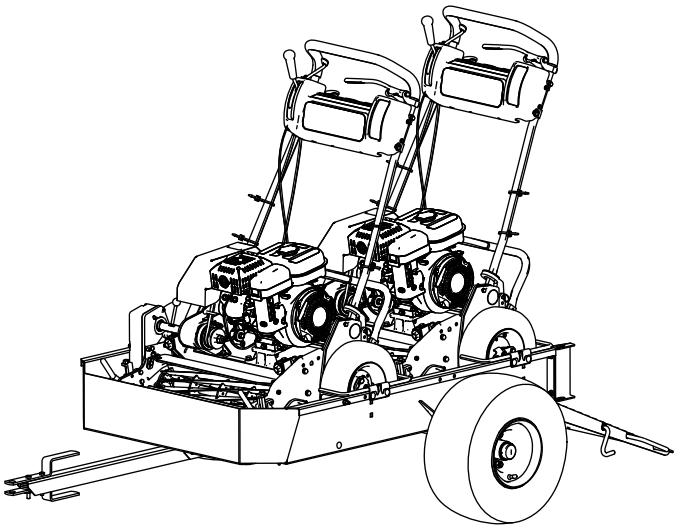

Figur 6

8. Vrid lastrampen uppåt och haka i rampspärren i hålet högst upp på hjulskenan (Figur 3).
9. Förvara korgarna i bogseringsfordonet.

Körning

Kompatibla maskiner

Det här släpet stöder en rad olika manuella Greensmaster-maskiner. Se listorna nedan för mer information.

Viktigt: **Detta släp är endast utformat för att transportera manuella Greensmaster-gräsklippare. Transport av andra produkter kan skada släpet.**

- Maskiner som du kan bogsera utan att modifiera dem
  - Greensmaster 1000
  - Greensmaster 1010
  - Greensmaster 2000
  - Greensmaster Flex 21
  - Greensmaster Flex 2100
  - Greensmaster Flex 2120
  - Greensmaster eFlex 2100
  - Greensmaster eFlex 2120
- Maskiner som du endast kan bogsera om omvandlingssatsen på 46 cm är monterad
  - Greensmaster 800
  - Greensmaster Flex 18
  - Greensmaster Flex 1800
  - Greensmaster Flex 1820
  - Greensmaster eFlex 1800
  - Greensmaster eFlex 1820
- Maskiner som du endast kan bogsera om transportaxlarna är borttagna
  - Greensmaster 1600
  - Greensmaster 1610
  - Greensmaster 2600

Viktigt: **Använd endast ett bogserfordon med rätt bogseringsklassificering. Släpet och två maskiner väger ca 363 kg.**

Säkerställ att bogseringsfordonets broms och manövrering fungerar korrekt genom att kontrollera fordonstillverkarens rekommendationer.

Arbetstips

- Kontrollera att släpet har anslutits korrekt till bogseringsfordonet innan du lastar på eller av maskiner för att förhindra att dragstången flyttar sig eller plötsligt hoppar av.
- Släpet tillför extra bogseringsvikt till fordonet. Kör försiktigt.
  - Kör inte maskinen på motorvägar eller allmänna vägar.
  - **Sakta alltid ned** innan du ska svänga och när du svänger.
  - **Sakta alltid ned** bogseringsfordonet när du kör i områden du inte känner till eller i ojämn terräng.
  - **Sakta alltid ned** när du byter körriktning eller ska stanna.
  - **Sakta alltid ned** när du svänger eller kör i backar.
  - **Undvik** att svänga plötsligt eller tvärt. Byt **inte** plötsligt körriktning när du kör i en backe eller sluttning, på en ramp eller liknande.
  - Anpassa alltid bogseringsfordonets hastighet efter befintliga markförhållanden som vått och halt underlag, lös sand eller löst grus och/eller dåliga siktförhållanden som dunkel eller stark belysning, dimma, dis eller regn.
  - Var extra försiktig när du kör ett tungt lastat fordon nedför en backe eller sluttning. Kör om möjligt rakt upp och ned i sluttningar. **Kör inte** tvärs över sluttningar, om möjligt. Det finns risk för att fordonet välter, vilket kan leda till allvarliga personskador och innebära livsfara.
- Innan du backar ska du titta bakåt och se till att inga personer eller föremål är i vägen. Baka sakta och titta noga på hur släpet rör sig.
- Var ytterst försiktig och kör sakta när du backar med släpet och bogseringsfordonet.
- Se upp för trafik när du kör nära eller korsar vägar. Lämna alltid företräde för fotgängare och andra fordon.
- Stanna omedelbart bogserfordonet om släpet börjar vibrera på ett onormalt sätt. Stäng av bogseringsfordonets motor. Reparera alla skador innan du bogserar.
- Innan du servar eller utför några justeringar på släpet ska du göra följande:
  - Stanna bogseringsfordonet och koppla in parkeringsbromsen.
  - Stäng av bogseringsfordonets motor och ta ur nyckeln.
- Se till att alla fästelement förblir ordentligt åtdragna. Sätt tillbaka alla delar som tagits bort i samband med service eller justeringar.

Europeiskt sekretessmeddelande

De uppgifter som Toro registrerar
Toro Warranty Company (Toro) respekterar din integritet. För att kunna behandla dina garantianspråk och kontakta dig i händelse av att en produkt måste återkallas ber vi dig att uppge vissa personuppgifter, antingen direkt eller via din lokala Toro-återförsäljare.

Toros garantisystem körs på servrar som finns i USA där sekretesslagarna kanske inte ger samma skydd som i ditt land.

GENOM ATT UPPGE DINA PERSONUPPGIFTER TILL OSS SAMTYCKER DU TILL ATT DE BEHANDLAS SÅ SOM BESKRIVS I DET HÄR SEKRETESSMEDDELANDET.

Så här använder Toro informationen
Toro kan använda dina personuppgifter för att behandla garantianspråk och för att kontakta dig i händelse av att en produkt återkallas. Toro kan vidarebefordra uppgifterna till sina dotterbolag, återförsäljare eller andra affärspartners i samband med någon av dessa aktiviteter. Vi säljer inte dina personuppgifter till något annat företag. Vi förbehåller oss rätten att vidarebefordra personuppgifter i syfte att efterleva tillämpliga lagar och uppfylla förfrågningar från vederbörliga myndigheter, administrera system på rätt sätt eller för vår egen eller andra användares säkerhet.

Så här sparas dina personuppgifter
Vi sparar dina personuppgifter så länge vi behöver dem för det syfte de ursprungligen registrerades för, av andra legitima skäl (t.ex. för att följa föreskrifter) eller så länge som krävs enligt tillämplig lag.

Toros engagemang för att skydda dina personuppgifter
Vi vidtar skäliga försiktighetsåtgärder för att skydda dina personuppgifter. Vi vidtar också åtgärder för att bibehålla personuppgifternas aktuella status så att de är korrekta.

Åtkomst och korrigering av personuppgifter
Om du vill granska eller korrigera dina personuppgifter kan du kontakta oss via e-post på legal@toro.com.

Konsumenträtt i Australien

Australiensiska kunder hittar information rörande australiensisk konsumenträtt inuti förpackningen eller hos den lokala Toro-återförsäljaren.

Delstaten Kaliforniens Proposition 65-varningsinformation

Vad är det här för varning?

Du kanske ser en produkt till salu som har en varningsetikett enligt följande:

VARNING: Cancer och fortplantningsskador – www.p65Warnings.ca.gov.

Vad är Prop 65?

Prop 65 omfattar alla företag som är verksamma i Kalifornien, som säljer produkter i Kalifornien eller som tillverkar produkter som kanske kommer att säljas i eller föras in i Kalifornien. Prop 65 kräver att Kaliforniens guvernör ska publicera och uppdatera en lista med kemikalier som är kända för att orsaka cancer, fosterskador och/eller andra fortplantningsskador. Listan, som uppdateras årligen, inkluderar hundratals kemikalier som återfinns i många vardagliga bruksföremål. Syftet med Prop 65 är att informera allmänheten om exponering för dessa kemikalier.

Prop 65 förbjuder inte försäljning av produkter som innehåller dessa kemikalier, men varningar krävs på alla produkter och förpackningar samt på all produktdokumentation. En Prop 65-varning betyder dock inte att en produkt strider mot några produktsäkerhetsstandarder eller -krav. Kaliforniens myndigheter har klargjort att en Prop 65-varning ”inte är detsamma som ett myndighetsbeslut om att en produkt är säker eller osäker”. Många av dessa kemikalier har använts i vardagliga produkter i åratal utan dokumenterad fara. Mer information finns på https://oag.ca.gov/prop65/faqs-view-all.

En Prop 65-varning betyder att ett företag antingen har (1) utvärderat exponeringsrisken och kommit fram till att den överskrider nivån för ”försumbar nivå”, eller (2) har valt att ge en varning baserat på vetskapen om förekomst av listade kemikalier utan att försöka utvärdera exponeringsrisken.

Gäller denna lag överallt?

Prop 65-varningar krävs endast enligt kalifornisk lag. Dessa varningar kan ses i ett stort antal olika sammanhang i Kalifornien, inklusive men inte begränsat till restauranger, mataffärer, hotell, skolor och sjukhus, och på ett stort antal olika produkter. Vissa e-butiker och postorderföretag anger dessutom Prop 65-varningar på sina webbplatser eller i sina kataloger.

Hur skiljer sig de kaliforniska varningarna från nationella gränsvärden?

Prop 65-standarder är ofta strängare än nationella och internationella standarder. Det finns diverse substanser som kräver en Prop 65-varning vid nivåer som är mycket lägre än de nationella åtgärdsgränserna. Prop 65-nivån för blyvarningar är t.ex. 0,5 µg/dag, vilket är betydligt lägre än den nationella och internationella nivån.

Varför finns inte varningen på alla liknande produkter?

- Produkter som säljs i Kalifornien kräver Prop 65-märkning medan liknande produkter som säljs någon annanstans inte gör det.
- Om ett företag har varit inblandat i en rättsprocess om Prop 65 och når en förlikning kan förlikningen kräva att Prop 65-varningar anges för dess produkter, medan andra företag som tillverkar liknande produkter kanske inte har några sådana krav.
- Tillämpningen av Prop 65 är inkonsekvent.
- Företag kan välja att inte att ange varningar om de har kommit fram till att de enligt Prop 65 inte behöver göra det. Även om en produkt saknar varning behöver inte det betyda att produkten inte innehåller de listade kemikalierna i ungefär samma omfattning.

Varför inkluderar Toro denna varning?

Toro har valt att förse konsumenter med så mycket information som möjligt så att de kan fatta väl grundade beslut om de produkter de köper och använder. Eftersom exponeringsgränskrav inte angetts för alla listade kemikalier tillhandahåller Toro i vissa fall varningar baserat på vetskapen om förekomst av en eller flera angivna kemikalier utan att försöka utvärdera exponeringsnivån. Trots att Toro-produkternas exponeringsrisk kan anses vara försumbar, eller med god marginal ligga inom gränserna för ”försumbar risk”, har Toro valt att ange Prop 65-varningarna. Om vi inte anger dessa varningar kan Toro åtalas av den kaliforniska staten eller av privatpersoner som vill verkställa Prop 65, vilket kan leda till allvarliga påföljder.

Toros garanti

Två års begränsad garanti

Fel och produkter som omfattas

The Toro Company och dess dotterbolag Toro Warranty Company garanterar gemensamt, och i enlighet med ett avtal dem emellan, att din Toro-produkt (”produkten”) är utan material- och tillverkningsfel i två år eller 1 500 arbetstimmar*, beroende på vilket som inträffar först. Den här garantin gäller för alla produkter förutom luftare (och för dem finns det separata garantiförklaringar). Om ett fel som omfattas av garantin föreligger, kommer vi att reparera produkten utan kostnad. Detta omfattar feldiagnos, utförande av arbetet, reservdelar och transport. Denna garanti börjar gälla det datum då produkten levereras till den ursprungliga köparen i återförsäljarledet.
* Produkten är försedd med en timmätare.

Anvisningar för garantiservice

Du är ansvarig för att meddela produktdistributören eller den auktoriserade återförsäljaren som du köpte produkten av så snart du tror att ett fel som omfattas av garantin föreligger. Om du behöver hjälp med att hitta en produktdistributör eller auktoriserad återförsäljare, eller om du har några frågor som rör dina rättigheter och skyldigheter beträffande garantin, kan du kontakta oss på:

Toro Commercial Products Service Department
Toro Warranty Company
8111 Lyndale Avenue South
Bloomington, MN 55420-1196 USA

+1-952-888-8801 eller +1-800-952-2740
E-post: commercial.warranty@toro.com

Ägarens ansvar

Som ägare till produkten är du ansvarig för att utföra det underhåll och de justeringar som krävs, i enlighet med anvisningarna i *bruksanvisningen*. Om du inte utför det underhåll och de justeringar som krävs kan detta leda till att ett eventuellt garantianspråk inte godkänns.

Produkter och fel som inte omfattas

Det är inte alla produkt- eller funktionsfel som kan inträffa under garantiperioden som beror på material- eller tillverkningsfel. Den här garantin omfattar inte följande:

- Produktfel som orsakats av att andra reservdelar än Toro-originaldelar har använts eller av att extra, modifierade tillbehör och produkter som inte har tillverkats av Toro har monterats och använts. I vissa fall erbjuder tillverkaren en separat garanti för sådana produkter.
- Produktfel som orsakas av underlåtenhet att utföra det underhåll och/eller de justeringar som rekommenderas. Garantianspråk kan komma att underkännas om Toro-produkten inte underhålls i enlighet med anvisningarna i stycket Rekommenderat underhåll i *bruksanvisningen*.
- Produktfel som orsakas av felaktig, slarvig eller vårdslös användning av produkten.
- Slitdelar som förbrukas vid användning, förutom om dessa visar sig vara defekta. Exempel på slitdelar som förbrukas eller slits ut vid normal användning av produkten omfattar, men är inte begränsade till, bromsklossar, bromsbelägg, lamellbelägg, knivar, cylindrar, valsar och lager (tätade eller smörjbara), underknivar, tändstift, svänghjul och svänghjulslager, däck, filter, remmar samt vissa sprutkomponenter som membran, munstycken och backventiler m.m.
- Fel som orsakats av yttre påverkan. Yttre påverkan omfattar, men är inte begränsat till, väder, förvaringsomständigheter, föroreningar, användning av bränslen, kylvätskor, smörjmedel, tillsatser, konstgödningsmedel, vatten eller kemikalier m.m. som ej har godkänts.
- Fel eller problem med prestandan på grund av att bränslen (t.ex. bensin, diesel eller biodiesel) som inte uppfyller respektive industristandarder har använts.
- Normalt förekommande buller, vibrationer, slitage och försämringar.
- Normalt slitage omfattar, men är inte begränsat till, skador på säten till följd av slitage eller nötning, slitage på målade ytor, repor på dekaler eller fönster m.m.

Reservdelar

Reservdelar som planeras att bytas ut i förbindelse med nödvändigt underhåll omfattas endast av garantin under perioden fram till den planerade tidpunkten för utbytet av delen. Delar som byts ut i enlighet med den här garantin omfattas av garantin under hela den återstående produktgarantin och tillfaller Toro. Toro fattar det slutliga beslutet om huruvida en befintlig del eller enhet ska repareras eller bytas ut. Toro har rätt att använda omarbetade reservdelar vid garantireparationer.

Garanti för djupurladdnings- och litiumjonbatterier:

Djupurladdnings- och litiumjonbatterier har en total livslängd på ett visst antal kilowattimmar. Användnings-, laddnings- och underhållstekniker kan förlänga eller minska den totala batterilivslängden. I och med att batterierna i produkten används minskar gradvis mängden användbart arbete mellan laddningsintervallerna tills dess att batteriet är helt urladdat. Ansvaret för att ersätta urladdade batterier, på grund av normal användning, faller på produktens ägare. Batterierna måste kanske bytas ut under garantiperioden, och det sker då på ägarens bekostnad. Observera (endast litiumjonbatterier): Garantin för litiumjonbatterier är begränsad och beräknas proportionellt från år tre till fem baserat på användningstid och antal förbrukade kilowattimmar. Se *bruksanvisningen* för mer information.

Ägaren bekostar underhållet

Den vanliga service som krävs för Toro-produkter omfattar bland annat att finjustera motorn, smörja, rengöra och polera maskinen, byta filter och kylvätska samt att utföra det underhåll som rekommenderas. Sådan service får ägaren själv bekosta.

Allmänna villkor

Reparation av en auktoriserad Toro-distributör eller Toro-återförsäljare är den enda kompensation som du har rätt till under denna garanti.

Varken The Toro Company eller Toro Warranty Company är ansvariga för indirekta eller oförutsedda skador eller följdskador i samband med användningen av de Toro-produkter som omfattas av denna garanti. Detta inkluderar alla kostnader eller utgifter för att tillhandahålla ersättningsutrustning eller service under rimliga perioder med funktionsfel eller avsaknad av möjlighet av använda produkten medan reparationer som omfattas av garantin utförs. Med undantag för den emissionsgaranti som nämns nedan, och endast om denna är tillämplig, finns ingen annan uttrycklig garanti. Alla indirekta garantier i fråga om säljbarhet och användningslämplighet är begränsade till denna uttryckliga garantis varaktighet.

I vissa stater är det inte tillåtet att undanta oförutsedda skador eller följdskador, eller tidsbegränsa en indirekt garantis varaktighet, och i dessa fall är det möjligt att ovanstående undantag och begränsningar inte gäller. Denna garanti ger dig specifika juridiska rättigheter, och du kan även ha andra rättigheter som varierar från stat till stat.

Anmärkning om motorgarantin:

Produktens emissionskontrollsystem kan omfattas av en separat garanti som uppfyller de krav som fastställts av den amerikanska miljömyndigheten (Environmental Protection Agency, EPA) och/eller Kaliforniens luftskyddsmyndighet (California Air Resources Board, CARB). Tidsbegränsningarna som anges ovan är inte tillämpliga i fråga om garantin för emissionskontrollsystem. Se garantiförklaringen om emissionskontroll som medföljer produkten eller finns i motortillverkarens dokumentation för ytterligare information.

Andra länder än USA och Kanada

Kunder som har köpt Toro-produkter som exporterats från USA eller Kanada ska kontakta sin Toro-distributör (återförsäljare) för att få garantipolicyn för sitt eget land eller sin provins eller stat. Om du av någon anledning är missnöjd med din distributörs service eller har svårt att få garantiupplysningar kontaktar du Toro-importören.

374-0253 Rev D