Form No. 3411-756 Rev C

TORO®

Count on it.

Manuel de l'utilisateur

Tondeuse autoportée Z Master® série Professional 6000

avec plateau de coupe TURBO FORCE® de 122 cm, 132 cm ou 152 cm

N° de modèle 74902TE—N° de série 402080000 et suivants
N° de modèle 74919TE—N° de série 401900000 et suivants
N° de modèle 74925TE—N° de série 401800000 et suivants
N° de modèle 74942TE—N° de série 400000000 et suivants
N° de modèle 75969TE—N° de série 402080000 et suivants

Enregistrez votre produit à www.Toro.com.
Traduction du texte d'origine (FR)

CE

3411-756 C

Ce produit est conforme à toutes les directives européennes pertinentes. Pour plus de renseignements, reportez-vous à la Déclaration de conformité spécifique du produit fournie séparément.

Couple brut ou net : le couple brut ou net de ce moteur a été calculé en laboratoire par le constructeur du moteur selon la norme SAE J1940 ou J2723 de la Society of Automotive Engineers (SAE). Étant configuré pour satisfaire aux normes de sécurité, antipollution et d'exploitation, le moteur monté sur cette classe de tondeuse aura un couple effectif nettement inférieur.

Reportez-vous aux informations du constructeur du moteur qui accompagnent la machine.

Introduction

Cette tondeuse autoportée à lame rotative est destinée aux professionnels et aux utilisateurs temporaires. Elle est principalement conçue pour tondre les pelouses régulièrement entretenues des terrains privés et commerciaux. Elle n'est pas conçue pour couper les broussailles ni pour un usage agricole.

Lisez attentivement cette notice pour apprendre à utiliser et entretenir correctement votre produit, et éviter de l'endommager ou de vous blesser. Vous êtes responsable de l'utilisation sûre et correcte du produit.

Vous pouvez contacter Toro directement sur le site www.Toro.com pour tout document de formation à la sécurité et à l'utilisation des produits, pour tout renseignement concernant un produit ou un accessoire, pour obtenir l'adresse des concessionnaires ou pour enregistrer votre produit.

Pour consulter le *Manuel de l'utilisateur*, tout savoir sur la garantie, ou enregistrer votre produit, utilisez le code QR ou rendez-vous sur www.Toro.com. Vous pouvez également nous appeler au 1-888-384-9939 pour demander une copie écrite de la garantie du produit.

Pour obtenir des prestations de service, des pièces Toro d'origine ou des renseignements complémentaires, munissez-vous des numéros de modèle et de série du produit et contactez un concessionnaire-réparateur agréé ou le service client Toro. La Figure 1 indique l'emplacement des numéros de modèle et de série sur le produit. Inscrivez les numéros dans l'espace réservé à cet effet.

Important: **Avec votre appareil mobile, vous pouvez scanner le code QR (selon l'équipement) sur l'autocollant du numéro de série pour accéder aux renseignements sur la garantie, les pièces et autres informations produit.**

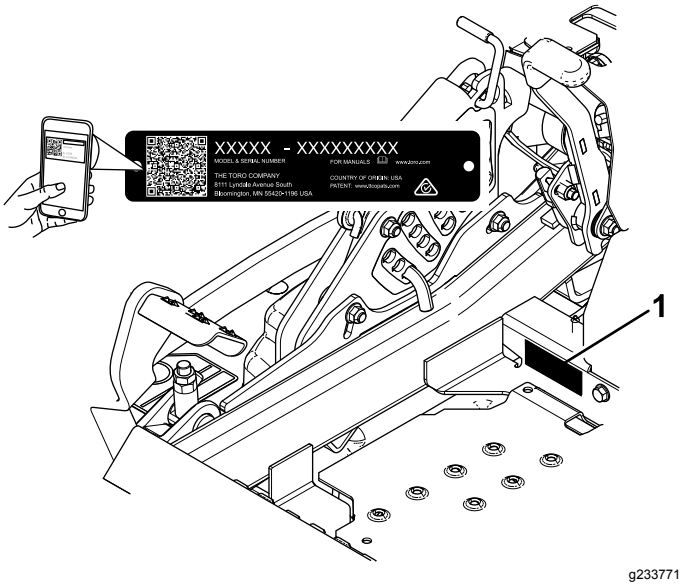

Figure 1

1. Emplacement des numéros de modèle et de série

N° de modèle _____

N° de série _____

Les mises en garde de ce manuel soulignent des dangers potentiels et sont signalées par le symbole de sécurité (Figure 2), qui indique un danger pouvant entraîner des blessures graves ou mortelles si les précautions recommandées ne sont pas respectées.

g000502

Figure 2

Symbole de sécurité

Ce manuel utilise deux termes pour faire passer des renseignements essentiels. **Important**, pour attirer l'attention sur des renseignements mécaniques spécifiques et **Remarque**, pour insister sur des renseignements d'ordre général méritant une attention particulière.

Table des matières

Sécurité 4
Consignes de sécurité générales 4
Indicateur de pente 5
Autocollants de sécurité et d'instruction 6
Vue d'ensemble du produit 14
Commandes 14

© 2018—The Toro® Company

8111 Lyndale Avenue South
Bloomington, MN 55420

Contactez-nous sur www.Toro.com.
Imprimé aux États-Unis

Tous droits réservés

Caractéristiques techniques 16
Machines à éjection latérale 16
Machines à éjection arrière 17
Avant l'utilisation 17
Contrôles de sécurité avant l'utilisation 17
Procédures d'entretien quotidien 19
Rodage d'une machine neuve 19
Utilisation du système de protection antiretournement (ROPS) 19
Utilisation du système de sécurité 20
Positionnement du siège 21
Déverrouillage du siège 21
Changer la suspension du siège 22
Réglage de la suspension MyRide™ 22
Pendant l'utilisation 23
Sécurité pendant l'utilisation 23
Prendre place à la position de conduite 25
Utilisation du frein de stationnement 25
Utilisation de la commande des lames (PDF) 26
Utilisation de l'accélérateur 26
Utilisation du starter 26
Démarrage du moteur 27
Arrêt du moteur 27
Utilisation des leviers de commande de déplacement 28
Conduire la machine 28
Utilisation de l'éjection latérale 29
Réglage de la hauteur de coupe 30
Réglage des galets anti-scalp 31
Réglage des galets anti-scalp 32
Réglages des patins 32
Réglage des verrous à cames du déflecteur d'éjection 33
Positionnement du déflecteur d'éjection 33
Conseils d'utilisation 34
Après l'utilisation 35
Sécurité après l'utilisation 35
Utilisation du robinet d'arrivée de carburant 35
Utilisation des valves de déblocage des roues motrices 36
Transport de la machine 36
Utilisation du support Z Stand™ 38
Entretien 40
Programme d'entretien recommandé 40
Procédures avant l'entretien 41
Consignes de sécurité pendant l'entretien 41
Relâchement du panneau de protection du plateau de coupe 41
Dépose de la tôle de protection 42
Lubrification 42
Graissage de la machine 42
Ajout d'huile légère ou graissage par pulvérisation 42
Graissage du plateau de coupe 42
Graissage des moyeux des roues pivotantes 44
Entretien du moteur 45
Sécurité du moteur 45
Entretien du filtre à air 45
Contrôle du niveau, vidange de l'huile moteur et remplacement du filtre à huile 46
Entretien de la bougie 48
Contrôle du pare-étincelles 50
Entretien du système d'alimentation 51
Remplacement de l'élément du filtre à carburant 51
Entretien du réservoir de carburant 51
Entretien du système électrique 52
Consignes de sécurité relatives au système électrique 52
Entretien de la batterie 52
Entretien des fusibles 53
Entretien du système d'entraînement 54
Contrôle de la ceinture de sécurité 54
Contrôle des boutons de l'arceau de sécurité 54
Réglage de l'alignement des roues 55
Contrôle de la pression des pneus 56
Contrôle des écrous de roues 56
Contrôle de l'écrou crénelé de moyeu de roue 56
Réglage du roulement de pivot de roue pivotante 57
Utilisation de la cale d'embrayage 57
Entretien du système de refroidissement 59
Nettoyage de la protection du moteur et du refroidisseur d'huile 59
Nettoyage des ailettes de refroidissement et des carénages du moteur 60
Contrôle et nettoyage des carénages de l'unité hydraulique 60
Entretien des freins 61
Réglage du frein de stationnement 61
Entretien des courroies 62
Contrôle des courroies 62
Remplacement de la courroie du plateau de coupe pour plateaux de coupe à éjection latérale 62
Remplacement de la courroie du plateau de coupe pour plateaux de coupe à éjection arrière 63
Remplacement de la courroie d'entraînement de la pompe hydraulique 65
Entretien des commandes 66
Réglage de la position des poignées de commande 66
Réglage de la timonerie de commande de déplacement 66
Réglage de l'amortisseur de commande de déplacement 67

Réglage du pivot de verrouillage au point mort des commandes de déplacement 68
Entretien du système hydraulique 69
Consignes de sécurité relatives au système hydraulique 69
Entretien du système hydraulique 69
Entretien du plateau de coupe 71
Mise à niveau du plateau de coupe 71
Entretien des lames 73
Dépose du plateau de coupe 76
Remplacement du déflecteur d'herbe 78
Nettoyage 79
Nettoyage du dessous du plateau de coupe 79
Nettoyage de la suspension 79
Élimination des déchets 79
Remisage 79
Consignes de sécurité pour le remisage 79
Nettoyage et remisage 79
Dépistage des défauts 81
Schémas 84

Sécurité

Cette machine est conçue en conformité avec la norme EN ISO 5395:2013.

Consignes de sécurité générales

Ce produit peut sectionner les mains ou les pieds et projeter des objets. Respectez toujours toutes les consignes de sécurité pour éviter des blessures graves.

L'utilisation de ce produit à d'autres fins que celle qui est prévue peut être dangereuse pour vous-même et pour les personnes à proximité.

- Gardez toujours l'arceau de sécurité complètement relevé et bloqué en position, et attachez la ceinture de sécurité.
- Accordez toute votre attention à l'utilisation de la machine. Ne faites rien d'autre qui puisse vous distraire, au risque de causer des dommages corporels ou matériels.
- N'utilisez pas la machine près de dénivellations, fossés, berges, étendues d'eau ou tout autre danger, ni sur des pentes de plus de 15 degrés.
- Vous devez lire et comprendre le contenu de ce *Manuel de l'utilisateur* avant de démarrer le moteur.
- N'approchez pas les mains ou les pieds des composants mobiles de la machine.
- N'utilisez pas la machine s'il manque des capots ou d'autres dispositifs de protection, ou s'ils sont endommagés.
- N'admettez jamais d'enfants ni qui que ce soit dans le périmètre de travail. N'autorisez jamais les enfants à utiliser la machine.
- Arrêtez la machine, coupez le moteur et enlevez la clé avant d'effectuer un entretien, de faire le plein de carburant ou d'éliminer une obstruction sur la machine.

L'usage ou l'entretien incorrect de cette machine peut occasionner des accidents. Pour réduire les risques d'accidents et de blessures, respectez les consignes de sécurité qui suivent. Tenez toujours compte des mises en garde signalées par le symbole de sécurité et la mention Prudence, Attention ou Danger. Le non respect de ces instructions peut entraîner des blessures graves ou mortelles.

Vous trouverez d'autres consignes de sécurité, le cas échéant, en vous reportant aux sections respectives dans ce manuel.

Indicateur de pente

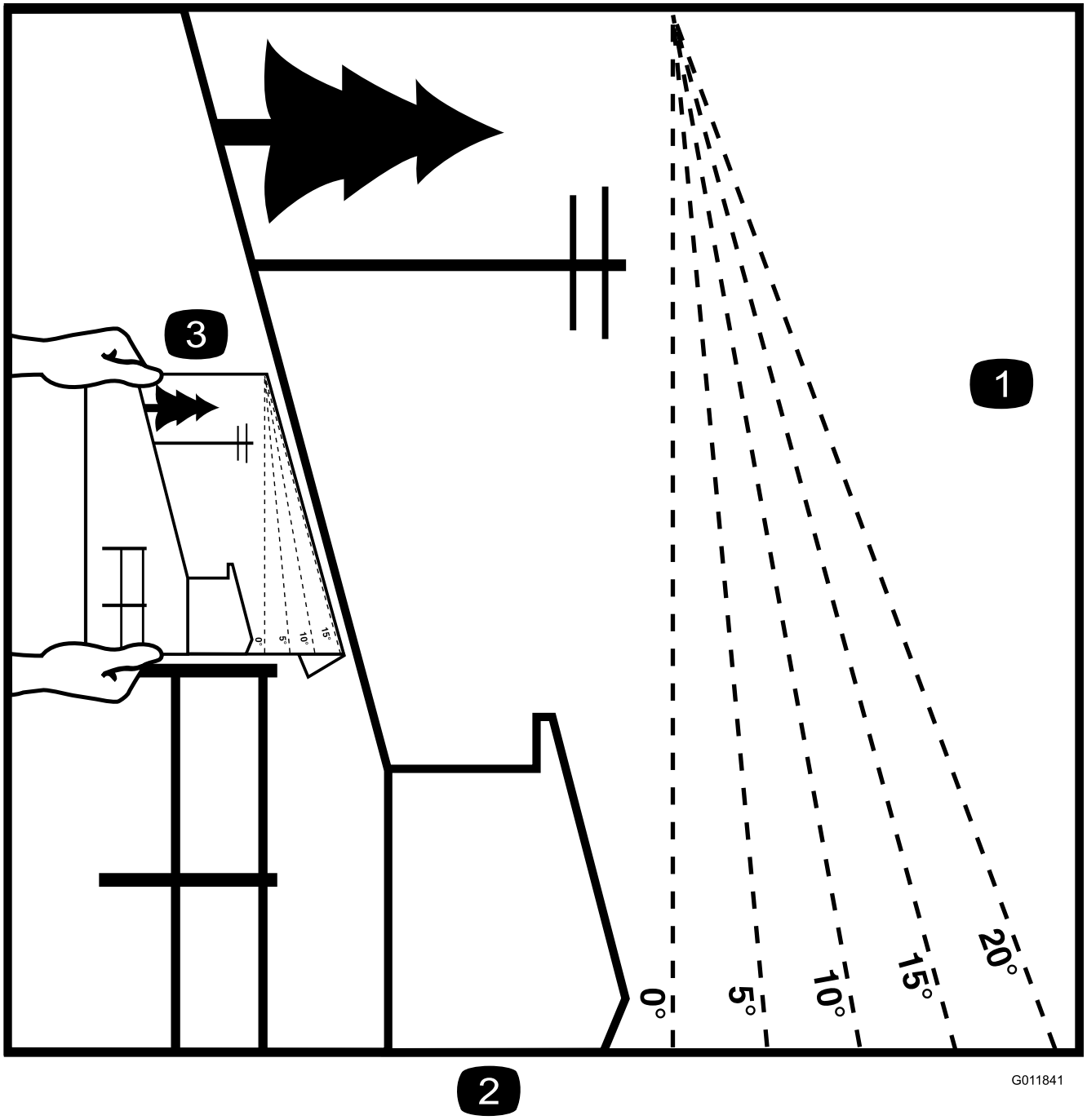

Figure 3

Vous pouvez faire une copie de cette page pour votre usage personnel.

1. Vous pouvez utiliser la machine sur une pente maximale de **15 degrés**. Utilisez le graphique de mesure de la pente pour déterminer le degré d'une pente avant d'utiliser la machine. **N'utilisez pas la machine sur des pentes de plus de 15 degrés.** Pliez le long de la ligne correspondant à la pente recommandée.
2. Alignez ce bord avec une surface verticale (arbre, bâtiment, piquet de clôture, poteau, etc.).
3. Exemple de comparaison d'une pente avec le bord replié

Autocollants de sécurité et d'instruction

Des autocollants de sécurité et des instructions bien visibles par l'opérateur sont placés près de tous les endroits potentiellement dangereux. Remplacez tout autocollant endommagé ou manquant.

decalbatterysymbols

Symboles utilisés sur la batterie

Certains ou tous les symboles suivants figurent sur la batterie.

1. Risque d'explosion
2. Restez à distance des flammes nues ou des étincelles, et ne fumez pas
3. Liquide caustique/risque de brûlure chimique
4. Portez une protection oculaire.
5. Lisez le *Manuel de l'utilisateur*.
6. Tenez tout le monde à une distance suffisante de la batterie.
7. Portez une protection oculaire ; les gaz explosifs peuvent causer la cécité et d'autres blessures.
8. L'acide de la batterie peut causer la cécité ou des brûlures graves.
9. Rincez immédiatement les yeux avec de l'eau et consultez un médecin rapidement.
10. Contient du plomb – ne mettez pas au rebut

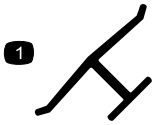

decaloemmarkt

Marque du fabricant

1. Identifie la lame comme pièce d'origine.

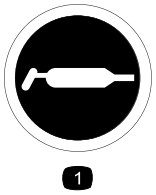

decal58-6520

58-6520

1. Graisse

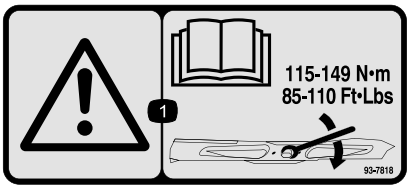

decal93-7818

93-7818

1. Attention – lisez le *Manuel de l'utilisateur* pour serrer correctement les boulons et les écrous des lames à un couple de 115 à 149 N·m.

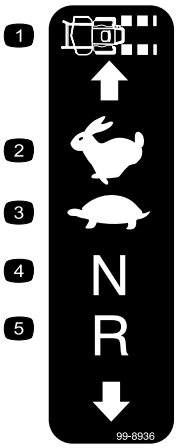

decal99-8936

99-8936

1. Vitesse de la machine
2. Grande vitesse
3. Bas régime
4. Point mort
5. Marche arrière

---

decal106-2655

106-2655

1. Attention – ne touchez pas les courroies en mouvement et ne vous en approchez pas ; enlevez la clé de contact et lisez les instructions avant de procéder à des entretiens ou des révisions.

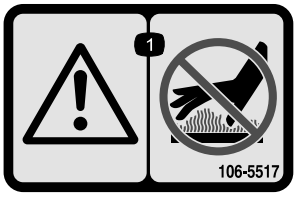

decal106-5517

106-5517

1. Attention – ne touchez pas la surface chaude.

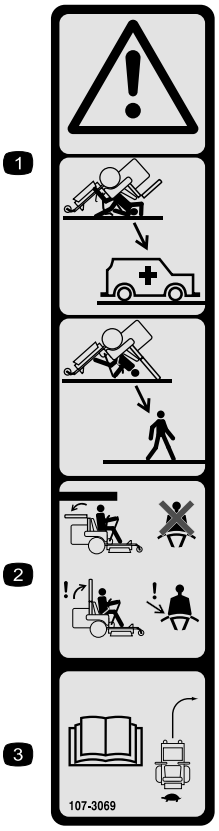

decal107-3069

107-3069

1. Attention – la protection antiretournement est inexistante lorsque l'arceau de sécurité est abaissé.
2. Pour éviter de vous blesser, parfois mortellement, en vous retournant, gardez l'arceau de sécurité relevé et bloqué en position, et attachez votre ceinture de sécurité. N'abaissez l'arceau de sécurité qu'en cas d'absolue nécessité et n'attachez pas la ceinture de sécurité dans ce cas.
3. Lisez le *manuel de l'utilisateur* ; conduisez lentement et prudemment.

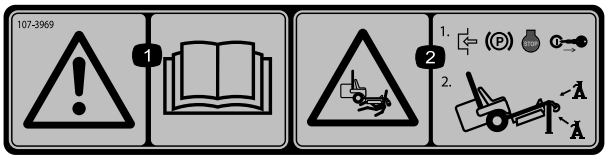

decal107-3969

107-3969

1. Attention – lisez le *Manuel de l'utilisateur*.
2. Risque d'écrasement par la machine – serrez le frein de stationnement, coupez le moteur et enlevez la clé avant de travailler sous la machine.

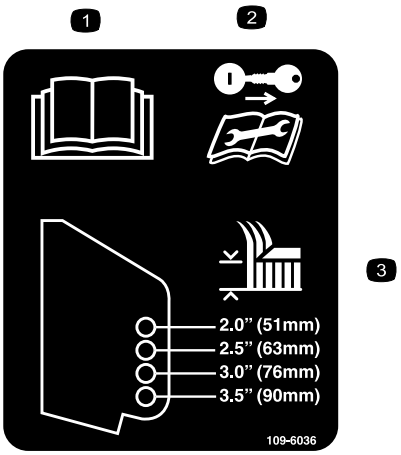

decal109-6036

109-6036

Machines à éjection arrière uniquement

1. Lisez le *Manuel de l'utilisateur*.
2. Enlevez la clé de contact et lisez les instructions avant de procéder à l'entretien ou à des révisions.
3. Hauteur de coupe

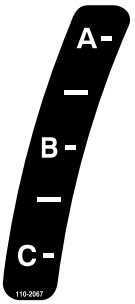

decal110-2067

110-2067

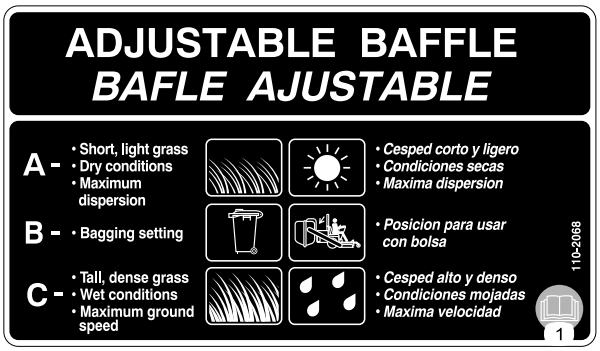

decal110-2068

110-2068

1. Lisez le *Manuel de l'utilisateur*.

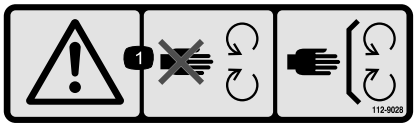

decal112-9028

112-9028

1. Attention – ne vous approchez pas des pièces mobiles ; gardez toutes les protections en place.

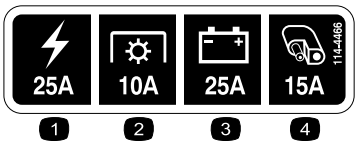

decal114-4466

114-4466

1. Principal (25 A)
2. PDF (10 A)
3. Charge (25 A)
4. Auxiliaire (15 A)

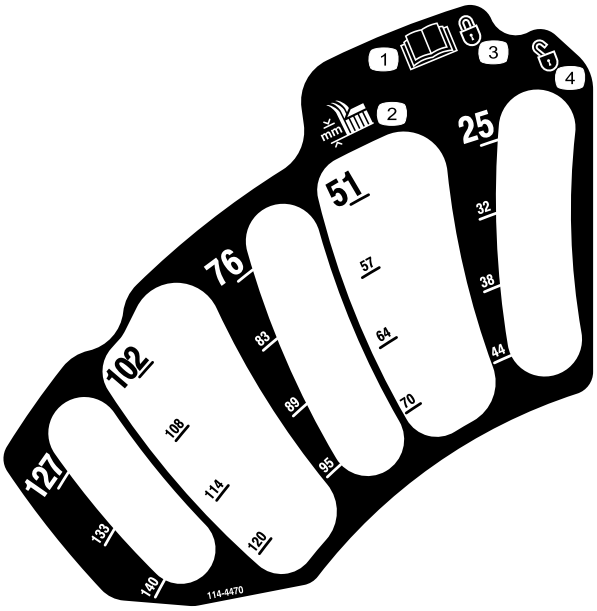

decal114-4470

114-4470

1. Lisez le *Manuel de l'utilisateur*.
2. Hauteur de coupe
3. Bloqué
4. Débloqué

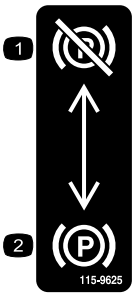

decal115-9625

115-9625

Machines avec MyRide™ uniquement

1. Frein de stationnement desserré
2. Frein de stationnement serré

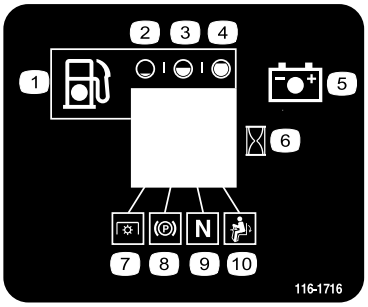

decal116-1716

116-1716

1. Carburant
2. Réservoir vide
3. Réservoir à moitié plein
4. Réservoir plein
5. Batterie
6. Compteur horaire
7. PDF
8. Frein de stationnement
9. Point mort
10. Contacteur de présence de l'utilisateur

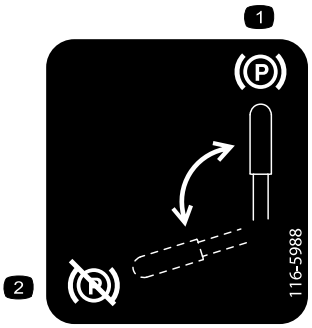

decal116-5988

116-5988

Machines sans MyRide™ uniquement

1. Frein de stationnement serré
2. Frein de stationnement desserré

---

decal116-8726

116-8726

1. Lisez le *Manuel de l'utilisateur* pour connaître le liquide hydraulique recommandé.

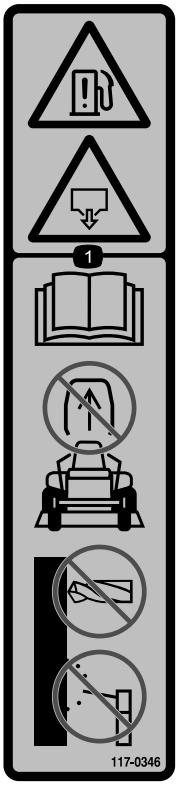

decal117-0346

117-0346

1. Risque de fuite de carburant – lisez le *Manuel de l'utilisateur* ; n'essayez pas de retirer l'arceau de sécurité ; ne soudez, percez ou modifiez jamais l'arceau de sécurité de quelque façon que ce soit.

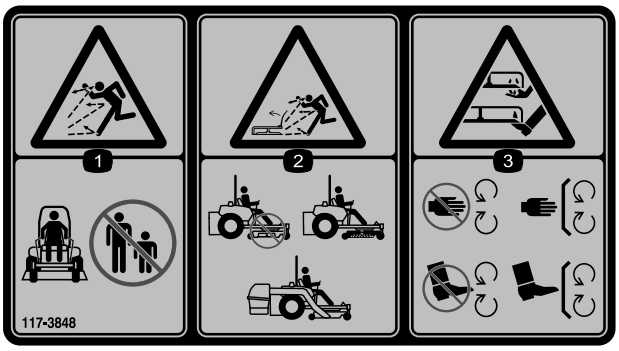

decal117-3848

117-3848

1. Risque de projection d'objets – tenez les spectateurs à bonne distance de la machine.
2. Risque de projections d'objets par la tondeuse – n'utilisez pas la machine sans le déflecteur, l'obturateur d'éjection ou le système de ramassage.
3. Risque de coupure/mutilation des mains et pieds – ne vous approchez pas des pièces mobiles et gardez toutes les protections en place.

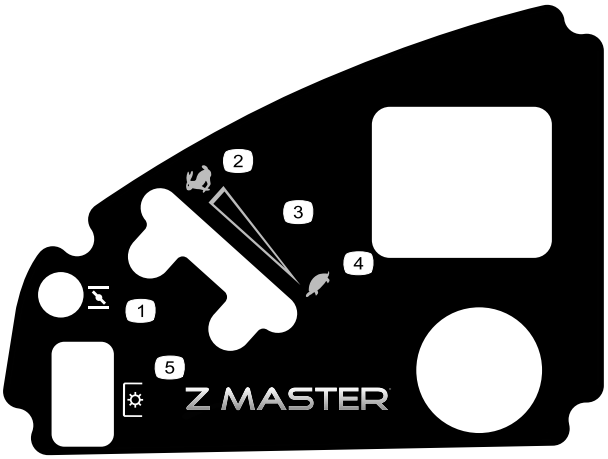

decal120-5897

120-5897

1. Commande de starter
2. Haut régime
3. Réglage variable continu
4. Bas régime
5. Prise de force (PDF), commande des lames

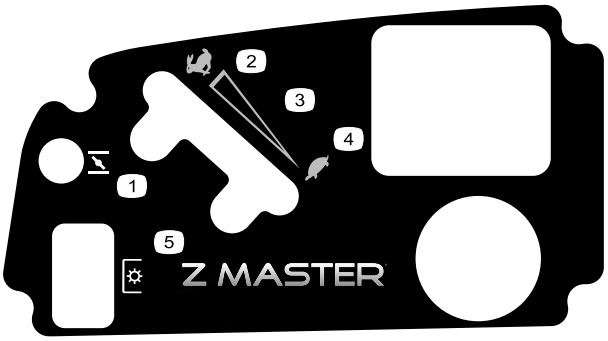

decal120-5898

120-5898

1. Starter
2. Haut régime
3. Réglage variable continu
4. Bas régime
5. Prise de force (PDF), commande des lames

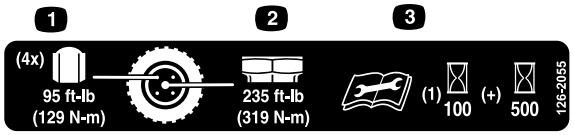

decal126-2055

126-2055

1. Couple de serrage des écrous de roues 129 N·m (4x)
2. Couple de serrage des moyeux de roues 319 N·m
3. Vous devez lire et comprendre le *Manuel de l'utilisateur* avant d'effectuer tout entretien ; vérifiez le couple de serrage après les 100 premières heures de fonctionnement, puis toutes les 500 heures.

---

decal126-4659

126-4659

1. Attention – poulie chaude ; laissez-la refroidir.

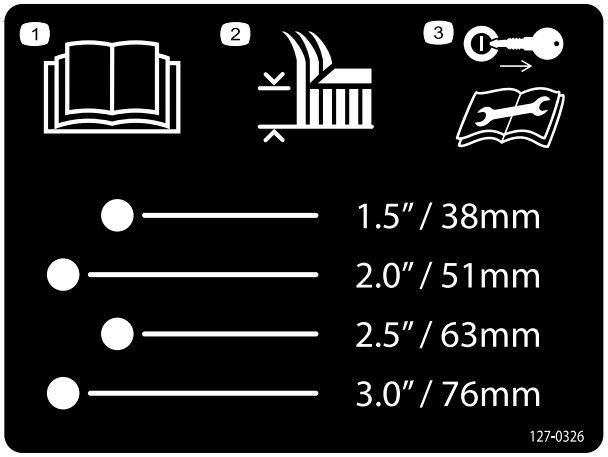

decal127-0326

127-0326

1. Lisez le *Manuel de l'utilisateur*.
2. Hauteur de coupe
3. Enlevez la clé de contact et lisez le *Manuel de l'utilisateur* avant de procéder à des entretiens ou des révisions de la machine.

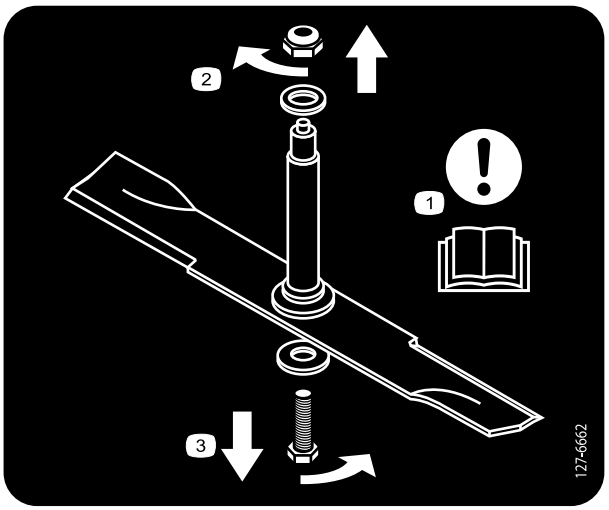

decal127-6662

127-6662

Tondeuses à éjection arrière uniquement

1. Attention – Lisez le *Manuel de l'utilisateur*.
2. Enlevez l'écrou en le tournant dans le sens horaire.
3. Enlevez le boulon en le tournant dans le sens antihoraire.

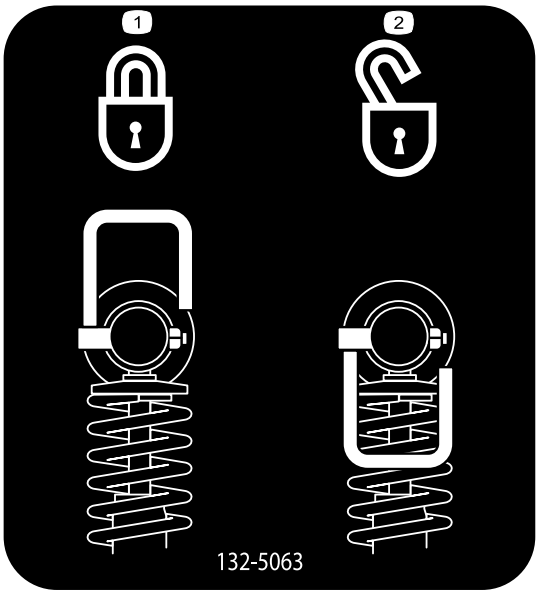

decal132-5063

132-5063

Machines avec MyRide™ uniquement

1. Verrou à came
2. Déverrouillage à came

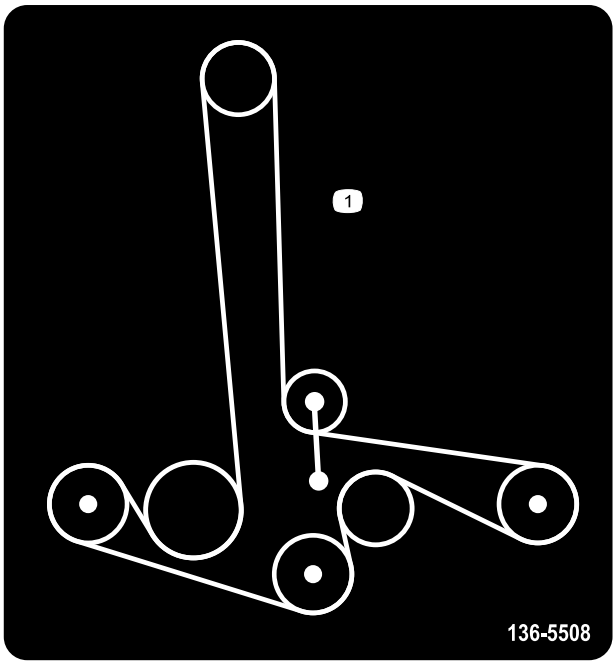

decal136-5508

136-5508

1. Trajet de la courroie

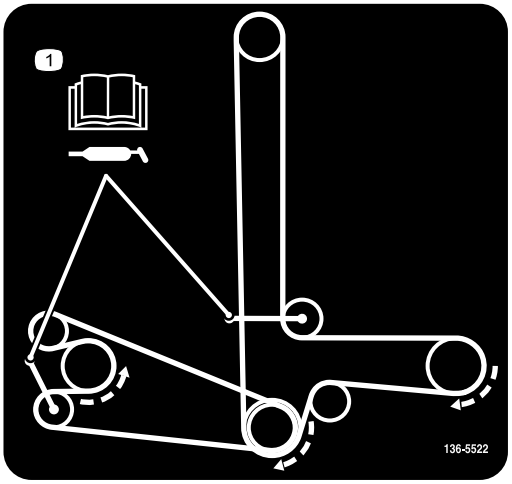

decal136-5522

136-5522

Machines à éjection arrière uniquement

1. Acheminement de la courroie ; lisez le *Manuel de l'utilisateur* pour des informations sur le graissage.

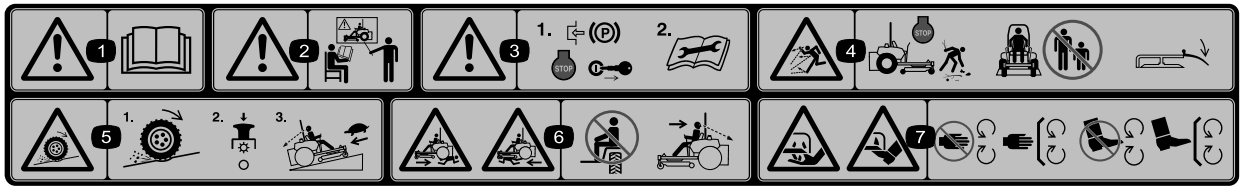

decal114-4468

114-4468

1. Attention – lisez le *Manuel de l'utilisateur*.
2. Attention – n'utilisez pas cette machine à moins d'avoir les compétences nécessaires.
3. Attention – serrez le frein de stationnement, coupez le moteur, enlevez la clé de contact et lisez les instructions avant de procéder à des entretiens ou des révisions.
4. Risque de projections – coupez le moteur et débarrassez la zone de travail des débris avant d'utiliser la machine ; tenez les spectateurs à bonne distance de la machine ; gardez le déflecteur en place.
5. Risque de perte de motricité/contrôle sur les pentes – désengagez la commande des lames (PDF) et redescendez lentement jusqu'au bas de la pente.
6. Risque d'écrasement/mutilation de personnes – ne transportez pas de passagers et vérifiez toujours que la voie est libre devant et derrière la machine, ainsi que sur sa trajectoire avant de l'utiliser et de faire marche arrière.
7. Risque de coupure/mutilation des mains ou des pieds – ne vous approchez pas des pièces mobiles et gardez toutes les protections en place.

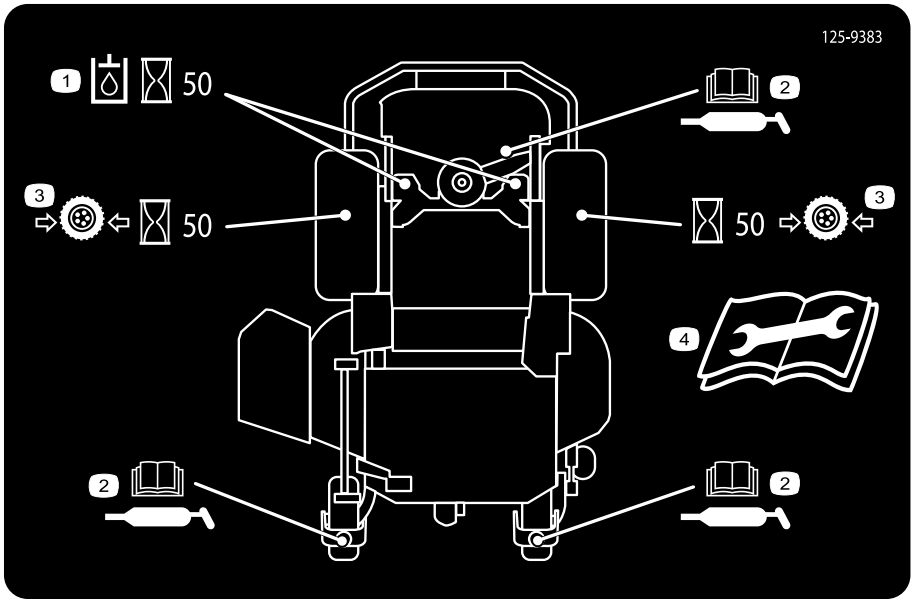

decal125-9383

125-9383

1. Contrôlez le liquide hydraulique toutes les 50 heures de fonctionnement.
2. Lisez le *Manuel de l'utilisateur* pour tout renseignement sur le graissage de la machine.
3. Contrôlez la pression des pneus toutes les 50 heures de fonctionnement.
4. Lisez le *Manuel de l'utilisateur* avant de procéder à l'entretien ou à des révisions de la machine.

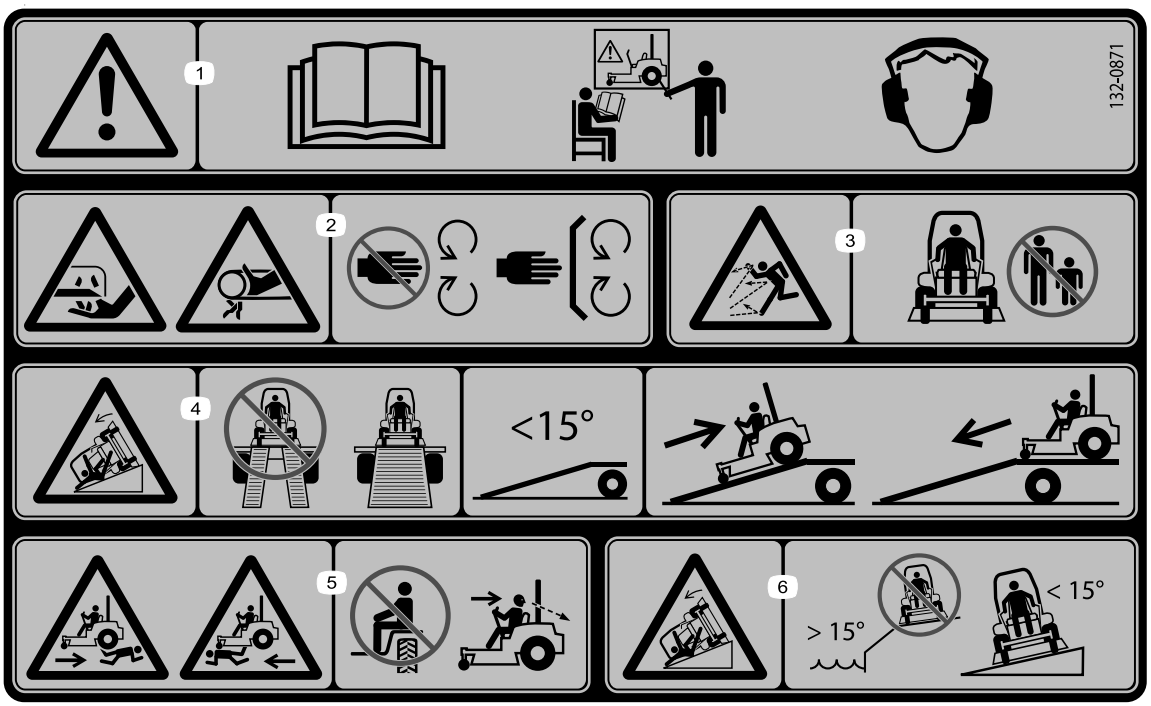

decal132-0871

132-0871

Remarque: Cette machine est conforme au test de stabilité standard de l'industrie pour les essais de stabilité statique latérale et longitudinale par rapport à la pente maximale recommandée, indiquée sur l'autocollant. Lisez les instructions relatives à l'utilisation de la machine sur les pentes figurant dans le *Manuel de l'utilisateur* pour déterminer si les conditions d'utilisation et le site actuels se prêtent à l'utilisation de la machine. Les variations de terrain peuvent modifier le fonctionnement de la machine sur les pentes. Dans la mesure du possible, gardez les unités de coupe abaissées au sol quand vous utilisez la machine sur une pente. La machine peut devenir instable si vous levez les unités de coupe alors qu'elle se déplace sur une pente.

1. Attention – lisez le *manuel de l'utilisateur* ; n'utilisez pas cette machine à moins d'avoir les compétences nécessaires ; portez des protecteurs d'oreilles.
2. Risque de coupure, mutilation et pincement – n'approchez pas les mains des pièces mobiles et laissez toutes les protections en place.
3. Risque de projections d'objets – ne laissez personne s'approcher de la zone de travail.
4. Risque sur les rampes – n'utilisez pas de rampes doubles pour charger la machine sur une remorque ; utilisez uniquement une rampe d'une seule pièce suffisamment large pour la machine et offrant une pente de moins de 15 ° ; montez la rampe en marche arrière et descendez-la en marche avant.
5. Risque de blessures – ne transportez jamais de passagers ; regardez derrière vous lorsque vous tondez en marche arrière.
6. Risque de renversement sur les pentes – n'utilisez pas la machine sur des pentes proches d'une étendue d'eau ; n'utilisez pas la machine sur des pentes de plus de 15 °

decal132-5067

132-5067

Machines avec MyRide™ uniquement

Vue d'ensemble du produit

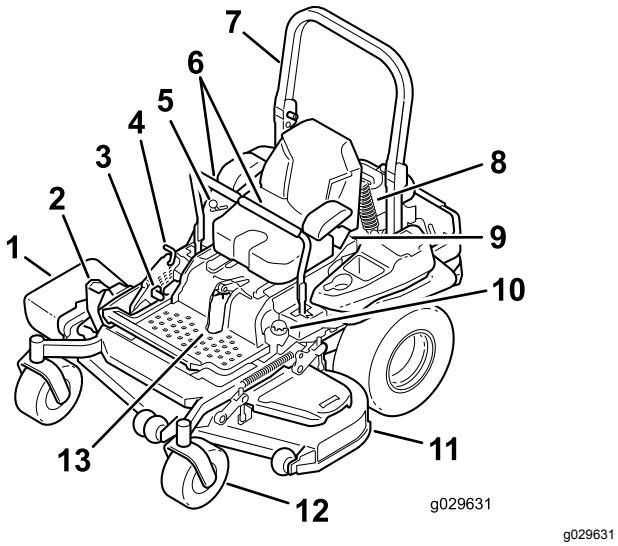

Figure 4

1. Déflecteur d'éjection latérale
2. Pédale de levage du plateau de coupe
3. Levier de frein de stationnement
4. Verrou de transport
5. Commandes
6. Leviers de commande de déplacement
7. Arceau de sécurité
8. Amortisseurs arrière (machines avec MyRide™ uniquement)
9. Ceinture de sécurité
10. Bouchon du réservoir de carburant
11. Plateau de coupe
12. Roue pivotante
13. Amortisseurs avant (machines avec MyRide™ uniquement)

Commandes

Avant de mettre le moteur en marche et d'utiliser la machine, familiarisez-vous avec toutes les commandes (Figure 4 et Figure 5).

Panneau de commande

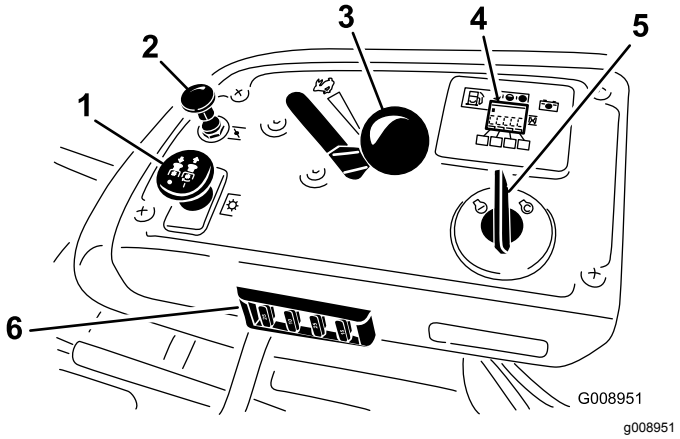

Figure 5

1. Commande des lames (prise de force)
2. Commande de starter
3. Commande d'accélérateur
4. Affichage du compteur horaire/système de sécurité
5. Commutateur d'allumage
6. Fusibles

Compteur horaire

Le compteur horaire totalise les heures de fonctionnement du moteur. Il fonctionne quand le moteur tourne. Programmez les entretiens en fonction du nombre d'heures indiqué (Figure 6).

Jauge de carburant

La jauge de carburant est intégrée au compteur horaire et les barres s'allument lorsque le commutateur à clé est en position CONTACT (Figure 6).

Le témoin s'allume lorsque le niveau de carburant est bas (quand il reste environ 3,8 l dans le réservoir).

Indicateurs du système de sécurité

Ce sont des symboles sur le compteur-horaire qui indiquent par un triangle noir que le verrou de sécurité est à la position correcte (Figure 6).

Témoin de charge de la batterie

Si vous tournez le commutateur à clé en position CONTACT pendant quelques secondes, la tension de la batterie s'affiche dans la zone normalement réservée aux heures de fonctionnement.

Le témoin de charge de la batterie s'allume quand le contact est mis et que la charge est inférieure au niveau de service correct (Figure 6).

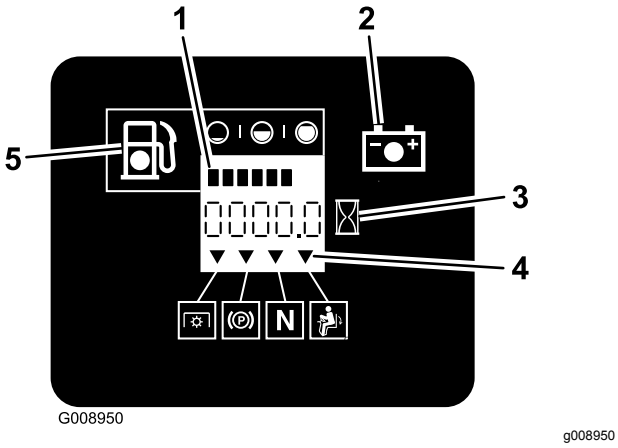

Figure 6

1. Symboles du système de sécurité
2. Compteur horaire
3. Témoin de la batterie
4. Symboles du système de sécurité
5. Témoin de bas niveau de carburant

Commande d'accélérateur

L'accélérateur commande le régime moteur et peut se régler à l'infini entre BAS RÉGIME et HAUT RÉGIME (Figure 5).

Commande de starter

Utilisez le starter pour démarrer quand le moteur est froid.

Commande des lames (prise de force)

La commande des lames, représentée par le symbole de la prise de force (PDF), engage et désengage l'entraînement des lames (Figure 5).

Commutateur d'allumage

Le commutateur d'allumage sert à démarrer et arrêter le moteur, et comporte 3 positions : ARRÊT, CONTACT et DÉMARRAGE. Voir Démarrage du moteur (page 27).

Leviers de commande de déplacement

Les leviers de commande de déplacement permettent de conduire la machine en marche avant, en marche arrière et de tourner à droite ou à gauche (Figure 4).

Position de verrouillage du point mort

La position de VERROUILLAGE AU POINT MORT est utilisée avec le système de sécurité pour engager et déterminer la position POINT MORT.

Robinet d'arrivée de carburant

Fermez le robinet d'arrivée de carburant avant de transporter ou de remiser la machine ; voir Utilisation du robinet d'arrivée de carburant (page 35).

Outils et accessoires

Une sélection d'outils et d'accessoires agréés par Toro est disponible pour augmenter et améliorer les capacités de la machine. Contactez votre concessionnaire-réparateur ou distributeur Toro agréé ou rendez-vous sur www.Toro.com pour obtenir une liste de tous les accessoires et outils agréés.

Pour garantir un rendement optimal et la sécurité continue de la machine, utilisez uniquement des pièces de rechange et accessoires Toro d'origine. Les pièces de rechange et accessoires provenant d'autres constructeurs peuvent être dangereux et leur utilisation risque d'annuler la garantie de la machine.

Caractéristiques techniques

Remarque: Les spécifications et la conception peuvent faire l'objet de modifications sans préavis.

Machines à éjection latérale

Largeur

	Plateau de coupe de 122 cm	Plateau de coupe de 132 cm	Plateau de coupe de 152 cm	Plateau de coupe de 183 cm
Sans le plateau	116 cm (46")	116 cm (46")	135 cm (53")	150 cm (59")
Déflecteur relevé	137 cm (54")	146 cm (58")	157 cm (62")	187 cm (74")
Déflecteur abaissé	161 cm (64")	172 cm (68")	192 cm (76")	222 cm (88")

Longueur

	Plateau de coupe de 122 cm	Plateau de coupe de 132 cm	Plateau de coupe de 152 cm	Plateau de coupe de 183 cm
Arceau de sécurité relevé	201 cm (79")	201 cm (79")	211 cm (83")	219 cm (86")
Arceau de sécurité abaissé	206 cm (81")	206 cm (81")	215 cm (85")	223 cm (88")

Hauteur

	Plateau de coupe de 122 cm	Plateau de coupe de 132 cm	Plateau de coupe de 152 cm	Plateau de coupe de 183 cm
Arceau de sécurité relevé	179 cm (71")	179 cm (71")	179 cm (71")	179 cm (71")
Arceau de sécurité abaissé	119 cm (47")	119 cm (47")	119 cm (47")	119 cm (47")

Masse

Modèle	Poids
74902TE	556 kg
74919TE	537 kg
74925TE	590 kg
75969TE	583 kg

Machines à éjection arrière

Largeur

	Plateau de coupe de 152 cm
Sans le plateau	135 cm (53")
Avec le plateau	168 cm (66")

Longueur

	Plateau de coupe de 152 cm
Arceau de sécurité relevé	222 cm (87")
Arceau de sécurité abaissé	226 cm (89")

Hauteur

	Plateau de coupe de 152 cm
Arceau de sécurité relevé	179 cm (71")
Arceau de sécurité abaissé	119 cm (47")

Masse

Modèle	Poids
74942TE	590 kg

Utilisation

Remarque: Les côtés gauche et droit de la machine sont déterminés d'après la position d'utilisation normale.

Avant l'utilisation

Contrôles de sécurité avant l'utilisation

Consignes de sécurité générales

- Ne confiez jamais l'utilisation ou l'entretien de la machine à des enfants ou à des personnes non qualifiées. Certaines législations imposent un âge minimum pour l'utilisation de ce type d'appareil. Le propriétaire de la machine doit assurer la formation de tous les utilisateurs et mécaniciens.
- Familiarisez-vous avec le maniement correct du matériel, les commandes et les symboles de sécurité.
- Apprenez à arrêter la machine et le moteur rapidement.
- Vérifiez toujours que les commandes de présence de l'utilisateur, les contacteurs de sécurité et les capots de protection sont en place et fonctionnent correctement. N'utilisez pas la machine s'ils ne fonctionnent pas correctement.
- Avant de tondre, vérifiez toujours que les lames, les boulons de lame et les ensembles de coupe sont en bon état de marche. Remplacez les boulons et les lames usés ou endommagés par paires pour ne pas modifier l'équilibre.
- Inspectez la zone de travail et débarrassez-la de tout objet susceptible d'être projeté par la machine.
- Examinez la zone de travail pour déterminer quels accessoires et équipements vous permettront d'exécuter votre tâche correctement et sans risque.

Sécurité relative au carburant

- Pour éviter de vous blesser ou de causer des dommages matériels, manipulez le carburant avec une extrême prudence. Les vapeurs de carburant sont inflammables et explosives.
- Éteignez cigarettes, cigares, pipes et autres sources d'étincelles.
- Utilisez exclusivement un bidon à carburant homologué.
- N'enlevez pas le bouchon du réservoir de carburant et n'ajoutez pas de carburant quand le moteur tourne ou est encore chaud.

- Ne faites pas le plein de carburant à l'intérieur d'un local.
- Ne rangez pas la machine ni les bidons de carburant à proximité d'une flamme nue, d'une source d'étincelles ou d'une veilleuse, telle celle d'un chauffe-eau ou d'autres appareils.
- Ne remplissez pas les bidons de carburant à l'intérieur d'un véhicule ou sur le plateau d'une remorque dont le revêtement est en plastique. Posez toujours les bidons sur le sol, à l'écart du véhicule, avant de les remplir.
- Descendez la machine du véhicule ou de la remorque et posez-la à terre avant de remplir le réservoir de carburant. Si cela n'est pas possible, laissez la machine dans le véhicule ou sur la remorque, mais remplissez le réservoir à l'aide d'un bidon, et non directement à la pompe.
- N'utilisez pas la machine si elle n'est pas équipée du système d'échappement complet et en bon état de marche.
- Maintenez le pistolet en contact avec le bord du réservoir ou du bidon jusqu'à la fin du remplissage. N'utilisez pas de dispositif de verrouillage du pistolet en position ouverte.
- Si du carburant s'est répandu sur vos vêtements, changez-vous immédiatement. Essuyez tout carburant répandu.
- Ne remplissez jamais excessivement le réservoir de carburant. Remettez en place le bouchon du réservoir et serrez-le fermement.
- Conservez le carburant dans un récipient homologué et hors de la portée des enfants. N'achetez et ne stockez jamais plus que la quantité de carburant consommée en un mois.
- Ne remplissez pas complètement le réservoir de carburant. Versez la quantité de carburant nécessaire pour que le niveau se situe entre 6 et 13 mm en dessous de la base du goulot de remplissage. L'espace au-dessus doit rester vide pour permettre au carburant de se dilater.
  - Évitez de respirer les vapeurs de carburant de façon prolongée.
  - N'approchez pas le visage du pistolet ou de l'ouverture du réservoir de carburant.
  - Évitez tout contact avec la peau et lavez tout liquide renversé à l'eau et au savon.

Ajout de carburant

Carburant recommandé

- Pour assurer le fonctionnement optimal de la machine, utilisez uniquement de l'essence sans plomb propre et fraîche (stockée depuis moins d'un mois) ayant un indice d'octane de 87 ou plus (méthode de calcul [R+M]/2).
- **Éthanol** : De l'essence contenant jusqu'à 10 % d'éthanol (essence-alcool) ou 15 % de MTBE (éther méthyltertiobutylique) par volume peut être utilisée. L'éthanol et le MTBE sont deux produits différents. L'utilisation d'essence contenant 15 % d'éthanol (E15) par volume n'est pas agréée. **N'utilisez jamais d'essence contenant plus de 10 % d'éthanol par volume**, comme E15 (qui contient 15 % d'éthanol), E20 (qui contient 20 % d'éthanol) ou E85 (qui contient jusqu'à 85 % d'éthanol). L'utilisation d'essence non agréée peut entraîner des problèmes de performances et/ou des dommages au moteur qui peuvent ne pas être couverts par la garantie.
- N'utilisez **pas** d'essence contenant du méthanol.
- Ne stockez **pas** le carburant dans le réservoir ou dans des bidons de carburant pendant l'hiver, à moins d'utiliser un stabilisateur de carburant.
- N'ajoutez **pas** d'huile à l'essence.

Utilisation d'un stabilisateur/conditionneur

Utilisez un additif stabilisateur/conditionneur dans la machine pour :

- Que le carburant reste frais plus longtemps quand il est utilisé conformément aux indications du fabricant du stabilisateur.
- Nettoyer le moteur lorsqu'il tourne.
- Éviter la formation d'un dépôt gommeux dans le circuit d'alimentation, qui pourrait entraîner des problèmes de démarrage.

  Important: **N'utilisez pas d'additifs contenant du méthanol ou de l'éthanol.**

  Ajoutez au carburant la quantité appropriée de stabilisateur/conditionneur.

  Remarque: L'efficacité des stabilisateurs/conditionneurs est optimale lorsqu'ils sont mélangés à du carburant frais. Pour réduire les risques de formation de dépôts visqueux dans le circuit d'alimentation, utilisez toujours un stabilisateur dans l'essence.

Remplissage du réservoir de carburant

1. Garez la machine sur un sol plat et horizontal.
2. Serrez le frein de stationnement.
3. Coupez le moteur et enlevez la clé.
4. Nettoyez la surface autour du bouchon du réservoir de carburant.
5. Remplissez le réservoir de carburant jusqu'à la base du goulot de remplissage (Figure 7).

   Remarque: Ne remplissez pas complètement le réservoir de carburant. L'espace au-dessus doit rester vide pour permettre au carburant de se dilater.

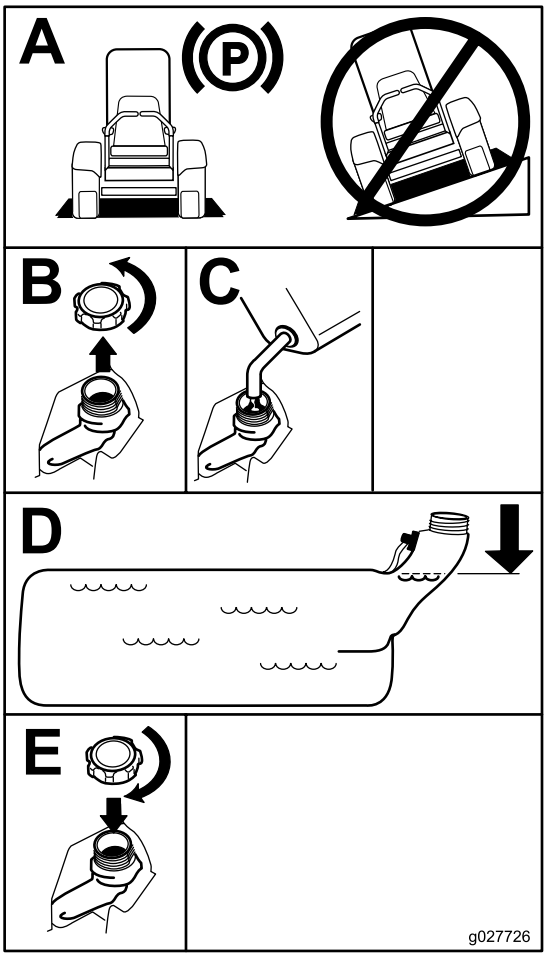

g027726

Figure 7

Procédures d'entretien quotidien

Avant de démarrer la machine chaque jour, effectuez les procédures décrites à la section Entretien (page 40).

Rodage d'une machine neuve

Les moteurs neufs demandent un certain temps pour développer toute leur puissance. Les plateaux de coupe et les systèmes d'entraînement neufs présentent plus de friction, ce qui augmente la charge sur le moteur. Prévoyez 40 à 50 heures de rodage pour les machines neuves afin de leur permettre de développer toute leur puissance et d'offrir des performances optimales.

Utilisation du système de protection antiretournement (ROPS)

⚠ ATTENTION

Pour éviter de vous blesser, parfois mortellement, en cas de retournement de la machine, gardez l'arceau de sécurité complètement relevé et bloqué dans cette position, et attachez la ceinture de sécurité.

Le siège doit être bien fixé sur la machine.

⚠ ATTENTION

La protection antiretournement est inexistante lorsque l'arceau de sécurité est abaissé.

- **N'abaissez l'arceau de sécurité qu'en cas d'absolue nécessité.**
- **N'attachez pas la ceinture de sécurité lorsque l'arceau de sécurité est abaissé.**
- **Conduisez lentement et prudemment.**
- **Relevez l'arceau de sécurité dès que possible.**
- **Vérifiez précisément la hauteur libre avant de passer sous un obstacle (par ex. branches, portes, câbles électriques, etc.) et évitez de le toucher.**

Abaissement de l'arceau de sécurité

Important: **N'abaissez l'arceau de sécurité qu'en cas d'absolue nécessité.**

1. Pour abaisser l'arceau de sécurité, poussez la partie supérieure de l'arceau vers l'avant.
2. Tirez sur les deux boutons et tournez-les à 90 degrés pour les désengager (Figure 8).
3. Faites pivoter l'arceau de sécurité à la position abaissée (Figure 8).

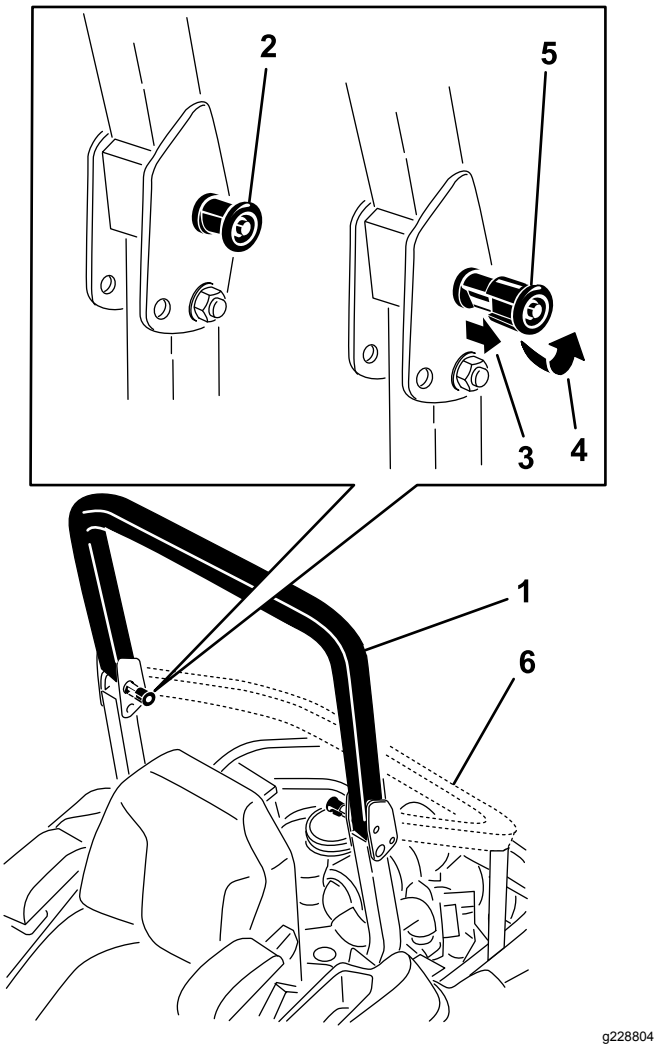

Figure 8

1. Arceau de sécurité relevé
2. Bouton du système ROPS en position verrouillée
3. Tirer le bouton du système ROPS
4. Tourner le bouton du système ROPS de 90 degrés
5. Bouton du système ROPS en position déverrouillée
6. Arceau de sécurité abaissé

Relevage de l'arceau de sécurité

Important: **Attachez toujours la ceinture de sécurité quand l'arceau de sécurité est levé.**

1. Relevez l'arceau de sécurité à la position d'utilisation et tournez les boutons de sorte à les déplacer partiellement dans les rainures (Figure 8).
2. Redressez l'arceau de sécurité en position relevée tout en poussant sur la partie supérieure de sorte que les goupilles s'engagent en position quand les trous sont en face (Figure 8).
3. Appuyez sur l'arceau de sécurité et vérifiez que les deux goupilles sont engagées.

Utilisation du système de sécurité

⚠ ATTENTION

Si les contacteurs de sécurité sont déconnectés ou endommagés, la machine peut se mettre en marche inopinément et causer des blessures.

- **Ne modifiez pas abusivement les contacteurs de sécurité.**
- **Vérifiez chaque jour le fonctionnement des contacteurs de sécurité et remplacez ceux qui sont endommagés avant d'utiliser la machine.**

Principe du système de sécurité

Le système de sécurité est conçu pour empêcher le démarrage du moteur, sauf si :

- Le frein de stationnement est serré.
- La commande des lames (PDF) est désengagée.
- Les leviers de commande de déplacement sont en position de VERROUILLAGE AU POINT MORT.

Le système de sécurité est également conçu pour couper le moteur si les leviers de commande de déplacement quittent la position de VERROUILLAGE AU POINT MORT alors que le frein de stationnement est serré, ou si vous quittez le siège alors que la PDF est engagée.

Le compteur horaire comporte des symboles qui avertissent l'utilisateur quand le composant de sécurité est à la position correcte. Lorsque le composant est à la position correcte, un triangle s'allume dans le carré correspondant.

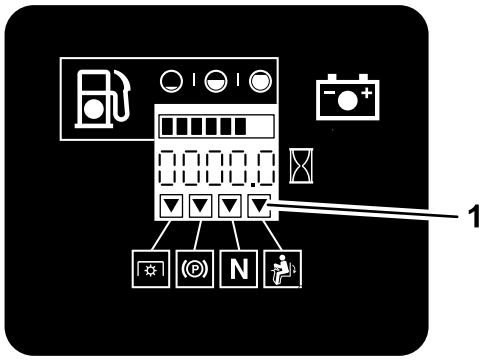

Figure 9

1. Les triangles s'allument quand les composants de sécurité sont à la position correcte

Contrôle du système de sécurité

Périodicité des entretiens: À chaque utilisation ou une fois par jour

Contrôlez le système de sécurité avant chaque utilisation de la machine. Si le système de sécurité ne fonctionne pas comme spécifié ci-dessous, faites-le immédiatement réviser par un concessionnaire-réparateur agréé.

1. Asseyez-vous sur le siège, serrez le frein de stationnement et placez la commande des lames (PDF) en position ENGAGÉE. Essayez de démarrer le moteur ; il ne doit pas démarrer.
2. Asseyez-vous sur le siège, serrez le frein de stationnement et placez la commande des lames (PDF) en position DÉSENGAGÉE. Sortez un des leviers de commande de déplacement de la position de VERROUILLAGE AU POINT MORT. Essayez de démarrer le moteur ; il ne doit pas démarrer. Répétez l'opération pour l'autre levier de commande.
3. Asseyez-vous sur le siège, serrez le frein de stationnement, placez la commande des lames (PDF) en position DÉSENGAGÉE et amenez les leviers de commande de déplacement en position de VERROUILLAGE AU POINT MORT. Mettez alors le moteur en marche. Lorsque le moteur tourne, desserrez le frein de stationnement, engagez la commande des lames (PDF) et soulevez-vous légèrement du siège ; le moteur doit s'arrêter.
4. Asseyez-vous sur le siège, serrez le frein de stationnement, placez la commande des lames (PDF) en position DÉSENGAGÉE et amenez les leviers de commande de déplacement en position de VERROUILLAGE AU POINT MORT. Mettez alors le moteur en marche. Lorsque le moteur est en marche, centrez l'un des leviers de commande déplacement et déplacez la machine (en marche avant ou arrière) ; le moteur doit s'arrêter. Répétez l'opération pour l'autre levier de commande.
5. Asseyez-vous sur le siège, desserrez le frein de stationnement, placez la commande des lames (PDF) en position DÉSENGAGÉE et amenez les leviers de commande de déplacement en position de VERROUILLAGE AU POINT MORT. Essayez de démarrer le moteur ; il ne doit pas démarrer.

Positionnement du siège

Vous pouvez avancer ou reculer le siège. Amenez le siège à la position la plus confortable pour vous, et offrant le meilleur contrôle pour la conduite (Figure 10).

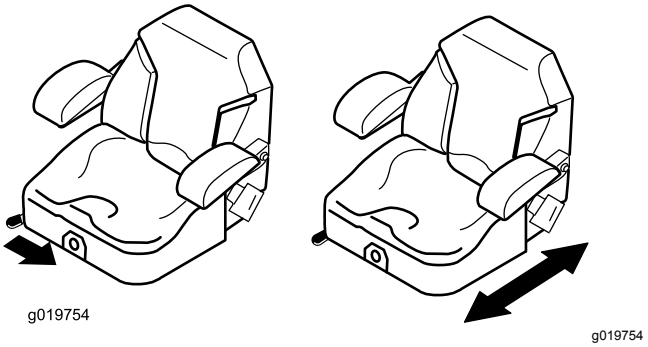

Figure 10

Déverrouillage du siège

Tondeuses équipées de la suspension MyRide™

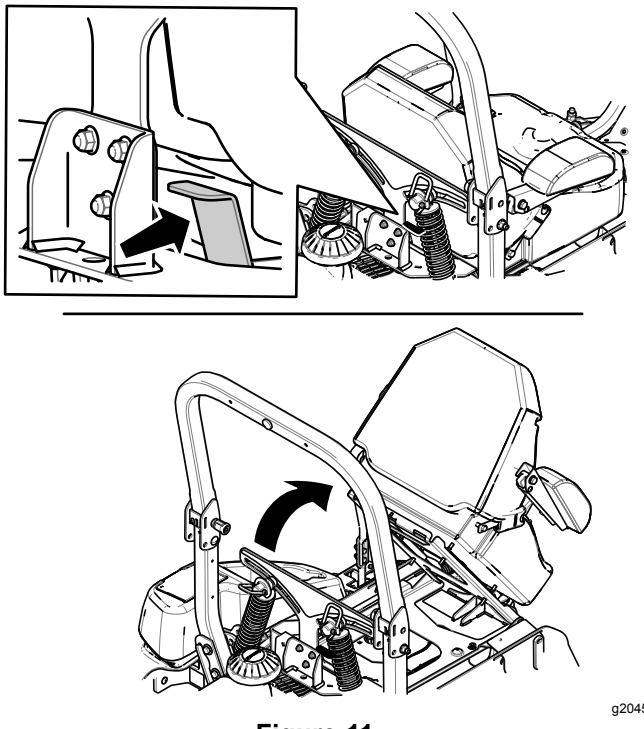

Figure 11

Tondeuses non équipées de la suspension MyRide™

Pour déverrouiller le siège, poussez le verrou vers l'avant (Figure 12).

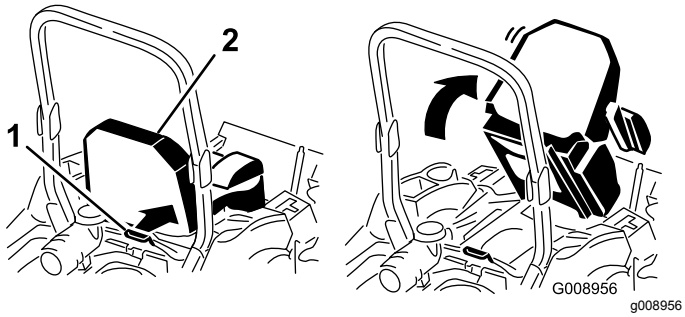

Figure 12

1. Verrou du siège
2. Siège

Changer la suspension du siège

Tondeuses non équipées de la suspension MyRide™ unidquement

Le siège peut être réglé pour offrir un confort optimal. Réglez le siège à la position la plus confortable pour vous.

Pour ce faire, tournez le bouton avant dans un sens ou dans l'autre pour obtenir la position la plus confortable (Figure 13).

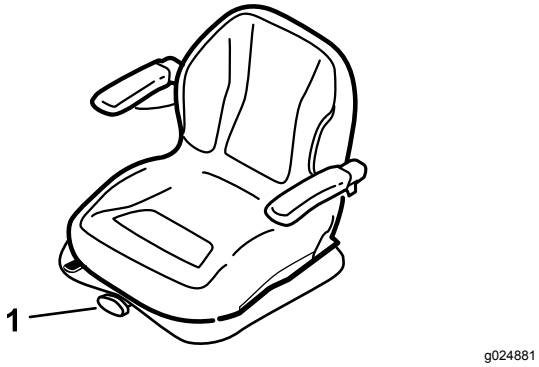

Figure 13

1. Bouton de réglage de la suspension du siège

Réglage de la suspension MyRide™

Tondeuses équipées de la suspension MyRide™ uniquement

La suspension MyRide™ est réglable pour offrir un confort optimal. Vous pouvez régler les 2 amortisseurs arrière pour modifier le réglage de la suspension facilement et rapidement. Positionnez la suspension de manière la plus confortable pour vous.

Réglage des amortisseurs arrière

Les fentes prévues pour les amortisseurs arrière sont dotées de crans de référence. Vous pouvez placer les amortisseurs arrière n'importe où dans la fente, pas seulement dans les crans.

Le schéma suivant montre la position des amortisseurs pour une suspension souple ou ferme et les différentes positions des crans (Figure 14).

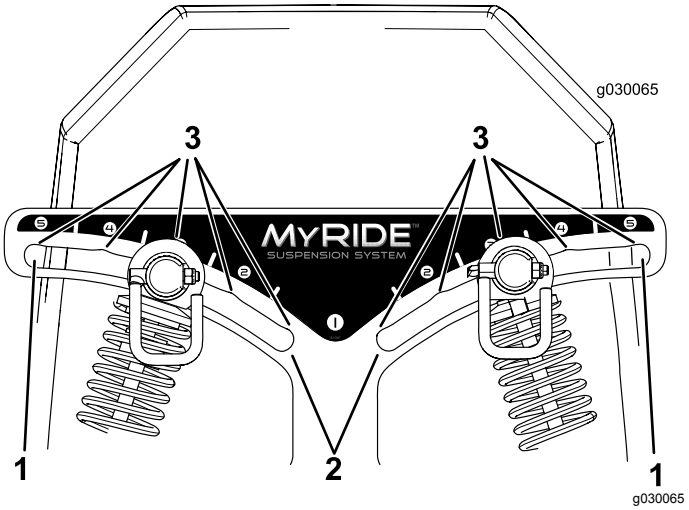

Figure 14

1. Suspension la plus ferme
2. Suspension la plus souple
3. Crans dans les fentes

Remarque: Réglez toujours les amortisseurs arrière gauche et droit à la même position.

Réglez les amortisseurs arrière (Figure 15).

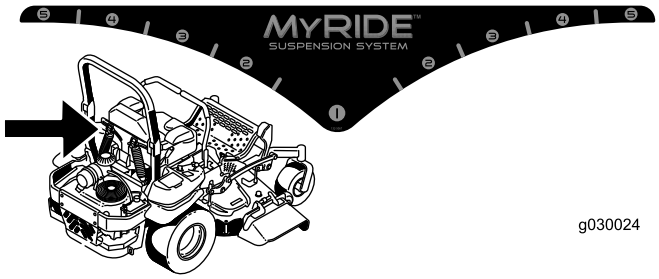

g030024

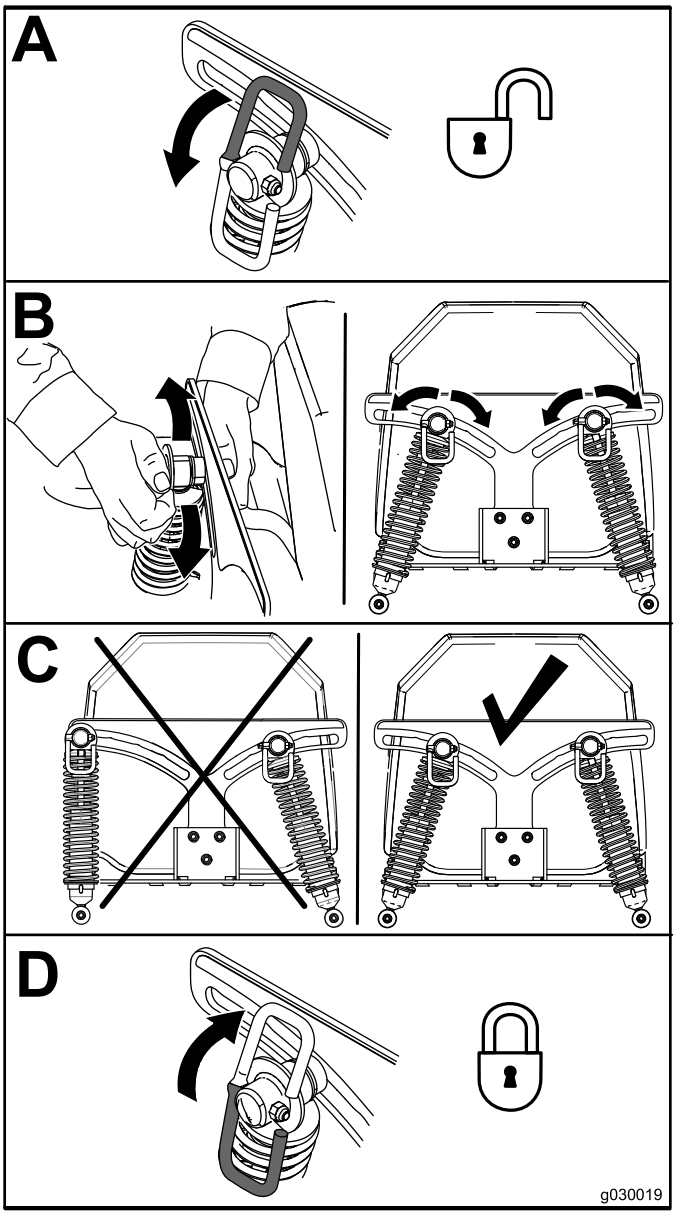

g030019

Figure 15

Pendant l'utilisation

Sécurité pendant l'utilisation

Consignes de sécurité générales

- Le propriétaire/l'utilisateur est responsable des accidents pouvant entraîner des dommages corporels ou matériels et peut les prévenir.
- Portez des vêtements appropriés, y compris une protection oculaire, un pantalon, des chaussures solides à semelle antidérapante et des protecteurs d'oreilles. Si vos cheveux sont longs, attachez-les et ne portez pas de bijoux pendants.
- N'utilisez pas la machine si vous êtes fatigué, malade ou sous l'emprise de l'alcool, de drogues ou de médicaments.
- Ne transportez jamais de passagers sur la machine et tenez tout le monde, y compris les animaux, à l'écart de la machine pendant le travail.
- N'utilisez la machine que si la visibilité est bonne pour éviter les trous ou autres dangers cachés.
- Ne tondez pas l'herbe humide. La perte de motricité peut faire déraper la machine.
- Assurez-vous que tous les embrayages sont au point mort, que le frein de stationnement est serré et que vous êtes au poste d'utilisation avant de démarrer le moteur.
- N'approchez pas les pieds ni les mains des unités de coupe. Ne vous tenez jamais devant l'ouverture d'éjection.
- Avant de faire marche arrière, vérifiez que la voie est libre juste derrière la machine et sur sa trajectoire.
- Soyez prudent à l'approche de tournants sans visibilité, de buissons, d'arbres ou d'autres objets susceptibles de vous masquer la vue.
- Ne tondez pas à proximité de fortes dénivellations, fossés ou berges. La machine pourrait se retourner brusquement si une roue passe par-dessus une dénivellation quelconque et se retrouve dans le vide, ou si un bord s'effondre.
- Arrêtez les lames quand vous ne tondez pas.
- Arrêtez la machine, coupez le moteur, enlevez la clé et vérifiez l'état des lames si la machine a heurté un obstacle ou vibre de manière inhabituelle. Effectuez toutes les réparations nécessaires avant de réutiliser la machine.
- Ralentissez et faites preuve de prudence quand vous changez de direction, ainsi que pour traverser des routes et des trottoirs avec la machine. Cédez toujours la priorité.

- Débrayez l'unité de coupe, coupez le moteur et enlevez la clé avant de régler la hauteur de coupe (à moins de pouvoir le faire depuis le poste de conduite).
- Ne faites jamais tourner le moteur dans un local ne permettant pas d'évacuer les gaz d'échappement.
- Ne laissez jamais la machine en marche sans surveillance.
- Avant de quitter le poste d'utilisation (y compris pour vider les bacs de ramassage ou pour déboucher la goulotte), effectuez la procédure suivante :
  - Arrêtez la machine sur une surface plane et horizontale.
  - Désengagez la prise de force et abaissez les accessoires.
  - Serrez le frein de stationnement.
  - Coupez le moteur et enlevez la clé.
  - Attendez l'arrêt complet de toutes les pièces en mouvement.
- N'utilisez pas la machine si la foudre menace.
- N'utilisez pas la machine pour tracter quoi que ce soit, à moins qu'elle ne soit équipée d'un dispositif d'attelage.
- Ne modifiez pas le réglage du régulateur et ne faites pas tourner le moteur à un régime excessif.
- Utilisez uniquement les accessoires et équipements agréés par Toro
- Cette machine produit au niveau de l'oreille de l'utilisateur un niveau sonore de plus de 85 dBA qui peut entraîner des déficiences auditives en cas d'exposition prolongée.

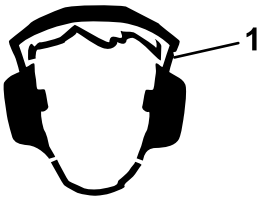

g229846

Figure 16

1. Portez des protecteurs d'oreilles.

Sécurité du système de protection antiretournement (ROPS)

- Ne retirez **pas** l'arceau de sécurité de la machine.
- Attachez bien la ceinture de sécurité et apprenez à la détacher rapidement en cas d'urgence.
- Attachez toujours la ceinture de sécurité quand l'arceau de sécurité est relevé.
- Vérifiez soigneusement où se trouvent les obstacles en hauteur et ne les touchez pas.
- Maintenez l'arceau de sécurité en bon état en vérifiant minutieusement et régulièrement s'il est endommagé et en gardant toutes les fixations bien serrées.
- Remplacez l'arceau de sécurité s'il est endommagé. Ne le réparez pas et ne le modifiez pas.

Consignes de sécurité pour l'utilisation sur des pentes

- Les pentes augmentent significativement les risques de perte de contrôle et de retournement de la machine pouvant entraîner des accidents graves, voire mortels. L'utilisateur est responsable de la sécurité d'utilisation de la machine sur les pentes. L'utilisation de la machine sur une pente, quelle qu'elle soit, demande une attention particulière. Avant d'utiliser la machine sur une pente, vous devez :
  - Lire et comprendre les instructions relatives à l'utilisation sur les pentes qui figurent dans le manuel et sur la machine.
  - Utiliser l'indicateur d'angle pour déterminer l'angle approximatif de la pente sur laquelle vous devez travailler.
  - Ne travaillez jamais sur des pentes de plus de 15 degrés.
  - Évaluer chaque jour l'état du terrain pour déterminer si la pente permet d'utiliser la machine sans risque. Faites preuve de bon sens et de discernement lors de cette évaluation. Les conditions changeantes du terrain, telle l'humidité, peuvent rapidement modifier le fonctionnement de la machine sur les pentes.
- Identifiez les dangers potentiels depuis le bas de la pente. N'utilisez pas la machine près de fortes dénivellations, de fossés, de berges ou d'étendues d'eau. La machine pourrait se retourner brusquement si une roue passe par-dessus une dénivellation quelconque et se retrouve dans le vide, ou si un bord s'effondre. Maintenez une distance de sécurité (deux fois la largeur de la machine) entre la machine et tout danger potentiel. Utilisez une tondeuse autotractée ou une débroussailleuse manuelle pour tondre dans ce type de terrain.
- Évitez de démarrer, de vous arrêter ou de tourner sur les pentes. Ne changez pas soudainement de vitesse ou de direction; tournez lentement et graduellement.
- N'utilisez pas la machine si la motricité, la direction ou la stabilité peuvent être compromises. Tenez compte du fait que la motricité de la machine peut être réduite sur l'herbe humide, en travers

des pentes ou dans les descentes. La perte d'adhérence des roues motrices peut faire patiner la machine et entraîner la perte du freinage et de la direction. La machine peut glisser même si les roues motrices ne tournent plus.

- Enlevez ou balisez les obstacles tels que fossés, trous, ornières, bosses, rochers ou autres dangers cachés. L'herbe haute peut masquer les accidents du terrain. Les irrégularités du terrain risquent de provoquer le retournement de la machine.
- Redoublez de prudence lorsque vous utilisez la machine équipée d'outils ou d'accessoires, tels des systèmes de ramassage. Ils peuvent modifier la stabilité et entraîner la perte du contrôle de la machine. Suivez les instructions d'utilisation des contrepoids.
- Dans la mesure du possible, gardez le plateau de coupe abaissé au sol quand vous utilisez la machine sur des pentes. La machine peut devenir instable si vous levez le plateau de coupe pendant l'utilisation sur une pente.

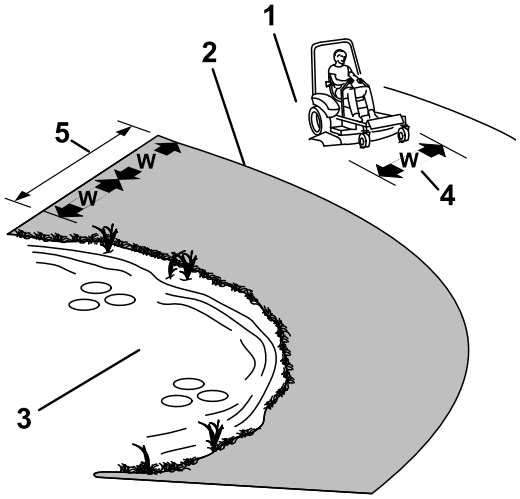

Figure 17

1. Zone de sécurité – utiliser la machine ici sur les pentes de moins de 15 degrés ou sur les terrains plats
2. Zone dangereuse – utiliser une tondeuse autotractée et/ou une débroussailleuse à main sur les pentes de plus de 15 degrés, ainsi que près des dénivellations et des étendues d'eau.
3. Eau
4. L = largeur de la machine
5. Maintenez une distance de sécurité (deux fois la largeur de la machine) entre la machine et tout danger potentiel.

Prendre place à la position de conduite

Utilisez le plateau de coupe comme marchepied pour accéder au poste d'utilisation (Figure 18).

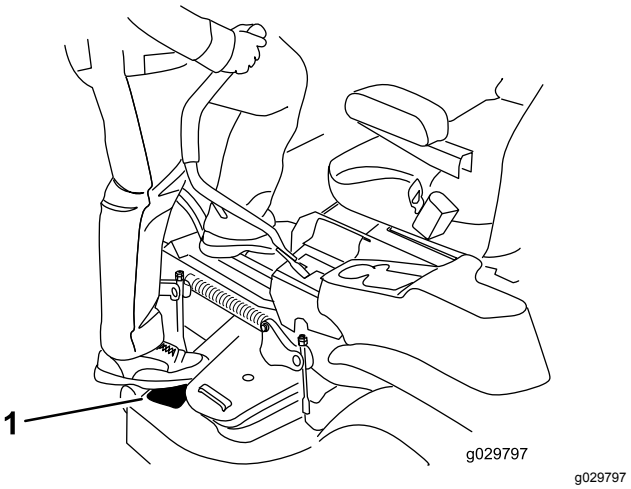

Figure 18

Utilisation du frein de stationnement

Serrez toujours le frein de stationnement lorsque vous arrêtez la machine ou que vous la laissez sans surveillance.

Serrage du frein de stationnement

Garez la machine sur un sol plat et horizontal.

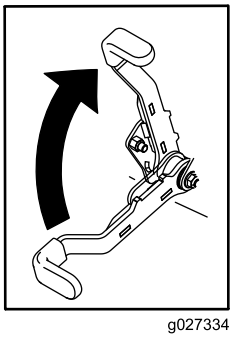

Figure 19

Desserrage du frein de stationnement

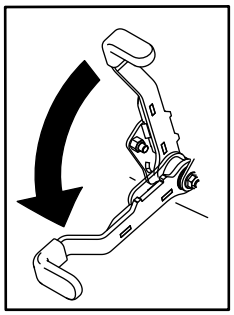

g027335

Figure 20

Utilisation de la commande des lames (PDF)

La commande des lames (PDF) permet de démarrer et d'arrêter la rotation des lames et des autres accessoires qu'elle entraîne.

Engagement de la commande des lames (PDF)

Remarque: Les courroies d'entraînement subiront une usure excessive si la commande des lames (PDF) est engagée alors que la commande d'accélérateur est à mi-course ou moins.

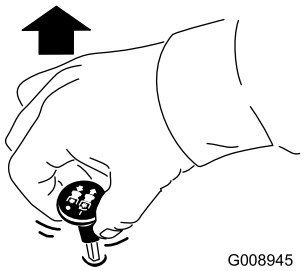

g008945

Figure 21

Désengagement de la commande des lames (PDF)

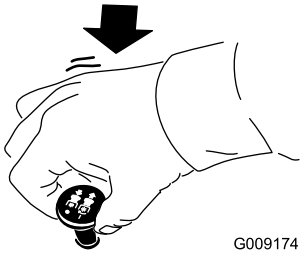

g009174

Figure 22

Utilisation de l'accélérateur

Placez la commande d'accélérateur à mi-course entre les positions HAUT RÉGIME et BAS RÉGIME (Figure 23).

Sélectionnez toujours la position HAUT RÉGIME quand vous engagez la PDF.

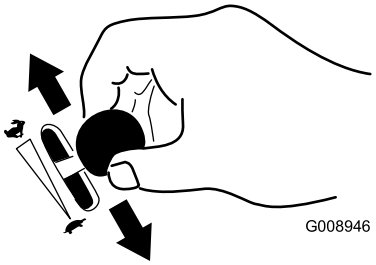

g008946

Figure 23

Utilisation du starter

Utilisez le starter pour démarrer quand le moteur est froid.

1. Tirez sur la commande de starter pour engager le starter avant d'utiliser le commutateur d'allumage (Figure 24).
2. Appuyez sur la commande pour désengager le starter après le démarrage du moteur (Figure 24).

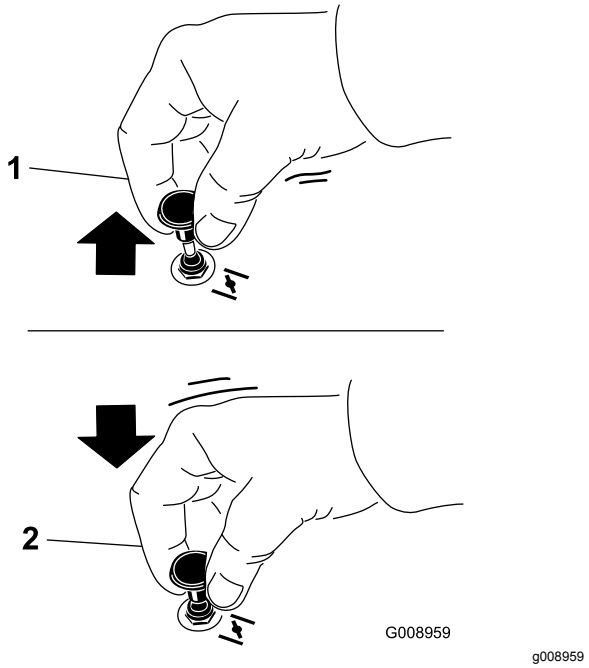

Figure 24

1. Position EN SERVICE
2. Position HORS SERVICE

Démarrage du moteur

Important: **N'actionnez pas le démarreur plus de 5 secondes de suite. Si le moteur ne démarre pas, attendez 15 secondes avant de faire une nouvelle tentative. Le démarreur risque de griller si vous ne respectez pas ces consignes.**

Remarque: Il vous faudra peut-être plusieurs tentatives pour démarrer le moteur la première fois après le remplissage du système d'alimentation si ce dernier était complètement vide.

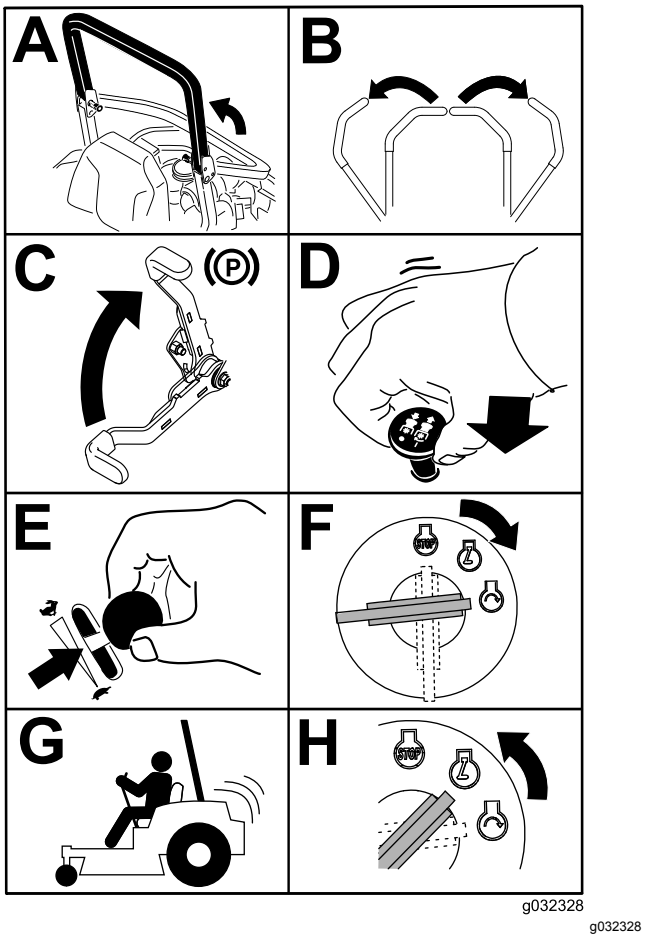

Figure 25

Arrêt du moteur

⚠ PRUDENCE

Les enfants ou les personnes à proximité risquent de se blesser s'ils déplacent ou essayent d'utiliser la machine, lorsque celle-ci est laissée sans surveillance.

Retirez toujours la clé et serrez le frein de stationnement si vous laissez la machine sans surveillance.

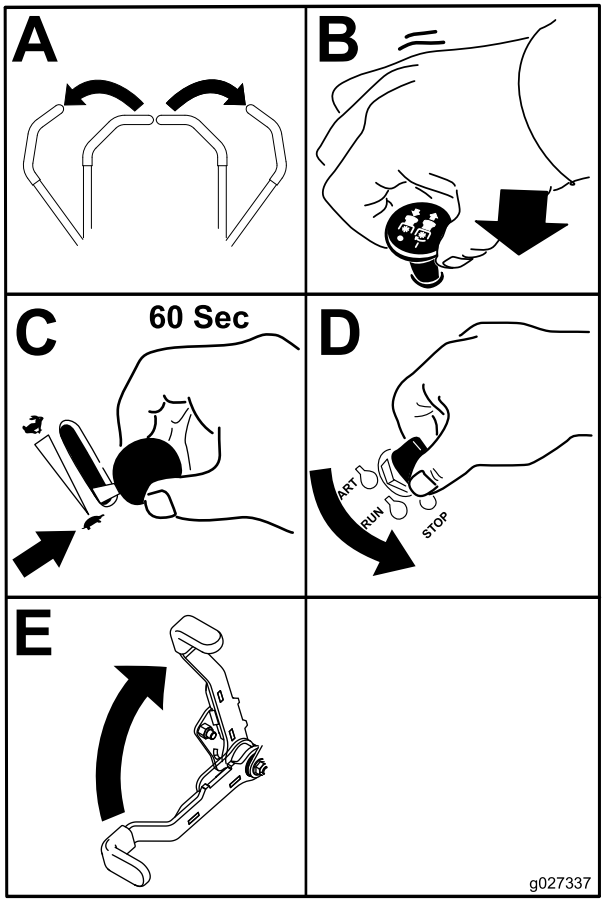

g027337

Figure 26

Important: **Vérifiez que le robinet d'arrivée de carburant est bien fermé avant de transporter ou de remiser la machine, pour éviter les fuites de carburant. Serrez le frein de stationnement avant de transporter la machine. N'oubliez pas de retirer la clé du commutateur d'allumage, car la pompe d'alimentation pourrait se mettre en marche et décharger la batterie.**

Utilisation des leviers de commande de déplacement

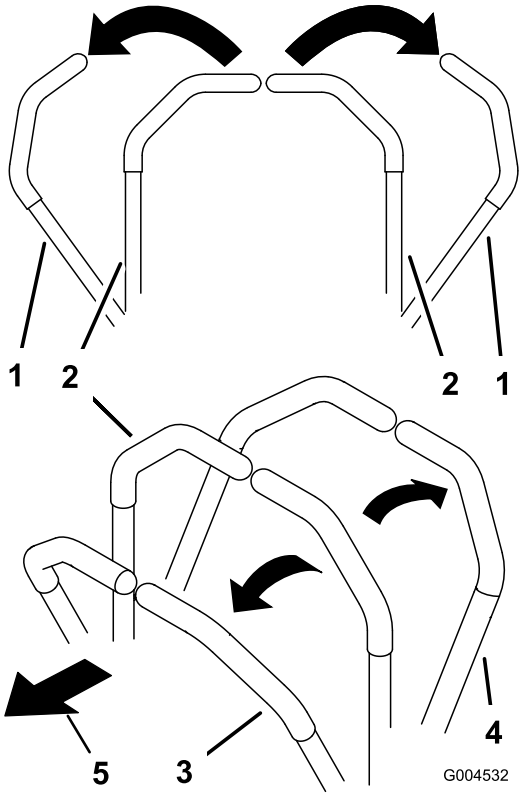

g004532

Figure 27

1. Levier de commande de déplacement en position de VERROUILLAGE AU POINT MORT
2. Position centrale de déverrouillage
3. Marche avant
4. Marche arrière
5. Avant de la machine

Conduire la machine

Les roues motrices tournent indépendamment et sont entraînées par des moteurs hydrauliques sur chaque essieu. Vous pouvez faire tourner un côté en marche arrière et l'autre en marche avant, ce qui fait pivoter la machine au lieu de la faire changer de direction. La maniabilité de la machine en est grandement améliorée, mais il vous faudra peut-être un peu de temps pour vous adapter à cette manière de conduire.

La commande d'accélérateur agit sur le régime moteur qui se mesure en tours/minute (tr/min). Placez la commande d'accélérateur en position HAUT RÉGIME pour obtenir des performances optimales. Travaillez toujours à plein régime.

⚠ ATTENTION

La machine peut tourner très rapidement. Vous pouvez perdre le contrôle de la machine et vous blesser gravement ou endommager la machine.

- **Soyez extrêmement prudent dans les virages.**
- **Ralentissez avant de prendre des virages serrés.**

Conduite en marche avant

Remarque: Le moteur s'arrête si vous actionnez les leviers de commande de déplacement alors que le frein de stationnement est serré.

Pour arrêter la machine, tirez les leviers de commande de vitesse en position POINT MORT.

1. Desserrez le frein de stationnement ; voir Desserrage du frein de stationnement (page 26).
2. Amenez les leviers de commande de déplacement au centre, en position déverrouillée.
3. Pour vous déplacer en marche avant, poussez lentement les leviers de commande de déplacement vers l'avant (Figure 28).

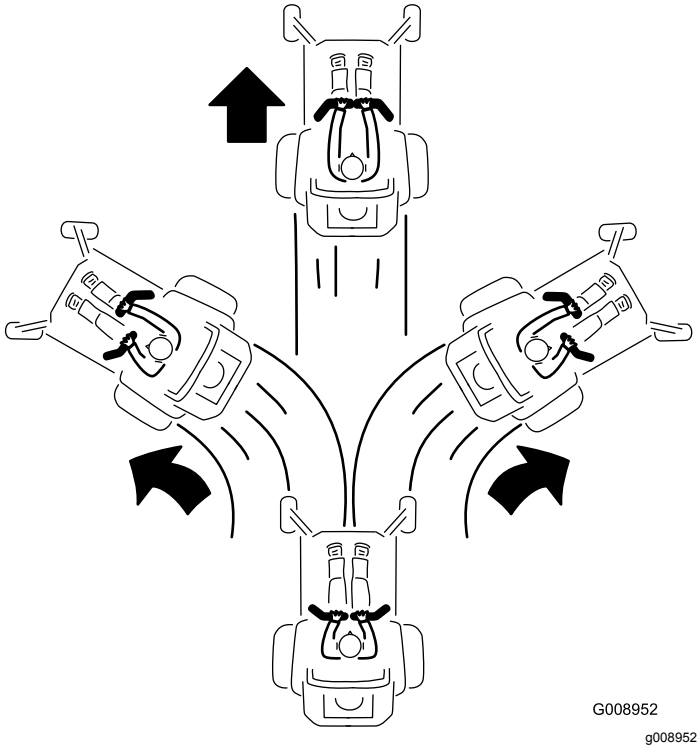

Figure 28

Conduite en marche arrière

1. Amenez les leviers de commande de déplacement au centre, en position déverrouillée.
2. Pour vous déplacer en marche arrière, tirez lentement les leviers en arrière (Figure 29).

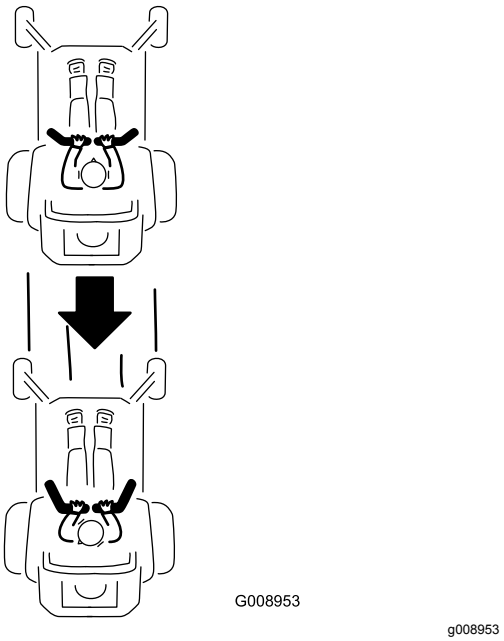

Figure 29

Utilisation de l'éjection latérale

Machines à éjection latérale uniquement

La tondeuse est équipée d'un déflecteur d'herbe pivotant qui permet de disperser les déchets de tonte sur le côté et à la surface de la pelouse.

⚠ DANGER

Si le déflecteur d'herbe, l'obturateur d'éjection ou le bac à herbe complet ne sont pas en place sur la machine, vous-même ou d'autres personnes peuvent être touchés par une lame ou des débris projetés. Le contact avec les lames en rotation et la projection de débris peuvent occasionner des blessures graves ou mortelles.

- **N'enlevez jamais le déflecteur d'herbe du plateau de coupe, sa présence est nécessaire pour diriger l'herbe tondue sur le gazon. Si le déflecteur d'herbe est endommagé, remplacez-le immédiatement.**
- **Ne mettez jamais les mains ou les pieds sous le plateau de coupe.**
- **N'essayez jamais de dégager l'ouverture d'éjection ou les lames sans avoir au préalable amené la commande des lames (PDF) en position DÉSENGAGÉE, tourné la clé de contact sur ARRÊT et enlevé la clé.**
- **Vérifiez que le déflecteur d'herbe est abaissé.**

Réglage de la hauteur de coupe

Utilisation du verrou de transport

Le verrou de transport s'utilise avec la pédale de levage du plateau de coupe et comprend 2 positions : une position de VERROUILLÉE et une position DÉVERROUILLÉE pour la position de transport du plateau de coupe (Figure 30).

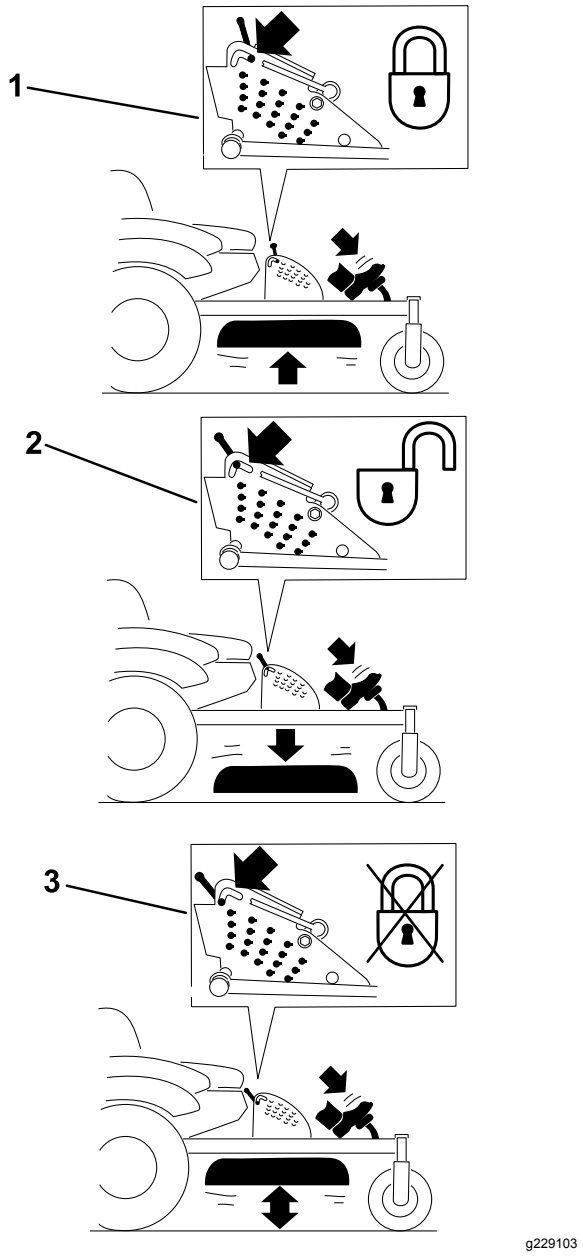

Figure 30

Positions du verrou de transport

1. Bouton du verrou de transport
2. Position VERROUILLÉE – Le plateau de coupe se verrouille en position de transport.
3. Position DÉVERROUILLÉE – Le plateau de coupe ne se verrouille en position de transport.

Réglage de la goupille de hauteur de coupe

Vous pouvez régler la hauteur de coupe entre 25 et 140 mm par paliers de 6 mm suivant le trou dans lequel vous placez l'axe de chape.

1. Placez le verrou de transport en position verrouillée.
2. Appuyez sur la pédale de commande du plateau de coupe avec le pied et levez le plateau à la position de transport (qui est aussi la position de hauteur de coupe de 140 mm), comme montré à la Figure 31.
3. Pour changer de hauteur de coupe, tournez la goupille de 90 degrés retirez-la du support de hauteur de coupe (Figure 31).
4. Placez la goupille dans le trou du support correspondant à la hauteur de coupe voulue (Figure 31).
5. Appuyez sur la pédale de levage du plateau de coupe, tirez le verrou de transport en arrière et abaissez lentement le plateau de coupe.

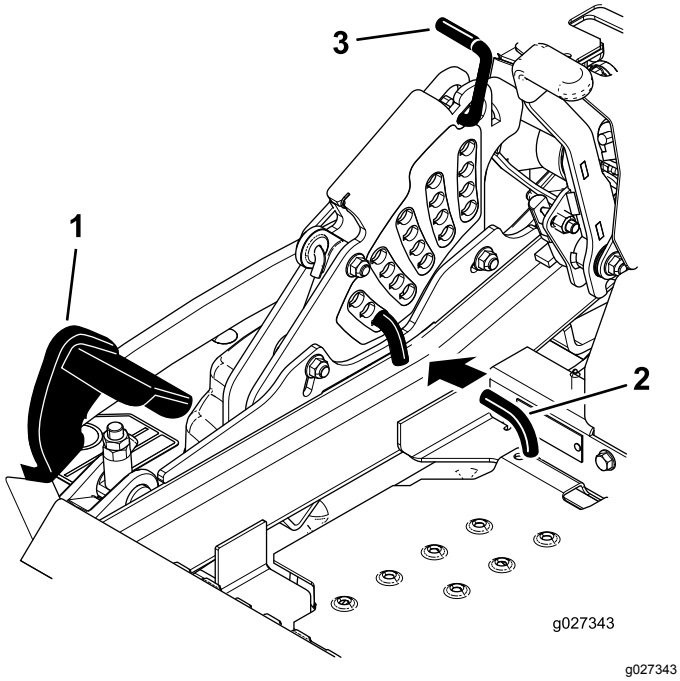

g027343

Figure 31

1. Pédale de levage de plateau
2. Goupille de hauteur de coupe
3. Verrou de transport

Réglage des galets anti-scalp

Pour les machines à éjection latérale

Ajustez la hauteur des galets anti-scalp chaque fois que vous modifiez la hauteur de coupe.

1. Garez la machine sur un sol plat et horizontal, désengagez la commande des lames et serrez le frein de stationnement.
2. Avant de quitter la position d'utilisation, coupez le moteur, retirez la clé de contact et attendez l'arrêt complet de toutes les pièces mobiles.
3. Réglez les galets anti-scalp comme montré à la Figure 32, la Figure 33 et la Figure 34.

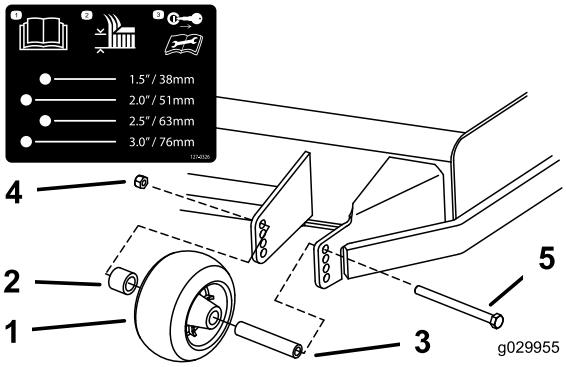

g029955

Figure 32

1. Galet anti-scalp
2. Entretoise
3. Douille
4. Écrou à embase
5. Boulon

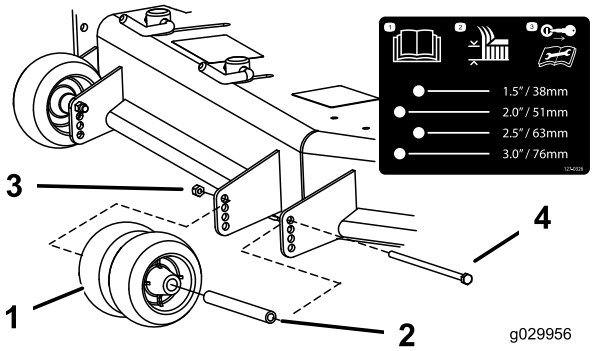

g029956

Figure 33

1. Galet anti-scalp
2. Douille
3. Écrou à embase
4. Boulon

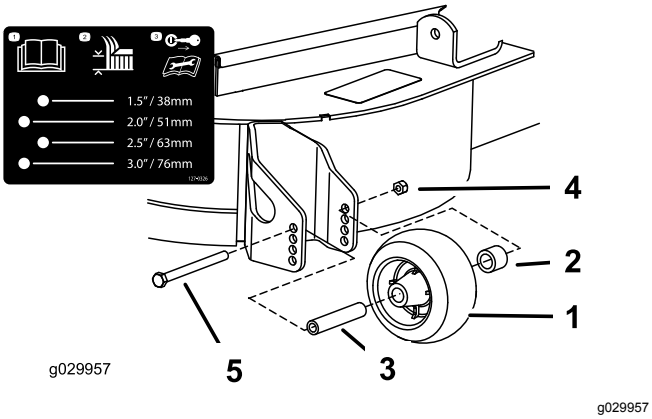

Figure 34

1. Galet anti-scalp
2. Entretoise
3. Douille
4. Écrou à embase
5. Boulon

Réglage des galets anti-scalp

Pour les machines à éjection arrière

Nous vous conseillons d'ajuster la hauteur des galets anti-scalp chaque fois que vous modifiez la hauteur de coupe.

1. Garez la machine sur un sol plat et horizontal, désengagez la commande des lames et serrez le frein de stationnement.
2. Avant de quitter la position d'utilisation, coupez le moteur, retirez la clé de contact et attendez l'arrêt complet de toutes les pièces mobiles.
3. Réglez les galets anti-scalp comme montré à la Figure 35 et la Figure 36.

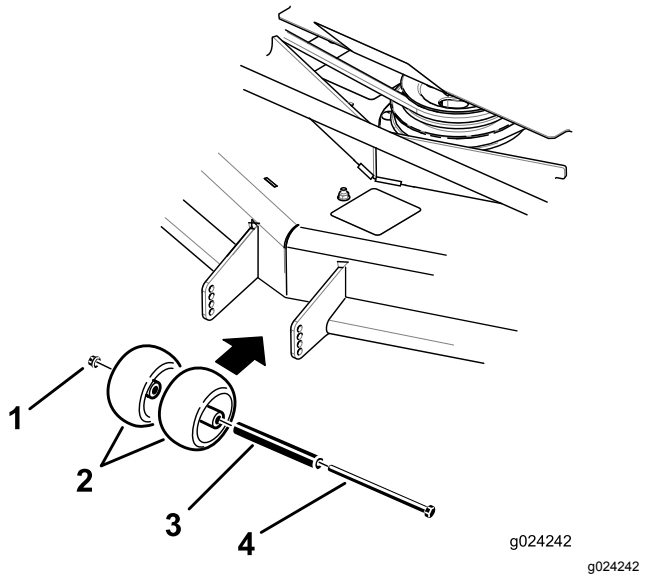

Figure 35

1. Écrou à embase
2. Galet anti-scalp
3. Douille
4. Vis

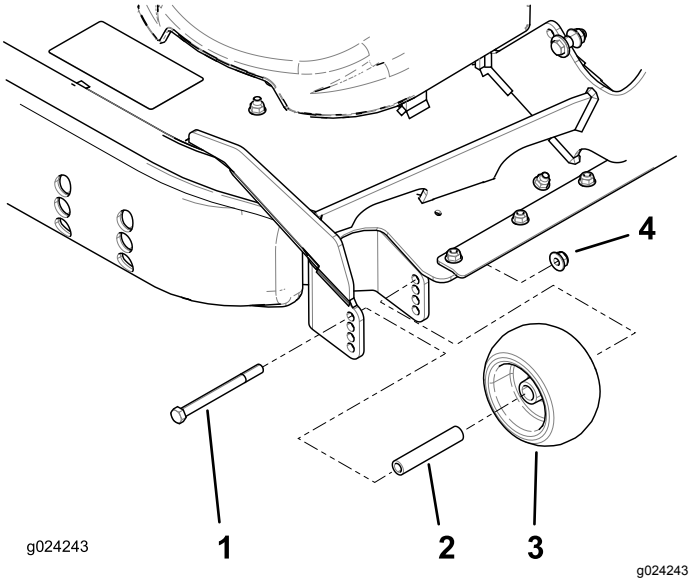

Figure 36

1. Boulon
2. Bague
3. Galet anti-scalp
4. Écrou à embase

Réglages des patins

Pour les machines à éjection arrière

Montez les patins à la position la plus basse pour les hauteurs de coupe supérieures à 64 mm et à la position la plus haute pour les hauteurs de coupe inférieures à 64 mm.

Remarque: Lorsque les patins sont usés, retournez-les de l'autre côté de la tondeuse. Cela

permet de les utiliser plus longtemps avant d'être obligé de les remplacer.

1. Garez la machine sur un sol plat et horizontal, désengagez la commande des lames et serrez le frein de stationnement.
2. Avant de quitter la position d'utilisation, coupez le moteur, retirez la clé de contact et attendez l'arrêt complet de toutes les pièces mobiles.
3. Retirez les boulons de carrosserie et les écrous de chaque patin (Figure 37).

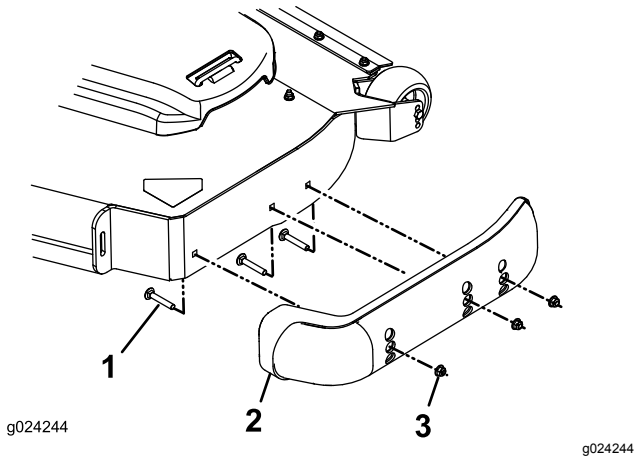

Figure 37

1. Boulon de carrosserie
2. Patin
3. Écrou

4. Placez chaque patin à la position voulue et fixez-les avec les boulons de carrosserie et les écrous.

   Remarque: Utilisez uniquement les trous supérieurs ou centraux pour régler les patins. Les trous inférieurs sont utilisés quand vous changez de côté sur le plateau de coupe ; ils deviennent alors les trous supérieurs de l'autre côté du plateau.
5. Pour éviter d'endommager les patins, serrez les boulons de carrosserie et les écrous de chaque patin à un couple de 12,4 à 14,7 N·m.

Réglage des verrous à cames du déflecteur d'éjection

Pour les machines à éjection latérale

Cette procédure ne concerne que les machines équipées de verrous de déflecteur d'éjection. Certains modèles sont munis d'écrous et de boulons au lieu de verrous de déflecteurs, mais le réglage reste le même.

Vous pouvez régler le volume d'éjection de la tondeuse en fonction des conditions de tonte. Positionnez les verrous à came et le déflecteur de manière à obtenir la meilleure qualité de coupe possible.

1. Garez la machine sur un sol plat et horizontal, désengagez la commande des lames et serrez le frein de stationnement.
2. Avant de quitter la position d'utilisation, coupez le moteur, retirez la clé de contact et attendez l'arrêt complet de toutes les pièces mobiles.
3. Pour régler les verrous à came, soulevez le levier pour desserrer le verrou (Figure 38).
4. Réglez le déflecteur et les verrous à came dans les fentes de manière à obtenir le volume d'éjection qui convient.
5. Repoussez le levier à sa position d'origine pour serrer le déflecteur et les verrous (Figure 38).
6. Si les verrous à cames ne bloquent pas le déflecteur en position ou si le déflecteur est trop serré, desserrez le levier puis tournez le verrou à came.

   Remarque: Réglez le verrou à came jusqu'à obtention de la pression de verrouillage voulue.

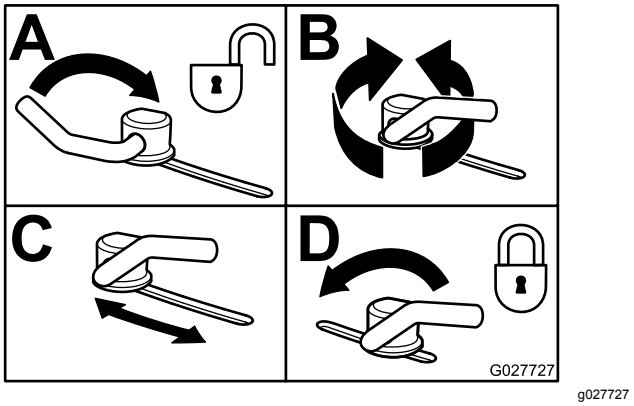

Figure 38

Positionnement du déflecteur d'éjection

Pour les machines à éjection latérale

Les chiffres suivants ne sont fournis qu'à titre indicatif. Les réglages varient selon le type, l'humidité et la hauteur de l'herbe.

Remarque: Si le moteur perd de la puissance et si la tondeuse continue de se déplacer à la même vitesse, ouvrez le déflecteur.

Position A

Il s'agit de la position arrière maximale. Il est conseillé d'utiliser cette position dans les cas suivants :

- Quand l'herbe est courte et peu épaisse
- Quand l'herbe est sèche
- Pour couper l'herbe plus finement
- Pour propulser l'herbe coupée plus loin.

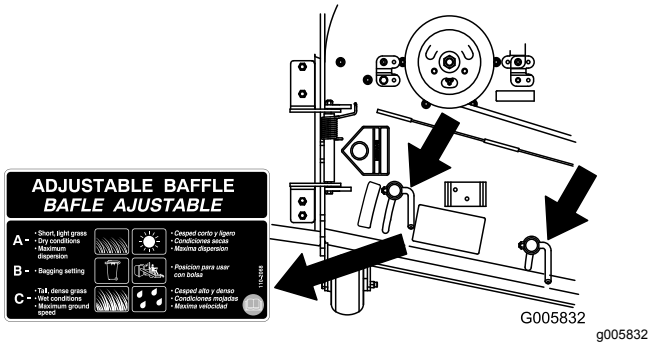

Figure 39

Position B

Utilisez cette position avec le bac à herbe. Alignez-le toujours sur l'ouverture du ventilateur.

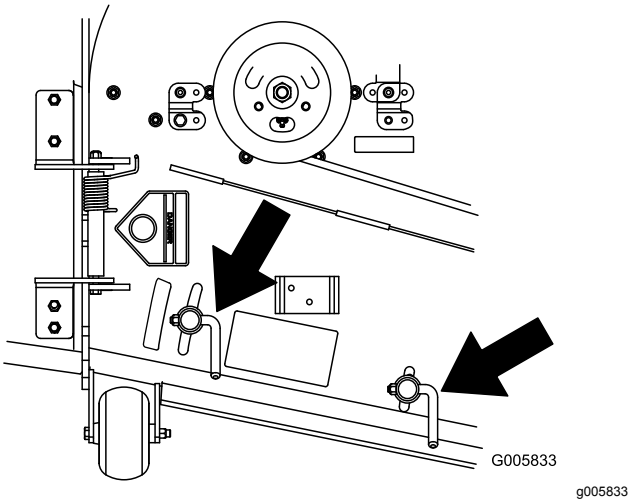

Figure 40

Position C

Il s'agit de la position ouverte maximale. Il est conseillé d'utiliser cette position dans les cas suivants :

- Quand l'herbe est haute et drue
- Quand l'herbe est humide
- Pour réduire la consommation de carburant
- Pour augmenter la vitesse de déplacement lorsque l'herbe est lourde

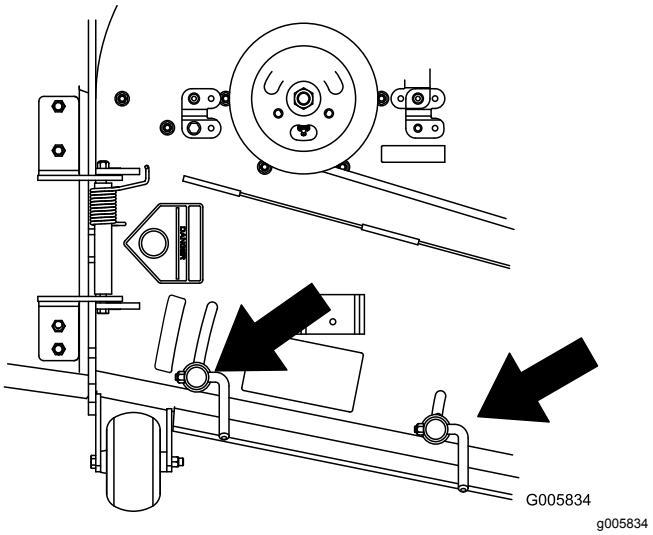

Figure 41

Conseils d'utilisation

Utilisation du réglage du haut régime

Pour obtenir une circulation d'air maximale et de meilleurs résultats, faites tourner le moteur à HAUT RÉGIME. L'air doit pouvoir circuler pour bien couper l'herbe. Pour cette raison, ne sélectionnez pas une hauteur de coupe trop basse car le plateau de coupe serait alors complètement entouré d'herbe haute. Placez-vous toujours de sorte qu'un côté de la tondeuse se trouve à l'extérieur de la zone non-coupée. L'air pourra ainsi circuler librement dans le plateau de coupe.

Tonte initiale

Coupez l'herbe légèrement plus haut que d'habitude pour éviter de scalper les inégalités du terrain. La hauteur de coupe habituelle est cependant celle qui convient le mieux en général. Si la hauteur de l'herbe dépasse 15 cm, vous devrez peut-être vous y reprendre à deux fois pour obtenir un résultat acceptable.

Tondre un tiers de la hauteur de l'herbe

L'idéal est de ne raccourcir l'herbe que du tiers de sa hauteur. Une coupe plus courte est déconseillée, à moins que l'herbe ne soit clairsemée, ou en automne lorsque la pousse commence à ralentir.

Alternance de la direction de la tonte

Alternez le sens des passages pour ne pas coucher l'herbe. L'alternance permet aussi de mieux disperser l'herbe coupée, ce qui améliore la décomposition et la fertilisation.

Fréquence de tonte

L'herbe pousse à une vitesse différente selon les saisons. Pour conserver une hauteur de coupe uniforme, tondez plus souvent au début du printemps. Réduisez la fréquence de la tonte au milieu de l'été, lorsque l'herbe pousse moins vite. Si vous n'avez pas tondu depuis un certain temps, effectuez un premier passage à une hauteur de coupe élevée, puis repassez 2 jours plus tard en abaissant la hauteur de coupe.

Utilisation de la vitesse de tonte réduite

Ralentissez pour améliorer la qualité de la coupe dans certaines conditions.

Éviter de tondre trop ras

Si la surface est irrégulière, élevez la hauteur de coupe pour éviter de scalper la pelouse.

Arrêt de la machine

Si vous devez immobiliser la machine en cours de tonte, un paquet d'herbe coupée peut tomber sur la pelouse. Pour éviter cela, rendez-vous sur une surface déjà tondue en laissant les lames embrayées ou bien désengagez le plateau de coupe tout en vous déplaçant en marche avant.

Propreté du dessous du plateau de coupe

Nettoyez le dessous du plateau de coupe après chaque utilisation. Ne laissez pas l'herbe et la terre s'accumuler à l'intérieur, car la qualité de la tonte finira par en souffrir.

Entretien des lames

Utilisez une lame bien aiguisée durant toute la saison de coupe, pour obtenir une coupe nette sans arracher ni déchiqueter les brins d'herbe. L'herbe arrachée ou déchiquetée brunit sur les bords, sa croissance ralentit et elle devient plus sensible aux maladies.

Après chaque utilisation, vérifiez l'état, l'usure et l'affûtage des lames. Limez les entailles éventuelles et aiguisez les lames selon les besoins. Remplacez immédiatement les lames endommagées ou usées par des lames Toro d'origine.

Après l'utilisation

Sécurité après l'utilisation

Consignes de sécurité générales

- Pour éviter les risques d'incendie, enlevez les débris d'herbe coupée et autres agglomérés sur les unités de coupe, les silencieux et le moteur. Nettoyez les coulées éventuelles d'huile ou de carburant.
- Coupez l'arrivée de carburant et enlevez la clé avant de remiser ou de transporter la machine.
- Désengagez l'entraînement de l'outil quand vous transportez la machine ou qu'elle ne sert pas.
- Laissez refroidir le moteur avant de ranger la machine dans un local fermé.
- Ne remisez jamais la machine ni les bidons de carburant à proximité d'une flamme nue, d'une source d'étincelles ou d'une veilleuse, telle celle d'un chauffe-eau ou d'autres appareils.

Utilisation du robinet d'arrivée de carburant

Le robinet d'arrivée de carburant est situé sous le siège. Avancez le siège pour y accéder.

Fermez le robinet d'arrivée de carburant pour transporter, réviser ou remiser la machine.

Vérifiez que le robinet d'arrivée de carburant est ouvert avant de démarrer le moteur.

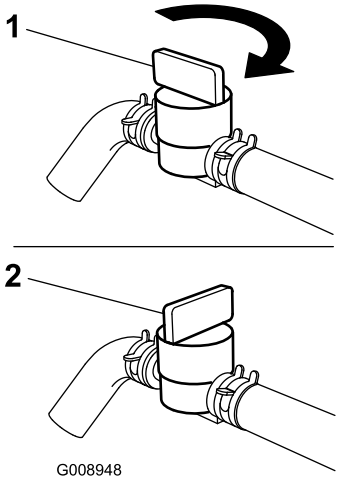

g008948

Figure 42

1. Position EN SERVICE
2. Position HORS SERVICE

Utilisation des valves de déblocage des roues motrices

⚠ ATTENTION

Les mains peuvent se coincer dans les composants d'entraînement en rotation situés sous le plancher moteur, et subir des blessures graves.

Coupez le moteur, enlevez la clé et attendez l'arrêt de toutes les pièces mobiles avant d'accéder aux valves de déblocage des roues motrices.

⚠ ATTENTION

Le moteur et les entraînements hydrauliques peuvent devenir très chauds. Vous pouvez vous brûler gravement si vous touchez le moteur ou les entraînements hydrauliques quand ils sont chauds.

Laissez complètement refroidir le moteur et les entraînements hydrauliques avant d'accéder aux valves de déblocage des roues motrices.

Les valves de déblocage des roues motrices se trouvent à l'arrière de chaque entraînement hydraulique, sous le siège.

Remarque: Vérifiez que les valves de déblocage sont complètement horizontales quand vous utilisez la machine, sinon le système hydraulique peut subir de graves dommages.

1. Garez la machine sur un sol plat et horizontal, désengagez la commande des lames et serrez le frein de stationnement.
2. Avant de quitter la position d'utilisation, coupez le moteur, retirez la clé de contact et attendez l'arrêt complet de toutes les pièces mobiles.
3. Tournez les leviers des valves de déblocage à la verticale pour pousser la machine (Figure 43).

   Remarque: Cela permet au liquide hydraulique de contourner la pompe et aux roues de tourner.
4. Desserrez le frein de stationnement avant de pousser la machine.

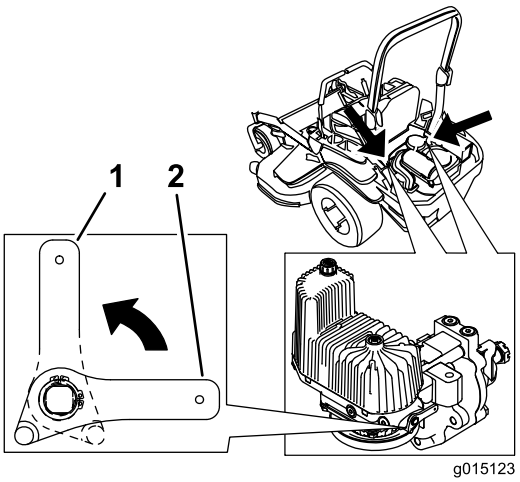

g015123

Figure 43

1. Position verticale pour pousser la machine
2. Position horizontale pour utiliser la machine

5. Tournez les leviers des valves de déblocage à l'horizontale pour utiliser la machine (Figure 43).

Transport de la machine

Transportez la machine sur une remorque de poids-lourd ou un camion. Utilisez une rampe d'une seule pièce. Le camion ou la remorque doit être équipé(e) des freins, des éclairages et de la signalisation exigés par la loi. Lisez attentivement toutes les consignes de sécurité. Tenez-en compte pour éviter de vous blesser ou de blesser des personnes à proximité. Reportez-vous aux ordonnances locales concernant les exigences d'arrimage et de remorquage.

⚠ ATTENTION

Il est dangereux de conduire sur la voie publique sans clignotants, éclairages, réflecteurs ou panneau « véhicule lent ». Vous risquez de provoquer un accident et de vous blesser.

Ne conduisez pas la machine sur la voie publique.

Choix d'une remorque

⚠ ATTENTION

Le chargement de la machine sur une remorque ou un camion augmente le risque de basculement, et donc de blessures graves ou mortelles (Figure 44).

- **Utilisez uniquement une rampe d'une seule pièce ; n'utilisez pas de rampes individuelles de chaque côté de la machine.**
- **Ne dépassez pas un angle de 15 degrés entre la rampe et le sol ou entre la rampe et la remorque ou le camion.**
- **La rampe doit être au moins 4 fois plus longue que la hauteur de la remorque ou du plateau du camion par rapport au sol. Ainsi, l'angle de la rampe ne dépassera pas 15 degrés par rapport au sol plat.**

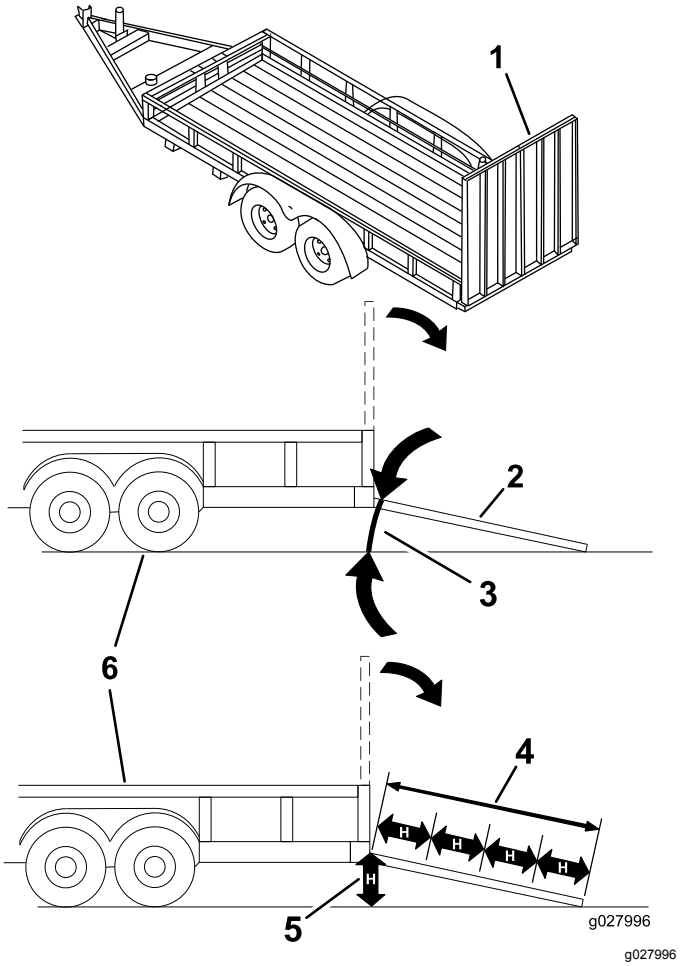

Figure 44

1.	Rampe d'une seule pièce en position rangée	4.	La rampe est au moins 4 fois plus longue que la hauteur de la remorque ou du plateau du camion par rapport au sol
2.	Vue latérale d'une rampe d'une seule pièce en position de chargement	5.	H = hauteur de la remorque ou du plateau du camion par rapport au sol
3.	15 degrés maximum	6.	Remorque

Chargement de la machine

⚠ ATTENTION

Le chargement de la machine sur une remorque ou un camion augmente le risque de basculement, et donc de blessures graves ou mortelles.

- **Procédez avec la plus grande prudence lorsque vous manœuvrez la machine sur une rampe.**
- **Faites monter la machine sur la rampe en marche arrière et descendez en marche avant.**
- **Évitez d'accélérer ou de décélérer brutalement lorsque vous conduisez la machine sur une rampe car vous pourriez en perdre le contrôle ou la renverser.**

1. Si vous utilisez une remorque, fixez-la au véhicule tracteur et attachez les chaînes de sécurité.
2. Le cas échéant, raccordez les freins et connectez l'éclairage de la remorque.
3. Abaissez la rampe pour que l'angle avec le sol ne dépasse pas 15 degrés (Figure 44).
4. Montez la rampe en marche arrière (Figure 45).

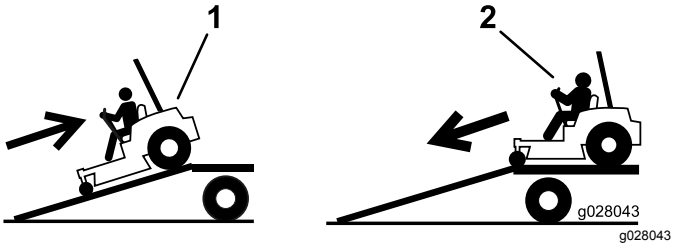

Figure 45

1. Montée de la rampe en marche arrière
2. Descente de la rampe en marche avant

5. Coupez le moteur, enlevez la clé et serrez le frein de stationnement.
6. Arrimez la machine près des roues pivotantes avant et du pare-chocs arrière à l'aide de sangles, chaînes, câbles ou cordes (Figure 46). Reportez-vous à la réglementation locale concernant les exigences d'arrimage.

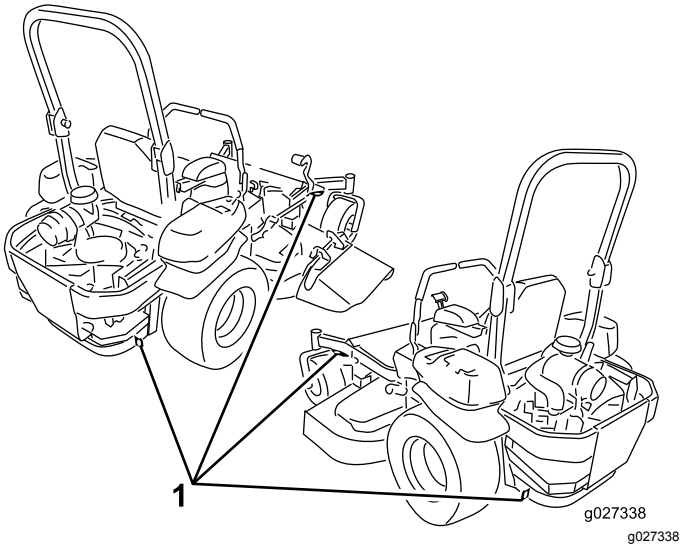

Figure 46

1. Point d'attache

Déchargement de la machine

1. Abaissez la rampe pour que l'angle avec le sol ne dépasse pas 15 degrés (Figure 44).
2. Descendez la rampe en marche avant (Figure 45).

Utilisation du support Z Stand™

Le support Z Stand permet d'élever l'avant de la machine pour faciliter le nettoyage du plateau de coupe et la dépose des lames.

⚠ ATTENTION

La machine pourrait tomber sur quelqu'un et le blesser gravement ou mortellement.

- **Procédez avec la plus grande prudence lorsque vous utilisez la machine sur le support Z Stand.**
- **N'utilisez le support Z Stand que pour nettoyer le plateau de coupe et déposer les lames.**
- **Ne laissez pas la machine sur le support Z Stand pendant une durée prolongée.**
- **Vous devez toujours arrêter le moteur, serrer le frein de stationnement et retirer la clé de contact avant de procéder à un quelconque entretien de la machine.**

Monter la machine sur le support Z Stand

Important: **Utilisez le support Z Stand sur une surface plane.**

1. Levez le plateau de coupe en position de transport.
2. Retirez la goupille du support (Figure 47).

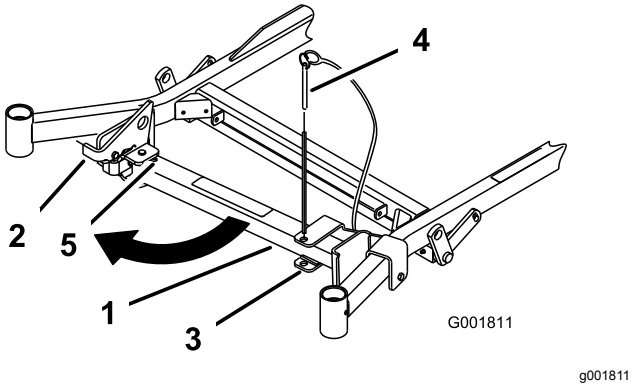

Figure 47

1. Support Z Stand
2. Goupille de support
3. Support
4. Base de la fente
5. Verrou

3. Soulevez le verrou.
4. Dépliez le pied du support et poussez le support vers la machine en l'engageant dans le bas de la fente (Figure 47 et Figure 48).

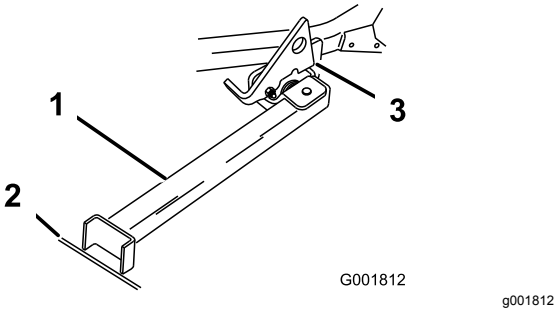

Figure 48

1. Support Z Stand (dans la fente)
2. Fissure dans le trottoir ou le gazon
3. Verrou en appui sur la languette de pivot

5. Posez le pied du support sur le sol et appuyez le verrou sur la languette de pivot (Figure 48).
6. Mettez le moteur en marche et tirez la commande d'accélérateur à mi-course.

   Remarque: Pour obtenir des résultats optimaux, placez le pied du support dans des fissures du trottoir ou dans la pelouse (Figure 48).

7. Conduisez la machine sur le support. Arrêtez-vous quand le verrou retombe sur la languette en position verrouillée (Figure 48).
8. Serrez le frein de stationnement et coupez le moteur.
9. Calez ou bloquez les roues motrices.

⚠ ATTENTION

Le frein de stationnement peut ne pas immobiliser parfaitement la machine lorsqu'elle se trouve sur le support Z Stand, ce qui peut causer des dommages corporels ou matériels.

Ne garez pas la machine sur le support Z Stand, à moins de caler ou de bloquer les roues.

10. Effectuez l'entretien requis.

Descendre la machine du support Z Stand

1. Retirez les cales ou les blocs des roues.
2. Relevez le verrou en position déverrouillée (Figure 49).

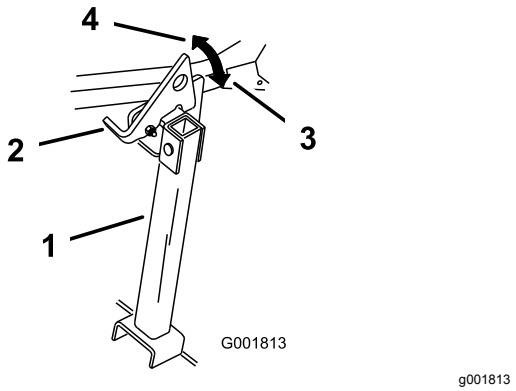

Figure 49

1. Support Z Stand
2. Verrou
3. Position verrouillée
4. Position déverrouillée

3. Mettez le moteur en marche et tirez la commande d'accélérateur à mi-course. Desserrez le frein de stationnement.
4. Descendez lentement du support en marche arrière.
5. Ramenez le support à sa position de repos (Figure 47).

Entretien

Programme d'entretien recommandé

Périodicité d'entretien	Procédure d'entretien
Après les 8 premières heures de fonctionnement	• Vidangez l'huile moteur.
Après les 100 premières heures de fonctionnement	• Contrôlez le couple de serrage des écrous de roue. • Vérifiez le couple de serrage de l'écrou crénelé du moyeu de roue. • Vérifiez le réglage du frein de stationnement.
Après les 250 premières heures de fonctionnement	• Remplacez les filtres hydrauliques et vidangez le liquide hydraulique quel que soit son type.
À chaque utilisation ou une fois par jour	• Vérifiez le système de sécurité. • Contrôle du niveau d'huile moteur. • Contrôlez la ceinture de sécurité. • Contrôlez les boutons de l'arceau de sécurité. • Nettoyez la protection du moteur et le refroidisseur d'huile. • Contrôlez et nettoyez les capots de l'unité hydraulique. • Contrôlez les lames. • Nettoyez le plateau de coupe. • Nettoyez la suspension.
Toutes les 50 heures	• Contrôlez le pare-étincelles (selon l'équipement). • Contrôle de la pression des pneus. • Contrôlez l'état des courroies (usure/fissures). • Contrôlez le niveau de liquide hydraulique.
Toutes les 100 heures	• Lubrifiez les pivots de relevage du plateau de coupe. • Vidangez l'huile moteur (plus fréquemment si vous utilisez la machine dans une atmosphère poussiéreuse ou sale). • Remplacez ou nettoyez et réglez l'écartement des électrodes. • Vérifiez et nettoyez les ailettes de refroidissement et les carénages du moteur.
Toutes les 200 heures	• Pour les moteurs Kawasaki – changez le filtre à huile moteur (plus fréquemment si vous utilisez la machine dans une atmosphère poussiéreuse ou sale). • Pour les moteurs Kohler – remplacez le filtre à carburant (plus fréquemment s'il y a beaucoup de poussière ou de saleté).
Toutes les 250 heures	• Remplacez le préfiltre du filtre à air. (plus fréquemment s'il y a beaucoup de poussière ou de sable). • Contrôlez l'élément filtrant de sécurité. (plus fréquemment s'il y a beaucoup de poussière ou de sable). • Si vous utilisez le liquide Mobil® 1, remplacez les filtres hydrauliques et vidangez le liquide (plus fréquemment si vous travaillez dans un environnement sale ou poussiéreux).
Toutes les 500 heures	• Remplacez l'élément de sécurité du filtre à air. (plus fréquemment s'il y a beaucoup de poussière ou de sable). • Pour les moteurs Kawasaki – remplacez le filtre à carburant (plus fréquemment s'il y a beaucoup de poussière ou de saleté). • Contrôlez le couple de serrage des écrous de roue. • Vérifiez le couple de serrage de l'écrou crénelé du moyeu de roue. • Réglez le roulement de pivot de roue pivotante. • Vérifiez le réglage du frein de stationnement. • Si vous utilisez le liquide hydraulique Toro® HYPR-OIL™ 500, remplacez les filtres hydrauliques et vidangez le liquide hydraulique (plus fréquemment si vous travaillez dans un environnement sale ou poussiéreux).
Chaque mois	• Contrôlez la charge de la batterie.

Périodicité d'entretien	Procédure d'entretien
Une fois par an	• Graissez le bras de la poulie de tension de la courroie de pompe. • Graissez les pivots des roues pivotantes avant (plus fréquemment si vous utilisez la machine dans une atmosphère poussiéreuse ou sale). • Regarnissez les roulements des roues pivotantes avant (plus fréquemment si vous utilisez la machine dans une atmosphère poussiéreuse ou sale). • Graissez les moyeux des roues pivotantes.
Une fois par an ou avant le remisage	• Peignez les surfaces écaillées. • Effectuez toutes les procédures d'entretien mentionnées ci-dessus avant de remiser la machine.

Important: **Reportez-vous au manuel du propriétaire du moteur pour toutes procédures d'entretien supplémentaires.**

⚠ PRUDENCE

Si vous laissez la clé dans le commutateur d'allumage, quelqu'un pourrait mettre le moteur en marche et vous blesser gravement, ainsi que toute personne à proximité.

Avant tout entretien, retirez la clé du commutateur d'allumage.

Procédures avant l'entretien

Consignes de sécurité pendant l'entretien

- Avant de réparer la machine, effectuez la procédure suivante :
  - Débrayez les entraînements.
  - Serrez le frein de stationnement.
  - Coupez le moteur et enlevez la clé.
  - Débranchez le fil de la bougie.
- Garez la machine sur un sol plat et horizontal.
- Pour éviter les risques d'incendie, enlevez les débris d'herbe coupée et autres agglomérés sur les unités de coupe, les dispositifs d'entraînement, les silencieux et le moteur.
- Nettoyez les coulées éventuelles d'huile ou de carburant.
- Ne confiez pas l'entretien de la machine à des personnes non qualifiées.
- Utilisez des chandelles pour soutenir la machine et/ou ses composants au besoin.
- Libérez la pression emmagasinée dans les composants avec précaution.
- Débranchez la batterie ou le fil de la bougie avant d'entreprendre des réparations. Débranchez toujours la borne négative avant la borne positive. Branchez toujours la borne positive avant la borne négative.
- Examinez toujours les lames avec prudence. Manipulez toujours les lames avec des gants épais ou en les enveloppant dans un chiffon, et toujours avec prudence. Remplacez toujours les lames endommagées ; n'essayez pas de les redresser ou de les souder.
- N'approchez jamais les mains ou les pieds des pièces mobiles. Dans la mesure du possible, évitez de procéder à des réglages sur la machine quand le moteur tourne.
- Maintenez toutes les pièces en bon état de marche et toutes les fixations bien serrées, en particulier les boulons de fixation des lames. Remplacez tous les autocollants usés ou endommagés.
- Ne cherchez jamais à modifier la fonction prévue d'un dispositif de sécurité ni à réduire la protection qu'il assure. Vérifiez régulièrement qu'il fonctionne correctement.
- Vérifiez fréquemment le fonctionnement du frein de stationnement. Effectuez les réglages et l'entretien éventuellement requis.

Relâchement du panneau de protection du plateau de coupe

Desserrez le boulon inférieur du rideau pour débloquer ce dernier et accéder au sommet du plateau de coupe (Figure 50). Resserrez le boulon de fixation du rideau une fois l'entretien terminé.

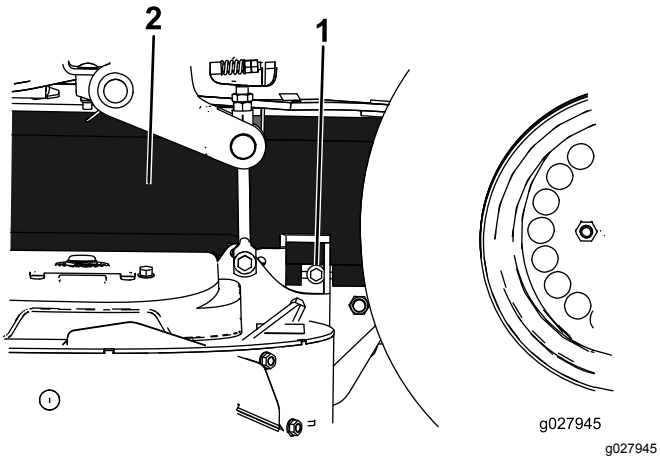

Figure 50

1. Boulon
2. Panneau de protection

Dépose de la tôle de protection

Desserrez les 2 boulons avant et déposez la tôle de protection pour accéder aux courroies et aux axes du plateau de coupe (Figure 51). Reposez ta tôle de protection et serrez les boulons une fois l'entretien terminé.

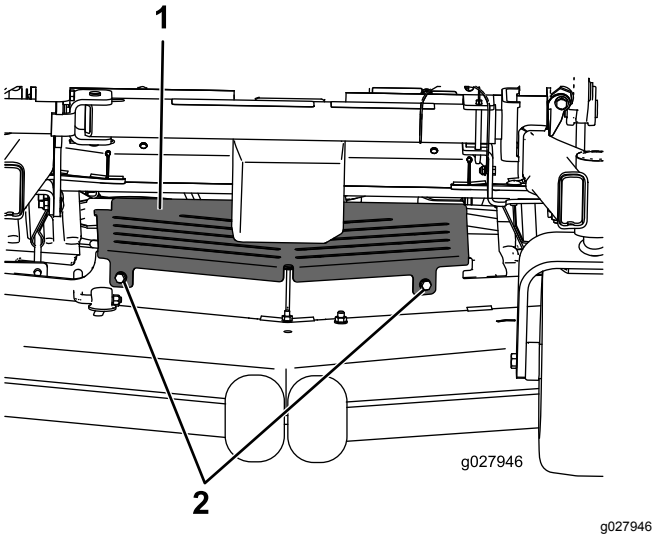

Figure 51

1. Tôle de protection
2. Boulon

Lubrification

Graissage de la machine

Lubrifiez plus fréquemment si vous travaillez dans des conditions très poussiéreuses ou sableuses.

Type de graisse : graisse nº 2 au lithium ou au molybdène.

1. Garez la machine sur un sol plat et horizontal, désengagez la commande des lames et serrez le frein de stationnement.
2. Avant de quitter la position d'utilisation, coupez le moteur, retirez la clé de contact et attendez l'arrêt complet de toutes les pièces mobiles.
3. Nettoyez les graisseurs avec un chiffon.

   Remarque: Grattez la peinture qui pourrait se trouver sur l'avant des graisseurs.
4. Raccordez une pompe à graisse au graisseur.
5. Injectez de la graisse dans les graisseurs jusqu'à ce qu'elle commence à sortir des roulements.
6. Essuyez tout excès de graisse.

Ajout d'huile légère ou graissage par pulvérisation

Périodicité des entretiens: Toutes les 100 heures

Graissez les pivots de levage du plateau de coupe.

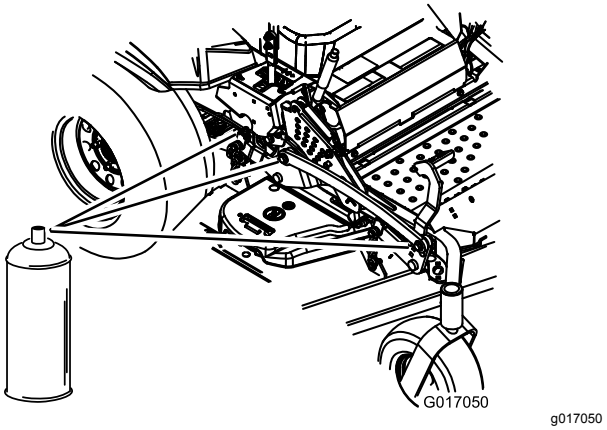

Figure 52

Graissage du plateau de coupe

Périodicité des entretiens: Une fois par an—Graissez le bras de la poulie de tension de la courroie de pompe.

Une fois par an—Graissez les pivots des roues pivotantes avant (plus fréquemment si vous utilisez la machine dans une atmosphère poussiéreuse ou sale).

Une fois par an—Regarnissez les roulements des roues pivotantes avant (plus fréquemment si vous utilisez la machine dans une atmosphère poussiéreuse ou sale).

1. Garez la machine sur un sol plat et horizontal, désengagez la commande des lames et serrez le frein de stationnement.
2. Avant de quitter la position d'utilisation, coupez le moteur, retirez la clé de contact et attendez l'arrêt complet de toutes les pièces mobiles.
3. Desserrez le boulon inférieur qui fixe le panneau de protection au plateau de coupe. Voir Relâchement du panneau de protection du plateau de coupe (page 41).
4. Déposez la tôle de protection. Voir Dépose de la tôle de protection (page 42).
5. Graissez le pivot de la poulie de tension du plateau de coupe jusqu'à ce que la graisse ressorte par le bas (Figure 53 ou Figure 54).

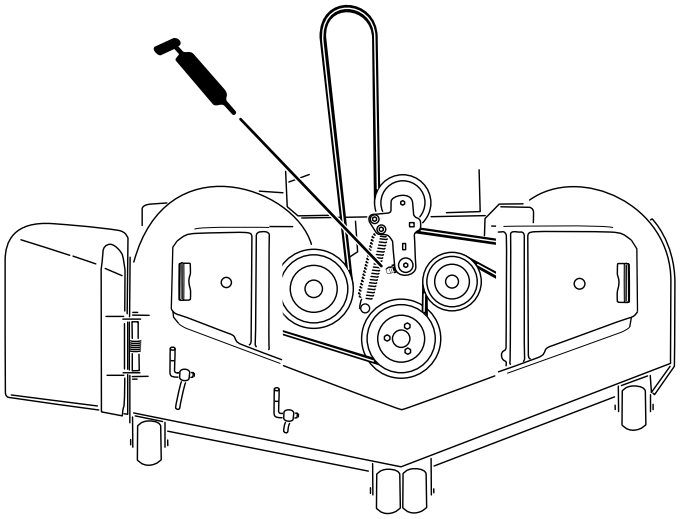

Figure 53
Machine à éjection latérale illustrée

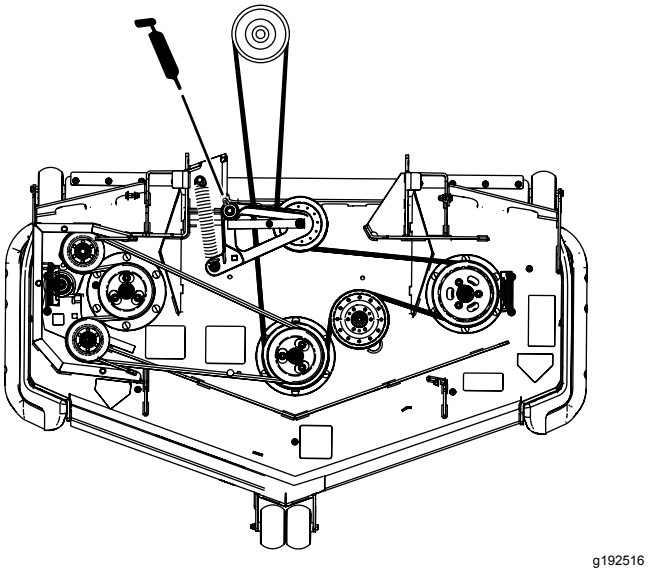

Figure 54
Machine à éjection arrière illustrée

6. Graissez les bras de la poulie de tension de la courroie d'entraînement (Figure 55).

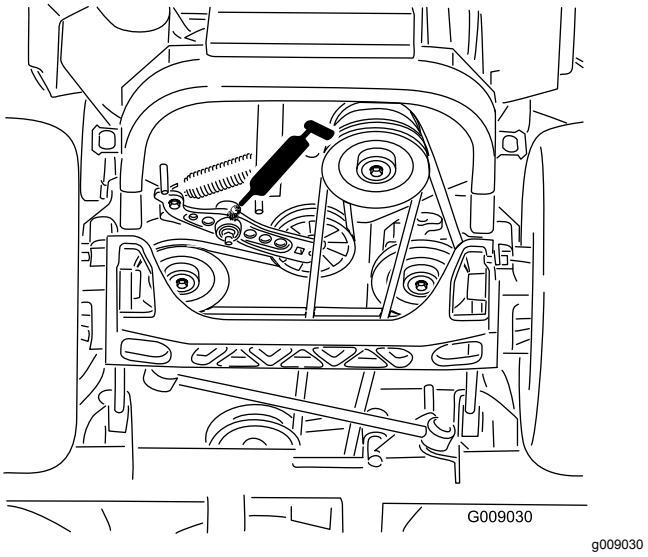

Figure 55

7. Graissez les bras de la poulie de tension de la courroie du plateau de coupe (machines à éjection arrière uniquement) comme illustré à la Figure 56.

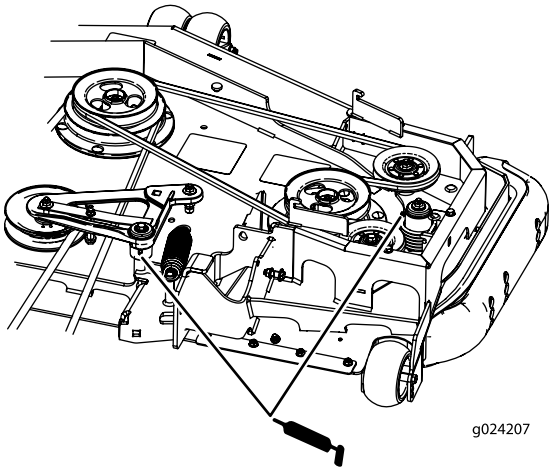

g024207

Figure 56

Machines à éjection arrière uniquement

8. Reposez la tôle de protection. Voir Relâchement du panneau de protection du plateau de coupe (page 41).
9. Serrez le boulon du panneau de protection du plateau de coupe. Voir Relâchement du panneau de protection du plateau de coupe (page 41).
10. Retirez les capuchons antipoussière et réglez les pivots des roues pivotantes.

    Remarque: Ne remettez les capuchons antipoussière qu'une fois le graissage terminé.
11. Retirez le bouchon hexagonal.
12. Vissez un graisseur dans le trou.
13. Injectez de la graisse dans le graisseur jusqu'à ce qu'elle ressorte autour du roulement supérieur.
14. Déposez le graisseur du trou.
15. Remettez le bouchon hexagonal et le capuchon antipoussière en place (Figure 57).

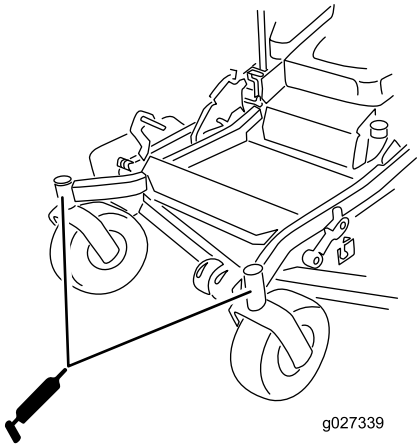

g027339

Figure 57

16. Graissez les roulements des roues pivotantes (Figure 57).

Graissage des moyeux des roues pivotantes

Périodicité des entretiens: Une fois par an

1. Garez la machine sur un sol plat et horizontal, désengagez la commande des lames et serrez le frein de stationnement.
2. Avant de quitter la position d'utilisation, coupez le moteur, retirez la clé de contact et attendez l'arrêt complet de toutes les pièces mobiles.

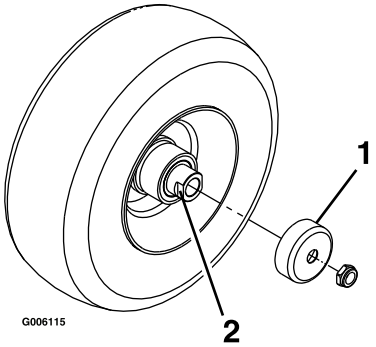

g006115

Figure 58

1. Protège-joint
2. Écrou d'écartement avec méplats

3. Soulever la tondeuse pour permettre l'accès.
4. Déposez la roue pivotante de la fourche.
5. Déposez les protège-joints du moyeu de roue.
6. Retirez un écrou d'écartement de l'arbre de la roue pivotante.

   Remarque: Du frein-filet a été appliqué pour bloquer les écrous d'écartement sur l'arbre de roue.
7. Déposez l'arbre de la roue (en laissant l'autre écrou d'écartement en place).
8. Faites levier pour déposer les joints, et vérifiez l'état et l'usure des roulements ; remplacez-les au besoin.
9. Garnissez les roulements de graisse universelle.
10. Insérez 1 roulement et 1 joint neuf, dans la roue.

    Remarque: Remplacez les joints.
11. Si les deux écrous d'écartement sont absents de l'arbre de roue, appliquez du frein-filet sur l'un d'entre eux et vissez-le sur l'arbre de roue, méplats tournés vers l'extérieur.

    Remarque: Ne vissez pas complètement l'écrou d'écartement au bout de l'arbre de roue. Laissez environ 3 mm entre la surface extérieure

de l'écrou d'écartement et l'extrémité de l'arbre de roue dans l'écrou.

12. Montez l'ensemble écrou et arbre, assorti d'un joint neuf, dans la roue du côté roulement.
13. Le côté ouvert de la roue étant dirigé vers le haut, remplissez l'intérieur de la roue autour de l'arbre de graisse universelle.
14. Insérez le second roulement, assorti d'un joint neuf, dans la roue.
15. Appliquez du frein-filet sur le filetage du second écrou d'écartement et vissez-le sur l'arbre de roue, les méplats tournés vers l'extérieur.
16. Serrez l'écrou à un couple de 8 à 9 N·m, desserrez-le, puis resserrez-le à un couple de 2 à 3 N·m.

    Remarque: Attention à ne pas faire dépasser l'arbre de roue de l'écrou.
17. Posez les protège-joints sur le moyeu, puis insérez la roue dans la fourche pivotante.
18. Reposez le boulon de roue et serrez l'écrou à fond.

Important: **Pour ne pas endommager le joint et le roulement, vérifiez fréquemment le réglage du roulement. Faites tourner la roue pivotante. Elle ne doit pas tourner librement (plus de 1 ou 2 tours) ni présenter de jeu latéral. Si la roue tourne librement, ajustez l'écrou d'écartement jusqu'à ce que vous sentiez une légère résistance. Appliquez une autre couche de frein-filet.**

Entretien du moteur

Sécurité du moteur

- Coupez le moteur avant de contrôler le niveau d'huile ou d'ajouter de l'huile dans le carter.
- Gardez les mains, les pieds, le visage et toute autre partie du corps ainsi que les vêtements à l'écart du silencieux et autres surfaces brûlantes.

Entretien du filtre à air

Périodicité des entretiens: Toutes les 250 heures—Remplacez le préfiltre du filtre à air. (plus fréquemment s'il y a beaucoup de poussière ou de sable).

Toutes les 250 heures—Contrôlez l'élément filtrant de sécurité. (plus fréquemment s'il y a beaucoup de poussière ou de sable).

Toutes les 500 heures—Remplacez l'élément de sécurité du filtre à air. (plus fréquemment s'il y a beaucoup de poussière ou de sable).

Remarque: Contrôlez les éléments filtrants plus souvent s'il y a beaucoup de poussière ou de sable.

Dépose des éléments filtrants

1. Garez la machine sur un sol plat et horizontal, désengagez la commande des lames (PDF) et serrez le frein de stationnement.
2. Avant de quitter la position d'utilisation, coupez le moteur, retirez la clé de contact et attendez l'arrêt complet de toutes les pièces mobiles.
3. Déverrouillez le filtre à air et détachez le couvercle du boîtier du filtre (Figure 59).

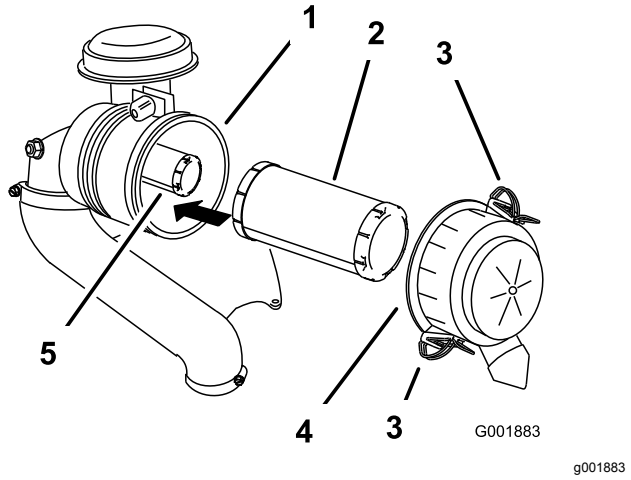

Figure 59

1. Boîtier du filtre à air
2. Préfiltre
3. Verrou
4. Couvercle du filtre à air
5. Élément de sécurité

4. Nettoyez l'intérieur du couvercle du filtre à air à l'air comprimé.
5. Sortez le préfiltre du boîtier du filtre avec précaution (Figure 59).

   Remarque: Évitez de cogner l'élément à l'intérieur du boîtier.
6. Ne déposez l'élément de sécurité que pour le remplacer.

   Important: **N'essayez pas de nettoyer l'élément filtrant de sécurité. Si l'élément de sécurité est encrassé, cela signifie que l'élément principal est endommagé. Remplacez alors les deux éléments.**
7. Vérifiez l'état du préfiltre en le plaçant devant une lumière forte.

Remarque: Les trous éventuels apparaîtront sous forme de points brillants. Mettez le filtre au rebut s'il est endommagé.

Inspection des filtres

1. Examinez l'élément de sécurité. S'il est encrassé, remplacez à la fois le préfiltre et l'élément de sécurité.

   Important: **N'essayez pas de nettoyer l'élément filtrant de sécurité. Si l'élément de sécurité est encrassé, cela signifie que l'élément principal est endommagé.**

2. Vérifiez l'état du préfiltre en le plaçant devant une lumière forte. Remplacez le préfiltre s'il est encrassé, plié ou endommagé.

   Remarque: Les trous éventuels apparaîtront sous forme de points brillants. Ne nettoyez pas le préfiltre.

Pose des éléments filtrants

Important: **Pour ne pas endommager le moteur, ne le faites jamais tourner sans installer les deux éléments filtrants et le couvercle du filtre à air.**

1. Si vous montez des éléments filtrants neufs, vérifiez qu'ils n'ont pas souffert pendant le transport.

   Remarque: N'utilisez pas le filtre s'il est endommagé.

2. Si vous remplacez l'élément interne, insérez-le avec précaution dans le boîtier du filtre (Figure 59).

3. Glissez le préfiltre sur l'élément de sécurité avec précaution (Figure 59).

   Remarque: Vérifiez que le préfiltre est complètement engagé en appuyant sur le bord extérieur pendant de la pose.

   Important: **N'appuyez pas sur la partie intérieure souple du filtre.**

4. Remettez en place et verrouillez le couvercle du filtre à air (Figure 59).

Contrôle du niveau, vidange de l'huile moteur et remplacement du filtre à huile

Huile moteur spécifiée

Type d'huile : huile détergente (classe de service API SF, SG, SH, SJ ou SL)

Capacité d'huile moteur :

- Modèles 74902TE, 74919TE, 75969TE : 2,0 l avec le filtre ; 1,8 l sans le filtre
- Modèles 74925TE, 74942TE : 2,3 l avec un filtre neuf ; 2,1 l sans filtre neuf

Viscosité : Consultez le tableau ci-dessous.

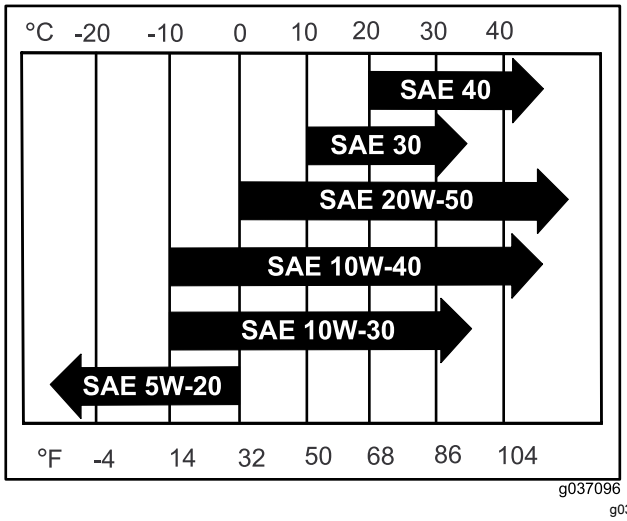

g037096

Figure 60

Contrôle du niveau d'huile moteur

Périodicité des entretiens: À chaque utilisation ou une fois par jour

Remarque: Contrôlez le niveau d'huile quand le moteur est froid.

Important: **Ne faites pas tourner le moteur avec un carter d'huile trop ou pas assez rempli, sous peine d'endommager le moteur.**

1. Garez la machine sur un sol plat et horizontal, désengagez la commande des lames (PDF) et serrez le frein de stationnement.

2. Avant de quitter la position d'utilisation, coupez le moteur, retirez la clé de contact et attendez l'arrêt complet de toutes les pièces mobiles.

Remarque: Laissez refroidir le moteur pour donner le temps à l'huile de s'écouler dans le carter.

3. Pour éviter de faire tomber de l'herbe, de la poussière, etc. dans le moteur, nettoyez la surface autour du bouchon de remplissage et de la jauge de niveau avant de l'enlever (Figure 61).

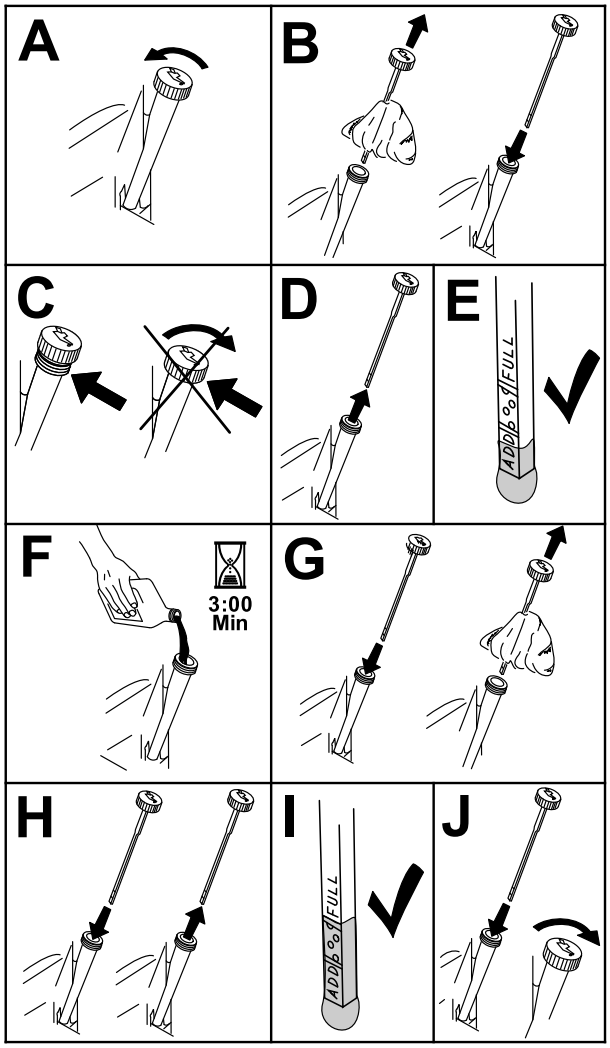

Figure 61

Vidange de l'huile moteur

Périodicité des entretiens: Après les 8 premières heures de fonctionnement—Vidangez l'huile moteur.

Toutes les 100 heures—Vidangez l'huile moteur (plus fréquemment si vous utilisez la machine dans une atmosphère poussiéreuse ou sale).

1. Garez la machine avec le côté de la vidange légèrement plus bas que l'autre côté, pour pouvoir évacuer toute l'huile.
2. Désengagez la commande des lames (PDF) et serrez le frein de stationnement.
3. Avant de quitter la position d'utilisation, coupez le moteur, retirez la clé de contact et attendez l'arrêt complet de toutes les pièces mobiles.
4. Vidangez l'huile moteur (Figure 62).

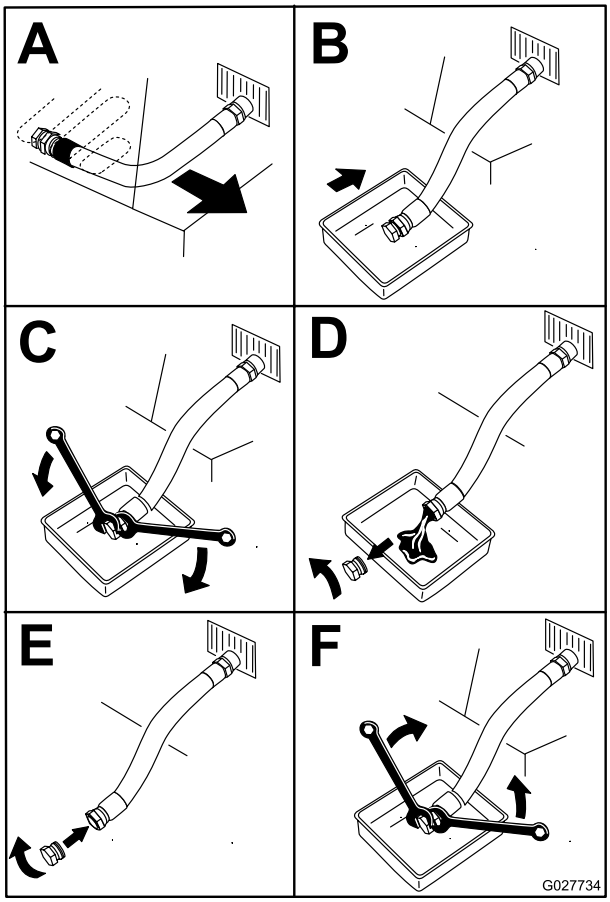

Figure 62

5. Versez lentement environ 80 % de l'huile spécifiée dans le tube de remplissage, puis faites l'appoint lentement pour faire monter le niveau jusqu'au repère maximum (**Full**) (Figure 63).

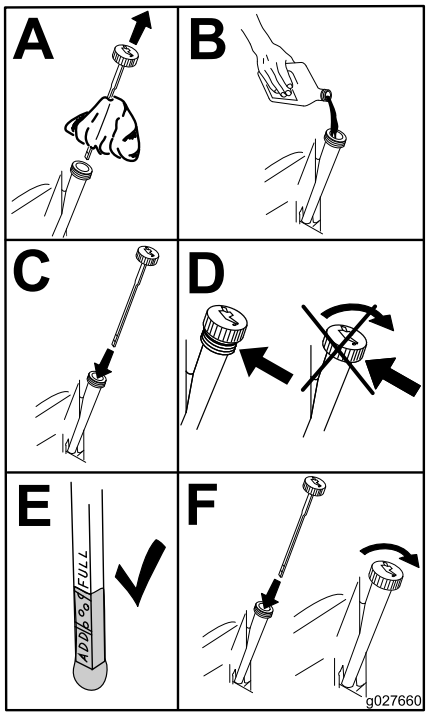

g027660

Figure 63

6. Débarrassez-vous de l'huile usagée dans un centre de recyclage.

Remplacement du filtre à huile moteur

Périodicité des entretiens: Toutes les 200 heures—Pour les moteurs Kawasaki – changez le filtre à huile moteur (plus fréquemment si vous utilisez la machine dans une atmosphère poussiéreuse ou sale).

1. Vidangez l'huile moteur ; voir Vidange de l'huile moteur (page 47).
2. Remplacez le filtre à huile moteur (Figure 64).

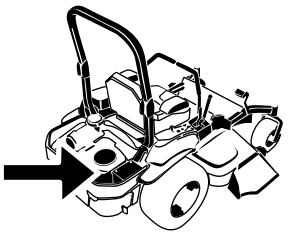

G008804

g008804

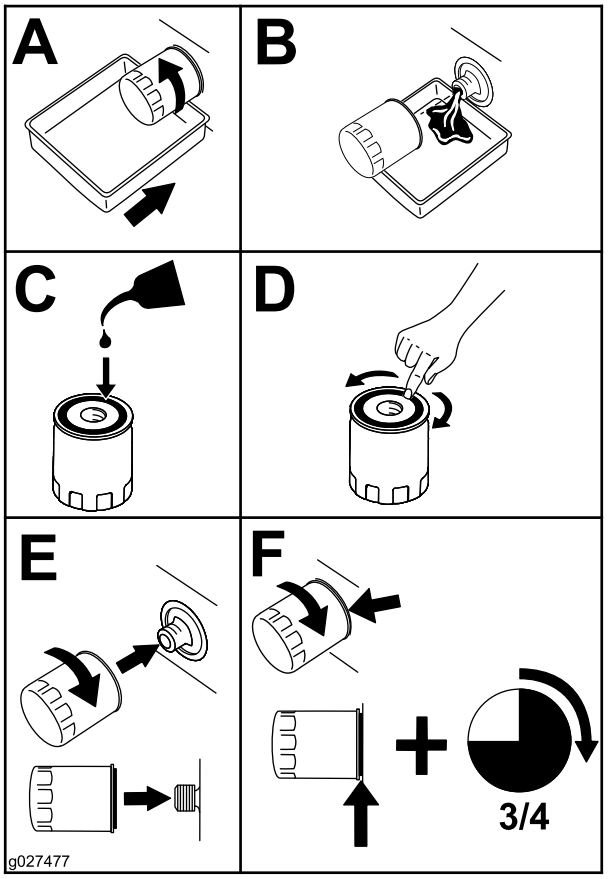

g027477

Figure 64

Remarque: Assurez-vous que le joint du filtre à huile touche le moteur puis vissez encore le filtre de ¾ de tour.

3. Remplissez le carter moteur d'une huile neuve du type voulu ; voir Vidange de l'huile moteur (page 47).

Entretien de la bougie

Périodicité des entretiens: Toutes les 100 heures

Avant de monter une bougie, assurez-vous que l'écartement entre l'électrode centrale et l'électrode latérale est correct. Utilisez une clé à bougies pour déposer et reposer les bougies, et une jauge d'épaisseur pour contrôler et régler l'écartement des électrodes. Remplacez la bougie au besoin.

Type de bougie : NGK® BPR4ES ou type équivalent

Écartement des électrodes : 0,75 mm

Dépose de la bougie

1. Avant de quitter la position d'utilisation, coupez le moteur, retirez la clé de contact et attendez l'arrêt complet de toutes les pièces mobiles.
2. Désengagez la PDF, amenez les leviers de commande de déplacement à la position de VERROUILLAGE AU POINT MORT et serrez le frein de stationnement.
3. Déposez le carénage de l'unité hydraulique gauche dans l'ordre indiqué à la Figure 65. Vous pourrez ainsi accéder à la bougie avant.

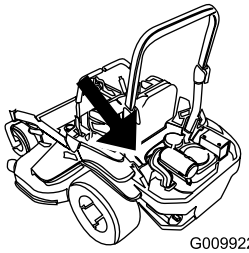

g009922

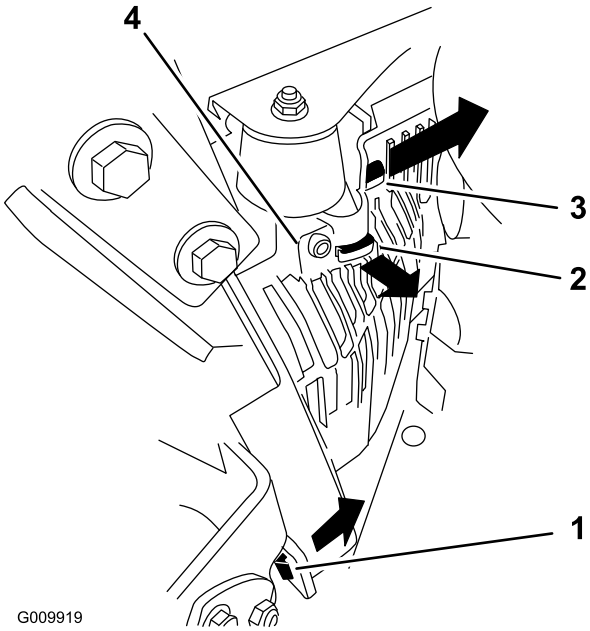

g009919

Figure 65

1. Tirer cette languette latéralement dans le sens indiqué par la flèche
2. Dégager le carénage de cette languette en le tirant dans le sens de la flèche
3. Dégager le carénage de cette languette en le tirant dans le sens de la flèche
4. Carénage

4. Enlevez la bougie.

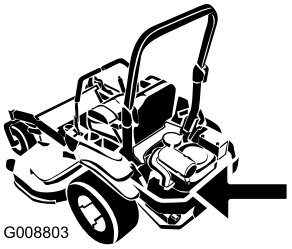

g008803

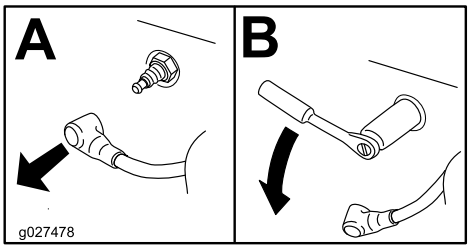

g027478

Figure 66

5. Posez le carénage de l'unité hydraulique gauche (Figure 65).

Contrôle de la bougie

Important: **Ne nettoyez pas la ou les bougies. Remplacez toujours les bougies si elles sont recouvertes d'un dépôt noir ou d'une couche grasse, si elles sont fissurées ou si les électrodes sont usées.**

Si le bec isolant est recouvert d'un léger dépôt gris ou brun, le moteur fonctionne correctement. S'il est couvert d'un dépôt noir, c'est généralement signe que le filtre à air est encrassé.

Réglez l'écartement des électrodes à 0,76 mm.

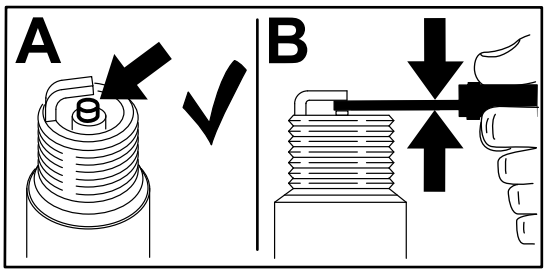

g206628

Figure 67

Montage de la bougie

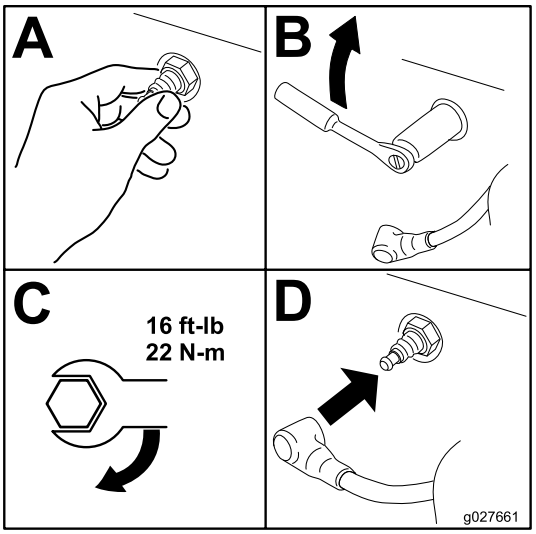

g027661

Figure 68

Contrôle du pare-étincelles

Machines équipées d'un pare-étincelles

Périodicité des entretiens: Toutes les 50 heures

⚠ ATTENTION

Les composants chauds du système d'échappement peuvent enflammer les vapeurs de carburant, même après l'arrêt du moteur. Les particules chaudes rejetées quand le moteur est en marche peuvent enflammer les matières inflammables et entraîner des dommages corporels ou matériels.

Ne faites pas le plein de carburant et ne faites pas tourner le moteur si le pare-étincelles n'est pas en place.

1. Garez la machine sur un sol plat et horizontal, désengagez la PDF et serrez le frein de stationnement.
2. Avant de quitter la position d'utilisation, coupez le moteur, retirez la clé de contact et attendez l'arrêt complet de toutes les pièces mobiles.
3. Attendez que le silencieux soit froid.
4. Si vous constatez des fissures de la grille ou des soudures, remplacez le pare-étincelles.
5. Si vous constatez que la grille est bouchée, déposez le pare-étincelles et agitez-le pour détacher les particules, puis nettoyez la grille avec une brosse métallique (faites-tremper dans un solvant au besoin).
6. Reposez le pare-étincelles sur la sortie d'échappement.

Entretien du système d'alimentation

Remplacement de l'élément du filtre à carburant

Périodicité des entretiens: Toutes les 200 heures (plus fréquemment s'il y a beaucoup de poussière ou de saleté).

Toutes les 500 heures/Une fois par an (la première échéance prévalant) (plus fréquemment s'il y a beaucoup de poussière ou de saleté).

Important: **Rebranchez les flexibles de carburant et fixez-les aux emplacements d'origine avec les attaches en plastique pour maintenir la tuyauterie d'alimentation à l'écart des composants susceptibles de l'endommager.**

Le filtre à carburant est situé près du moteur, sur le côté avant gauche.

1. Garez la machine sur un sol plat et horizontal, désengagez la commande des lames (PDF) et serrez le frein de stationnement.
2. Avant de quitter la position d'utilisation, coupez le moteur, retirez la clé de contact et attendez l'arrêt complet de toutes les pièces mobiles.
3. Laissez refroidir la machine.
4. Fermez le robinet d'arrivée de carburant sous le siège.
5. Remplacez le filtre à carburant (Figure 69).

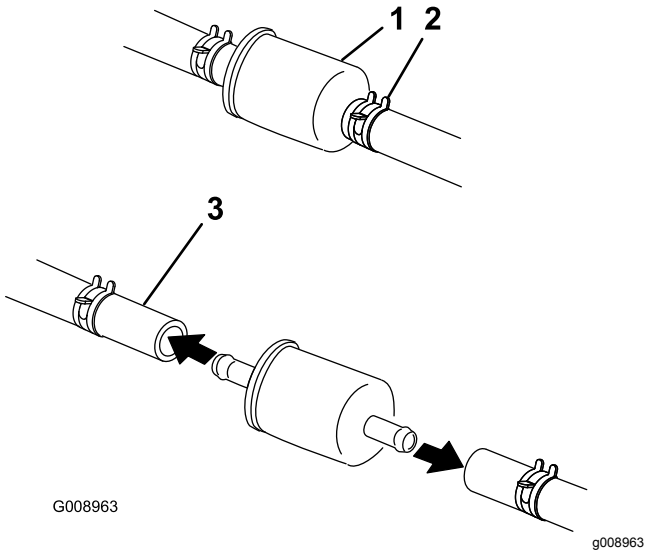

Figure 69

6. Ouvrez le robinet d'arrivée de carburant.

Entretien du réservoir de carburant

N'essayez pas de vidanger le réservoir de carburant. Demandez à un concessionnaire-réparateur agréé de vidanger le réservoir de carburant et d'effectuer l'entretien de tous les composants associés au circuit d'alimentation.

Entretien du système électrique

Consignes de sécurité relatives au système électrique

- Débranchez la batterie avant de réparer la machine. Débranchez toujours la borne négative de la batterie avant la borne positive. Rebranchez la borne positive avant la borne négative.
- Chargez la batterie dans un endroit dégagé et bien aéré, à l'écart des flammes ou sources d'étincelles. Débranchez le chargeur du secteur avant de brancher ou de débrancher la batterie. Portez des vêtements de protection et utilisez des outils isolés.

Entretien de la batterie

Périodicité des entretiens: Chaque mois

Retrait de la batterie

⚠ ATTENTION

Les bornes de la batterie ou les outils en métal peuvent causer des courts-circuits au contact des pièces métalliques de la machine et produire des étincelles. Les étincelles peuvent provoquer l'explosion des gaz de la batterie et vous blesser.

- **Lors du retrait ou de la mise en place de la batterie, les bornes ne doivent toucher aucune partie métallique de la machine.**
- **Évitez de créer des courts-circuits entre les bornes de la batterie et les parties métalliques de la machine avec des outils en métal.**

⚠ ATTENTION

Si les câbles de la batterie ne sont pas débranchés correctement, la machine et les câbles peuvent être endommagés et produire des étincelles. Les étincelles peuvent provoquer l'explosion des gaz de la batterie et vous blesser.

- **Débranchez toujours le câble négatif (noir) de la batterie avant le câble positif (rouge).**
- **Connectez toujours le câble positif (rouge) de la batterie avant le câble négatif (noir).**

1. Garez la machine sur un sol plat et horizontal, désengagez la commande des lames (PDF) et serrez le frein de stationnement.
2. Avant de quitter la position d'utilisation, coupez le moteur, retirez la clé de contact et attendez l'arrêt complet de toutes les pièces mobiles.
3. Retirez la batterie, comme montré à la Figure 70.

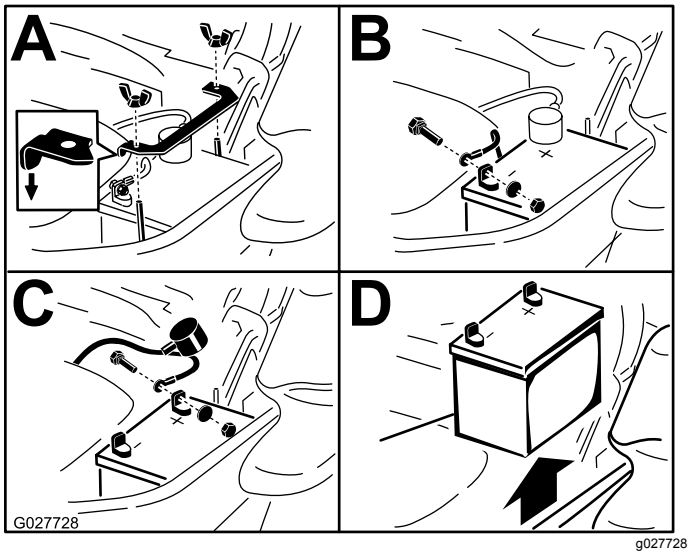

Figure 70

Charge de la batterie

⚠ ATTENTION

La batterie en charge produit des gaz susceptibles d'exploser.

Ne fumez jamais et gardez la batterie éloignée des flammes et sources d'étincelles.

Important: **Gardez toujours la batterie chargée au maximum (densité 1,265). Cela est particulièrement important pour prévenir la dégradation de la batterie si la température tombe en dessous de 0 ºC.**

1. Retirez la batterie du châssis ; voir Charge de la batterie (page 53).
2. Chargez la batterie pendant 10 à 15 minutes entre 25 et 30 A, ou pendant 30 minutes à 10 A.

   Remarque: Ne chargez pas la batterie excessivement.
3. Quand la batterie est chargée au maximum, débranchez le chargeur de la prise, puis débranchez les fils du chargeur des bornes de la batterie (Figure 71).
4. Placez la batterie dans la machine et raccordez les câbles de la batterie ; voir Mise en place de la batterie (page 53).

   Remarque: N'utilisez pas la machine si la batterie n'est pas branchée, au risque d'endommager le circuit électrique.

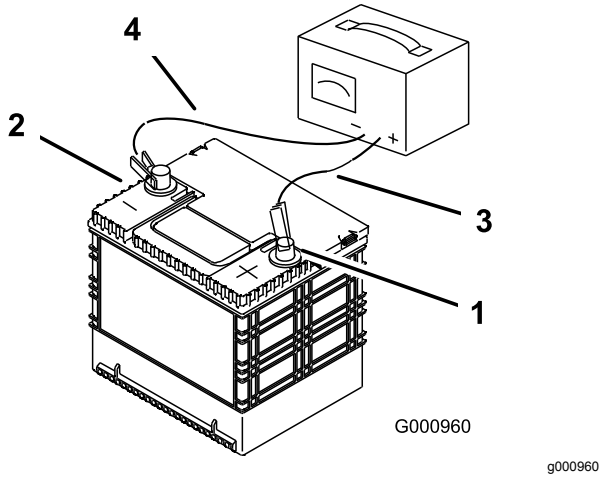

Figure 71

1. Borne positive (+) de la batterie
2. Borne négative (-) de la batterie
3. Fil rouge (+) du chargeur
4. Fil noir (-) du chargeur

Mise en place de la batterie

Remarque: Placez la batterie dans son support en tournant les bornes à l'opposé du réservoir hydraulique (Figure 70).

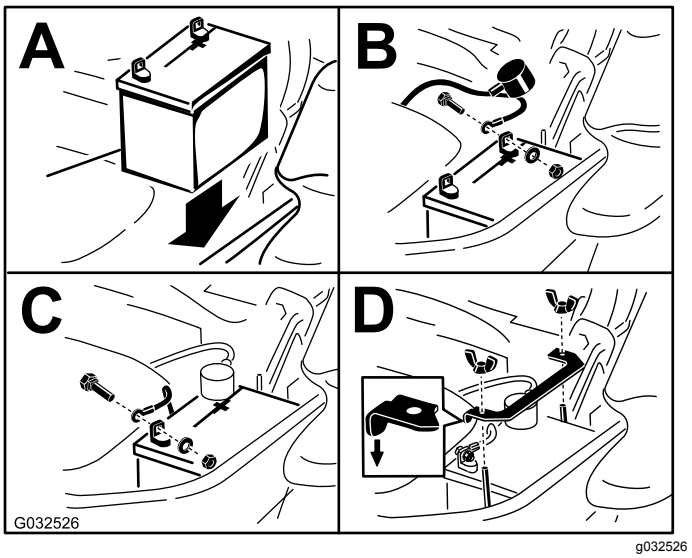

Figure 72

Entretien des fusibles

Le système électrique est protégé par des fusibles. Il ne nécessite donc aucun entretien. Toutefois, si un fusible grille, vérifiez l'état de la pièce ou du circuit et assurez-vous qu'il n'y a pas de court-circuit.

Les fusibles se trouvent sur la console, à droite du siège (Figure 73).

1. Pour remplacer un fusible, tirez dessus pour l'enlever.
2. Remplacez le fusible (Figure 73).

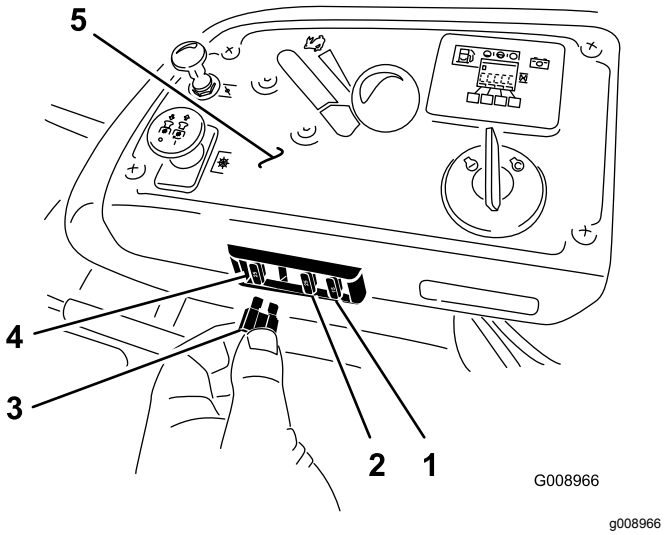

Figure 73

1. Accessoire en option (15 A)
2. Charge (25 A)
3. PDF (10 A)
4. Principal (25 A)
5. Console

Entretien du système d'entraînement

Contrôle de la ceinture de sécurité

Périodicité des entretiens: À chaque utilisation ou une fois par jour

Vérifiez que la ceinture de sécurité n'est pas usée ni entaillée, et que l'enrouleur et la boucle fonctionnent correctement. Remplacez la ceinture de sécurité si elle est endommagée.

Contrôle des boutons de l'arceau de sécurité

Périodicité des entretiens: À chaque utilisation ou une fois par jour

⚠ ATTENTION

Pour éviter de vous blesser, parfois mortellement, en cas de retournement de la machine, gardez l'arceau de sécurité complètement relevé et bloqué dans cette position, et attachez la ceinture de sécurité.

Le siège doit être bien fixé sur la machine.

- Vérifiez que les fixations et les boutons sont en bon état.
- Les boutons doivent être complètement engagés quand l'arceau de sécurité est relevé.

  Remarque: Il faut parfois pousser en avant ou tirer en arrière la partie supérieure de l'arceau de sécurité pour engager complètement les deux boutons (Figure 74 et Figure 75).

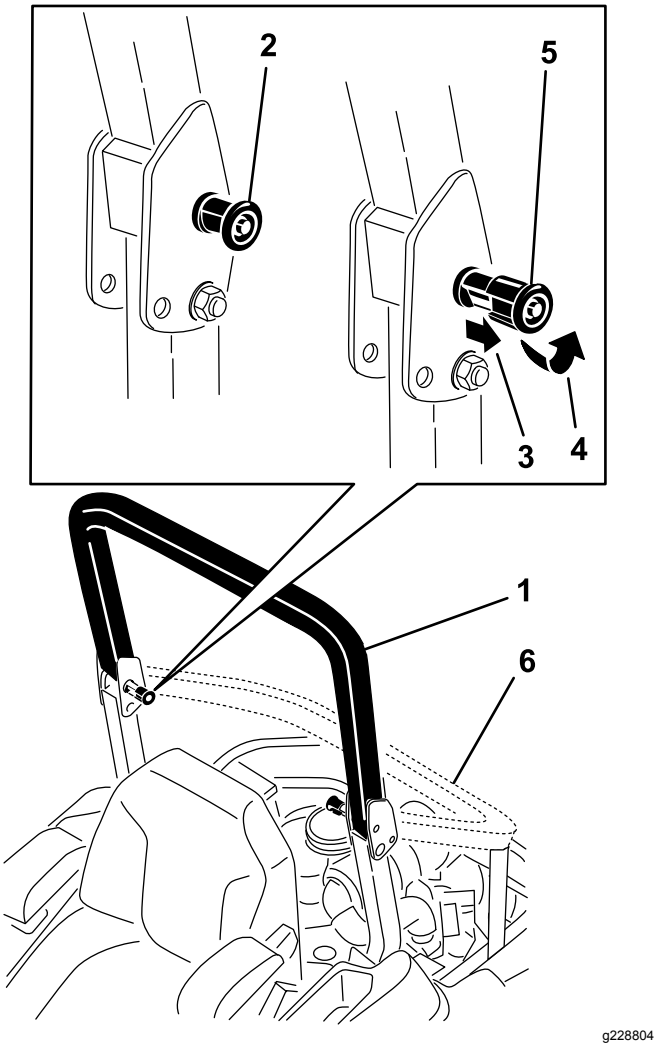

Figure 74

1. Arceau de sécurité relevé
2. Bouton de l'arceau de sécurité en position verrouillée
3. Tirer le bouton de l'arceau de sécurité et le tourner de 90 degrés
4. Tourner le bouton de l'arceau de sécurité de 90 degrés
5. Bouton de l'arceau de sécurité en position déverrouillée
6. Arceau de sécurité abaissé

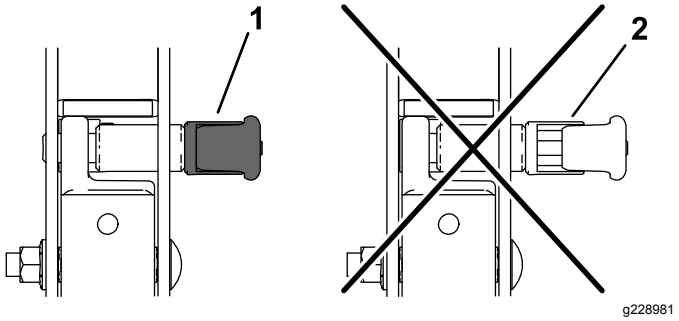

Figure 75

1. Engagé
2. Partiellement engagé – ne pas utiliser la machine avec l'arceau de sécurité dans cette position

Réglage de l'alignement des roues

1. Désengagez la commande de la lame (PDF).
2. Conduisez la machine jusqu'à une surface plane et dégagée, et amenez les leviers de commande de déplacement en position de VERROUILLAGE AU POINT MORT.
3. Réglez la commande d'accélérateur à mi-course entre les positions bas régime et haut régime.
4. Poussez les leviers de commande de déplacement complètement en avant jusqu'à la butée dans la fente en T.
5. Vérifiez de quel côté la machine se déporte.
   - Si elle se déporte à droite, desserrez les boulons et reculez la plaque de butée gauche dans la fente en T gauche, jusqu'à ce que la machine se déplace en ligne droite (Figure 76).
   - Si elle se déporte à gauche, desserrez les boulons et reculez la plaque de butée droite dans la fente en T droite, jusqu'à ce que la machine se déplace en ligne droite (Figure 76).
6. Serrez les boulons de la plaque de butée (Figure 76).

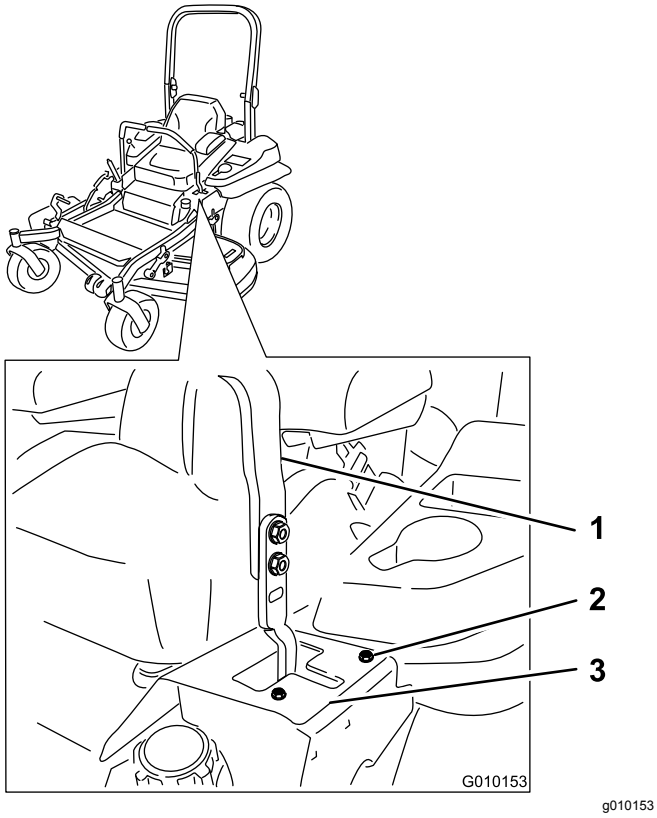

Figure 76
Levier de commande gauche montré

1. Levier de commande
2. Boulon
3. Plaque de butée

Contrôle de la pression des pneus

Périodicité des entretiens: Toutes les 50 heures/Chaque mois (la première échéance prévalant)

Les pneus avant et arrière doivent être gonflés à 0,9 bar. Les pneus mal gonflés peuvent compromettre la qualité et l'uniformité de la coupe. Contrôlez la pression lorsque les pneus sont froids pour obtenir un résultat plus précis.

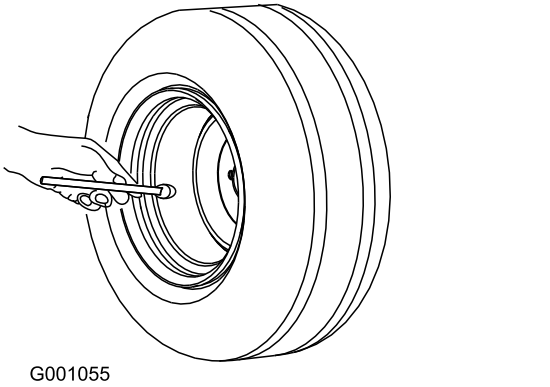

Figure 77

Contrôle des écrous de roues

Contrôlez et serrez les écrous de roue à un couple de 122 à 129 N·m.

Contrôle de l'écrou crénelé de moyeu de roue

Périodicité des entretiens: Après les 100 premières heures de fonctionnement

Toutes les 500 heures

Contrôlez les écrous crénelés et vérifiez qu'ils sont serrés à un couple de 286 à 352 N·m.

Remarque: N'utilisez pas de produit antigrippant sur le moyeu de roue.

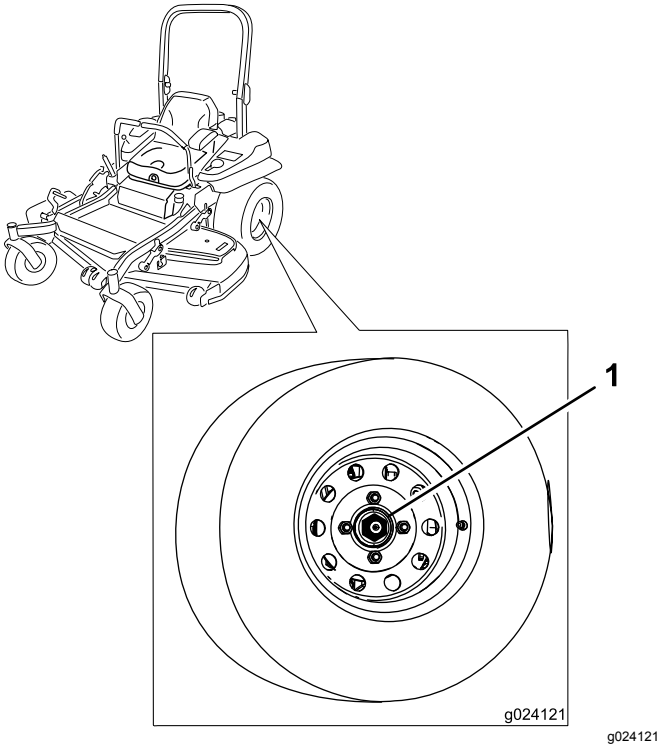

Figure 78

1. Écrou crénelé

Réglage du roulement de pivot de roue pivotante

Périodicité des entretiens: Toutes les 500 heures/Une fois par an (la première échéance prévalant)

1. Garez la machine sur un sol plat et horizontal, désengagez la commande des lames (PDF) et serrez le frein de stationnement.
2. Avant de quitter la position d'utilisation, coupez le moteur, retirez la clé de contact et attendez l'arrêt complet de toutes les pièces mobiles.
3. Retirez le capuchon antipoussière de la roue pivotante et serrez le contre-écrou (Figure 79).
4. Continuez de le serrer jusqu'à ce que les rondelles élastiques soient aplaties, puis desserrez-le de ¼ de tour pour obtenir la précharge correcte des roulements (Figure 79).

   Important: **Veillez à placer les rondelles élastiques comme montré à la Figure 79.**

5. Remettez le capuchon antipoussière en place (Figure 79).

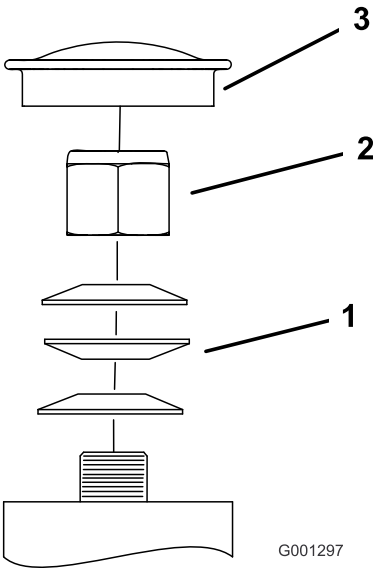

Figure 79

1. Rondelles élastiques
2. Contre-écrou
3. Capuchon antipoussière

Utilisation de la cale d'embrayage

Certains modèles ultérieurs sont équipés d'embrayages qui contiennent une cale de frein. Lorsque le frein d'embrayage est usé au point que l'embrayage ne s'engage plus de la même manière, vous pouvez retirer la cale pour prolonger la vie de l'embrayage.

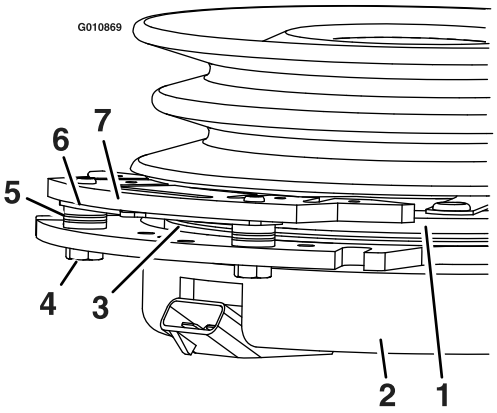

Figure 80

1. Induit
2. Boîte de bobine inductrice
3. Rotor
4. Boulon de fixation de frein
5. Entretoise de frein
6. Cale de correction d'entrefer
7. Pôle de frein

Retrait de la cale d'embrayage

1. Garez la machine sur un sol plat et horizontal, désengagez la commande des lames (PDF) et serrez le frein de stationnement.
2. Avant de quitter la position d'utilisation, coupez le moteur, retirez la clé de contact et attendez l'arrêt complet de toutes les pièces mobiles.
3. Soufflez de l'air comprimé sous le pôle et autour des entretoises du frein pour éliminer tout débris (Figure 81).

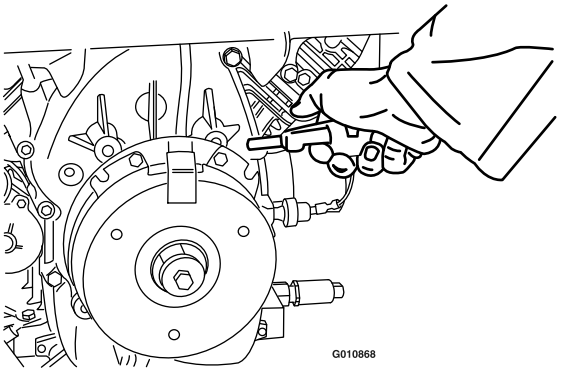

g010868

Figure 81

4. Vérifiez l'état des câbles, des connecteurs et des bornes du faisceau de câblage.

   Remarque: Nettoyez ou faites les réparations selon les besoins.
5. Vérifiez qu'une tension de 12 V est appliquée au connecteur de l'embrayage quand la commande des lames (PDF) est engagée.
6. Mesurez l'entrefer entre le rotor et l'induit. Si l'entrefer est supérieur à 1 mm, procédez comme suit :

   A. Desserrez les boulons de fixation du frein de 1/2 tour à 1 tour, comme montré à la Figure 82.

   Remarque: Ne retirez pas le pôle frein de la boîte de bobine inductrice/l'induit. Le pôle du frein est usé au niveau de l'induit, et doit rester à ce niveau après le retrait de la cale afin d'assurer un couple de freinage correct.

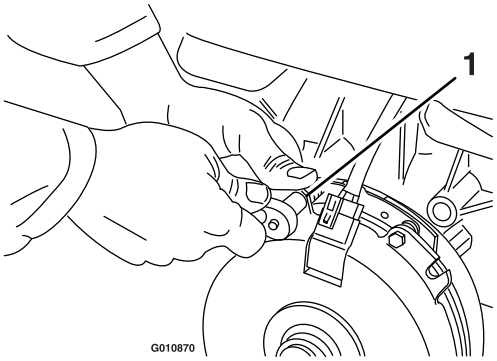

g010870

Figure 82

1. Boulon de fixation de frein

   B. À l'aide d'une pince à becs longs ou avec les doigts, saisissez la languette et déposez la cale (Figure 83).

   Remarque: Ne mettez pas la cale au rebut avant tant que l'embrayage ne fonctionne pas correctement.

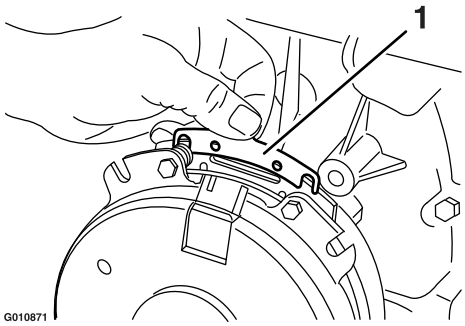

g010871

Figure 83

1. Cale

   C. Avec un tuyau pneumatique, éliminez les débris qui se trouvent sous le pôle de frein et autour des entretoises de frein.

   D. Serrez chaque boulon (M6 x 1) à un couple de 12,8 à 14,2 N·m.

   E. À l'aide d'une jauge d'épaisseur de 0,25 mm, vérifiez qu'il existe un entrefer entre le rotor et la face de l'induit, de chaque côté du pôle de frein, comme montré à la Figure 84 et la Figure 85.

   Remarque: En raison de l'usure des faces du rotor et de l'induit (saillies et creux), il peut être difficile de mesurer l'entrefer précisément.

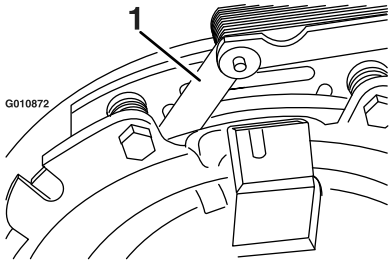

g010872

Figure 84

1. Jauge d'épaisseur

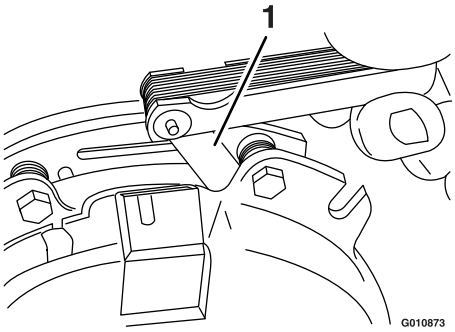

g010873

Figure 85

1. Jauge d'épaisseur

- Si l'entrefer est inférieur à 0,25 mm, remettez la cale en place ; voir Utilisation de la cale d'embrayage (page 57).
- Si l'entrefer est suffisant, passez au contrôle de sécurité de l'opération F.

F. Effectuez les contrôles de sécurité suivants :

i. Asseyez-vous sur le siège et mettez le moteur en marche.

ii. Les lames ne doivent pas s'engager quand la commande des lames (PDF) est en position DÉSENGAGÉE et que l'embrayage est désengagé.

Si l'embrayage ne se désengage pas, remettez la cale en place ; voir Utilisation de la cale d'embrayage (page 57).

iii. Engagez et désengagez la commande des lames (PDF) 10 fois de suite pour vérifier que l'embrayage fonctionne correctement.

Entretien du système de refroidissement

Nettoyage de la protection du moteur et du refroidisseur d'huile

Périodicité des entretiens: À chaque utilisation ou une fois par jour

Enlevez l'herbe, les saletés et autres débris éventuellement accumulés sur le refroidisseur d'huile et la protection du moteur (Figure 86).

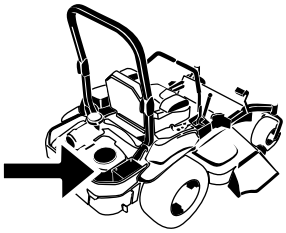

G008804

g008804

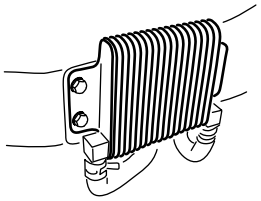

G009191

g009191

Figure 86

Enlevez l'herbe, les saletés et autres débris éventuellement accumulés sur la protection du moteur. Cela permet d'assurer un refroidissement et un régime moteur corrects, et réduit les risques de surchauffe et de dommages mécaniques au moteur (Figure 83).

Nettoyage des ailettes de refroidissement et des carénages du moteur

Périodicité des entretiens: Toutes les 100 heures/Une fois par an (la première échéance prévalant)

1. Garez la machine sur un sol plat et horizontal, désengagez la commande des lames (PDF) et serrez le frein de stationnement.
2. Avant de quitter la position d'utilisation, coupez le moteur, retirez la clé de contact et attendez l'arrêt complet de toutes les pièces mobiles.
3. Déposez la grille d'entrée d'air, le lanceur et le carter du ventilateur (Figure 87).
4. Débarrassez les pièces du moteur de l'herbe et des débris accumulés.
5. Reposez la grille d'entrée d'air, le démarreur à lanceur et le carter du ventilateur (Figure 87).

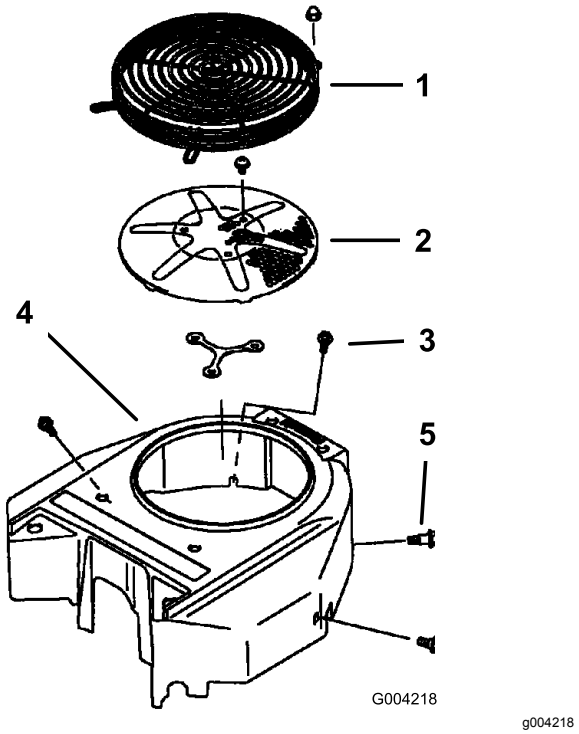

Figure 87

1. Protection du moteur
2. Grille d'entrée d'air du moteur
3. Boulon
4. Carter du ventilateur
5. Vis

Contrôle et nettoyage des carénages de l'unité hydraulique

Périodicité des entretiens: À chaque utilisation ou une fois par jour

1. Garez la machine sur un sol plat et horizontal, désengagez la commande des lames (PDF) et serrez le frein de stationnement.
2. Avant de quitter la position d'utilisation, coupez le moteur, retirez la clé de contact et attendez l'arrêt complet de toutes les pièces mobiles.
3. Avancez le siège.
4. Débarrassez les capots de l'unité hydraulique de l'herbe et des débris accumulés dessus (Figure 88).
5. Positionnez le siège.

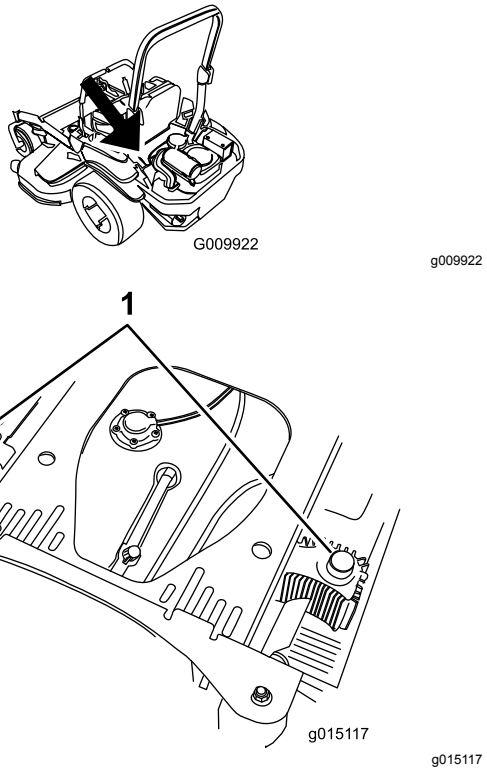

Figure 88

1. Capots de l'unité hydraulique

Entretien des freins

Réglage du frein de stationnement

Périodicité des entretiens: Après les 100 premières heures de fonctionnement

Toutes les 500 heures par la suite

Remarque: Effectuez cette procédure aux intervalles d'entretien recommandés ou si un composant du frein a été déposé ou remplacé.

1. Garez la machine sur un sol plat et horizontal, désengagez la commande des lames (PDF) et serrez le frein de stationnement.
2. Avant de quitter la position d'utilisation, coupez le moteur, retirez la clé de contact et attendez l'arrêt complet de toutes les pièces mobiles.
3. Soulevez l'arrière de la machine et soutenez-le avec des chandelles.

⚠ PRUDENCE

Ne vous fiez pas uniquement à des crics mécaniques ou hydrauliques pour soulever la machine aux fins d'entretien ou de révision, cela pourrait être dangereux. Ils peuvent ne pas offrir un soutien suffisant ou peuvent lâcher et faire retomber la machine, et causer ainsi des blessures.

Ne vous fiez pas uniquement à des crics mécaniques ou hydrauliques comme soutien. Utilisez des chandelles adéquates ou un support équivalent.

4. Déposez les roues arrière de la machine.
5. Enlevez les débris éventuellement présents autour du frein.
6. Tournez la poignée de déblocage des roues motrices en position débloquée ; voir Utilisation des valves de déblocage des roues motrices (page 36).
7. Vérifiez si un espace est visible entre le support en L et la butée de tringlerie (Figure 89).

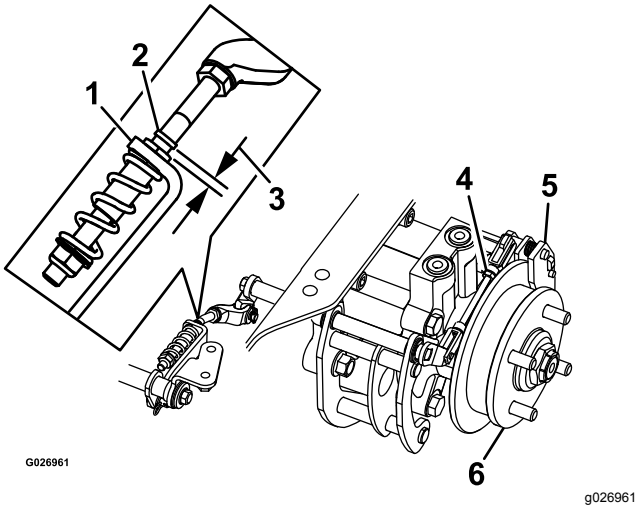

Figure 89

Côté gauche montré

1. Support en L
2. Butée de tringlerie
3. Espace
4. Tringlerie arrière
5. Étrier
6. Moyeu de roue

8. Desserrez le frein de stationnement ; le levier doit être abaissé.
9. Tournez le moyeu de roue à la main dans les deux sens par rapport à l'étrier ; le moyeu de roue doit se déplacer librement entre l'étrier.
10. L'espace est nécessaire pour permettre au moyeu de roue de bouger librement :
    A. Desserrez le frein de stationnement.
    B. Détachez et ajustez précisément la tringlerie arrière :
        - Raccourcissez la tringlerie pour créer un espace.
        - Allongez la tringlerie pour permettre au moyeu de roue de bouger.
    C. Rattachez la tringlerie arrière.
11. Serrez le frein de stationnement et vérifiez l'espace obtenu.
12. Répétez les opérations 8 à 12 jusqu'à ce qu'un espace soit visible et que le moyeu de roue tourne librement.
13. Répétez cette procédure pour le frein de l'autre côté.
14. Tournez la poignée de déblocage des roues motrices à la position de marche ; voir Utilisation des valves de déblocage des roues motrices (page 36).
15. Montez les roues arrière et serrez les écrous de roues ; voir Contrôle des écrous de roues (page 56).
16. Retirez les chandelles.

Entretien des courroies

Contrôle des courroies

Périodicité des entretiens: Toutes les 50 heures

Remplacez les courroies si elles sont usées. Les courroies peuvent montrer les signes d'usure suivants : grincement pendant la rotation, glissement des lames pendant la coupe, bords effilochés, traces de brûlures et fissures.

Remplacement de la courroie du plateau de coupe pour plateaux de coupe à éjection latérale

1. Garez la machine sur un sol plat et horizontal, désengagez la commande des lames (PDF) et serrez le frein de stationnement.
2. Avant de quitter la position d'utilisation, coupez le moteur, retirez la clé de contact et attendez l'arrêt complet de toutes les pièces mobiles.
3. Abaissez le plateau de coupe à la hauteur de 76 mm.
4. Desserrez le boulon inférieur qui fixe le panneau de protection au plateau de coupe. Voir Relâchement du panneau de protection du plateau de coupe (page 41).
5. Déposez la tôle de protection. Voir Dépose de la tôle de protection (page 42).
6. Déposez les couvercles de courroie (Figure 90).

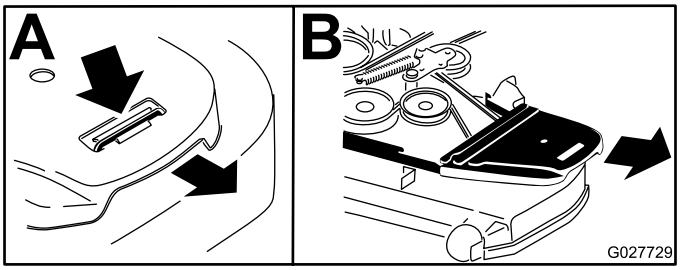

g027729

Figure 90

1. Appuyer sur la languette
2. Déposer le couvercle de courroie

7. Insérez un rochet dans le trou carré du bras de la poulie de tension pour détendre le ressort de la poulie de tension (Figure 91).
8. Enlevez la courroie des poulies du plateau de coupe.
9. Enlevez le guide de courroie situé sur le bras de la poulie de tension rappelé par ressort (Figure 91).
10. Retirez la courroie existante.
11. Acheminez la courroie neuve autour des poulies du plateau de coupe et de la poulie d'embrayage, sous le moteur (Figure 91).

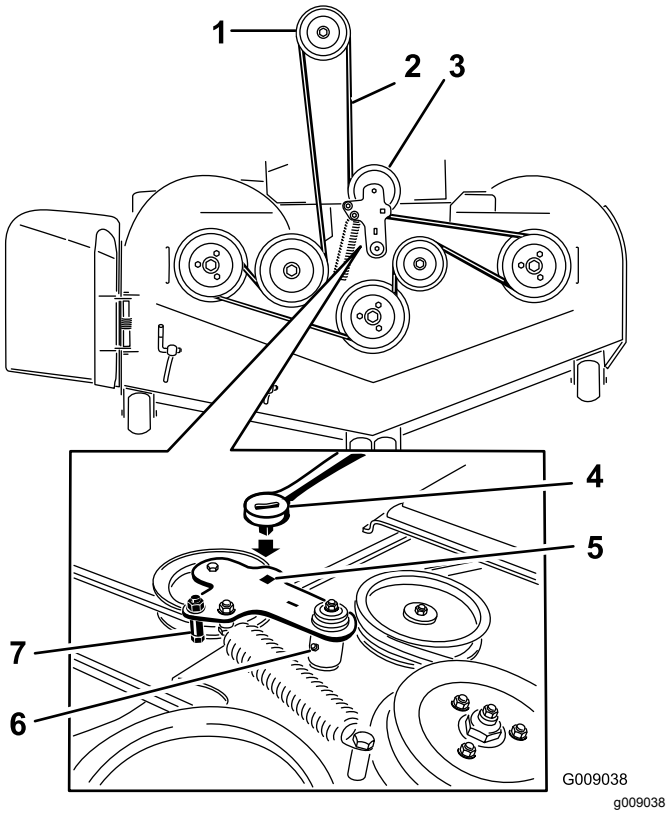

g009038

Figure 91

1. Poulie d'embrayage
2. Courroie d'entraînement du plateau de coupe
3. Poulie de tension rappelée par ressort
4. Rochet
5. Trou carré dans le bras de la poulie de tension pour le rochet
6. Graisseur de poulie de tension
7. Guide de courroie

12. Montez le guide de courroie sur le bras de la poulie de tension (Figure 91).
13. Insérez le rochet dans le trou carré et montez le ressort de la poulie de tension (Figure 91).

    Remarque: Les extrémités du ressort doivent être engagées dans les rainures d'ancrage.
14. Reposez les couvercles de courroies (Figure 92).

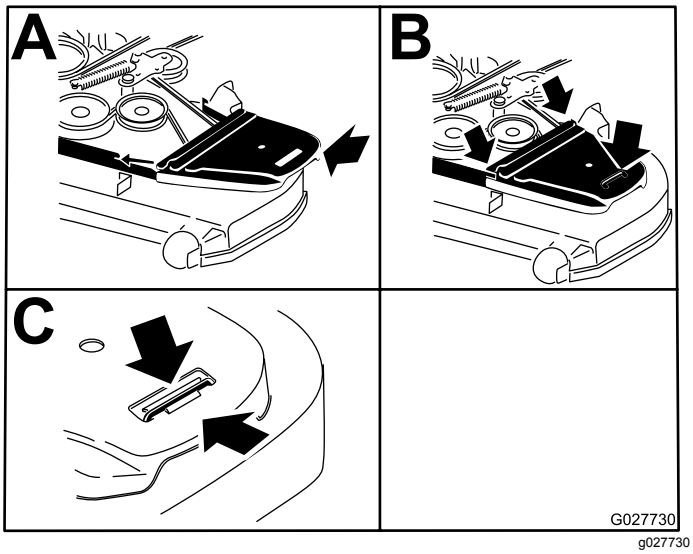

Figure 92

1. Positionner le couvercle de courroie
2. Glisser le couvercle de courroie sous les retenues latérales
3. Veiller à passer la languette sous la retenue en métal

15. Reposez la tôle de protection. Voir Dépose de la tôle de protection (page 42).
16. Serrez le boulon du panneau de protection du plateau de coupe. Voir Relâchement du panneau de protection du plateau de coupe (page 41).

Remplacement de la courroie du plateau de coupe pour plateaux de coupe à éjection arrière

Remplacement de la courroie contrarotative

1. Garez la machine sur un sol plat et horizontal, désengagez la commande des lames (PDF) et serrez le frein de stationnement.
2. Avant de quitter la position d'utilisation, coupez le moteur, retirez la clé de contact et attendez l'arrêt complet de toutes les pièces mobiles.
3. Abaissez le plateau de coupe à la hauteur de 76 mm.
4. Soulevez le plancher pour accéder à la poulie centrale.
5. Desserrez le boulon inférieur qui fixe le panneau de protection au plateau de coupe. Voir Relâchement du panneau de protection du plateau de coupe (page 41).
6. Déposez la tôle de protection. Voir Dépose de la tôle de protection (page 42).
7. Déposez le couvercle de courroie en plastique (Figure 94).
8. Retirez les 3 boulons qui fixent le couvercle en métal de la courroie et déposez le couvercle.

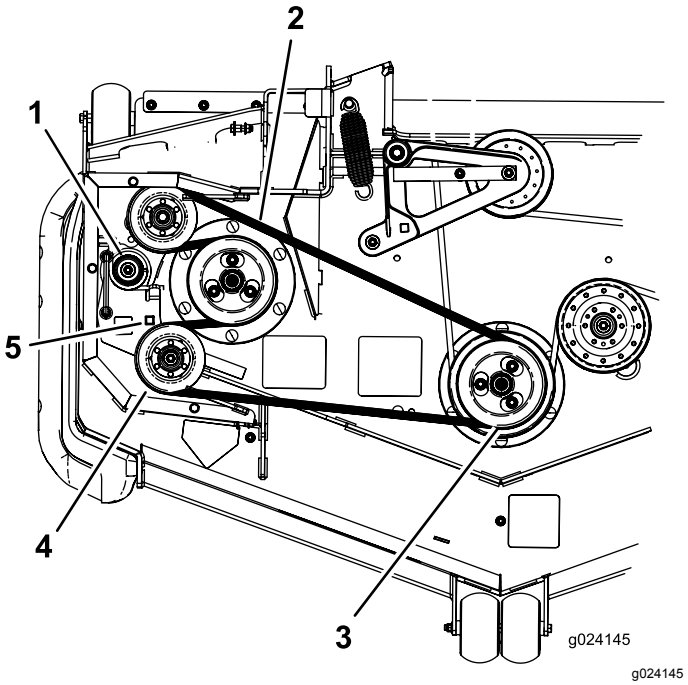

Figure 93

1. Ressort de poulie de tension
2. Courroie contrarotative
3. Double poulie
4. Poulie de tension
5. Trou carré dans le bras de la poulie de tension pour le rochet

9. Insérez un rochet dans le trou carré du bras de la poulie de tension pour détendre le ressort de la poulie de tension (Figure 93).
10. Enlevez la courroie de la poulie du plateau de coupe (Figure 93).
11. Enlevez la courroie des autres poulies (Figure 93).
12. Acheminez la courroie neuve autour des poulies du plateau de coupe.
13. Insérez le rochet dans le trou carré, détendez le ressort et acheminez la courroie neuve autour de la poulie de tension (Figure 93).

Remplacement de la courroie du plateau de coupe

1. Garez la machine sur un sol plat et horizontal, désengagez la commande des lames (PDF) et serrez le frein de stationnement.
2. Avant de quitter la position d'utilisation, coupez le moteur, retirez la clé de contact et attendez l'arrêt complet de toutes les pièces mobiles.
3. Abaissez le plateau de coupe à la hauteur de 76 mm.
4. Desserrez le boulon inférieur qui fixe le panneau de protection au plateau de coupe. Voir Relâchement du panneau de protection du plateau de coupe (page 41).
5. Déposez la tôle de protection. Voir Dépose de la tôle de protection (page 42).
6. Déposez les couvercles de courroie (Figure 94).

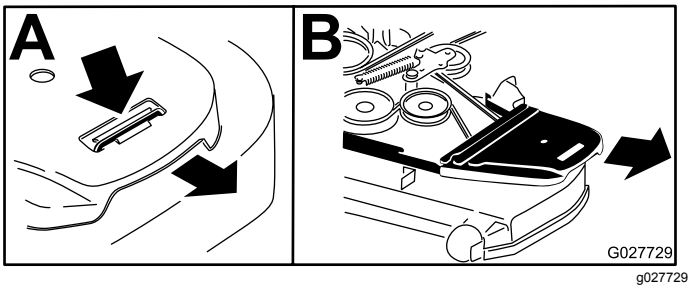

Figure 94

7. Déposez la courroie contrarotative ; voir Remplacement de la courroie contrarotative (page 63).
8. Insérez un rochet dans le trou carré du bras de la poulie de tension pour détendre le ressort de la poulie (Figure 95).
9. Retirez la courroie des poulies du plateau de coupe et de la poulie d'embrayage.
10. Acheminez la courroie neuve autour des poulies du plateau de coupe et de la poulie d'embrayage, sous le moteur (Figure 95).

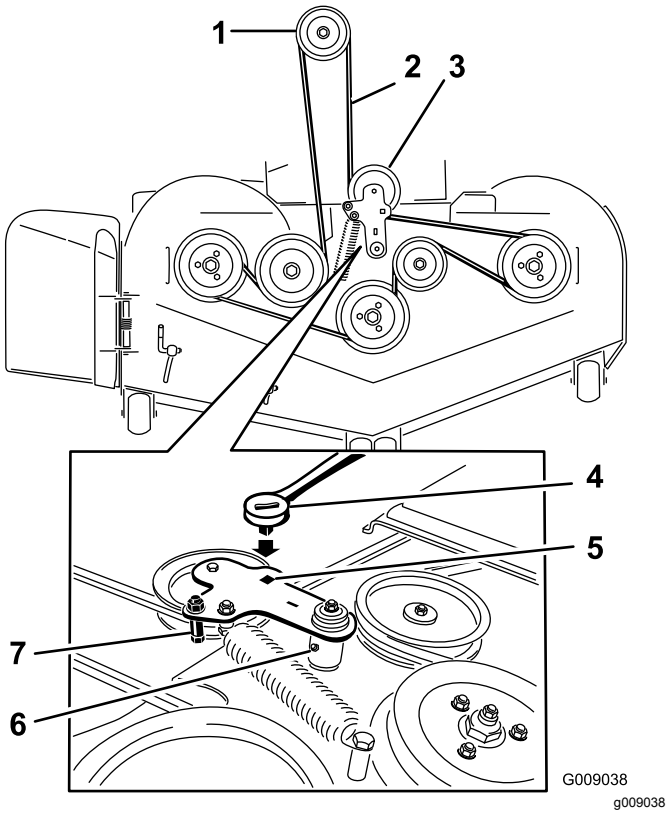

Figure 95

1. Poulie d'embrayage
2. Courroie d'entraînement du plateau de coupe
3. Poulie de tension rappelée par ressort
4. La patte du guide-courroie doit venir frapper le moyeu de pivot.
5. Guide de courroie
6. Poulie de tension rappelée par ressort
7. Trou carré dans le bras de la poulie de tension pour le rochet
8. Ressort

11. Tournez et vérifiez que la patte du guide-courroie vient frapper le moyeu de pivot (Figure 95).
12. Insérez le rochet dans le trou carré pour chausser la courroie sur la poulie de tension rappelée par ressort (Figure 95). Engagez les extrémités du ressort dans les rainures d'ancrage.
13. Reposez les couvercles de courroies (Figure 96).

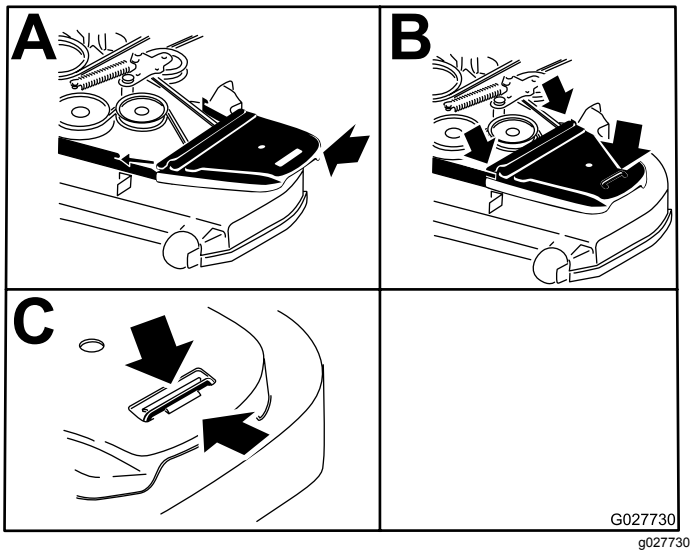

Figure 96

14. Reposez la tôle de protection. Voir Dépose de la tôle de protection (page 42).
15. Serrez le boulon du panneau de protection du plateau de coupe. Voir Relâchement du panneau de protection du plateau de coupe (page 41).

Remplacement de la courroie d'entraînement de la pompe hydraulique

1. Garez la machine sur un sol plat et horizontal, désengagez la commande des lames (PDF) et serrez le frein de stationnement.
2. Avant de quitter la position d'utilisation, coupez le moteur, retirez la clé de contact et attendez l'arrêt complet de toutes les pièces mobiles.
3. Déposez la courroie du plateau de coupe ; voir Remplacement de la courroie du plateau de coupe pour plateaux de coupe à éjection latérale (page 62) ou Remplacement de la courroie du plateau de coupe pour plateaux de coupe à éjection arrière (page 63).
4. Soulevez la machine sur des chandelles (Figure 97).

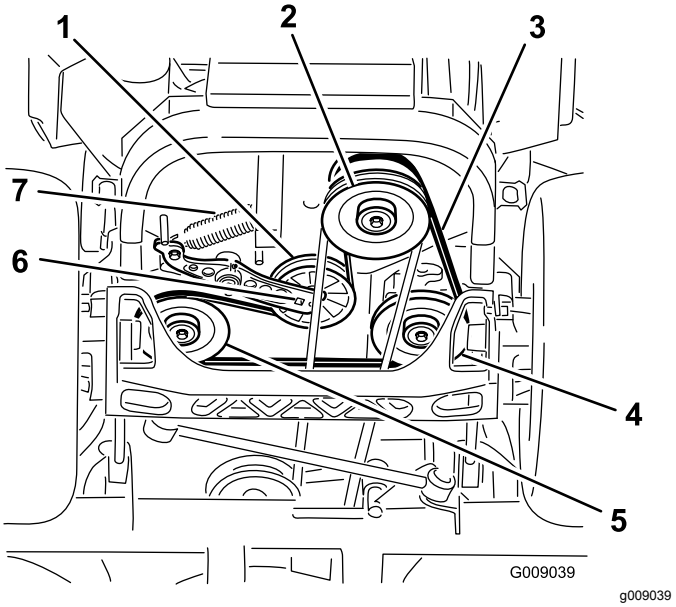

Figure 97

1. Poulie de tension
2. Poulie d'embrayage
3. Courroie d'entraînement des pompes
4. Poulie de pompe hydraulique droite
5. Poulie de pompe hydraulique gauche
6. Trou carré dans le bras de la poulie de tension
7. Ressort de poulie de tension

5. Insérez un rochet dans le trou carré du bras de la poulie de tension pour déposer le ressort (Figure 97).
6. Décrochez le ressort de la poulie de tension du cadre (Figure 97).
7. Retirez la courroie des poulies d'entraînement de l'unité hydraulique et de la poulie du moteur.
8. Placez une courroie neuve autour de la poulie du moteur et des 2 poulies d'entraînement.
9. Insérez un rochet dans le trou carré du bras de la poulie de tension pour installer le ressort de la poulie sur le cadre (Figure 97).
10. Reposez la courroie du plateau de coupe ; voir Remplacement de la courroie du plateau de coupe pour plateaux de coupe à éjection latérale (page 62) ou Remplacement de la courroie du plateau de coupe pour plateaux de coupe à éjection arrière (page 63).

Entretien des commandes

Réglage de la position des poignées de commande

Les leviers de commande ont 2 positions de réglage : haute et basse. Enlevez les boulons pour régler les leviers à la hauteur qui convient le mieux à l'utilisateur.

1. Garez la machine sur un sol plat et horizontal, désengagez la commande des lames (PDF) et serrez le frein de stationnement.
2. Avant de quitter la position d'utilisation, coupez le moteur, retirez la clé de contact et attendez l'arrêt complet de toutes les pièces mobiles.
3. Desserrez les boulons et les écrous à embase situés dans les leviers (Figure 98).
4. Réglez l'alignement avant/arrière des leviers en les plaçant simultanément à la position POINT MORT, puis faites-les coulisser jusqu'à ce qu'ils soient alignés et resserrez les boulons (Figure 99).

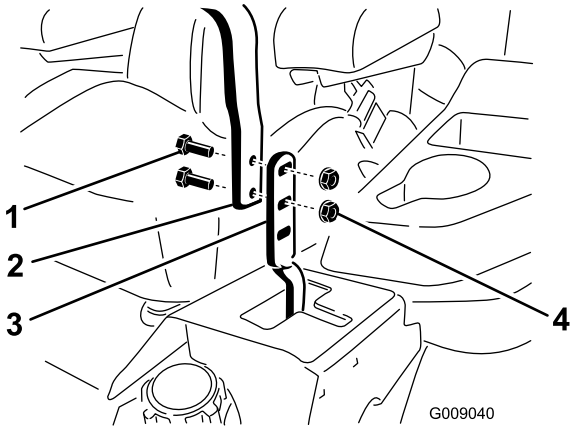

g009040

Figure 98

1. Boulon
2. Poignée
3. Levier de commande
4. Écrou

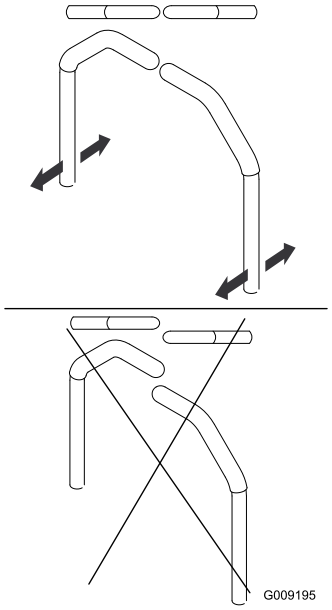

g009195

Figure 99

5. Si les extrémités des leviers se rencontrent, voir Réglage du pivot de verrouillage au point mort des commandes de déplacement (page 68).
6. Répétez la procédure pour régler les leviers de commande.

Réglage de la timonerie de commande de déplacement

Les tringleries de commande de la pompe sont situées de chaque côté de la machine, sous le siège. Tournez l'écrou d'extrémité avec une clé à douille de ½ pouce pour effectuer des réglages extrêmement précis afin d'empêcher la machine de bouger quand elle est au point mort. Les réglages doivent seulement être effectués pour le positionnement du point mort.

⚠ ATTENTION

Le moteur doit tourner et les roues motrices doivent tourner pour pouvoir effectuer les réglages. Les pièces mobiles et les surfaces brûlantes peuvent causer des blessures.

N'approchez pas les doigts, les mains ou les vêtements des pièces rotatives et des surfaces chaudes.

1. Désengagez la commande des lames (PDF), amenez les leviers de commande de déplacement en position de VERROUILLAGE AU POINT MORT et serrez le frein de stationnement.
2. Avant de quitter la position d'utilisation, coupez le moteur, retirez la clé de contact et attendez l'arrêt complet de toutes les pièces mobiles.

3. Appuyez sur la pédale de levage du plateau de coupe et enlevez la goupille de hauteur de coupe.
4. Abaissez le plateau au sol.
5. Élevez l'arrière de la machine et soutenez-le avec des chandelles (ou un support équivalent).

   Remarque: Soulevez la machine juste assez pour permettre aux roues motrices de tourner librement.
6. Débranchez les connexions électriques du contacteur de sécurité du siège situé sous le coussin d'assise du siège.

   Remarque: Le contacteur est intégré au siège.
7. Reliez **temporairement** un fil volant aux bornes du connecteur du faisceau de câblage principal.
8. Démarrez le moteur, faites-le tourner à plein régime et desserrez le frein.

   Remarque: Avant de démarrer le moteur, serrez le frein de stationnement et poussez les leviers de commande de déplacement vers l'extérieur. Il n'est pas nécessaire d'être assis sur le siège.
9. Laissez tourner la machine 5 minutes au moins avec les leviers de commande en position de vitesse maximale en marche avant pour amener le liquide hydraulique à la température de service.

   Remarque: Les leviers de commande de déplacement doivent être au point mort quand vous effectuez les réglages nécessaires.
10. Amenez les leviers de commande de déplacement au POINT MORT.
11. Réglez la longueur des tiges de commande de pompe en tournant les doubles écrous dans le sens voulu jusqu'à ce que les roues tournent légèrement en arrière (Figure 100).

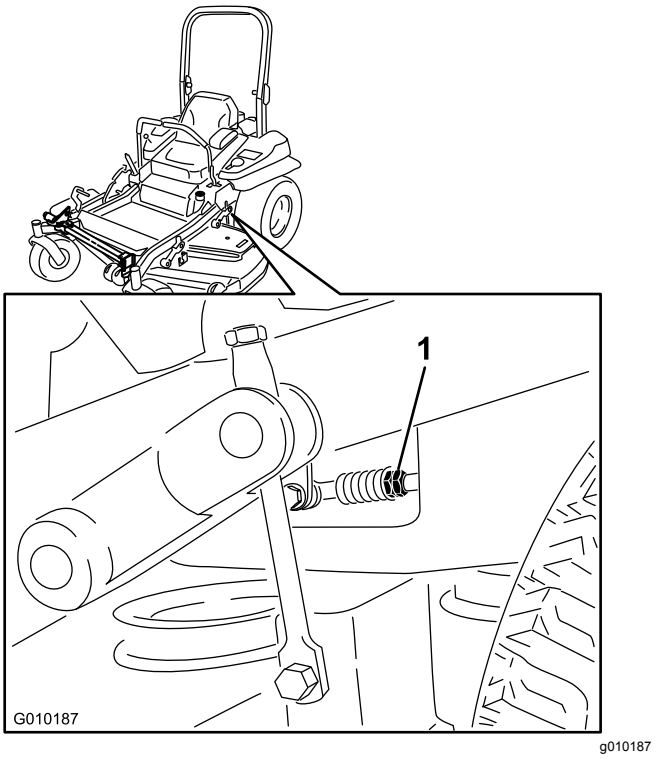

Figure 100

1. Écrous doubles

12. Amenez les leviers de commande de déplacement en position MARCHE ARRIÈRE et, tout en appuyant légèrement sur les leviers, laissez les ressorts d'indicateur de marche arrière ramener les leviers au point mort.

    Remarque: Les roues doivent s'arrêter de tourner ou tourner légèrement en arrière.
13. Coupez le moteur.
14. Débranchez le fil volant du faisceau de câblage et branchez le connecteur au contacteur du siège.
15. Retirez les chandelles.
16. Levez le plateau de coupe et mettez la goupille de hauteur de coupe en place.
17. Vérifiez que la machine ne se déplace pas au point mort quand le frein de stationnement est desserré.

Réglage de l'amortisseur de commande de déplacement

Vous pouvez ajuster le boulon supérieur de fixation de l'amortisseur pour modifier la résistance de la poignée de commande à votre convenance. Pour les options de montage, voir Figure 101.

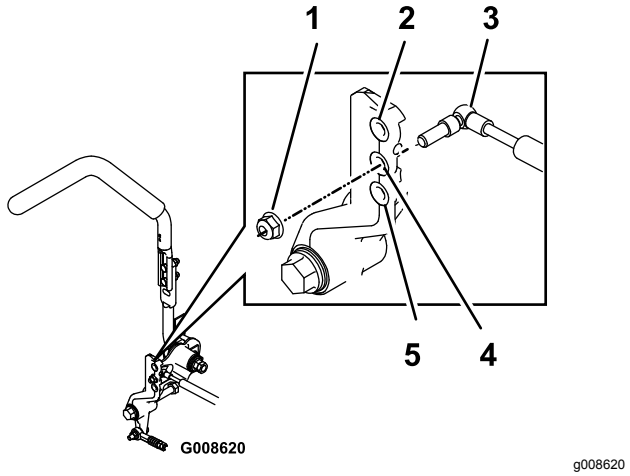

Figure 101

Levier de commande de déplacement droit montré

1. Serrez le contre-écrou à 23 N·m. Le boulon serré ne doit pas dépasser du contre-écrou.
2. Grande résistance (plus ferme)
3. Amortisseur
4. Résistance moyenne
5. Faible résistance (molle)

Réglage du pivot de verrouillage au point mort des commandes de déplacement

Vous pouvez ajuster l'écrou à embase pour obtenir la résistance voulue du levier de commande de déplacement quand il est mis en position de VERROUILLAGE AU POINT MORT. Voir les options de réglage à la Figure 102.

1. Desserrez l'écrou de blocage.
2. Serrez ou desserrez l'écrou à embase selon la résistance voulue.
   - Pour augmenter la résistance, serrez l'écrou à embase.
   - Pour réduire la résistance, desserrez l'écrou à embase.
3. Resserrez l'écrou de blocage.

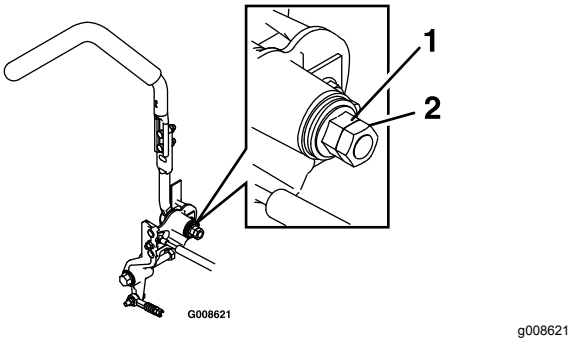

Figure 102

1. Écrou à embase
2. Écrou de blocage

Entretien du système hydraulique

Consignes de sécurité relatives au système hydraulique

- Consultez immédiatement un médecin si du liquide est injecté sous la peau. Toute injection de liquide hydraulique sous la peau doit être éliminée dans les quelques heures qui suivent par une intervention chirurgicale réalisée par un médecin.
- Vérifiez l'état de tous les flexibles et toutes les conduites hydrauliques, ainsi que le serrage de tous les raccords et branchements avant de mettre le système hydraulique sous pression.
- N'approchez pas les mains ni aucune autre partie du corps des fuites en trou d'épingle ou des gicleurs d'où sort du liquide hydraulique sous haute pression.
- Utilisez un morceau de papier ou de carton pour détecter les fuites.
- Évacuez avec précaution toute la pression du système hydraulique avant toute intervention sur le système.

Entretien du système hydraulique

Spécifications du liquide hydraulique

Type de liquide hydraulique : Toro® HYPR-OIL™ 500 ou Mobil® 1 15W-50.

Important: **Utilisez le liquide spécifié. Tout autre liquide risque d'endommager le système hydraulique.**

Capacité de chaque système hydraulique : 1,5 l par côté avec filtre neuf

Contrôle du niveau de liquide hydraulique

Périodicité des entretiens: Toutes les 50 heures—Contrôlez le niveau de liquide hydraulique.

1. Garez la machine sur un sol plat et horizontal, désengagez la commande des lames (PDF) et serrez le frein de stationnement.
2. Avant de quitter la position d'utilisation, coupez le moteur, retirez la clé de contact et attendez l'arrêt complet de toutes les pièces mobiles.
3. Laissez refroidir le moteur et le système hydraulique pendant 10 minutes.

   Remarque: La jauge de niveau d'huile n'indique pas le niveau correct si le contrôle est effectué alors que la machine est chaude.
4. Avancez le siège.
5. Nettoyez la surface autour des jauges des réservoirs du système hydraulique (Figure 103).
6. Sortez une jauge du réservoir hydraulique (Figure 103).
7. Essuyez la jauge sur un chiffon puis revissez-la dans le réservoir.
8. Ressortez la jauge et examinez son extrémité (Figure 103).

   Important: **Ne remplissez pas excessivement les unités hydrauliques pour éviter de causer des dommages. N'utilisez pas la machine si le niveau d'huile est en dessous du repère minimum.**
9. Si le niveau d'huile atteint le repère minimum, versez lentement une quantité d'huile suffisante dans le réservoir hydraulique jusqu'à ce que le niveau atteigne le repère maximum ou **H**.
10. Remettez la jauge en place.
11. Répétez cette procédure pour l'autre jauge de niveau.

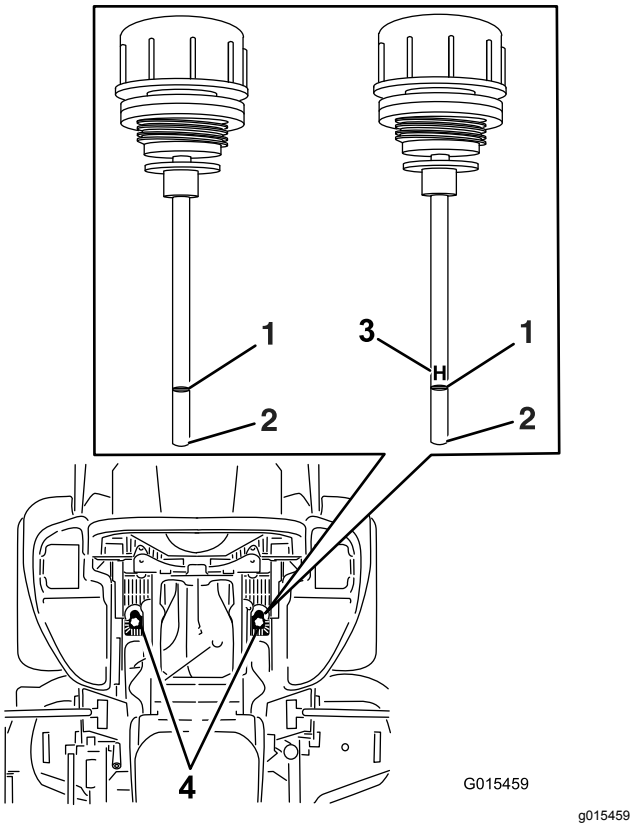

Figure 103

L'une ou l'autre des jauges est utilisée dans la machine

1. Niveau max.
2. Niveau min.
3. **H** – signifie niveau maximum
4. Emplacements des jauges de niveau sous le siège

Vidange du liquide hydraulique et remplacement des filtres

Périodicité des entretiens: Après les 250 premières heures de fonctionnement—Remplacez les filtres hydrauliques et vidangez le liquide hydraulique quel que soit son type.

Toutes les 250 heures—Si vous utilisez le liquide Mobil® 1, remplacez les filtres hydrauliques et vidangez le liquide (plus fréquemment si vous travaillez dans un environnement sale ou poussiéreux).

Toutes les 500 heures—Si vous utilisez le liquide hydraulique Toro® HYPR-OIL™ 500, remplacez les filtres hydrauliques et vidangez le liquide hydraulique (plus fréquemment si vous travaillez dans un environnement sale ou poussiéreux).

Vous devez déposer les filtres pour effectuer la vidange du liquide hydraulique. Remplacez les deux en même temps ; voir Spécifications du liquide hydraulique (page 69) pour connaître l'huile spécifiée.

1. Garez la machine sur un sol plat et horizontal, désengagez la commande des lames et serrez le frein de stationnement.
2. Avant de quitter la position d'utilisation, coupez le moteur, retirez la clé de contact et attendez l'arrêt complet de toutes les pièces mobiles.
3. Soulevez la machine sur des chandelles (Figure 104).

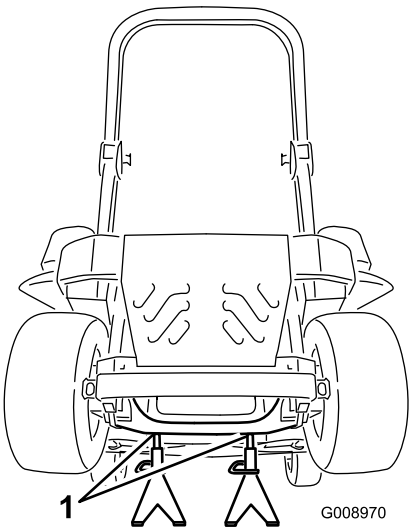

Figure 104

1. Chandelles

4. Déposez la courroie du plateau de coupe et la courroie d'entraînement de pompe ; voir Remplacement de la courroie du plateau de coupe pour plateaux de coupe à éjection latérale (page 62) ou Remplacement de la courroie du plateau de coupe pour plateaux de coupe à éjection arrière (page 63), et voir Remplacement de la courroie d'entraînement de la pompe hydraulique (page 65).

   Remarque: Cela évitera à l'huile de salir les courroies.

5. Placez un bac de vidange sous le filtre, retirez le filtre usagé et essuyez la surface (Figure 105).

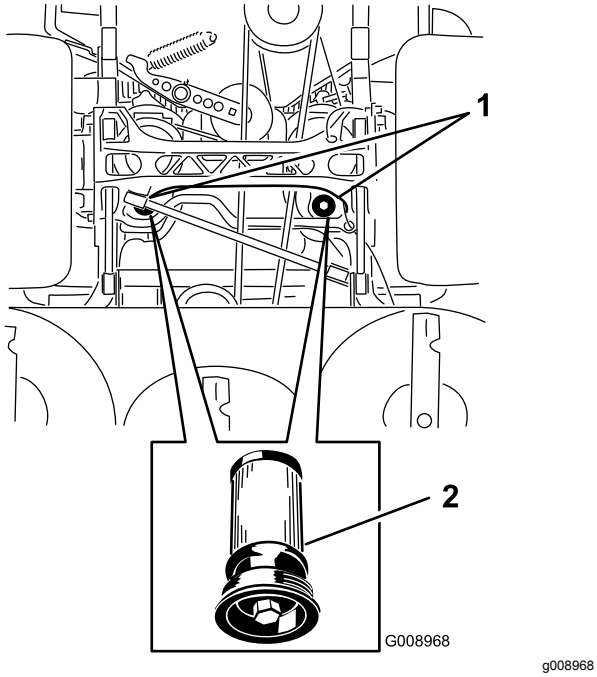

Figure 105

Vue de dessous de la machine

1. Emplacements des filtres
2. Filtre hydraulique

6. Appliquez une fine couche de liquide hydraulique sur le joint en caoutchouc du filtre de rechange (Figure 105).
7. Montez le filtre hydraulique de rechange.
8. Reposez la courroie d'entraînement de pompe et la courroie du plateau de coupe.
9. Retirez les chandelles et abaissez la machine (Figure 104).
10. Versez de l'huile dans le réservoir hydraulique et vérifiez qu'il n'y a pas de fuite.
11. Essuyez le liquide éventuellement répandu.
12. Mettez le moteur en marche et laissez-le tourner environ 2 minutes pour purger l'air du circuit.
13. Coupez le moteur et recherchez des fuites éventuelles.
14. Contrôlez le niveau de liquide lorsqu'il est froid.
15. Faites l'appoint de liquide hydraulique au besoin.

    Remarque: Ne remplissez pas excessivement.

Entretien du plateau de coupe

Mise à niveau du plateau de coupe

Mise à niveau du plateau

1. Garez la machine sur un sol plat et horizontal, désengagez la commande des lames (PDF) et serrez le frein de stationnement.
2. Avant de quitter la position d'utilisation, coupez le moteur, retirez la clé de contact et attendez l'arrêt complet de toutes les pièces mobiles.
3. Contrôlez la pression des pneus des roues motrices ; voir Contrôle de la pression des pneus (page 56).
4. Placez le verrou de transport en position de verrouillage.
5. Enfoncez complètement la pédale de levage du plateau de coupe pour verrouiller le plateau à la position de transport de 14 cm (Figure 106).

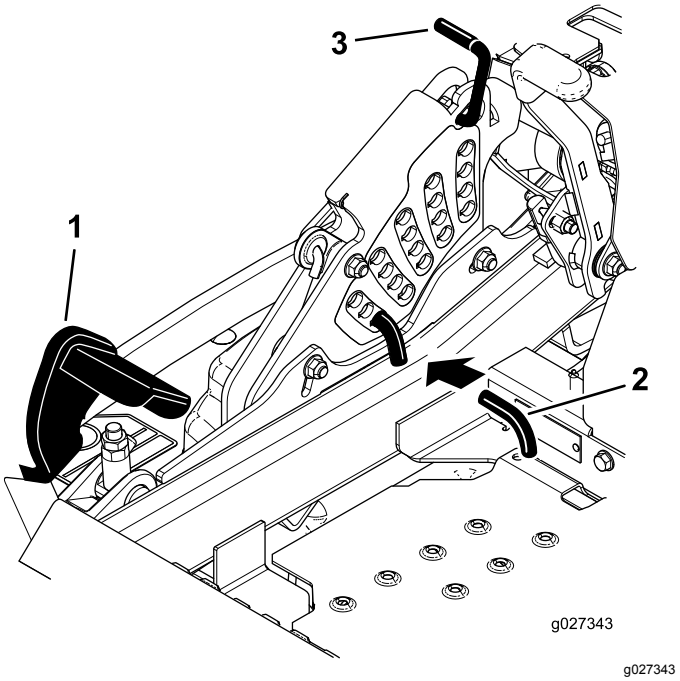

Figure 106

1. Pédale de levage de plateau
2. Goupille de hauteur de coupe
3. Verrou de transport

6. Insérez la goupille de réglage de la hauteur de coupe à la position 7,6 cm.

7. Relâchez le verrou de transport et laissez le plateau s'abaisser à la hauteur de coupe sélectionnée.
8. Relevez la goulotte d'éjection.
9. De chaque côté du plateau de coupe, mesurez la distance entre la surface plane et la pointe avant de la lame (position A), comme montré à la Figure 107.

   Remarque: Vous devez obtenir un écart de 7,6 cm

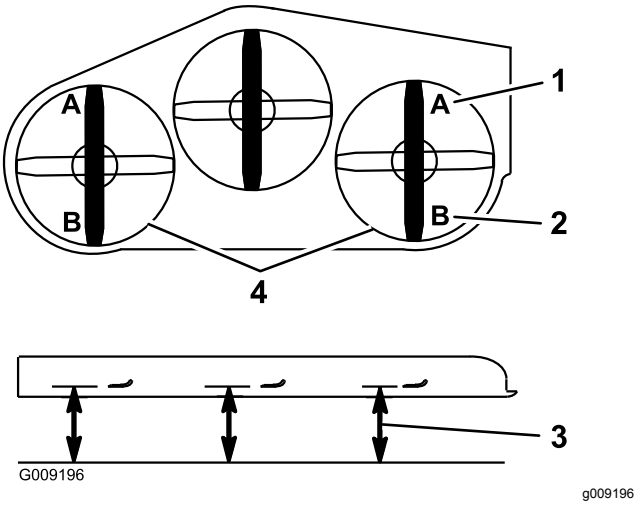

Figure 107

1. 7,6 cm en A est correct
2. 8.3 cm en B est correct
3. Point de mesure entre la pointe de la lame et la surface dure
4. Points de mesure aux positions A et B de chaque côté

10. Ajustez précisément le serrage de l'écrou de réglage sur l'ensemble de levage du plateau avant (Figure 108).

    Remarque: Tournez l'écrou de réglage dans le sens horaire pour augmenter la hauteur et dans le sens antihoraire pour la diminuer.

    Remarque: Si les biellettes du plateau avant ne disposent pas de suffisamment de réglage pour obtenir une hauteur de coupe précise, vous pouvez utiliser le réglage monopoint pour obtenir un réglage suffisant.

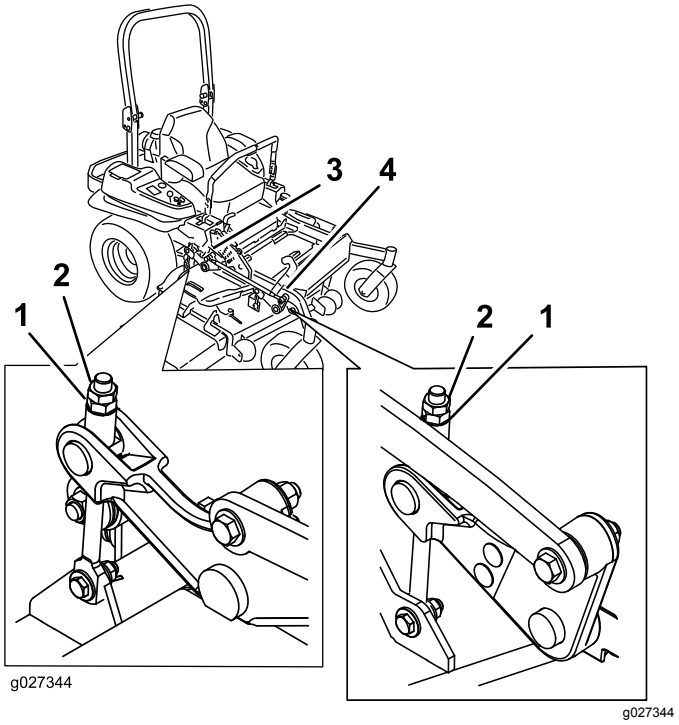

Figure 108

1. Écrou de réglage
2. Écrou de blocage
3. Réglage du plateau arrière
4. Réglage du plateau avant

11. Pour régler le système monopoint, desserrez les 2 boulons au bas de la plaque de hauteur de coupe (Figure 109).

    Remarque: Sur les machines à éjection arrière, le plateau de coupe est fixé dans les trous arrière en usine. Voir Figure 110. Au besoin, utilisez les trous avant pour ajuster encore le plateau de coupe lors de sa mise à niveau.

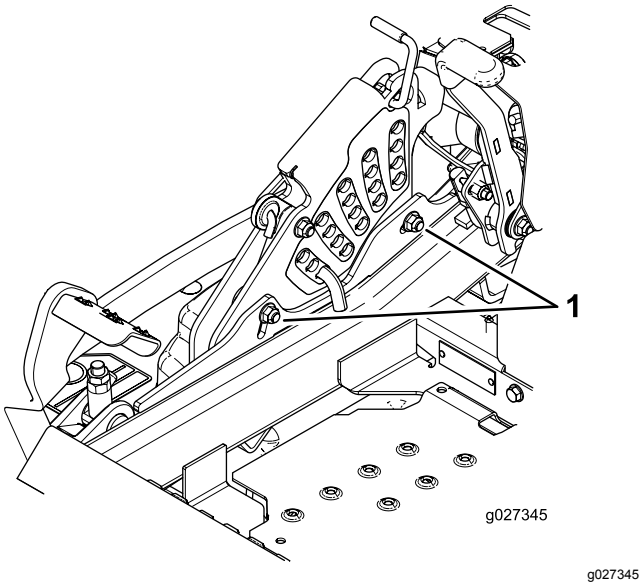

Figure 109

1. Boulons au bas de la plaque de hauteur de coupe

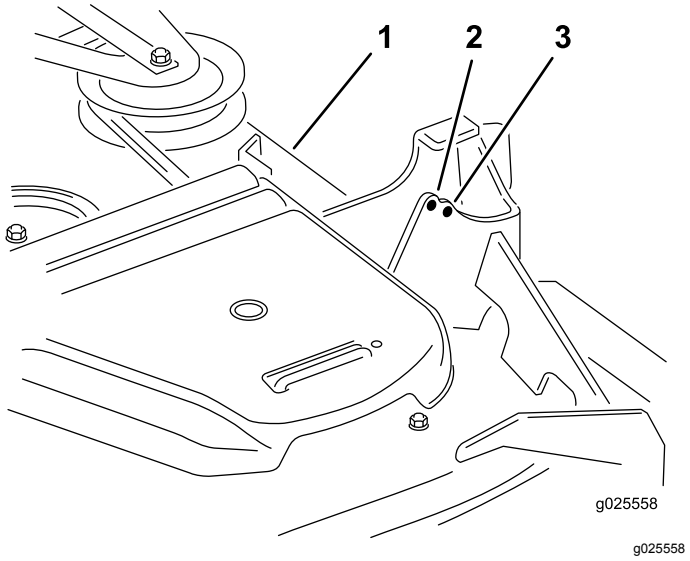

Figure 110

Machines à éjection arrière uniquement

1. Plateau de coupe
2. Trou avant
3. Trou arrière

12. Si le plateau est trop bas, serrez le boulon de réglage monopoint dans le sens horaire. Si le plateau est trop haut, desserrez le boulon de réglage monopoint dans le sens antihoraire (Figure 111).

    Remarque: Desserrez ou serrez le boulon de réglage monopoint afin de pouvoir juste déplacer les boulons de montage de la plaque de hauteur de coupe d'au moins 1/3 de leur course dans les fentes. Cela permet de rattraper un peu du réglage vers le haut et le bas pour les 4 biellettes de plateau.

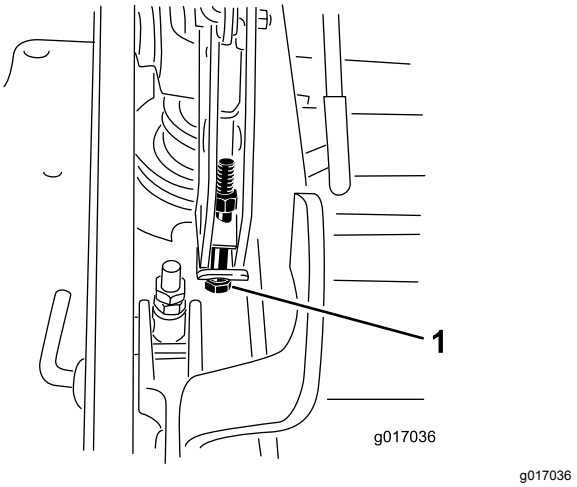

Figure 111

1. Boulon de réglage monopoint

13. Serrez les 2 boulons au bas de la plaque de hauteur de coupe (Figure 109).

    Remarque: Généralement, la pointe de la lame doit être réglée 6,4 mm plus haut à l'arrière qu'à l'avant.

14. Serrez les 2 boulons à un couple de 37 à 45 N·m.
15. De chaque côté du plateau de coupe, mesurez la distance entre la surface plane et la pointe arrière de la lame (position B), comme montré à la Figure 107.

    Remarque: Vous devez obtenir une distance de 8,3 cm

16. Ajustez précisément la vis de réglage en la tournant de manière à obtenir une hauteur de 83 mm (Figure 108).

    Tournez l'écrou de réglage dans le sens horaire pour augmenter la hauteur et dans le sens antihoraire pour la diminuer.

17. Mesurez jusqu'à ce que les 4 côtés soient à la bonne hauteur.
18. Serrez tous les écrous des bras de levage du plateau de coupe.
19. Abaissez la goulotte d'éjection.

Entretien des lames

Pour garantir une excellente qualité de coupe, les lames doivent toujours être bien affûtées. Il est utile de prévoir une ou plusieurs lames de réserve pour le remplacement et l'affûtage.

Consignes de sécurité relative aux lames

Une lame usée ou endommagée peut se briser et projeter le morceau cassé dans votre direction ou celle d'autres personnes, et infliger des blessures graves ou mortelles. N'essayez jamais de réparer une lame endommagée car vous risquez de contrevenir aux normes de sécurité du produit.

- Contrôlez l'état et l'usure des lames régulièrement.
- Examinez toujours les lames avec prudence. Manipulez les lames avec des gants ou en les enveloppant dans un chiffon, et toujours avec prudence. Limitez-vous à remplacer ou aiguiser les lames ; n'essayez jamais de les redresser ou de les souder.
- Sur les machines à plusieurs lames, la rotation d'une lame peut entraîner celle des autres.

Avant le contrôle ou l'entretien des lames

1. Garez la machine sur un sol plat et horizontal, désengagez la commande des lames (PDF) et serrez le frein de stationnement.
2. Coupez le moteur, retirez la clé et débranchez le fil des bougies.

Contrôle des lames

Périodicité des entretiens: À chaque utilisation ou une fois par jour

1. Examinez le tranchant des lames (Figure 112).
2. Si les lames ne sont pas tranchantes ou présentent des indentations, déposez-les et aiguisez-les ; voir Entretien des lames (page 73).
3. Inspectez les lames, en particulier l'ailette.
4. Remplacez immédiatement toute lame fendue, usée ou qui présente une entaille (Figure 112).

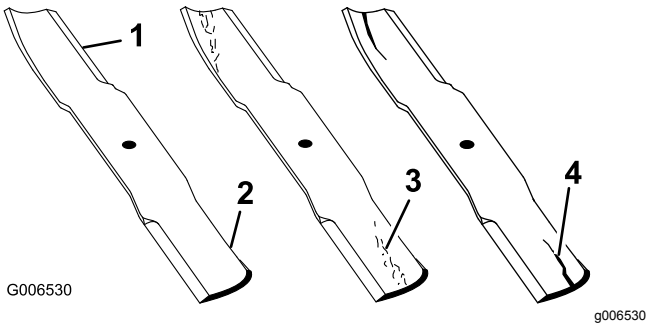

Figure 112

1. Tranchant
2. Ailette
3. Usure/formation d'une entaille
4. Fissure

Détection des lames faussées

1. Tournez les lames dans le sens longitudinal.
2. Mesurez la distance entre la surface plane et le tranchant (position **A**) des lames (Figure 113).

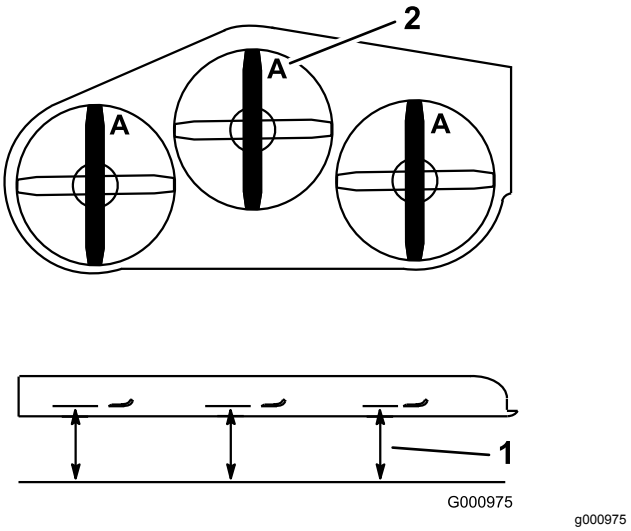

Figure 113

1. Point de mesure entre la lame et le sol plat
2. Position A

3. Tournez les lames pour faire passer les pointes qui sont à l'arrière à l'avant.
4. Mesurez la distance entre la surface plane et le tranchant des lames, au même endroit que lors de l'opération 2 ci-dessus.

   Remarque: Les mesures obtenues aux opérations 2 et 4 ne doivent pas différer de plus de 3 mm.

   Remarque: Si la différence est supérieure à 3 mm, la lame est faussée et doit être remplacée.

Dépose des lames

Machines à éjection latérale

Remplacez les lames si elles heurtent un obstacle, ou si elles sont déséquilibrées ou faussées.

1. Tenez la lame par son extrémité avec un chiffon ou un gant épais.
2. Enlevez de l'axe, le boulon, la rondelle bombée et la lame (Figure 114).

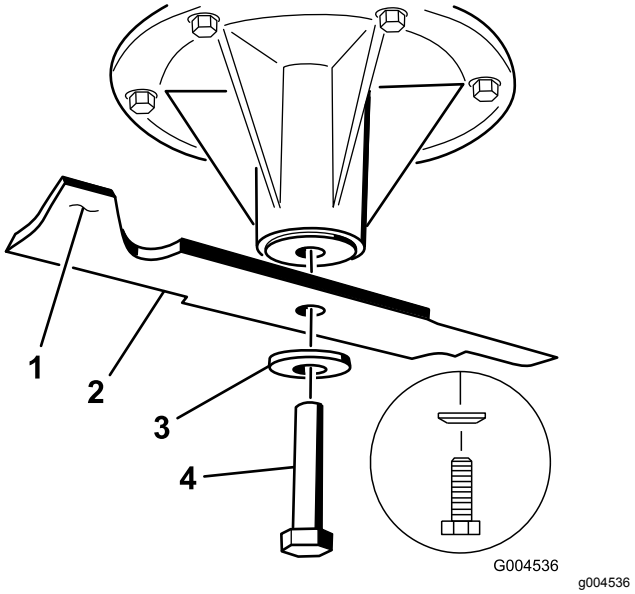

Figure 114

1. Ailette de la lame
2. Lame
3. Rondelle bombée
4. Boulon de lame

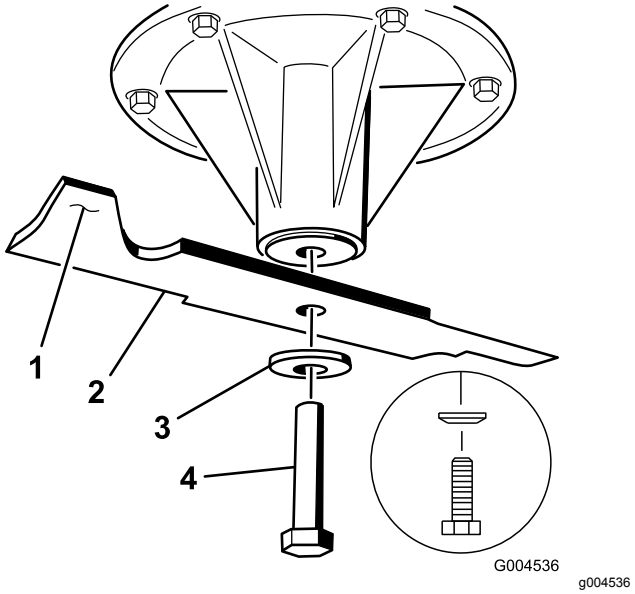

Figure 115

Axe de lame centrale et gauche montré

1. Ailette de la lame
2. Lame
3. Rondelle bombée
4. Boulon de lame

Machines à éjection arrière

Important: **La lame droite de ce plateau de coupe est contrarotative et utilise un boulon à filetage à gauche.**

Remplacez les lames si elles ont heurté un obstacle, si elles sont déséquilibrées ou faussées. Pour garantir un rendement optimal et la sécurité continue de la machine, utilisez toujours des lames Toro d'origine. Les lames d'autres constructeurs peuvent entraîner la non-conformité aux normes de sécurité.

1. Tenez la lame par son extrémité avec un chiffon ou un gant épais.
2. Enlevez de l'axe des lames gauche et centrale, le boulon de lame, la rondelle bombée et la lame (Figure 115).
3. Enlevez de l'axe, le boulon de la lame droite (fileté à gauche), la rondelle bombée et la lame (Figure 115).

   Remarque: Notez le type de lame et sa position de montage. Voir la Figure 116 pour la position correcte.

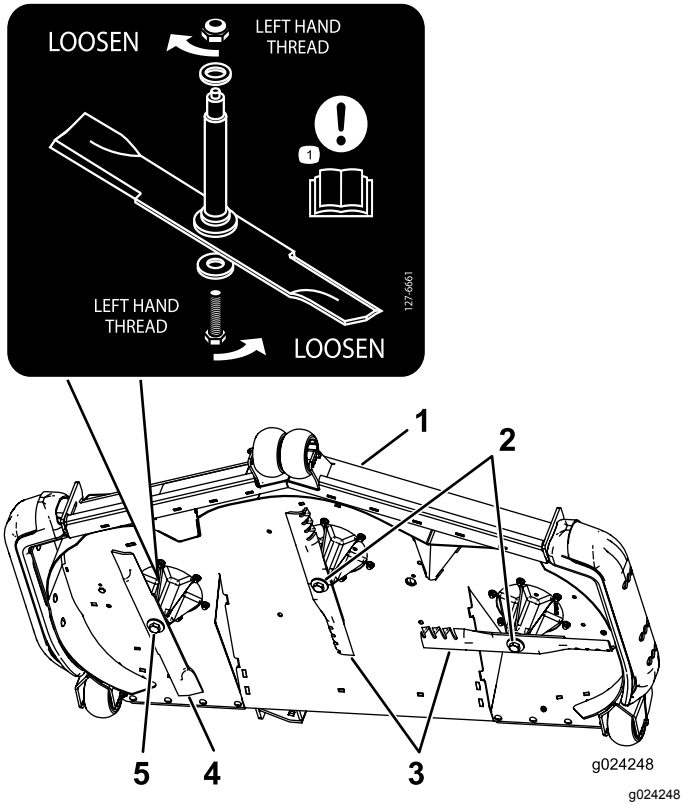

Figure 116

Position de la lame

1. Avant du plateau de coupe
2. Boulons de lame à filetage à droite
3. Lames ordinaires
4. Lame contrarotative
5. Boulon de lame à filetage à gauche

Affûtage des lames

1. Au moyen d'une lime, aiguisez les tranchants aux deux extrémités de la lame (Figure 117).

   Remarque: Veillez à conserver l'angle de coupe d'origine.

   Remarque: Limez la même quantité de métal sur chacun des deux tranchants pour ne pas déséquilibrer la lame.

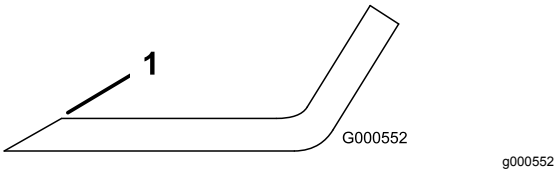

Figure 117

1. Aiguiser en conservant l'angle d'origine.

2. Vérifiez l'équilibre de la lame en la plaçant sur un équilibreur (Figure 118).

   Remarque: Si la lame reste horizontale, elle est équilibrée et peut être utilisée.

   Remarque: Si la lame est déséquilibrée, limez un peu l'extrémité de l'ailette seulement (Figure 117).

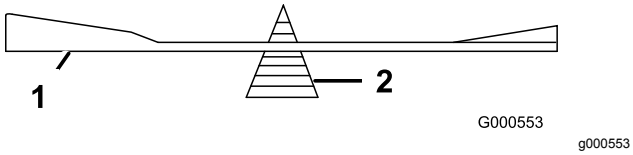

Figure 118

1. Lame
2. Équilibreur

3. Répétez la procédure jusqu'à ce que la lame soit équilibrée.

Montage des lames

Machines à éjection latérale

1. Placez la lame sur l'axe (Figure 114).

   Important: **Pour une coupe correcte, l'ailette de la lame doit être tournée vers le haut et dirigée vers l'intérieur du carter du plateau de coupe.**

2. Montez la rondelle bombée et le boulon de la lame (Figure 114).

   Remarque: Orientez le cône de la rondelle bombée vers la tête du boulon.

3. Serrez le boulon de la lame à un couple de 115 à 150 N·m.

Machines à éjection arrière

Important: **La lame droite de ce plateau de coupe est contrarotative et utilise un boulon à filetage à gauche. Reportez-vous à la Figure 116 pour positionner correctement les lames du plateau de coupe.**

1. Reposez sur les axes, les lames gauche et centrale, les rondelles bombées et les boulons de lame (Figure 115 et Figure 116).

   Important: **Pour obtenir une coupe correcte, la partie relevée de la lame doit être dirigée en haut vers l'intérieur du carter du plateau de coupe.**

   Remarque: Orientez le cône de la rondelle bombée vers la tête du boulon (Figure 115).

2. Posez sur l'axe, la lame droite, la rondelle bombée et le boulon (fileté à gauche) (Figure 115 et Figure 116).
3. Serrez le boulon de la lame à un couple de 115 à 150 N·m.

Dépose du plateau de coupe

Verrouillez les bras rappelés par ressort avant de réviser ou de retirer le plateau de coupe.

⚠ ATTENTION

De l'énergie est emmagasinée dans les bras de levage du plateau de coupe. Des blessures graves ou mortelles peuvent être causées si le plateau est retiré sans libérer l'énergie emmagasinée.

N'essayez pas de séparer le plateau du cadre avant sans bloquer l'énergie emmagasinée.

1. Garez la machine sur un sol plat et horizontal, désengagez la commande des lames (PDF) et serrez le frein de stationnement.
2. Avant de quitter la position d'utilisation, coupez le moteur, retirez la clé de contact et attendez l'arrêt complet de toutes les pièces mobiles.
3. Insérez la goupille de réglage de la hauteur de coupe à la position 7,6 cm.

   Remarque: Cela bloque les bras de levage du plateau à la position la plus basse quand le plateau est enlevé, et l'énergie emmagasinée dans le ressort du plateau est ainsi libérée.

4. Retirez les couvercles de courroie.
5. Soulevez le plancher et insérez un rochet dans le trou carré de la poulie de tension du plateau (Figure 119 ou Figure 120).

6. Tournez la poulie de tension du plateau de coupe dans le sens horaire, tirez sur la patte du guide-courroie (machines à éjection arrière uniquement) et déposez la courroie du plateau de coupe (Figure 119 ou Figure 120).

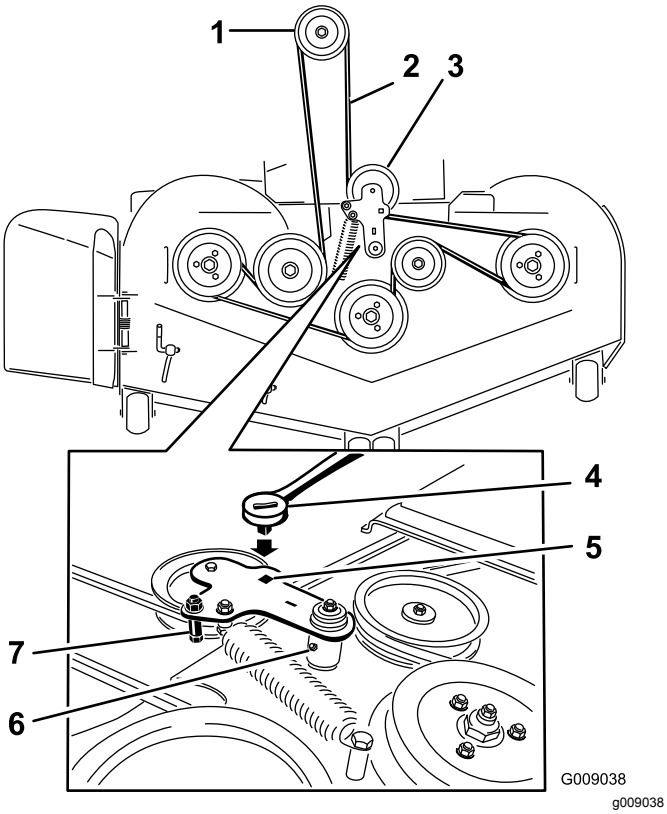

Figure 119

Machines à éjection latérale

1. Poulie d'embrayage
2. Courroie d'entraînement du plateau de coupe
3. Poulie de tension rappelée par ressort
4. Rochet
5. Trou carré dans le bras de la poulie de tension pour le rochet
6. Graisseur de poulie de tension
7. Guide de courroie

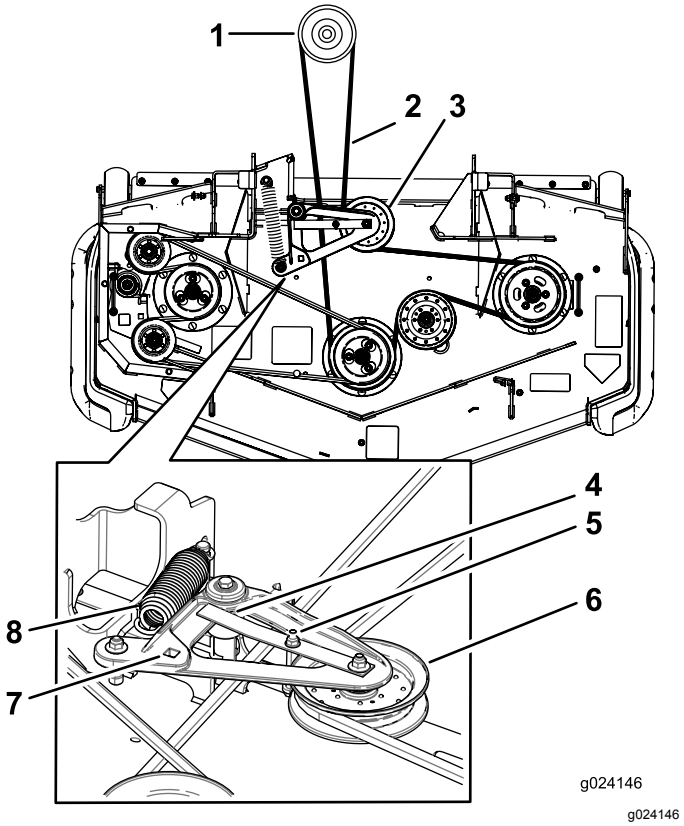

Figure 120

Machines à éjection arrière

1. Poulie d'embrayage
2. Courroie d'entraînement du plateau de coupe
3. Poulie de tension rappelée par ressort
4. La patte du guide-courroie doit venir frapper le moyeu de pivot.
5. Guide de courroie
6. Poulie de tension rappelée par ressort
7. Trou carré dans le bras de la poulie de tension pour le rochet
8. Ressort

7. Enlevez et mettez de côté les fixations des deux côtés du plateau, comme montré à la Figure 121.

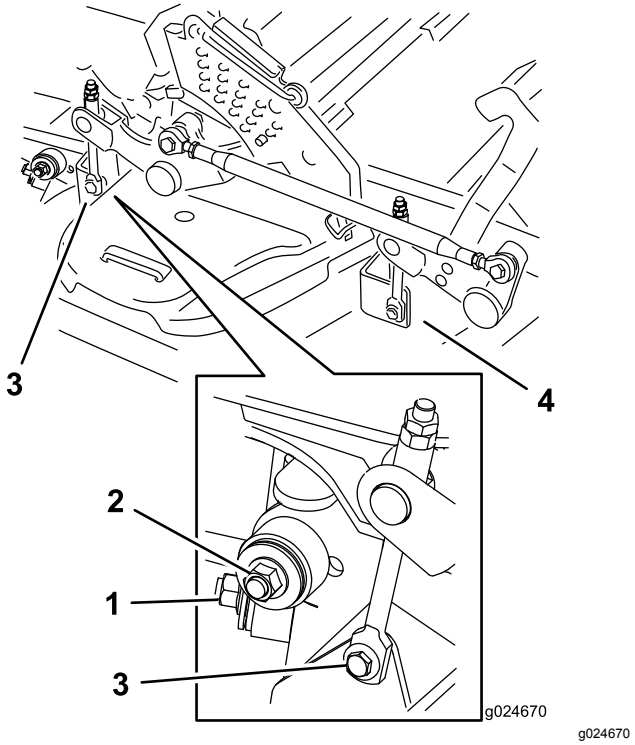

Figure 121

1. Stabilisateur droit
2. Bielle de plateau (côté droit représenté)
3. Retirer le boulon à épaulement et l'écrou
4. Retirer le boulon à épaulement et l'écrou

8. Élevez les bielles de plateau et fixez-les dans cette position.
9. Sortez le plateau par le côté droit de la machine.

Remplacement du déflecteur d'herbe

Machines à éjection latérale uniquement

⚠ ATTENTION

Si l'ouverture d'éjection est ouverte, la machine peut projeter des objets dans votre direction ou celles de personnes à proximité et causer des blessures graves ou mortelles. Un contact avec la lame est également possible.

N'utilisez jamais la machine sans avoir installé un déflecteur de mulching, un déflecteur d'éjection ou un système de ramassage.

1. Retirez le contre-écrou, le boulon, le ressort et l'entretoise qui fixent le déflecteur aux supports de pivot (Figure 122).
2. Déposez le déflecteur d'herbe s'il est endommagé ou usé (Figure 122).

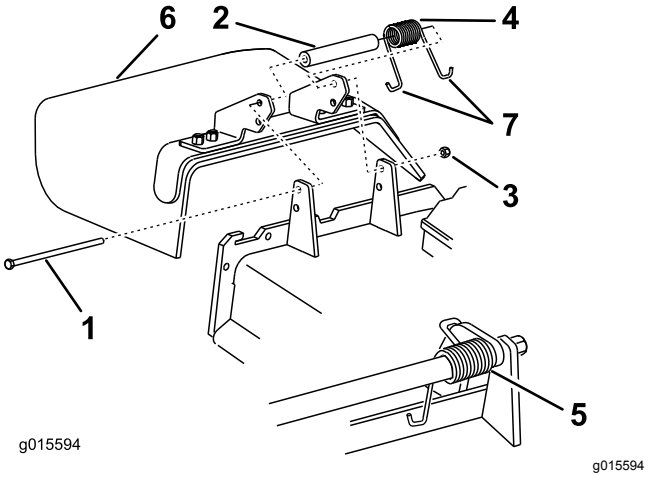

Figure 122

1. Boulon
2. Entretoise
3. Contre-écrou
4. Ressort
5. Ressort en place
6. Déflecteur d'herbe
7. Extrémité en **J** du ressort

3. Placez une entretoise et un ressort sur le déflecteur d'herbe.
4. Placez une extrémité en J du ressort derrière le bord du plateau.

   Remarque: Prenez soin de placer une extrémité en J du ressort derrière le bord du plateau avant de mettre le boulon en place, comme montré à la Figure 122.
5. Remettez le boulon et l'écrou en place.
6. Accrochez une extrémité en J du ressort au déflecteur d'herbe (Figure 122).

   Important: **Le déflecteur d'herbe doit pouvoir pivoter. Ouvrez complètement le déflecteur d'herbe et vérifiez qu'il peut s'abaisser complètement.**

Nettoyage

Nettoyage du dessous du plateau de coupe

Périodicité des entretiens: À chaque utilisation ou une fois par jour

1. Garez la machine sur un sol plat et horizontal, désengagez la commande des lames (PDF) et serrez le frein de stationnement.
2. Avant de quitter la position d'utilisation, coupez le moteur, retirez la clé de contact et attendez l'arrêt complet de toutes les pièces mobiles.
3. Levez le plateau de coupe en position de TRANSPORT.

Nettoyage de la suspension

Tondeuses équipées de la suspension MyRide™ uniquement

Périodicité des entretiens: À chaque utilisation ou une fois par jour

Ne nettoyez pas la suspension à l'air comprimé.

Remarque: Ne nettoyez pas les amortisseurs au jet d'eau (Figure 123).

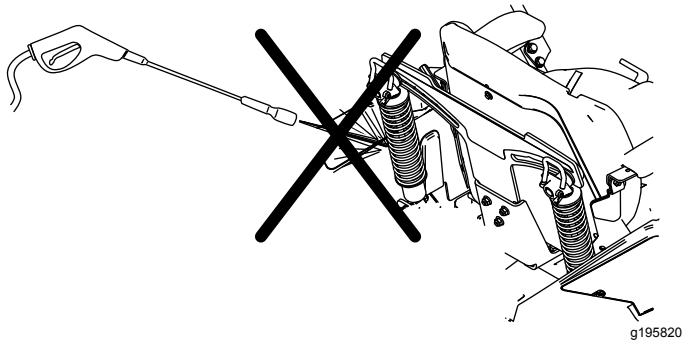

Figure 123

Élimination des déchets

L'huile moteur, les batteries, le liquide hydraulique et le liquide de refroidissement sont polluants pour l'environnement. Débarrassez-vous en conformément à la réglementation nationale et locale en matière d'environnement.

Remisage

Consignes de sécurité pour le remisage

- Coupez le moteur, enlevez la clé, attendez l'arrêt complet de toutes les pièces mobiles et faites refroidir la machine avant de la remiser.
- Ne rangez pas la machine ou le carburant près d'une flamme et ne vidangez pas le carburant à l'intérieur d'un local.
- Enlevez la clé et rangez-la en lieu sûr, hors de la portée des enfants.

Nettoyage et remisage

1. Désengagez la commande des lames (PDF) et serrez le frein de stationnement.
2. Avant de quitter la position d'utilisation, coupez le moteur, retirez la clé de contact et attendez l'arrêt complet de toutes les pièces mobiles.
3. Débarrassez entièrement l'extérieur de la machine, en particulier le moteur et le système hydraulique, des déchets d'herbe coupée, des saletés et de la crasse. Éliminez les saletés et les débris d'herbe sèche pouvant se trouver sur les ailettes de la culasse et le carter du ventilateur.

   Important: **Vous pouvez laver la machine avec de l'eau et un détergent doux. N'utilisez pas de nettoyeur haute pression. N'utilisez pas trop d'eau, surtout près du panneau de commande, du moteur, des pompes hydrauliques et des moteurs électriques.**
4. Vérifier le fonctionnement du frein de stationnement ; voir Utilisation du frein de stationnement (page 25).
5. Faites l'entretien du filtre à air ; voir Entretien du filtre à air (page 45).
6. Graissez la machine ; voir Lubrification (page 42).
7. Vidangez l'huile moteur ; voir Vidange de l'huile moteur (page 47).
8. Contrôlez la pression des pneus ; voir Contrôle de la pression des pneus (page 56).
9. Remplacez les filtres hydrauliques ; voir Vidange du liquide hydraulique et remplacement des filtres (page 70).
10. Chargez la batterie ; voir Charge de la batterie (page 53).
11. Grattez l'herbe et les saletés éventuellement accumulées sur le dessous de la tondeuse, puis lavez cette dernière au tuyau d'arrosage.

Remarque: Conduisez la machine, commande des lames (PDF) engagée et moteur au régime de ralenti accéléré, pendant 2 à 5 minutes après l'avoir lavée.

12. Vérifiez l'état des lames ; voir Entretien des lames (page 73).

13. Si vous ne comptez pas utiliser la machine avant plus d'un mois, préparez-la comme suit :

    A. Ajoutez un additif stabilisateur/conditionneur à base de pétrole dans le réservoir de carburant. Respectez les proportions spécifiées par le fabricant du stabilisateur. N'utilisez pas de stabilisateur à base d'alcool (éthanol ou méthanol).

    Remarque: L'efficacité des stabilisateurs/conditionneurs est optimale lorsqu'ils sont mélangés à du carburant frais et sont utilisés de manière systématique.

    B. Faites tourner le moteur pendant 5 minutes pour faire circuler le carburant traité dans tout le circuit d'alimentation.

    C. Coupez le moteur, laissez-le refroidir puis vidangez le réservoir de carburant.

    D. Remettez le moteur en marche et laissez-le tourner jusqu'à ce qu'il s'arrête.

    E. Débarrassez-vous du carburant correctement. Recyclez le carburant conformément à la réglementation locale en matière d'environnement.

    Important: **Ne conservez pas le carburant additionné de stabilisateur/conditionneur plus longtemps que recommandé par le fabricant du stabilisateur de carburant.**

14. Déposez la ou les bougies et vérifiez leur état ; voir Entretien de la bougie (page 48). Versez 30 ml (2 cuillerées à soupe) d'huile moteur dans l'ouverture laissée par la bougie. Actionnez le démarreur pour faire tourner le moteur et bien répartir l'huile dans le cylindre. Posez les bougies. Ne rebranchez pas le fil de la ou des bougies.

15. Contrôlez et resserrez tous les boulons, écrous et vis. Réparez ou remplacez toute pièce endommagée.

16. Peignez toutes les surfaces métalliques éraflées ou mises à nu. Une peinture pour retouches est disponible chez les concessionnaires-réparateurs agréés.

17. Rangez la machine dans un endroit propre et sec, comme un garage ou une remise. Retirez la clé du commutateur d'allumage et rangez-la hors de la portée des enfants ou des personnes non autorisées. Couvrez la machine pour la protéger et la garder propre.

Dépistage des défauts

Problème	Cause possible	Mesure corrective
Le démarreur ne fonctionne pas.	1. La commande des lames est en position engagée.	1. Désengagez la commande des lames.
	2. Le frein de stationnement est desserré.	2. Serrez le frein de stationnement.
	3. Les leviers de commande de déplacement ne sont pas à la position de VERROUILLAGE AU POINT MORT.	3. Poussez les leviers de commande de déplacement vers l'extérieur à la position de VERROUILLAGE AU POINT MORT.
	4. Vous n'êtes pas assis sur le siège.	4. Asseyez-vous sur le siège du conducteur.
	5. La batterie est à plat.	5. Rechargez la batterie.
	6. Les connexions électriques sont corrodées ou desserrées.	6. Contrôlez le bon contact des connexions électriques.
	7. Un fusible a grillé.	7. Remplacez le fusible.
	8. Un relais ou contact est défectueux.	8. Contactez un concessionnaire-réparateur agréé.
Le moteur ne démarre pas, démarre difficilement ou cale.	1. Le réservoir de carburant est vide.	1. Faites le plein de carburant.
	2. Le robinet d'arrivée de carburant est fermé.	2. Ouvrez le robinet d'arrivée de carburant.
	3. Bas niveau d'huile dans le carter moteur.	3. Faites l'appoint d'huile moteur.
	4. La commande d'accélérateur n'est pas à la bonne position.	4. Placez la commande d'accélérateur à mi-course entre les positions Bas régime et Haut régime.
	5. Le filtre à carburant est encrassé.	5. Remplacez le filtre à carburant.
	6. Impuretés, eau ou carburant altéré dans le système d'alimentation.	6. Contactez un concessionnaire-réparateur agréé.
	7. Le filtre à air est encrassé.	7. Nettoyez ou remplacez l'élément du filtre à air.
	8. Le contacteur de siège ne fonctionne pas correctement.	8. Vérifiez le témoin du contacteur de siège. Remplacez le siège au besoin.
	9. Les connexions électriques sont corrodées, desserrées ou endommagées.	9. Contrôlez le bon contact des connexions électriques. Nettoyez soigneusement les bornes des connecteurs avec un produit de nettoyage pour contacts électriques, appliquez de la graisse diélectrique et branchez les connecteurs correctement.
	10. Le relais ou le contact est usé ou endommagé.	10. Contactez un concessionnaire-réparateur agréé.
	11. La bougie est encrassée ou l'écartement des électrodes est incorrect.	11. Réglez ou remplacez la bougie.
	12. Le fil de la bougie est débranché.	12. Vérifiez la connexion du fil de la bougie.

Problème	Cause possible	Mesure corrective
Le moteur perd de la puissance.	1. Charge excessive du moteur. 2. Le filtre à air est encrassé. 3. Bas niveau d'huile dans le carter moteur. 4. Les ailettes de refroidissement et les passages d'air au-dessus du moteur sont obstrués. 5. Obstruction de l'évent du bouchon du réservoir de carburant. 6. Le filtre à carburant est encrassé. 7. Le système d'alimentation contient des impuretés, de l'eau ou du carburant altéré.	1. Ralentissez. 2. Nettoyez l'élément du filtre à air. 3. Faites l'appoint d'huile moteur. 4. Dégagez les ailettes de refroidissement et les passages d'air. 5. Nettoyez ou remplacez le bouchon du réservoir. 6. Remplacez le filtre à carburant. 7. Contactez un concessionnaire-réparateur agréé.
Le moteur surchauffe.	1. Charge excessive du moteur. 2. Bas niveau d'huile dans le carter moteur. 3. Les ailettes de refroidissement et les passages d'air sous le carter du ventilateur du moteur sont obstrués. 4. Le filtre à air est encrassé. 5. Impuretés, eau ou carburant altéré dans le circuit d'alimentation.	1. Ralentissez. 2. Faites l'appoint d'huile moteur. 3. Dégagez les ailettes de refroidissement et les passages d'air. 4. Nettoyez ou remplacez l'élément du filtre à air. 5. Adressez-vous à un réparateur agréé.
La machine tire à gauche ou à droite (quand les leviers sont complètement en avant).	1. L'alignement des roues doit être réglé. 2. Les pneus des roues motrices ne sont pas gonflés à la pression correcte.	1. Réglez l'alignement. 2. Corrigez la pression des pneus des roues motrices.
La machine ne se déplace pas.	1. Les vannes de dérivation ne sont pas bien fermées. 2. La courroie de pompe est usée, détendue ou cassée. 3. La courroie de pompe s'est déchaussée d'une poulie. 4. Le ressort de la poulie de tension est cassé ou manquant. 5. Niveau insuffisant ou surchauffe du liquide hydraulique.	1. Serrez les vannes de dérivation. 2. Remplacez la courroie. 3. Remplacez la courroie. 4. Remplacez le ressort. 5. Faites l'appoint ou laissez refroidir le liquide hydraulique.
La machine vibre de manière anormale.	1. Lame(s) faussée(s) ou déséquilibrée(s). 2. Le boulon de fixation de la lame est desserré. 3. Les boulons de fixation du moteur sont desserrés. 4. Poulies de moteur, de tension ou de lames desserrées. 5. La poulie du moteur est endommagée. 6. L'axe de lame est faussé. 7. Le support moteur est desserré ou usé.	1. Remplacez la ou les lames. 2. Serrez le boulon de fixation de la lame. 3. Resserrez les boulons de fixation du moteur. 4. Resserrez la poulie voulue. 5. Contactez un concessionnaire-réparateur agréé. 6. Contactez un concessionnaire-réparateur agréé. 7. Contactez un concessionnaire-réparateur agréé.

Problème	Cause possible	Mesure corrective
La hauteur de coupe est inégale.	1. Lame(s) émoussée(s). 2. Lame(s) faussée(s). 3. Le plateau de coupe n'est pas de niveau. 4. Un galet anti-scalp (le cas échéant) est mal réglé. 5. Le dessous du plateau de coupe est encrassé. 6. Pression des pneus incorrecte. 7. L'axe d'une lame est faussé.	1. Affûtez la ou les lames. 2. Remplacez la (les) lame(s). 3. Mettez le plateau de coupe de niveau, transversalement et longitudinalement. 4. Réglez la hauteur du galet anti-scalp. 5. Nettoyez le dessous du plateau de coupe. 6. Corrigez la pression des pneus. 7. Contactez un concessionnaire-réparateur agréé.
Les lames ne tournent pas.	1. La courroie du plateau de coupe est endommagée, usée, lâche ou cassée. 2. La courroie du plateau s'est déchaussée de la poulie. 3. La courroie d'entraînement de pompe est usée, détendue ou cassée. 4. Le ressort de la poulie de tension est cassé ou manquant.	1. Remplacez la courroie du plateau de coupe. 2. Installez la courroie sur la poulie du plateau de coupe et vérifiez la position et le bon fonctionnement de la poulie de tension, du bras de la poulie de tension et du ressort. 3. Vérifiez la tension de la courroie ou remplacez la courroie. 4. Remplacez le ressort.
L'embrayage ne s'engage pas.	1. Le fusible a grillé. 2. Tension d'alimentation insuffisante à l'embrayage. 3. La bobine est endommagée. 4. Alimentation électrique inadéquate. 5. L'entrefer rotor/induit est trop grand.	1. Remplacez le fusible. Vérifiez la résistance de la bobine, la charge de la batterie, le circuit de charge et les connexions des câbles ; effectuez les remplacements nécessaires. 2. Vérifiez la résistance de la bobine, la charge de la batterie, le circuit de charge et les connexions des câbles ; effectuez les remplacements nécessaires. 3. Remplacez l'embrayage. 4. Réparez ou remplacez le câble électrique d'embrayage ou le système électrique. Nettoyez les contacts des connecteurs. 5. Retirez la cale ou remplacez l'embrayage.

Schémas

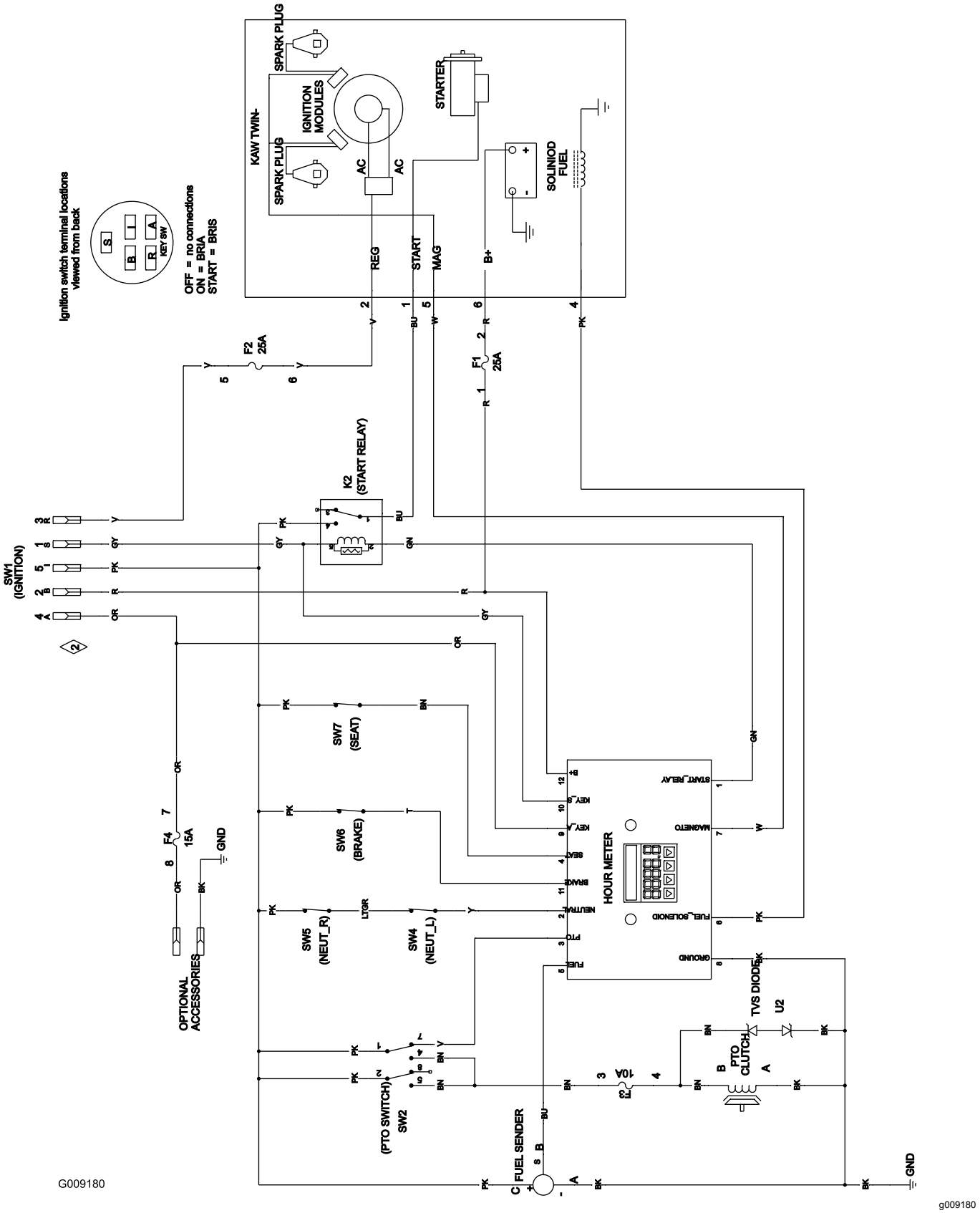

Schéma de câblage (Rev. A)

Remarques:

Remarques:

Remarques:

TORO®

Count on it.