Form No. 3400-147 Rev B

TORO®

Count on it.

Manual do Operador

Cortador de Relva Profissional Z Master® Série 6000

com cortador de descarga lateral TURBO FORCE® de 132 cm ou 152 cm

Modelo nº 74919TE—Nº de série 316000001 e superiores

Modelo nº 74925TE—Nº de série 316000001 e superiores

Registe o seu produto em www.Toro.com.
Tradução do original (PT)

CE

Este produto cumpre todas as diretivas europeias relevantes. Para mais informações, consulte a folha de Declaração de conformidade em separado, específica do produto.

O sistema de ignição está em conformidade com a norma canadiana ICES-002

⚠ AVISO

Remover peças e acessórios de equipamento original standard pode alterar a garantia, a tração e a segurança da máquina. A não utilização de peças Toro originais pode causar ferimentos graves ou morte. Realizar alterações não autorizadas ao motor, sistema de combustível ou ventilação pode violar os regulamentos.

Substitua todas as peças incluindo, mas não se limitando a, pneus, cintos, lâminas e componentes do sistema de combustível por peças originais Toro.

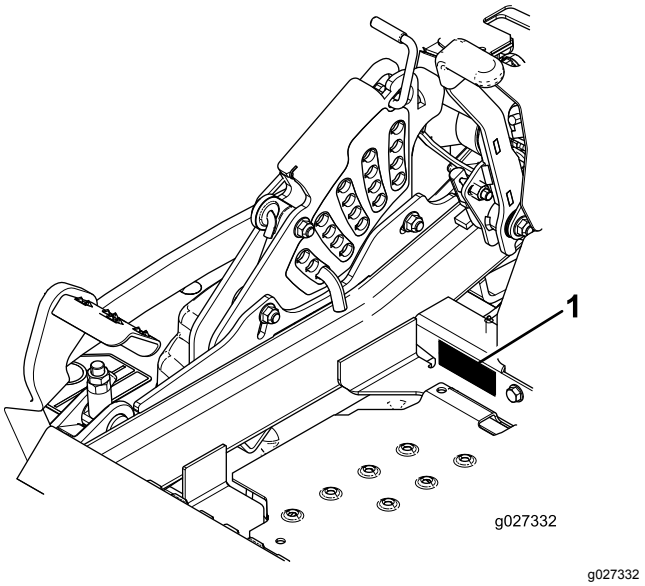

Figura 1

1. Localização do número de série e modelo

Modelo nº _____

Nº de série _____

Introdução

Este cortador de lâmina rotativa destina-se a ser utilizado por proprietários residenciais ou operadores profissionais contratados. Foi principalmente concebido para cortar relva em relvados bem mantidos ou em propriedades residenciais ou comerciais. Não foi concebido para cortar arbustos nem para utilizações agrícolas.

Leia estas informações cuidadosamente para saber como utilizar o produto, como efetuar a sua manutenção de forma adequada, evitar ferimentos pessoais e danos no produto. A utilização correta e segura do produto é da exclusiva responsabilidade do utilizador.

Pode contactar a Toro diretamente em www.Toro.com para obter informações sobre materiais de formação de operação e segurança dos produtos, informações sobre acessórios, para obter o contacto de um representante ou para registar o seu produto.

Sempre que necessitar de assistência, peças genuínas Toro ou informações adicionais, entre em contacto com um representante de assistência autorizado ou com a assistência ao cliente Toro, indicando os números de série e modelo do produto. A Figura 1 mostra onde se encontram os números de série e modelo do produto. Escreva os números no espaço fornecido.

Este manual identifica potenciais perigos e tem mensagens de segurança identificadas pelo símbolo de alerta de segurança (Figura 2), que sinaliza um perigo que pode provocar ferimentos graves ou mesmo a morte, se não respeitar as precauções recomendadas.

g000502

Figura 2

1. Símbolo de alerta de segurança

Este manual utiliza duas palavras para destacar informações. A palavra **Importante** chama a atenção para informações especiais de ordem mecânica e a palavra **Nota** sublinha informações gerais que requerem especial atenção.

© 2018—The Toro® Company
8111 Lyndale Avenue South
Bloomington, MN 55420

Contacte-nos em www.Toro.com.
Impresso nos E.U.A.
Todos os direitos reservados

Índice

Segurança 4
Práticas de utilização segura 4
Segurança do cortador de relva com operador sentado Toro 6
Pressão acústica 7
Potência acústica 7
Nível de vibração 7
Nível de vibração 7
Indicador de declive 8
Autocolantes de segurança e de instruções 9
Descrição geral do produto 16
Comandos 16
Especificações 18
Funcionamento 18
Abastecimento de combustível 18
Verificação do nível de óleo do motor 20
Rodagem de uma máquina nova 20
Utilização do sistema de proteção anticapotamento (ROPS) 21
Pense em primeiro lugar na segurança 22
Operar o travão de estacionamento 23
Utilizar o interruptor de controlo da lâmina do cortador (PTO) 23
Utilização do acelerador 24
Utilização da alavanca do ar 24
Utilização do interruptor de ignição 24
Utilização da válvula de bloqueio do combustível 24
Ligação e desligação do motor 25
Utilizar o sistema de bloqueio de segurança 26
Conduzir para a frente ou para trás 27
Parar a máquina 28
Ajuste da altura de corte 29
Ajuste dos rolos antidanos 30
Ajustar os bloqueios do excêntrico do abafador do fluxo 31
Posicionamento do abafador de fluxo 31
Posicionamento do banco 32
Alteração da suspensão do banco 32
Utilizar as válvulas de libertação da roda motriz 33
Utilizar a descarga lateral 33
Transporte da máquina 34
Carregar a máquina 34
Utilização do Z Stand™ 35
Sugestões de utilização 37
Manutenção 39
Plano de manutenção recomendado 39
Procedimentos a efectuar antes da manutenção 40
Libertar a cortina da plataforma do cortador 40
Remoção da proteção metálica 40
Lubrificação 41
Adicionamento da lubrificação com óleo ou spray 41
Lubrificar o cortador 41
Lubrificar os cubos da roda giratória 42
Manutenção do motor 43
Manutenção do filtro de ar 43
Verificação do óleo do motor 44
Manutenção da vela de ignição 47
Verificar a proteção contra chamas 48
Manutenção do sistema de combustível 49
Substituição do filtro de combustível 49
Manutenção do depósito de combustível 49
Manutenção do sistema eléctrico 50
Manutenção da bateria 50
Manutenção dos fusíveis 51
Manutenção do sistema de transmissão 52
Verificação do cinto de segurança 52
Verificar os manípulos do Sistema de Proteção Anticapotamento (ROPS) 52
Ajuste do alinhamento 52
Verificação da pressão dos pneus 53
Verificar as porcas das rodas 53
Verificação da porca com ranhurada do cubo da roda 53
Ajuste do rolamento da articulação da roda 54
Utilização do calço da embraiagem 54
Manutenção do sistema de arrefecimento 56
Limpar o painel do motor e o refrigerador de óleo do motor 56
Limpeza das aletas e coberturas de refrigeração do motor 56
Verificação e limpeza dos resguardos da unidade hidráulica 57
Manutenção dos travões 58
Ajustar o travão de estacionamento 58
Manutenção das correias 59
Inspeção das correias 59
Substituição da correia do cortador 59
Substituição da correia de acionamento da bomba hidráulica 60
Manutenção do sistema de controlo 61
Ajuste da posição do braço de controlo 61
Ajustar a ligação de controlo de movimento 61
Ajustar o amortecedor de controlo de movimento 62
Ajustar a articulação do bloqueio em ponto-morto do controlo de movimento 63
Manutenção do sistema hidráulico 63
Manutenção do sistema hidráulico 63
Manutenção da plataforma do cortador 66
Nivelar a plataforma do cortador 66
Manutenção das lâminas de corte 68
Remoção da plataforma do cortador 71
Substituição do defletor de relva 72

Limpeza 73
Limpeza debaixo do cortador..... 73
Eliminar o lixo 73
Armazenamento 73
Limpeza e armazenamento 73
Resolução de problemas 75
Esquemas 78

Segurança

Esta máquina foi concebida de acordo com a norma EN ISO 5395:2013.

A utilização ou manutenção indevida do veículo por parte do utilizador ou do proprietário pode provocar lesões. De modo a reduzir o risco de lesões, respeite estas instruções de segurança e preste toda a atenção ao símbolo de alerta de segurança, que indica **Cuidado, Aviso** ou **Perigo** – instruções de segurança pessoal. O não cumprimento desta instrução pode resultar em acidentes pessoais ou mesmo em morte.

Práticas de utilização segura

Este produto pode provocar a amputação de mãos e pés, e a projeção de objetos. Respeite sempre todas as instruções de segurança, de modo a evitar lesões graves ou mesmo a morte.

Formação

- Leia atentamente as instruções. Familiarize-se com os controlos e com a utilização apropriada do equipamento.
- Nunca permita que se aproximem do cortador crianças ou pessoas que desconheçam as instruções de utilização. Os regulamentos locais podem determinar restrições relativamente à idade do utilizador.
- Nunca corte a relva com pessoas por perto, sobretudo no caso de crianças ou animais de estimação.
- Não se esqueça que o operador ou utilizador é o único responsável por qualquer acidente e outros perigos causados a outrem ou aos seus bens.
- Não transporte passageiros.
- Todos os condutores devem procurar receber formação profissional. A respetiva formação deve destacar:
  - o cuidado e a concentração a ter durante a utilização deste tipo de equipamento;
  - o controlo da máquina numa inclinação não será recuperado com a utilização das alavancas de controlo. As principais razões para a perda do controlo são:
    - ◊ aderência insuficiente das rodas, especialmente em relva molhada;
    - ◊ excesso de velocidade;
    - ◊ travagens inadequadas;
    - ◊ o tipo de máquina é inadequado para a tarefa;

◊ falta de atenção às possíveis consequências do estado do piso, especialmente em declives;

◊ engate incorreto ou má distribuição da carga.

Preparação

- Durante a operação de corte utilize sempre calçado resistente antiderrapante e calças compridas. Prenda cabelo comprido. Não use jóias.
- Inspecione cuidadosamente a área onde vai utilizar a máquina e retire todos os objetos que a máquina possa projetar contra si.
- **Aviso**–o combustível é altamente inflamável.
  - Armazene o combustível em recipientes concebidos especialmente para o efeito.
  - Abasteça sempre o veículo no exterior e não fume enquanto estiver a fazê-lo.
  - Adicione o combustível antes de pôr o motor em funcionamento. Nunca tire o tampão do depósito de combustível nem adicione combustível se o motor estiver a funcionar ou demasiado quente.
  - Em caso de derrame de combustível, não tente ligar o motor, afaste a máquina do local onde ocorreu para evitar a criação de qualquer fonte de ignição até os vapores do combustível se terem dissipado.
  - Volte a colocar as tampas dos depósitos e dos recipientes com segurança.
- Substitua os silenciadores com problemas.
- Antes de utilizar, inspecione sempre as lâminas, as porcas e a estrutura do cortador para verificar que não apresentam desgaste ou danos. Substitua as lâminas e as porcas gastas ou danificadas em grupos para manter o equilíbrio.
- Em máquinas multilâminas, esteja atento ao facto de que a rotação de uma lâmina pode provocar a rotação das restantes.

Funcionamento

- Os raios podem causar ferimentos graves ou morte. Se forem vistos raios ou ouvidos trovões na área, não opere a máquina – procure abrigo.
- Esteja alerta, abrande e tenha cuidado ao virar. Olhe para trás e para os lados antes de mudar de direção.
- Não utilize o motor em espaços confinados onde se acumulem gases de monóxido de carbono.
- A operação de corte deve ser efetuada apenas com luz natural ou com iluminação artificial adequada.
- Antes de tentar ligar o motor, desengate todas as embraiagens de engate da lâmina e coloque a mudança em ponto-morto.
- Não utilize em inclinações com ângulo superior a 15 graus.
- Tenha em conta que não existem declives seguros. Os percursos em declives relvados requerem um cuidado especial. Para prevenir o capotamento:
  - não arranque nem pare bruscamente num declive;
  - mantenha uma velocidade baixa da máquina em declives e curvas apertadas;
  - esteja atento a lombas e valas e a outros perigos ocultos.
- Tenha cuidado quando puxar cargas ou utilizar equipamentos pesados.
  - Utilize apenas pontos de engate aprovados.
  - Limite as cargas às que consegue controlar em segurança.
  - Não faça curvas apertadas. Tenha cuidado ao fazer marcha-atrás.
- Tome atenção ao tráfego quando utilizar a máquina perto de vias de circulação ou sempre que tiver de atravessá-las.
- Pare a rotação das lâminas antes de atravessar superfícies que não sejam relvadas.
- Quando utilizar algum engate, nunca efetue descargas se houver alguém por perto, nem permita que alguém se aproxime da máquina enquanto esta estiver a funcionar.
- Nunca utilize a máquina com coberturas danificadas ou sem os dispositivos de segurança devidamente colocados.
- Não altere os valores do regulador do motor, nem acelere o motor excessivamente. Se utilizar o motor a velocidades excessivas, pode aumentar o risco de danos pessoais.
- Antes de abandonar o lugar do utilizador:
  - desative a tomada de força e desça os engates;
  - passe para ponto morto e aplique o travão de estacionamento;
  - pare o motor e retire a chave.
- Desative as transmissões dos engates, pare o motor e desligue os cabos das velas ou retire a chave da ignição
  - antes de limpar obstruções ou desentupir a calha;
  - antes de verificar, limpar ou utilizar o cortador de relva;

– depois de bater contra um objeto estranho. Inspecione o cortador de relva para detetar eventuais falhas e poder fazer as respetivas reparações antes de voltar a ligar e utilizar a máquina; se a máquina começar a vibrar de forma estranha (verifique de imediato).

- Desative a transmissão dos engates durante o transporte ou quando não os estiver a utilizar.
- Pare o motor e desative a transmissão dos engates
  – antes de abastecer;
  – antes de retirar o depósito de recolha de relva;
  – antes de fazer ajustes na altura, a menos que os mesmos possam ser feitos a partir do lugar do operador.
- Altere a regulação do acelerador ao desligar o motor e, se este estiver equipado com uma válvula de corte, desligue a alimentação do combustível ao terminar o trabalho de corte.

Manutenção e armazenamento

- Guarde todas as porcas e parafusos bem apertados para se assegurar de que o equipamento funcionará em perfeitas condições.
- Nunca guarde o veículo com combustível no depósito, armazenado num local fechado onde os gases possam entrar em contacto com chamas ou faíscas.
- Espere que o motor arrefeça antes de armazenar a máquina em ambiente fechado.
- Para reduzir o risco de incêndio, mantenha o motor, silenciador, compartimento da bateria e gasolina numa área sem folhas e ervas ou gorduras em excesso.
- Verifique o nível de desgaste ou deterioração do depósito de recolha de relva com frequência.
- Substitua as peças gastas ou danificadas para garantir a segurança.
- Se tiver de drenar o depósito de combustível, faça-o no exterior.
- Quando a máquina tiver de ser estacionada, guardada ou deixada fora do seu alcance, baixe os acessórios de corte, a menos que esteja a utilizar um dispositivo mecânico de bloqueio.

Segurança do cortador de relva com operador sentado Toro

A lista que se segue contém informações de segurança específicas dos produtos Toro ou outras informações de segurança que tem de conhecer que não estão incluídas na norma CEN.

- Os gases de escape do motor contêm monóxido de carbono, um gás inodoro e tóxico que pode provocar a morte. Não ligue o motor em interiores ou numa área fechada.
- Mantenha as mãos, pés, cabelo e vestuário largo longe da zona de descarga do engate, da zona inferior do cortador e de quaisquer peças móveis, enquanto o motor se encontrar em funcionamento.
- Não toque nas peças da máquina ou engates que podem estar quentes do funcionamento. Aguarde que arrefeçam antes de efetuar qualquer operação de manutenção, ajuste ou assistência.
- O ácido da bateria é venenoso e pode provocar queimaduras. Evite qualquer contacto com a pele, olhos e roupas. Proteja a cara, olhos e roupa sempre que manusear uma bateria.
- Os gases da bateria são explosivos. Mantenha cigarros, faíscas e chamas longe da bateria.
- Utilize apenas peças sobressalentes genuínas da Toro para manter os padrões originais.
- Utilize apenas engates aprovados pela Toro. Poderá anular a garantia se utilizar engates não aprovados.

Utilização em terreno inclinado

- Não utilize o cortador em inclinações com ângulo superior a 15 graus.
- Não utilize o cortador perto de declives muito acentuados, valas, margens íngremes ou água. Se as rodas tombarem nas bordas dos declives, a máquina pode capotar e provocar ferimentos graves, morte ou afogamento.
- Não utilize o cortador em declives com relva molhada. O piso escorregadio reduz a tração e pode provocar derrapagens e perda de controlo.
- Não efetue mudanças bruscas de velocidade ou direção.
- Use um cortador com operador apeado e/ou um cortador manual perto de declives muito acentuados, valas, margens íngremes ou água.
- Nos declives reduza a velocidade e tenha o máximo de cuidado.
- Retire todos os obstáculos, como pedras, troncos, etc. da zona de corte ou assinale-os. A relva alta pode esconder vários obstáculos.
- Esteja atento às valas, buracos, pedras, descidas e subidas que alteram o ângulo de operação, pois o terreno irregular pode fazer capotar a máquina.
- Evite arranques súbitos quando cortar em subidas porque o cortador pode dar uma cambalhota para trás.
- As descidas podem provocar perda de tração. A transferência de peso para as rodas dianteiras pode provocar a derrapagem das rodas motrizes,

além da perda de capacidade de travagem e de controlo da direção.

- Evite sempre arrancar ou parar repentinamente num declive. Se os pneus perderem tração, desengate as lâminas e saia lentamente do declive.
- Siga as indicações do fabricante relativas aos pesos ou contrapesos das rodas, para melhorar a estabilidade da máquina.
- Tenha cuidados redobrados com os depósitos de recolha de relva ou outros engates. Estes poderão afetar a estabilidade da máquina e provocar a perda de controlo.

Pressão acústica

O modelo 74919TE apresenta um nível de pressão sonora no ouvido do operador de 92 dBA, que inclui um Valor de incerteza (K) de 1 dBA.

O modelo 74925TE apresenta um nível de pressão sonora no ouvido do operador de 93 dBA, que inclui um Valor de incerteza (K) de 1 dBA.

O nível de pressão acústica foi determinado de acordo com os procedimentos descritos na EN ISO 5395:2013.

Potência acústica

O modelo 74919TE apresenta um nível de potência acústica garantido de 105 dBA, que inclui um Valor de incerteza (K) de 1 dBA.

O modelo 74925TE apresenta um nível de potência acústica garantido de 105 dBA, que inclui um Valor de incerteza (K) de 1 dBA.

O nível de potência acústica foi determinado de acordo com os procedimentos descritos na ISO 11094.

Nível de vibração

Modelo 74919TE

Mão-Braço

Nível de vibração medido na mão direita = 1,3 m/s^2

Nível de vibração medido na mão esquerda = 1,5 m/s^2

Valor de incerteza (K) = 0,8 m/s^2

Os valores medidos foram determinados de acordo com os procedimentos descritos na EN ISO 5395:2013.

Estrutura

Nível de vibração medido = 0,32 m/s^2

Valor de incerteza (K) = 0,16 m/s^2

Os valores medidos foram determinados de acordo com os procedimentos descritos na EN ISO 5395:2013.

Nível de vibração

Modelo 74925TE

Mão-Braço

Nível de vibração medido na mão direita = 2,7 m/s^2

Nível de vibração medido na mão esquerda = 3,2 m/s^2

Valor de incerteza (K) = 1,6 m/s^2

Os valores medidos foram determinados de acordo com os procedimentos descritos na EN ISO 5395:2013.

Estrutura

Nível de vibração medido = 0,73 m/s^2

Valor de incerteza (K) = 0,37 m/s^2

Os valores medidos foram determinados de acordo com os procedimentos descritos na EN ISO 5395:2013.

Indicador de declive

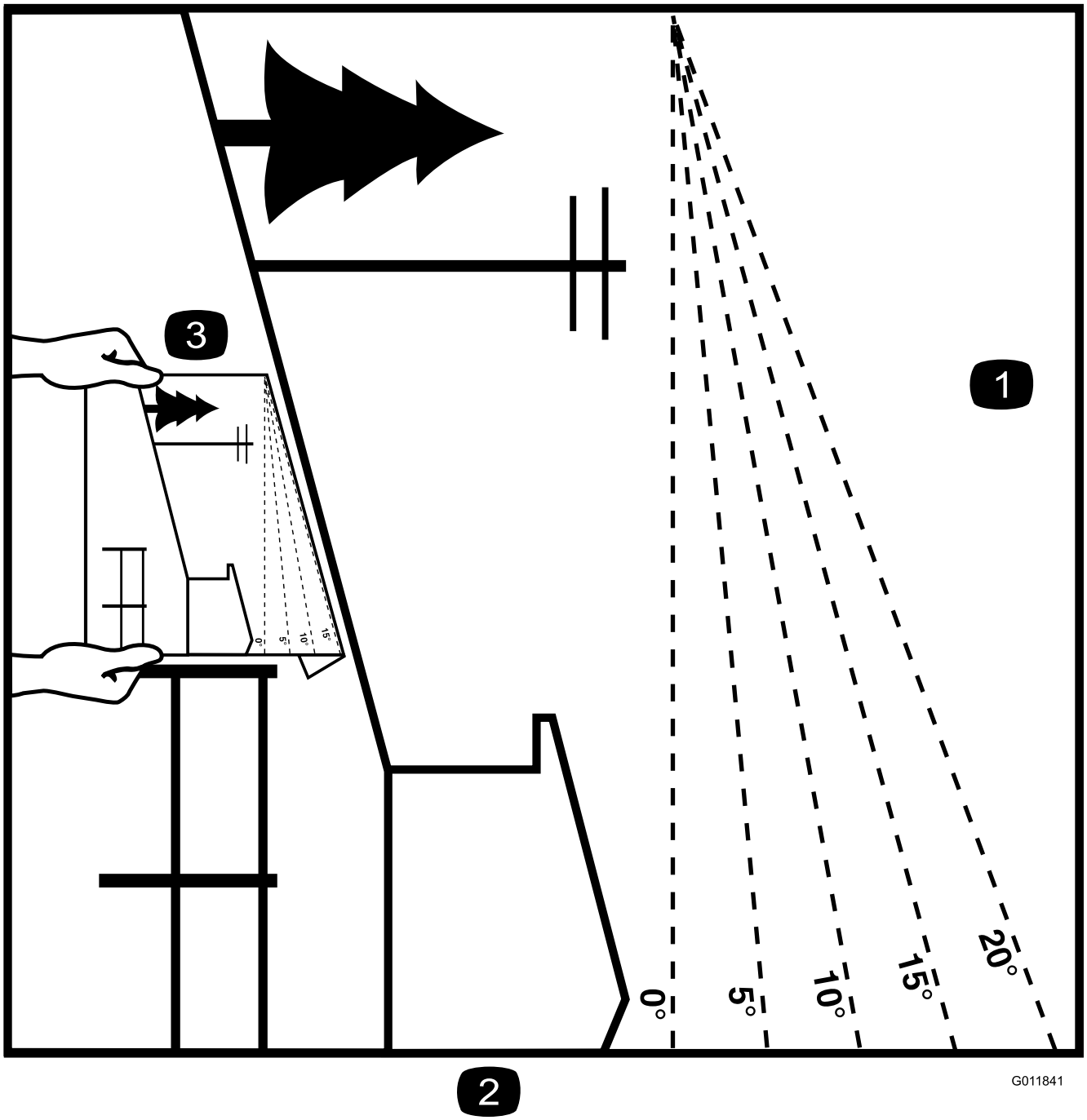

g011841

Figura 3

Esta página pode ser copiada para uso pessoal.

1. A inclinação máxima com que pode operar esta máquina em segurança é de **15 graus**. Utilize a tabela de inclinações para determinar o grau de inclinação dos declives antes de operar. **Não opere esta máquina num declive com inclinação superior a 15 graus.** Dobre ao longo da linha adequada para fazer corresponder à inclinação recomendada.
2. Alinhe esta extremidade com uma superfície vertical, uma árvore, um edifício, um poste de vedação, etc.
3. Exemplo de como comparar a inclinação com a extremidade dobrada.

Autocolantes de segurança e de instruções

Os autocolantes de segurança e de instruções são facilmente visíveis e situam-se próximo das zonas de potencial perigo. Substitua todos os autocolantes danificados ou perdidos.

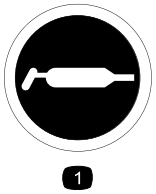

decal58-6520

58-6520

1. Massa lubrificante

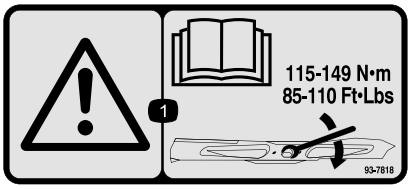

decal93-7818

93-7818

1. Aviso – leia o *Manual do utilizador* para obter instruções sobre o aperto do parafuso/porca da lâmina para 115–149 N·m.

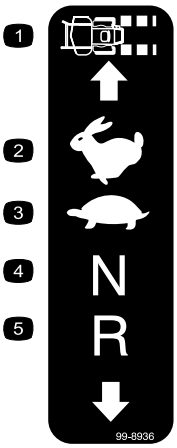

decal99-8936

99-8936

1. Velocidade da máquina
2. Rápida
3. Lenta
4. Ponto morto
5. Marcha-atrás

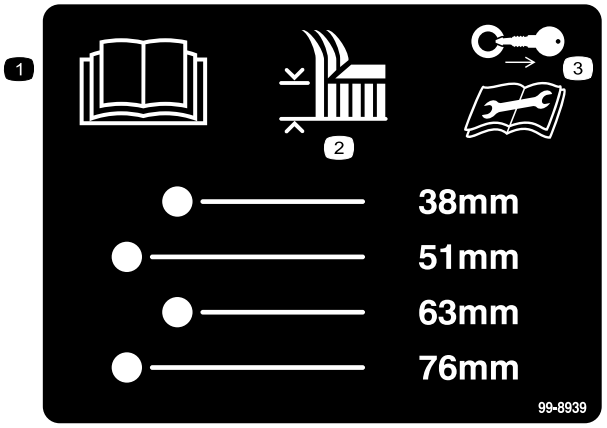

decal99-8939

99-8939

1. Leia o *Manual do utilizador*.
2. Altura de corte
3. Retire a chave da ignição e leia as instruções antes de proceder à assistência técnica ou manutenção.

---

decal106-2655

106-2655

1. Aviso – não toque nem se aproxime de correias em movimento; retire a chave da ignição e leia as instruções antes de proceder à assistência técnica ou manutenção.

---

decal106-5517

106-5517

1. Aviso – não toque na superfície quente.

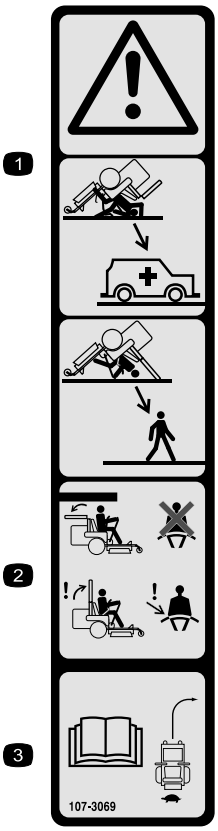

decal107-3069

107-3069

1. Aviso – não há nenhuma proteção contra capotamento enquanto a barra de segurança estiver em baixo.
2. Para evitar ferimentos ou a morte em caso de capotamento, mantenha a barra de segurança totalmente para cima e bloqueada, e use o cinto de segurança. Baixe a barra de segurança só quando for mesmo necessário; não use o cinto de segurança quando a barra de segurança estiver em baixo.
3. Leia o *Manual do utilizador*; conduza devagar e com cuidado.

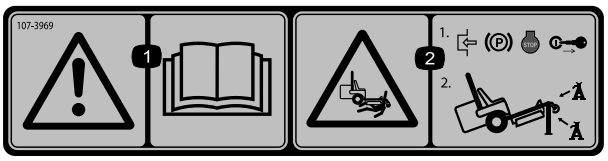

decal107-3969

107-3969

1. Aviso – leia o *Manual do utilizador*.
2. Perigo de esmagamento, cortador – engate o travão de estacionamento, desligue o motor e retire a chave da ignição antes de trabalhar sob a máquina.

decalbatterysymbols

Símbolos da bateria

Na sua bateria poderá encontrar todos, ou apenas alguns, dos símbolos aqui indicados

1. Perigo de explosão
2. Não fazer fogo, não aproximar a bateria de chamas e não fumar.
3. Risco de queimaduras com líquido cáustico/químicos
4. Proteja devidamente os olhos
5. Leia o *Manual do utilizador.*
6. Mantenha as pessoas a uma distância segura da bateria.
7. Proteja devidamente os olhos; os gases explosivos podem provocar a cegueira e outras lesões
8. O ácido da bateria pode provocar a cegueira ou queimaduras graves.
9. Lave imediatamente os olhos com água e procure assistência médica o quanto antes.
10. Contém chumbo; não deite fora.

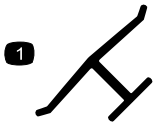

decaloemmarkt

Marca do fabricante

1. Indica que a lâmina está identificada como uma peça do fabricante da máquina original.

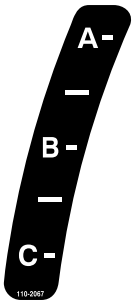

decal110-2067

110-2067

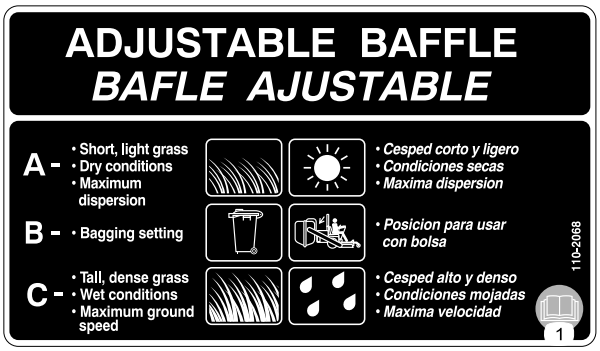

decal110-2068

110-2068

1. Leia o *Manual do utilizador*.

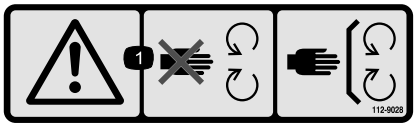

decal112-9028

112-9028

1. Aviso – mantenha-se afastado de peças móveis; mantenha todos os resguardos no lugar.

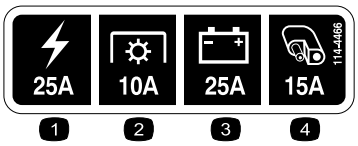

decal114-4466

114-4466

1. Principal – 25A
2. PTO, 10 A
3. Carga, 25 A
4. Auxiliar, 15A

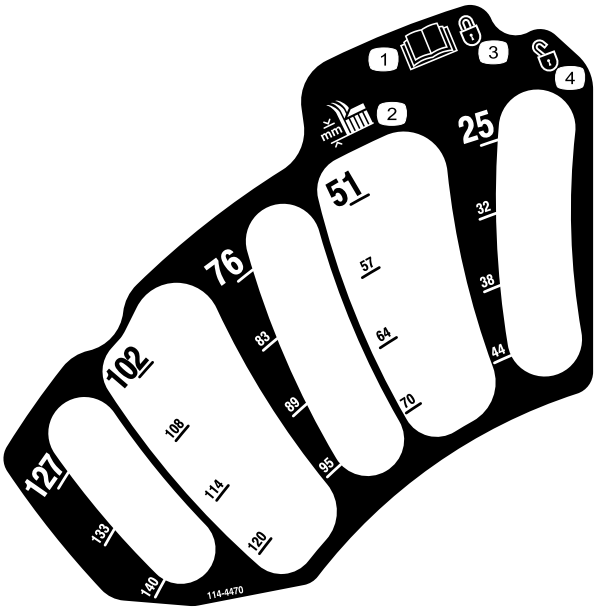

decal114-4470

114–4470

1. Leia o *Manual do utilizador*.
2. Altura de corte
3. Bloqueado
4. Desbloqueado

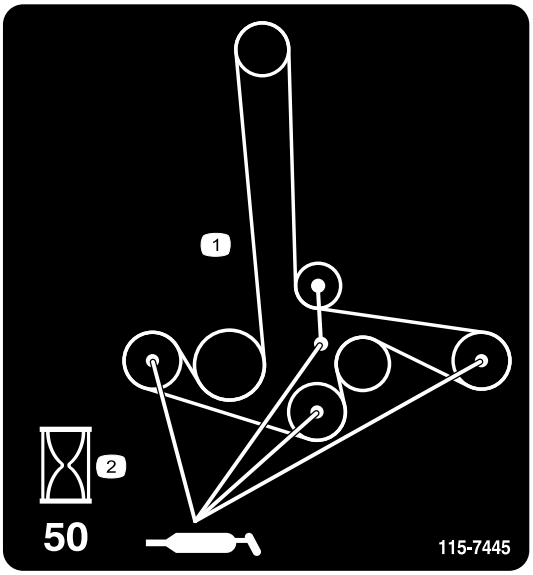

decal115-7445

115-7445

1. Lubrificar polias e eixos
2. Intervalo de manutenção - 50 horas

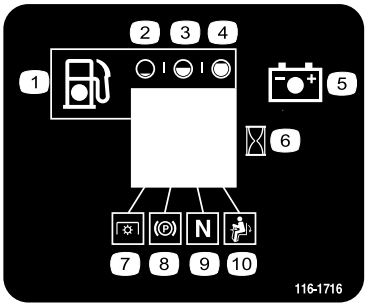

decal116-1716

116-1716

1. Combustível
2. Vazio
3. Meia carga
4. Carga total
5. Bateria
6. Contador de horas
7. PTO
8. Travão de estacionamento
9. Ponto morto
10. Interruptor de presença do utilizador

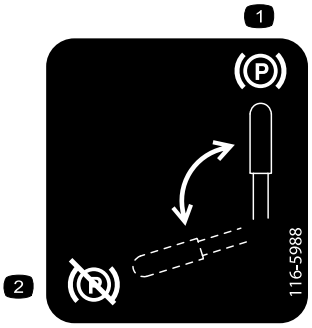

decal116-5988

116-5988

1. Travão de estacionamento – engatado
2. Travão de estacionamento – desengatado

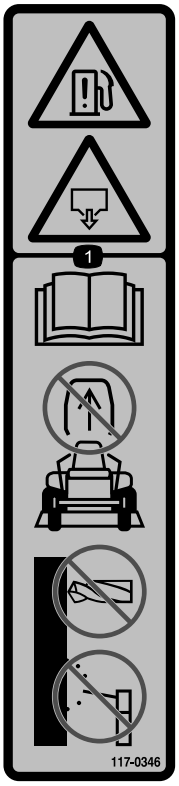

decal117-0346

117-0346

1. Perigo de fuga de combustível – leia o *Manual do utilizador*; não tente retirar a barra de segurança; não solde, perfure nem modifique a barra de segurança seja de que forma for.

decal117-3811

117-3811

1. Leia o *Manual do utilizador*.
2. Óleo hidráulico

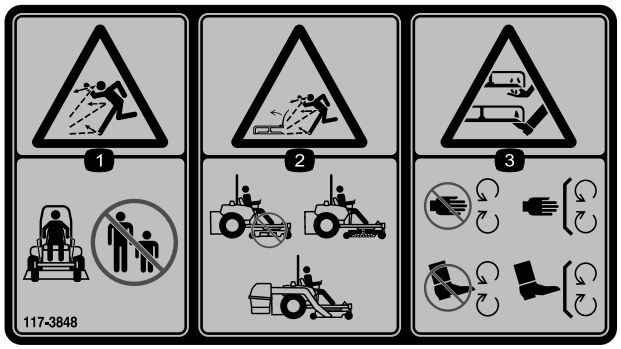

decal117-3848

117-3848

1. Perigo de projeção de objetos – mantenha as pessoas afastadas da máquina.
2. Perigo de projeção de objetos, cortador de relva – não utilize o cortador sem o defletor, a cobertura de descarga ou o sistema de recolha de relva no lugar.
3. Corte ou desmembramento das mãos ou pés – mantenha-se afastado das peças em movimento; mantenha todos os resguardos e proteções no sítio.

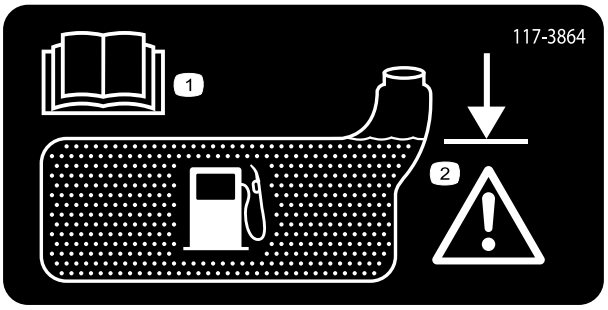

decal117-3864

117-3864

1. Leia o *Manual do utilizador.*
2. Encha até ao fundo do tubo de enchimento; aviso – não encha demasiado o depósito.

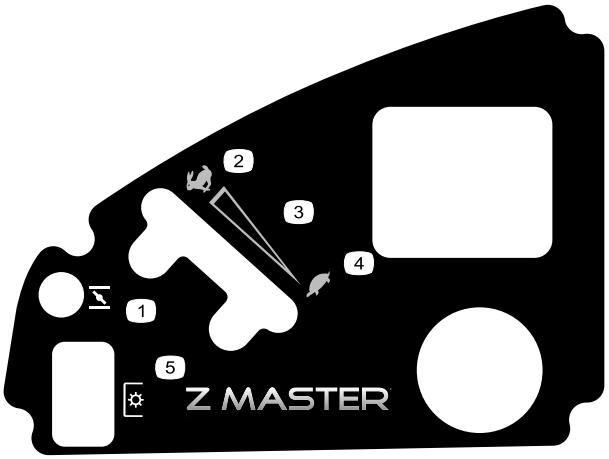

decal120-5897

120-5897

1. Estrangulador do ar
2. Rápido
3. Definição variável contínua
4. Lento
5. Tomada de força (PTO), interruptor de controlo das lâminas

decal126-2055

126-2055

1. Aperto da porca de roda 129 N·m (4x)
2. Aperto da porca de roda 319 N·m
3. Leia e familiarize-se com o Manual do utilizador antes de proceder a qualquer manutenção, verifique o aperto após as primeiras 100 horas e depois a cada 500 horas.

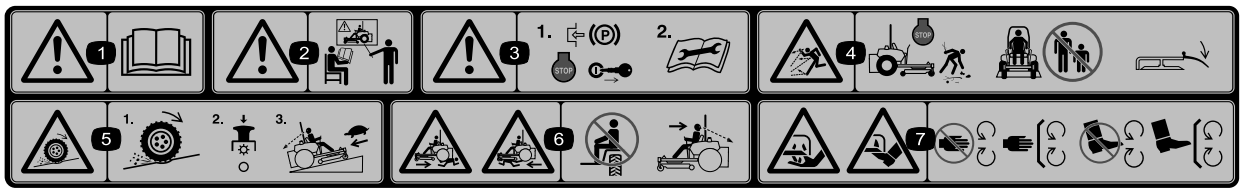

decal114-4468

114–4468

1. Aviso – leia o *Manual do utilizador.*
2. Aviso – receba formação antes de operar esta máquina.
3. Aviso - engate o travão de estacionamento, pare o motor e retire a chave da ignição; leia as instruções antes de proceder à assistência técnica ou manutenção.
4. Perigo de objetos projetados – pare o motor e recolha detritos antes de iniciar, mantenha as outras pessoas a uma distância segura da máquina, mantenha o defletor no devido lugar.
5. Perigo de perda de tração/controlo, declives – perda de tração/controlo num declive, desengate o interruptor de controlo da lâmina (PTO), desça o declive lentamente.
6. Perigo de esmagamento/desmembramento de pessoas que estejam perto — não transporte passageiros, olhe para a frente e para baixo quando utilizar a máquina, olhe para trás e para baixo quando fizer marcha-atrás.
7. Perigo de corte ou desmembramento; mãos ou pés – mantenha-se afastado das peças em movimento e mantenha todos os resguardos e proteções no sítio.

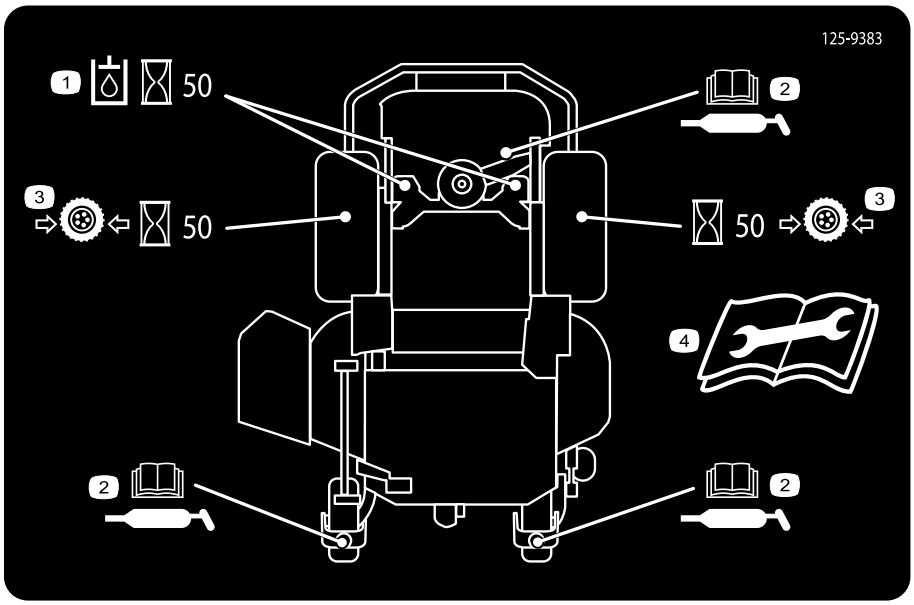

decal125-9383

125-9383

1. Verifique o óleo hidráulico a cada 50 horas de funcionamento.
2. Leia o *Manual do utilizador* para mais informações sobre lubrificação da máquina.
3. Verifique a pressão dos pneus a cada 50 horas de funcionamento.
4. Leia o *Manual do utilizador* antes de realizar qualquer operação de assistência ou manutenção.

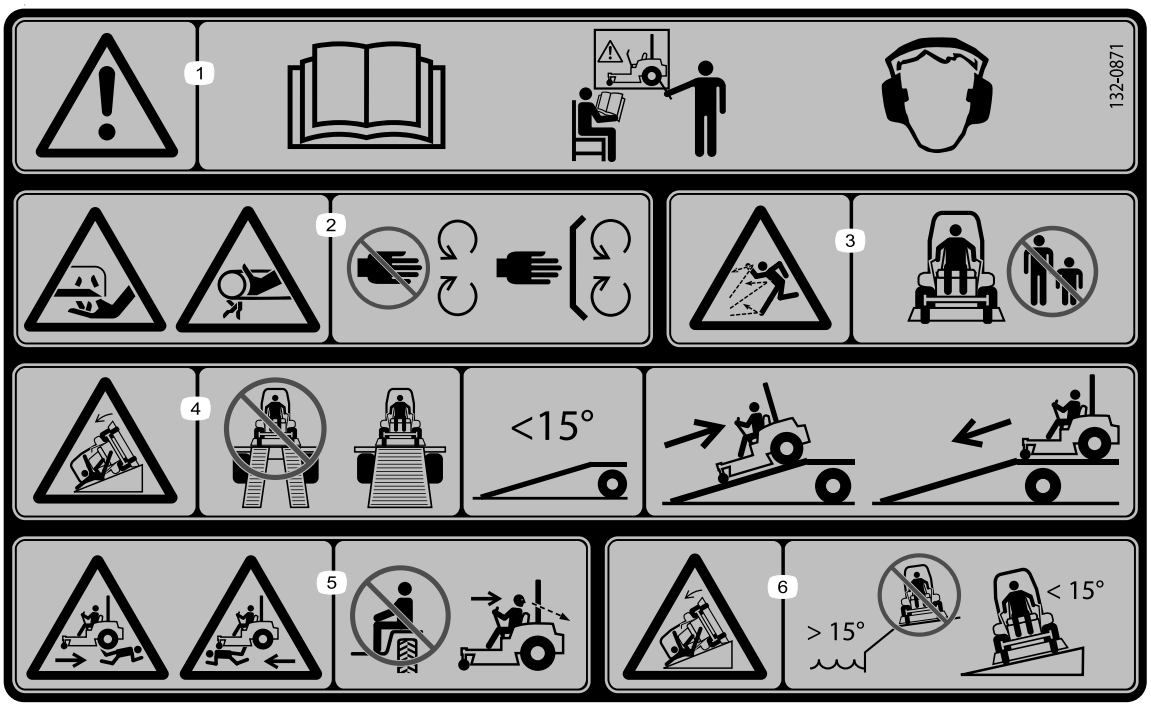

decal132-0871

132-0871

Nota: Esta máquina cumpre o teste de estabilidade que é norma industrial nos testes estáticos laterais e longitudinais com a inclinação máxima inclinada no autocolante. Consulte as instruções de operação da máquina em inclinações no *Manual do utilizador*, assim como as condições em que a máquina está a ser utilizada para determinar se pode utilizar a máquina nas condições desse dia e desse local. As alterações no terreno podem dar origem a uma alteração da operação da máquina em declive. Se possível, mantenha as unidades de corte descidas para o solo enquanto a máquina estiver a funcionar em declives. Elevar as unidades de corte enquanto a máquina estiver a operar em declives pode causar instabilidade da máquina.

1. Atenção – consulte o *Manual do utilizador*; não utilize esta máquina a não ser que tenha a formação adequada; utilize proteção auditiva.
2. Perigo de corte, desmembramento e emaranhamento – mantenha as mãos afastadas das peças móveis; mantenha todos os resguardos e proteções devidamente montados.
3. Perigo de projeção de objetos – mantenha as pessoas afastadas.
4. Perigo de rampa – quando carregar para um atrelado, não utilize rampas duplas; utilize apenas uma rampa individual com largura suficiente para a máquina e que tenha uma inclinação inferior a 15°; suba a rampa (em marcha-atrás) e conduza para a frente ao descer a rampa.
5. Perigo de ferimentos – não transporte passageiros; olhe para trás quando cortar em marcha-atrás.
6. Perigo de capotamento em declives – não utilize em declives perto de águas profundas; não utilize em declives superiores a 15°.

Descrição geral do produto

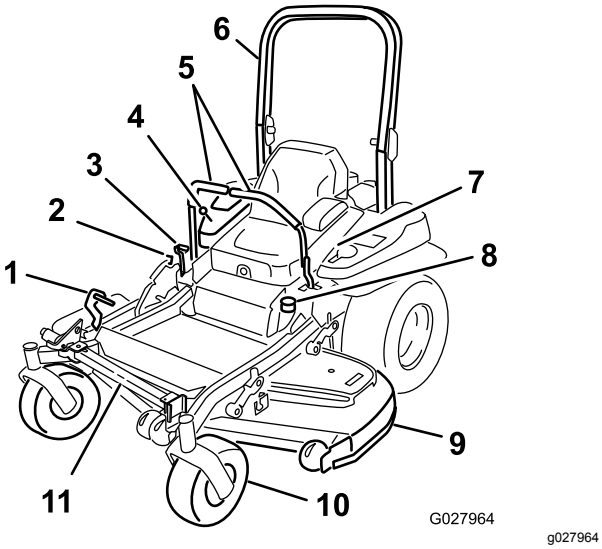

Figura 4

1. Pedal de elevação da plataforma da altura de corte
2. Bloqueio de transporte
3. Alavanca do travão de estacionamento
4. Controlos
5. Alavancas de controlo de movimento
6. Barra de segurança
7. Cinto de segurança
8. Tampa do depósito de combustível
9. Plataforma do cortador
10. Roda
11. Z Stand

Comandos

Familiarize-se primeiro com todos os comandos, antes de ligar o motor e utilizar a máquina (Figura 4 e Figura 5).

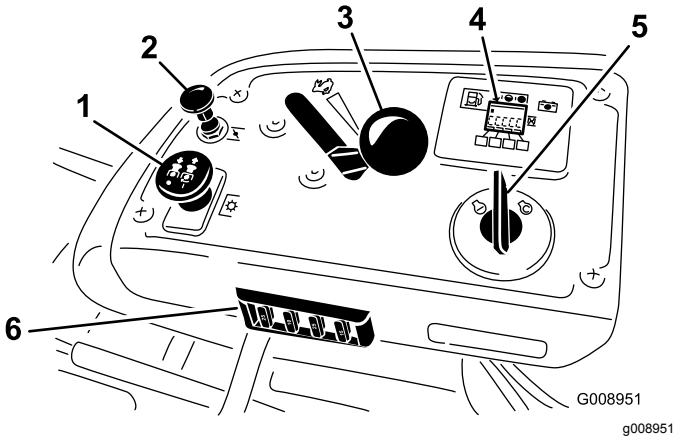

Figura 5

1. Interruptor da tomada de força
2. Estrangulador do ar
3. Alavanca do acelerador
4. Contador de horas/painel do bloqueio de segurança
5. Ignição
6. Fusíveis

Contador de horas

O contador de horas regista o número de horas que o motor operou. Funciona quando o motor está a trabalhar. Utilize estes tempos para agendar a manutenção regular (Figura 6).

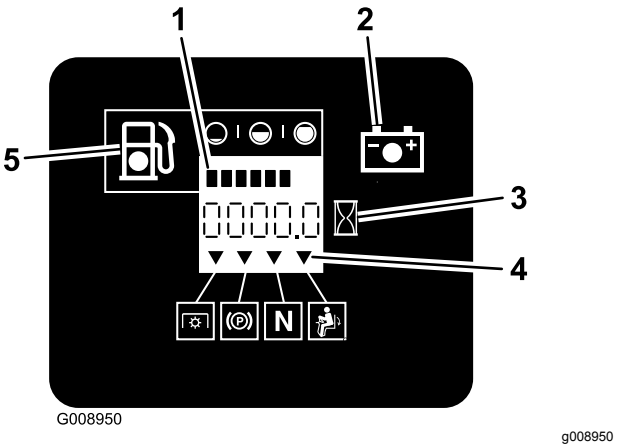

Figura 6

1. Indicador de combustível (barras)
2. Luz indicadora da bateria
3. Contador de horas
4. Símbolos do dispositivo de bloqueio de segurança
5. Luz indicadora de combustível baixo

Indicador de combustível

O indicador de combustível localiza-se perto do contador de horas e as barras acendem quando o interruptor de ignição é ligado (Figura 6).

A luz indicadora surge quando o nível de combustível está baixo (aproximadamente 3,8 litros restantes no depósito de combustível).

Indicadores de bloqueio de segurança

O contador de horas dispõe de símbolos que indicam, por meio de um triângulo preto, que o componente do dispositivo de bloqueio se encontra na posição correta (Figura 6).

Luz indicadora da bateria

Se rodar a chave de ignição para a posição LIGAR durante alguns segundos, a tensão da bateria será apresentada no local onde normalmente são mostradas as horas.

A luz da bateria acende quando liga a ignição e quando a carga está abaixo do nível de funcionamento correto (Figura 6).

Alavanca do acelerador

A alavanca do acelerador varia entre as posições RÁPIDO e LENTO.

Estrangulador do ar

Utilize o estrangulador do ar para arrancar o motor a frio. Puxe a alavanca do estrangulador de ar para o ativar.

Interruptor de controlo da lâmina (PTO)

Utilize o interruptor de controlo da lâmina (PTO) para engatar a embraiagem elétrica e a transmissão das lâminas do cortador. Puxe o interruptor para cima para engatar as lâminas e solte-o. Para desengatar as lâminas, empurre o interruptor de controlo da lâmina (PTO) para baixo ou mova uma alavanca de controlo de movimento para a posição de bloqueada em PONTO-MORTO.

Ignição

Este interruptor é utilizado para ligar o motor do cortador e tem três posições: ARRANCAR, FUNCIONAR e DESLIGAR.

Alavancas de controlo de movimento

Utilize as alavancas de controlo de movimento para deslocar a máquina para a frente e para trás, bem como para virar em qualquer sentido.

Posição bloqueada em ponto-morto

Utilize a posição de BLOQUEIO EM PONTO MORTO com o sistema de bloqueio de segurança e para determinar a posição de PONTO MORTO.

Válvula de corte do combustível

Feche a válvula de corte de combustível (debaixo do banco) sempre que transportar ou guardar o cortador.

Engates/acessórios

Está disponível uma seleção de engates e acessórios aprovados pela Toro para utilização com a máquina, para melhorar e expandir as suas capacidades. Contacte um representante ou um distribuidor de assistência autorizado ou vá a www.Toro.com para uma lista de todos os engates e acessórios aprovados.

Especificações

Nota: As especificações e o desenho do produto estão sujeitos a alterações sem aviso prévio.

Largura:

	Plataforma de 132 cm	Plataforma de 152 cm
Largura de corte	132 cm	152 cm
Sem plataforma	116 cm	134,6 cm
Defletor - para cima	146 cm	156,8 cm
Defletor - para baixo	172 cm	192,2 cm

Comprimento:

	Plataforma de 132 cm	Plataforma de 152 cm
Barra de segurança - para cima	201 cm	211,1 cm
Barra de segurança - para baixo	206 cm	215,4 cm

Altura:

Barra de segurança – para cima	Barra de segurança – para baixo
179,1 cm	118,9 cm

Peso:

Modelo	Peso
74919TE	537 kg
74925TE	590 kg

Funcionamento

Nota: Determine os lados direito e esquerdo da máquina a partir da posição normal de funcionamento.

Abastecimento de combustível

- Para melhores resultados, utilize apenas gasolina limpa, fresca (com menos de 30 dias) e sem chumbo com uma classificação de octanas de 87 ou superior (método de classificação (R+M)/2).
- **Etanol**: Gasolina com até 10% de etanol (gasool) ou 15% MTBE (éter-metil-tercio-butílico) por volume é aceitável. O etanol e MTBE não são a mesma coisa. Gasolina com 15% etanol (E15) por volume não é aprovada para utilização. **Nunca utilize gasolina que contenha mais de 10% de etanol por volume** como, por exemplo, E15 (contém 15% de etanol), E20 (contém 20% de etanol) ou E85 (contém até 85% de etanol). Utilizar gasolina não aprovada pode causar problemas de desempenho e/ou danos no motor, que poderão não ser abrangidos pela garantia.
- **Não utilizar gasolina que contenha metanol.**
- **Não guardar combustível nem no depósito do combustível nem em recipientes de combustível durante o inverno, a não ser que seja utilizado um estabilizador de combustível.**
- **Não adicionar petróleo à gasolina.**

⚠ PERIGO

Em determinadas circunstâncias, a gasolina é extremamente inflamável e explosiva. Um incêndio ou explosão provocado(a) por gasolina pode resultar em queimaduras e danos materiais.

- **Encha o depósito de combustível no exterior, num espaço aberto, quando o motor estiver frio. Remova toda a gasolina que, eventualmente, se tenha derramado.**
- **Nunca encha o depósito de combustível num atrelado fechado.**
- **Não encha completamente o depósito de combustível. Adicione gasolina ao depósito de combustível, até que o nível se encontre entre 6 a 13 mm abaixo da extremidade inferior do tubo de enchimento. Este espaço vazio no depósito permitirá que a gasolina se expanda.**
- **Nunca fume quando estiver a manusear gasolina e mantenha-se afastado de todas as fontes de fogo ou faíscas que possam inflamar os vapores de gasolina.**
- **Guarde a gasolina num recipiente aprovado e mantenha-a longe do alcance das crianças. Nunca adquira mais do que a gasolina necessária para 30 dias.**
- **Não utilize a máquina sem que todos os componentes do sistema de escape estejam corretamente montados e em boas condições de funcionamento.**

⚠ PERIGO

Em determinadas condições durante o abastecimento, pode ser libertada eletricidade estática que provoca uma faísca que pode inflamar os vapores da gasolina. Um incêndio ou explosão provocado(a) por gasolina pode resultar em queimaduras e danos materiais.

- **Coloque sempre os recipientes de gasolina no chão, longe do veículo, antes de os encher.**
- **Não encha os recipientes de gasolina no interior de uma carrinha, outro veículo ou um atrelado porque os revestimentos do interior ou a cobertura plástica podem isolar o recipiente e abrandar a perda de energia estática do mesmo.**
- **Sempre que possível, retire a máquina a abastecer do veículo ou do atrelado e encha o depósito da máquina com as respetivas rodas no chão.**
- **Se tal não for possível, abasteça a máquina no veículo ou no atrelado a partir de um recipiente portátil e não do bico de abastecimento normal.**
- **Se tiver de utilizar um bico de abastecimento, mantenha-o em contacto permanente com o anel exterior do depósito de combustível ou com a abertura do recipiente até concluir a operação.**

⚠ AVISO

A gasolina pode ser prejudicial ou mesmo fatal quando ingerida. A exposição prolongada a vapores pode provocar lesões graves ou doenças.

- **Evite inalar vapores durante muito tempo.**
- **Mantenha a cara afastada do bico, depósito de combustível ou abertura da garrafa condicionadora.**
- **Evite o contacto com a pele; lave qualquer derrame com água e sabão.**

Utilização do estabilizador/condicionador

Utilize um estabilizador/condicionador na máquina para oferecer as seguintes vantagens:

- Manter a gasolina durante o armazenamento durante 90 dias ou menos. Para armazenamento de duração superior, recomenda-se drenar o depósito de combustível.

- Limpar o motor enquanto funciona
- Eliminar acumulações de verniz tipo borracha no sistema de combustível, o que causa um arranque difícil

  Importante: **Não utilize aditivos de combustível que contenham metanol ou etanol.**

  Adicione a quantidade correta de estabilizador/condicionador de gasolina ao combustível.

  Nota: Um estabilizador/condicionador de combustível é mais eficaz quando misturado com gasolina nova. Para minimizar as hipóteses de depósitos de verniz no sistema de combustível, utilize sempre o estabilizador de combustível.

Enchimento do depósito de combustível

1. Estacione a máquina numa superfície nivelada.
2. Desligue o motor e engate o travão de estacionamento.
3. Limpe a zona em torno da tampa do depósito de combustível.
4. Encha o depósito até ao fundo do tubo de enchimento (Figura 7).

   Nota: Certifique-se de que existe espaço vazio no depósito para permitir que a gasolina se expanda

   Nota: Não encha completamente o depósito de combustível. Encha o depósito até ao fundo do tubo de enchimento.

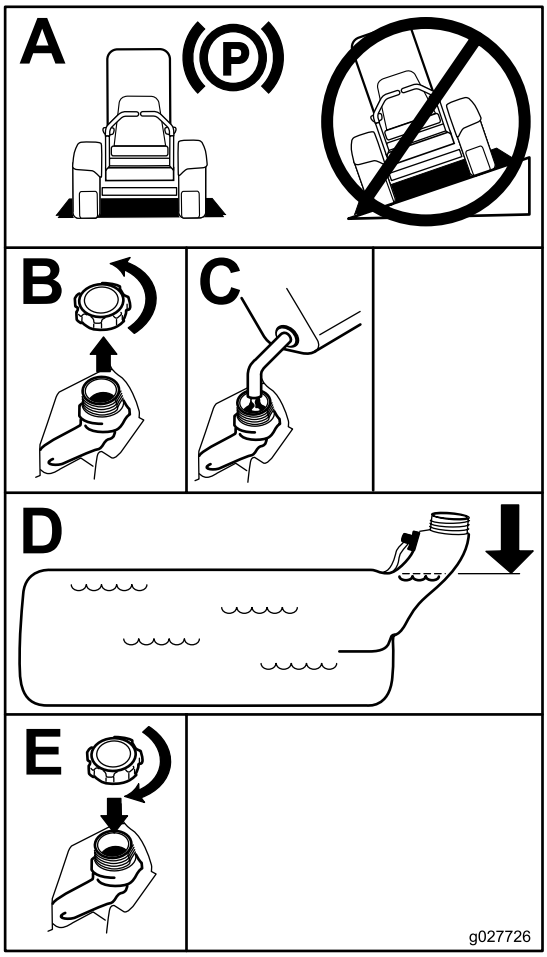

g027726

Figura 7

Verificação do nível de óleo do motor

Antes de ligar o motor e utilizar a máquina, verifique o nível do óleo no cárter do motor; consulte Verificação do nível de óleo do motor (página 45).

Rodagem de uma máquina nova

Os novos motores requerem tempo para desenvolver a potência máxima. As plataformas do cortador e os sistemas de transmissão têm um maior atrito enquanto novos, exercendo uma carga adicional sobre o motor. Permita um tempo de rodagem de 40 a 50 horas para que as máquinas novas desenvolvam a potência máxima e o melhor desempenho.

Utilização do sistema de proteção anticapotamento (ROPS)

⚠ AVISO

Para evitar ferimentos ou a morte por capotamento: mantenha a barra de segurança totalmente levantada e bloqueada e use o cinto de segurança.

Certifique-se de que o banco está preso à máquina.

⚠ AVISO

Não há proteção anticapotamento quando a barra de segurança estiver em baixo.

- **Baixe a barra de segurança só quando for mesmo necessário.**
- **Não use o cinto de segurança quando a barra de segurança estiver em baixo.**
- **Conduza devagar e com cuidado.**
- **Levante a barra de segurança assim que houver espaço livre.**
- **Verifique o espaço superior existente (ou seja, ramos, portas, fios elétricos) antes de conduzir a máquina para debaixo de quaisquer objetos e tente evitar o contacto.**

Importante: **Certifique-se de que o banco está preso à máquina.**

1. Para baixar a barra de segurança, faça pressão para a frente na parte superior da barra de segurança.
2. Puxe ambos os manípulos para fora e rode-os 90 graus para que não fiquem engatados (Figura 8).
3. Baixe por completo a barra de segurança (Figura 8).

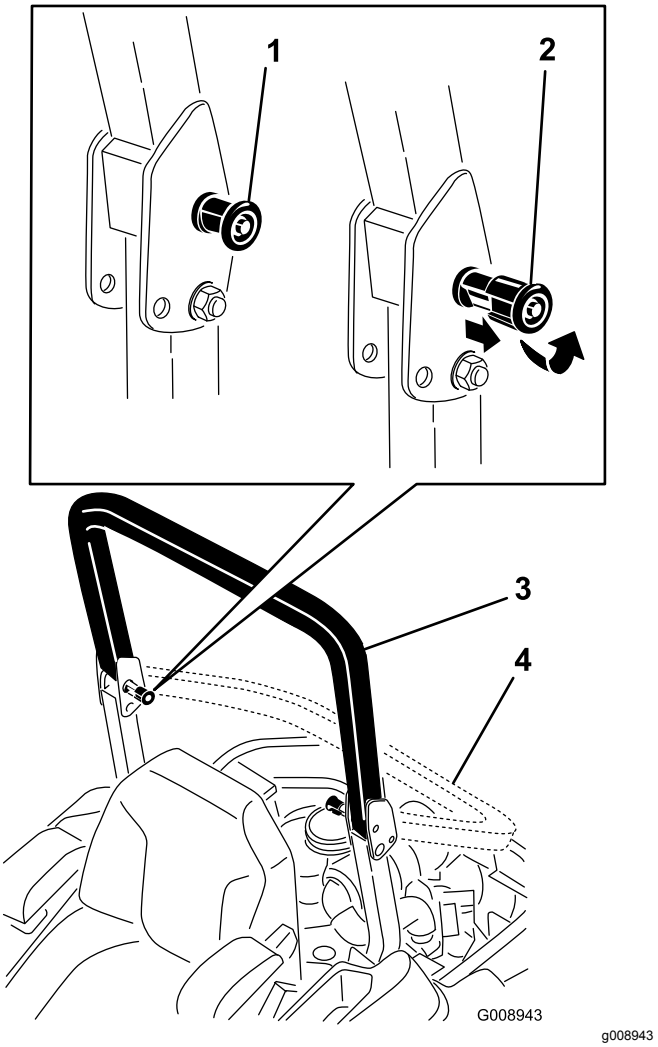

Figura 8

1. Manípulo ROPS
2. Empurre o manípulo ROPS para fora e rode-o 90 graus.
3. Barra de segurança na posição vertical
4. Barra de segurança na posição horizontal

4. Para levantar a barra de segurança, levante a barra para a posição de funcionamento, rode os manípulos para que se movam parcialmente para as ranhuras (Figura 8).
5. Levante a barra de segurança para a posição vertical enquanto empurra a barra de segurança superior; os pinos encaixam na posição quando estiverem alinhados com os orifícios (Figura 8).
6. Empurre a barra de segurança e certifique-se de que ambos os pinos estão engatados.

Importante: **Use sempre o cinto de segurança com a barra de segurança na posição elevada.**

Pense em primeiro lugar na segurança

Leia atentamente todas as instruções e símbolos de segurança na secção sobre segurança. O conhecimento destas informações contribui para evitar que o utilizador e outras pessoas sofram acidentes.

⚠ PERIGO

A utilização da máquina em relva molhada ou inclinações íngremes pode causar deslizamento e perda de controlo.

- **Não utilize em declives com inclinações superiores a 15 graus.**
- **Nos declives reduza a velocidade e tenha o máximo de cuidado.**
- **Não opere a máquina perto de água.**

⚠ PERIGO

Se as rodas tombarem nas bordas dos declives, a máquina pode capotar e provocar ferimentos graves, morte ou afogamento.

Não opere a máquina perto de declives muito acentuados.

⚠ PERIGO

Operar a máquina quando a barra de segurança está descida pode causar ferimentos graves ou morte no caso de capotamento.

Mantenha sempre a barra de segurança totalmente levantada e bloqueada e use o cinto de segurança.

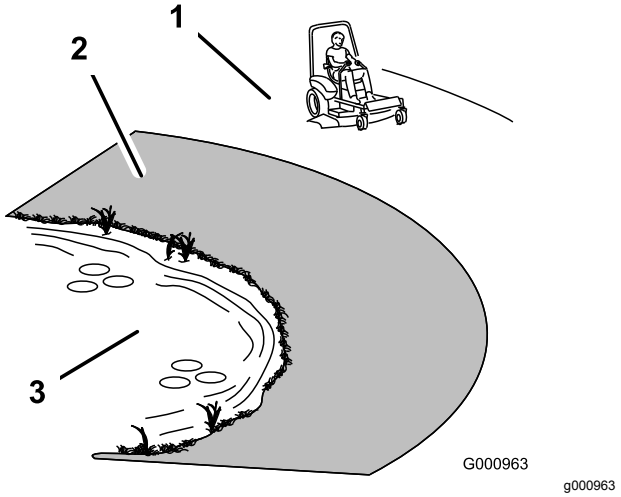

Figura 9

1. Zona de Segurança – utilize o Z Master aqui, em declives com inclinação inferior a 15 graus ou áreas planas.
2. Zona de perigo – use um cortador manual e/ou um cortador portátil em inclinações superiores a 15 graus, perto de depressões e água.
3. Água

⚠ CUIDADO

Esta máquina produz níveis de ruído superiores a 85 dBA ao nível do ouvido do operador, podendo provocar perda de audição em caso de longos de períodos de exposição.

Deverá utilizar proteções para os ouvidos quando utilizar esta máquina.

Recomenda-se a utilização de equipamento de proteção para os olhos, mãos, ouvidos, pés e cabeça.

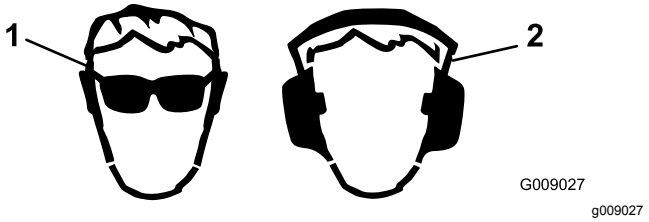

Figura 10

1. Utilize óculos de segurança
2. Utilize proteção auricular

Operar o travão de estacionamento

Se parar a máquina ou se se afastar da mesma, engate sempre o travão de estacionamento.

Aplicar o travão de estacionamento

⚠ AVISO

O travão de estacionamento pode não manter a máquina estacionada num declive e pode provocar ferimentos pessoais ou danos materiais.

Não estacione a máquina em declives, a não ser que ponha calços nas rodas ou as bloqueie.

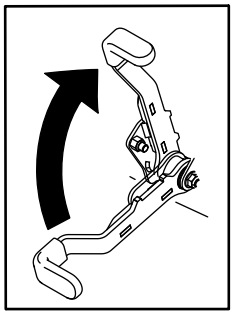

g027334

Figura 11

Desengate do travão de estacionamento

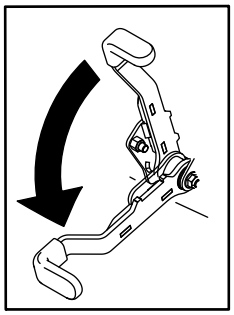

g027335

Figura 12

Utilizar o interruptor de controlo da lâmina do cortador (PTO)

O interruptor de controlo das lâminas (PTO) inicia e para as lâminas do cortador e alguns engates elétricos.

Ativar o interruptor de controlo da lâmina (PTO)

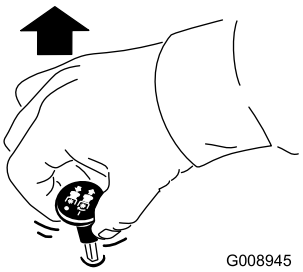

g008945

Figura 13

Desativar o interruptor de controlo da lâmina (PTO)

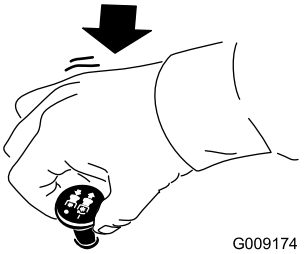

g009174

Figura 14

Utilização do acelerador

Pode deslocar a alavanca do acelerador até ao centro entre as posições RÁPIDO e LENTO (Figura 15).

Utilize sempre a posição RÁPIDO quando ligar a plataforma do cortador com o interruptor de controlo da lâmina (PTO).

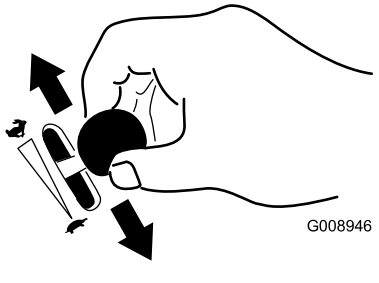

Figura 15

Utilização da alavanca do ar

Utilize o estrangulador do ar para arrancar o motor a frio.

1. Puxe a alavanca do ar para cima para engatar o estrangulador antes de utilizar a ignição (Figura 16).
2. Empurre a alavanca para baixo para desengatar o estrangulador do ar quando o motor estiver a funcionar (Figura 16).

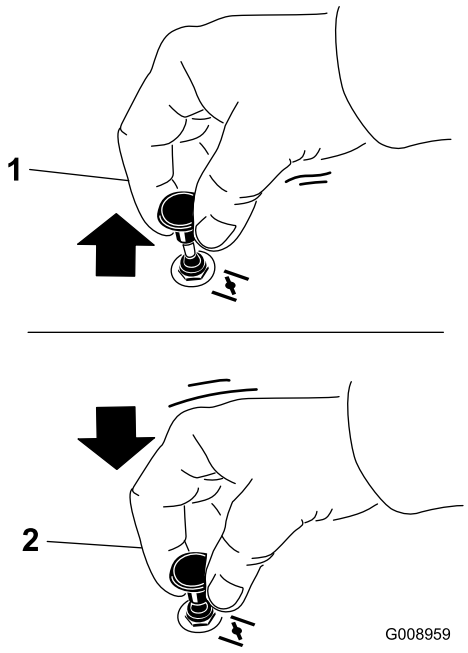

Figura 16

1. Ligar
2. Desligar

Utilização do interruptor de ignição

1. Rode a chave da ignição para a posição START (Figura 17).

   Nota: Quando o motor arrancar, solte a chave.

   Importante: **Não ative o motor de arranque durante mais de 5 segundos de cada vez. Se o motor não ligar, espere 15 segundos entre cada tentativa. O incumprimento destas instruções pode queimar o motor de arranque.**

   Nota: Podem ser necessárias várias tentativas para ligar o motor pela primeira vez depois de o sistema de combustível ter ficado sem qualquer combustível.

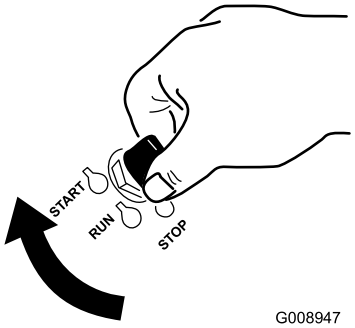

Figura 17

2. Rode a chave da ignição para a posição PARAR para desligar o motor.

Utilização da válvula de bloqueio do combustível

A válvula de bloqueio do combustível encontra-se debaixo do banco. Mova o banco para a frente para ter acesso à mesma.

Feche a válvula de bloqueio do combustível para efetuar o transporte, manutenção e armazenamento.

Certifique-se de que a válvula de corte do combustível está aberta quando põe o motor em funcionamento.

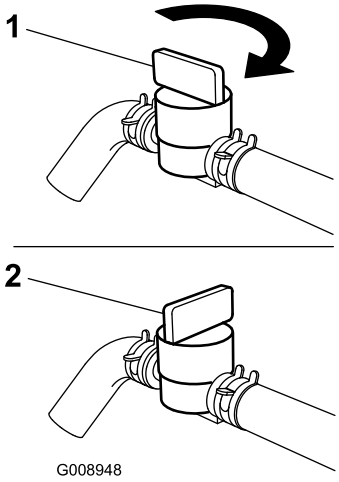

g008948

Figura 18

1. Ligar
2. Desligar

Ligação e desligação do motor

Ligação do motor

Importante: **Não ative o motor de arranque durante mais de 5 segundos de cada vez. Se o motor não ligar, espere 15 segundos entre cada tentativa. O incumprimento destas instruções pode queimar o motor de arranque.**

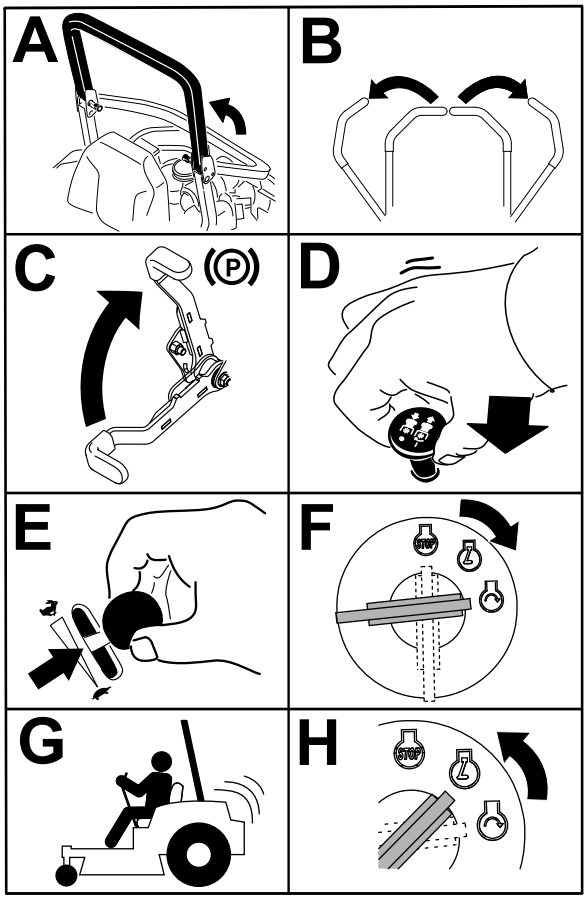

g032328

g032328

Figura 19

Paragem do motor

⚠ CUIDADO

A utilização/deslocação da máquina por crianças ou outras pessoas adultas que não o utilizador pode provocar acidentes pessoais.

Retire a chave da ignição e engate o travão de estacionamento sempre que se afastar da máquina, mesmo que seja apenas por alguns minutos.

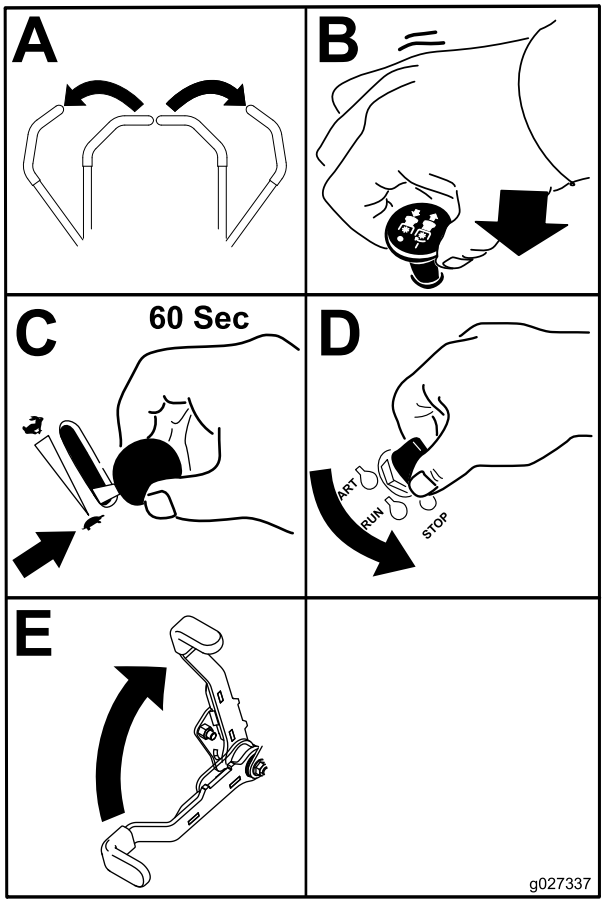

g027337

Figura 20

Importante: **Certifique-se de que a válvula de corte do combustível está fechada antes de transportar ou guardar a máquina, pois podem ocorrer fugas de combustível. Engate o travão de estacionamento antes de transportar a máquina. Retire a chave; se não o fizer, a bomba de combustível pode ficar a funcionar e fazer com que a bateria perca carga.**

Utilizar o sistema de bloqueio de segurança

⚠ CUIDADO

A máquina poderá arrancar inesperadamente, se os interruptores de segurança se encontrarem desligados ou danificados, e provocar lesões pessoais.

- **Não desative os interruptores de bloqueio.**
- **Verifique o funcionamento dos interruptores de bloqueio diariamente e substitua todos os interruptores danificados antes de utilizar a máquina.**

Compreensão do sistema de bloqueio de segurança

O sistema de bloqueio de segurança foi concebido para evitar o arranque do motor exceto se:

- O travão de estacionamento está engatado.
- O interruptor de controlo das lâminas (PTO) está desengatado.
- As alavancas de controlo do movimento encontram-se na posição BLOQUEADA EM PONTO-MORTO.

O sistema de bloqueio de segurança também foi criado para desligar o motor quando os controlos de tração são deslocados a partir da posição bloqueada com o travão de estacionamento engatado ou se se levantar do banco quando a PTO estiver engatada.

O contador de horas tem símbolos para informar o utilizador quando o componente de bloqueio se encontra na posição correta. Quando o componente se encontra na posição correta, surge um triângulo iluminado no quadrado correspondente.

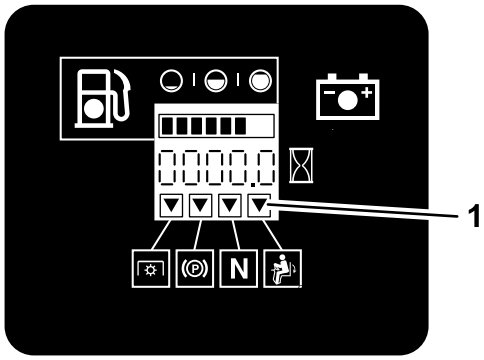

G009181

g009181

Figura 21

1. Os triângulos iluminam-se quando os componentes de bloqueio se encontram na posição correta.

Testar o sistema de bloqueio de segurança

Intervalo de assistência: Em todas as utilizações ou diariamente

Teste o sistema de bloqueio de segurança sempre antes de utilizar a máquina. Se o sistema de segurança não funcionar como se descreve em baixo, peça a um representante autorizado de assistência para o reparar imediatamente.

1. Sente-se no banco, engate o travão de estacionamento e empurre o interruptor de controlo da lâmina (PTO) para a posição LIGAR. Tente ligar o motor; o motor não deverá arrancar.
2. Sente-se no banco, engate o travão de estacionamento e empurre o interruptor de controlo da lâmina (PTO) para a posição DESLIGAR. Empurre uma das alavancas de controlo do movimento (para fora da posição de BLOQUEADA EM PONTO-MORTO). Tente ligar o motor; o motor não deverá arrancar. Repita para a outra alavanca de controlo.
3. Sente-se no banco, engate o travão de estacionamento, empurre o interruptor de controlo da lâmina (PTO) para a posição DESLIGAR e desloque a alavanca de controlo de movimento para a posição de BLOQUEIO EM PONTO-MORTO. Ligue o motor. Com o motor ligado, liberte o travão de estacionamento, ative o interruptor de controlo da lâmina (PTO) e eleve-se ligeiramente do banco; o motor deve parar.
4. Sente-se no banco, engate o travão de estacionamento, empurre o interruptor de controlo da lâmina (PTO) para a posição DESLIGAR e desloque a alavanca de controlo de movimento para a posição de BLOQUEADA EM PONTO MORTO. Ligue o motor. Enquanto o motor estiver a trabalhar, centre a alavanca do controlo do movimento e desloque para a frente ou para trás; o motor deverá parar. Repita para a outra alavanca de controlo do movimento.
5. Sente-se no banco, desengate o travão de estacionamento, empurre o interruptor de controlo da lâmina (PTO) para a posição DESLIGAR e desloque a alavanca de controlo de movimento para a posição de BLOQUEIO EM PONTO-MORTO. Tente ligar o motor; o motor não deverá arrancar.

Conduzir para a frente ou para trás

O controlo do acelerador regula a velocidade do motor medida em rpm (rotações por minuto). Coloque o controlo do acelerador na posição RÁPIDO para melhor desempenho. Opere sempre com o acelerador na posição de aceleração total quando estiver a cortar.

⚠ CUIDADO

A máquina pode virar muito rapidamente. O operador pode perder o controlo da máquina e ter um acidente ou danificar a máquina.

- **Tenha cuidado ao fazer curvas.**
- **Desacelere a máquina antes de fazer curvas apertadas.**

Utilizar as alavancas de controlo de movimento

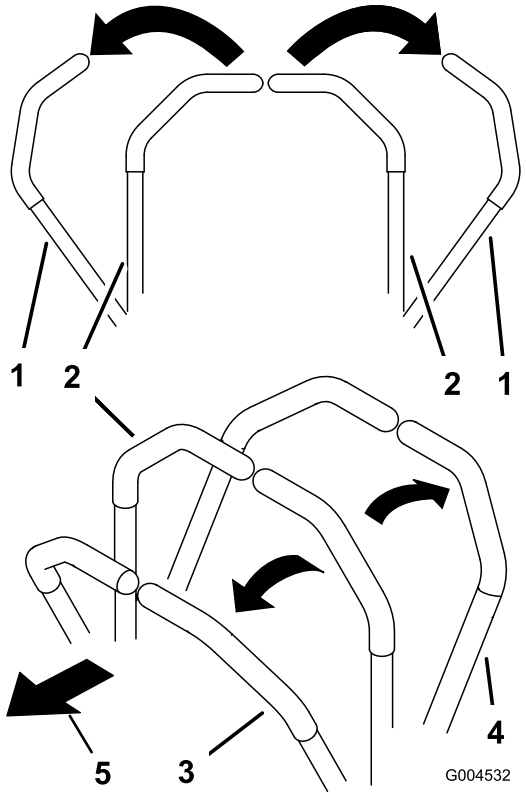

g004532

Figura 22

1. Alavanca de controlo do movimento – na posição de BLOQUEIO EM PONTO MORTO
2. Posição central, desbloqueada
3. Para a frente
4. Para trás
5. Frente da máquina

Conduzir para a frente

Nota: O motor desliga se empurrar as alavancas de controlo de tração com o travão de estacionamento engatado.

Para parar, puxe as alavancas de controlo do movimento para a posição de PONTO-MORTO.

1. Solte o travão de estacionamento; consulte a Desengate do travão de estacionamento (página 23).
2. Desloque as alavancas para a posição central não bloqueada.
3. Para andar para frente empurre as alavancas de controlo do movimento lentamente para a frente (Figura 23).

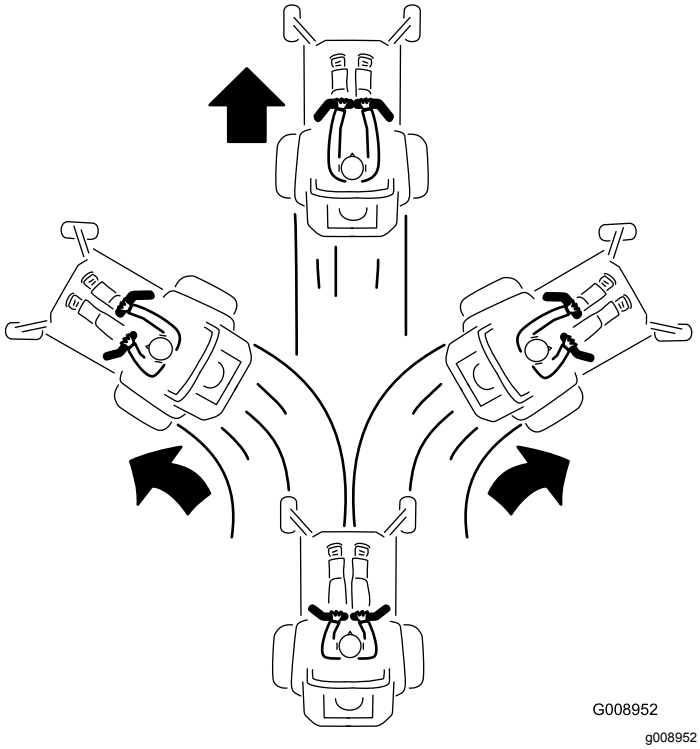

Figura 23

Condução para trás

1. Desloque as alavancas para a posição central não bloqueada.
2. Para andar para trás, puxe as alavancas de controlo do movimento para trás (Figura 24).

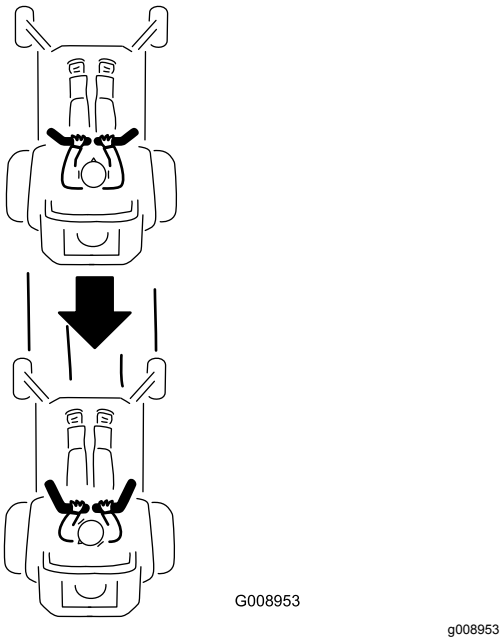

Figura 24

Parar a máquina

Para desligar a máquina, empurre as alavancas de controlo de movimento para ponto-morto e empurre até à posição de BLOQUEIO, desengate o interruptor de controlo da lâmina (PTO) e rode a chave da ignição para a posição DESLIGAR.

Engate o travão de estacionamento sempre que deixar a máquina, consulte a Aplicar o travão de estacionamento (página 23). Retire a chave da ignição.

⚠ CUIDADO

A utilização/deslocação da máquina por crianças ou outras pessoas adultas que não o utilizador pode provocar acidentes pessoais.

Retire a chave da ignição e engate o travão de estacionamento sempre que se afastar da máquina, mesmo que seja apenas por alguns minutos.

Ajuste da altura de corte

Utilização do bloqueio de transporte

O bloqueio de transporte tem duas posições e é utilizado com o pedal de elevação da plataforma. Existe uma posição de BLOQUEIO e outra de DESBLOQUEIO para a posição de transporte do cortador de relva (Figura 25).

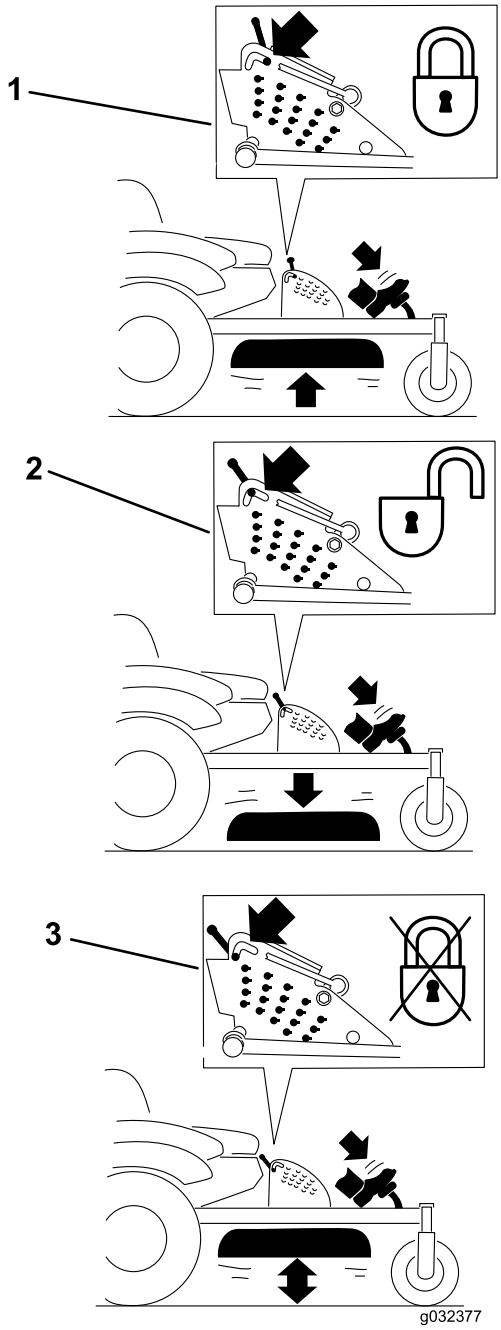

g032377

Figura 25

Posições de Bloqueio de Transporte

1. Bloqueio de transporte
2. POSIÇÃO de Bloqueio – o cortador de relva trava na posição de transporte.
3. POSIÇÃO de Desbloqueio – o cortador de relva não trava na posição de transporte.

Ajustar o pino da altura de corte

Ajuste a altura de corte de 25 para 140 mm em incrementos de 6 mm através da inserção do pino de segurança em diferentes orifícios.

1. Empurre o bloqueio de transporte para a posição de BLOQUEADO.
2. Empurre o pedal de elevação da plataforma com o pé e suba a plataforma de corte até à posição de transporte (bem como a posição da altura de corte de 140 mm) como mostra a Figura 26.
3. Para ajustar, rode o pino 90 graus e remova o pino do suporte da altura de corte (Figura 26).
4. Selecione um orifício, no suporte da altura de corte, que corresponda à altura de corte desejada e insira o pino (Figura 26).
5. Empurre o elevador da plataforma, puxe o bloqueio de transporte e baixe lentamente a plataforma do cortador.

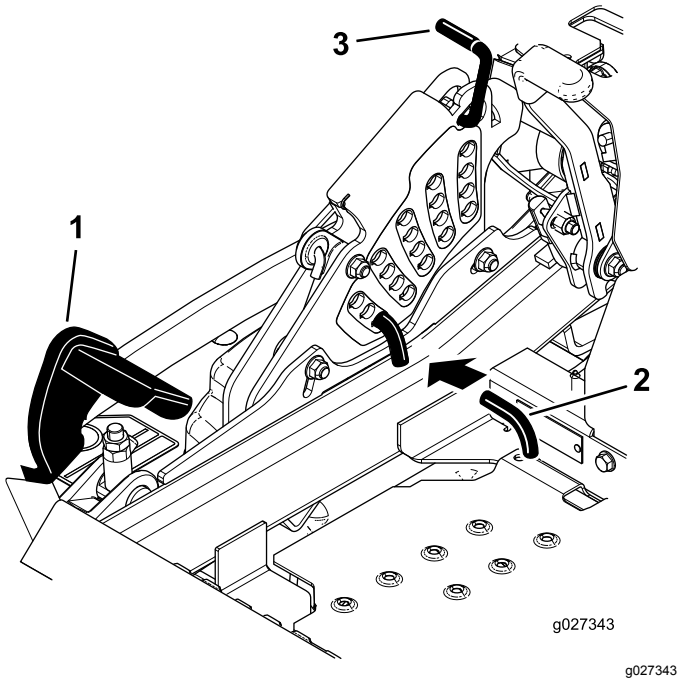

Figura 26

1. Pedal de elevação da plataforma
2. Pino de altura de corte
3. Bloqueio de transporte

Ajuste dos rolos antidanos

Sempre que mudar a altura de corte, deve ajustar também a altura dos rolos antidanos.

1. Desengate o interruptor de controlo da lâmina (PTO), empurre as alavancas de controlo do movimento para a posição de BLOQUEIO EM PONTO-MORTO em ponto-morto e acione o travão de estacionamento.
2. Desligue o motor, retire a chave e espere até todas as partes em movimento pararem antes de sair da posição de funcionamento.
3. Ajuste os rolos para fazer corresponder à altura do corte.

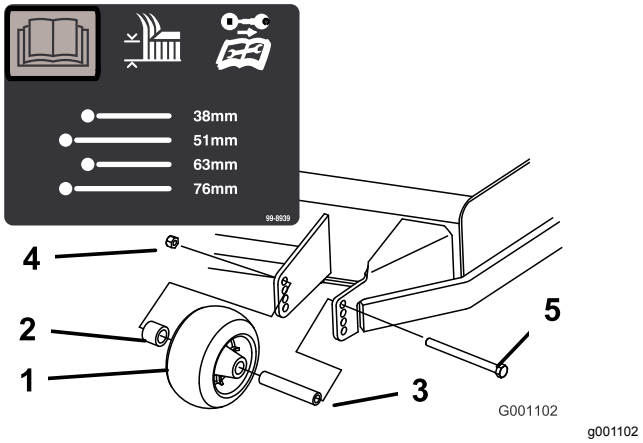

Figura 27

1. Rolo antidanos
2. Espaçador
3. Casquilho
4. Porca flangeada
5. Parafuso

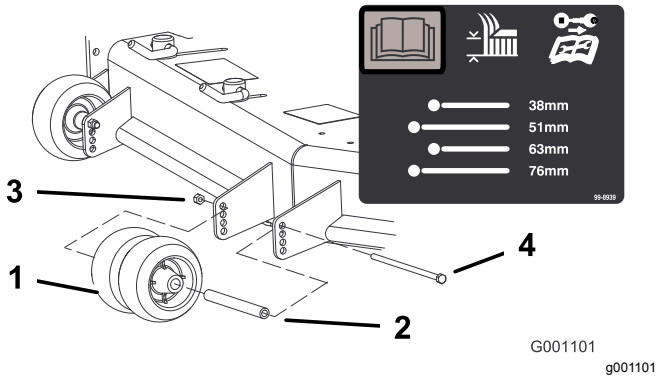

Figura 28

1. Rolo antidanos
2. Casquilho
3. Porca flangeada
4. Parafuso

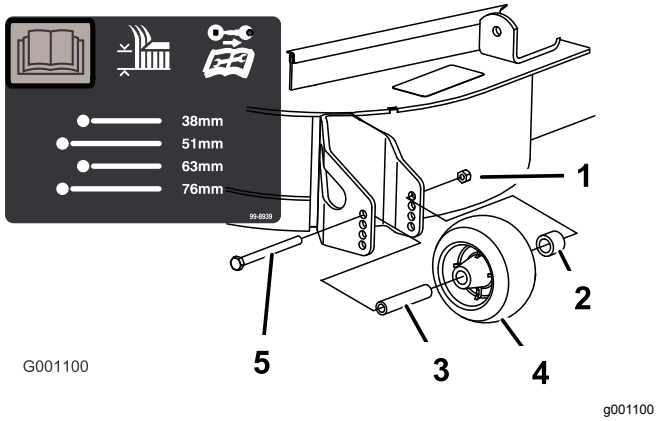

Figura 29

1. Porca flangeada
2. Espaçador
3. Casquilho
4. Rolo antidanos
5. Parafuso

Ajustar os bloqueios do excêntrico do abafador do fluxo

Este procedimento aplica-se apenas a máquinas com bloqueio do abafador do fluxo. Determinados modelos têm porcas e parafusos em vez de bloqueios do abafador do fluxo e podem ser ajustados da mesma forma.

Pode ajustar o fluxo da descarga do cortador para diferentes tipos de condições de corte. Posicione os bloqueios do excêntrico e o abafador para proporcionar uma melhor qualidade de corte.

1. Desengate o interruptor de controlo da lâmina (PTO), empurre as alavancas de controlo do movimento para a posição de BLOQUEIO EM PONTO-MORTO em ponto-morto e acione o travão de estacionamento.
2. Desligue o motor, retire a chave e espere até todas as partes em movimento pararem antes de sair da posição de funcionamento.
3. Para ajustar os bloqueios do excêntrico, rode a alavanca para cima para libertar o bloqueio do excêntrico (Figura 30).
4. Ajuste o abafador e os bloqueios do excêntrico nas ranhuras para o fluxo de descarga pretendido.
5. Rode novamente a alavanca para apertar o abafador e os bloqueios do excêntrico (Figura 30).
6. Se os bloqueios do excêntrico não bloquearem o abafador na posição correta ou estiverem excessivamente apertados, desaperte a alavanca e rode o bloqueio do excêntrico.

Ajuste o bloqueio do excêntrico até atingir a pressão de bloqueio pretendida.

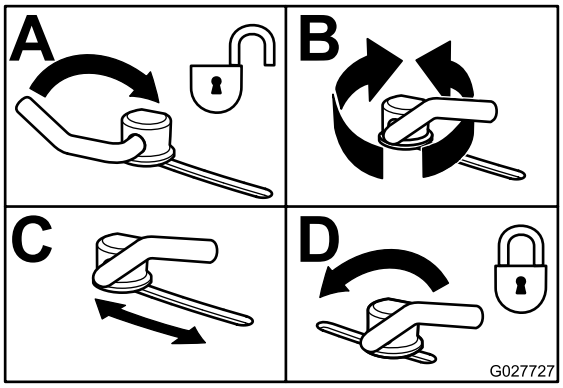

Figura 30

Posicionamento do abafador de fluxo

As imagens seguintes constituem apenas recomendações de utilização. Os ajustes variam consoante o tipo de relva, teor de humidade e altura da relva.

Nota: Se a potência do motor diminuir e a velocidade do cortador no solo se mantiver, abra o abafador.

Posição A

Esta é a posição totalmente recuada. Utilize esta posição para o seguinte:

- Em condições de corte de relva curta e leve.
- Em condições secas.
- Aparas de relva mais pequenas.
- Impulsionar as aparas de relva para uma maior distância do cortador.

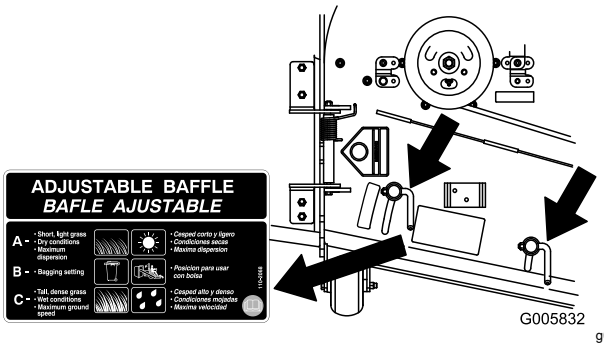

Figura 31

Posição B

Utilize esta posição na recolha. Alinhe sempre com a abertura do soprador.

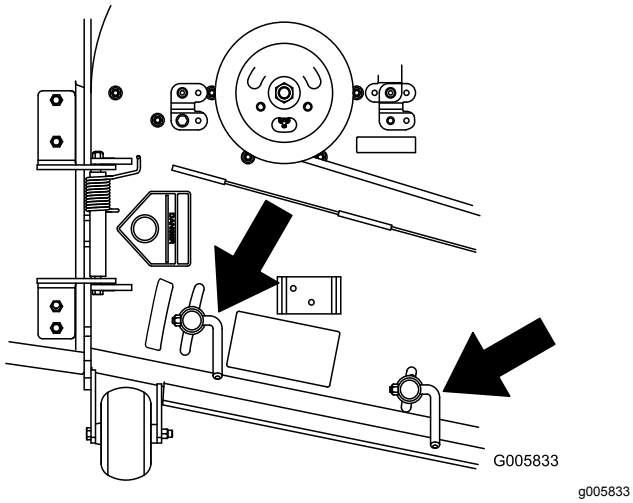

Figura 32

Posição C

Esta é a posição totalmente aberta. Utilize esta posição para o seguinte:

- Condições de corte de relva alta e densa.
- Condições húmidas.
- Baixar o consumo de energia do motor.
- Permite uma maior velocidade em condições adversas.

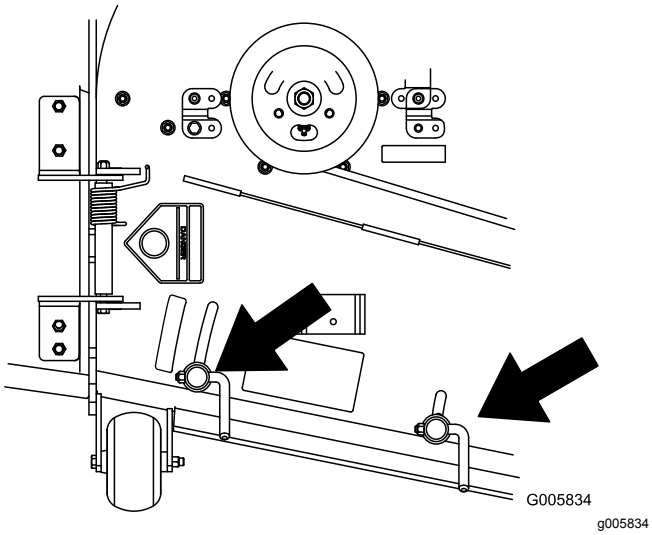

Figura 33

Nota: Esta posição é semelhante aos benefícios do cortador Toro SFS.

Posicionamento do banco

O banco pode deslocar-se para a frente e para trás. Posicione o banco de forma a obter o melhor controlo possível da máquina e o maior conforto.

Para ajustar o banco, empurre a alavanca para o lado para desbloqueá-lo (Figura 34).

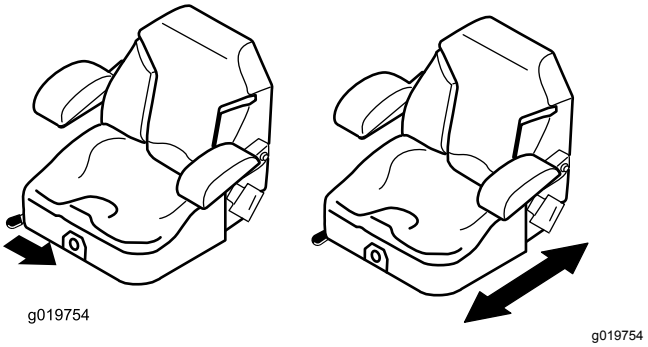

Figura 34

Alteração da suspensão do banco

O banco pode ser ajustado para proporcionar uma condução suave e confortável. Posicione o banco de forma a ficar o mais confortável possível.

Para ajustar o banco, rode o botão em frente numa das direções para proporcionar o máximo de conforto (Figura 35).

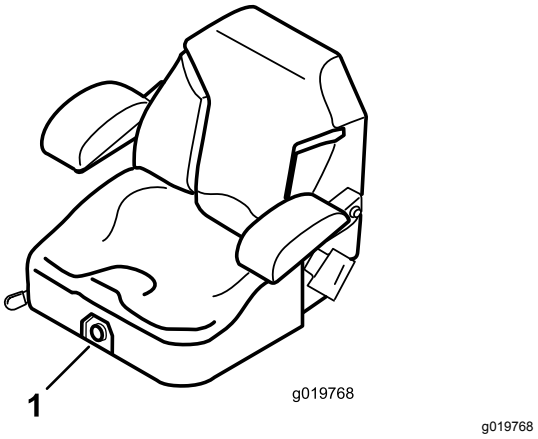

Figura 35

1. Manípulo de suspensão do banco

Utilizar as válvulas de libertação da roda motriz

⚠ AVISO

As mãos podem ficar presas nos componentes rotativos da transmissão sob a plataforma do motor, o que pode resultar em ferimento grave.

Desligue o motor, retire a chave e espere até todas as partes em movimento pararem antes de aceder às válvulas de libertação da roda motriz.

⚠ AVISO

O motor e as unidades de transmissão hidráulica podem ficar muito quentes. Tocar num motor quente ou nas unidades da transmissão hidráulica pode causar queimaduras graves.

Espere até o motor e as unidades da transmissão hidráulica arrefecerem completamente antes de aceder às válvulas de libertação da roda motriz.

As válvulas de libertação da roda motriz encontram-se na parte de trás de cada unidade da transmissão hidráulica, debaixo do banco.

Nota: Certifique-se de que as válvulas de libertação estão na posição totalmente horizontal quando operar a máquina, caso contrário podem ocorrer danos graves no sistema hidráulico.

1. Desengate o interruptor de controlo da lâmina (PTO) e desligue a chave da ignição. Empurre as alavancas para a posição BLOQUEADA EM PONTO-MORTO e ative o travão de estacionamento. Retire a chave.
2. Rode as alavancas da válvula de libertação na posição vertical para empurrar a máquina (Figura 36).

   Nota: Isto permite que o óleo hidráulico passe pelas bombas possibilitando a rotação das rodas.
3. Desengate o travão de estacionamento antes de empurrar a máquina.

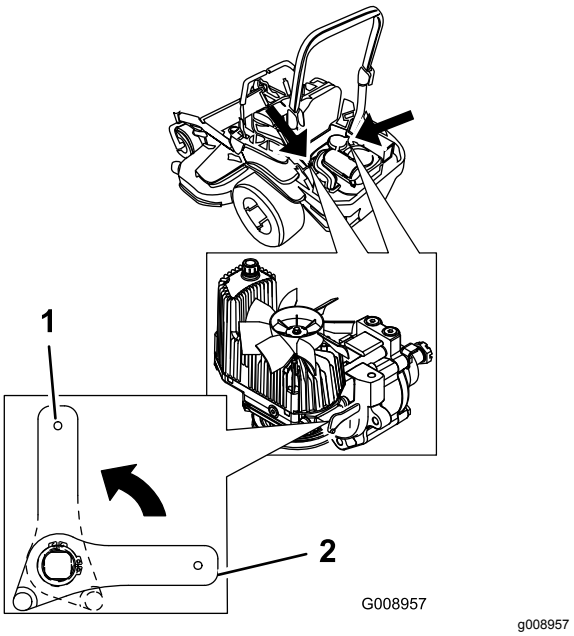

Figura 36

1. Vertical para empurrar a máquina
2. Horizontal para a máquina trabalhar

4. Rode as alavancas da válvula de libertação horizontalmente para a máquina trabalhar (Figura 36).

Utilizar a descarga lateral

Este cortador dispõe de um defletor de relva articulado que dispersa as aparas para o lado e para baixo em direção à relva.

⚠ PERIGO

Sem o defletor de relva, cobertura de descarga, ou estrutura completa do depósito de recolha de relva montados no lugar, o utilizador e outras pessoas ficarão expostos ao contacto com a lâmina e aos detritos projetados. O contacto com lâmina(s) em movimento e os detritos projetados provocam acidentes ou até mesmo a morte.

- **Nunca remova o defletor de relva do cortador porque o defletor de relva encaminha os materiais para baixo na direção da relva. Se o defletor de relva se danificar, substitua-o imediatamente.**
- **Nunca coloque as mãos ou pés debaixo do cortador.**
- **Nunca tente limpar a área de descarga ou as lâminas do cortador sem colocar o interruptor de controlo das lâminas (PTO) na posição DESLIGAR, rodar a chave da ignição para a posição DESLIGAR e retirar a chave.**
- **Certifique-se de que o defletor de relva está em baixo.**

Transporte da máquina

Utilize um atrelado para trabalhos pesados ou um camião para transportar a máquina. Verifique se o atrelado ou camião tem todos os travões, iluminação e sinalização necessários exigidos por lei. Leia atentamente todas as instruções de segurança. O conhecimento destas informações contribui para evitar acidentes ao operador, sua família, animais ou terceiros.

⚠ AVISO

Conduzir na via pública sem luzes indicadoras de mudança de direção, luzes, sinais refletores ou um símbolo a indicar perigo de veículo lento pode provocar acidentes, causando lesões.

Não conduza a máquina na via pública.

Para transportar a máquina:

1. Se estiver a utilizar um atrelado, ligue-o ao veículo de reboque e prenda as correntes de segurança.
2. Se aplicável, ligue os travões do atrelado.
3. Carregue a máquina para o atrelado ou camião.
4. Desligue o motor, retire a chave, engate o travão e feche a válvula do combustível.
5. Utilize os pontos de fixação metálicos na máquina para prendê-la com segurança ao atrelado ou camião com cintas, correntes, cabo ou cordas (Figura 37).

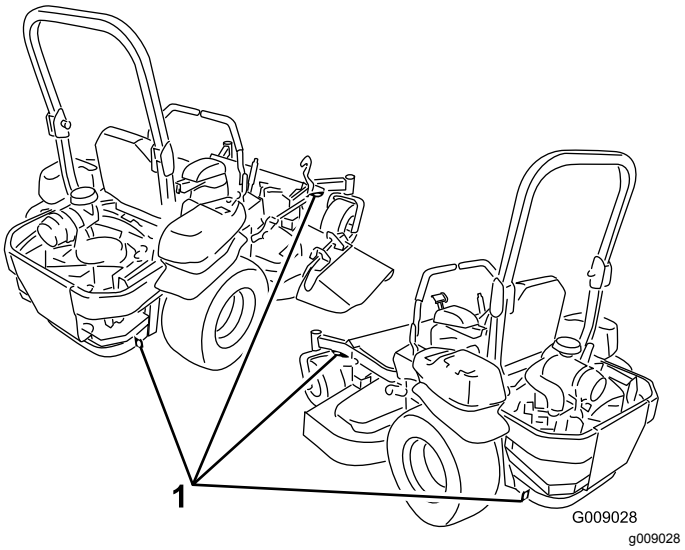

Figura 37

1. Pontos de fixação da unidade de tração

Carregar a máquina

Tome todas as precauções quando carregar ou descarregar a máquina para um atrelado ou camião. Utilize uma rampa de largura total que seja mais larga que a máquina para este procedimento. Apoie a máquina ao subir rampas e conduzir para a frente quando descer rampas (Figura 38).

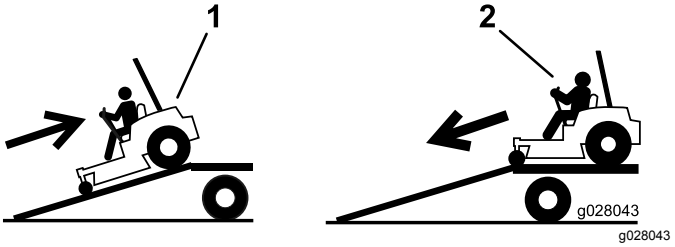

Figura 38

1. Recuar a máquina para subir rampas.
2. Conduzir a máquina para a frente quando descer rampas.

Importante: **Não utilize rampas individuais estreitas para cada lado da máquina.**

Certifique-se de que a rampa tenha comprimento suficiente de modo a que a inclinação com o solo não seja superior a 15 graus (Figura 39). Em terreno plano, esta manobra requer uma rampa que tenha, pelo menos, quatro vezes a altura do atrelado ou plataforma para o terreno. Uma inclinação mais acentuada pode fazer com que os componentes do cortador fiquem presos, à medida que a máquina

é empurrada da rampa para o atrelado ou camião. Os ângulos mais acentuados também podem fazer capotar ou perder o controlo da máquina. Se carregar a máquina num declive ou junto a um declive, coloque o atrelado/camião na parte inferior do declive e a rampa na parte superior. Este procedimento minimiza o ângulo da rampa.

⚠ AVISO

Colocar uma máquina num atrelado ou camião aumenta a possibilidade de capotamento e pode provocar um acidente grave ou a morte.

- **Tome todas as precauções necessárias quando utilizar a máquina numa rampa.**
- **Certifique-se de que o ROPS está na posição superior utilizando o cinto de segurança ao carregar e descarregar a máquina. Certifique-se de que o ROPS está afastado da parte superior de um atrelado fechado.**
- **Utilize uma única rampa com a largura total; não utilize rampas individuais para cada lado da máquina.**
- **Não ultrapasse um ângulo de 15 graus entre a rampa e o solo ou entre a rampa e o reboque ou camião.**
- **Certifique-se de que o comprimento da rampa tenha, pelo menos, quatro vezes a altura do reboque ou camião para o solo. Isto vai assegurar que a inclinação da rampa não seja superior a 15 graus em terreno plano.**
- **Recue a máquina ao subir rampas e conduza para a frente quando descer rampas.**
- **Evite acelerações ou desacelerações repentinas sempre que conduzir a máquina numa rampa, uma vez que pode causar a perda de controlo ou capotamento.**

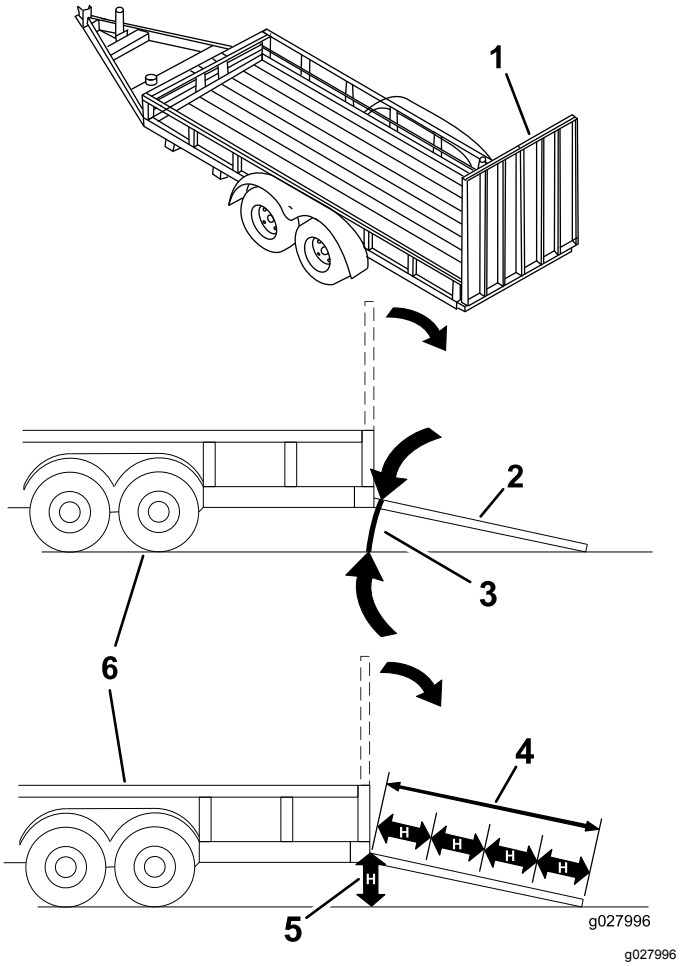

Figura 39

1.	Rampa de largura total na posição dobrada	4.	O comprimento da rampa deve ter, pelo menos, quatro vezes a altura do atrelado ou camião em direção ao solo.
2.	Vista lateral da rampa de largura total na posição de carga	5.	H= altura do atrelado ou carrinha ao solo
3.	Não superior a 15 graus	6.	Atrelado

Utilização do Z Stand™

O Z Stand levanta a parte da frente da máquina para poder limpar o cortador e retirar as lâminas.

⚠ AVISO

A máquina poderá cair em cima de alguém e causar ferimentos graves ou morte.

- **Tenha muito cuidado quando operar a máquina sobre o Z Stand.**
- **Utilize apenas para limpar o cortador e remover as lâminas.**
- **Não mantenha a máquina no Z Stand® durante períodos de tempo prolongados.**
- **Desligue sempre o motor, engate o travão de estacionamento e retire a chave antes de executar qualquer tarefa de manutenção no cortador.**

Subir para o Z Stand®

Importante: **Utilize o Z Stand® numa superfície nivelada.**

1. Levante o cortador para a posição de transporte.
2. Retire o pino do suporte (Figura 40).

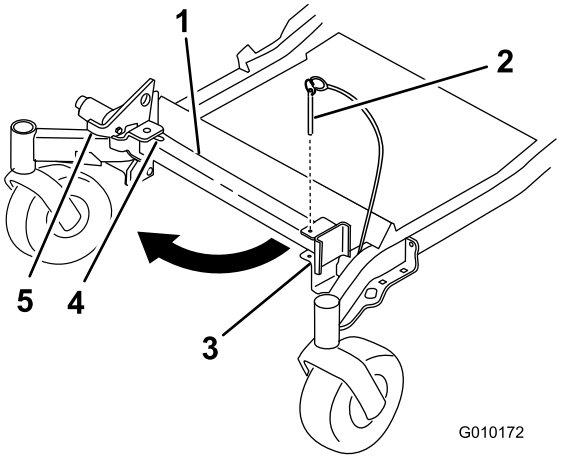

g010172

Figura 40

1. Z Stand
2. Pino do suporte
3. Suporte
4. Parte de baixo da ranhura
5. Trinco

3. Levantar o trinco.
4. Rode o pé do apoio e deslize-o em direção à máquina, no fundo da ranhura (Figura 40 e Figura 41).

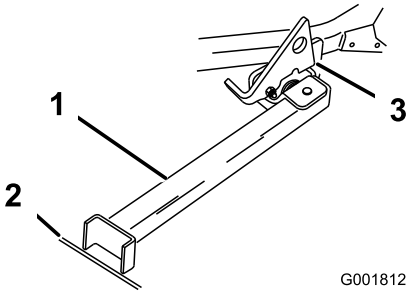

g001812

Figura 41

1. Z Stand (posicionado na ranhura)
2. Fenda no passeio ou relva
3. Trinco assente na patilha articulada

5. Coloque o pé do apoio no terreno e pouse o trinco na patilha rotativa (Figura 41).
6. Ligue o motor e coloque-o a uma velocidade intermédia.

   Nota: Para obter melhores resultados, coloque o pé do apoio nos passeios ou na relva (Figura 41).
7. Conduza a máquina para o apoio. Pare quando o trinco passar pela patilha para posição bloqueada (Figura 41).
8. Engate o travão de estacionamento e desligue o motor.
9. Coloque calços ou bloqueie as rodas motrizes.

   ⚠ AVISO

   9

   O travão de estacionamento pode não manter a máquina estacionada num Z Stand e pode provocar acidentes pessoais ou danos materiais.

   Não estacione no Z Stand, a menos que coloque calços nas rodas ou as bloqueie.
10. Efetue a manutenção.

Saída do Z Stand

1. Retire os calços ou bloqueios.
2. Levante o trinco para a posição desbloqueada (Figura 42).

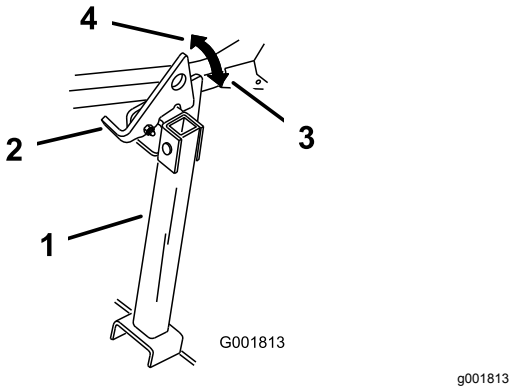

Figura 42

1. Z Stand
2. Trinco
3. Posição bloqueada
4. Posição desbloqueada

3. Ligue o motor e coloque-o a uma velocidade intermédia. Desengate o travão de estacionamento.
4. Conduza de forma lenta em marcha-trás para sair do apoio.
5. Coloque novamente o apoio na posição de descanso (Figura 40).

Sugestões de utilização

Utilizar o acelerador rápido

Para um melhor corte e máxima circulação de ar, opere o motor na posição de acelerador RÁPIDO. É necessário ar para cortar cuidadosamente as aparas de relva, pelo que não deve ajustar a altura de corte baixa demais de modo a que a relva não cortada cerque por completo o cortador. Tente sempre ter 1 lado do cortador livre de relva por cortar. Isto permite ao ar circular para o cortador.

Cortar um relvado pela primeira vez

Corte a relva ligeiramente maior do que o normal para assegurar que a altura de corte do cortador não danifica partes não niveladas do terreno. No entanto, a altura de corte utilizada anteriormente é, geralmente, a melhor a ser utilizada. Ao cortar a relva com uma altura superior a 15,24 cm, é aconselhado cortar a relva duas vezes para assegurar uma qualidade de corte aceitável.

Cortar um terço da lâmina de relva

Deve cortar com apenas cerca de um terço da lâmina de relva. Não se recomenda cortar mais que isso, exceto se a relva for dispersa ou for no final do outono quando a relva cresce mais lentamente.

Alternação da direção de corte

Alterne a direção de corte para manter a relva na vertical. Isto também ajuda a dispersar as aparas de relva o que melhora a decomposição e a fertilização.

Cortar em intervalos adequados

Normalmente, cortar a cada quatro dias. No entanto, o crescimento da relva nunca é uniforme. Para manter a mesma altura de corte (uma boa prática) corte mais frequentemente no início da primavera. Uma vez que o crescimento da relva diminui a meio do verão, corte com menor frequência. Se não conseguir cortar durante um longo período, corte primeiro a uma altura de corte elevada e, em seguida, corte novamente 2 dias depois a uma regulação mais baixa.

Ajuste da velocidade de corte

Para melhorar a qualidade do corte, utilize uma velocidade mais lenta em determinadas condições.

Evitar cortar demasiado baixo

Se a largura de corte do cortador for maior do que o cortador que utilizou anteriormente, aumente a altura de corte para garantir que a relva irregular não fique curta demais.

Cortar relva alta

Se a relva crescer um pouco mais do que o normal ou se estiver muito húmida, utilize uma altura de corte superior ao normal e corte a relva. Depois volte a cortar a relva utilizando a altura de corte mais pequena habitual.

Parar

Se o movimento em frente da máquina tiver de ser parado durante o corte, pode cair um monte de aparas no relvado. Para evitar isto, mova para uma área previamente cortada com as lâminas engatadas.

Manutenção da parte de baixo do cortador limpa

Limpe as aparas e a sujidade da parte de baixo do cortador após cada utilização. Se se acumularem relva e sujidade dentro do cortador, a qualidade do corte acaba por ficar insatisfatória.

Manutenção da lâmina

Mantenha as lâminas afiadas em toda a época de corte porque uma lâmina afiada corta direito sem

rasgar nem estragar as folhas da relva. Quando se rasga ou danifica a relva, esta fica castanha nas extremidades, cresce mais devagar e torna-se mais susceptível a doenças. Verifique as lâminas diariamente para ver se estão afiadas, se estão gastas ou danificadas. Lime qualquer amolgadela e afie as lâminas conforme o necessário. Se uma lâmina estiver danificada ou gasta, substitua-a imediatamente por uma lâmina sobressalente genuína da Toro.

Manutenção

Plano de manutenção recomendado

Intervalo de assistência	Procedimento de manutenção
Após as pimeiras 8 horas	• Mudança do óleo do motor.
Após as pimeiras 100 horas	• Verifique o aperto das porcas das rodas. • Verifique o aperto da porca ranhurada do cubo da roda. • Verifique o ajuste do travão de estacionamento (verifique sempre que retirar ou substituir um componente do freio).
Após as pimeiras 250 horas	• Mude os filtros hidráulicos e o óleo hidráulico.
Em todas as utilizações ou diariamente	• Verifique o sistema de segurança. • Verifique o nível de óleo do motor. • Verifique o cinto de segurança. • Verificar os manípulos do Sistema de Proteção Anticapotamento (ROPS). • Limpe o painel do motor e o radiador de óleo. • Verifique e limpe os resguardos da unidade hidráulica. • Inspecione as lâminas. • Limpe a plataforma do cortador.
A cada 50 horas	• Lubrifique os eixos da plataforma do cortador e o braço intermédio. • Verificar a proteção contra chamas (se estiver instalada). • Verifique a pressão dos pneus. • Inspecione as correias para detetar rachas e desgaste. • Verifique o nível de óleo hidráulico.
A cada 100 horas	• Lubrifique as partes rotativas da plataforma do cortador. • Mudança do óleo do motor (com maior frequência em condições de sujidade ou pó). • Verifique, limpe e ajuste a folga da vela de ignição. • Verifique e limpe as aletas e coberturas de refrigeração.
A cada 200 horas	• Substitua o filtro do óleo do motor.
A cada 250 horas	• Substitua o filtro do ar principal (com maior frequência se existirem condições de poeira ou sujidade). • Verifique o filtro de ar de segurança. • Mude os filtros hidráulicos e o óleo hidráulico quando utilizar óleo Mobil® 1 (mais frequentemente em condições de pó ou sujidade).
A cada 300 horas	• Verifique e ajuste a folga das válvulas. Contacte um representante autorizado de assistência.
A cada 500 horas	• Substitua o filtro de ar de segurança. • Substitua o filtro de combustível (com maior frequência em condições de sujidade ou pó). • Verifique o aperto das porcas das rodas. • Verifique o aperto da porca ranhurada do cubo da roda. • Ajuste do rolamento da articulação da roda. • Verifique o ajuste do travão de estacionamento. • Mude os filtros hidráulicos e o óleo hidráulico quando utilizar óleo hidráulico Toro® HYPR-OIL™ 500 (mais frequentemente em condições de pó ou sujidade).
Mensalmente	• Verifique a bateria.

Intervalo de assistência	Procedimento de manutenção
Anualmente	• Lubrifique o braço intermédio da correia de transmissão. • Lubrifique as articulações da roda dianteira (com maior frequência em condições de sujidade ou pó). • Lubrificação dos rolamentos da roda giratória frontal (com maior frequência em condições de sujidade ou pó). • Lubrifique os cubos da roda giratória.
Anualmente ou antes do armazenamento	• Pinte as superfícies lascadas. • Verifique todos os procedimentos de manutenção acima referidos antes do armazenamento.

Importante: **Para informações detalhadas sobre os procedimentos de manutenção adicionais; consulte o manual de utilização do motor.**

⚠ CUIDADO

Se deixar a chave na ignição, alguém pode ligar acidentalmente o motor e feri-lo a si ou às pessoas que se encontrarem próximo da máquina.

Retire a chave da ignição antes de fazer qualquer revisão.

Procedimentos a efectuar antes da manutenção

Libertar a cortina da plataforma do cortador

Desaperte o parafuso inferior da cortina para libertá-la da plataforma do cortador e aceder à parte superior da plataforma do cortador (Figura 43). Aperte o parafuso após a manutenção para instalar a cortina.

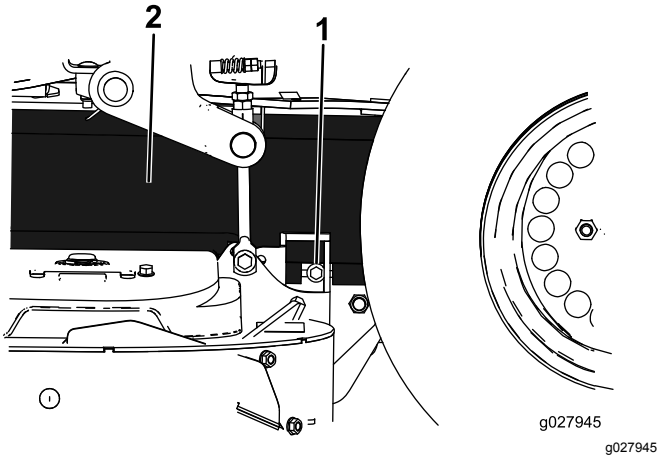

g027945

Figura 43

1. Parafuso
2. Cortina

Remoção da proteção metálica

Desaperte os 2 parafusos da parte da frente e retire a proteção metálica para aceder às correias e aos eixos do cortador (Figura 44). Coloque a proteção metálica e aperte os parafusos após a manutenção.

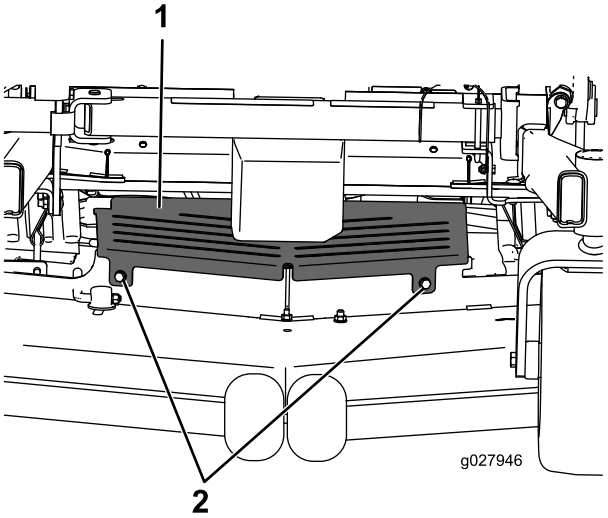

g027946

Figura 44

1. Proteção metálica
2. Parafuso

Lubrificação

A lubrificação deverá ser mais frequente se a máquina for utilizada em condições de grande poeira ou sujidade.

Tipo de lubrificante: massa n.º 2 à base de lítio ou molibdénio

1. Desengate o interruptor de controlo da lâmina (PTO), empurre as alavancas de controlo do movimento para a posição de BLOQUEIO EM PONTO-MORTO em ponto-morto e acione o travão de estacionamento.
2. Desligue o motor, retire a chave e espere até todas as partes em movimento pararem antes de sair da posição de funcionamento.
3. Limpe os encaixes de lubrificação com um trapo.

   Nota: Certifique-se de que raspa qualquer tinta da frente do(s) encaixe(s).
4. Ligue uma pistola de lubrificação ao encaixe e coloque lubrificante nos encaixes até que começar a sair massa lubrificante dos rolamentos.
5. Limpe o lubrificante em excesso.

Adicionamento da lubrificação com óleo ou spray

Intervalo de assistência: A cada 100 horas

Lubrifique as partes rotativas da plataforma.

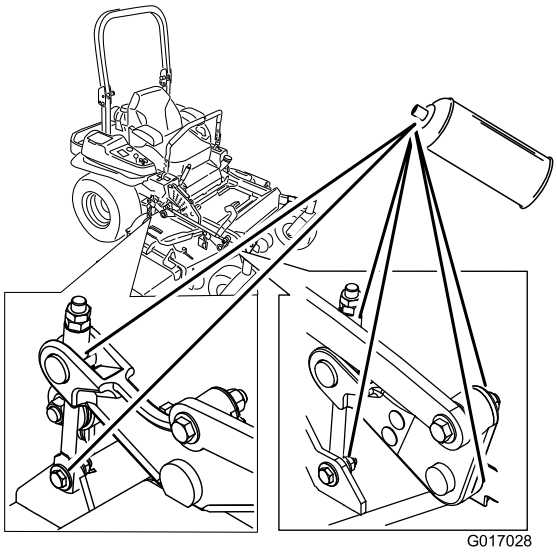

g017028

Figura 45

Lubrificar o cortador

Intervalo de assistência: A cada 50 horas—Lubrifique os eixos da plataforma do cortador e o braço intermédio.

Anualmente—Lubrifique o braço intermédio da correia de transmissão.

Anualmente—Lubrifique as articulações da roda dianteira (com maior frequência em condições de sujidade ou pó).

Anualmente—Lubrificação dos rolamentos da roda giratória frontal (com maior frequência em condições de sujidade ou pó).

1. Desengate o interruptor de controlo da lâmina (PTO), empurre as alavancas de controlo do movimento para a posição de BLOQUEIO EM PONTO-MORTO em ponto-morto e acione o travão de estacionamento.
2. Desligue o motor, retire a chave e espere até todas as partes em movimento pararem antes de sair da posição de funcionamento.
3. Desaperte o parafuso inferior que fixa a cortina da plataforma do cortador à plataforma do cortador. Consulte Libertar a cortina da plataforma do cortador (página 40).
4. Retire a proteção metálica. Consulte Remoção da proteção metálica (página 40).
5. Lubrifique a articulação da polia intermédia da plataforma do cortador até o lubrificante sair por baixo (Figura 46).
6. Lubrifique os 3 rolamentos do eixo até o lubrificante sair pelas juntas inferiores (Figura 46).

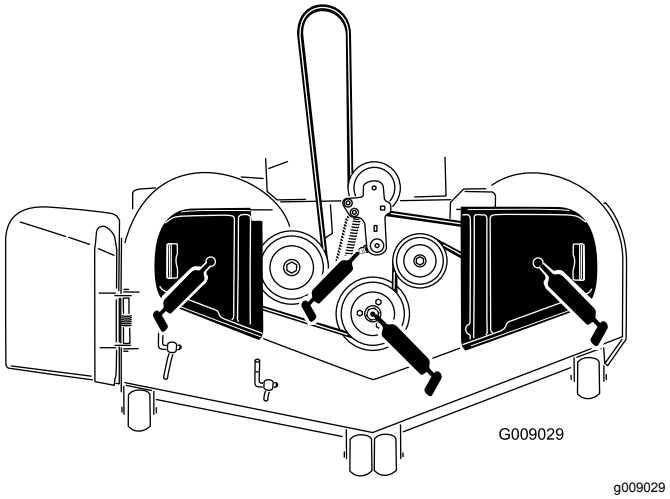

g009029

Figura 46

7. Lubrifique o braço intermédio da correia de transmissão (Figura 46).

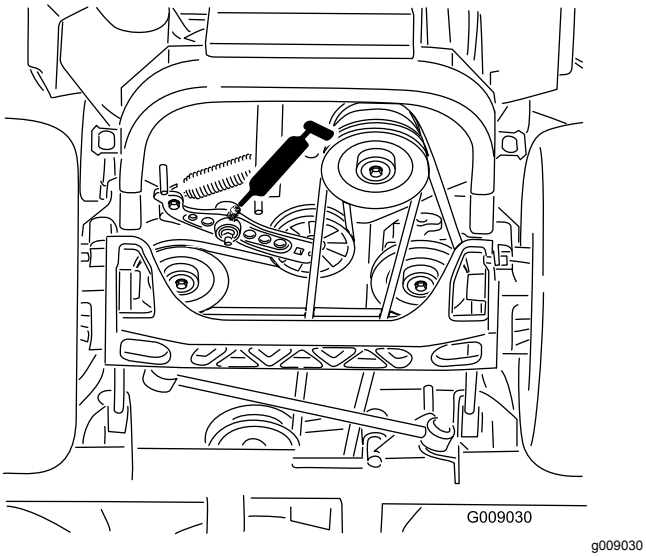

Figura 47

8. Remova a cobertura e ajuste as articulações da roda.

   Nota: Mantenha a cobertura retirada até que a lubrificação esteja concluída. Consulte Ajuste do rolamento da articulação da roda (página 54).

9. Retire o tampão e enrosque um encaixe de lubrificação no orifício.
10. Coloque lubrificante no bocal até que comece a escorrer em redor do rolamento superior.
11. Remova o bocal de lubrificação do furo.
12. Instale o tampão hexagonal e o tampão antipoeira (Figura 48).

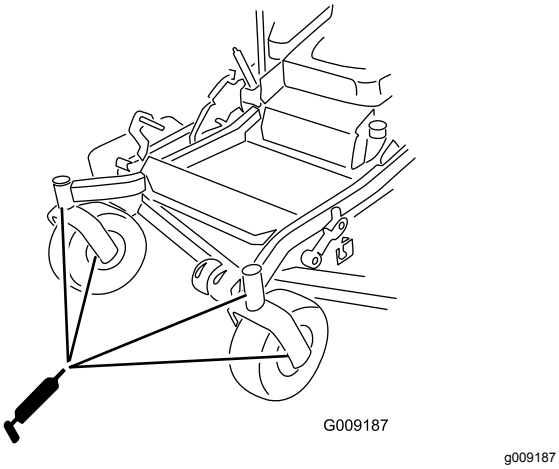

Figura 48

13. Coloque a proteção metálica. Consulte Remoção da proteção metálica (página 40).
14. Aperte o parafuso da cortina da plataforma do cortador. Consulte Libertar a cortina da plataforma do cortador (página 40).

Lubrificar os cubos da roda giratória

Intervalo de assistência: Anualmente

1. Desligue o motor, espere até todas as peças móveis pararem, retire a chave e engate o travão de estacionamento.

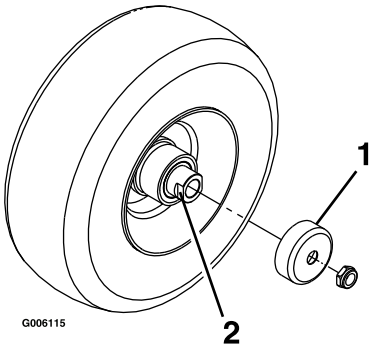

Figura 49

1. Resguardo do vedante
2. Porca do espaçador com partes planas

2. Retire a roda giratória da forquilha da roda.
3. Remova os resguardos do vendante do cubo da roda.
4. Retire as porcas do eixo rotativo montado na roda giratória.

   Nota: Foi colocado um adesivo de fixação da rosca para fixar as porcas do espaçador ao eixo.

5. Remova o eixo (com a outra porca do espaçador ainda instalada) da montagem da roda.
6. Levante os vedantes e inspecione os rolamentos para verificar se existe desgaste ou danos e substitua-os, se necessário.
7. Empanque os rolamentos com um lubrificante de utilização geral.
8. Insira 1 rolamento e um novo vedante na roda.

   Nota: Substitua os vedantes.

9. Se a estrutura do eixo tiver as porcas do espaçador removidas (ou soltas danificadas), coloque um adesivo de rosca numa das porcas do eixo montado e enrosque-a no eixo com as partes planas para fora.

   Nota: Não enrosque a porca do espaçador até ao fim do eixo. Deixe cerca de 3 mm desde a superfície exterior do espaçador até à extremidade do eixo dentro da porca.

10. Insira o eixo e a porca montados na roda do lado com o novo vedante e rolamento.
11. Com a extremidade aberta da roda virada para cima, encha a área dentro da roda em redor do eixo cheio de lubrificante para utilizações gerais.
12. Insira um segundo rolamento, um novo vedante na roda.
13. Coloque um adesivo de fixação no segundo espaçador e enrosque no eixo com as partes planas para fora.
14. Aperte a porca até 8 a 9 N·m, desaperte a porca e volte a apertar até 2 a 3 N·m.

    Nota: Certifique-se de que o eixo não passa para além de qualquer das porcas.
15. Instale as guardas de proteção sobre o cubo da roda e insira a roda no suporte.
16. Instale o parafuso da roda e aperte completamente a porca.

Importante: **Para evitar danos no vedante e rolamento, verifique frequentemente o ajuste do rolamento. Rode o pneu da roda. O pneu não deve rodar livremente (mais de 1 ou 2 revoluções) ou ter qualquer desvio lateral. Se a roda rodar livremente, ajuste o aperto na porca do espaçador até que prenda ligeiramente. Aplique outra camada de adesivo de fixação.**

Manutenção do motor

⚠ AVISO

Tocar em peças quentes pode provocar ferimentos graves.

Mantenha as mãos, pés, cara, roupa e outras partes do corpo afastadas da panela de escape e de outras superfícies quentes.

Manutenção do filtro de ar

Intervalo de assistência: A cada 300 horas

A cada 250 horas—Substitua o filtro do ar principal (com maior frequência se existirem condições de poeira ou sujidade).

A cada 250 horas—Verifique o filtro de ar de segurança.

A cada 500 horas—Substitua o filtro de ar de segurança.

Nota: Verifique os filtros com maior frequência, se as condições de trabalho forem de grande poeira ou sujidade.

Remoção dos filtros

1. Desengate o interruptor de controlo da lâmina (PTO), empurre as alavancas de controlo do movimento para a posição de BLOQUEIO EM PONTO-MORTO em ponto-morto e acione o travão de estacionamento.
2. Desligue o motor, retire a chave e espere até todas as partes em movimento pararem antes de sair da posição de funcionamento.
3. Liberte os trincos do filtro de ar e empurre a cobertura do filtro de ar para fora do corpo do filtro (Figura 50).

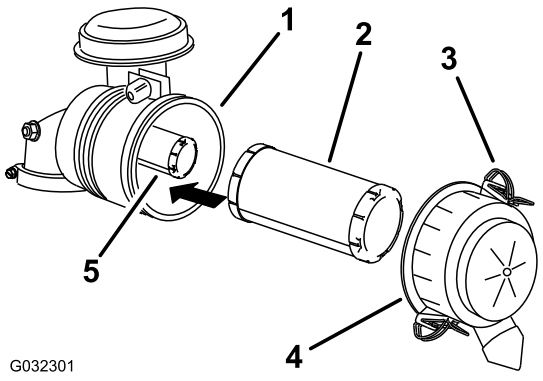

g032301

Figura 50

1. Corpo do filtro de ar
2. Filtro principal
3. Trinco
4. Cobertura do filtro de ar
5. Filtro de segurança

4. Limpe o interior da cobertura do filtro de ar com ar comprimido.
5. Empurre suavemente o filtro primário para fora do corpo do filtro de ar (Figura 50).

   Nota: Evite que o filtro bata na parte lateral do corpo.
6. Retire o filtro de segurança apenas se pretender substitui-lo.

   Importante: **Não tente limpar o filtro de segurança. Se o filtro de segurança estiver sujo, então o filtro principal está danificado. Substitua ambos os filtros.**
7. Inspecione o filtro principal para verificar se há danos olhando para o filtro com uma luz forte do lado de fora do filtro.

   Nota: Os furos no filtro aparecem como pontos brilhantes. Se o filtro estiver danificado, deite-o fora.

Manutenção do filtro primário

- Se o filtro primário estiver sujo, dobrado ou danificado, substitua-o.
- Não limpe o filtro primário.

Manutenção do filtro de segurança

Substitua o filtro de ar, nunca o limpe.

Importante: **Não tente limpar o filtro de segurança. Se o filtro de segurança estiver sujo, então o filtro principal está danificado. Substitua ambos os filtros.**

Instalar os filtros

Importante: **Para prevenir danos no motor, utilize sempre o motor com os filtros de ar e a cobertura instalados.**

1. Se instalar filtros novos, verifique cada filtro para ver se existe defeito de transporte.

   Nota: Não utilize um filtro danificado.
2. Se substituir o filtro de segurança, empurre-o com cuidado para o corpo do filtro (Figura 50).
3. Empurre com cuidado o filtro primário sobre o filtro de segurança (Figura 50).

   Nota: Certifique-se de que o filtro de ar primário esteja bem colocado empurrando-o pela parte exterior quando o instalar.

   Importante: **Não pressione a zona macia central do filtro.**
4. Instale a tampa do filtro de ar com o lado indicado como **up** virado para cima e aperte os trincos (Figura 50).

Verificação do óleo do motor

Tipo de óleo: Óleo detergente (API, classificação SF, SG, SH, SJ ou SL)

Capacidade de óleo:

- **Modelo 74919TE:** com substituição do filtro, 2,1 l; sem substituição do filtro, 1,8 l
- **Modelo 74925TE:** com substituição do filtro, 2,3 l; sem substituição do filtro, 2,1 l

Viscosidade: Consultar o gráfico seguinte.

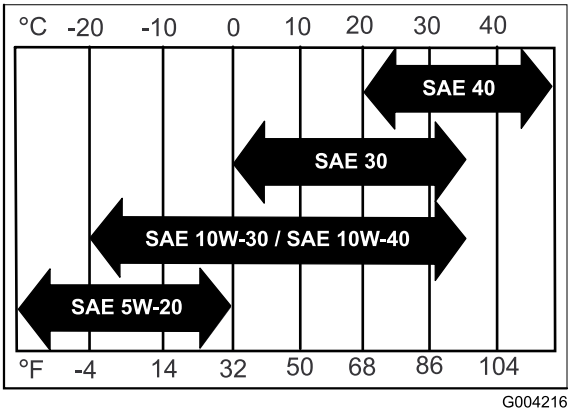

g004216

Figura 51

Nota: A utilização de óleos multi-graduados (5W-20, 10W-30 ou 10W-40) irá aumentar o consumo de óleo. Sempre que utilizar este tipo de óleo verifique o respetivo nível com mais frequência.

Verificação do nível de óleo do motor

Intervalo de assistência: Em todas as utilizações ou diariamente

Nota: Verifique o óleo quando o motor está frio.

⚠ AVISO

Tocar em peças quentes pode provocar ferimentos graves.

Mantenha as mãos, pés, cara, roupa e outras partes do corpo afastadas da panela de escape e de outras superfícies quentes.

Importante: **Não encha demasiado o cárter com óleo para não danificar o motor. Não ligue o motor com óleo abaixo da marca inferior, pode provocar danos no motor.**

1. Desengate o interruptor de controlo da lâmina (PTO), empurre as alavancas de controlo do movimento para a posição de BLOQUEIO EM PONTO-MORTO em ponto-morto e acione o travão de estacionamento.
2. Desligue o motor, retire a chave e espere até todas as partes em movimento pararem antes de sair da posição de funcionamento (Figura 52).

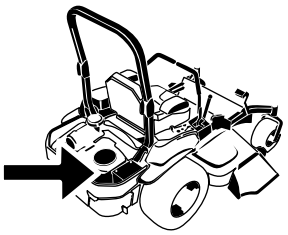

G008804
g008804

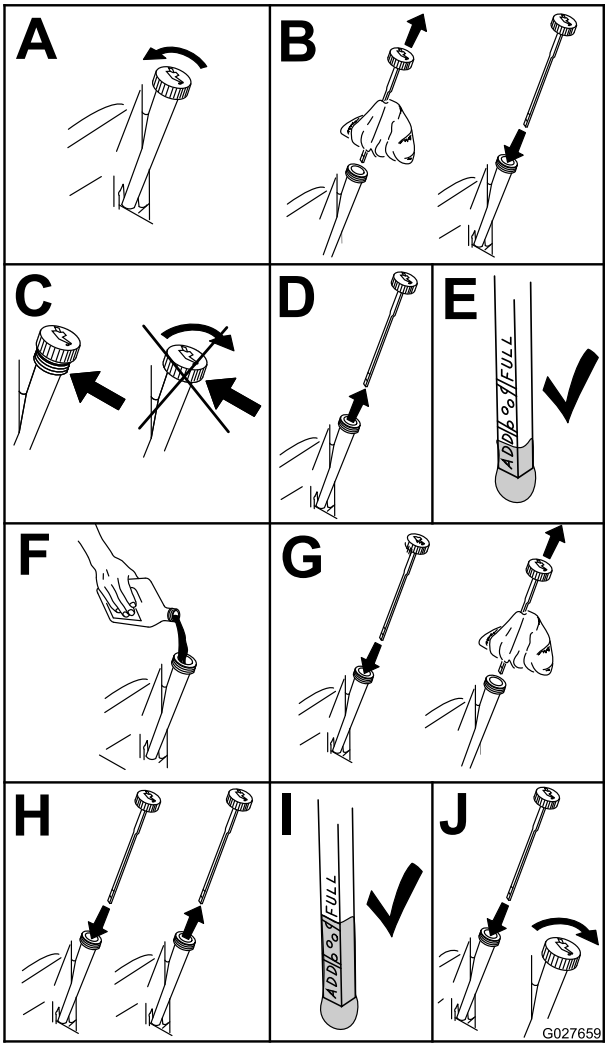

g027659

Figura 52

Mudança do óleo do motor

Intervalo de assistência: Após as pimeiras 8 horas

A cada 100 horas (com maior frequência em condições de sujidade ou pó).

Nota: O óleo usado deve ser tratado num centro de reciclagem.

1. Ligue o motor e deixe-o a funcionar durante 5 minutos.

   Nota: Desta forma, o óleo aquece e flui melhor.
2. Estacione a máquina de forma a que o lado traseiro fique ligeiramente abaixo ao

lado dianteiro para assegurar que o óleo é completamente drenado.

3. Desengate o interruptor de controlo da lâmina (PTO), empurre as alavancas de controlo do movimento para a posição de BLOQUEIO EM PONTO-MORTO em ponto-morto e acione o travão de estacionamento.
4. Desligue o motor, retire a chave e espere até todas as partes em movimento pararem antes de sair da posição de funcionamento (Figura 53).

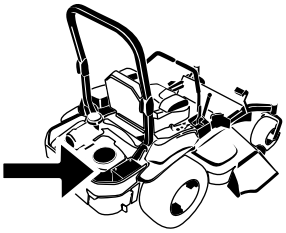

G008804
g008804

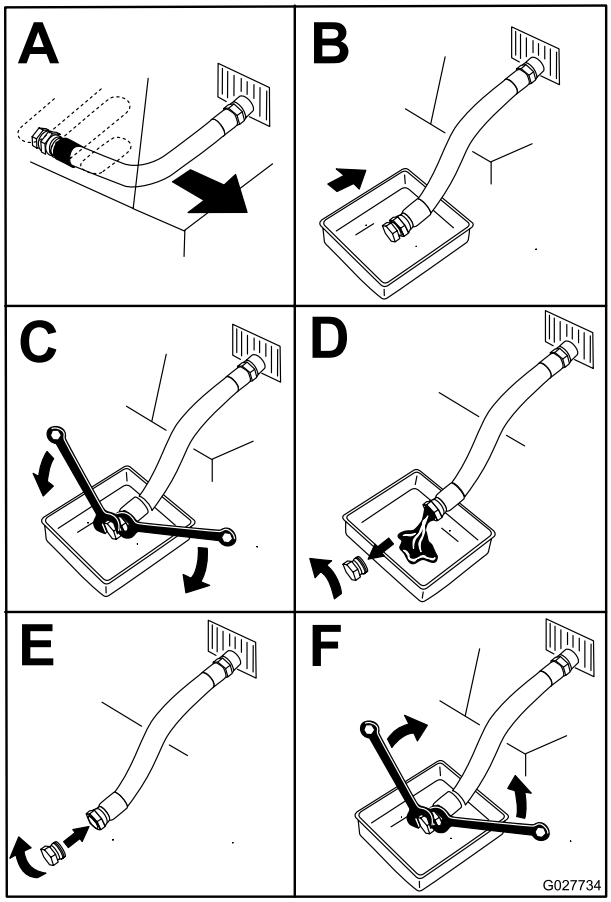

g027734

Figura 53

5. Deite cerca de 80% do óleo especificado no tubo de enchimento e adicione lentamente o óleo adicional para atingir a marca **Cheio** (Figura 54).

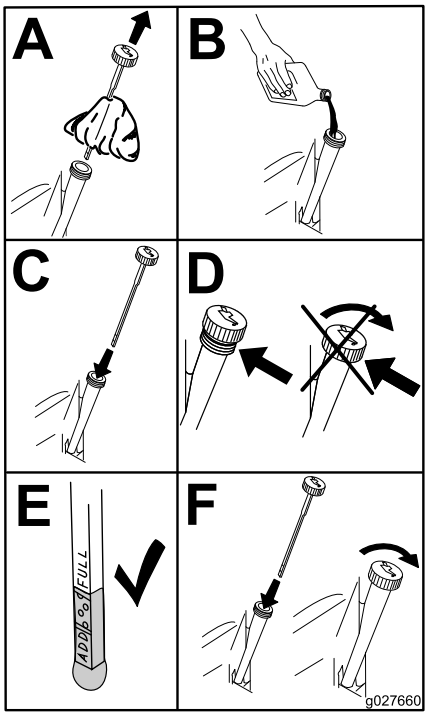

g027660

Figura 54

6. Ligue o motor e conduza até uma superfície plana.
7. Volte a verificar o nível de óleo.

Substituição do filtro de óleo do motor

Intervalo de assistência: A cada 200 horas

Nota: A mudança do filtro de óleo do motor deverá ser mais frequente se a máquina for utilizada em condições de grande poeira ou sujidade.

1. Purgue o óleo do motor; consulte Mudança do óleo do motor (página 45).
2. Substitua o filtro do óleo do motor (Figura 55).

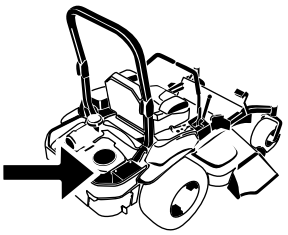

G008804
g008804

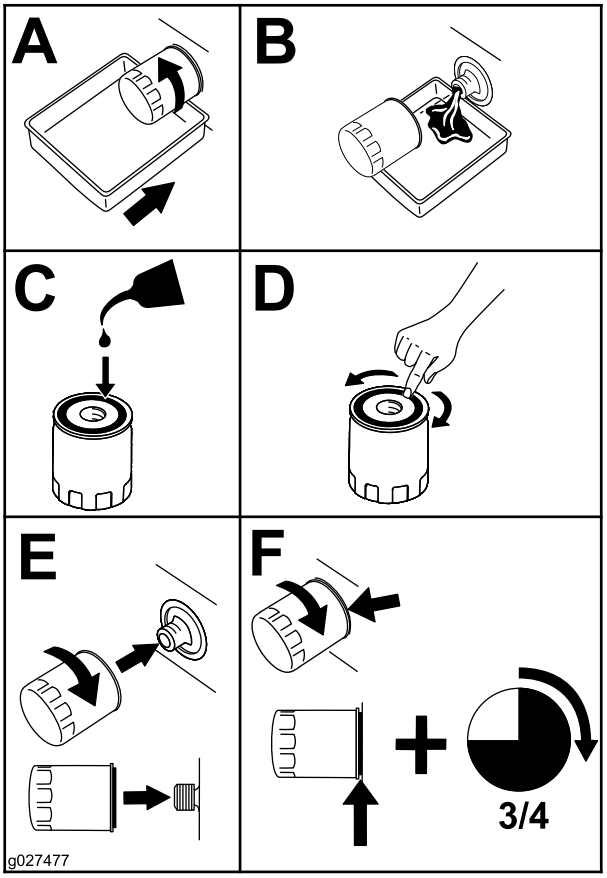

g027477

Figura 55

Nota: Certifique-se de que a junta do filtro de óleo fique em contacto com o motor e, a seguir, dê uma volta adicional ao filtro de 3/4.

3. Encha o cárter com óleo novo adequado; consulte a Mudança do óleo do motor (página 45).

Manutenção da vela de ignição

Intervalo de assistência: A cada 100 horas

Antes de montar a vela de ignição, certifique-se de que foi aplicada a folga correta entre os elétrodos central e lateral. Utilize uma chave de velas para retirar e montar a(s) vela(s) de ignição e um calibre de lâminas/apalpa-folgas para verificar e ajustar as folgas. Instale vela(s) de ignição nova(s) se necessário.

Tipo da vela de ignição: NGK® BPR4ES ou equivalente

Folga de ar: 0,76 mm

Desmontagem das velas de ignição

Importante: **As fixações das coberturas desta máquina foram concebidos para permanecer na cobertura após remoção. Comece por desapertar todos os fixadores de cada cobertura para que a cobertura fique solta, mas ainda presa, e depois desaperte-os até a cobertura sair por completo. Isto vai evitar que perca acidentalmente os parafusos dos fixadores.**

1. Desligue o motor, retire a chave e espere até todas as partes em movimento pararem antes de sair da posição de funcionamento.
2. Desengate o interruptor de controlo da lâmina (PTO), empurre as alavancas de controlo do movimento para a posição de BLOQUEIO EM PONTO-MORTO em ponto-morto e acione o travão de estacionamento.
3. Retire o resguardo da unidade hidráulica e os 2 presos nele (Figura 56).

   Nota: Isto dá-lhe acesso à vela de ignição dianteira.

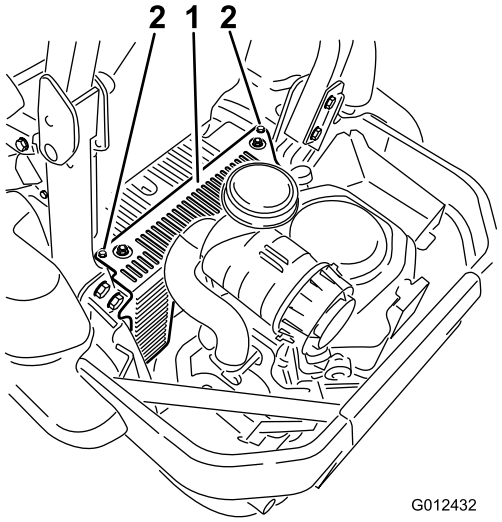

G012432
g012432

Figura 56

1. Resguardo da unidade hidráulica
2. Desaperte estes 2 parafusos

4. Retire as velas.

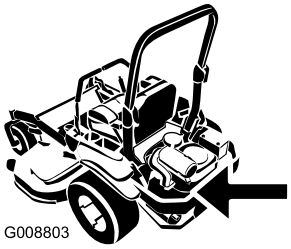

g008803

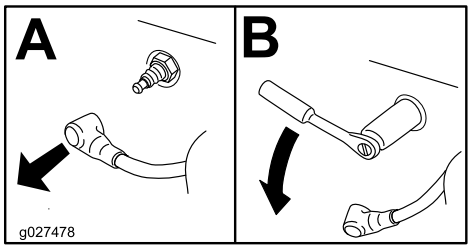

g027478

Figura 57

5. Instale o resguardo da unidade hidráulica do lado esquerdo (Figura 56).

Verificar a vela de ignição

Importante: **Nunca limpe a(s) vela(s). Substitua sempre a(s) vela(s) de ignição quando apresentar(em): uma cobertura preta, elétrodos gastos, uma película de óleo ou fissuras.**

Se verificar uma cobertura castanha ou cinzenta no isolante, o motor está a funcionar corretamente. Uma cobertura preta no isolante indica que o filtro de ar está sujo.

Ajuste a folga para 0,76 mm.

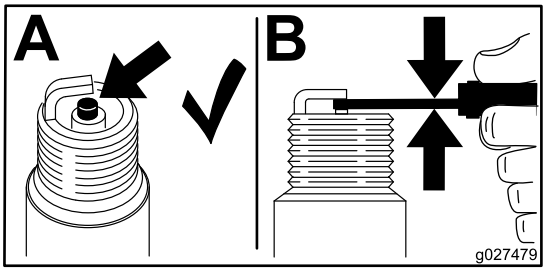

g027479

Figura 58

Colocação da vela

Aperte a(s) vela(s) até 24,4 a 29,8 N·m.

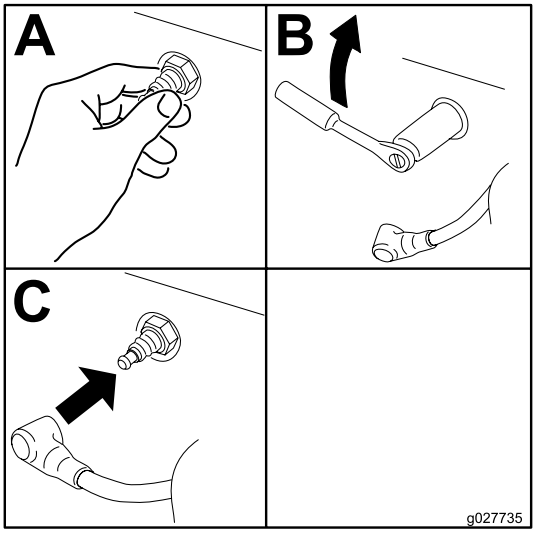

g027735

Figura 59

Verificar a proteção contra chamas

Para um modelo com proteção contra chamas

Intervalo de assistência: A cada 50 horas

⚠ AVISO

Os componentes quentes do sistema de escape podem inflamar os vapores da gasolina mesmo que o motor esteja desligado. As partículas quentes que saem do sistema de escape durante o funcionamento do motor podem inflamar materiais inflamáveis. O incêndio pode resultar em ferimentos pessoais ou danos materiais.

Não reabasteça nem ligue o motor, a não ser que esteja instalada uma proteção contra chamas.

1. Desligue o motor, aguarde que todas as peças móveis parem e retire a chave. Engate o travão de estacionamento.
2. Espere que a panela de escape arrefeça.
3. Se existirem quaisquer quebras no painel ou nas soldaduras, substitua a proteção.
4. Se observar obstrução do painel, retire a proteção contra chamas, agite-a para soltar as partículas e limpe o painel com uma escova (embebida em solvente, se necessário). Instale a proteção contra chamas na saída do escape.

Manutenção do sistema de combustível

Substituição do filtro de combustível

Intervalo de assistência: A cada 500 horas/Anualmente (O que ocorrer primeiro) (com maior frequência em condições de sujidade ou pó).

O filtro do combustível encontra-se perto do motor na dianteira ou na traseira do motor.

1. Desengate o interruptor de controlo da lâmina (PTO), empurre as alavancas de controlo do movimento para a posição de BLOQUEIO EM PONTO-MORTO em ponto-morto e acione o travão de estacionamento.
2. Desligue o motor, retire a chave e espere até todas as partes em movimento pararem antes de sair da posição de funcionamento.
3. Espere até a máquina arrefecer.
4. Feche a válvula de corte do combustível debaixo do banco (Figura 17).
5. Aperte as pontas dos grampos da tubagem e afaste-as do filtro (Figura 60).

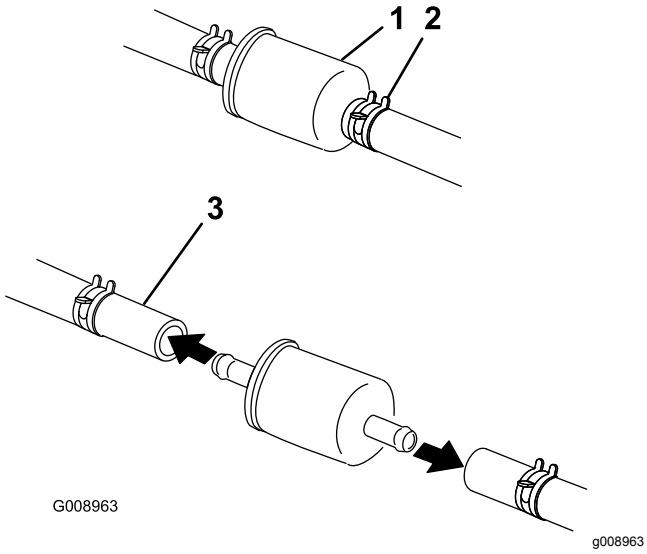

Figura 60

1. Filtro de combustível
2. Dispositivo de abraçadeira de tubos
3. Linha de combustível

6. Retire o filtro das tubagens de combustível.
7. Instale um filtro novo e coloque as abraçadeiras junto ao filtro (Figura 60).
8. Abra a válvula de corte do combustível.

Importante: **Instale as tubagens do combustível e prendê-las bem com braçadeiras de plástico da forma como vinham originalmente instaladas de fábrica para manter as tubagens afastadas de componentes que as possam danificar.**

Manutenção do depósito de combustível

Não tente drenar o depósito de combustível. Certifique-se de que um representante autorizado de assistência drena o depósito de combustível e faz a assistência a quaisquer componentes do sistema de combustível.

Manutenção do sistema eléctrico

Manutenção da bateria

Intervalo de assistência: Mensalmente

AVISO

CALIFÓRNIA
Proposição 65 Aviso

Os pólos, terminais e restantes acessórios da bateria contêm chumbo e derivados de chumbo. É do conhecimento do Estado da Califórnia que estes produtos químicos podem provocar cancro e problemas reprodutivos. *Lave as mãos após a operação.*

⚠ PERIGO

O eletrólito da bateria contém ácido sulfúrico, uma substância extremamente venenosa que pode provocar queimaduras graves.

Não beba eletrólito e evite qualquer contacto com a pele, olhos e vestuário. Use óculos de proteção para proteger os olhos e luvas de borracha para proteger as mãos.

Retirar a bateria

⚠ AVISO

Os terminais da bateria e as ferramentas de metal podem provocar curtos-circuitos noutros componentes da máquina, produzindo faíscas. As faíscas podem provocar uma explosão dos gases da bateria, resultando em ferimentos pessoais.

- **Quando retirar ou montar a bateria, não toque com os terminais da bateria noutras peças metálicas da máquina.**
- **Não deixe as ferramentas de metal entrar em curto-circuito com os terminais da bateria e peças metálicas da máquina.**

⚠ AVISO

A ligação incorreta dos cabos da bateria pode danificar o veículo e os cabos, produzindo faíscas. As faíscas podem provocar uma explosão dos gases da bateria, resultando em ferimentos pessoais.

- **Desligue sempre o cabo negativo (preto) da bateria antes de desligar o cabo positivo (vermelho).**
- **Ligue sempre o cabo positivo (vermelho) da bateria antes de ligar o cabo negativo (preto).**

1. Desengate o interruptor de controlo da lâmina (PTO), empurre as alavancas de controlo do movimento para a posição de BLOQUEIO EM PONTO-MORTO em ponto-morto e acione o travão de estacionamento.
2. Desligue o motor, retire a chave e espere até todas as partes em movimento pararem antes de sair da posição de funcionamento.
3. Remova a bateria como se mostra na Figura 61.

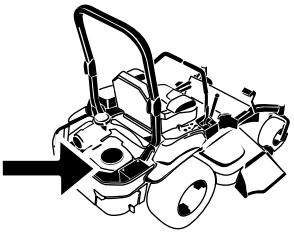

G010168
g010168

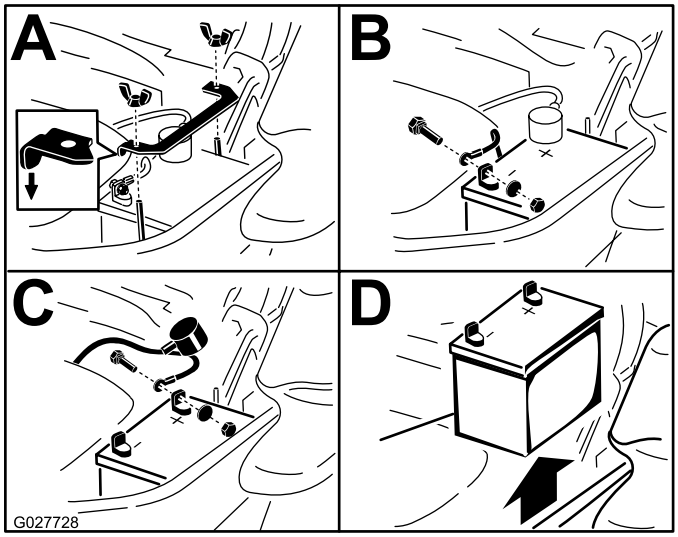

g027728

Figura 61

Montagem da bateria

Nota: Posicione a bateria na base com os pólos terminais afastados do depósito hidráulico.

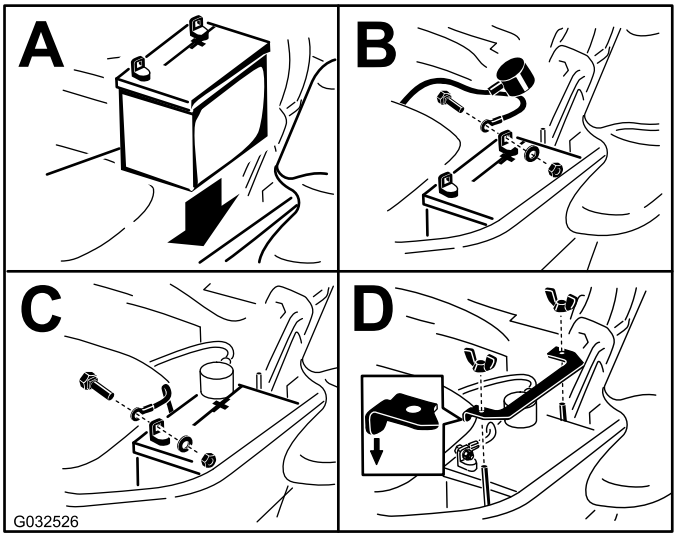

g032526

Figura 62

Carregamento da bateria

⚠ AVISO

O carregamento da bateria gera gases que podem explodir.

Nunca fume perto da bateria e mantenha-a afastada de faíscas e chamas.

Importante: **Deverá manter sempre a bateria carregada (1,265 de gravidade específica). Este procedimento torna-se especialmente importante quando a temperatura desce abaixo dos 0 °C.**

1. Carregue a bateria durante 10 a 15 minutos a 25 a 30 A ou 30 minutos a 10 A.
2. Quando a bateria estiver totalmente carregada, desligue o carregador da tomada elétrica e em seguida desligue os cabos do carregador dos bornes da bateria (Figura 63).
3. Instale a bateria na máquina e ligue os cabos; consulte a Montagem da bateria (página 51).

   Nota: Não coloque a máquina em funcionamento com a bateria desligada, podem provocar danos elétricos.

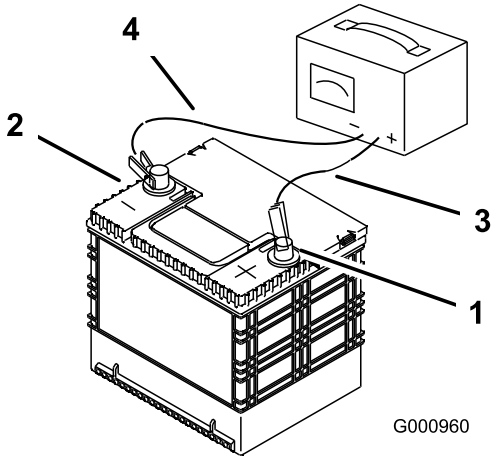

g000960

Figura 63

1. Borne positivo da bateria
2. Borne negativo da bateria
3. Cabo vermelho do carregador (+)
4. Cabo preto do carregador (-)

Manutenção dos fusíveis

O sistema elétrico está protegido por fusíveis. Não é necessária qualquer manutenção, no entanto, se um fusível queimar, verifique se há alguma avaria ou curto-circuito no componente/circuito.

1. Os fusíveis encontram-se no lado direito da consola perto do banco (Figura 64).
2. Para substituir os fusíveis, puxe o fusível para o retirar.
3. Instale um novo fusível (Figura 64).

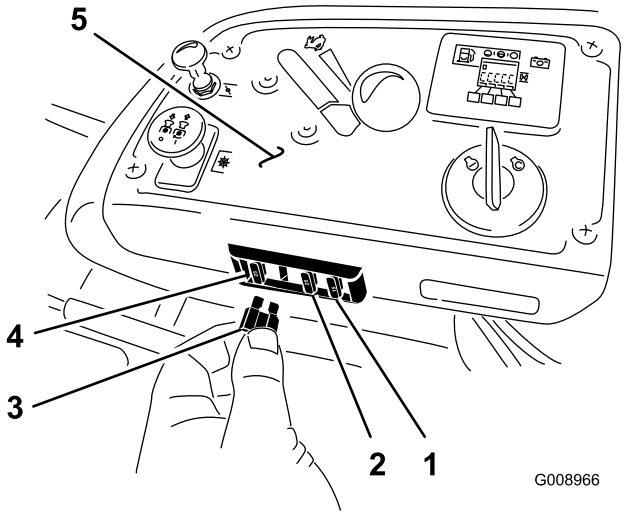

g008966

Figura 64

1. Acessório opcional – 15 A
2. Carga – 25 A
3. PTO – 10 A
4. Principal – 25 A
5. Consola

Manutenção do sistema de transmissão

Verificação do cinto de segurança

Intervalo de assistência: Em todas as utilizações ou diariamente

Inspecione o cinto de segurança para verificar qualquer desgaste, cortes e funcionamento adequado do retrator e da fivela. Substitua o cinto de segurança se estiver danificado.

Verificar os manípulos do Sistema de Proteção Anticapotamento (ROPS)

Intervalo de assistência: Em todas as utilizações ou diariamente

⚠ AVISO

Para evitar ferimentos ou a morte por capotamento: mantenha a barra de segurança totalmente levantada e bloqueada e use o cinto de segurança.

Certifique-se de que o banco está preso à máquina.

Verifique se tanto as ferragens de montagem como os manípulos estão em boas condições de funcionamento. Certifique-se de que os manípulos estão devidamente engatados com o ROPS na posição levantada. O aro superior da barra de segurança pode ter de ser empurrado para a frente ou puxado para trás para que ambos os manípulos fiquem engatados (Figura 65).

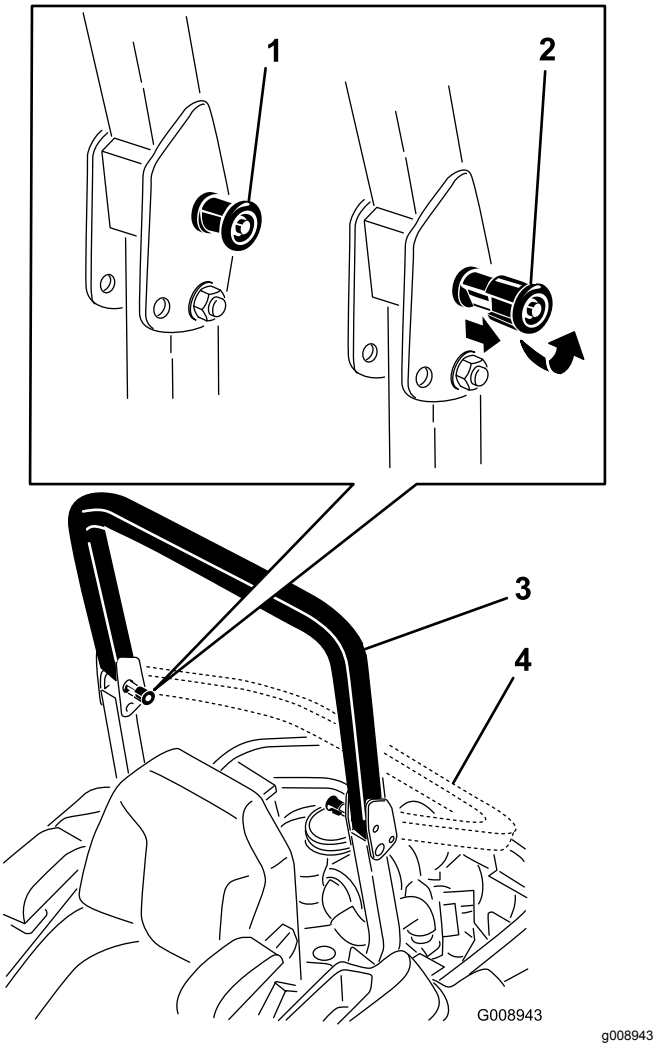

Figura 65

1. Manípulo ROPS (posição bloqueada)
2. Puxe o manípulo ROPS para fora e rode 90 graus para alterar a posição da barra de segurança.
3. Barra de segurança na posição vertical
4. Barra de segurança na posição horizontal

Ajuste do alinhamento

1. Desengate o interruptor de controlo da lâmina (PTO).
2. Conduza até uma área livre e plana e mova as alavancas de controlo para a posição BLOQUEADA EM PONTO-MORTO.
3. Mova o regulador para o meio entre a posição RÁPIDO e a posição LENTO.
4. Mova ambas as alavancas de controlo do movimento para a frente até ambas pararem na ranhura em T.
5. Verifique para que lado a máquina vira.
6. Se a máquina virar para a direita, desaperte os parafusos e ajuste a placa do batente esquerdo

para a ranhura em T esquerda até a máquina ficar a direito (Figura 66).

7. Se a máquina virar para a esquerda, desaperte os parafusos e ajuste a placa do batente direito para a ranhura em T direita até a máquina ficar a direito (Figura 66).
8. Aperte a placa do batente (Figura 66).

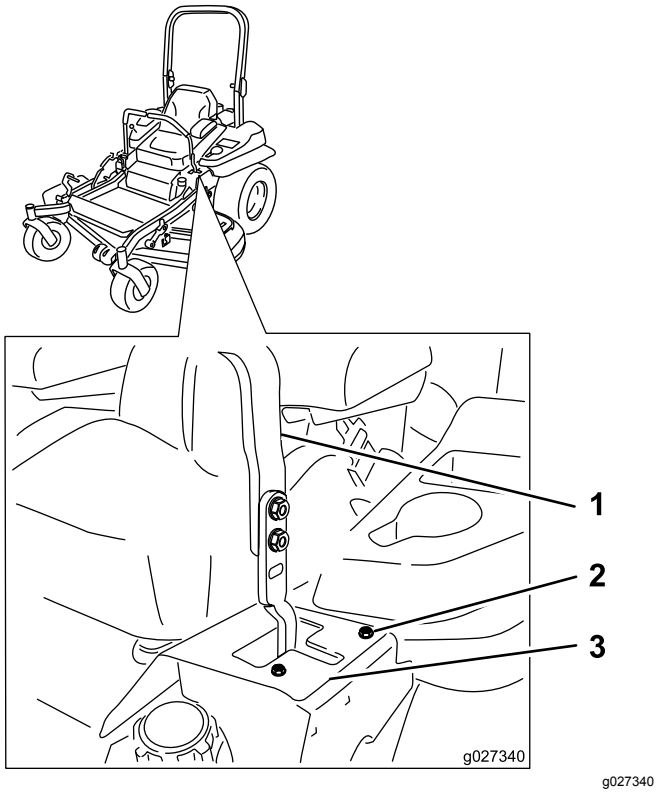

Figura 66

Alavanca esquerda de controlo mostrada

1. Alavanca de controlo
2. Parafuso
3. Placa do batente

Verificação da pressão dos pneus

Intervalo de assistência: A cada 50 horas/Mensalmente (O que ocorrer primeiro)

Mantenha a pressão de ar dos pneus traseiros em 0,9 bar. Se a pressão não for idêntica em todos os pneus o corte pode ficar irregular. Verifique os pneus quando estiverem frios, para obter uma leitura exata da pressão.

Nota: Os pneus da frente são pneus semi pneumáticos e não requerem a manutenção da pressão do ar.

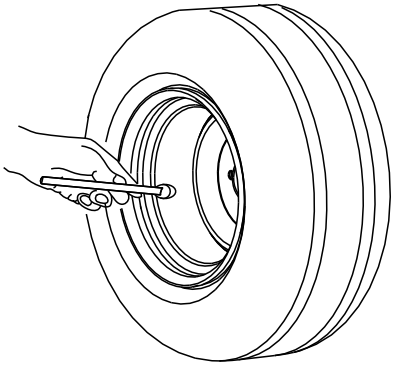

Figura 67

Verificar as porcas das rodas

Verifique e aperte as porcas da roda com 122 a 129 N·m.

Verificação da porca com ranhurada do cubo da roda

Intervalo de assistência: Após as pimeiras 100 horas

A cada 500 horas

Verifique e certifique-se de que o aperto da porca ranhurada é 286 a 352 N·m.

Nota: Não utilize produto antigripagem no cubo da roda.

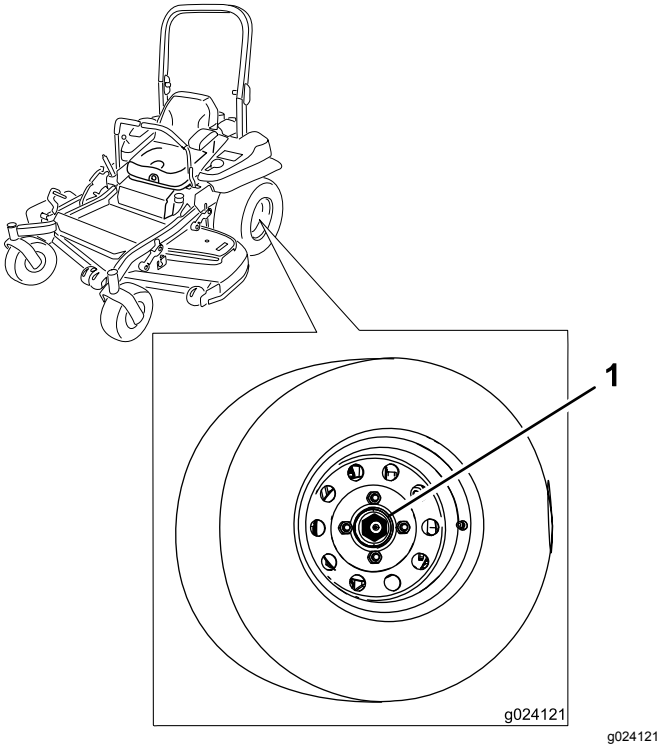

Figura 68

1. Porca ranhurada

Ajuste do rolamento da articulação da roda

Intervalo de assistência: A cada 500 horas/Anualmente (O que ocorrer primeiro)

1. Desengate o interruptor de controlo da lâmina (PTO), empurre as alavancas de controlo do movimento para a posição de BLOQUEIO EM PONTO-MORTO e acione o travão de estacionamento.
2. Desligue o motor, retire a chave e espere até todas as partes em movimento pararem antes de sair da posição de funcionamento.
3. Retire o tampão antipoeira da roda e aperte a porca de bloqueio (Figura 69).
4. Aperte a porca de freio até que as anilhas de mola estejam planas e, em seguida, recue 1/4 de volta para aplicar devidamente a pré-carga nos rolamentos (Figura 69).

   Importante: **Certifique-se de que as anilhas de mola estão corretamente montadas como se mostra na Figura 69.**

5. Instale o tampão antipoeira (Figura 69).

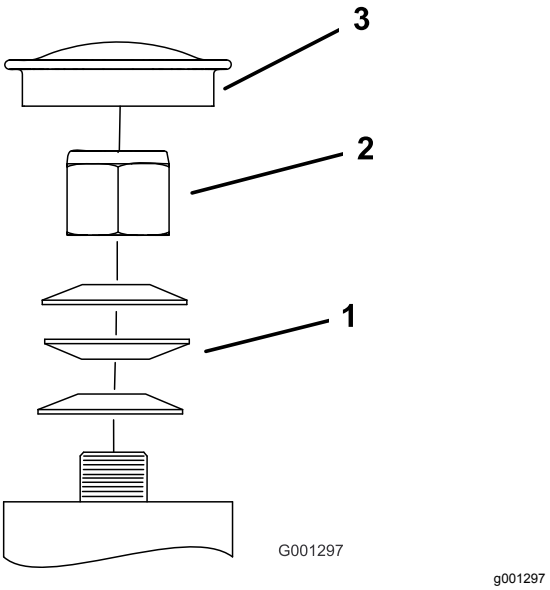

Figura 69

1. Anilhas da mola
2. Porca de bloqueio
3. Tampão antipoeira

Utilização do calço da embraiagem

Algumas unidades de modelos de anos anteriores foram construídas com embraiagens que contem um calço de travão. Quando o freio da embraiagem estiver gasto ao ponto de a embraiagem já não engatar de forma consistente, o calço pode ser retirado para prolongar a vida da embraiagem.

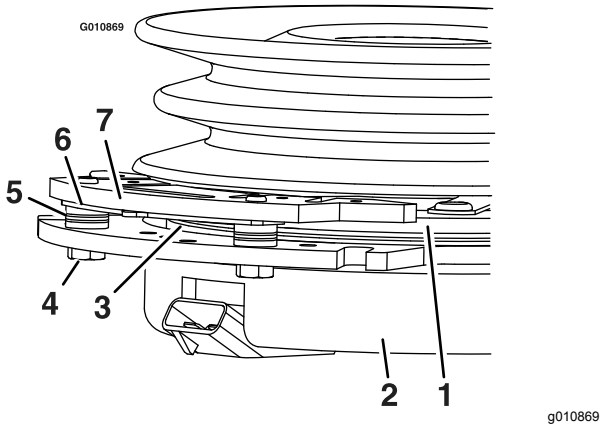

Figura 70

1. Armadura
2. Proteção de campo
3. Disco
4. Parafuso de montagem do freio
5. Espaçador do travão
6. Cunha da folga
7. Pólo do travão

Retirar o calço da embraiagem

1. Desligue o motor, espere até todas as peças em movimento pararem e retire a chave.
2. Engate o travão de estacionamento e espere até a máquina arrefecer completamente.
3. Utilizando um compressor de ar, sopre quaisquer detritos de debaixo do pólo do travão e em torno dos espaçadores do travão.

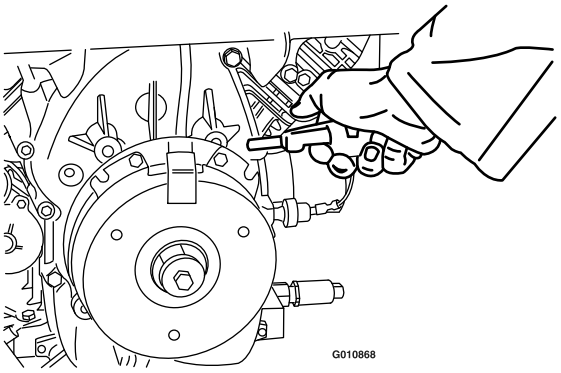

g010868

Figura 71

4. Verifique o estado das sondas da cablagem, dos conectores e dos terminais. Limpe ou repare se for necessário.
5. Verifique se estão 12 V na ligação da embraiagem quando o interruptor de controlo da lâmina (PTO) for engatado.
6. Meça a folga entre o disco e a armadura. Se a folga for superior a 1 mm, proceda aos seguintes passos:

   A. Desaperte ambos os parafusos de montagem do travão meia para uma volta, como se mostra na Figura 72.

   Nota: Não retire o pólo do travão da proteção de campo/armadura. O pólo do travão desgastou para coincidir com a armadura e tem de continuar a coincidir depois de o calço ser retirado para garantir um aperto adequado do travão.

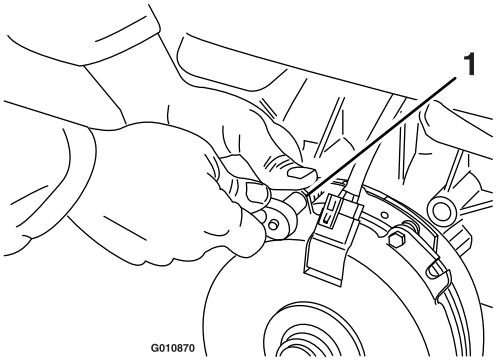

g010870

Figura 72

1. Parafuso de montagem do freio

   B. Utilize alicate de ponta fina, ou com a mão, retire o calço.

   Nota: Não deite fora o calço até confirmar que a embraiagem funciona corretamente.

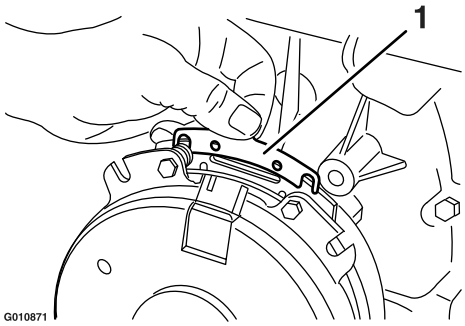

g010871

Figura 73

1. Calço

   C. Utilizando uma tubagem pneumática, sopre quaisquer detritos de debaixo do pólo do travão e em torno dos espaçadores do travão.

   D. Aperte todos os parafusos (M6 x 1) até 12,3 a 13,7 N·m.

   E. Utilizando um apalpa-folgas com 0,25 mm de espessura, verifique se existe uma folga entre o disco e a armadura em ambos os lados do pólo do travão, como se mostra na Figura 74 e na Figura 75.

   Nota: Devido à forma como o disco e a armadura se desgastam (altos e baixos), por vezes é difícil medir a verdadeira folga.

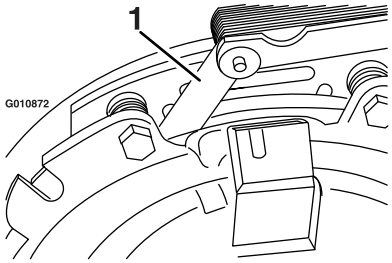

g010872

Figura 74

1. Calibrador

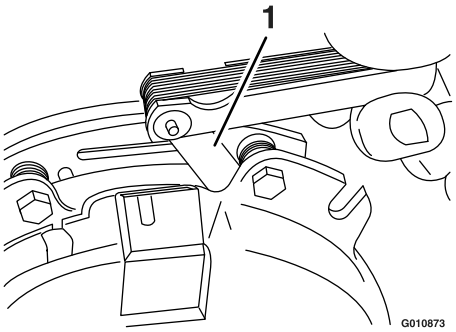

g010873

Figura 75

1. Calibrador

- Se a folga for inferior a 0,25 mm, instale o calço e consulte Resolução de problemas (página 75).
- Se a folga for suficiente, proceda à verificação de segurança no passo F.

F. Efetue a seguinte verificação de segurança:

i. Sente-se no banco e ligue o motor.

ii. Certifique-se de que as lâminas não engatem quando o interruptor de controlo das lâminas (PTO) estiver na posição DESLIGAR e a embraiagem estiver desengatada.

Nota: Se a embraiagem não estiver desengatada, instale o calço e consulte Resolução de problemas (página 75).

iii. Engate e desengate o interruptor da PTO dez vezes consecutivas para assegurar que a embraiagem está a funcionar devidamente.

Nota: Se a embraiagem não engatar devidamente, consulte a Resolução de problemas (página 75).

Manutenção do sistema de arrefecimento

Limpar o painel do motor e o refrigerador de óleo do motor

Intervalo de assistência: Em todas as utilizações ou diariamente

Remova qualquer acumulação de relva, sujidade e outros detritos do refrigerador do óleo (Figura 76). Isto ajuda a assegurar a refrigeração adequada e a velocidade correta do motor e irá reduzir a possibilidade de sobreaquecimento e danos mecânicos no motor.

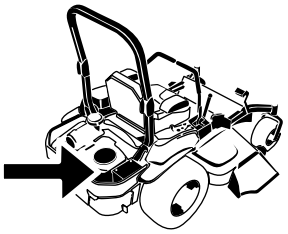

G008804

g008804

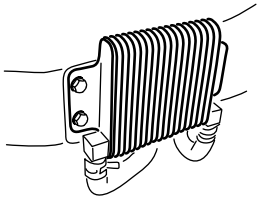

G009191

g009191

Figura 76

Limpeza das aletas e coberturas de refrigeração do motor

Intervalo de assistência: A cada 100 horas/Anualmente (O que ocorrer primeiro)

1. Desengate o interruptor de controlo da lâmina (PTO) e engate o travão de estacionamento.
2. Desligue o motor, retire a chave e espere até todas as partes em movimento pararem antes de sair da posição de funcionamento.
3. Retire o painel de admissão de ar, o arrancador de retrocesso e a caixa da ventoinha (Figura 77).
4. Limpe os detritos e relva das peças do motor.

5. Instale o painel de admissão de ar, o arrancador de retrocesso e caixa da ventoinha (Figura 77).

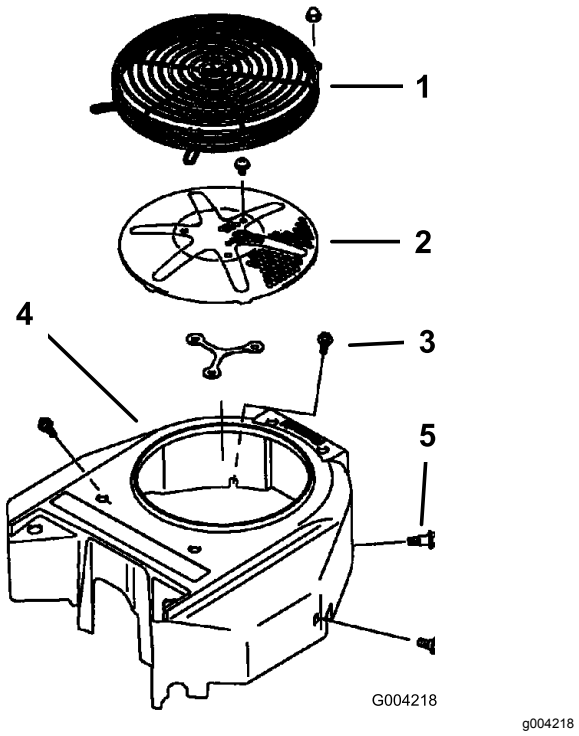

Figura 77

1. Proteção do motor
2. Painel de admissão de ar do motor
3. Parafuso
4. Caixa da ventoinha
5. Parafuso

Verificação e limpeza dos resguardos da unidade hidráulica

Intervalo de assistência: Em todas as utilizações ou diariamente

Importante: **As fixações das coberturas desta máquina foram concebidos para permanecer na cobertura após remoção. Comece por desapertar todos os fixadores de cada cobertura para que a cobertura fique solta, mas ainda presa, e depois desaperte-os até a cobertura sair por completo. Isto vai evitar que perca acidentalmente os parafusos dos fixadores.**

1. Desengate a tomada de força e aplique o travão de estacionamento.
2. Desligue o motor, retire a chave e espere até todas as partes em movimento pararem antes de sair da posição de funcionamento.
3. Mova o banco para a frente.
4. Espere até o motor e o sistema hidráulico arrefecerem.
5. Limpe os detritos e relva dos resguardos da unidade hidráulica (Figura 78).

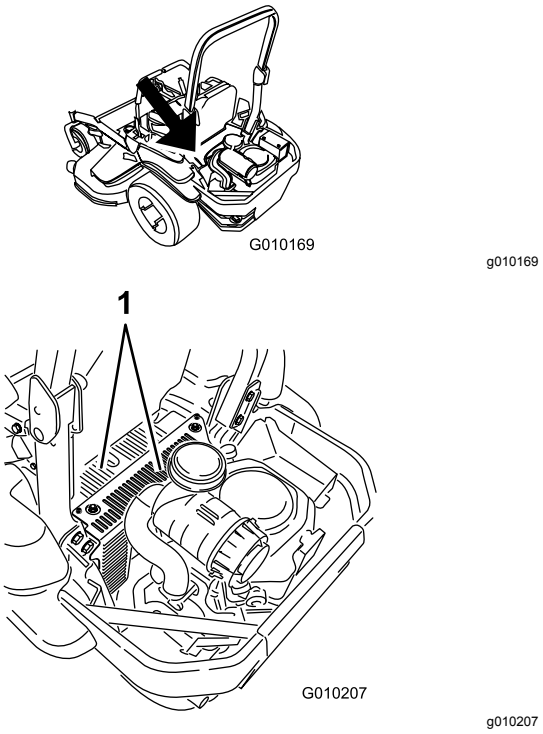

Figura 78

1. Resguardos da unidade hidráulica

6. Por cima de cada vareta, retire a cobertura e o parafuso preso à cobertura. Limpe em torno de cada vareta e unidade hidráulica (Figura 79).

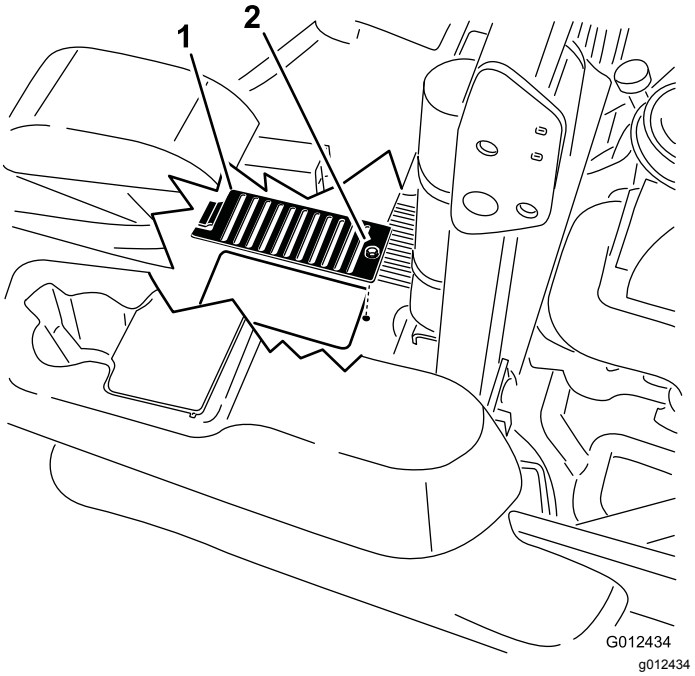

Figura 79

1. Tampa
2. Parafuso

7. Posicione o banco.

Manutenção dos travões

Ajustar o travão de estacionamento

Intervalo de assistência: Após as pimeiras 100 horas

A cada 500 horas por conseguinte

Verifique para ter a certeza de que o travão está ajustado devidamente antes de ajustar.

1. Leve a máquina para uma superfície nivelada.
2. Desengate o interruptor de controlo da lâmina (PTO), desloque as alavancas de controlo do movimento para a posição de BLOQUEADAS EM PONTO-MORTO e engate o travão de estacionamento.
3. Desligue o motor, espere até todas as peças em movimento pararem e retire a chave.
4. Eleve a traseira da máquina e apoie a máquina em apoios.

⚠ PERIGO

Os apoios mecânicos ou hidráulicos podem não conseguir apoiar a máquina e provocar ferimentos graves.

- **Utilize apoios para segurar a máquina.**
- **Não utilize macacos hidráulicos.**

5. Retire os pneus traseiros da máquina.
6. Retire quaisquer detritos da área dos travões.
7. Rode o manípulo de libertação da roda motriz para a posição de libertação. Consulte Utilizar as válvulas de libertação da roda motriz (página 33).
8. Verifique para ver se existe uma folga visível entre o suporte em L e o batente da união (Figura 80).

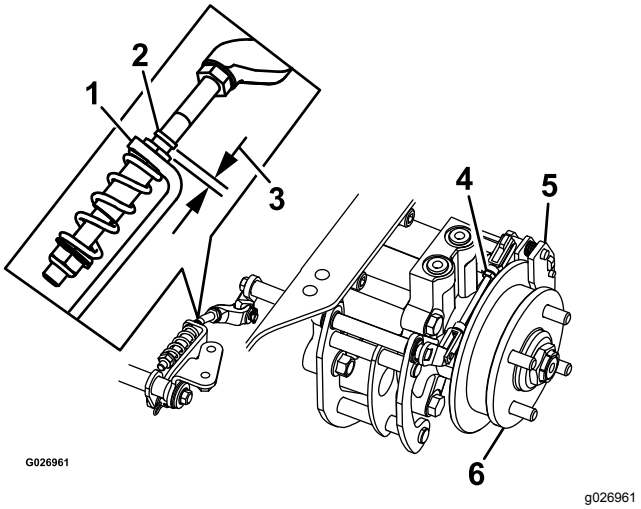

Figura 80

Lado esquerdo mostrado

1. Suporte em L
2. Batente da união
3. Folga
4. Estrutura do engate traseiro
5. Pinça
6. Cubo da roda

9. Desengate o travão de estacionamento.
10. Rode o cubo da roda à mão em ambas as direções relativamente à pinça.

    Nota: O cubo da roda pode ser rodado de forma livre entre a pinça.

11. Se for necessária uma folga ou se o cubo da roda não se move livremente:
    A. Desengate o travão de estacionamento.
    B. Desligue e afine o conjunto de ligação traseiro:
       - Encurte a ligação para criar uma folga.
       - Aumente a ligação para permitir o movimento do cubo da roda.
    C. Ligue a estrutura do engate traseiro.
12. Engate o travão de estacionamento e verifique a folga.
13. Repita os passos 9 até 13 obter uma folga visível e o cubo da roda rodar de forma livre.
14. Repita este procedimento para o travão no lado oposto.
15. Rode o manípulo de libertação da roda motriz para a posição de funcionamento; consulte a Utilizar as válvulas de libertação da roda motriz (página 33).
16. Instale os pneus traseiros e aperte as porcas das rodas; consulte a Verificar as porcas das rodas (página 53).
17. Retire as preguiças da máquina.

Manutenção das correias

Inspeção das correias

Intervalo de assistência: A cada 50 horas

Substitua a correia se estiver gasta. Os sinais apresentados por uma correia gasta são: ruído durante a rotação da correia, perda de eficácia das lâminas quando cortam, extremidades desfiadas, marcas de queimaduras e rachas na correia.

Substituição da correia do cortador

Importante: **As fixações das coberturas desta máquina foram concebidos para permanecer na cobertura após remoção. Comece por desapertar todos os fixadores de cada cobertura para que a cobertura fique solta, mas ainda presa, e depois desaperte-os até a cobertura sair por completo. Isto vai evitar que perca acidentalmente os parafusos dos fixadores.**

1. Desengate a tomada de força, desloque as alavancas de controlo do movimento para a POSIÇÃO DE BLOQUEADAS EM PONTO MORTO e aplique o travão de estacionamento.
2. Desligue o motor, retire a chave e espere até todas as partes em movimento pararem antes de sair da posição de funcionamento.
3. Baixe o cortador até à altura de corte de 76 mm.
4. Desaperte o parafuso inferior que fixa a cortina da plataforma do cortador à plataforma do cortador. Consulte Libertar a cortina da plataforma do cortador (página 40).
5. Retire a proteção metálica. Consulte Remoção da proteção metálica (página 40)
6. Retire as coberturas da correia e os parafusos presos a elas (Figura 81).

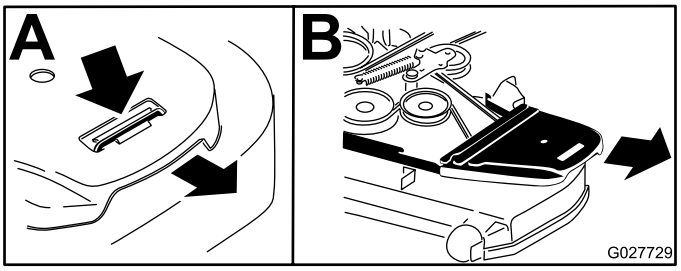

g027729

Figura 81

1. Desaperte o parafuso.
2. Retire a cobertura da correia.

7. Utilize uma lingueta no orifício quadrado no braço intermédio para retirar a tensão da mola intermédia (Figura 82).
8. Retire a correia das polias da plataforma do cortador.
9. Retire a guia da correia no braço intermédio da mola que se mostra na Figura 82.
10. Retire a correia existente.
11. Instale a nova correia à volta das polias do cortador e da polia da embraiagem por baixo do motor (Figura 82).

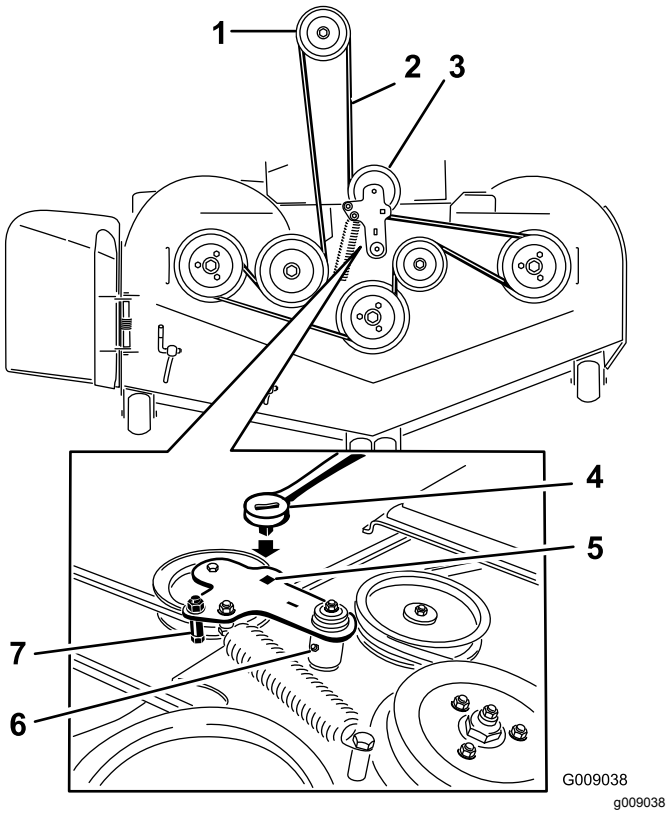

g009038

Figura 82

1. Polia da embraiagem
2. Correia do cortador
3. Polia intermédia de mola
4. Roquete
5. Furo quadrado no braço intermédio do roquete
6. Bocal de lubrificação intermédio
7. Guia da correia

12. Coloque a guia da correia no braço intermédio da mola que se mostra na Figura 82.
13. Utilizando a lingueta no orifício quadrado, instale a mola intermédia (Figura 82).

    Nota: Certifique-se de que as extremidades da mola estão posicionadas nas ranhuras do fixador.
14. Coloque as coberturas da correia e os parafusos presos a elas (Figura 83).

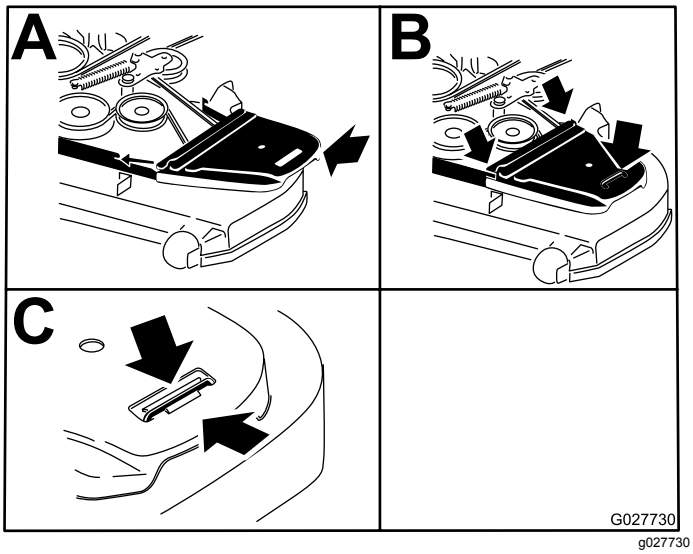

Figura 83

1. Posicione a cobertura da correia.
2. Passe a cobertura da correia por debaixo dos recetores laterais.
3. Aperte o parafuso.

Substituição da correia de acionamento da bomba hidráulica

1. Desengate o interruptor de controlo da lâmina (PTO) e engate o travão de estacionamento.
2. Desligue o motor, retire a chave e espere até todas as partes em movimento pararem antes de sair da posição de funcionamento.
3. Instale a correia do cortador. Consulte Substituição da correia do cortador (página 59).
4. Eleve a máquina e apoie-a (Figura 84).

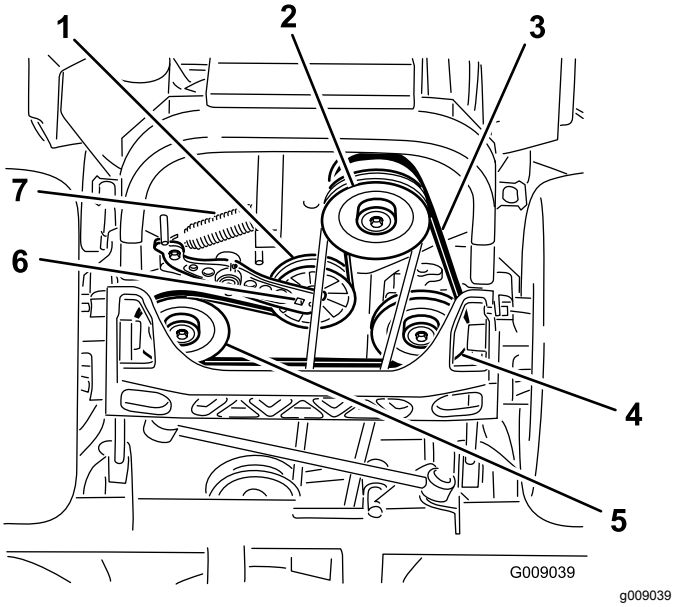

Figura 84

1. Polia intermédia
2. Polia da embraiagem
3. Correia de acionamento da bomba
4. Polia da bomba hidráulica do lado direito
5. Polia da bomba hidráulica do lado esquerdo
6. Orifício quadrado no braço intermédio
7. Mola intermediária

5. Utilize uma lingueta no orifício quadrado no braço intermédio para retirar a mola intermédia (Figura 84).
6. Desengate a mola intermédia da estrutura (Figura 84).
7. Retire a correia das polias da transmissão da unidade hidráulica e da polia do motor.
8. Instale a nova correia em torno da polia do motor e das 2 polias da transmissão.
9. Utilize uma lingueta no orifício quadrado no braço intermédio; coloque a mola intermédia na estrutura (Figura 84).
10. Instale a correia do cortador. Consulte a Substituição da correia do cortador (página 59).

Manutenção do sistema de controlo

Ajuste da posição do braço de controlo

Há duas posições em altura para as alavancas de controlo: alta e baixa. Retire os parafusos para ajustar a altura.

1. Desengate o interruptor de controlo da lâmina (PTO), empurre as alavancas de controlo do movimento para a posição de BLOQUEIO EM PONTO-MORTO em ponto-morto e acione o travão de estacionamento.
2. Desligue o motor, retire a chave e espere até todas as partes em movimento pararem antes de sair da posição de funcionamento.
3. Desaperte os parafusos e as porcas flangeadas instalados nas alavancas (Figura 85).
4. Alinhe as alavancas da frente para trás ao unir as alavancas na posição de PONTO-MORTO e deslize até ficarem alinhadas, a seguir, aperte os parafusos (Figura 85).

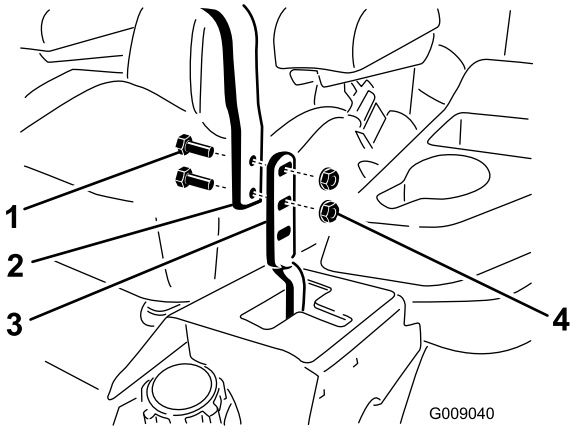

g009040

Figura 85

1. Parafuso
2. Manípulo
3. Alavanca de controlo
4. Porca

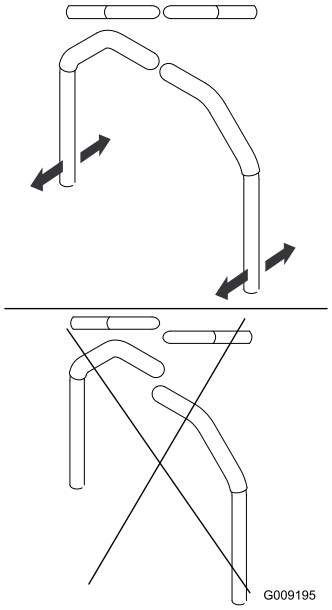

g009195

Figura 86

5. Se as extremidades das alavancas voltarem a tocar uma na outra, consulte a Ajustar a articulação do bloqueio em ponto-morto do controlo de movimento (página 63).

Ajustar a ligação de controlo de movimento

As ligações de controlo de movimento encontram-se dos lados do depósito de combustível, por baixo do banco. Rodar a ligação da bomba com uma chave de ½ pol. permite ajustes de afinação para que a máquina não se mova em ponto-morto. Todos os ajustes devem ser feitos apenas para a posição de ponto-morto.

⚠ AVISO

O motor tem de estar a trabalhar e as rodas motrizes têm de rodar para que o ajuste de controlo do movimento possa ser efetuado. Tocar em peças em movimento ou quentes pode provocar lesões graves.

Mantenha os dedos, mãos e roupa afastados dos componentes rotativos e das superfícies quentes.

1. Antes de ligar o motor, empurre o pedal de elevação da plataforma, retire o pino da altura de corte e baixe a plataforma até ao solo.
2. Eleve a traseira da máquina e suporte-a com preguiças (ou suporte equivalente) com a altura suficiente para permitir que as rodas rodem livremente.

3. Retire a ligação elétrica do interruptor de segurança do banco, localizado debaixo da almofada inferior do banco.

   Nota: O interruptor faz parte do conjunto do banco.

4. Instale **temporariamente** um cabo auxiliar entre os terminais no conector da cablagem principal.
5. Ligue o motor.

   Nota: Engate o travão de estacionamento e desloque as alavancas de controlo de movimento antes de ligar o motor. O operador não tem de estar no banco por causa da utilização do cabo auxiliar. Coloque o motor a trabalhar à velocidade máxima e solte o travão.

6. Coloque a máquina a trabalhar durante, pelo menos, 5 minutos com as alavancas de controlo do movimento na velocidade máxima para a frente para o óleo hidráulico subir até à temperatura de funcionamento.
7. Coloque as alavancas de controlo de movimento na posição de PONTO MORTO.
8. Ajuste os comprimentos da barra de controlo da bomba rodando as porcas duplas na barra na direção adequada até as rodas andarem ligeiramente para trás (Figura 87).

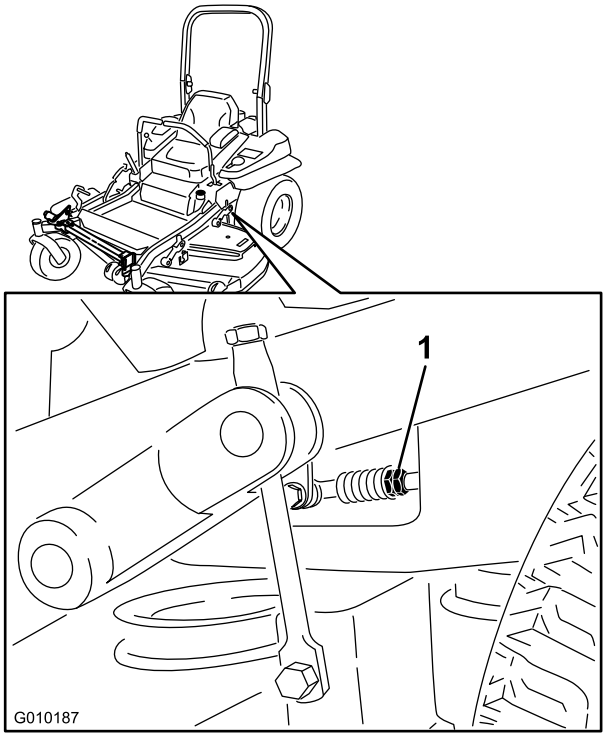

g010187

Figura 87

1. Porcas duplas

9. Mova as alavancas de controlo de movimento para a posição de MARCHA-ATRÁS e, enquanto exerce uma ligeira pressão na alavanca, deixe as molas do indicador de marcha-atrás levarem as alavancas para ponto-morto.

   Nota: As rodas têm de parar de rodar ou andar ligeiramente para trás.

10. Desligue a máquina.
11. Retire o fio auxiliar da cablagem e ligue o conector ao interruptor do banco.
12. Retire as preguiças da máquina.
13. Levante a plataforma e instale o pino da altura de corte.
14. Certifique-se de que a máquina não desliza em ponto-morto quando desengatar o travão de estacionamento.

Ajustar o amortecedor de controlo de movimento

Pode ajustar o parafuso de montagem do amortecedor superior para obter a resistência pretendida da alavanca de controlo do movimento. Consulte a Figura 88 para ver as opções de montagem.

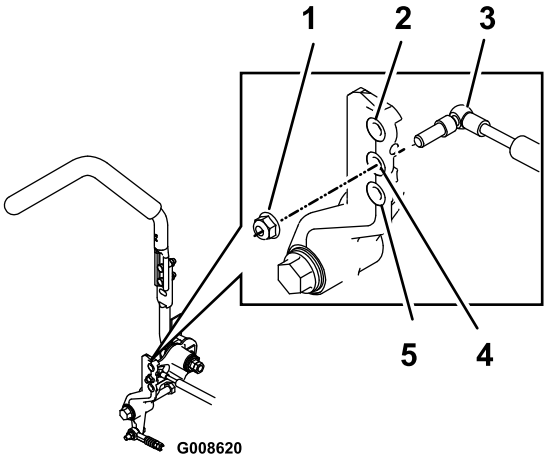

g008620

Figura 88

Representação da alavanca direita de controlo de movimento

1. Aperte a porca de bloqueio com 23 N·m. O parafuso tem de projetar-se pela extremidade da porca de bloqueio depois de apertado.
2. Mais resistência (sensação mais dura)
3. Amortecedor
4. Resistência média (sensação média)
5. Menos resistência (sensação mais suave)

Ajustar a articulação do bloqueio em ponto-morto do controlo de movimento

A porca flangeada pode ser ajustada para obter a resistência pretendida da alavanca de controlo de movimento quando a deslocar para a posição de BLOQUEIO EM PONTO-MORTO. Consulte a Figura 89 para ver as opções de ajuste.

1. Desaperte a porca de bloqueio.
2. Aperte ou desaperte a porca flangeada para a sensação desejada.

   Nota: Para maior resistência, aperte a porca flangeada.

   Nota: Para menor resistência, desaperte a porca flangeada.
3. Aperte a porca de bloqueio.

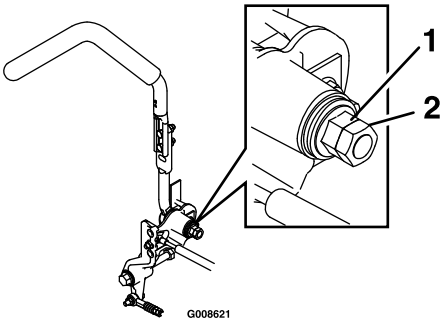

g008621

Figura 89

1. Porca flangeada
2. Porca de bloqueio

Manutenção do sistema hidráulico

Manutenção do sistema hidráulico

Tipo de óleo hidráulico: óleo hidráulico Toro® HYPR-OIL™ 500 u Mobil® 1 15W-50.

Importante: **Utilize o óleo especificado. Outros fluidos podem danificar o sistema hidráulico.**

Capacidade de óleo de cada sistema hidráulico: 1,5 litros por lado com substituição do filtro

Verificar o óleo hidráulico

Intervalo de assistência: A cada 50 horas—Verifique o nível de óleo hidráulico.

1. Coloque a máquina numa superfície plana.
2. Desengate o interruptor de controlo da lâmina (PTO), empurre as alavancas de controlo do movimento para a posição de BLOQUEIO EM PONTO-MORTO em ponto-morto e acione o travão de estacionamento.
3. Desligue o motor, retire a chave e espere até todas as partes em movimento pararem antes de sair da posição de funcionamento.
4. Deixe o motor e o sistema hidráulico arrefecerem durante dez minutos.

   Nota: O nível do óleo na vareta estará incorreto, se o óleo for verificado quando a máquina estiver quente.
5. Mova o banco para a frente.
6. Limpe a zona em torno da vareta dos reservatórios do sistema hidráulico (Figura 90).
7. Retire uma vareta do reservatório hidráulico (Figura 90).
8. Limpe a vareta e enrosque a vareta no reservatório.
9. Retire a vareta do óleo e verifique a extremidade (Figura 90).

   Nota: Se o nível de óleo estiver na marca para adicionar, despeje lentamente apenas o óleo suficiente no reservatório hidráulico para fazer subir o nível para cheio ou para a linha **H**.

   Importante: **Não encha demasiado as unidades hidráulicas com óleo, pois isto pode causar danos. Não coloque a máquina a trabalhar com o óleo abaixo da marca Adicionar.**
10. Volte a introduzir a vareta do óleo.

11. Repita este procedimento para a vareta do lado oposto.

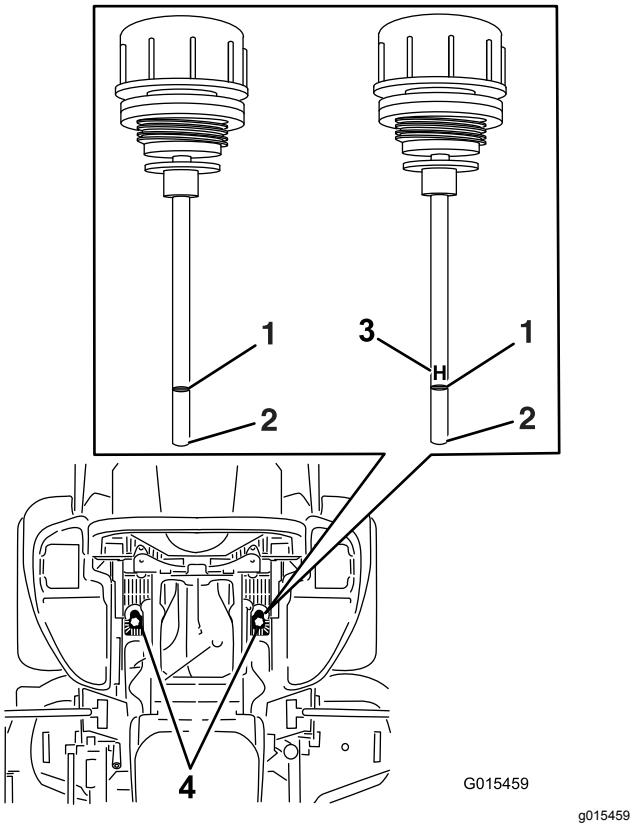

Figura 90

Será utilizada qualquer vareta na máquina

1. Carga total
2. Adicione
3. **H** – significa nível elevado
4. Localizações da vareta debaixo do banco

⚠ AVISO

O óleo hidráulico que sai sob pressão pode penetrar na pele e provocar lesões.

- **Se for derramado óleo para a pele, este deve ser removido cirurgicamente dentro de algumas horas por um médico que esteja familiarizado com este tipo de ferimento. Se este procedimento não for seguido, existe o risco de gangrena.**
- **Mantenha o corpo e mãos longe de fugas ou bicos que projetem fluido hidráulico a altas pressões.**
- **Utilize um pedaço de cartão ou papel para detetar fugas do fluido hidráulico.**
- **Alivie com segurança toda a pressão do sistema hidráulico antes de executar qualquer trabalho neste sistema.**
- **Certifique-se de que todos os tubos e linhas hidráulicos se encontram em bom estado de conservação; verifique também se todas as ligações e uniões hidráulicas estão bem apertadas antes de colocar o sistema sob pressão.**

Substituir os filtros hidráulicos e o óleo hidráulico

Intervalo de assistência: Após as pimeiras 250 horas—Mude os filtros hidráulicos e o óleo hidráulico.

A cada 250 horas—Mude os filtros hidráulicos e o óleo hidráulico quando utilizar óleo Mobil® 1 (mais frequentemente em condições de pó ou sujidade).

A cada 500 horas—Mude os filtros hidráulicos e o óleo hidráulico quando utilizar óleo hidráulico Toro® HYPR-OIL™ 500 (mais frequentemente em condições de pó ou sujidade).

Para substituir o óleo hidráulico, retire os filtros. Substitua-os ao mesmo tempo; consulte a Manutenção do sistema hidráulico (página 63) para especificações relativas ao óleo.

1. Desengate o interruptor de controlo da lâmina (PTO), empurre as alavancas de controlo do movimento para a posição de BLOQUEIO EM PONTO-MORTO em ponto-morto e acione o travão de estacionamento.

2. Desligue o motor, retire a chave e espere até todas as partes em movimento pararem antes de sair da posição de funcionamento.
3. Eleve a máquina e apoie-a (Figura 91).

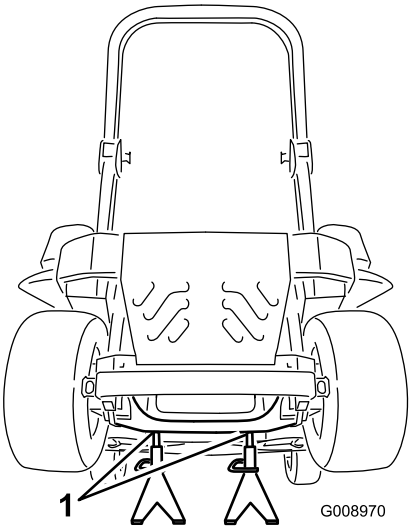

g008970

Figura 91

1. Apoios

4. Retire a correia do cortador e a correia de transmissão da bomba; consulte a Substituição da correia do cortador (página 59) e a Substituição da correia de acionamento da bomba hidráulica (página 60).

   Nota: Isto vai impedir que o óleo chegue às correias.
5. Coloque um recipiente de escoamento debaixo dos filtro, retire o filtro velho e limpe a superfície (Figura 92).

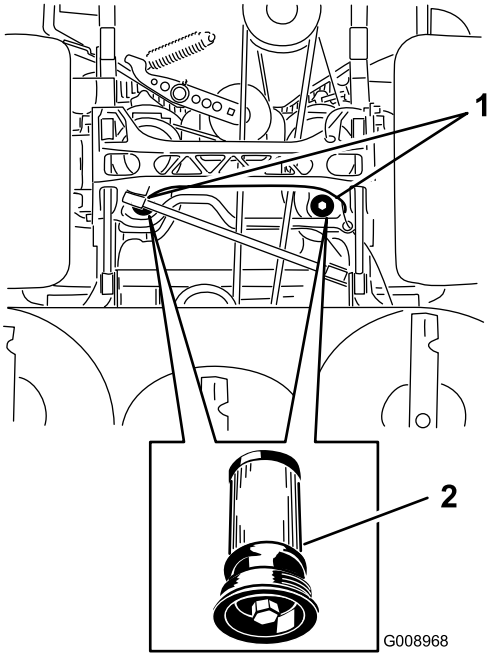

g008968

Figura 92

Vista inferior da máquina

1. Localizações do filtro
2. Filtro hidráulico

6. Aplique uma fina camada de óleo hidráulico na junta de borracha do filtro de substituição (Figura 92).
7. Coloque o filtro hidráulico de substituição.
8. Instale a correia da transmissão da bomba e a correia do cortador.
9. Retire os macacos e baixe a máquina (Figura 91).
10. Adicione óleo ao reservatório hidráulico e verifique se há fugas.
11. Limpe todo o óleo derramado.
12. Ligue o motor e deixe funcionar a máquina durante dois minutos para eliminar o ar do sistema.
13. Desligue o motor e verifique se existem fugas.
14. Verifique o nível do óleo enquanto o óleo está frio.
15. Se necessário, adicione óleo ao reservatório hidráulico.

    Nota: Não encha demasiado.

Manutenção da plataforma do cortador

Nivelar a plataforma do cortador

Configurar a máquina

Nota: Certifique-se de que a plataforma do cortador está nivelada antes de alinhar a altura de corte (ADC).

1. Coloque o cortador numa superfície nivelada.
2. Desengate o interruptor de controlo da lâmina (PTO), empurre as alavancas de controlo do movimento para a posição de BLOQUEIO EM PONTO-MORTO em ponto-morto e acione o travão de estacionamento.
3. Desligue o motor, retire a chave e espere até todas as partes em movimento pararem antes de sair da posição de funcionamento.
4. Verifique a pressão dos pneus motrizes.

   Nota: A pressão adequada para os pneus é 0,9 bar.
5. Posicione a plataforma cortador até à posição da altura de corte de 76 mm.

Nivelar a plataforma

1. Coloque o cortador numa superfície nivelada.
2. Desligue o motor, espere até todas as peças móveis pararem, retire a chave e engate o travão de estacionamento.
3. Verifique a pressão dos pneus motrizes.

   Nota: A pressão adequada para os pneus é 0,9 bar.
4. Posicione o bloqueio de transporte na posição do trinco.
5. Pressione por completo o pedal de elevação da plataforma e a plataforma vai trancar na posição de transporte de 14 cm (Figura 93).

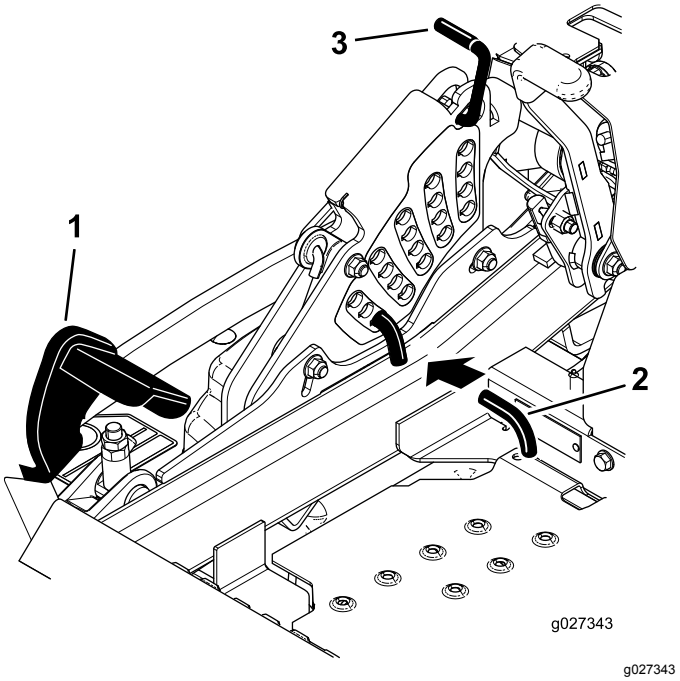

Figura 93

1. Pedal de elevação da plataforma
2. Pino de altura de corte
3. Bloqueio de transporte

6. Coloque o pino de ajuste da altura no local da altura de corte de 7,6 cm.
7. Solte o bloqueio de transporte e deixe a plataforma baixar até à altura de corte.
8. Levante a calha de descarga.
9. Em ambos os lados da plataforma, meça do nível da superfície até à ponta dianteira da lâmina (Posição A) como se mostra na Figura 94.

   Nota: A medida obtida deve ser de 7,6 cm

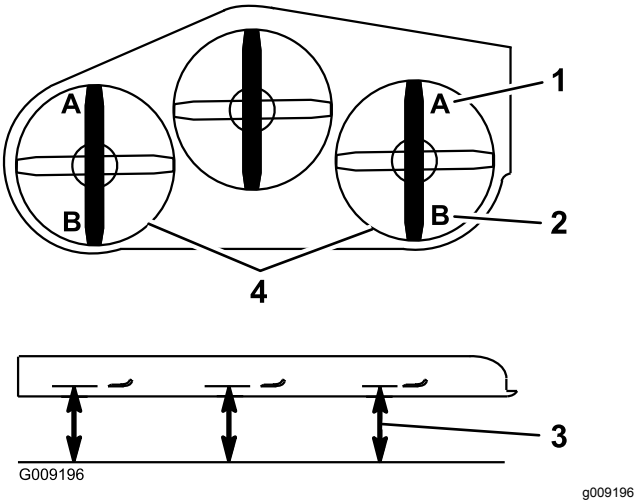

Figura 94

1. 7,6 cm na posição A é a certa
2. 8,3 cm na posição B é a certa
3. Meça aqui, da ponta lâmina a uma superfície dura
4. Meça nas posições A e B em ambos os lados

10. Afine a porca de ajuste no conjunto de elevação da plataforma frontal rodando-a (Figura 95).

    Nota: Para aumentar a altura, rode a porca de ajuste no sentido dos ponteiros do relógio; para diminuir a altura, rode a porca no sentido contrário ao dos ponteiros do relógio.

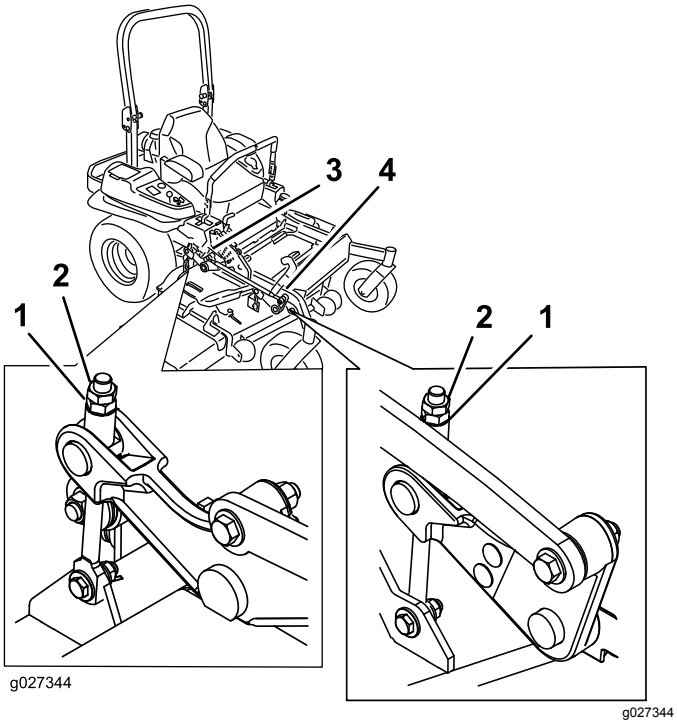

Figura 95

1. Porca de ajuste
2. Porca de bloqueio
3. Ajuste da plataforma traseiro
4. Ajuste da plataforma dianteiro

11. Para as plataformas do cortador mostradas na Figura 96, afine a porca de ajuste no conjunto de elevação da plataforma frontal rodando-a (Figura 96).

    Nota: Para aumentar a altura, rode a porca de ajuste no sentido dos ponteiros do relógio; para diminuir a altura, rode a porca no sentido contrário ao dos ponteiros do relógio.

    Nota: Se as uniões da plataforma frontais não estiverem ajustadas o suficiente para obter uma altura de corte precisa, pode ser utilizado um único ponto de ajuste para conseguir um maior ajuste.

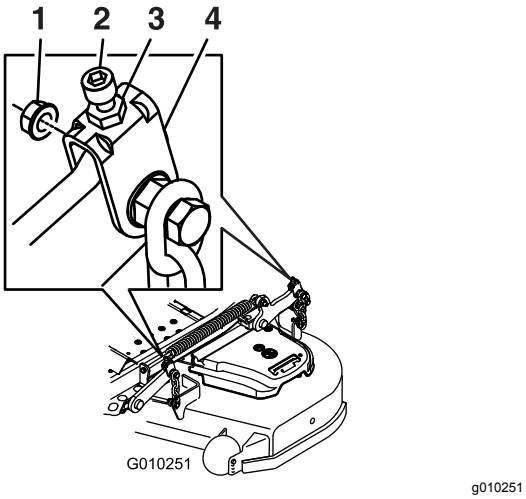

Figura 96

1. Porca de ajuste
2. Porca de bloqueio
3. Ajuste da plataforma traseiro
4. Ajuste da plataforma dianteiro

12. Para ajustar um sistema de ponto único, desaperte os 2 parafusos na parte inferior da placa da altura de corte (Figura 97).

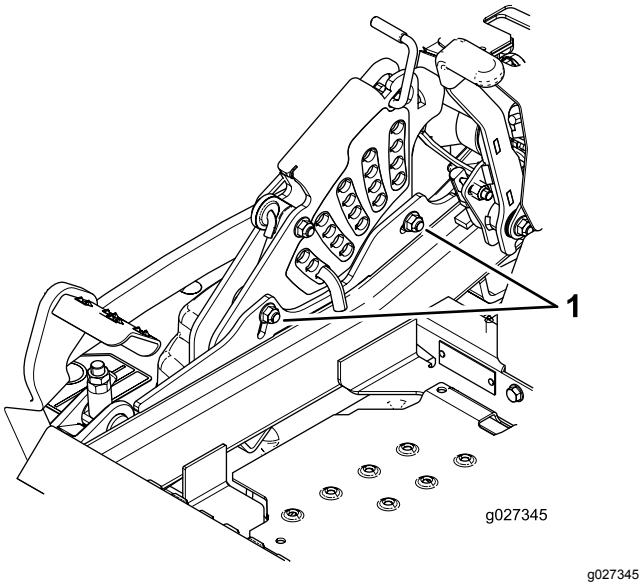

Figura 97

1. Parafusos na parte inferior da placa da altura de corte

13. Se a plataforma estiver demasiado baixa, aperte o parafuso de ponto único de ajuste rodando-o no sentido dos ponteiros do relógio. Se a plataforma estiver demasiado alta, desaperte o parafuso de ponto único de ajuste rodando-o no sentido contrário ao dos ponteiros do relógio (Figura 98).

    Nota: Desaperte ou aperte o parafuso de ponto único de ajuste o suficiente para mover os parafusos de montagem da placa da altura de corte, pelo menos, 1/3 do comprimento do percurso disponível nas suas ranhuras. Isto vai proporcionar algum ajuste para cima e para baixo em cada uma das 4 uniões da plataforma.

14. Aperte os dois parafusos na parte inferior da placa da altura de corte (Figura 98).

    Nota: Na maior parte das vezes, a ponta da lâmina traseira deve ser ajustada 6,4 mm mais do que a dianteira.

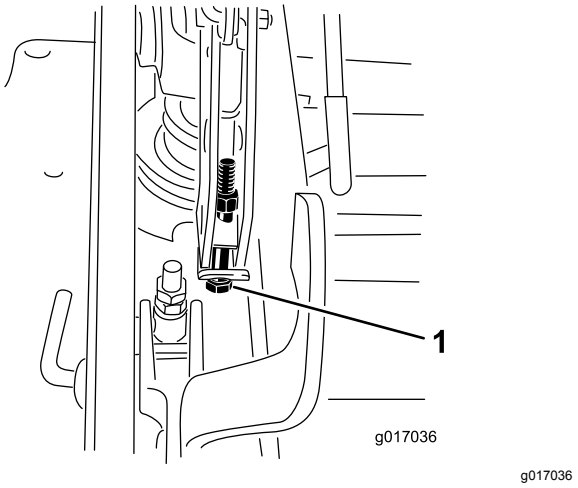

Figura 98

1. Parafuso de ponto único de ajuste

15. Aperte os dois parafusos com uma força de 37 a 45 N·m.

16. Em ambos os lados da plataforma, meça do nível da superfície até à ponta traseira da lâmina (Posição B) como se mostra na Figura 94.

    Nota: A medida obtida deve ser 8,3 cm

17. Regule o ajuste girando para a altura de 8,3 cm (Figura 96).

    Nota: Para aumentar a altura, rode a porca de ajuste no sentido dos ponteiros do relógio; para diminuir, rode no sentido contrário ao dos ponteiros do relógio.

18. Meça até os quatro lados estarem na altura correta.

19. Aperte todas as porcas nas estruturas do braço de elevação da plataforma.

20. Baixe a calha de descarga.

Manutenção das lâminas de corte

Para assegurar uma qualidade de corte superior, mantenha as lâminas afiadas. Para retificação e substituição convenientes, tenha lâminas extra.

⚠ AVISO

Uma lâmina desgastada ou danificada pode partir-se, podendo levar à projeção de um fragmento contra o utilizador ou alguém que esteja por perto e provocar lesões graves ou até mesmo a morte.

- **Inspecione periodicamente se as lâminas apresentam sinais de desgaste ou danos.**
- **Substitua as lâminas gastas ou danificadas.**

Antes de inspecionar ou fazer a manutenção das lâminas

1. Pare a máquina numa superfície nivelada, desengate o interruptor de controlo da lâmina (PTO) e aplique o travão de estacionamento.
2. Rode a chave da ignição para a posição OFF. Retire a chave e desligue os cabos das velas de ignição das respetivas velas.

Verificar as lâminas

Intervalo de assistência: Em todas as utilizações ou diariamente

1. Inspecione as extremidades de corte (Figura 99).
2. Se as extremidades não estiverem afiadas ou estiverem amolgadas, retire e afie a lâmina; consulte a Retirar as lâminas (página 70) e a Afiação das lâminas (página 70).
3. Inspecione as lâminas, especialmente a área em curva.
4. Se verificar quaisquer fissuras, desgaste, ou a formação de ranhuras nesta área instale imediatamente uma lâmina nova (Figura 99).

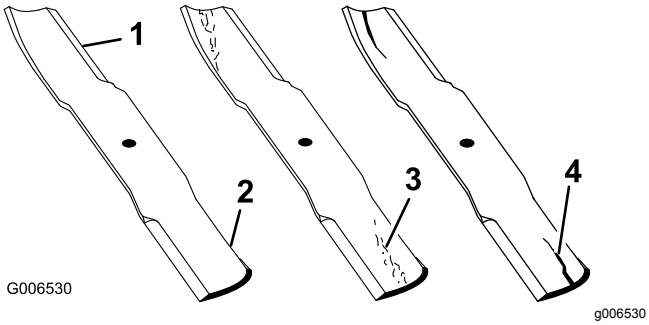

Figura 99

1. Extremidade de corte
2. Área curva
3. Formação de desgaste/ranhuras
4. Fissuras

Deteção de lâminas dobradas

1. Desengate o interruptor de controlo da lâmina (PTO), empurre as alavancas de controlo do movimento para a posição de BLOQUEIO EM PONTO-MORTO em ponto-morto e acione o travão de estacionamento.
2. Desligue o motor, retire a chave e espere até todas as partes em movimento pararem antes de sair da posição de funcionamento.
3. Rode as lâminas até as suas extremidades se encontrarem viradas para a frente e para trás (Figura 100).
4. Meça desde uma superfície nivelada até à extremidade de corte, posição **A**, das lâminas (Figura 100).

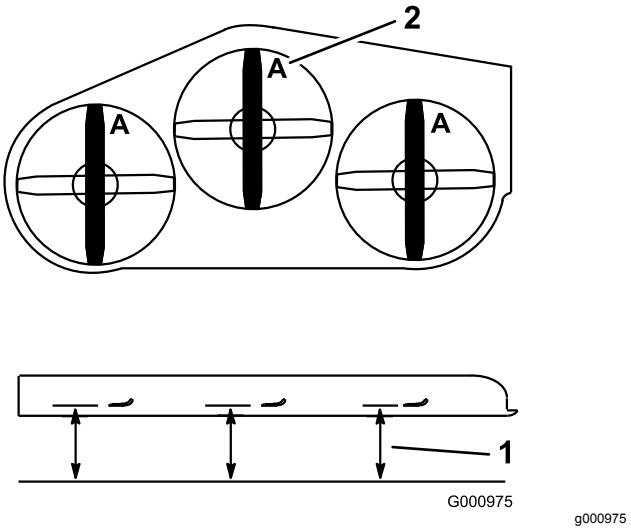

Figura 100

1. Meça aqui desde a lâmina até à superfície dura
2. Posição A

5. Rode as extremidades opostas das lâminas para a frente.
6. Meça desde uma superfície nivelada até à extremidade de corte das lâminas na mesma posição que no passo 4.

Nota: A diferença entre as dimensões obtidas nos passos 4 e 6 não pode ser superior a 3 mm.

Nota: Se a dimensão exceder 3 mm, a lâmina encontra-se deformada e tem de ser substituída.

⚠ AVISO

Uma lâmina que está dobrada ou danificada pode partir-se e ferir gravemente ou matar o operador ou quaisquer pessoas presentes.

- **Substitua sempre as lâminas dobradas ou danificadas por outras novas.**
- **Não lime nem crie entalhes afiados nas extremidades ou superfícies da lâmina.**

Retirar as lâminas

Substitua a lâmina se esta atingir um objeto sólido ou se se encontrar desequilibrada ou deformada. Para obter o máximo desempenho e a conformidade de segurança da máquina deverá utilizar sempre lâminas sobressalentes genuínas da Toro. A utilização de lâminas sobresselentes produzidas por outros fabricantes poderá resultar em não cumprimento com os padrões de segurança.

1. Agarre na extremidade da lâmina, utilizando um trapo ou uma luva grossa.
2. Retire a cavilha da lâmina, a anilha curva, e a lâmina do eixo (Figura 101).

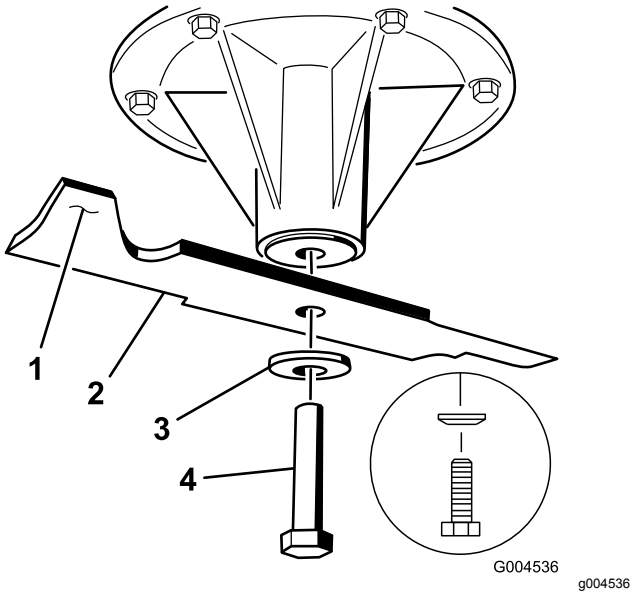

Figura 101

1. Área da aba da lâmina
2. Lâmina
3. Anilha curva
4. Parafuso da lâmina

Afiação das lâminas

1. Utilize uma lima para afiar aresta de corte em ambas as extremidades da lâmina (Figura 102).

   Nota: Mantenha o ângulo original.

   Nota: A lâmina manterá o equilíbrio se retirar a mesma quantidade de material de ambas as extremidades de corte.

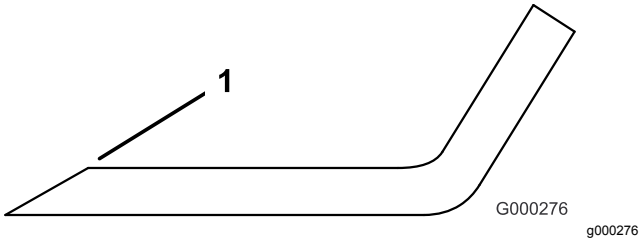

Figura 102

1. Afie de acordo com o ângulo original

2. Verifique o equilíbrio da lâmina colocando-a num equilibrador de lâminas (Figura 103).

   Nota: Se a lâmina ficar na posição horizontal é porque está equilibrada e pronta a ser utilizada.

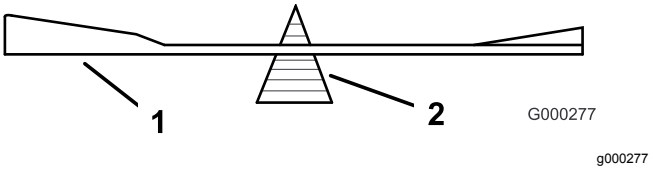

Figura 103

1. Lâmina
2. Equilibrador

3. Se lâmina não estiver equilibrada, lime algum metal da extremidade da aba apenas (Figura 101).
4. Repita este procedimento até a lâmina estar equilibrada.

Instalação das lâminas

1. Instale a lâmina no eixo (Figura 104).

   Importante: **A parte curva da lâmina tem de apontar para cima para o interior do cortador para se assegurar uma capacidade de corte adequada.**

2. Instale o disco de mola e o parafuso da lâmina (Figura 104).

   Nota: Instale o cone do disco de mola na direção da cabeça do parafuso.

3. Aperte o parafuso da lâmina com uma força de 115 a 150 N·m.

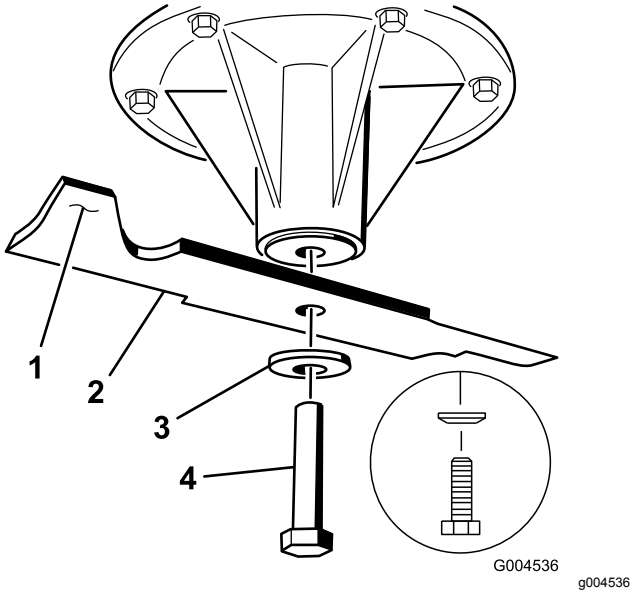

Figura 104

1. Área da aba da lâmina
2. Lâmina
3. Disco de mola
4. Parafuso da lâmina

Remoção da plataforma do cortador

Antes de fazer a manutenção ou retirar a plataforma do cortador, bloqueie os braços da plataforma com mola.

⚠ AVISO

As estruturas do braço de elevação da plataforma têm energia acumulada. Retirar a plataforma sem libertar a energia acumulada pode causar ferimentos graves ou morte.

Não tente desmontar a plataforma a partir da estrutura dianteira sem libertar a energia armazenada.

1. Desligue o motor, espere até todas as peças móveis pararem, retire a chave e engate o travão de estacionamento.
2. Retire o pino do ajuste da altura e baixe a plataforma até ao solo.
3. Coloque o pino de ajuste da altura no local da altura de corte de 7,6 cm.

   Nota: Isto bloqueia os braços de elevação da plataforma na posição mais baixa possível para que, quando retirar a plataforma, a energia acumulada na mola da plataforma seja libertada.
4. Retire as coberturas da correia.
5. Levante o painel do chão e insira um roquete no furo quadrado no centro da polia intermédia (Figura 105).
6. Rode o centro polia no sentido contrário ao dos ponteiros do relógio e retire a correia do cortador (Figura 105).

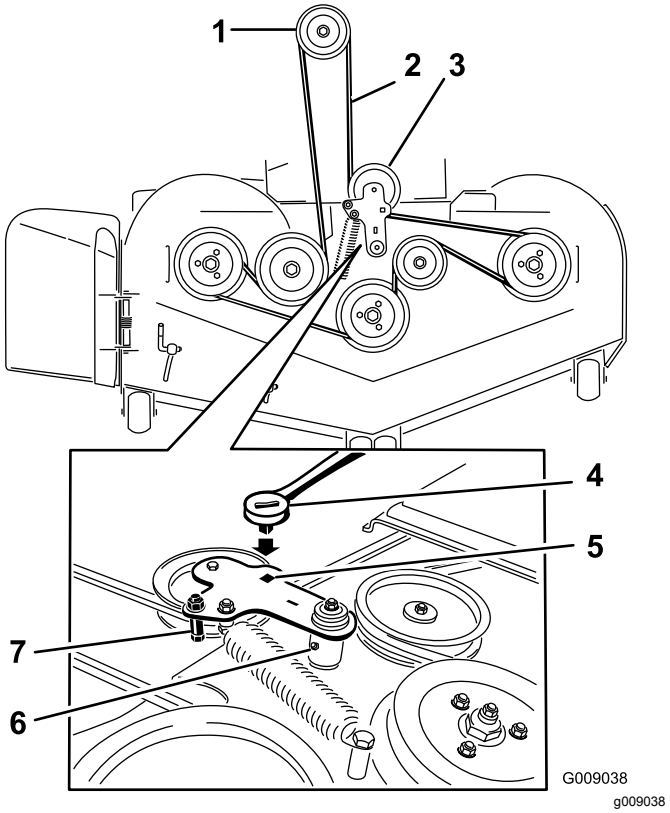

Figura 105

1. Polia da embraiagem
2. Correia do cortador
3. Polia intermédia de mola
4. Roquete
5. Furo quadrado no braço intermédio do roquete
6. Bocal de lubrificação intermédio
7. Guia da correia

7. Retire e guarde as ferragens em ambos os lados da plataforma, como se mostra na Figura 106.

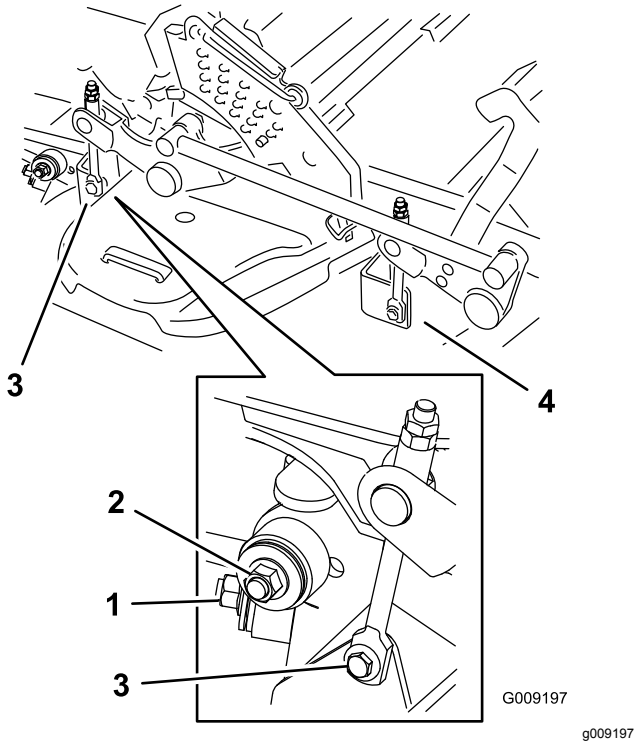

Figura 106

1. Estabilizador direito
2. Suporte da plataforma (lado direito mostrado)
3. Retire a porca e o parafuso.
4. Retire a porca e o parafuso.

8. Retire as escoras da plataforma e fixe-as na posição levantada.
9. Faça deslizar a plataforma para o lado direito da máquina.

Substituição do defletor de relva

⚠ AVISO

Uma abertura de descarga sem proteção pode fazer com que o cortador de relva projete objetos na direção do utilizador ou outras pessoas e provocar ferimentos graves. Além disso, as pessoas estão em risco porque podem ser atingidas pela lâmina.

Não utilize o cortador de relva a não ser que monte uma placa de cobertura, uma placa de "mulch", um defletor de relva ou um saco de recolha.

1. Retire a porca de bloqueio, o parafuso, a mola e o espaçador que fixam o defletor aos apoios de articulação (Figura 107).
2. Se o defletor de relva estiver danificado ou gasto, retire-o (Figura 107).

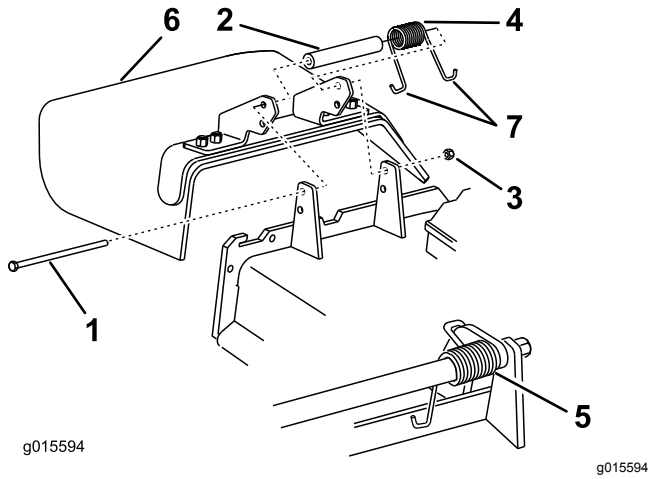

Figura 107

1. Parafuso
2. Espaçador
3. Porca de bloqueio
4. Mola
5. Mola instalada
6. Defletor de relva
7. Extremidade em gancho **J** da mola

3. Coloque o espaçador e a mola no defletor de relva.
4. Coloque a extremidade em **J** por trás da extremidade da plataforma.

   Nota: Certifique-se de que está montada uma extremidade em **J** por trás da extremidade da plataforma antes de colocar o parafuso como se mostra na Figura 107.
5. Coloque o parafuso e a porca.
6. Coloque uma extremidade em gancho **J** da mola em torno do defletor de relva (Figura 107).

   Importante: **O defletor de relva tem de poder rodar. Suba o defletor para a posição de totalmente aberto e certifique-se de que roda na posição de totalmente aberto.**

Limpeza

Limpeza debaixo do cortador

Intervalo de assistência: Em todas as utilizações ou diariamente

1. Desengate o interruptor de controlo da lâmina (PTO), empurre as alavancas de controlo do movimento para a posição de BLOQUEIO EM PONTO-MORTO em ponto-morto e acione o travão de estacionamento.
2. Desligue o motor, retire a chave e espere até todas as partes em movimento pararem antes de sair da posição de funcionamento.
3. Levante o cortador para a posição de TRANSPORTE.

Eliminar o lixo

O óleo do motor, as baterias, o óleo hidráulico e o líquido de arrefecimento do motor são substâncias que poluem o ambiente. Elimine estes produtos de acordo com os regulamentos estatais e locais.

Armazenamento

Limpeza e armazenamento

1. Desengate o interruptor de controlo da lâmina (PTO), engate o travão de estacionamento e rode a chave da ignição para a posição Off. Retire a chave.
2. Retire relva, aparas, sujidade e fuligem das partes exteriores da máquina, especialmente do motor e do sistema hidráulico. Limpe toda a sujidade da parte exterior das aletas da cabeça do cilindro e da saída de ar.

   Importante: **Pode lavar a máquina com água e um detergente suave. Não lave a máquina com sistemas de lavagem de pressão. Evite a utilização excessiva de água, especialmente próximo da zona do painel de controlo, bombas e motores.**
3. Verifique o travão.
4. Efetue a manutenção do filtro de ar; consulte a Manutenção do filtro de ar (página 43).
5. Lubrifique a máquina com massa lubrificante; consulte a Lubrificação (página 41).
6. Mude o óleo do cárter; consulte a Mudança do óleo do motor (página 45).
7. Verifique a pressão dos pneus; consulte Verificação da pressão dos pneus (página 53).
8. Substitua os filtros hidráulicos; consulte Substituir os filtros hidráulicos e o óleo hidráulico (página 64).
9. Carregue a bateria, consulte Carregamento da bateria (página 51).
10. Raspe qualquer acumulação de relva e sujidade da parte inferior do cortador e, em seguida, lave o cortador com uma mangueira de jardim.

    Nota: Coloque a máquina a funcionar com o interruptor de controlo da lâmina (PTO) engatado e o motor ao ralenti alto durante 2 a 5 minutos após a lavagem.
11. Verifique o estado das lâminas, consulte a Manutenção das lâminas de corte (página 68).
12. Prepare a máquina para armazenamento quando não for utilizada durante mais de 30 dias. Prepare a máquina para armazenamento da seguinte forma:

    A. Adicione ao depósito um estabilizador/condicionador de combustível com base de petróleo. Siga as instruções de mistura do fabricante do estabilizador. Não utilize um estabilizador com base de álcool (etanol ou metanol).

Nota: O estabilizador/condicionador de combustível é mais eficaz quando é misturado com combustível novo e é utilizado frequentemente.

B. Ligue o motor para distribuir o combustível condicionado pelo sistema de combustível (5 minutos).

C. Desligue o motor, deixe-o arrefecer e, em seguida, drene o depósito de combustível; consulte a Manutenção do depósito de combustível (página 49).

D. Volte a ligar o motor e deixe-o trabalhar até parar.

E. O combustível deverá ser eliminado de forma adequada. Recicle de acordo com as normas locais.

Importante: **Não armazene combustível com estabilizador/condicionador durante mais de 90 dias.**

13. Verifique e aperte todos os pernos, porcas e parafusos. Repare ou substitua qualquer peça danificada.
14. Pinte todas as superfícies de metal arranhadas ou descascadas. O serviço de pintura é disponibilizado pelo representante autorizado de assistência.
15. Guarde a máquina numa garagem ou armazém limpo e seco.
16. Retire a chave da ignição e guarde-a fora do alcance das crianças ou de utilizadores não autorizados.
17. Tape a máquina para a proteger e mantê-la limpa.

Resolução de problemas

Problema	Causa possível	Acção correctiva
O arranque elétrico não dá sinal.	1. O interruptor de controlo das lâminas (PTO) está engatado.	1. Desloque o interruptor de controlo da lâmina (PTO) para a posição desengatada.
	2. O travão de estacionamento não está engatado.	2. Engate o travão de estacionamento.
	3. As alavancas de controlo do movimento não estão na posição de BLOQUEADO EM PONTO-MORTO.	3. Certifique-se de que as alavancas de controlo do movimento estão na posição de BLOQUEADO EM PONTO MORTO.
	4. O operador não está sentado.	4. Sente-se no banco.
	5. A bateria não tem carga.	5. Carregue a bateria.
	6. As ligações elétricas estão corroídas ou soltas.	6. Verifique se as ligações elétricas estão a fazer bom contacto.
	7. O fusível está queimado.	7. Substitua o fusível.
	8. O interruptor ou relé está gasto ou danificado.	8. Contacte um representante autorizado de assistência
O motor não arranca, arranca com dificuldade ou não permanece em funcionamento.	1. O depósito de combustível está vazio.	1. Encha o depósito de combustível.
	2. A válvula de corte de combustível está fechada.	2. Abra a válvula de corte do combustível.
	3. O nível de óleo no cárter está baixo.	3. Adicione óleo ao cárter.
	4. O regulador não está na posição correta.	4. Certifique-se de que a alavanca do acelerador está a meio entre as posições Lento e Rápido.
	5. Há sujidade no filtro de combustível.	5. Substitua o filtro de combustível.
	6. O sistema de combustível tem sujidade, água ou combustível muito antigo.	6. Contacte um representante autorizado de assistência
	7. O filtro de ar está sujo.	7. Limpe ou substitua o elemento do filtro de ar.
	8. O interruptor do banco não funciona corretamente.	8. Verifique o indicador do interruptor do banco. Substitua o banco, sempre que for necessário.
	9. As ligações elétricas estão corroídas, soltas ou danificadas.	9. Verifique se as ligações elétricas estão a fazer bom contacto. Limpe muito bem os terminais do conector com produto de limpeza para contactos elétricos, aplique lubrificante dielétrico e faça as ligações adequadas.
	10. O interruptor ou relé está gasto ou danificado.	10. Contacte um representante autorizado de assistência
	11. A vela de ignição está corroída ou com folga indevida.	11. Ajuste ou substitua a vela de ignição.
	12. O cabo da vela de ignição não está ligado.	12. Verifique a ligação do fio da vela.

Problema	Causa possível	Acção correctiva
O motor perde potência.	1. A carga no motor é excessiva. 2. O filtro de ar está sujo. 3. O nível de óleo no cárter está baixo. 4. As aletas de refrigeração e as passagens de ar na parte superior do motor estão obstruídas. 5. O orifício de ventilação no tampão do depósito de combustível está obstruído. 6. Há sujidade no filtro de combustível. 7. O sistema de combustível tem sujidade, água ou combustível muito antigo.	1. Reduza a velocidade no solo. 2. Limpe o elemento do filtro de ar. 3. Adicione óleo ao cárter. 4. Retire a obstrução das aletas de refrigeração e das passagens de ar. 5. Limpe ou substitua o tampão do depósito de combustível. 6. Substitua o filtro de combustível. 7. Contacte um representante autorizado de assistência
Sobreaquecimento do motor.	1. A carga no motor é excessiva. 2. O nível de óleo no cárter está baixo. 3. As aletas de refrigeração e as passagens de ar na parte superior do motor estão obstruídas.	1. Reduza a velocidade no solo. 2. Adicione óleo ao cárter. 3. Retire a obstrução das aletas de refrigeração e das passagens de ar.
O cortador puxa para a esquerda ou para a direita (com as alavancas totalmente para a frente).	1. O alinhamento precisa de ser ajustado 2. A pressão dos pneus não é a adequada para pneus motrizes.	1. Ajustar o alinhamento. 2. Ajuste a pressão dos pneus.
A máquina não anda.	1. As válvulas de distribuição não estão bem apertadas. 2. A correia da bomba está gasta, larga ou partida. 3. A correia da bomba está fora da polia. 4. A mola do tambor falso está partida ou em falta. 5. O nível do óleo hidráulico está baixo ou demasiado quente.	1. Aperte as válvulas de distribuição. 2. Substitua a correia. 3. Substitua a correia. 4. Substitua a mola. 5. Adicione óleo hidráulico aos reservatórios ou deixe arrefecer.
Há uma vibração anormal.	1. A(s) lâmina(s) de corte está/estão dobrada(s) ou desequilibrada(s). 2. O parafuso de montagem da lâmina está solto. 3. Os parafusos de montagem do motor estão soltos. 4. A polia do motor, o tambor falso ou a polia das lâminas está solta. 5. A polia do motor está danificada. 6. O eixo da lâmina está dobrado. 7. O apoio do motor está solto ou gasto.	1. Instale lâmina(s) de corte nova(s). 2. Aperte o parafuso de montagem da lâmina. 3. Aperte os parafusos de montagem do motor. 4. Aperte a polia adequada. 5. Contacte um centro de assistência autorizado. 6. Contacte um centro de assistência autorizado. 7. Contacte um representante autorizado de assistência
A máquina produz uma altura de corte irregular.	1. A(s) lâmina(s) não está/estão afiada(s). 2. A(s) lâmina(s) de corte está/estão dobrada(s). 3. A plataforma do cortador não está nivelada. 4. A parte de baixo do cortador está suja. 5. A pressão dos pneus não está correta. 6. O eixo da lâmina está dobrado.	1. Afie a(s) lâmina(s). 2. Instale lâmina(s) de corte nova(s). 3. Nivele a plataforma do cortador na horizontal e de frente para trás. 4. Limpe a parte de baixo do cortador. 5. Ajuste a pressão dos pneus. 6. Contacte um representante autorizado de assistência

Problema	Causa possível	Acção correctiva
As lâminas não rodam.	1. A correia da plataforma do cortador está gasta, larga ou partida.	1. Monte uma correia de plataforma nova.
	2. A correia da plataforma do cortador saiu de uma polia.	2. Monte a polia da plataforma e verifique se a polia intermédia da mola e o braço estão na posição correta e funcionam devidamente.
	3. A correia de transmissão da bomba está gasta, larga ou partida.	3. Verifique a tensão da correia ou instale uma nova correia.
	4. A mola intermédia está partida ou em falta.	4. Substitua a mola.
A embraiagem não engata.	1. O fusível está queimado.	1. Substitua o fusível. Verifique a resistência da bobina, a carga da bateria, o sistema de carga e as ligações e substitua os componentes, se necessário.
	2. Existe fornecimento de baixa tensão para a embraiagem.	2. Verifique a resistência da bobina, a carga da bateria, o sistema de carga e as ligações e substitua as peças, se necessário.
	3. A bobina está danificada.	3. Substitua a embraiagem.
	4. Existe um fornecimento de corrente inadequado.	4. Repare ou substitua o fio da embraiagem ou o sistema elétrico. Limpe os contactos do conector.
	5. A folga de ar entre o disco/armadura é demasiada.	5. Retire o calço ou substitua a embraiagem.

Esquemas

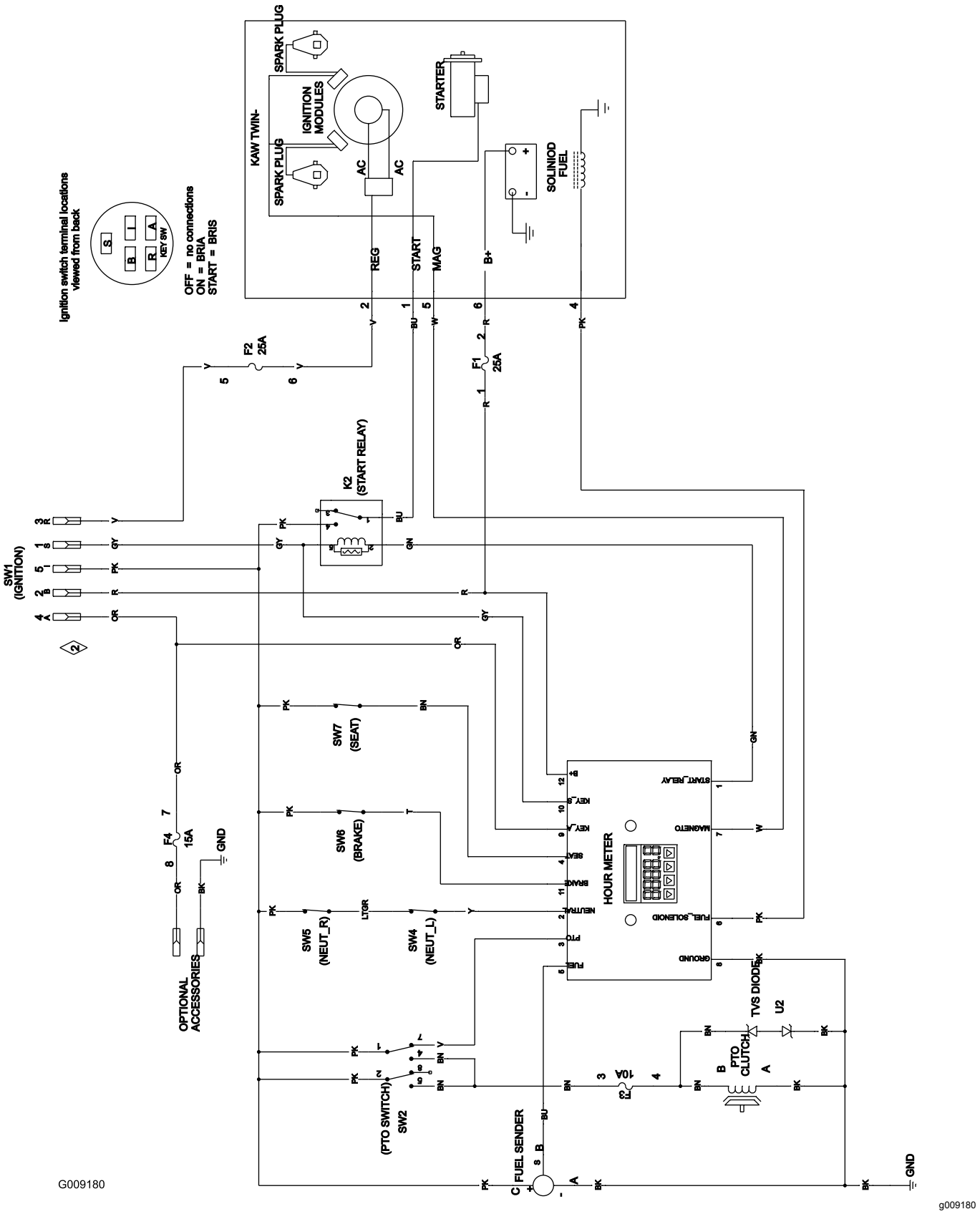

Diagrama de cabos (Rev. A)

Lista de distribuidores internacionais

Distribuidor:	País:	Telefone:	Distribuidor:	País:	Telefone:
Agrolanc Kft	Hungria	36 27 539 640	Maquiver S.A.	Colômbia	57 1 236 4079
Asian American Industrial (AAI)	Hong Kong	852 2497 7804	Maruyama Mfg. Co. Inc.	Japão	81 3 3252 2285
B-Ray Corporation	Coreia	82 32 551 2076	Mountfield a.s.	República Checa	420 255 704 220
Brisa Goods LLC	México	1 210 495 2417	Mountfield a.s.	Eslováquia	420 255 704 220
Casco Sales Company	Porto Rico	787 788 8383	Munditol S.A.	Argentina	54 11 4 821 9999
Ceres S.A.	Costa Rica	506 239 1138	Norma Garden	Rússia	7 495 411 61 20
CSSC Turf Equipment (pvt) Ltd.	Sri Lanka	94 11 2746100	Oslinger Turf Equipment SA	Equador	593 4 239 6970
Cyril Johnston & Co.	Irlanda do Norte	44 2890 813 121	Oy Hako Ground and Garden Ab	Finlândia	358 987 00733
Cyril Johnston & Co.	República da Irlanda	44 2890 813 121	Parkland Products Ltd.	Nova Zelândia	64 3 34 93760
Fat Dragon	China	886 10 80841322	Perfetto	Polónia	48 61 8 208 416
Femco S.A.	Guatemala	502 442 3277	Pratoverde SRL.	Itália	39 049 9128 128
FIVEMANS New-Tech Co., Ltd	China	86-10-6381 6136	Prochaska & Cie	Áustria	43 1 278 5100
ForGarder OU	Estónia	372 384 6060	RT Cohen 2004 Ltd.	Israel	972 986 17979
G.Y.K. Company Ltd.	Japão	81 726 325 861	Riversa	Espanha	34 9 52 83 7500
Geomechaniki of Athens	Grécia	30 10 935 0054	Lely Turfcare	Dinamarca	45 66 109 200
Golf international Turizm	Turquia	90 216 336 5993	Lely (U.K.) Limited	Reino Unido	44 1480 226 800
Hako Ground and Garden	Suécia	46 35 10 0000	Solvert S.A.S.	França	33 1 30 81 77 00
Hako Ground and Garden	Noruega	47 22 90 7760	Spyros Stavrinides Limited	Chipre	357 22 434131
Hayter Limited (U.K.)	Reino Unido	44 1279 723 444	Surge Systems India Limited	Índia	91 1 292299901
Hydroturf Int. Co Dubai	Emirados Árabes Unidos	97 14 347 9479	T-Markt Logistics Ltd.	Hungria	36 26 525 500
Hydroturf Egypt LLC	Egito	202 519 4308	Toro Australia	Austrália	61 3 9580 7355
Irrimac	Portugal	351 21 238 8260	Toro Europe NV	Bélgica	32 14 562 960
Irrigation Products Int'l Pvt Ltd.	Índia	0091 44 2449 4387	Valtech	Marrocos	212 5 3766 3636
Jean Heybroek b.v.	Holanda	31 30 639 4611	Victus Emak	Polónia	48 61 823 8369

Aviso de privacidade europeu

As informações recolhidas pela Toro
A Toro Warranty Company (Toro) respeita a sua privacidade. Para processar a sua reclamação da garantia e para o contactar em caso de recolha de produtos, pedimos que partilhe determinadas informações pessoais connosco, seja diretamente ou através da empresa Toro ou do seu representante Toro local.

O sistema de garantia Toro está alojado em servidores que se encontram nos Estados Unidos onde a lei da privacidade pode não providenciar a mesma proteção que se aplica no seu país.

AO PARTILHAR AS SUAS INFORMAÇÕES PESSOAIS CONNOSCO, ESTÁ A AUTORIZAR O PROCESSAMENTO DAS MESMAS CONFORME DESCRITO NESTE AVISO DE PRIVACIDADE.

A forma como a Toro utiliza as informações
A Toro pode utilizar as suas informações pessoais para processar reclamações ao abrigo da garantia, para o contactar em caso de recolha de produtos e para qualquer outro fim que indicarmos. A Toro pode partilhar as suas informações com afiliadas da Toro, representantes ou outros parceiros de negócios da Toro relativamente a qualquer uma destas atividades. Não vendemos as suas informações pessoais a qualquer outra empresa. Reservamo-nos o direito de revelar informações pessoais para cumprir as leis aplicáveis e pedidos das autoridades devidas, para operar os nossos sistemas devidamente ou para a nossa própria proteção ou de outros utilizadores.

Retenção das suas informações pessoais
Iremos manter as suas informações pessoais enquanto necessitarmos delas para os fins para os quais foram originalmente recolhidas ou para outros fins legítimos (como, por exemplo, cumprimento de regulamentação), ou conforme exigido pela lei aplicável.

O compromisso da Toro com a segurança das suas informações pessoais
Tomamos as precauções razoáveis para proteger a segurança das suas informações pessoais. Tomamos também medidas para manter as informações pessoais atualizadas e corretas.

Aceder e corrigir as suas informações pessoais
Se pretender rever ou corrigir as suas informações pessoais, contacte-nos através do endereço de e-mail legal@toro.com.

Lei australiana de proteção dos consumidores

Os clientes australianos encontrarão informações relacionadas com a lei australiana relativa à proteção dos consumidores no interior da caixa ou no seu representante Toro local.

A Garantia da Toro

Equipamento para profissionais paisagísticos

Condições e produtos abrangidos

The Toro Company e a sua afiliada, Toro Warranty Company, no seguimento de um acordo celebrado entre ambas, comprometem-se perante o comprador original a reparar os produtos Toro indicados, se houver defeitos de materiais ou de fabrico.

Os períodos de tempo a seguir aplicam-se a partir da data de compra

Produtos	Período da garantia
Cortadores com operador apeado	
Cortadores de 53 cm – Utilização residencial[1]	2 anos
Cortadores de 53 cm – Utilização comercial	1 ano
Cortadores de 76 cm – Utilização residencial[1]	2 anos
Cortadores de 76 cm – Utilização comercial	1 ano
Cortadores de relva de tamanho médio com operador apeado	2 anos
• Motor	2 anos[2]
Cortadores GrandStand®	5 anos ou 1200 horas[3]
• Motor	2 anos
Cortadores de relva Z Master® série 2000	4 anos ou 500 horas[3]
• Motor	2 anos[2]
Cortadores de relva Z Master® série 3000	5 anos ou 1200 horas[3]
• Motor	2 anos[2]
Cortadores de relva Z Master® série 5000 e 6000	5 anos ou 1200 horas[3]
• Motor	2 anos[2]
Cortadores de relva Z Master® série 7000	5 anos ou 1200 horas[3]
• Motor	2 anos[2]
Todos os cortadores	
• Bateria	2 anos
• Acessórios	2 anos

[1]Utilização residencial significa a utilização do produto em sua casa. A utilização em mais do que um local é considerada utilização comercial, aplicando-se assim a garantia comercial.

[2]Alguns motores usados nos Produtos Toro LCE são garantidos pelo fabricante do motor.

[3]O que ocorrer primeiro.

Esta garantia inclui o custo de peças e mão-de-obra, mas o comprador tem de pagar os custos de transporte.

Instruções para a obtenção de um serviço de garantia

Se pensa que o seu Produto Toro tem algum defeito de materiais ou de fabrico, siga este procedimento:

1. Contacte o vendedor para que trate da reparação do produto. Se, por qualquer motivo, não conseguir contactar o vendedor, pode ligar para qualquer distribuidor autorizado Toro para combinar a reparação.
2. Leve o produto e a respetiva prova de compra (recibo) ao representante de assistência.
3. Se, por qualquer motivo, não ficar satisfeito com a análise ou a assistência prestada pelo representante de assistência, contacte-nos em:

   Toro Warranty Company
   8111 Lyndale Avenue South
   Bloomington, MN 55420-1196
   001-952-948-4707

   Consulte a lista de distribuidores em anexo.

Responsabilidades do proprietário

É preciso fazer manutenção do Produto Toro seguindo os procedimentos de manutenção descritos no *Manual do utilizador*. Os custos dessa manutenção de rotina, quer seja feita por um representante de assistência ou por si, são todos da sua responsabilidade.

Itens e condições não abrangidos

Não existe outra garantia expressa exceto para a cobertura do sistema especial de emissões e cobertura de garantia do motor em alguns produtos. Esta garantia expressa não abrange o seguinte:

- O custo do serviço de manutenção regular ou de peças como filtros, combustível, lubrificantes, mudanças de óleo, velas, filtros de ar, afiamento de lâminas ou lâminas desgastadas, ajustes de cabos/ligações ou ajustes de travão e embraiagem
- Componentes que falham devido a desgaste normal
- Qualquer peça ou produto que tenha sido alterado ou usado indevidamente ou negligenciado ou que necessite de substituição ou reparação devido a acidentes ou falta de manutenção adequada
- Encargos de recolha e entrega
- As reparações ou tentativas de reparação por pessoa alheia a um representante de assistência autorizado Toro
- As reparações necessárias devido a não cumprir o procedimento de combustível recomendado (consulte o *Manual do utilizador* para mais informações)
  - Remover contaminantes do sistema de combustível não está abrangido
  - A utilização de combustível velho (com mais de um mês) ou combustível que contenha mais de 10% de etanol ou mais de 15% de MTBE
  - A não drenagem do sistema de combustível antes de qualquer período de não utilização superior a um mês

Condições gerais

O comprador está coberto pelas leis nacionais de cada país. Os direitos do comprador abrangidos por estas leis não são limitados por esta garantia.