Form No. 3400-219 Rev B

TORO®

Count on it.

Brukerhåndbok

Plentraktor i Z Master® Professional 6000-serien

med 152 cm TURBO FORCE®-gressklipper med sideutslipp

Modellnr. 74942TE—Serienr. 316000001 og oppover

Registrer ditt produkt på www.Toro.com.
Oversettelse av originalen (NO)

CE

3400-219 B

Dette produktet er i samsvar med alle relevante europeiske direktiver. Se eget samsvarserklæringsskjema for produktet for detaljert informasjon.

Dette tenningssystemet etterkommer Canadas ICES-002.

⚠ ADVARSEL

Hvis du fjerner originalutstyr eller -tilbehør som er standard kan det ha innvirkning på maskinens garanti, trekkevne og sikkerhet. Bruk av andre deler enn originale Toro-deler kan føre til alvorlige personskader eller dødsfall. Uautoriserte endringer av maskin, drivstoff- eller ventilasjonssystem kan være brudd på EPA- og CARB-regelverket.

Alle deler, inkludert, men ikke begrenset til dekk, reimer, knivblader og drivstoffsystemkomponenter, skal erstattes med originale Toro-deler.

⚠ ADVARSEL

CALIFORNIA
Proposition 65-advarsel

Staten California kjenner til at motoreksosen fra dette produktet inneholder kjemikalier som kan forårsake kreft, fosterskader eller skade forplantningsevnen på andre måter.

Innledning

Denne plentraktoren med roterende kniver er beregnet på bruk av private boligeiere eller profesjonelle, innleide operatører. Den er hovedsakelig beregnet på å klippe gress på godt vedlikeholdte plener på private eller kommersielle eiendommer. Den er ikke beregnet på å klippe kratt eller for jordbruksbruk.

Les denne håndboken nøye, slik at du lærer å bruke og vedlikeholde produktet på riktig måte og unngår person- eller produktskade. Du har ansvar for å bruke produktet på en riktig og sikker måte.

Du kan kontakte Toro direkte på www.Toro.com for materialer for produktsikkerhet og opplæring i bruk, og informasjon om tilbehør, hjelp til å finne en forhandler eller for å registrere produktet ditt.

Hvis maskinen må repareres eller du trenger originale Toro-deler eller mer informasjon, kan du kontakte et autorisert forhandlerverksted eller Toros kundeserviceavdeling. Ha modell- og serienummer for hånden når du tar kontakt. Figur 1 identifiserer plasseringen av modell- og serienummer på produktet. Skriv inn numrene i tilhørende felt.

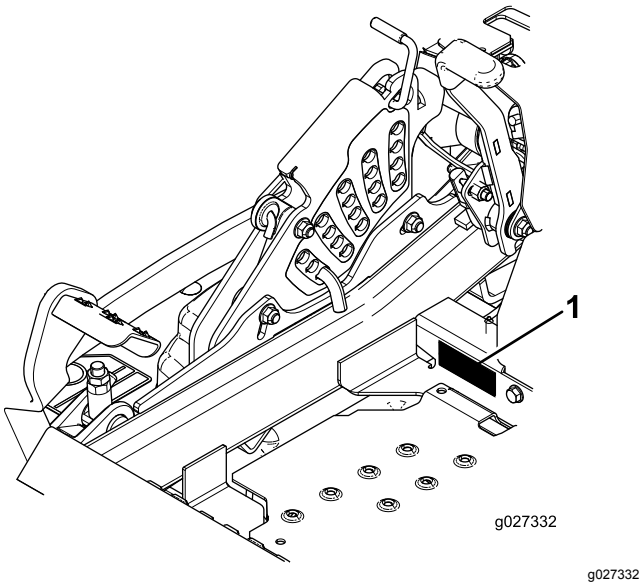

Figur 1

1. Plassering av modell- og serienummer

Modellnr. _____

Serienr. _____

Denne brukerhåndboken identifiserer mulige farer, og markerer sikkerhetsbeskjeder gjennom sikkerhetsvarslingssymbolet (Figur 2) som varsler om en fare som kan føre til alvorlige skader eller dødsfall hvis du ikke følger de anbefalte forholdsreglene.

g000502

Figur 2

1. Sikkerhetsvarselssymbol

I tillegg brukes to ord for å utheve informasjon. **Viktig** gjør oppmerksom på spesiell mekanisk informasjon og **Obs** henviser til generell informasjon som er verdt å huske.

© 2018—The Toro® Company
8111 Lyndale Avenue South
Bloomington, MN 55420

Kontakt oss på www.Toro.com.
Trykt i USA
Med enerett

Innhold

Sikkerhet 4
Regler for sikker bruk 4
Sikkerhet ved bruk av Toro-plentraktor 5
Lydtrykk 6
Lydstyrke 6
Vibrasjonsnivå 6
Hellingsindikator 7
Sikkerhets- og instruksjonsmerker 8
Oversikt over produktet 14
Kontroller 14
Spesifikasjoner 15
Bruk 16
Fylle drivstoff 16
Kontrollere motoroljenivået 17
Kjøre inn et nytt kjøretøy 18
Bruke veltebeskyttelsessystemet (ROPS) 18
Sikkerhet først 18
Bruke parkeringsbremsen 19
Bruke gressklipperens knivkontrollbryter (kraftuttak) 20
Bruke gassen 20
Bruke choken 20
Bruke tenningsbryteren 21
Bruke drivstoffavstengingsventilen 21
Starte og stoppe motoren 21
Bruke sikkerhetssperresystemet 23
Kjøre forover eller i revers 23
Stoppe maskinen 25
Justere klippehøyden 25
Justere antiskalperingsvalsene 26
Justere støtteplaten(e) 26
Justere setet 27
Justere seteopphenget 27
Bruke drivhjulets løseventiler 27
Transportere maskinen 28
Laste maskinen 28
Brukstips 30
Vedlikehold 32
Anbefalt vedlikeholdsplan 32
Forberedelse for vedlikehold 33
Frigjøre klippeenhetsforhenget 33
Fjerne skydd i platemetall 33
Smøring 34
Påføre tynn olje eller spraysmøring 34
Smøre gressklipperen 34
Smøre styrehjulsnavene 35
Vedlikehold av motor 36
Overhale luftrenseren 36
Kontrollere motoroljenivået 37
Overhale tennpluggen 40
Kontrollere gnistfangeren 41
Vedlikehold av drivstoffsystem 42
Skifte drivstoffilteret 42
Vedlikeholde drivstofftanken 42
Vedlikehold av elektrisk system 43
Vedlikeholde batteriet 43
Vedlikeholde sikringene 44
Kaldstart av maskinen 44
Vedlikehold av drivsystem 46
Kontrollere sikkerhetsbeltet 46
Kontrollere veltebeskyttelsesknottene 46
Justere sporingen 47
Kontrollere trykket i dekkene 47
Kontrollere hjulenes hakemuttere 48
Kontrollere hjulnavmutter med riller 48
Justere styrehjulslageret 48
Vedlikehold av kjølesystem 49
Rengjøre motorskjermen og motoroljekjøleren 49
Rengjøre motorens kjøleribber og deksler 49
Kontrollere og rengjøre hydraulikkenhetsdekslene 49
Vedlikehold av bremser 50
Justere parkeringsbremsen 50
Vedlikehold av remmer 51
Sjekke remmene 51
Skifte remmen som roterer mot urviseren 51
Skifte ut klipperremmen 52
Skifte drivrem for hydraulikkpumpen 53
Vedlikehold av kontrollsystem 54
Justere kontrollhåndtaksstillingen 54
Justere bevegelseskontrolleddene 55
Justere bevegelseskontrolldemperen 56
Justere tapp for bevegelseskontroll – nøytral stilling 56
Vedlikehold av hydraulisk system 57
Overhale det hydrauliske systemet 57
Vedlikehold av klippeenhet 59
Rette opp klippeenheten 59
Overhale gressklipperknivene 61
Demontere klippeenheten 64
Rengjøring 66
Rengjøre under klippeenheten 66
Avhending av avfall 66
Lagring 66
Rengjøring og lagring 66
Feilsøking 68
Skjemaer 70

Sikkerhet

Denne maskinen har blitt designet i henhold til EN ISO-standard 5395:2013.

Hvis føreren eller eieren bruker maskinen på feil måte eller utfører feil vedlikeholdsarbeid, kan det føre til personskader. Følg alltid disse forsiktighetsreglene for å unngå at det skjer en ulykke, og ta alltid hensyn til sikkerhetsvarselsymbolet, som betyr **Forsiktig, Advarsel** eller **Fare** – "personlige sikkerhetsinstruksjoner". Hvis ikke disse instruksjonene tas hensyn til, kan dette føre til at noen blir alvorlig skadet eller drept.

Regler for sikker bruk

Dette produktet kan amputere hender og føtter og slenge gjenstander opp i luften. Følg alltid alle sikkerhetsinstruksjoner for å unngå alvorlige skader eller dødsulykker.

Opplæring

- Les grundig gjennom instruksjonene. Gjør deg kjent med kontrollene og hvordan utstyret skal brukes.
- Barn eller personer som ikke er kjent med disse instruksjonene må ikke bruke gressklipperen. Undersøk ev. aldersgrense for bruk av dette utstyret.
- Du må aldri klippe hvis andre personer, spesielt barn, eller dyr befinner seg i nærheten.
- Husk at føreren eller brukeren har ansvaret hvis andre personer eller deres eiendom utsettes for ulykker eller farer.
- Ta aldri med passasjerer.
- Alle førere bør selv sørge for at de får profesjonell opplæring. En slik opplæring bør legge vekt på:
  - Hvor nødvendig forsiktighet og konsentrasjon er når man kjører en plentraktor.
  - At man ikke får kontroll over en gressklipper som sklir i en bakke ved å bremse. De vanligste årsakene til at man mister kontroll over maskinen er:
    - ◊ for dårlig bakkegrep, spesielt på vått gress,
    - ◊ for høy hastighet,
    - ◊ utilstrekkelig bremsing,
    - ◊ at denne spesielle maskintypen ikke passer til arbeidet,
    - ◊ at det ikke er tatt hensyn til bakkeforhold, spesielt skråninger eller
    - ◊ feil kobling eller fordeling av belastning.

Forberedelser

- Når du klipper, må du alltid ha på deg kraftig, sklisikkert fottøy og langbukser. Sett opp langt hår. Ikke bruk smykker.
- Inspiser området der du skal bruke utstyret, nøye og fjern alle gjenstander som maskinen kan slenge mot deg.
- **Advarsel** – drivstoffet er meget brannfarlig.
  - Drivstoff må lagres på kanner som er spesiallaget for dette formålet.
  - Fyll kun drivstoff på maskinen utendørs, og ikke røyk mens du fyller.
  - Fyll på drivstoff før du starter motoren. Ta aldri lokket av drivstofftanken eller fyll drivstoff mens motoren går eller er varm.
  - Hvis du søler drivstoff, må du ikke prøve å starte motoren. Flytt maskinen bort fra området hvor du sølte drivstoffet og unngå alt som kan antennes, til all drivstoffdamp er forsvunnet.
  - Sett lokkene godt fast på alle drivstofftanker og -kanner.
- Skift ut defekte lyddempere.
- Før bruk må du alltid sjekke at knivene, knivboltene og klippeenheten er i orden, og fri for skader og slitasje. Skadde eller slitte knivblader og bolter må skiftes ut i sett for å opprettholde balansen.
- Vær forsiktig hvis maskinen har flere knivblader, da resten av knivene kan begynne å rotere når det ene knivbladet roteres.

Bruk

- Lynnedslag kan forårsake alvorlige skader eller dødsfall. Hvis du ser/hører at lyn og tordenvær nærmer seg der du er, må du ikke bruke maskinen. Søk tilflukt!
- Vær oppmerksom, sett ned farten og vær forsiktig når du svinger. Se bakover og til siden før du skifter retning.
- Motoren må ikke brukes på et lukket sted der giftig kullos kan samle seg.
- Gressklipperen må bare brukes i dagslys eller der det er god kunstig belysning.
- Før du forsøker å starte motoren, må du koble ut alle knivkoblinger og sette giret i fri.
- Kjøretøyet må ikke brukes i bakker som har en skråning på mer enn 15 grader.
- Husk at ingen skråninger er trygge. Vær ekstra forsiktig når du kjører i skråninger med gress. Slik unngår du at maskinen velter:
  - Unngå å stanse eller starte plutselig i en skråning.
  - Kjør med lav hastighet i skråninger og når du svinger.

  - Vær oppmerksom på ujevnheter, hull og andre skjulte farer i terrenget.
- Vær forsiktig under sleping av last eller ved bruk av tungt utstyr.
  - Bruk kun de godkjente koblingene til slepeutstyr.
  - Begrens lasten til en vekt som du har full kontroll over.
  - Unngå brå svinger. Vær forsiktig når du rygger maskinen.
- Se opp for trafikk når du krysser eller er i nærheten av veier.
- Stopp knivene før du kjører på flater uten gress.
- Pass alltid på at materialet ikke blåses ut mot personer i nærheten når utstyret brukes. La heller aldri noen oppholde seg i nærheten mens maskinen er i gang.
- Maskinen må ikke brukes hvis verneinnretningene er defekte, eller uten at sikkerhetsanordningene sitter på plass.
- Innstillingen av motorregulatoren må ikke forandres og motoren må ikke ruses. Hvis motoren går med for høyt turtall, øker faren for at det skjer en ulykke.
- Før du forlater førerens plass:
  - koble ut kraftoverføringen, og senk utstyret.
  - Skift til fri og sett på parkeringsbremsen.
  - slå av motoren og ta ut nøkkelen.
- Koble ut drivkraften til alt tilleggsutstyr, slå av motoren og ta av tennpluggledningen(e) eller ta ut tenningsnøkkelen
  - før du fjerner blokkeringer eller rensker sjakten,
  - før du kontrollerer, rengjør eller utfører arbeid på gressklipperen,
  - etter at maskinen har kjørt på en gjenstand. Undersøk om gressklipperen ble skadet, og reparer den før du starter og bruker utstyret igjen. Hvis maskinen begynner å vibrere unormalt mye, kontroller den umiddelbart.
- Koble ut drivkraften til utstyret under transport eller når maskinen ikke er i bruk.
- Slå av motoren og koble ut drivkraften til tilleggsutstyret
  - før påfylling,
  - før du tar av gressoppsamleren og
  - før du justerer høyden, med mindre du kan justere den fra sittende stilling.
- Reduser gassen når du vil stoppe motoren. Hvis motoren har en stengingsventil, skal drivstofftilførselen skrus av når du er ferdig med å klippe.

Vedlikehold og oppbevaring

- Sørg for at alle mutre, bolter og skruer er godt tilstrammet, for å være sikker på at utstyret er trygt å bruke.
- Utstyr med drivstoff på tanken må aldri oppbevares innendørs dersom det er mulighet for at damp fra drivstoffet kan komme i kontakt med åpne flammer eller gnister.
- La motoren bli kald før maskinen settes på et lukket sted.
- Unngå brannfare ved å holde motoren, lyddemperen, batterirommet og området der drivstoff oppbevares, fritt for gress, løv og for mye fett.
- Kontroller gressoppsamleren regelmessig og se etter skader eller slitasje.
- Skift alltid ut deler med skader eller slitasje for sikkerhets skyld.
- Hvis du må tømme drivstofftanken, gjør du det utendørs.
- Når maskinen skal parkeres, settes bort eller stå uten tilsyn, må kniven senkes hvis du ikke bruker en mekanisk lås.

Sikkerhet ved bruk av Toro-plentraktor

Listen nedenfor inneholder sikkerhetsinformasjon som er beregnet for Toro-produkter, eller annen sikkerhetsinformasjon som du bør være klar over at ikke er inkludert i CEN-standarden.

- Motoreksos inneholder karbonmonoksid, som er en dødelig gift uten lukt. Ikke kjør motoren innendørs eller i et lukket område.
- Hold hendene, føttene, håret og løstsittende klær borte fra utslippsområdet, undersiden av gressklipperen og alle bevegelige deler mens motoren går.
- Ikke rør deler som kan være varme etter at du har brukt gressklipperen. La delene bli kalde før du foretar vedlikehold, justering eller reparasjon på dem.
- Batterisyre er giftig og kan forårsake brannskader. Pass på at du ikke får batterisyre på huden, i øynene eller på klærne. Beskytt ansiktet, øynene og klærne når du håndterer et batteri.
- Batterigasser kan eksplodere. Hold sigaretter, gnister og flammer borte fra batteriet.
- Bruk kun originale Toro-deler for å opprettholde den opprinnelige standarden.
- Bruk bare utstyr som er godkjent av Toro. Garantien kan gjøres ugyldig hvis du bruker tilbehør som ikke er godkjent.

Bruk i bakker

- Det må ikke brukes i bakker som har en skråning på mer enn 15 grader.
- Ikke bruk plentraktoren i nærheten av kanter, grøfter eller voller. Hvis hjulene kjører over en kant kan det føre til velt, som igjen kan resultere i alvorlig skade, dødsfall eller drukning.
- Unngå å klippe i skråninger når gresset er vått. Glatte forhold reduserer trekkraften og kan føre til at kjøretøyet sklir samt tap av kontroll.
- Ikke foreta brå endringer i hastighet eller retning.
- Bruk en gressklipper av skyvemodell og/eller en håndtrimmer nær kanter, grøfter, voller eller vann.
- Reduser hastigheten og vær svært forsiktig i skråninger.
- Fjern gjenstander, for eksempel steiner, greiner osv., fra klippeområdet, eller marker hvor de er. Gjenstander kan ligge skjult i høyt gress.
- Se opp for kanter, hull, steiner og ujevnheter som kan endre driftsvinkelen, da ujevnt terreng kan føre til at kjøretøyet velter.
- Unngå å starte brått i oppoverbakker, da gressklipperen kan velte bakover.
- Vær oppmerksom på at trekkraften kan reduseres i nedoverbakker. Vektoverføring til fremhjulene kan føre til at hjulene sklir og at bremsingen og styringen reduseres.
- Unngå å starte eller stoppe plutselig i en bakke. Hvis dekkene mister grepet, kobler du ut knivene og fortsetter sakte rett nedover bakken.
- Følg anbefalingene til produsenten om hjulvekter eller motvekter for å forbedre stabiliteten.
- Vær svært forsiktig ved bruk av gressoppsamlere eller annet utstyr. Disse kan endre maskinens stabilitet og føre til tap av kontroll.

Lydtrykk

Denne enheten har et lydtrykknivå på 90 dBA ved operatørens øre, med en usikkerhetsverdi (K) på 1 dBA.

Lydtrykknivået ble fastsatt iht. prosedyrene som er beskrevet i EN ISO 5395:2013.

Lydstyrke

Denne enheten har et garantert lydstyrkenivå på 105 dBA, med en usikkerhetsverdi (K) på 1 dBA.

Lydstyrkenivået ble fastsatt iht. prosedyrene som er beskrevet i EN 11094.

Vibrasjonsnivå

Hånd-arm vibrasjonsnivå

Målt vibrasjonsnivå for høyre hånd = 1,1 m/s^2

Målt vibrasjonsnivå for venstre hånd = 3,9 m/s^2

Usikkerhetsverdi (K) = 2,0 m/s^2

Målte verdier ble fastsatt iht. prosedyrene som er beskrevet i EN ISO 5395:2013.

Hele karosseriet

Målt vibrasjonsnivå = 0,33 m/s^2

Usikkerhetsverdi (K) = 0,17 m/s^2

Målte verdier ble fastsatt iht. prosedyrene som er beskrevet i EN ISO 5395:2013.

Hellingsindikator

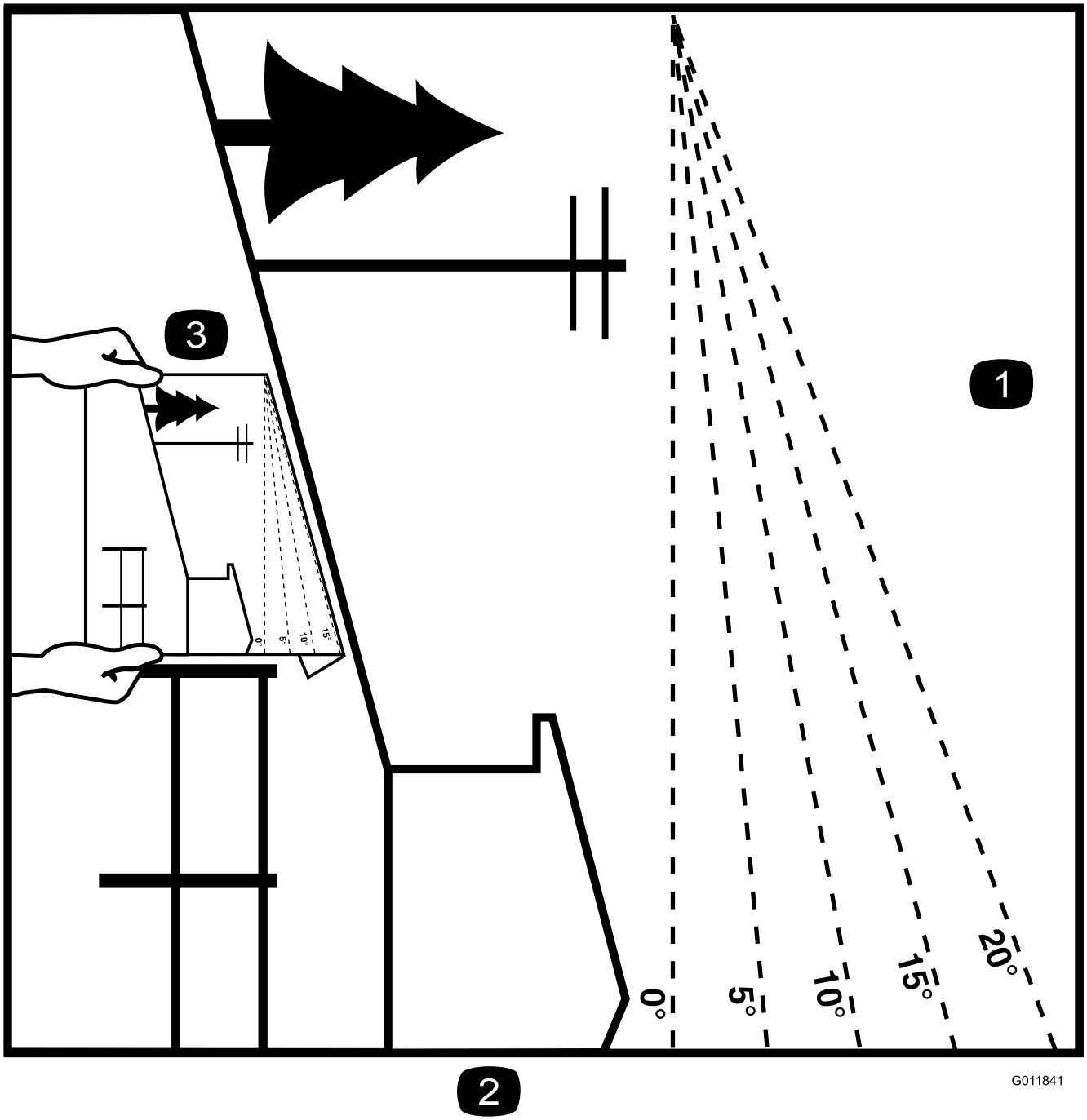

Figur 3

Denne siden kan kopieres for personlig bruk.

1. Den maksimale skråningen maskinen kan brukes sikkert i, er **15 grader**. Bruk skråningsdiagrammet til å avgjøre skråningen for bakker før bruk av maskinen. **Maskinen må ikke brukes i bakker som har en skråning på mer enn 15 grader.** Brett langs linjene for å matche den anbefalte skråningen.
2. Juster denne kanten med en vertikal overflate (tre, bygning, gjerdestolpe osv).
3. Eksempel på sammenlikning av skråning med brettet kant.

Sikkerhets- og instruksjonsmerker

Sikkerhetsmerker og instruksjoner er lett synlige for føreren og er plassert i nærheten av alle områder som representerer en potensiell fare. Bytt ut alle merker som er ødelagte eller mangler.

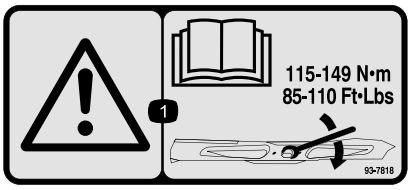

decal93-7818

93-7818

1. Advarsel – les *brukerhåndboken* for instruksjoner om stramming av knivens bolt/mutter til 115–149 Nm.

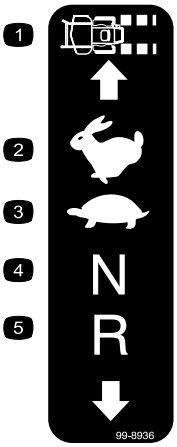

decal99-8936

99-8936

1. Maskinhastighet
2. Hurtig
3. Sakte
4. Fri
5. Revers

decal106-2655

106-2655

1. Advarsel – ikke ta på eller kom i nærheten av remmer i bevegelse, ta ut tenningsnøkkelen og les instruksjonene før du utfører service eller vedlikehold.

decal106-5517

106-5517

1. Advarsel – ikke rør den varme overflaten.

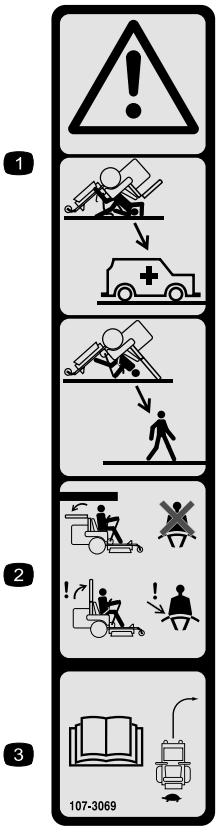

decal107-3069

107-3069

1. Advarsel – det finnes ingen veltebøylebeskyttelse når veltebøylen er nede.
2. Hold veltebeskyttelsen i fullt hevet og løst stilling og bruk sikkerhetsbelte for å unngå skader eller dødsfall ved en velteulykke. Senk kun veltebøylen når det er helt nødvendig, og ikke bruk sikkerhetsbeltet når veltebøylen er nede.
3. Les *Brukerhåndboken*. Kjør sakte og forsiktig.

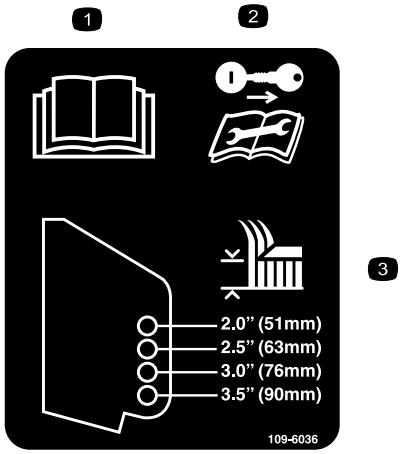

decal109-6036

109-6036

1. Les *brukerhåndboken*.
2. Ta ut tenningsnøkkelen og les instruksjonene før du utfører service eller vedlikehold.
3. Klippehøyde

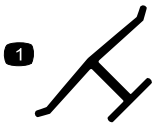

decaloemmarkt

Produsentens merke

1. Angir om kniven er identifisert som en del fra den originale maskinprodusenten.

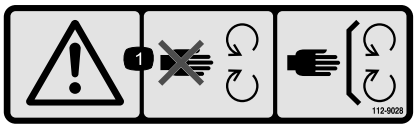

decal112-9028

112-9028

1. Advarsel – hold deg unna bevegelige deler, behold alle verneplatene på plass.

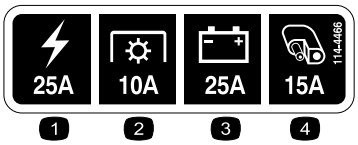

decal114-4466

114-4466

1. Hovedsikring, 25A
2. Kraftuttak, 10A
3. Lading, 25A
4. Tilleggsutstyr, 15A

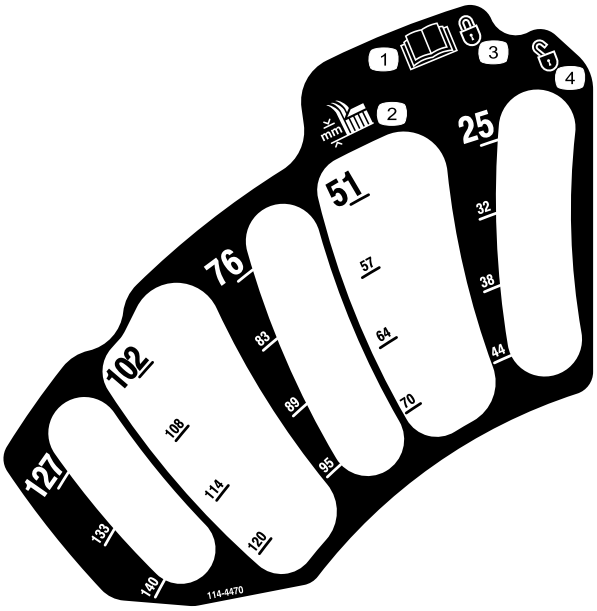

decal114-4470

114-4470

1. Les *brukerhåndboken*.
2. Klippehøyde
3. Låst
4. Ulåst

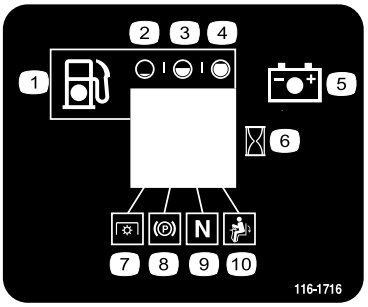

decal116-1716

116-1716

1. Drivstoff
2. Tom
3. Halv
4. Full
5. Batteri
6. Timeteller
7. Kraftuttak
8. Parkeringsbrems
9. Fri
10. Dødmannsbryter

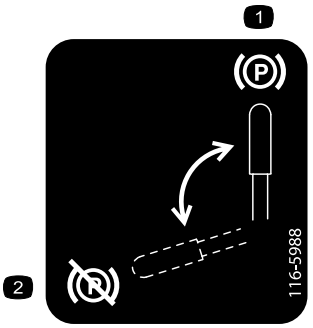

decal116-5988

116-5988

1. Parkeringsbrems – tilkoblet
2. Parkeringsbrems – frakoblet

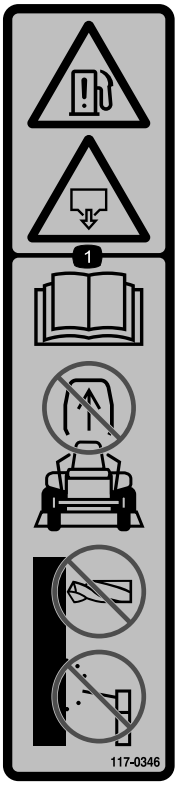

decal117-0346

117-0346

1. Fare for drivstofflekkasje – les i *brukerhåndboken*, ikke prøv å fjerne veltebøylen, ikke sveis, bor eller modifiser veltebøylen på noen måte.

---

decal117-3811

117-3811

1. Les *brukerhåndboken*.
2. Hydraulisk olje

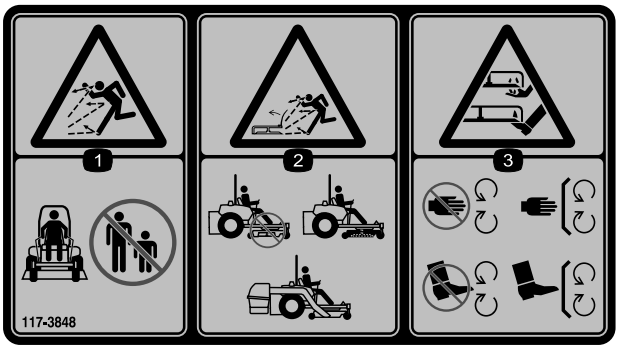

decal117-3848

117-3848

1. Fare for at gjenstander slynges gjennom luften – hold trygg avstand fra maskinen.
2. Fare for at gjenstander slynges fra gressklipperen – ikke bruk maskinen uten avleder, utslippsdeksel eller gressoppsamlingssystem på plass.
3. Fare for kutting/amputasjon av hender eller føtter – hold trygg avstand fra bevegelige deler, hold alle skydd og verneplater på plass.

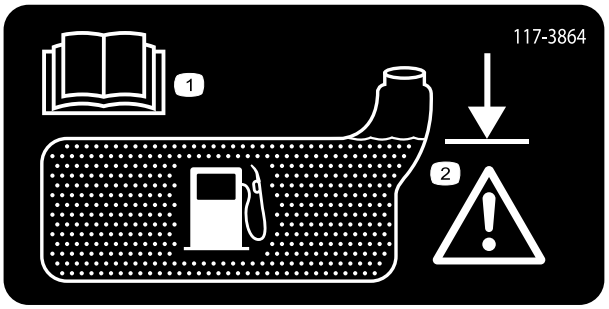

decal117-3864

117-3864

1. Les *brukerhåndboken*.
2. Fyll til bunnen av påfyllingshalsen. Advarsel – ikke overfyll tanken.

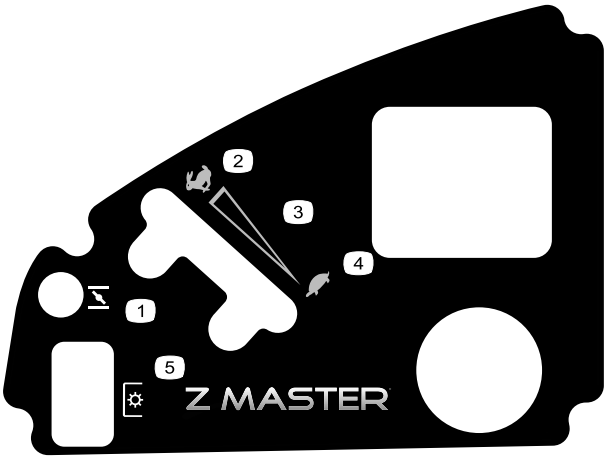

decal120-5897

120-5897

1. Choke
2. Hurtig
3. Kontinuerlig regulerbar innstilling
4. Sakte
5. Kraftuttak (PTO), knivkontrollbryter

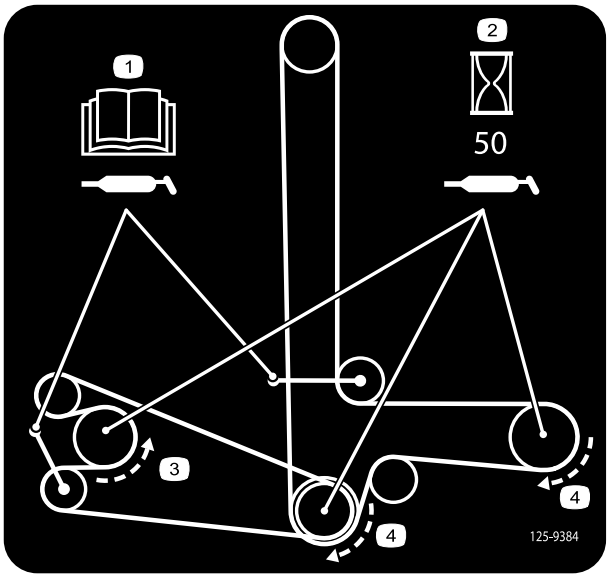

decal125-9384

125-9384

1. Les *brukerhåndboken* for informasjon om smøring av lederulltappene.
2. Smør spindlene etter hver 50. driftstime.
3. Rotasjon mot urviseren
4. Rotasjon med klokken

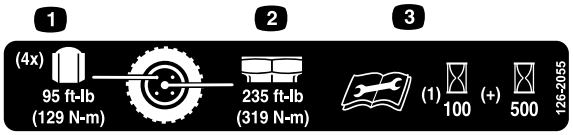

decal126-2055

126-2055

1. Moment for hjulhakemutter: 129 Nm (4x)
2. Moment for hjulnavmutter: 319 N·m
3. Les brukerhåndboken før du utfører vedlikehold. Sjekk dreiemomentet etter de første 100 driftstimene og deretter hver 500. driftstime.

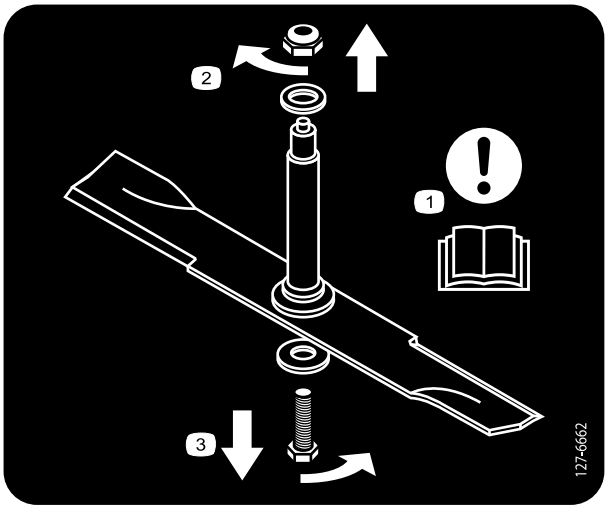

decal127-6662

127-6662

1. Obs! – les *brukerhåndboken*.
2. Fjern mutteren ved å dreie den med urviserne.
3. Fjern bolten ved å dreie den mot urviseren.

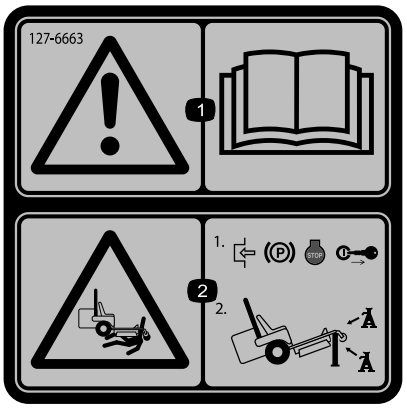

decal127-6663

127-6663

1. Advarsel – les *Brukerhåndboken*.
2. Knusefare – 1) Aktiver parkeringsbremsen, stopp motoren og ta nøkkelen ut av tenningen, 2) Jekk opp maskinen med en jekk som er godkjent av produsenten, og bruk alltid et jekkstativ.

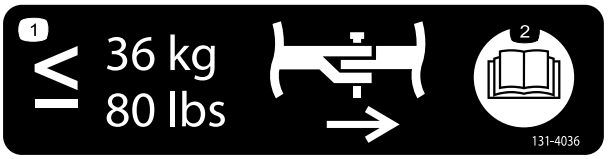

decal131-4036

131-4036

1. Trekkstangen kan maksimalt trekke 36 kg.
2. Les *brukerhåndboken*.

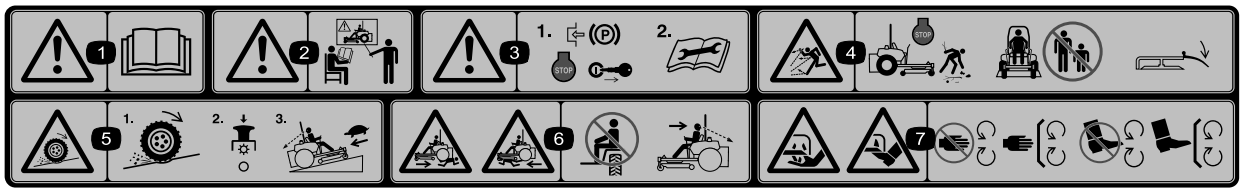

decal114-4468

114-4468

1. Advarsel – les *brukerhåndboken.*
2. Advarsel – få opplæring før denne maskinen brukes.
3. Advarsel – sett på parkeringsbremsen, stopp motoren, ta ut tenningsnøkkelen og les instruksjonene før du utfører service eller vedlikehold.
4. Fare for at gjenstander kastes gjennom luften – stopp motoren og plukk opp rusk før du tar den i bruk, hold andre på god avstand fra maskinen og hold avlederen på plass.
5. Trekktap/kontrollfare, skråninger – tap av trekk/kontroll i en skråning, koble fra knivkontrollbryteren (kraftuttak), fortsett sakte ned skråningen.
6. Fare for knusing/amputering for bivånere – ikke ta med passasjerer, se forover og ned når du kjører maskinen og bakover og ned når du kjører i revers.
7. Fare for å kutte/lemleste hender og føtter – hold trygg avstand fra bevegelige deler og hold alle skydd og vern på plass.

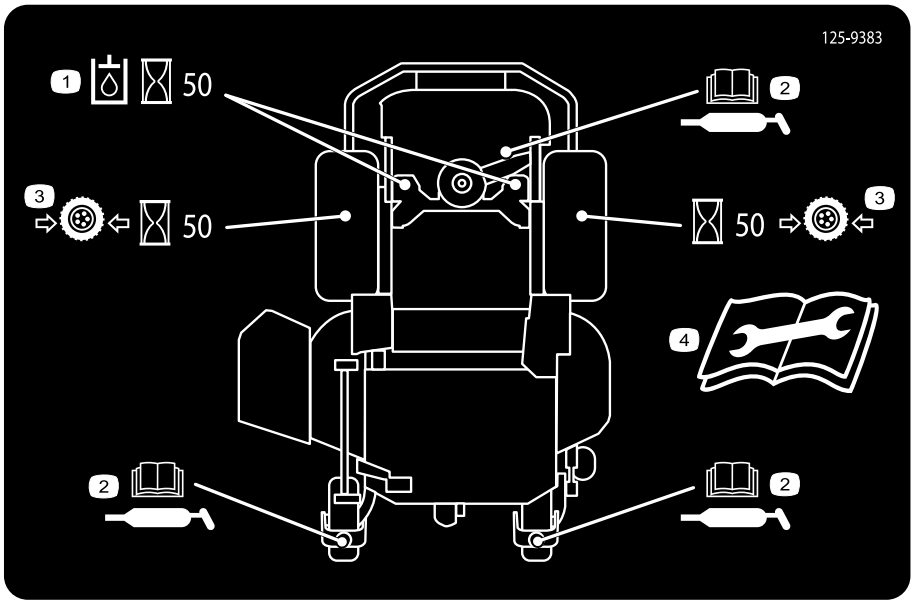

decal125-9383

125-9383

1. Sjekk den hydrauliske væsken hver 50. driftstime.
2. Les *brukerhåndboken* for informasjon om smøring av maskinen.
3. Kontroller trykket i dekkene hver 50. driftstime.
4. Les *brukerhåndboken* før service eller vedlikehold.

decalbatterysymbols

Batterisymboler

Noen av eller alle disse symbolene finnes på ditt batteri.

1. Eksplosjonsfare
2. Ingen bål, åpne flammer eller røyk
3. Kaustisk væske/fare for brannsår
4. Bruk vernebriller
5. Les brukerhåndboken.
6. Hold andre på trygg avstand fra batteriet.
7. Bruk vernebriller – eksplosive gasser kan påføre deg blindhet og andre skader.
8. Batterisyre kan forårsake blindhet og alvorlige brannskader.
9. Skyll straks øynene med vann og søk legehjelp.
10. Inneholder bly – må ikke kastes.

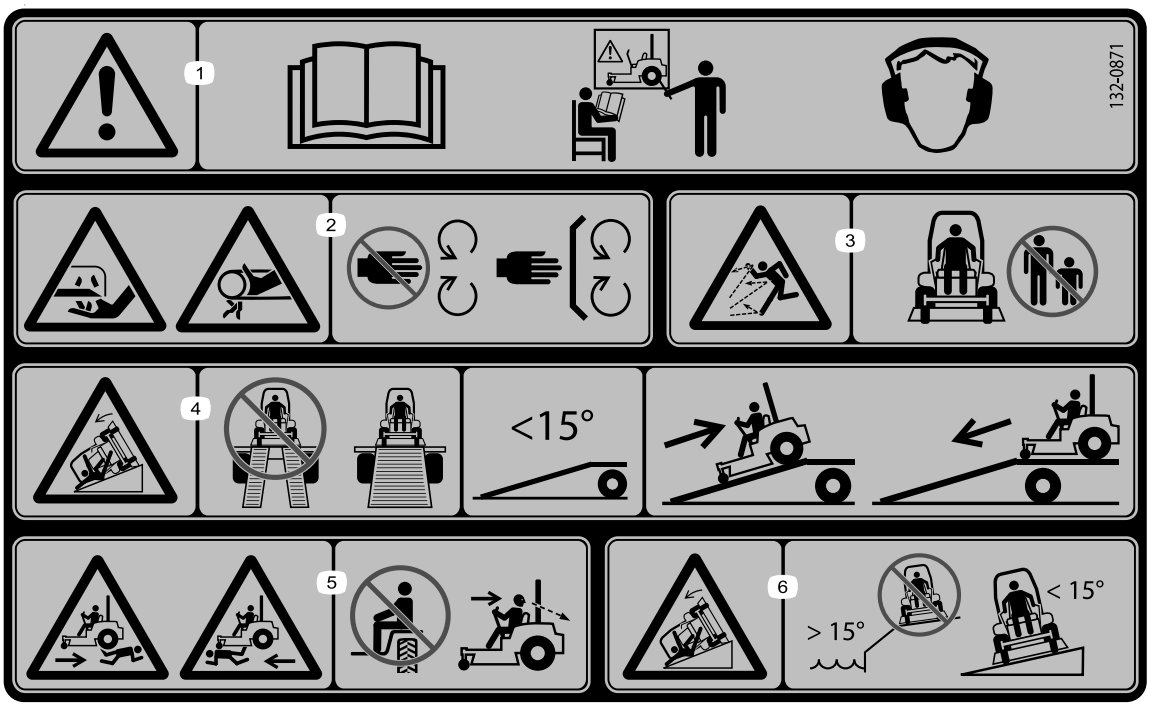

decal132-0871

132-0871

Merk: Denne maskinen samsvarer med bransjestandard for stabilitet i statiske side- og langsgående tester med maks. anbefalt skråning som er angitt på merket. Les instruksjonene for bruk av maskinen i skråninger og under forholdene hvor du har tenkt å bruke maskinen i *brukerhåndboken*, for å avgjøre om du kan bruke maskinen under forholdene på dagen og stedet. Endringer i terreng kan føre til endringer ved bruk av maskinen i skråninger. Hvis det lar seg gjøre, hold klippeenhetene senket til bakken mens du bruker maskinen i skråninger. Hvis du hever klippeenhetene mens du kjører i skråninger, kan det føre til at maskinen blir ustabil.

1. Advarsel – les *brukerhåndboken*. Ikke bruk maskinen med mindre du har fått opplæring. Bruk hørselvern.
2. Kutt-, amputasjons- og viklingsfare – hold hendene borte fra bevegelige deler, behold alle skydd og verneplater på plass.
3. Fare for at gjenstander slynges gjennom luften – hold andre på god avstand.
4. Fare for å velte på rampen – unngå bruk av dobbeltramper når du laster maskinen på en tilhenger. Bruk alltid en enkelt rampe som er bred nok for maskinen og har en vinkel på mindre enn 15°. Rygg opp på rampen og kjør fremover av den.
5. Fare for legemsskader – ikke ta med passasjerer, se bak deg når du klipper i revers.
6. Veltefare i skråninger – ikke bruk i bakker nær vann, ikke bruk i bakker med skråning på mer enn 15°

Oversikt over produktet

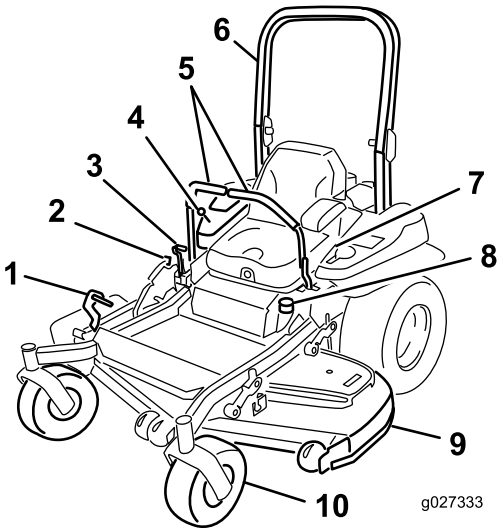

g027333

Figur 4

1.	Pedal for løfting av klippeenhet	6.	Veltebøyle
2.	Transportlås	7.	Sikkerhetsbelte
3.	Parkeringsbremsespak	8.	Drivstofflokk
4.	Kontroller	9.	Klippeenhet
5.	Bevegelseskontrollspaker	10.	Styrehjul

Kontroller

Gjør deg kjent med alle kontroller før du starter motoren og bruker maskinen (Figur 4 og Figur 5).

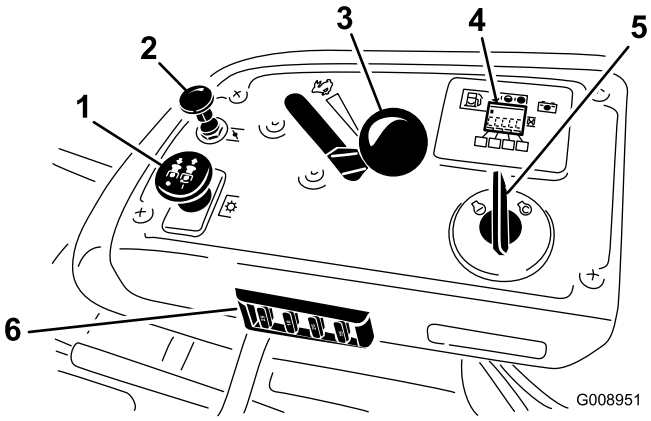

g008951

Figur 5

1.	Kraftuttaksbryter	4.	Timeteller/sikkerhetssperreskjerm
2.	Choke	5.	Tenningsbryter
3.	Gasskontroll	6.	Sikringer

Timeteller

Timemåleren registrerer antallet timer som motoren har vært i bruk. Den er i gang når motoren er i gang. Bruk tidene for å planlegge vanlig vedlikehold (Figur 6).

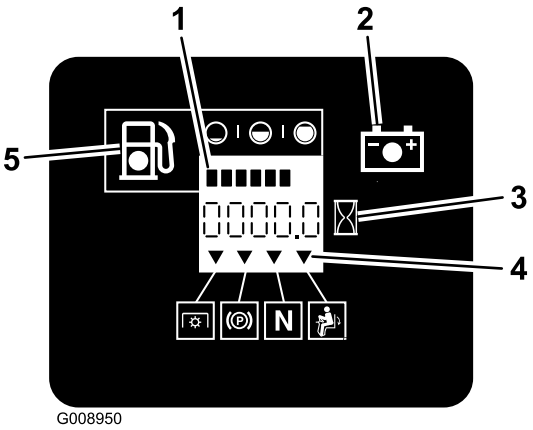

g008950

Figur 6

1.	Drivstoffmåler (streker)	4.	Sikkerhetssperresymboler
2.	Batterilys	5.	Indikatorlampe for lavt drivstoffnivå
3.	Timeteller		

Drivstoffmåler

Drivstoffmåleren er plassert sammen med timetelleren og strekene lyser opp når tenningsbryteren er på (Figur 6).

Indikatorlampen vises når drivstoffnivået er lavt (ca. fire liter igjen på drivstofftanken).

Sikkerhetssperreindikatorer

Symbolene på timetelleren indikerer med et svart triangel at sperrekomponentene er i riktig posisjon (Figur 6).

Batteriindikatorlys

Hvis du vrir tenningsnøkkelen til PÅ-stillingen i noen få sekunder, vises batterispenningen i området der klokkeslettet vanligvis vises.

Batterilyset slår seg på når tenningen er slått på og når ladenivået er under riktig bruksnivå (Figur 6).

Gasskontroll

Gasskontrollen kan varieres mellom HURTIG og SAKTE.

Choke

Bruk choken til å starte en kald motor. Dra i chokeknotten for å aktivere den.

Knivkontrollbryter (kraftuttak)

Bruk knivkontrollbryteren (kraftuttak) til å aktivere den elektriske clutchen og drive klipperknivene. Dra bryteren opp for å aktivere knivene og slipp. For å deaktivere knivene dytter du knivkontrollbryteren (kraftuttak) ned eller beveger bevegelseskontrollspaken til NØYTRAL, LÅST stilling.

Tenningsbryter

Denne bryteren brukes til å starte gressklipperen og har tre stillinger: START, KJØR og AV.

Bevegelseskontrollspaker

Bruk bevegelseskontrollspakene til å kjøre maskinen fremover, rygge og svinge i alle retninger.

Nøytral, låst stilling

Bruk NØYTRAL, LÅST stilling sammen med sikkerhetssperresystemet for å aktivere og avgjøre hva som er NØYTRAL stilling.

Drivstoffavstengingsventil

Steng av drivstoffavstengingsventilen (under setet) ved transport eller oppbevaring av gressklipperen.

Tilbehør

Et utvalg av Toro-godkjent tilbehør som kan brukes sammen med maskinen for å forbedre og utvide dens funksjoner er tilgjengelig. Ta kontakt med din autoriserte serviceforhandler, eller gå til www.Toro.com for å få en liste over godkjent tilbehør og utstyr.

Spesifikasjoner

Merk: Spesifikasjoner og konstruksjon kan forandres uten varsel.

Bredde:

Klippebredde	152 cm
Uten klippeenhet	134,6 cm
Med klippeenhet	168,4 cm

Lengde:

Veltebøyle opp	221,6 cm
Veltebøyle – ned	226,0 cm

Høyde:

Veltebøyle opp	**Veltebøyle ned**
179,1 cm	118,9 cm

Vekt:

Modell	**Vekt**
60 tommers klippeenheter	590 kg

Bruk

Merk: Angi hva som er høyre og venstre side på maskinen ved å stå i normal arbeidsstilling.

Fylle drivstoff

- For best resultat bør du kun bruke ren, fersk (mindre enn 30 dager gammel) og blyfri bensin med oktankvalitet på 87 eller høyere (vurderingsmetode (R+M)/2).
- **Etanol**: Bensin med opptil 10 % etanol (alkohol-bensin) eller 15 % MTBE (metyltertiærbutyleter) i volum er akseptabelt. Etanol og MTBE er ikke det samme. Bensin med 15 % etanol (E15) i volum er ikke godkjent for bruk. **Ikke bruk bensin som inneholder mer enn 10 % etanol i volum**, som f.eks. E15 (inneholder 15 % etanol), E20 (inneholder 20 % etanol) eller E85 (inneholder opptil 85 % etanol). Bruk av bensin som ikke er godkjent kan forårsake problemer og/eller motorskade som kanskje ikke dekkes av garanti.
- **Ikke** bruk metanolholdig bensin.
- **Ikke** oppbevar drivstoff i drivstofftanken eller i drivstoffbeholdere over vinteren, med mindre du bruker drivstoffstabilisator.
- **Ikke** bland olje i drivstoffet.

⚠ FARE

Bensin er meget brannfarlig, og under visse forhold svært eksplosiv. Brann eller eksplosjon forårsaket av bensin kan påføre deg og andre brannskader samt ødelegge eiendom.

- **Fyll opp drivstofftanken utendørs på et åpent område når motoren er nedkjølt. Tørk opp eventuelt bensinsøl.**
- **Fyll aldri på drivstofftanken inni en lukket tilhenger.**
- **Tanken må ikke fylles helt opp. Fyll bensin på tanken helt til nivået er 6 til 13 mm under bunnen av påfyllingshalsen. Tomrommet i tanken gir bensinen plass til å utvide seg.**
- **Røyk aldri mens du håndterer bensin, og hold deg unna åpen ild eller steder der bensingassen kan antennes av gnister.**
- **Bensin må oppbevares på en godkjent kanne, utenfor barns rekkevidde. Kjøp aldri mer bensin enn til 30 dagers forbruk.**
- **Ikke bruk uten at hele eksossystemet er på plass og i korrekt arbeidstilstand.**

⚠ FARE

Under visse forhold ved fylling av drivstoff kan statisk elektrisitet utløses og føre til at gnister antenner bensindamp. Brann eller eksplosjon forårsaket av bensin kan påføre deg og andre brannskader samt ødelegge eiendom.

- **Sett alltid bensinkannen på bakken i god avstand fra kjøretøyet før du fyller bensin.**
- **Ikke fyll opp bensinkannen inne i et kjøretøy eller på en lastebil eller tilhenger, da tepper eller presenninger kan isolere kannen og hemme utladning av eventuell statisk elektrisitet.**
- **Når dette lar seg gjøre, skal drivstoffdrevet utstyr tas ut av lastebilen eller tilhengeren og fylles med drivstoff mens hjulene står på bakken.**
- **Hvis dette ikke lar seg gjøre, og maskinen må fylles med drivstoff mens den står på en lastebil eller tilhenger, bør du bruke en kanne til å fylle bensin i stedet for å fylle direkte fra pumpen.**
- **Hvis du må fylle bensin direkte fra dysen på en drivstoffpumpe, skal dysen hele tiden være i kontakt med kanten på drivstofftanken eller kannens åpning, helt til påfyllingen er fullført.**

⚠ ADVARSEL

Bensin kan føre til skader eller dødsfall hvis den svelges. Hvis du utsettes for damp fra drivstoff over lengre tid, kan dette føre til alvorlig skade og sykdom.

- **Unngå innånding av damp fra drivstoff over lengre tid.**
- **Hold ansiktet unna dyse, bensintank og åpningen til flasken med kondisjonsmiddelet.**
- **Unngå kontakt med huden, skyll bort ev. søl med såpe og vann.**

Bruke stabiliserings-/kondisjoneringsmiddel

Bruk et stabiliserings-/kondisjoneringsmiddel i maskinen for å oppnå følgende fordeler:

- Holder bensinen fersk i en lagringsperiode på opptil 90 dager. Vi anbefaler at drivstofftanken tømmes hvis kjøretøyet skal oppbevares over lengre tid.

- Renser motoren mens den går
- Forhindrer at det dannes gummiliknende avleiringer i drivstoffsystemet som forårsaker startvansker

  Viktig: **Ikke bruk tilsettingsmidler som inneholder metanol eller etanol i drivstoffet.**

  Bland riktig mengde stabiliserings-/kondisjoneringsmiddel i bensinen.

  Merk: Stabiliserings-/kondisjoneringsmidler er mest effektive når de blandes med fersk bensin. Bruk stabiliseringsmiddel i bensinen til enhver tid for å beskytte mot lakkavleiringer i drivstoffsystemet.

Fylle tanken

1. Parker maskinen på en jevn flate.
2. Stans motoren, og sett på parkeringsbremsen.
3. Rengjør rundt drivstofflokket.
4. Fyll drivstoff på tanken til nivået når opp til bunnen av påfyllingshalsen (Figur 7).

   Merk: Påse at det er nok tomrom i tanken til å gi bensinen plass til å utvide seg

   Merk: Drivstofftanken må ikke fylles helt opp. Fyll drivstoff på tanken til nivået når opp til bunnen av påfyllingshalsen.

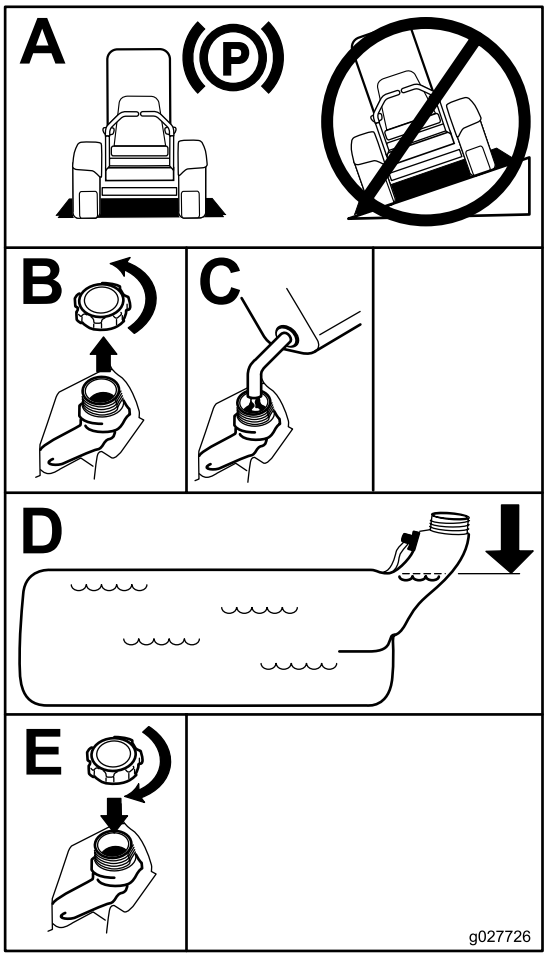

g027726

Figur 7

Kontrollere motoroljenivået

Før du starter motoren og bruker maskinen, må du sjekke oljenivået i veivhuset. Se Kontrollere motoroljenivået (side 37).

Kjøre inn et nytt kjøretøy

Nye motorer trenger tid til å utvikle full styrke. Klippeenheter og drivverk har høyere friksjon når de er nye, som fører til ekstra belastning på motoren. Beregn 40 til 50 timers innkjøringstid slik at nye maskiner kan utvikle full styrke og best mulig ytelse.

Bruke veltebeskyttelsessystemet (ROPS)

⚠ ADVARSEL

For å unngå skader eller dødsfall ved velting: Hold veltebøylen i fullt hevet og låst stilling og bruk sikkerhetsbelte.

Kontroller at setet er godt festet på maskinen.

⚠ ADVARSEL

Det finnes ingen veltebøylebeskyttelse når veltebøylen er nede.

- **Senk veltebøylen kun når det er helt nødvendig.**
- **Ikke bruk sikkerhetsbelte når veltebøylen er nede.**
- **Kjør sakte og forsiktig.**
- **Hev veltebøylen så fort klaringen tillater dette.**
- **Kontroller nøye at du har klaring hvis du skal kjøre under objekter (for eksempel greiner, døråpninger, elektriske ledninger osv.), slik at du ikke kommer i kontakt med dem.**

Viktig: **Kontroller at setet er godt festet på maskinen.**

1. Du senker veltebøylen ved å trykke forover på den øvre delen av den.
2. Dra ut begge knottene og vri dem 90 grader, slik at de ikke låser (Figur 8).
3. Senk veltebøylen til nedre stilling (Figur 8).

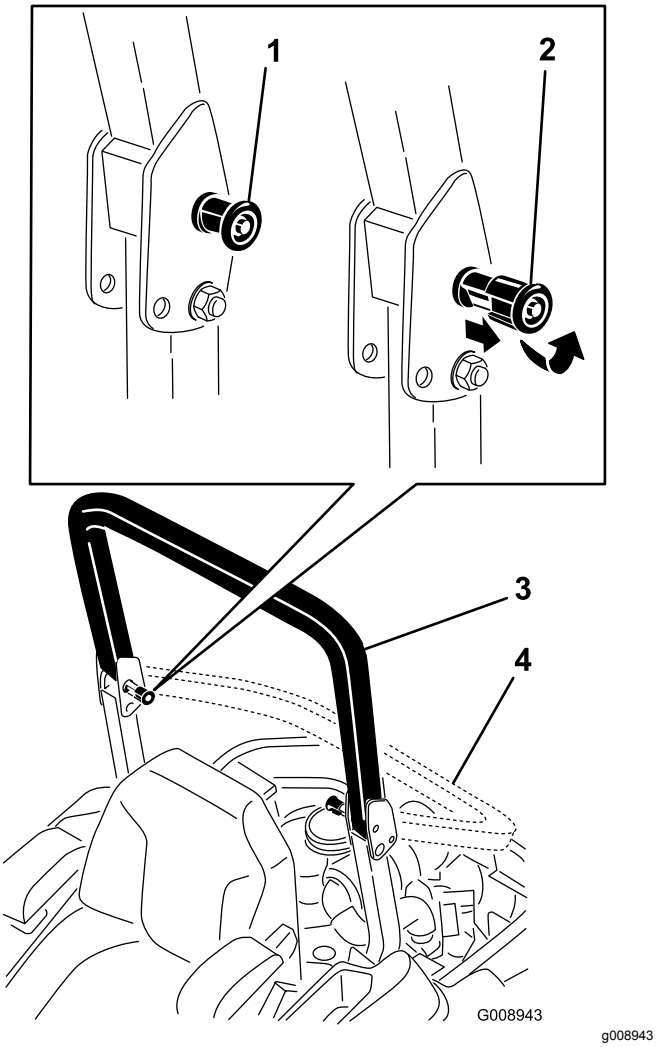

Figur 8

1. Veltebeskyttelsesknapp
2. Dra ut veltebeskyttelsesknappen og vri den 90 grader.
3. Veltebøyle i oppreist stilling
4. Veltebøyle i sammenbrettet stilling

4. Hvis du vil sette opp veltebøylen kan du dra opp veltebøylen til bruksstillingen og vri på knottene slik at de går delvis inn i rillene (Figur 8).
5. Dra veltebøylen helt opp mens du skyver på den øvre veltebøylen, slik at pinnene går i lås når hullene stemmer overens med pinnene (Figur 8).
6. Skyv på veltebøylen og kontroller at begge pinnene sitter godt.

Viktig: **Bruk alltid sikkerhetsbeltet når veltebøylen er i hevet stilling.**

Sikkerhet først

Vi ber deg om å se nøye på alle sikkerhetsinstruksjoner og symboler i avsnittet om sikkerhet. Kunnskap om dette kan forhindre personskader.

⚠ FARE

Hvis du klipper på vått gress eller i bratte skråninger kan det føre til at maskinen sklir og at du mister kontrollen.

- **Kjøretøyet må ikke brukes i bakker som har en skråning på mer enn 15 grader.**
- **Reduser hastigheten og vær svært forsiktig i skråninger.**
- **Ikke bruk maskinen nær vann.**

⚠ FARE

Hvis hjulene kjører over en kant, kan det føre til velt, som igjen kan resultere i alvorlig skade, dødsfall eller drukning.

Ikke bruk maskinen nær kanter.

⚠ FARE

Hvis maskinen brukes med veltebøylen nede, kan det føre til alvorlig skade eller dødsfall hvis maskinen velter.

Hold alltid veltebøylen i fullt hevet og låst stilling og bruk sikkerhetsbelte.

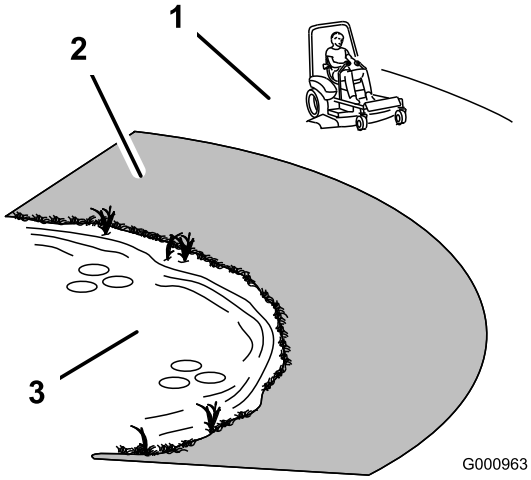

g000963

Figur 9

1. Sikker sone – bruk Z Master her i skråninger som er mindre enn 15 grader, eller flate områder.
2. Faresone – bruk en gressklipper av skyvemodell og/eller en håndtrimmer i hellinger på mer enn 15 grader eller nær kanter og vann.
3. Vann

⚠ FORSIKTIG

Denne maskinen har en lydstyrke på over 85 dBa ved operatørens øre og kan føre til hørselsskade hvis du utsettes for denne lydstyrken i lengre perioder.

Bruk hørselsvern når du bruker denne maskinen.

Det anbefales at du bruker beskyttelsesutstyr til øynene, ørene, hendene, føttene og hodet.

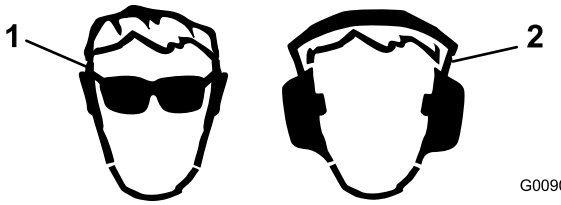

g009027

Figur 10

1. Bruk vernebriller.
2. Bruk hørselsvern.

Bruke parkeringsbremsen

Parkeringsbremsen må alltid settes på når du stopper eller forlater maskinen.

Sette på parkeringsbremsen

⚠ ADVARSEL

Parkeringsbremsen holder kanskje ikke maskinen parkert i en skråning, og kan føre til personskader eller skade på eiendom.

Ikke parker i skråninger, bortsett fra hvis hjulene kiles fast eller blokkeres.

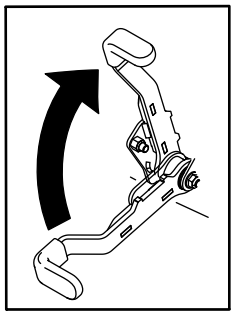

g027334

g027334

Figur 11

Frigjøre parkeringsbremsen

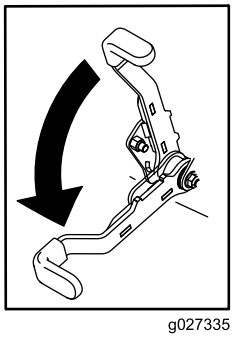

g027335

Figur 12

Bruke gressklipperens knivkontrollbryter (kraftuttak)

Knivkontrollbryteren (kraftuttak) starter og stanser gressklipperens kniver og eventuelt strømdrevet tilleggutstyr.

Koble inn knivkontrollbryteren (kraftuttak)

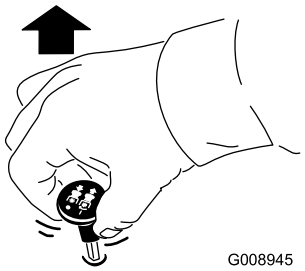

g008945

Figur 13

Koble fra knivkontrollbryteren (kraftuttak).

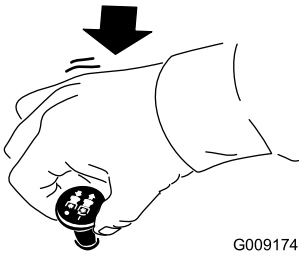

g009174

Figur 14

Bruke gassen

Du kan flytte gasskontrollen mellom HURTIG- og LANGSOM-stillingene (Figur 15).

Bruk alltid HURTIG-stillingen når du slår på klippeenheten med knivkontrollbryteren (kraftuttaket).

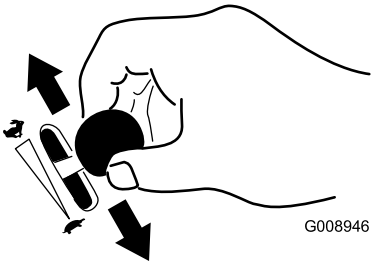

g008946

Figur 15

Bruke choken

Bruk choken til å starte en kald motor.

1. Dra opp chokeknotten for å koble til choken før du bruker tenningsbryteren (Figur 16).
2. Dra ned choken for å koble den fra når motoren har startet (Figur 16).

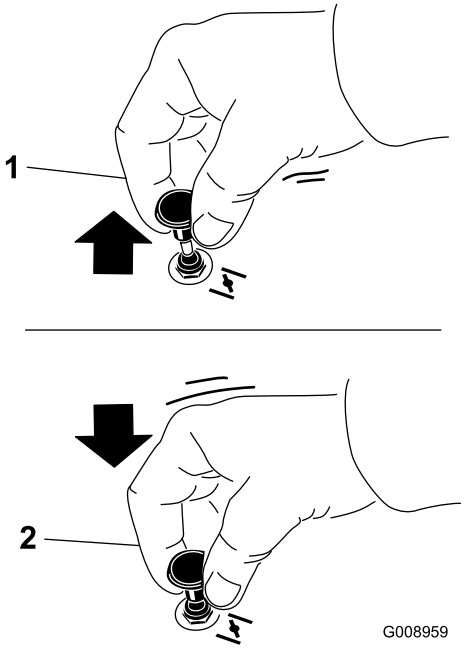

g008959

Figur 16

1. På
2. Av

Bruke tenningsbryteren

1. Vri tenningsnøkkelen til stillingen START (Figur 17).

   Merk: Slipp nøkkelen straks motoren starter.

   Viktig: **Ikke hold tenningsnøkkelen vridd rundt i mer enn fem sekunder om gangen. Hvis motoren ikke vil starte, vent 15 sekunder mellom startforsøkene. Hvis du ikke følger disse instruksjonene, kan startmotoren bli ødelagt.**

   Merk: Det kan være nødvendig med flere forsøk før du kan starte motoren igjen første gang etter at drivstoffsystemet har vært helt tomt for drivstoff.

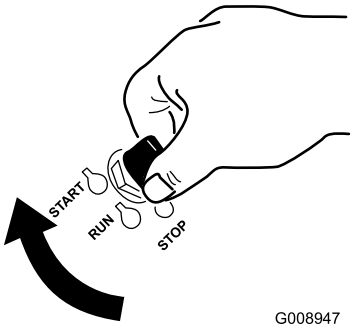

g008947

Figur 17

2. Vri tenningsnøkkelen til stillingen STOPP for å slå av motoren.

Bruke drivstoffavsten-gingsventilen

Drivstoffavsteningsventilen er plassert under setet. Flytt setet frem for å få tilgang til den.

Lukk bensinkranen ved transport, vedlikehold og oppbevaring.

Pass på at drivstoffavstengingsventilen er åpen når du starter motoren.

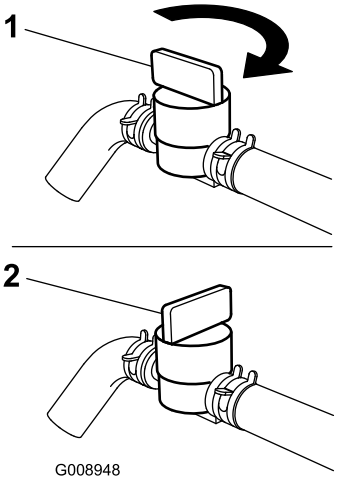

g008948

Figur 18

1. På
2. Av

Starte og stoppe motoren

Starte motoren

Viktig: **Ikke aktiver oppstart i mer enn fem sekunder om gangen. Hvis motoren ikke vil starte, vent 15 sekunder mellom startforsøkene. Hvis du ikke følger disse instruksjonene, kan startmotoren bli ødelagt.**

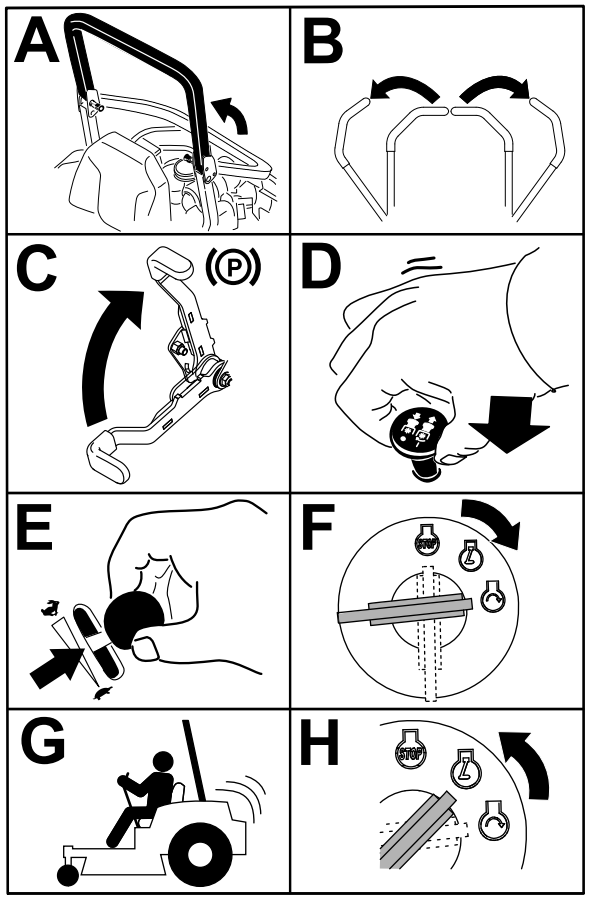

Figur 19

Stoppe motoren

⚠ FORSIKTIG

Barn og andre personer kan skades hvis de flytter på eller prøver å kjøre maskinen uten oppsyn.

Ta alltid ut tenningsnøkkelen og sett på parkeringsbremsen når du forlater maskinen, selv om det gjelder bare noen få minutter.

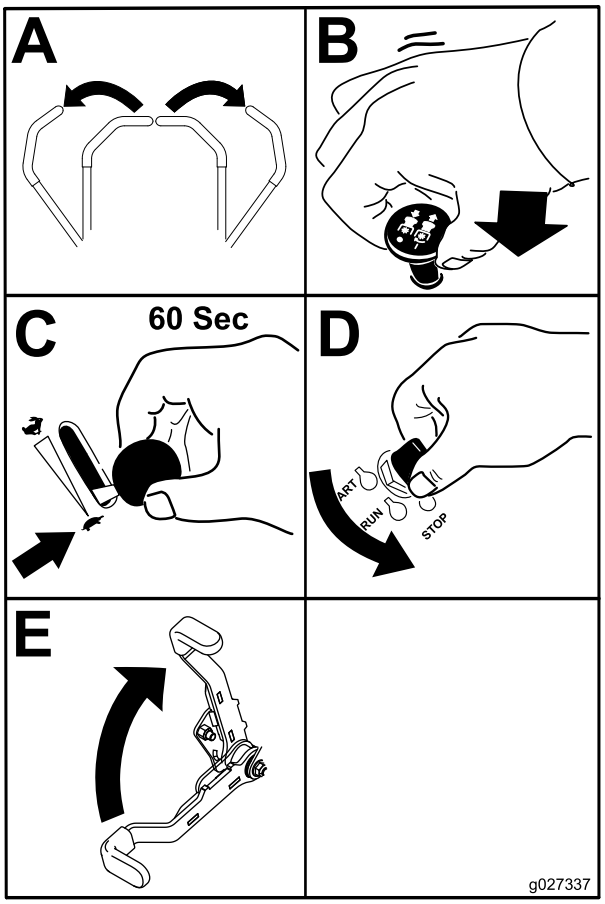

Figur 20

Viktig: **Steng drivstoffavstengingsventilen før du transporterer eller lagrer maskinen, da det kan oppstå drivstofflekkasje. Koble inn parkeringsbremsen før maskinen transporteres. Pass på å ta ut nøkkelen ettersom drivstoffpumpen kan være i gang og føre til at batteriet utlades.**

Bruke sikkerhetssperresystemet

⚠ FORSIKTIG

Hvis sikkerhetssperrebryterne blir frakoblet eller skadet, kan det hende at maskinen virker på en uventet måte som forårsaker personskader.

- **Ikke rør sperrebryterne.**
- **Sjekk sperrebryterne daglig, og bytt ut ødelagte brytere før du bruker maskinen.**

Forstå sikkerhetssperresystemet

Sikkerhetssperresystemet er konstruert slik at det forhindrer motoren i å starte, hvis ikke:

- Parkeringsbremsen er tilkoblet.
- Knivkontrollbryteren (kraftoverføring) er utkoblet.
- Bevegelseskontrollspakene står i NØYTRAL, LÅST stilling.

Sikkerhetssperresystemet stanser også motoren når du flytter kontrollspakene fra låst stilling med parkeringsbremsen på, eller hvis du reiser deg fra setet mens kraftuttaket er aktivert.

Timetelleren har symboler som varsler deg når sperrekomponenten er i riktig stilling. Når komponenten er i riktig stilling, lyser et triangel opp i tilsvarende felt.

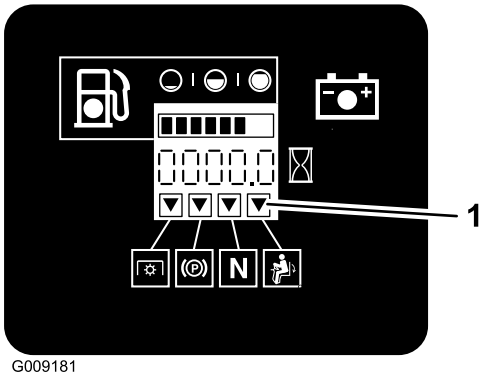

Figur 21

1. Triangler lyser opp når sperrekomponentene er i riktig stilling.

Teste sikkerhetssperresystemet

Serviceintervall: For hver bruk eller daglig

Sikkerhetssperresystemet må testes hver gang maskinen skal brukes. Hvis systemet ikke fungerer slik som beskrevet nedenfor, må du be et autorisert forhandlerverksted om å reparere det omgående.

1. Sitt på setet, aktiver parkeringsbremsen og flytt knivkontrollbryteren (kraftuttak) til PÅ-stillingen. Prøv å starte motoren – motoren skal ikke starte.
2. Sitt på setet, aktiver parkeringsbremsen og flytt knivkontrollbryteren (kraftuttak) til AV-stillingen. Flytt en av bevegelseskontrollspakene (ut av NØYTRAL, LÅST posisjon). Prøv å starte motoren – motoren skal ikke sveiv. Gjenta for den andre kontrollspaken.
3. Sitt på setet, aktiver parkeringsbremsen, flytt knivkontrollbryteren (kraftuttak) til stillingen AV, og lås bevegelseskontrollspakene i NØYTRAL, LÅST stilling. Start motoren. Frigjør parkeringsbremsen, aktiver knivkontrollbryteren (kraftuttak) og løft deg litt opp fra setet mens motoren er i gang. Motoren skal stoppe.
4. Sitt på setet, aktiver parkeringsbremsen, flytt knivkontrollbryteren (kraftuttak) til stillingen AV, og lås bevegelseskontrollspakene i NØYTRAL, LÅST stilling. Start motoren. Flytt bevegelseskontrollspakene til den midtre, frie stillingen og beveg én av dem forover eller bakover mens motoren går; motoren skal stoppe. Gjenta for den andre bevegelseskontrollspaken.
5. Sitt på setet, deaktiver parkeringsbremsen, flytt knivkontrollbryteren (kraftuttak) til stillingen AV, og lås bevegelseskontrollspakene i NØYTRAL, LÅST stilling. Prøv å starte motoren – motoren skal ikke starte.

Kjøre forover eller i revers

Gasskontrollen regulerer omdreiningstallet (o/min – omdreininger per minutt). Sett gasskontrollen i HURTIG-stillingen for best ytelse. Arbeid alltid med maksimal gass.

⚠ FORSIKTIG

Maskinen kan rotere svært hurtig. Du kan miste kontrollen over maskinen og skade deg selv eller maskinen.

- **Vær forsiktig når du svinger.**
- **Reduser hastigheten før du foretar skarpe svinger.**

Bruke bevegelseskontrollspakene

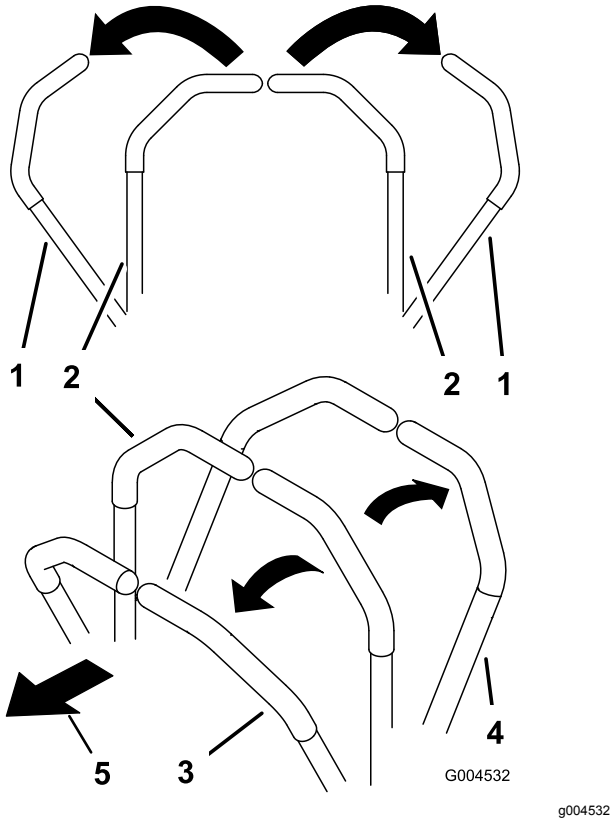

Figur 22

1. Bevegelseskontrollspak – NØYTRAL, LÅST stilling
2. Den midtre, frie stillingen
3. Fremover
4. Bakover
5. Foran på maskinen

Kjøre fremover

Merk: Motoren stenges av dersom bevegelseskontrollspakene beveges når parkeringsbremsen er på.

Sett bevegelseskontrollspakene i den NØYTRALE stillingen for å stanse.

1. Frigjør parkeringsbremsen. Se Frigjøre parkeringsbremsen (side 20).
2. Flytt spakene til den midtre, frie stillingen.
3. Skyv bevegelsekontrollspakene forsiktig forover for å gå fremover (Figur 23).

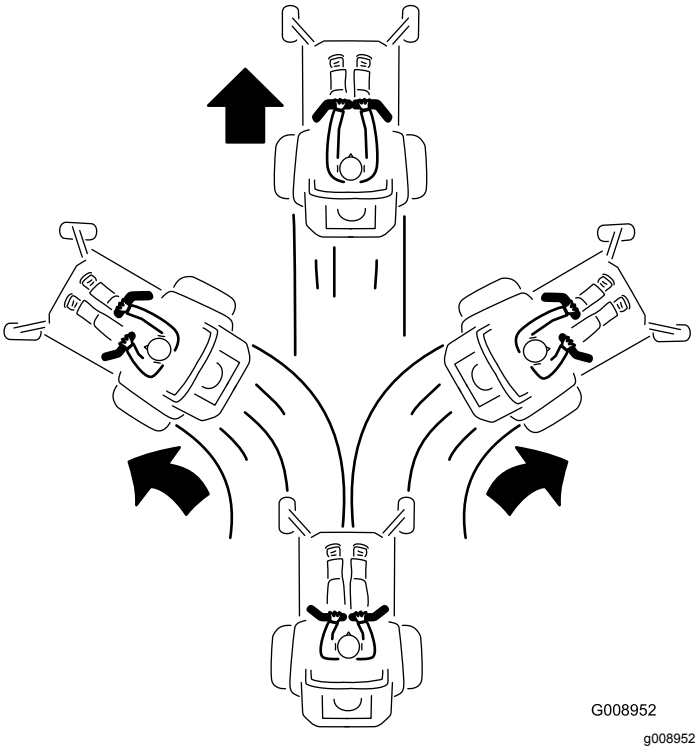

Figur 23

Kjøre bakover

1. Flytt spakene til den midtre, frie stillingen.
2. Skyv bevegelseskontrollspakene forsiktig bakover for å gå bakover (Figur 24).

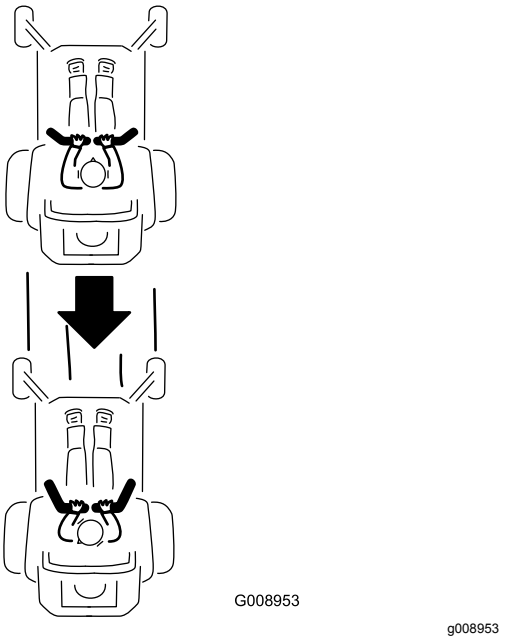

Figur 24

Stoppe maskinen

Når du vil stoppe maskinen, flytter du bevegelseskontrollspakene til NØYTRAL og låser dem, kobler ut kraftuttaket og dreier tenningsnøkkelen til stillingen AV.

Sett alltid på parkeringsbremsen når du forlater maskinen. Se Sette på parkeringsbremsen (side 19). Husk å ta nøkkelen ut av tenningen.

⚠ FORSIKTIG

Barn og andre personer kan skades hvis de flytter på seg eller prøver å kjøre plentraktoren uten oppsyn.

Ta alltid ut tenningsnøkkelen og sett på parkeringsbremsen når du forlater maskinen, selv om det gjelder bare noen få minutter.

Justere klippehøyden

Bruke transportsperren

Transportsperren har to stillinger og brukes med løftepedalen for klippeenheten. Det finnes en LÅST og en ULÅST stilling for transportstillingen for klippeenheten (Figur 25).

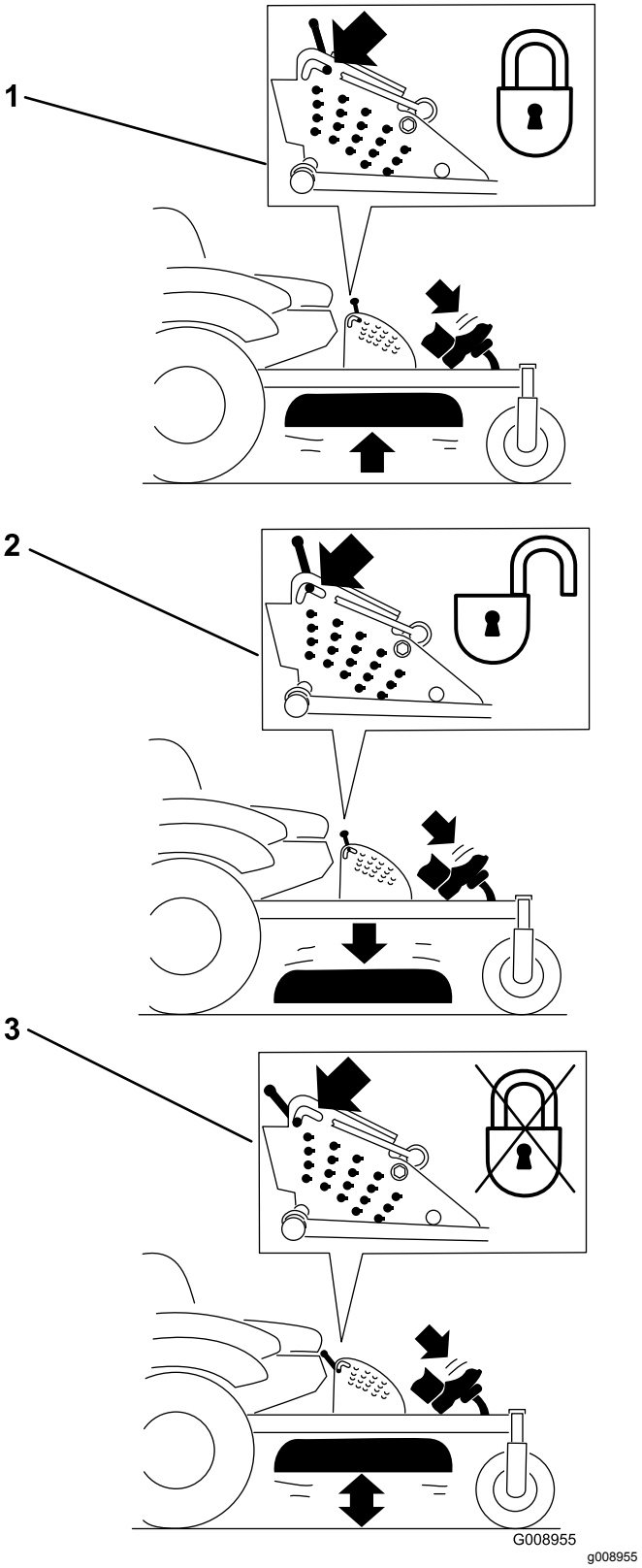

Figur 25
Transportstillinger

1. Transportlås
2. LÅST stilling – klippeenheten låses i transportstillingen.
3. ULÅST stilling – klippeenheten låses ikke i transportstilling.

Justere klippehøydepinnen

Juster klippehøyden i trinn på 6 mm, fra 25 til 140 mm, ved å sette ringstiften i forskjellige hull.

1. Sett transportlåsen i LÅST stilling.
2. Tråkk på løftepedalen for klippeenheten for å heve denne til transportstillingen (samme som klippehøydestilling 140 mm) som vist i Figur 26.
3. Drei pinnen 90 grader og ta den ut av klippehøydebraketten for å justere klippehøyden (Figur 26).
4. Velg det hullet i klippehøydebraketten som svarer til ønsket klippehøyde, og sett inn pinnen (Figur 26).
5. Skyv på klippeenheten, dra tilbake transportlåsen og senk klippeenheten sakte ned.

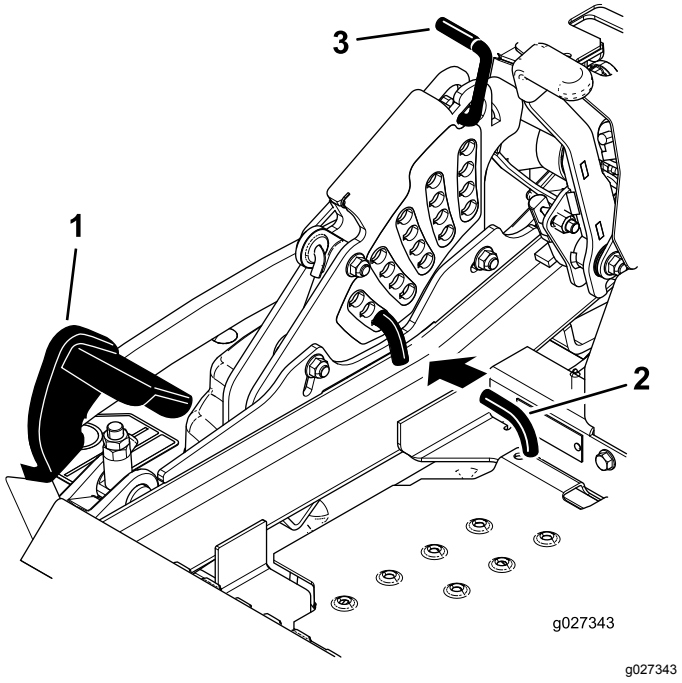

Figur 26

1. Løftepedal for klippeenhet
2. Klippehøydestang
3. Transportlås

Justere antiskalperingsvalsene

Når du endrer på klippehøyden, juster høyden på antiskalperingsvalsene.

1. Koble fra knivkontrollbryteren (kraftuttaket), flytt bevegelseskontrollspakene til NØYTRAL LÅSESTILLING, og sett på parkeringsbremsen.
2. Før du forlater førerplassen må du stanse motoren, ta ut nøkkelen og vente til alle bevegelige deler står stille.
3. Juster antiskalperingsvalsene som vist i Figur 27 og Figur 28 for å tilpasse dem etter den nærmeste klippehøydeposisjonen.

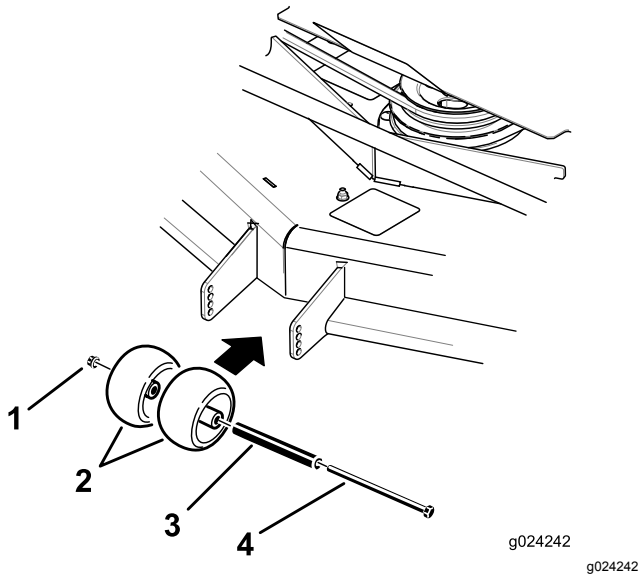

Figur 27

1. Flensmutter
2. Antiskalperingsvalse
3. Hylse
4. Bolt

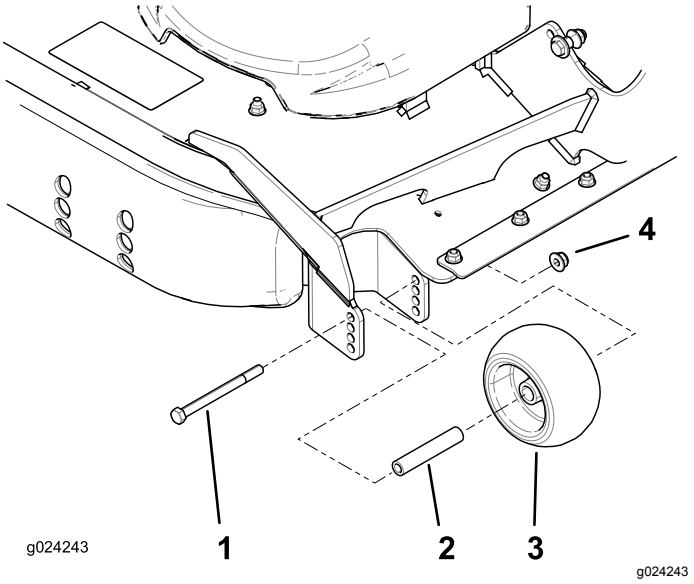

Figur 28

1. Bolt
2. Hylse
3. Antiskalperingsvalse
4. Flensmutter

Justere støtteplaten(e)

Monter støtteplatene i lavere stilling når du arbeider med klippehøyder høyere enn 64 mm og i høyere stilling når du arbeider med klippehøyder lavere enn 64 mm.

Merk: Når støtteplatene blir slitte, kan du bytte støtteplaten over til den andre siden av gressklipperen ved å snu dem. Dette lar deg bruke støtteplatene lenger før du må bytte dem ut.

1. Koble fra kraftuttaket og aktiver parkeringsbremsen.
2. Flytt gasspaken til SAKTE-stillingen, slå av motoren, ta ut nøkkelen og vent til alle bevegelige deler har stanset før du reiser deg.
3. Fjern låseboltene og mutterne fra hver støtteplate (Figur 29).

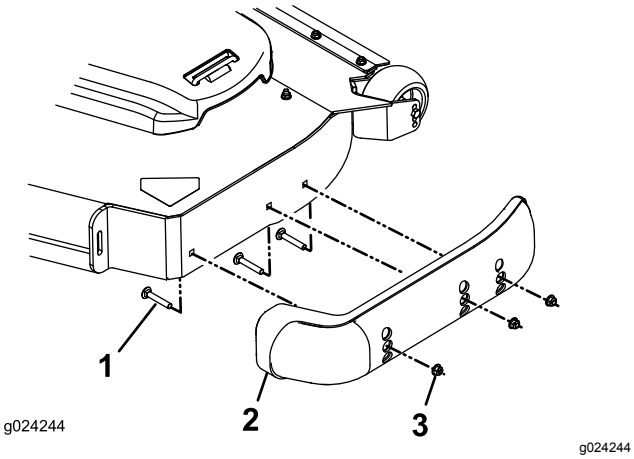

Figur 29

1. Låsebolt
2. Støtteplate
3. Mutter

4. Sett hver støtteplate til ønsket posisjon og fest dem med låseboltene og mutterne.

   Merk: Bruk kun de øverste og midterste hullene til å justere støtteplatene. De nederste hullene brukes når du bytter sider på klippeenheten, de blir da de øverste hullene på den andre siden av gressklipperen.
5. For å hindre at støtteplaten skades må du stramme låseboltene og mutterne på hver støtteplate til 12,4–14,7 Nm.

Justere setet

Setet kan beveges både forover og bakover. Juster setet til en stilling som er behagelig for deg, og som gir deg best mulig kontroll over maskinen.

Flytt spaken sidelengs for å låse opp setet og justere det (Figur 30).

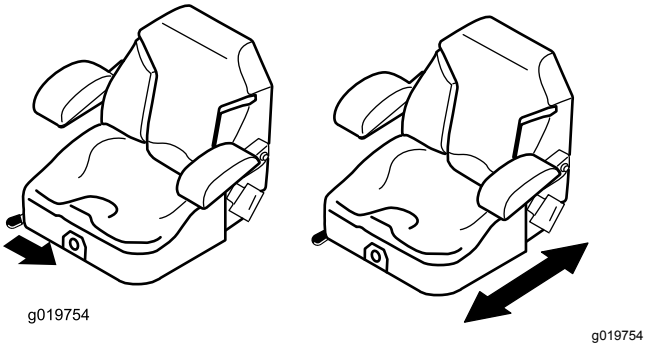

Figur 30

Justere seteopphenget

Setet kan justeres for at kjøreturen skal være jevn og komfortabel. Still inn setet i den stillingen som gjør deg mest mulig komfortabel.

Drei den fremre knotten enten til høyre eller venstre for å gi best mulig komfort (Figur 31).

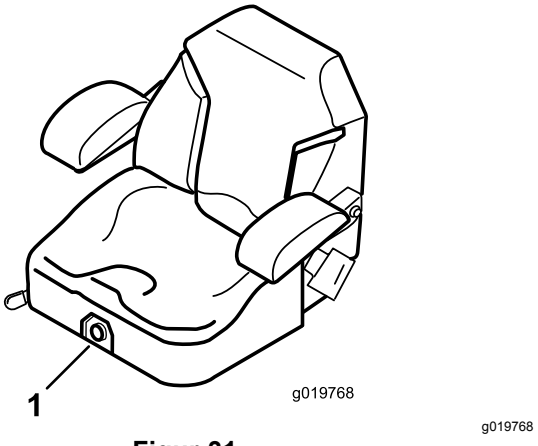

Figur 31

1. Seteopphengsknott

Bruke drivhjulets løseventiler

⚠ ADVARSEL

Hendene kan komme inn i roterende drivkomponenter nedenfor av klippeenheten, og dette kan føre til alvorlig personskade.

Stopp motoren, ta ut nøkkelen og sørg for at alle bevegelige deler har stanset før du tar på drivhjulets løseventiler.

⚠ ADVARSEL

Motoren og de hydrauliske drivverkene kan bli veldig varme. Du kan få alvorlige brannskader av å ta på en varm motor eller de hydrauliske drivverkene.

La motoren og de hydrauliske drivverkene få anledning til å kjøle seg ned før du tar på drivhjulets løseventiler.

Drivhjulets løseventiler befinner seg bak på hver enkelt hydrauliske drivenhet, under setet.

Merk: Pass på at løseventilene er i helt horisontal stilling når du bruker maskinen. Hvis ikke, kan det oppstå alvorlig skade på hydraulikksystemet.

1. Koble ut knivkontrollbryteren (kraftuttak), sett parkeringsbremsen på og vri tenningsnøkkelen til av. Flytt spakene til NØYTRAL LÅSESTILLING, og koble inn parkeringsbremsen. Ta ut nøkkelen.
2. Vri løseventilspakene vertikalt for å skyve maskinen (Figur 32).

   Merk: Dette gjør at hydraulikkvæsken kan gå utenom pumpen, og at hjulene kan rulle.
3. Koble ut parkeringsbremsen før du dytter maskinen.

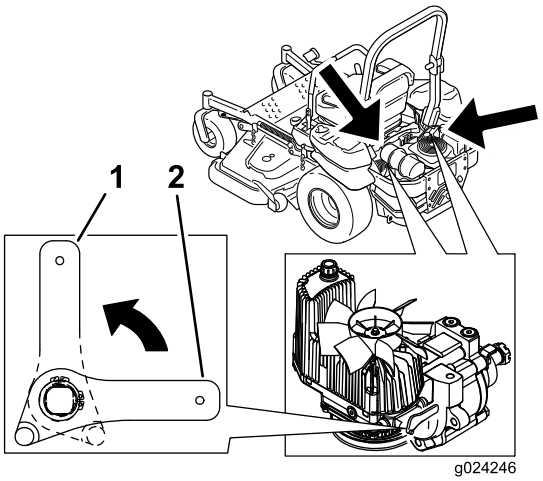

g024246

Figur 32

1. Vertikalt for å skyve maskinen
2. Horisontalt for å kjøre maskinen

4. Vri løseventilspakene horisontalt for å kjøre maskinen (Figur 32).

Transportere maskinen

Bruk en kraftig tilhenger eller lastebil for å transportere maskinen. Sikre at tilhengeren eller lastebilen har alle nødvendige bremser, lys og markeringer som kreves ved lov. Les alle sikkerhetsinstruksjonene nøye. Denne informasjonen kan hjelpe deg, din familie, kjæledyr eller andre i nærheten med å unngå ulykker.

⚠ ADVARSEL

Det å kjøre i trafikken uten blinklys, lys, reflekser eller merking for saktegående kjøretøy er farlig og kan føre til ulykker, som igjen forårsaker personskader.

Ikke bruk maskinen på offentlige veier.

1. Hvis du bruker en tilhenger, koble den til tauekjøretøyet og sett på sikkerhetskjettingene.
2. Koble til tilhengerbremsene, hvis aktuelt.
3. Last maskinen på tilhengeren eller lastebilen.
4. Stopp motoren, ta ut nøkkelen, sett på bremsen og lukk drivstoffventilen.
5. Bruk metallfestene på maskinen for å feste den sikkert til tilhengeren eller lastebilen med stropper, kjettinger, vaier eller tau (Figur 33).

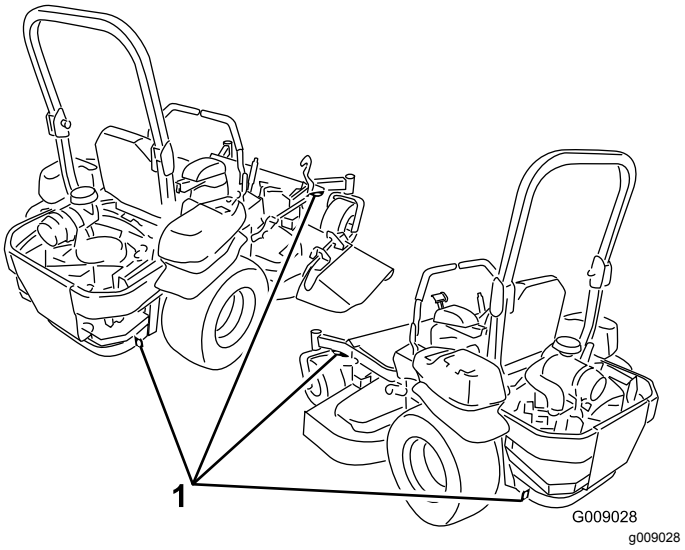

Figur 33

1. Festebøyler på trekkenheten

Laste maskinen

Vær svært forsiktig når du laster maskinen på eller av en tilhenger eller lastebil. Bruk en rampe som er bredere enn maskinen for denne prosedyren. Rygg maskinen opp rampen, og kjør den fremover ned rampen (Figur 34).

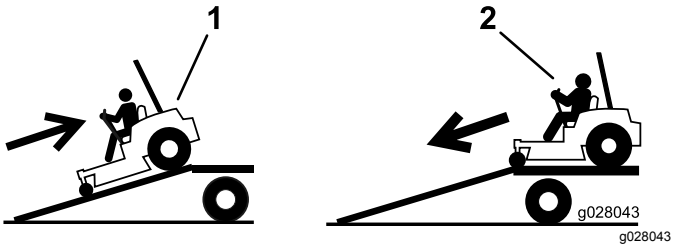

Figur 34

1. Rygg maskinen opp på rampen.
2. Kjør maskinen fremover ned fra rampen.

Viktig: **Ikke bruk smale individuelle ramper for hver side av maskinen.**

Sikre at rampen er lang nok, slik at vinkelen med bakken ikke overskrider 15 grader (Figur 35). På flatt underlag krever dette at rampen er minst fire ganger så lang som høyden til tilhengeren eller lasteplanet i forhold til bakken. En brattere vinkel kan forårsake at deler på maskinen setter seg fast mens maskinen beveges fra rampen til tilhengeren eller lastebilen. Brattere vinkler kan også føre til at maskinen velter eller mister kontrollen. Hvis du laster maskinen i nærheten av en skråning, plasser tilhengeren eller lastebilen nedover skråningen og rampen oppover. På denne måten minimeres rampevinkelen.

⚠ ADVARSEL

Lasting av maskinen på en tilhenger eller lastebil øker muligheten for at den velter og kan føre til alvorlige skader eller dødsulykker.

- **Vær svært forsiktig når du kjører maskinen på en rampe.**
- **Kontroller at veltebøylen står oppe og bruk sikkerhetsbeltet under lasting på eller av maskinen. Kontroller at veltebeskyttelsen ikke når opp i taket på en lukket tilhenger.**
- **Bruk en rampe med full bredde. Ikke bruk individuelle ramper for hver side av maskinen.**
- **Ikke overgå en 15 graders vinkel mellom rampen og bakken eller mellom rampen og tilhengeren eller lastbilen.**
- **Påse at rampen er minst fire ganger så lang som høyden til tilhengeren eller lasteplanet i forhold til bakken. Dette sikrer at rampevinkelen ikke overskrider 15 grader på flatt underlag.**
- **Rygg maskinen opp rampen, og kjør den fremover ned rampen.**
- **Unngå plutselig akselerasjon eller bremsing mens du kjører maskinen på en rampe, da det kan føre til tap av kontroll eller at maskinen velter.**

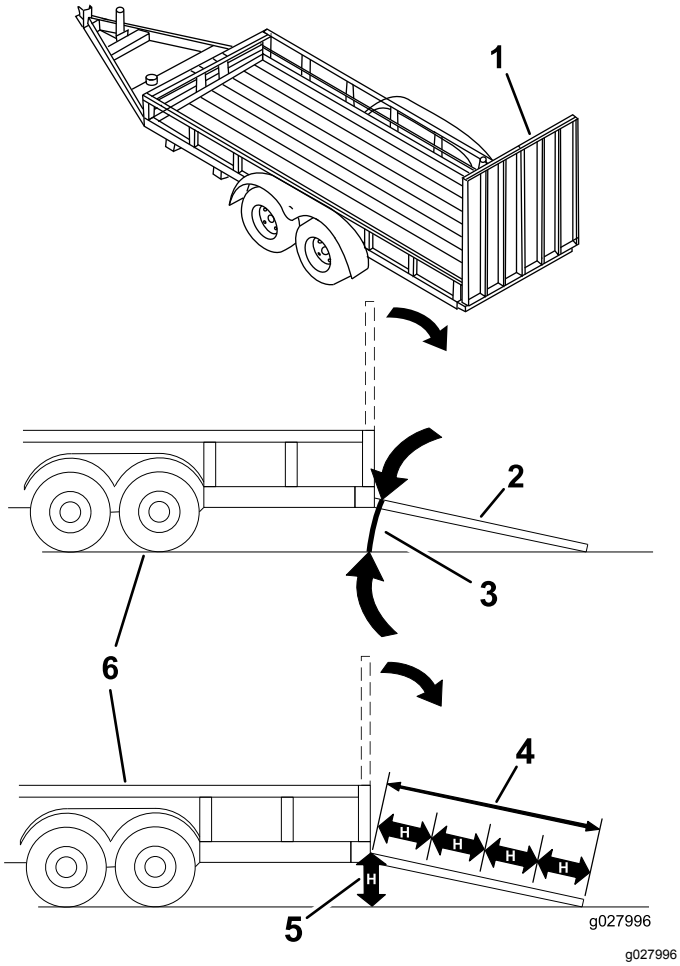

Figur 35

1. Rampe med full bredde i oppbevaringsposisjon
2. Rampe med full bredde i oppbevaringsposisjon sett fra siden
3. Ikke større enn 15 grader
4. Rampen er minst fire ganger så lang som høyden til tilhengeren eller lasteplanet i forhold til bakken.
5. H = høyden på tilhengeren eller lasteplanet i forhold til bakken
6. Lastebil

Brukstips

Bruke gassens hurtiginnstilling

For best plenklipping og maksimal luftsirkulasjon, kjører du motoren i HURTIGSTILLINGEN. Luft er nødvendig for at gresset skal klippes grundig. Klippehøyden må derfor ikke være for lav, og gressklipperen skal heller ikke være omgitt av uklippet gress. Forsøk alltid å holde den ene siden av gressklipperen unna uklippet gress. Luften vil da kunne trekkes inn i gressklipperen.

Klippe en plen for første gang

Klipp gresset litt lengre enn vanlig for å sikre at plentraktoren ikke skalperer ujevne områder. Klippehøyden som ble brukt tidligere er som regel den beste å bruke. Hvis gresset som klippes er lengre enn 15 cm, kan det være lurt å klippe plenen to ganger for å få et bedre resultat.

Klippe en tredjedel av gresstrået

Det er best å bare klippe en tredjedel av gressets lengde. Kortere klipping anbefales ikke, bortsett fra hvis gresset er glissent eller det er sent på høsten og gresset vokser saktere.

Veksle klipperetningen

Dersom du veksler på klipperetningen, holder gresset seg oppreist. Det bidrar også til å spre det klipte gresset, noe som gir bedre nedbryting og gjødsling.

Klippe gresset med riktig tidsintervall

Gress vokser med varierende hastighet til forskjellige tider på året. For å opprettholde samme klippehøyde, må du klippe gresset oftere tidlig på våren. Midt på sommeren begynner det å vokse saktere, derfor trenger du ikke å klippe det så ofte da. Hvis du er ute av stand til å klippe plenen i en lengre periode, klipper du først med en høy klippehøyde. Vent i 2 dager, og klipp deretter på nytt med en lavere høyde.

Bruke en redusert klippehastighet

Hvis du ønsker forbedret klippekvalitet, kan du redusere bakkehastigheten.

Unngå å klippe for kort

Når du klipper ujevnt, hev klippehøyden for å unngå skalpering av gresset.

Stoppe

Hvis maskinens bevegelse forover må stoppes under klippingen, kan det falle en gressklump ned på plenen. Gå til et tidligere klippet område med knivene koblet inn eller koble ut klippeenheten mens du beveger deg framover for å unngå dette.

Holde gressklipperens underside ren

Fjern gressrester og skitt fra gressklipperens underside etter hver bruk. Hvis det er et tykt

belegg av gress og smuss under gressklipperen, vil klipperesultatet bli dårlig.

Montere kniven(e)

Sørg for å holde kniven skarp hele klippesesongen, fordi en skarp kniv klipper gresset uten å slite av eller frynse gresstråene. Gress som er blitt slitt av eller frynset, vil bli brunt i kantene, noe som vil sinke veksten og øke sykdomsfaren. Sjekk at knivene på klipperen er skarpe og ikke slitte eller ødelagte etter bruk. Fil ned eventuelle hakk og kvess knivene etter behov. Hvis en kniv er ødelagt eller slitt må du straks bytte den ut med en original Toro-kniv.

Vedlikehold

Anbefalt vedlikeholdsplan

Vedlikeholdsintervall	Vedlikeholdsprosedyre
Etter de 8 første timene	• Skift motoroljen.
Etter de 100 første timene	• Kontroller momentet for hjulenes hakemuttere. • Kontroller dreiemomentet til hjulnavmutter med riller. • Kontroller justeringen av parkeringsbremsen (kontroller hver gang du fjerner eller skifter ut en bremsekomponent).
Etter de 250 første timene	• Skifte hydraulikkfiltre og hydraulikkvæske
For hver bruk eller daglig	• Kontroller sikkerhetssystemet. • Sjekk motoroljenivået. • Kontroller sikkerhetsbeltet. • Kontroller veltebeskyttelsesknottene. • Rengjør motorskjermen og oljekjøleren. • Kontroller og rengjør hydraulikkenhetsdekslene. • Undersøk knivene. • Rengjør klippeenheten.
Hver 50. driftstime	• Smør klippeenhetens spindler. • Kontroller gnistfanger (hvis utstyrt med dette). • Kontroller trykket i dekkene. • Sjekk remmene for slitasje/sprekker. • Kontroller nivået på hydraulikkoljen.
Hver 100. driftstime	• Smør klippeenhetens løftetapper. • Skift motoroljen (oftere under skitne og støvete forhold). • Kontroller, rengjør og juster tennpluggen. • Kontroller og rengjør motorens kjøleribber og deksler.
Hver 200. driftstime	• Skift motoroljefilteret.
Hver 250. driftstime	• Skift hovedluftfilteret (oftere under skitne og støvete forhold.) • Kontroller sikkerhetsluftfilteret. • Skift hydraulikkfiltre og hydraulikkvæske når du benytter Mobil® 1-olje (oftere under skitne og støvete arbeidsforhold).
Hver 500. driftstime	• Skift ut sikkerhetsluftfilteret. • Skift drivstoffilter (oftere under skitne og støvete forhold). • Kontroller momentet for hjulenes hakemuttere. • Kontroller dreiemomentet til hjulnavmutter med riller. • Juster styrehjulslageret. • Kontroller justeringen av parkeringsbremsen. • Skift hydraulikkfiltre og hydraulikkvæske når du benytter Toro® HYPR-OIL™ 500-væske (oftere under skitne og støvete arbeidsforhold).
én gang månedlig	• Kontroller batteriet.
Årlig	• Smør lederullarmen på pumpedrivremmen. • Smør de fremre styresvingarmene (oftere under skitne og støvete forhold). • Pakk styrehjulslagrene foran med fett (oftere under skitne og støvete forhold). • Smør lederullarmen på klippeenheten. • Smør styrehjulnavene.
Årlig eller før lagring	• Lakker avskallede overflater. • Utfør alle vedlikeholdsprosedyrene nevnt ovenfor før lagring.

Viktig: **Hvis du vil ha mer informasjon om vedlikeholdsprosedyrer, ser du i brukerhåndboken for motoren.**

⚠ FORSIKTIG

Dersom du lar nøkkelen stå i tenningsbryteren, kan noen utilsiktet starte motoren, noe som kan påføre deg eller andre personer alvorlige skader.

Fjern nøkkelen fra tenningen før du begynner med vedlikeholdsarbeid.

Forberedelse for vedlikehold

Frigjøre klippeenhetsforhenget

Løsne den nedre bolten på forhenget for å frigjøre klippeenhetsforhenget og få tilgang til toppen på klippeenheten (Figur 36). Stram til bolten etter vedlikehold for montere forhenget.

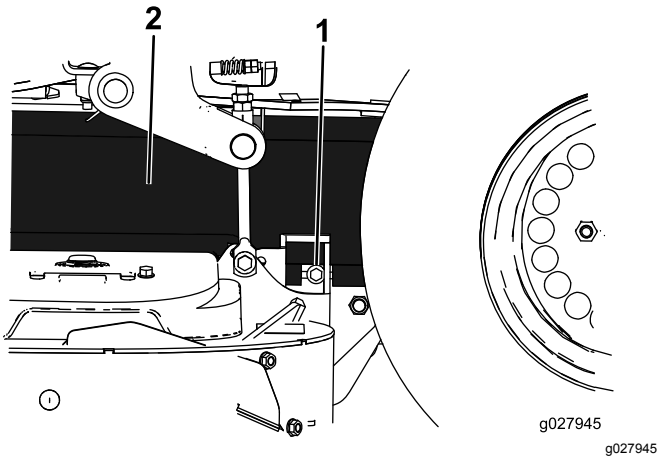

Figur 36

1. Bolt
2. Forheng

Fjerne skydd i platemetall

Løsne de to fremre boltene og fjern skyddet i platemetall for å få tilgang til klipperremmene og spindlene (Figur 37). Sett på skyddet i platemetall og stram til boltene etter vedlikehold.

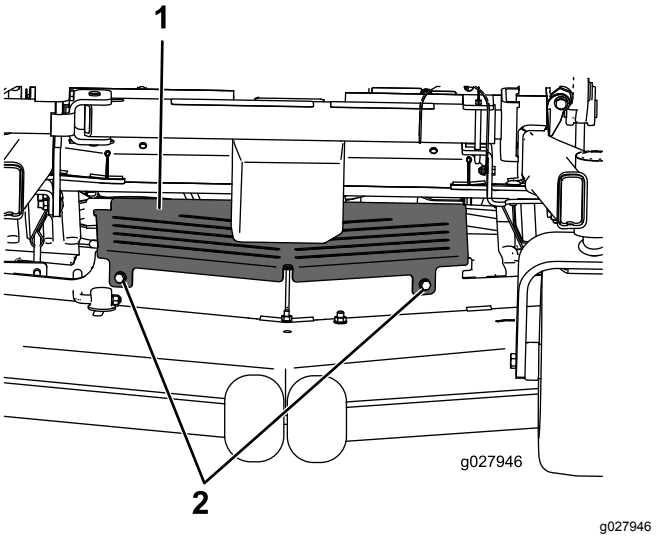

Figur 37

1. Skydd i platemetall
2. Bolt

Smøring

Den må smøres oftere hvis den brukes på steder med mye støv eller sand.

Smørefettype: Nr. 2 litium- eller molybdenumbasert smørefett

1. Koble fra knivkontrollbryteren (kraftuttaket), flytt bevegelseskontrollspakene til NØYTRAL LÅSESTILLING og sett på parkeringsbremsen.
2. Før du forlater førerplassen må du stanse motoren, ta ut nøkkelen og vente til alle bevegelige deler står stille.
3. Tørk av smøreniplene med en fille.

   Merk: Pass på at du ikke skraper av lakken foran på anordningen(e).
4. Fest en fettsprøyte til koblingen og påfør smørefett i smøreniplene til det tyter ut av lagrene.
5. Tørk opp overflødig fett.

Påføre tynn olje eller spraysmøring

Serviceintervall: Hver 100. driftstime

Smør klippeenhetens løftetapper.

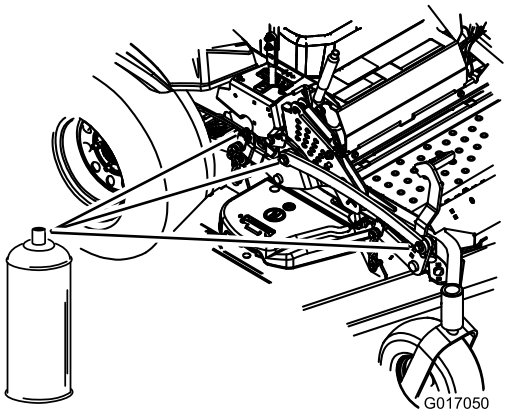

g017050

Figur 38

Smøre gressklipperen

Serviceintervall: Hver 50. driftstime—Smør klippeenhetens spindler.

Årlig—Smør lederullarmen på pumpedrivremmen.

Årlig—Smør de fremre styresvingarmene (oftere under skitne og støvete forhold).

Årlig—Pakk styrehjulslagrene foran med fett (oftere under skitne og støvete forhold).

Årlig—Smør lederullarmen på klippeenheten.

Viktig: **Påse at klippeenhetsspindlene er fulle med fett hver uke.**

1. Koble fra knivkontrollbryteren (kraftuttaket), flytt bevegelseskontrollspakene til NØYTRAL LÅSESTILLING og sett på parkeringsbremsen.
2. Før du forlater førerplassen må du stanse motoren, ta ut nøkkelen og vente til alle bevegelige deler står stille.
3. Løsne den nedre bolten som fester klippeenhetsforhenget til klippeenheten. Se Frigjøre klippeenhetsforhenget (side 33).
4. Fjern skyddet i platemetall. Se Fjerne skydd i platemetall (side 33).
5. Smør klippeenhetens lederulltapper til det kommer ut fett fra bunnen (Figur 39).
6. Smør de tre spindellagrene inntil fett kommer ut av de nedre forseglingene (Figur 39).

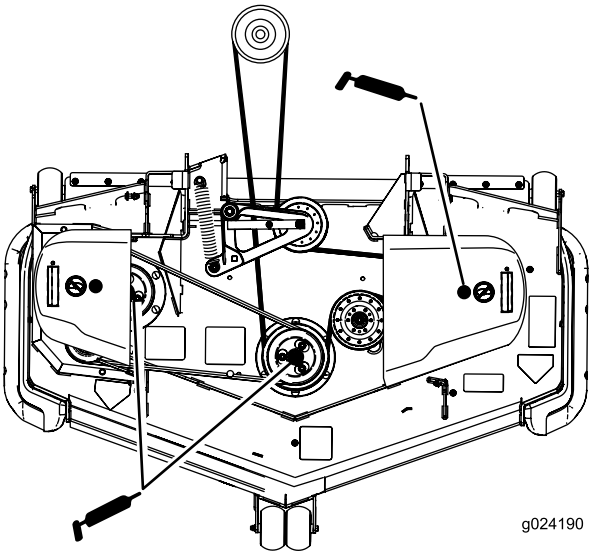

g024190

Figur 39

7. Smør lederullarmene for enhetsremmen (Figur 40).

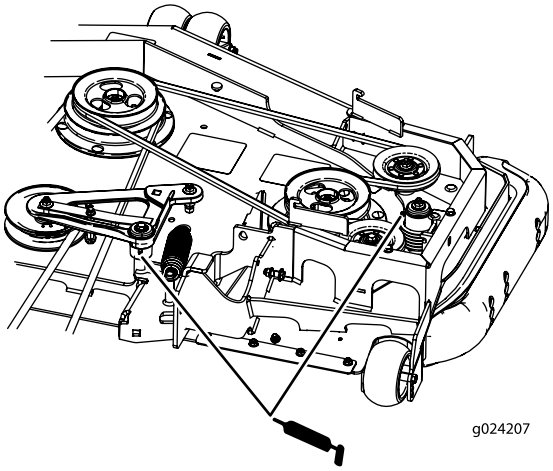

g024207

Figur 40

8. Smør lederullarmen for drivremmen (Figur 39).

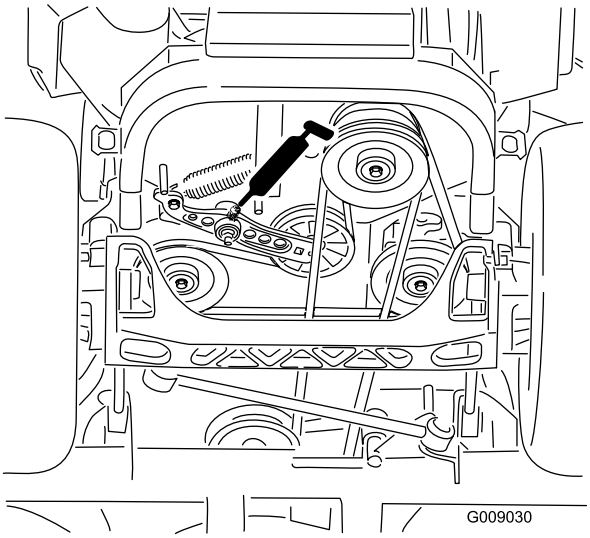

g009030

Figur 41

9. Monter skyddet i platemetall. Se Fjerne skydd i platemetall (side 33).
10. Stram til bolten for klippeenhetsforhenget. Se Frigjøre klippeenhetsforhenget (side 33).
11. Fjern støvkoppen og juster styrehjulet.

    Merk: Hold støvkoppen av til smøringen er utført. Se Justere styrehjulslageret (side 48).
12. Fjern sekskantpluggen og før en smørenippel inn i hullet.
13. Pump fett inn i smørenippelen til det flyter ut rundt topplageret.
14. Fjern smørenippelen fra hullet.
15. Sett på plass sekskantpluggen og støvdekslet (Figur 42).

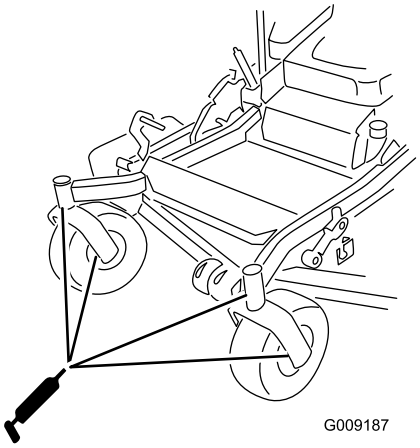

g009187

Figur 42

Smøre styrehjulsnavene

Serviceintervall: Årlig

1. Stopp motoren, vent til alle bevegelige deler har stanset, ta ut nøkkelen og sett på parkeringsbremsen.

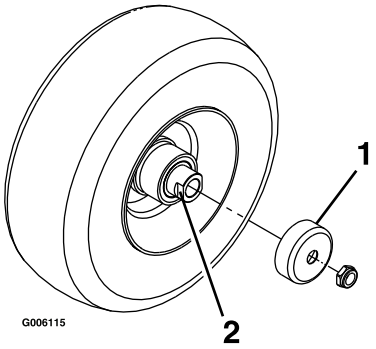

g006115

Figur 43

1. Beskyttelsespakning
2. Avstandsmutter med anlegg for skrunøkkel

2. Fjern styrehjulet fra styrehjulsgaflene.
3. Fjern beskyttelsespakningene fra hjulnavet.
4. Fjern en avstandsmutter fra akselenheten i styrehjulet.

   Merk: Det er brukt gjengeforseglermiddel for å låse avstandsmutrene til akselen.
5. Fjern akselen (med den andre avstandsmutteren fortsatt montert på den) fra hjulenheten.
6. Lirk ut pakninger og se etter slitasje eller skade på lagrene, og bytt ut ved behov.
7. Fyll lagrene med et universalsmøremiddel.
8. Sett ett lager og én ny pakning inn i hjulet.

   Merk: Skift ut pakningene.

9. Hvis begge avstandsmutterne har blitt fjernet (eller har løsnet) fra akselenheten, må du påføre gjengeforseglingsmiddel på en av avstandsmutterne og gjenge den på akselen med anleggene for skrunøkkelen vendt utover.

   Merk: Ikke skru avstandsmutteren helt inn på enden av akselen. La det være igjen ca. 3 mm fra avstandsmutterens ytre overflate til enden av akselen inne i mutteren.

10. Sett den sammenmonterte mutteren og akselen inn på hjulet på den siden hvor den nye pakningen og lageret står.
11. Fyll området inne i hjulet rundt akselen fullt med universalsmørefett mens den åpne enden på hjulet vender opp.
12. Sett det andre lageret og en ny pakning på hjulet.
13. Bruk gjengeforseglermiddel på den andre avstandsmutteren og gjeng den inn på akselen med anleggene for skrunøkkelen vendt utover.
14. Trekk til mutteren med et moment på 8–9 Nm, løsne mutteren og trekk den til igjen med et moment på 2–3 Nm.

    Merk: Pass på at akselen ikke stikker ut lengre enn noen av mutrene.

15. Sett på igjen beskyttelsespakningene over hjulnavet, og sett hjulet inn på styrehjulsgaffelen.
16. Sett på igjen styrehjulsbolten og stram til mutteren helt.

Viktig: **Kontroller lagerjusteringen ofte for å forhindre skade på pakning og lager. Snurr styrehjulet rundt. Hjulet skal ikke snurre fritt (mer enn 1 eller 2 omdreininger) eller vise tegn til sideslark. Hvis hjulet snurrer helt fritt, må du justere momentet på avstandsmutteren til det blir litt motstand. Påfør ytterligere et lag med gjengeforseglermiddel.**

Vedlikehold av motor

⚠ ADVARSEL

Kontakt med varme overflater kan føre til personskader.

Hold hender, føtter, ansiktet, klær og andre kroppsdeler borte fra lyddemperen og andre varme overflater.

Overhale luftrenseren

Serviceintervall: Hver 250. driftstime—Skift hovedluftfilteret (oftere under skitne og støvete forhold.)

Hver 250. driftstime—Kontroller sikkerhetsluftfilteret.

Hver 500. driftstime—Skift ut sikkerhetsluftfilteret.

Merk: Bytt oljen oftere når driftsforholdene er svært støvete eller sandete.

Fjerne filtrene

1. Koble fra knivkontrollbryteren (kraftuttaket), flytt bevegelseskontrollspakene til NØYTRAL, LÅST stilling, og sett på parkeringsbremsen.
2. Før du forlater førerplassen må du stanse motoren, ta ut nøkkelen og vente til alle bevegelige deler står stille.
3. Åpne låsene på luftrenserdekslet og trekk luftrenserdekslet av luftrenserkroppen (Figur 44).

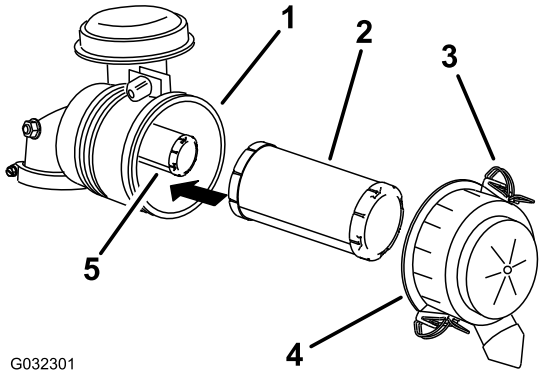

g032301

Figur 44

1. Luftrenserkropp
2. Hovedfilter
3. Lås
4. Luftrenserdeksel
5. Sikkerhetsfilter

4. Rengjør innsiden av luftrenserdekslet med trykkluft.

5. Skyv hovedfilteret forsiktig ut av luftrenserkroppen (Figur 44).

   Merk: Pass på at filteret ikke slår bort i luftrenserkroppen.

6. Fjern kun sikkerhetsfilteret hvis du skal skifte det ut.

   Viktig: **Ikke prøv å rengjøre sikkerhetsfilteret. Hvis sikkerhetsfilteret er skittent, betyr dette at hovedfilteret er skadet og du må skifte ut begge filtrene.**

7. Inspiser hovedfilteret for skader ved å se inn i filteret mens du lyser med en lykt på utsiden av filteret.

   Merk: Hull i filteret vises som lyse flekker. Kontroller filteret, og kast det hvis det er ødelagt.

Overhale hovedfilteret

- Hvis primærluftfilteret er skittent, bøyd eller skadet, bytt det ut.
- Ikke rengjør primærfilteret.

Overhale sikkerhetsfilteret

Sikkerhetsfilteret skal byttes, aldri rengjøres.

Viktig: **Ikke prøv å rengjøre sikkerhetsfilteret. Hvis sikkerhetsfilteret er skittent, er primærfilteret skadet. Bytt ut begge filtrene.**

Montere filtrene

Viktig: **For å unngå at motoren skades må alltid begge luftfiltrene og dekselet sitte på plass under bruk.**

1. Hvis du installerer nye filtre, kontroller at de ikke har blitt skadet i frakten.

   Merk: Ikke bruk et ødelagt filter.

2. Hvis du bytter ut sikkerhetsfilteret, skyv det forsiktig inn i filterenheten (Figur 44).
3. Skyv hovedfilteret forsiktig inn over sikkerhetsfilteret (Figur 44).

   Merk: Forsikre at primærfilteret er satt korrekt på plass ved å skyve på ytterkanten mens det settes inn.

   Viktig: **Ikke trykk på det elastiske midtpunktet til filteret.**

4. Monter luftrenserdekslet med siden som er merket **Up** oppover og fest låsene (Figur 44).

Kontrollere motoroljenivået

Oljetype: renseolje (API service SG, SH, SJ eller SL)

Oljekapasitet: Med et filterskift, 2,3 l; uten et filterskift, 2,1 l

Viskositet: Se tabellen nedenfor.

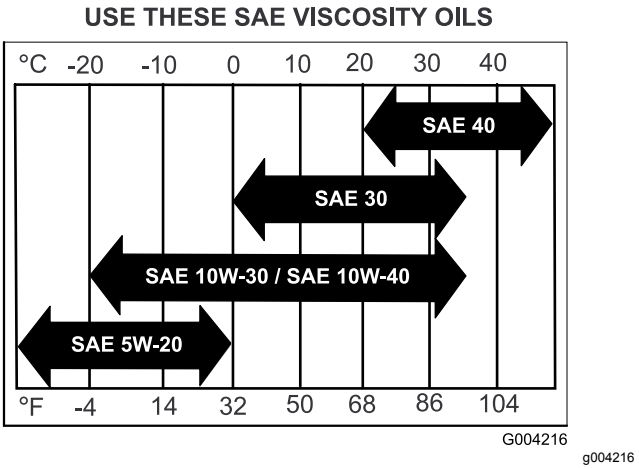

Figur 45

Merk: Hvis du bruker multigradsoljer (5W-20, 10W-30 eller 10W-40), vil oljeforbruket øke. Sjekk oljenivået oftere når du bruker slike oljer.

Kontrollere motoroljenivået

Serviceintervall: For hver bruk eller daglig

Merk: Sjekk oljen når motoren er kald.

⚠ ADVARSEL

Kontakt med varme overflater kan føre til personskader.

Hold hender, føtter, ansiktet, klær og andre kroppsdeler borte fra lyddemperen og andre varme overflater.

Viktig: **Ikke fyll på for mye olje i veivhuset, da dette kan føre til skade på motoren. Kjør ikke motoren med oljenivået under lavmerket, da dette kan føre til skade på motoren.**

1. Koble fra knivkontrollbryteren (kraftuttaket), flytt bevegelseskontrollspakene til NØYTRAL, LÅST stilling, og sett på parkeringsbremsen.
2. Før du forlater førerplassen må du stanse motoren, ta ut nøkkelen og vente til alle bevegelige deler står stille (Figur 46).

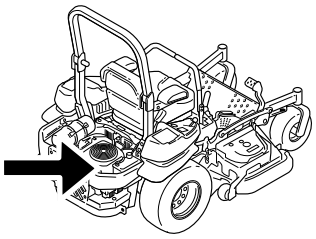

g024213
g024213

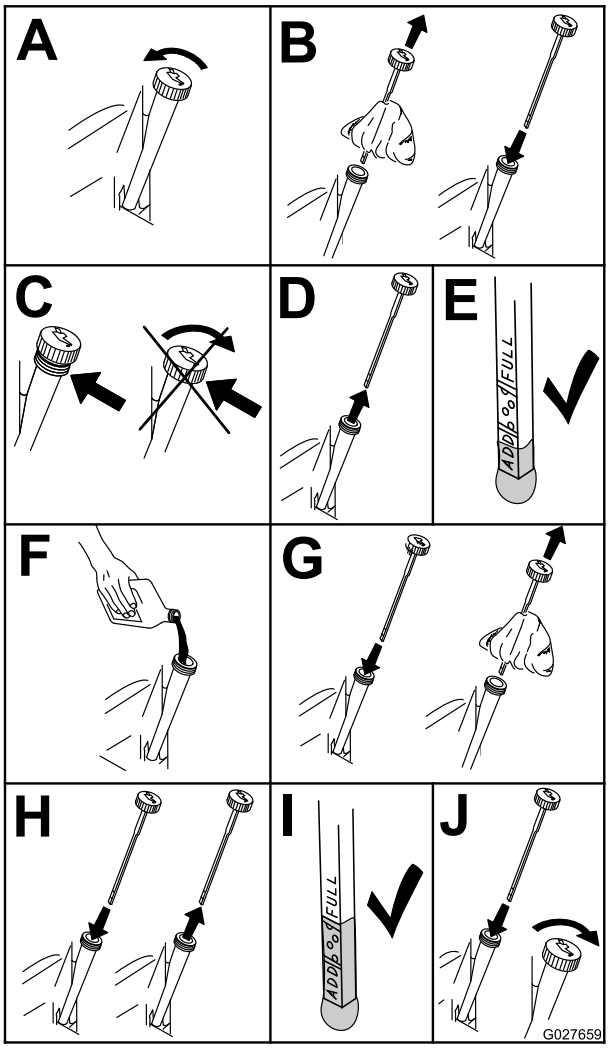

g027659

Figur 46

Skifte motorolje

Serviceintervall: Etter de 8 første timene

Hver 100. driftstime (oftere under skitne og støvete forhold).

Merk: Den gamle oljen må kasseres eller gjenvinnes i henhold til lokale forskrifter.

1. Start motoren, og la den gå i fem minutter.

   Merk: Oljen vil da varmes opp slik at den flyter lettere.

2. Parker maskinen slik at baksiden står litt lavere enn forsiden, for å være sikker på at all olje tømmes ut.
3. Koble fra knivkontrollbryteren (kraftuttaket), flytt bevegelseskontrollspakene til NØYTRAL, LÅST stilling, og sett på parkeringsbremsen.
4. Før du forlater førerplassen må du stanse motoren, ta ut nøkkelen og vente til alle bevegelige deler står stille (Figur 47).

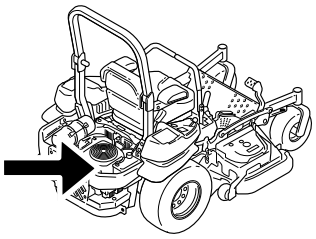

g024213
g024213

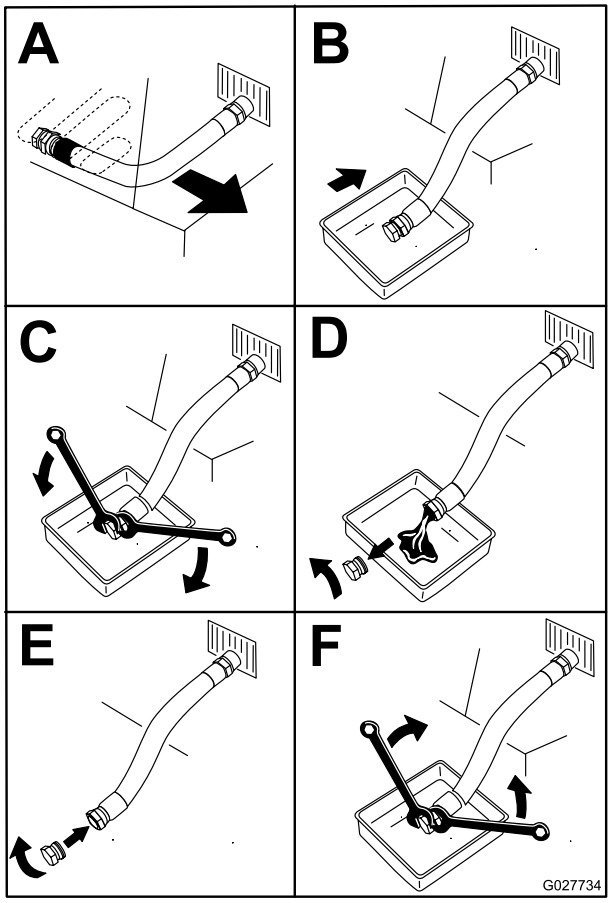

g027734

Figur 47

5. Slå langsomt cirka 80 % av den spesifiserte oljen ned i påfyllingsrøret, og tilfør sakte resten av oljen til den når **Full**-merket (Figur 48).

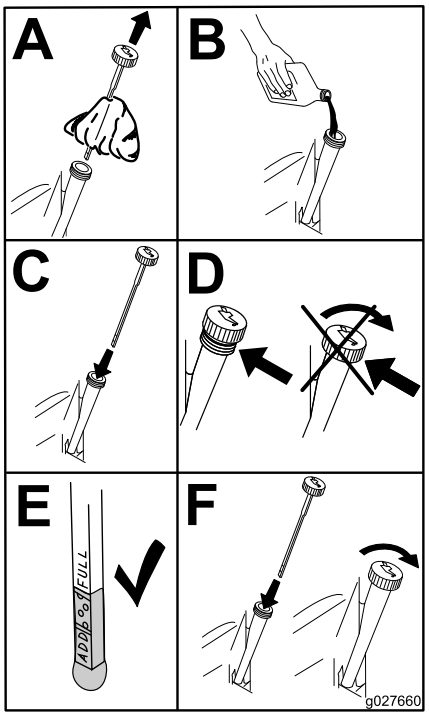

g027660

Figur 48

6. Start motoren og kjør til et flatt område.
7. Kontroller oljenivået på nytt.

Skifte motoroljefilteret

Serviceintervall: Hver 200. driftstime

Merk: Bytt ut motoroljefilteret oftere når driftsforholdene er svært støvete eller sandete.

1. Tapp olje fra motoren. Se Skifte motorolje (side 38).
2. Skift motoroljefilteret (Figur 49).

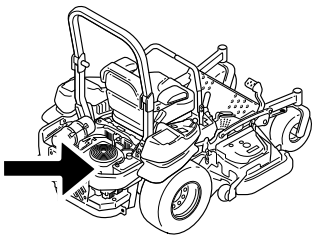

g024213

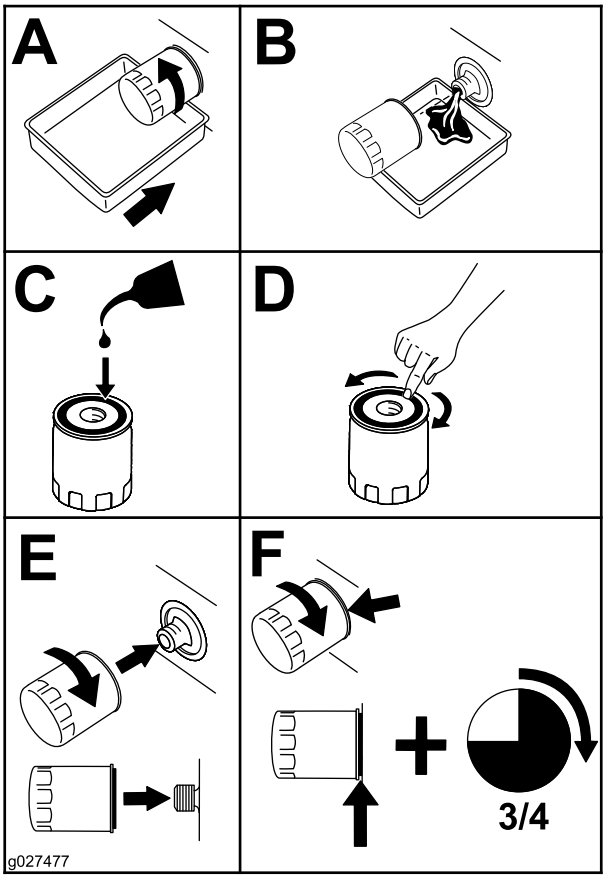

g027477

Figur 49

Merk: Pass på at oljefilterpakningen berører motoren, og drei deretter oljefilteret en ekstra ¾ omdreining.

3. Fyll på ny olje av riktig sort i veivhuset. Se Skifte motorolje (side 38).

Overhale tennpluggen

Serviceintervall: Hver 100. driftstime

Pass på at elektrodeavstanden (avstanden mellom elektroden på midten og elektroden på siden) er korrekt før pluggen settes inn. Tennpluggen(e) monteres/demonteres ved hjelp av en tennpluggnøkkel, og elektrodeavstanden justeres ved hjelp av et spesialverktøy/følerblad. Monter ny(e) tennplugg(er) dersom det er nødvendig.

Type tennplugg: NGK® BPR4ES eller tilsvarende

Elektrodeavstand: 0,76 mm

Demontere tennpluggene

Viktig: **Festene på maskinens deksler er utformet for å sitte på dekselet når dekselet er fjernet. Løsne alle festene på hvert deksel noen omdreininger, slik at dekselet sitter løsere, men ikke er helt løst, og gå så tilbake og løsne dem helt slik at dekselet løsner. Dette forhindrer at du stripper boltene fra holderne.**

1. Før du forlater førerplassen må du stanse motoren, ta ut nøkkelen og vente til alle bevegelige deler står stille.
2. Koble fra knivkontrollbryteren (kraftuttaket), flytt bevegelseskontrollspakene til NØYTRAL LÅSESTILLING og sett på parkeringsbremsen.
3. Fjern hydraulikkenhetsdekselet og de to boltene som sitter fast til det (Figur 50).

   Merk: Da får du tilgang til den fremre tennpluggen.

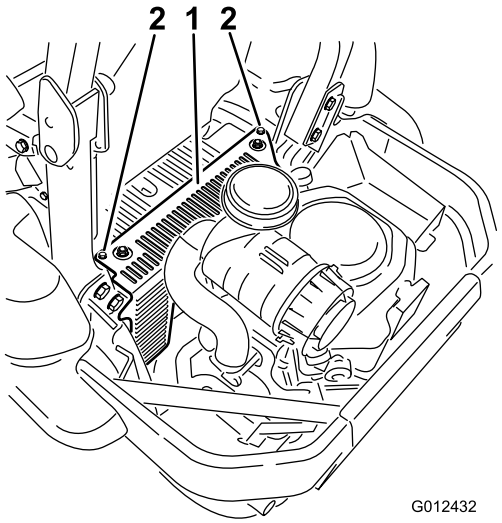

g012432

Figur 50

1. Hydraulikkenhetsdeksel
2. Fjern disse to boltene.

4. Fjern tennpluggene.

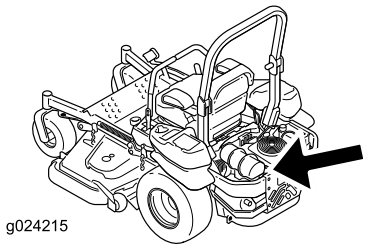

g024215

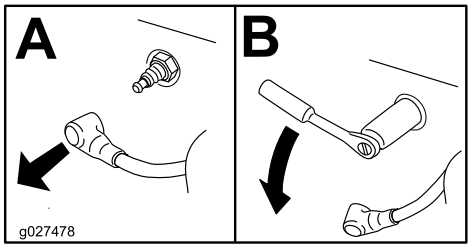

g027478

Figur 51

5. Monter det venstre hydraulikkenhetsdekselet (Figur 50).

Sjekke tennpluggen

Viktig: **Forsøk aldri å rengjøre tennpluggen(e). Sjekk alltid tennpluggen når den har: et svart belegg, slitte elektroder, et oljebelegg eller sprekker.**

Hvis du ser en lysebrun eller grå farge på isolatoren, fungerer motoren som den skal. Et svart belegg på isolatoren betyr som regel at luftfilteret er skittent.

Still avstanden til 0,76 mm.

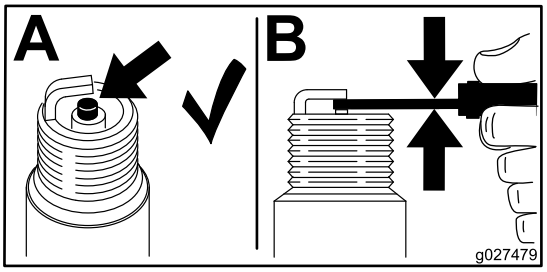

g027479

Figur 52

Montere tennpluggen

Trekk til tennpluggen(e) med et moment mellom 24,4 og 29,8 Nm.

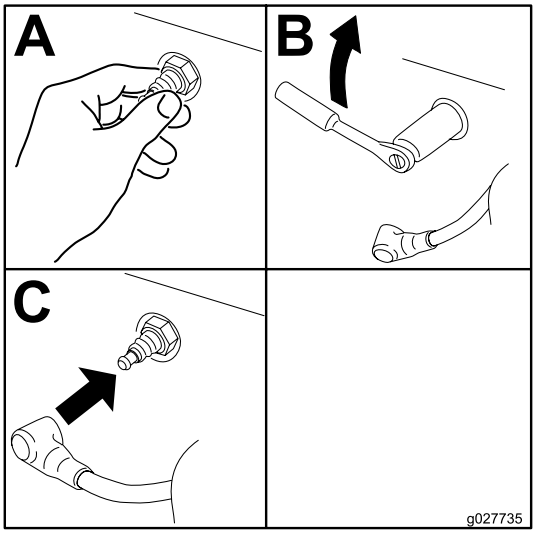

g027735

Figur 53

Kontrollere gnistfangeren

For modell med gnistfanger

Serviceintervall: Hver 50. driftstime

⚠ ADVARSEL

Varme komponenter i eksosanlegget kan antenne bensindamp selv om du slår av motoren. Varme partikler som kommer ut fra eksosanlegget mens motoren går kan antenne brennbare materialer. Brann kan føre til personskade eller skade på eiendom.

Ikke fyll bensin eller kjør motoren uten at det er montert en gnistfanger.

1. Stopp motoren, vent til alle bevegelige deler stanser og fjern nøkkelen. Sett på parkeringsbremsen.
2. Vent til lydpotten har fått avkjølt seg.
3. Hvis det er sprekker i skjermen eller sveiseskjøtene, bytt ut gnistfangeren.
4. Hvis skjermen er tilstoppet, må du fjerne gnistfangeren og riste løs partikler fra gnistfangeren og rengjøre skjermen med en stålbørste (bløt opp med løsningsmiddel ved behov). Sett gnistfangeren på eksosåpningen igjen.

Vedlikehold av drivstoffsystem

Skifte drivstoffilteret

Serviceintervall: Hver 500. driftstime/Årlig (avhengig av hva som kommer først) (oftere under skitne og støvete forhold).

Bensinfilteret er plassert i nærheten av motoren foran eller bak på motoren.

1. Koble fra knivkontrollbryteren (kraftuttaket), flytt bevegelseskontrollspakene til NØYTRAL, LÅST stilling, og sett på parkeringsbremsen.
2. Før du forlater førerplassen må du stanse motoren, ta ut nøkkelen og vente til alle bevegelige deler står stille.
3. Vent til motoren har kjølt seg ned.
4. Lukk drivstoffavstengingsventilen under setet (Figur 18).
5. Klem sammen endene på slangeklemmene, og skyv dem bort fra filteret (Figur 54).

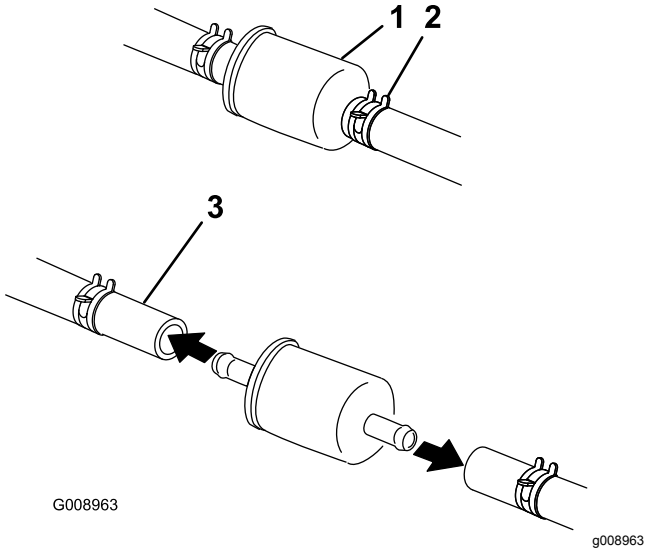

Figur 54

1. Drivstoffilter
2. Slangeklemme
3. Drivstoffslange

6. Ta filteret av bensinslangene.
7. Monter et nytt filter, og skyv slangeklemmene nær opptil filteret (Figur 54).
8. Åpne drivstoffavstengingsventilen.

Viktig: **Monter drivstoffslangene på nytt og sikre med samme type plastikksnorer som de som opprinnelig fulgte med fra fabrikken, for å holde drivstoffslangene unna komponenter som kan forårsake skade.**

Vedlikeholde drivstofftanken

Forsøk aldri å tappe drivstofftanken. Påse at en autorisert forhandler tapper drivstofftanken og overhaler eventuelle komponenter for drivstoffsystemet.

Vedlikehold av elektrisk system

Vedlikeholde batteriet

Serviceintervall: én gang månedlig

⚠ FARE

Elektrolytten i batteriet inneholder svovelsyre, en dødelig gift som også kan forårsake alvorlige brannskader.

Ikke drikk elektrolytt, og unngå kontakt med hud, øyne eller klær. Bruk vernebriller for å beskytte øynene og gummihansker for å beskytte hendene.

Fjerne batteriet

⚠ ADVARSEL

Batteripolene eller metallverktøy kan kortslutte mot metallkomponenter og forårsake gnister. Gnistene kan føre til at batterigassene eksploderer, noe som kan forårsake personskade.

- **Når du fjerner eller monterer batteriet, må du passe på at batteripolene ikke berører metalldeler på maskinen.**
- **La ikke metallverktøy kortslutte mellom batteripolene og metalldeler på maskinen.**

⚠ ADVARSEL

Feilaktig ruting av batterikabler kan skade maskinen og kablene, og forårsake gnister. Gnistene kan føre til at batterigassene eksploderer, noe som kan forårsake personskade.

- **Koble alltid fra den negative (svarte) batterikabelen før du kobler fra den positive (røde) kabelen.**
- **Koble alltid til den positive (røde) batterikabelen før du setter på den negative (svarte) kabelen.**

1. Koble fra knivkontrollbryteren (kraftuttaket), flytt bevegelseskontrollspakene til NØYTRAL, LÅST stilling, og sett på parkeringsbremsen.
2. Før du forlater førerplassen må du stanse motoren, ta ut nøkkelen og vente til alle bevegelige deler står stille.
3. Fjern batteriet, som vist i Figur 55.

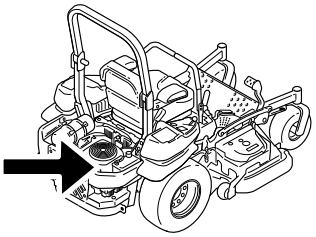

g024213

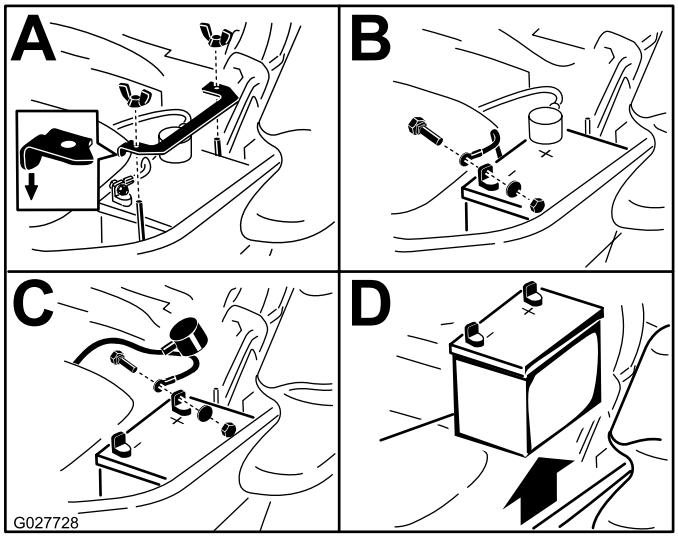

g027728

Figur 55

Installere batteriet

Merk: Plasser batteriet med polene vendt bort fra hydraulikktanken.

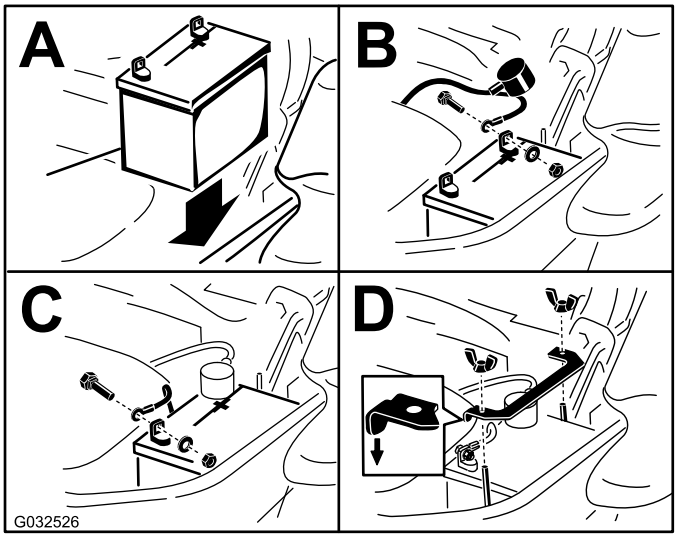

g032526

Figur 56

Lade batteriet

⚠ ADVARSEL

Når batteriet lades, utvikles det gasser som kan eksplodere.

Røyk aldri i nærheten av batteriet, og hold gnister og åpen ild borte fra batteriet.

Viktig: **Batteriet skal alltid være fulladet (1265 egenvekt). Dette er spesielt viktig for å forhindre at batteriet blir ødelagt når temperaturen er under 0 °C.**

1. Lad opp batteriet i 10 til 15 minutter ved 25 til 30 A, eller i 30 minutter ved 10 A.
2. Når batteriet er helt oppladet, kobler du laderen fra strømuttaket, og deretter laderledningene fra batteripolene (Figur 57).
3. Monter batteriet i maskinen og koble til batterikablene, se Installere batteriet (side 43).

   Merk: Kjør ikke maskinen med batteriet frakoblet, da dette kan føre til elektrisk skade.

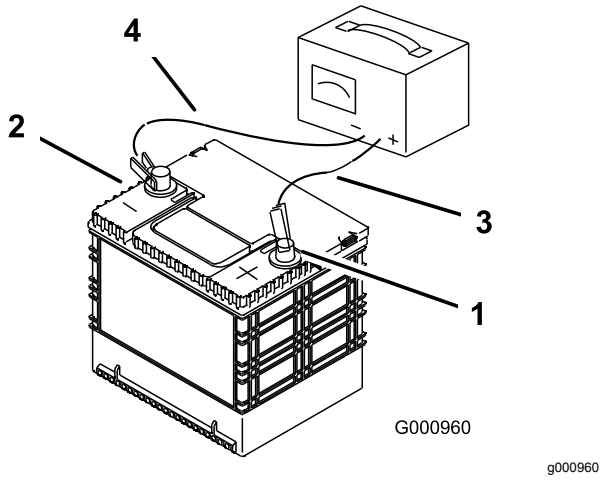

Figur 57

1. Positiv batteripol
2. Negativ batteripol
3. Rød (+) laderledning
4. Svart (–) laderledning

Vedlikeholde sikringene

Det elektriske systemet er beskyttet av sikringer. Dette er vedlikeholdsfritt. Hvis en sikring imidlertid går, kontrollerer du om det er kortslutning i en av ledningene.

1. Sikringene befinner seg i den høyre konsollen ved siden av setet (Figur 58).
2. For å bytte sikring, trekk den ut for å fjerne den.
3. Sett inn en ny sikring (Figur 58).

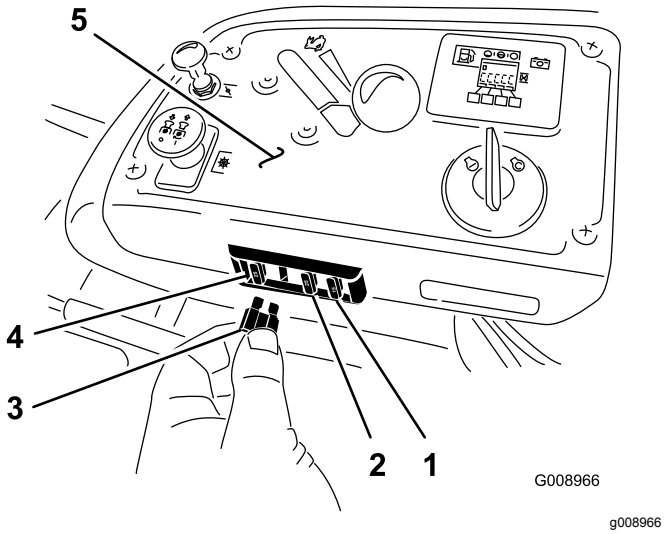

Figur 58

1. Valgfritt tilbehør – 15 A
2. Lading – 15 A
3. Kraftuttak – 10 A
4. Hovedsikring – 25 A
5. Konsoll

Kaldstart av maskinen

1. Kontroller og fjern korrosjon fra batteriklemmene før du foretar en kaldstart. Sikre at koblingene sitter godt fast.

   ⚠ FORSIKTIG

   Korrosjon eller løse koblinger kan forårsake uønsket elektrisk spenningsstøt når som helst ved kaldstartsprodsedyren.

   Ikke prøv kaldstart av maskinen med løse eller korroderte batteriklemmer eller dersom motoren er skadet, da EFI kan oppstå.

⚠ FARE

Kaldstart av et svakt batteri som er sprukket, frosset, som har lavt elektrolyttnivå eller en åpen/kortsluttet battericelle, kan forårsake en eksplosjon som fører til alvorlig personskade.

Ikke kaldstart et svakt batteri ved slike tilstander.

2. Sørg for at tilleggsbatteriet er et godt og fulladet blybatteri på minst 12,6 volt eller mer.

   Merk: Bruk startkabler av korrekt størrelse med korte lengder for å redusere spenningsfall mellom systemene. Påse at kablene er fargekodet eller merket for korrekt polaritet.

⚠ FORSIKTIG

Dersom startkablene ikke kobles riktig (feil polaritet), kan det umiddelbart skade EFI-systemet.

Vær sikker på polariteten til batteriklemme og startkabel når du kobler batterier sammen.

⚠ ADVARSEL

Batterier inneholder syre og kan produsere eksplosive gasser.

- **Beskytt alltid øyne og ansikt fra batteriene.**
- **Du må aldri lene deg over batteriene.**

Merk: Påse at utluftingshettene er tette og plane. Legg en fuktig klut, hvis tilgjengelig, over utluftingshettene på hvert batteri. Påse at kjøretøyene ikke er i kontakt og at begge de elektriske systemene er slått av og har samme systemspenning. Disse instruksjonene gjelder kun for systemer med negativ jording.

3. Koble den positive (+) kabelen til den positive (+) polen på det utladede batteriet som er koblet til starteren eller solenoiden som vist i Figur 59.

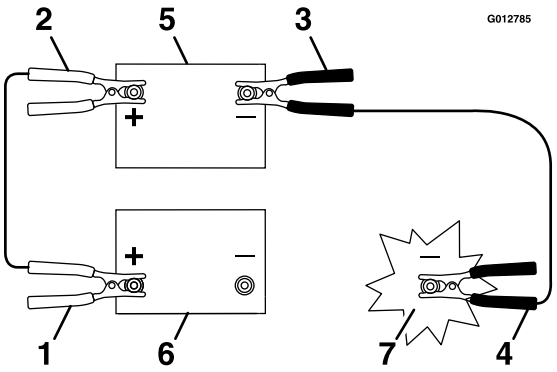

g012785

Figur 59

1.	Positiv (+) kabel på utladet batteri	5.	Tilleggsbatteri
2.	Positiv (+) kabel på tilleggsbatteri	6.	Utladet batteri
3.	Negativ (-) kabel på tilleggsbatteri	7.	Motorblokk
4.	Negativ (-) kabel på motorblokk		

4. Koble den andre enden av den positive kabelen til den positive polen på tilleggsbatteriet.
5. Koble den svarte negative (-) kabelen til den andre polen (negativ) på tilleggsbatteriet.
6. Utfør den endelige koblingen på motorblokken til det parkerte kjøretøyet (IKKE på den negative batteripolen) **borte fra batteriet og hold avstand** (Figur 60).

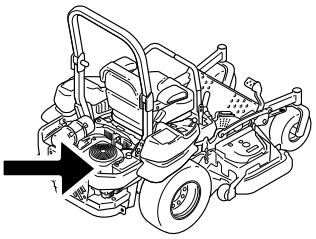

g024213

g024213

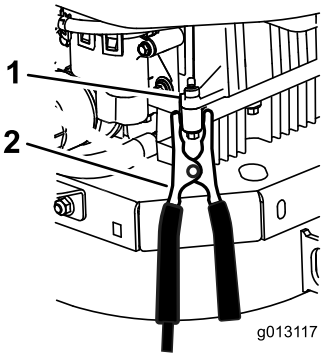

g013117

Figur 60

1.	Motorblokk	2.	Negativ (-) kabel

7. Start kjøretøyet og fjern kablene i motsatt rekkefølge av tilkoblingen.

Merk: Koble først fra kabelen som er tilkoblet motorblokken (svart kabel).

Vedlikehold av drivsystem

Kontrollere sikkerhetsbeltet

Serviceintervall: For hver bruk eller daglig

Inspiser sikkerhetsbeltet og se etter slitasje, hakk og at selvopprulleren og spennen fungerer som de skal. Skift ut sikkerhetsbeltet hvis det er skadet.

Kontrollere veltebeskyttelsesknottene

Serviceintervall: For hver bruk eller daglig

⚠ ADVARSEL

For å unngå skader eller dødsfall ved velting: Hold veltebøylen i fullt hevet og låst stilling og bruk sikkerhetsbelte.

Kontroller at setet er godt festet på maskinen.

Kontroller at både det monterte utstyret og knottene fungerer som de skal. Kontroller at knottene låser ordentlig når veltebeskyttelsen er i hevet stilling. Den øvre bøylen på veltebøylen må kanskje skyves litt fremover eller trekkes bakover for å få begge knottene til å låse helt (Figur 61).

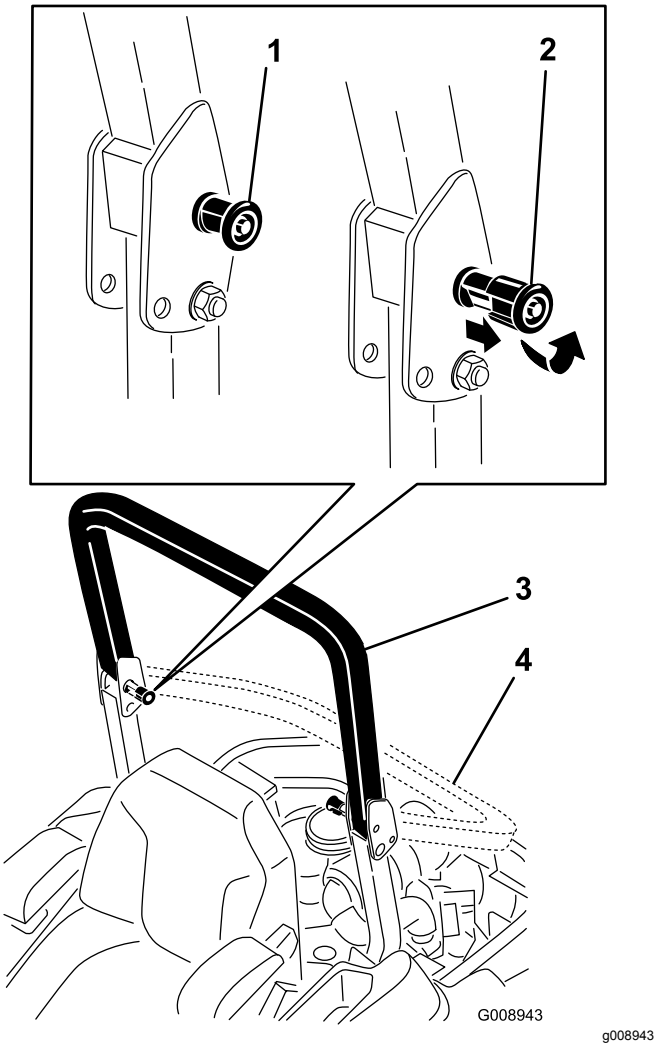

Figur 61

1. Veltebeskyttelsesknott (låst stilling)
2. Dra ut veltebeskyttel-sesknotten og vri den 90 grader for å endre posisjon på veltebøylen.
3. Veltebøyle i oppreist stilling
4. Veltebøyle i sammenbrettet stilling

Justere sporingen

1. Koble fra knivkontrollbryteren (kraftuttak).
2. Kjør ut på et åpent, flatt område og sett bevegelseskontrollspakene i NØYTRAL låsestilling.
3. Flytt gassen slik at den står midt mellom stillingene HURTIG og LANGSOM.
4. Flytt begge bevegelseskontrollspakene fremover til de begge stopper i T-sporet.
5. Kontroller hvilken vei maskinen trekker.
6. Hvis maskinen trekker til høyre, må du løsne boltene og justere den venstre stopplaten bakover på det venstre T-sporet til maskinen går rett fremover (Figur 62).
7. Hvis maskinen trekker til venstre, må du løsne boltene og justere den høyre stopplaten bakover på det høyre T-sporet til maskinen går rett fremover (Figur 62).
8. Stram til stopplaten (Figur 62).

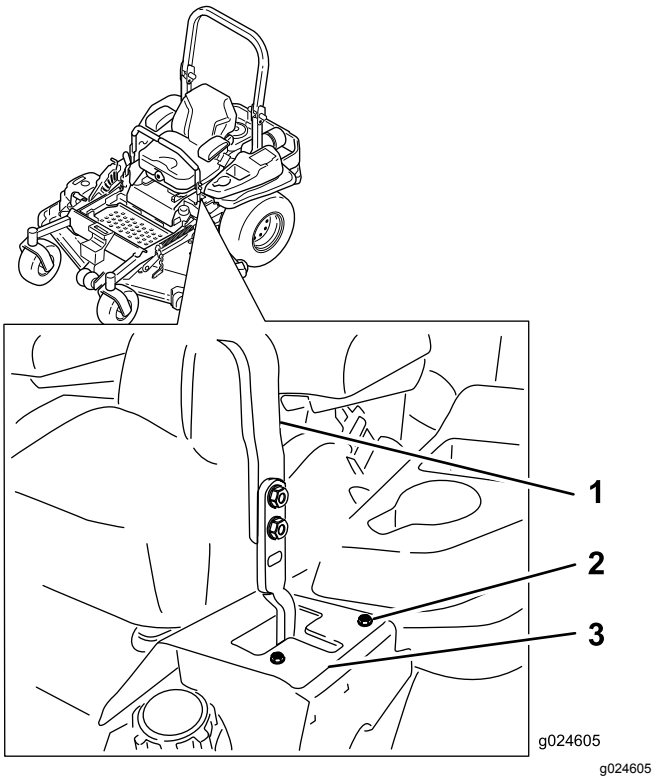

Figur 62

Venstre kontrollspak vises

1. Kontrollspak
2. Bolt
3. Stopplate

Kontrollere trykket i dekkene

Serviceintervall: Hver 50. driftstime/én gang månedlig (avhengig av hva som kommer først)

Oppretthold et lufttrykk på 0,9 bar i bakhjulene. Forskjellig trykk i hjulene kan føre til ujevn klipping. Sjekk dekkene når de er kalde, for å få en mest mulig nøyaktig avlesning av trykket.

Merk: Forhjulene har delvis luftfylte dekk som ikke trenger justering av lufttrykk.

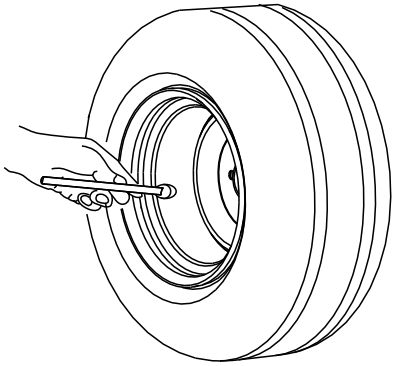

g001055

Figur 63

Kontrollere hjulenes hakemuttere

Kontroller og stram hjulhakemutterne til 122–129 Nm.

Kontrollere hjulnavmutter med riller

Serviceintervall: Etter de 100 første timene
Hver 500. driftstime

Kontroller og stram mutteren med riller til 286–352 Nm.

Merk: Ikke bruk glidemiddel på hjulnavet.

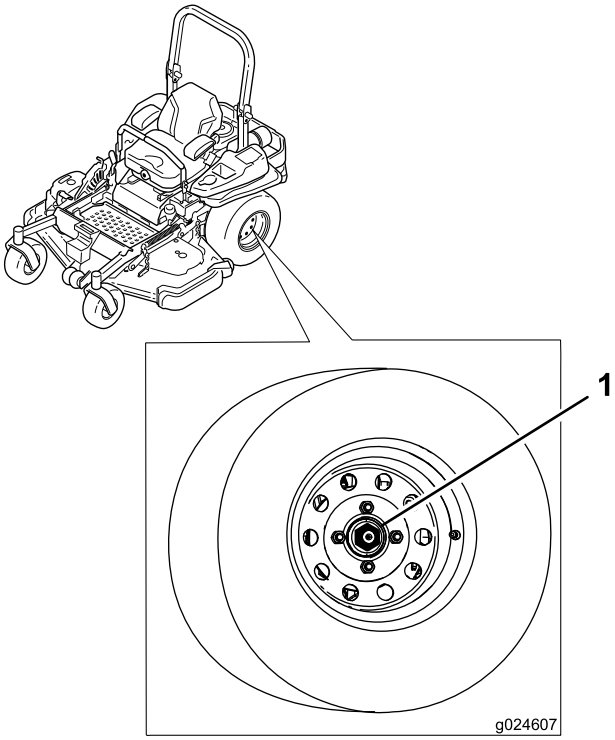

g024607

Figur 64

1. Mutter med riller

Justere styrehjulslageret

Serviceintervall: Hver 500. driftstime/Årlig (avhengig av hva som kommer først)

1. Koble fra knivkontrollbryteren (kraftuttaket), flytt bevegelseskontrollspakene til NØYTRAL, LÅST stilling, og sett på parkeringsbremsen.
2. Før du forlater førerplassen må du stanse motoren, ta ut nøkkelen og vente til alle bevegelige deler står stille.
3. Fjern støvhetten fra styringen og trekk til låsemutteren (Figur 65).
4. Trekk til låsemutteren inntil fjærskivene er flate og gå deretter tilbake ¼ omdreining for å stille forbelastningen på lagrene korrekt (Figur 65).

   Viktig: **Påse at fjærskivene er montert korrekt slik det vises i Figur 65.**

5. Sett på støvhetten (Figur 65).

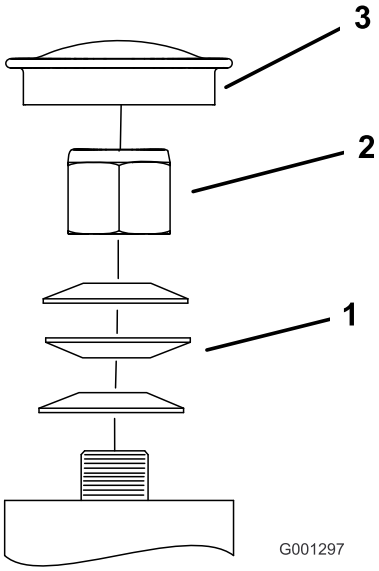

g001297

Figur 65

1. Fjærskiver
2. Låsemutter
3. Støvhette

Vedlikehold av kjølesystem

Rengjøre motorskjermen og motoroljekjøleren

Serviceintervall: For hver bruk eller daglig

Fjern eventuell oppsamling av gress, smuss eller andre fremmedlegemer fra oljekjøleren (Figur 66). Dette vil bidra til å sørge for tilstrekkelig kjøling av motoren og riktig motorhastighet, og vil redusere muligheten for overoppheting og mekanisk skade på motoren.

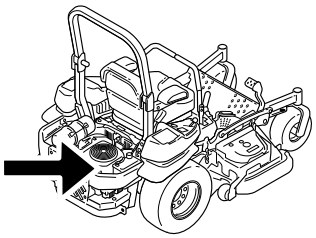

g024213
g024213

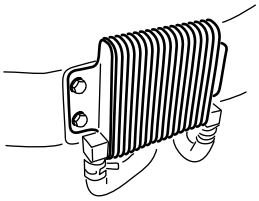

G009191
g009191

Figur 66

Rengjøre motorens kjøleribber og deksler

Serviceintervall: Hver 100. driftstime/Årlig (avhengig av hva som kommer først)

1. Koble fra knivkontrollbryteren (kraftuttaket) og aktiver parkeringsbremsen.
2. Før du forlater førerplassen må du stanse motoren, ta ut nøkkelen og vente til alle bevegelige deler står stille.
3. Fjern luftinntaksskjerm, tilbakespolingsstarter og viftehus (Figur 67).
4. Fjern rusk og gress fra motordelene.
5. Monter luftinntaksskjermen, tilbakespolingsstarteren og viftehuset (Figur 67).

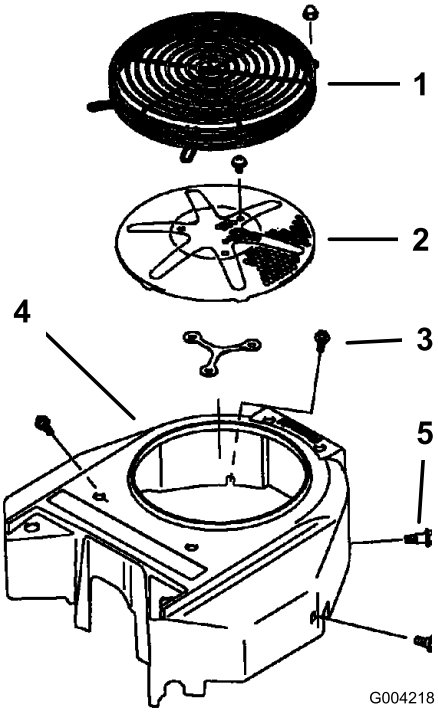

G004218
g004218

Figur 67

1. Motorvern
2. Luftinntaksskjerm for motor
3. Bolt
4. Viftehus
5. Skrue

Kontrollere og rengjøre hydraulikkenhetsdekslene

Serviceintervall: For hver bruk eller daglig

Viktig: **Festene på maskinens deksler er utformet for å sitte på dekselet når dekselet er fjernet. Løsne alle festene på hvert deksel noen omdreininger, slik at dekselet sitter løsere, men ikke er helt løst, og gå så tilbake og løsne dem helt slik at dekselet løsner. Dette forhindrer at du stripper boltene fra holderne.**

1. Koble fra kraftuttaket og aktiver parkeringsbremsen.
2. Før du forlater førerplassen må du stanse motoren, ta ut nøkkelen og vente til alle bevegelige deler står stille.
3. Flytt setet fremover.
4. Vent til motoren og hydraulikksystemet har kjølt seg ned.
5. Fjern rusk og gress fra hydraulikkenhetsdekslene (Figur 68).

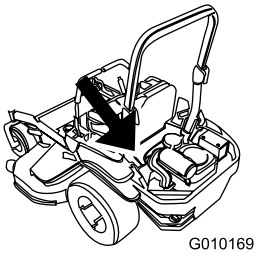

g010169

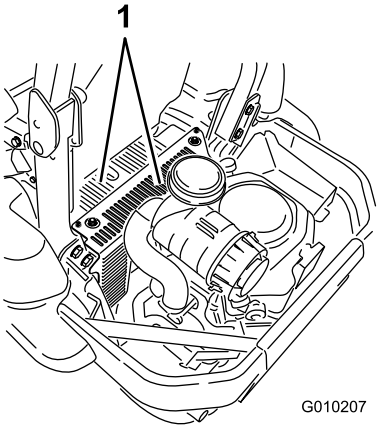

g010207

Figur 68

1. Hydraulikkenhetsdeksler

6. Fjern dekselet over hver peilestav og bolten som sitter fast i dekselet. Rengjør rundt hver peilepinne og hydraulikkenhet (Figur 69).

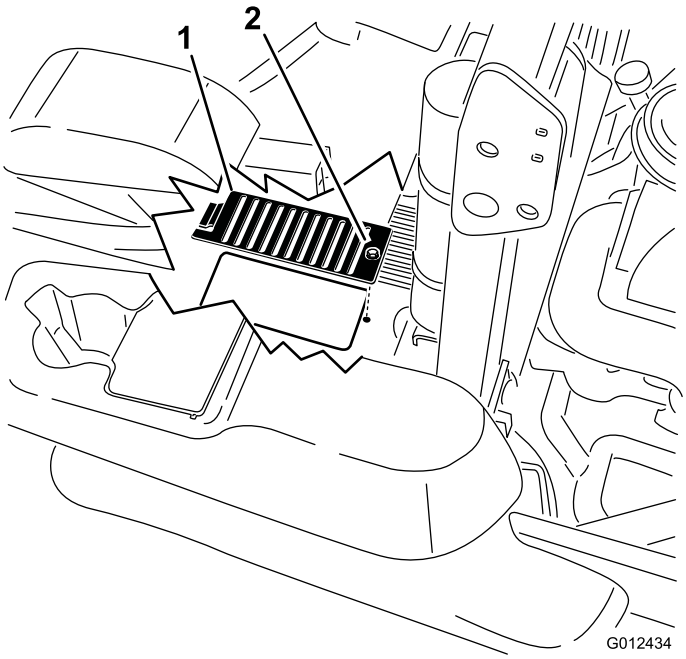

g012434

Figur 69

1. Deksel
2. Bolt

7. Justere setet.

Vedlikehold av bremser

Justere parkeringsbremsen

Serviceintervall: Etter de 100 første timene
Hver 500. driftstime deretter

Kontroller at bremsen er riktig justert før justering.

1. Kjør maskinen inn på en jevn flate.
2. Koble fra knivkontrollbryteren (kraftuttaket), flytt bevegelseskontrollspakene til NØYTRAL LÅSESTILLING og aktiver parkeringsbremsen.
3. Stopp motoren, vent til alle bevegelige deler har stanset og ta ut nøkkelen.
4. Hev maskinens bakende og støtt den med jekkstøtter.

⚠ FARE

Mekaniske eller hydrauliske jekker kan kanskje ikke støtte maskinen og dermed føre til alvorlige skader.

- **Bruk en jekkstøtte når du støtter maskinen.**
- **Ikke bruk hydrauliske jekker.**

5. Ta av bakhjulene på maskinen.
6. Ta bort alt rusk fra bremseområdet.
7. Vri drivhjulets løsehåndtak til utløst stilling. Se Bruke drivhjulets løseventiler (side 27).
8. Sjekk om det finnes synlig avstand mellom L-braketten og koblingsstoppet (Figur 70).

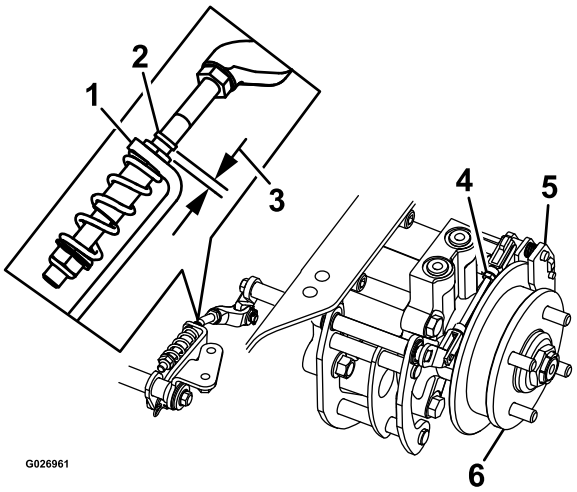

g026961

Figur 70
Venstre side

1. L-brakett
2. Koblingsstopp
3. Avstand
4. Bakre koblingsenhet
5. Kaliper
6. Hjulnav

9. Koble fra parkeringsbremsen.
10. Drei hjulnavet for hånd i begge retninger i forhold til kaliperen.

    Merk: Hjulnavet skal rotere fritt i kaliperen.
11. Hvis det er nødvendig å skape avstand eller hjulnavet ikke kan rotere fritt:
    A. Koble fra parkeringsbremsen.
    B. Koble fra og finjuster den bakre koblingen:
        - Gjør koblingen kortere for å skape avstand.
        - Forleng koblingen for å gi rom for hjulnavrotasjon.
    C. Koble til den bakre koblingsenheten.
12. Sett på parkeringsbremsen og sjekk avstanden.
13. Gjenta trinn 9 til 13 inntil det finnes synlig avstand og hjulnavet kan rotere fritt.
14. Gjenta prosedyren for bremsen på motsatt side.
15. Vri drivhjulets løsehåndtak til driftsstilling. Se Bruke drivhjulets løseventiler (side 27).
16. Sett på igjen bakdekkene og stram til hakemutterne. Se Kontrollere hjulenes hakemuttere (side 48).
17. Ta bort jekkstøttene.

Vedlikehold av remmer

Sjekke remmene

Serviceintervall: Hver 50. driftstime

Skift ut remmen hvis den er slitt. Tegn på en slitt rem omfatter kvining mens remmen roterer, knivene sklir ved klipping av gress og slitte kanter, brente merker og sprekker på/i remmen.

Skifte remmen som roterer mot urviseren

Viktig: **Festene på maskinens deksler er utformet for å sitte på dekselet når dekselet er fjernet. Løsne alle festene på hvert deksel noen omdreininger, slik at dekselet sitter løsere, men ikke er helt løst, og gå så tilbake og løsne dem helt slik at dekselet løsner. Dette forhindrer at du stripper boltene fra holderne.**

1. Koble fra knivkontrollbryteren (kraftuttaket), flytt bevegelseskontrollspakene til NØYTRAL LÅSESTILLING og sett på parkeringsbremsen.
2. Før du forlater førerplassen må du stanse motoren, ta ut nøkkelen og vente til alle bevegelige deler står stille.
3. Senk gressklipperen til en klippehøyde på 76 mm.
4. Fjern boltene som holder nede gulvpanelet og hev gulvpanelet for å få tilgang til den midtre remskiven.
5. Fjern remdekslet i plast (Figur 72).
6. Fjern de tre boltene som holder remmens metalldeksel på plass og fjern metalldekselet.

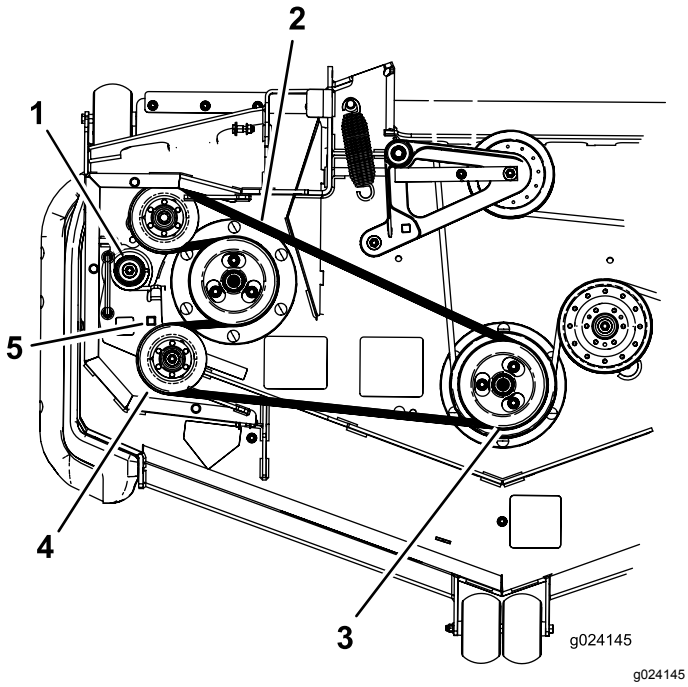

Figur 71

1. Blindfjær
2. Rem som roterer mot urviseren
3. Dobbel remskive
4. Lederull
5. Firkantet hull for skralle

7. Bruk en skralle i det firkantede hullet i lederullarmen for å redusere spenningen på blindfjæren (Figur 71).
8. Ta remmen av klippeenhetens remskive.
9. Ta remmen av de gjenværende remskivene.
10. Bruk skrallen i det firkantede hullet til å montere den nye remmen rundt knivremskivene og på lederullene (Figur 73).
11. Senk gulvpanelet og fest bolten for å holde gulvpanelet nede.

Skifte ut klipperremmen

Viktig: **Festene på maskinens deksler er utformet for å sitte på dekselet når dekselet er fjernet. Løsne alle festene på hvert deksel noen omdreininger, slik at dekselet sitter løsere, men ikke er helt løst, og gå så tilbake og løsne dem helt slik at dekselet løsner. Dette forhindrer at du stripper boltene fra holderne.**

1. Koble fra knivkontrollbryteren (kraftuttaket), flytt bevegelseskontrollspakene til NØYTRAL LÅSESTILLING og sett på parkeringsbremsen.
2. Før du forlater førerplassen må du stanse motoren, ta ut nøkkelen og vente til alle bevegelige deler står stille.
3. Senk gressklipperen til en klippehøyde på 76 mm.
4. Løsne den nedre bolten som fester klippeenhetsforhenget til klippeenheten. Se Frigjøre klippeenhetsforhenget (side 33)
5. Fjern skyddet i platemetall. Se Fjerne skydd i platemetall (side 33)
6. Fjern remdekslene (Figur 72).

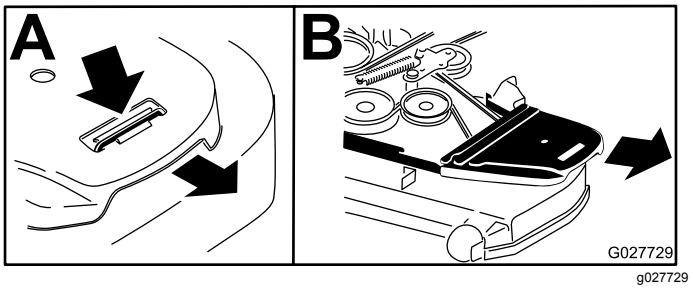

Figur 72

Venstre side vises

1. Skyv klaffen ned
2. Fjern remdeksel

7. Fjern remmen som roterer mot urviseren. Se Skifte remmen som roterer mot urviseren (side 51).
8. Bruk en skralle i det firkantede hullet i lederullarmen for å redusere spenningen på blindfjæren (Figur 73).
9. Ta remmen av klippeenhetens remskive.
10. Løft opp på remføreren og fjern remmen (Figur 73).
11. Monter den nye remmen rundt knivremskivene og clutchremskiven under motoren (Figur 73).

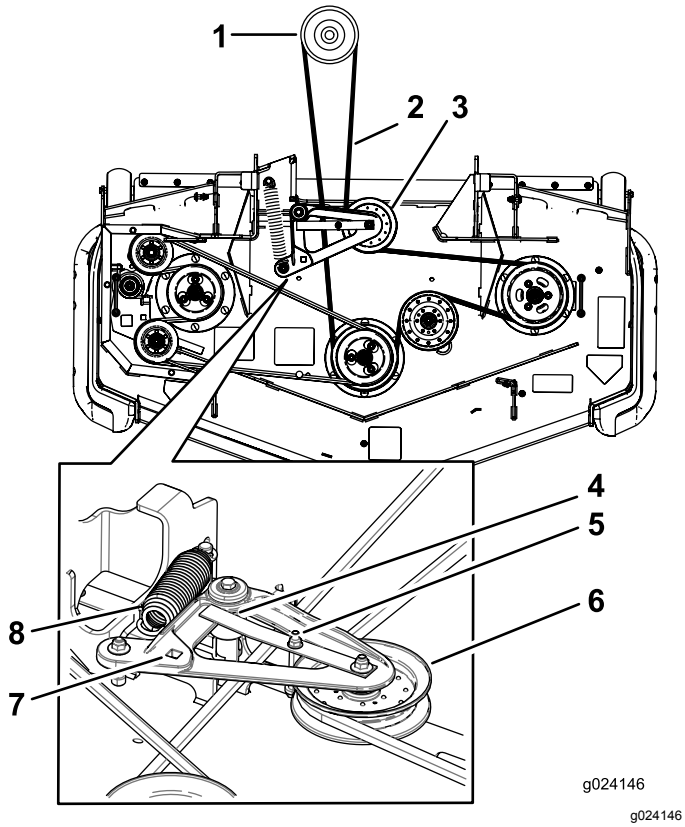

Figur 73

1. Clutchremskive
2. Gressklipperrem
3. Fjærbelastet lederull
4. Sikre at remføreren slår mot dreienavet
5. Remfører
6. Fjærbelastet lederull
7. Firkantet hull i lederullarmen for skrallen
8. Fjær

12. Roter og sikre at remføreren slår mot dreienavet Figur 73.
13. Bruk skrallen i det firkantede hullet for å installere blindfjæren (Figur 73).

    Pass på at fjærendene er anbrakt i forankringssporene.
14. Monter remdekslene (Figur 74).

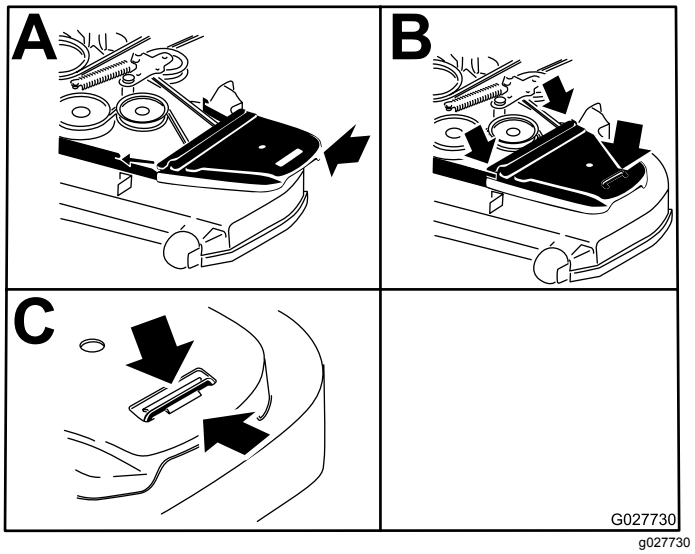

Figur 74

1. Plasser remdekslet
2. Skyv remdekslet under sideoppsamlerne
3. Sikre at klaffen er under metalloppsamleren

15. Monter skyddet i platemetall. Se Fjerne skydd i platemetall (side 33).
16. Stram til bolten for klippeenhetsforhenget. Se Frigjøre klippeenhetsforhenget (side 33).

Skifte drivrem for hydraulikkpumpen

1. Koble fra knivkontrollbryteren (kraftuttaket) og aktiver parkeringsbremsen.
2. Før du forlater førerplassen må du stanse motoren, ta ut nøkkelen og vente til alle bevegelige deler står stille.
3. Fjern klipperremmen. Se Skifte ut klipperremmen (side 52).
4. Løft opp maskinen og støtt den med jekkstøtter (Figur 75).

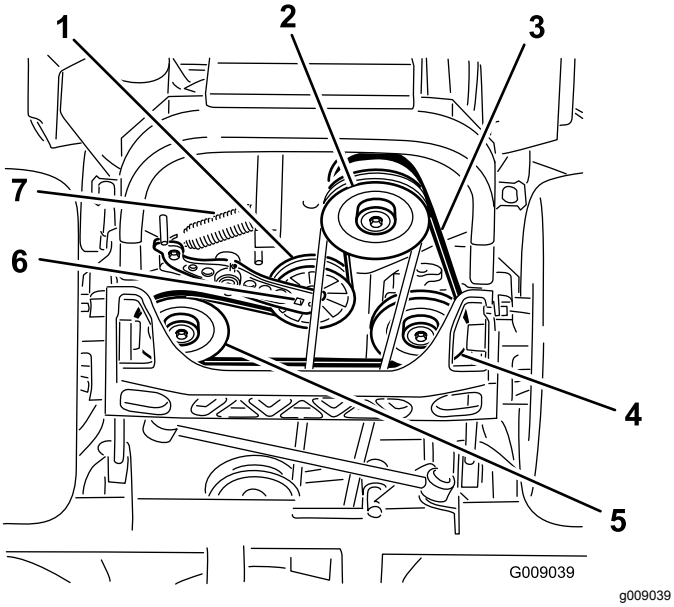

Figur 75

1. Lederull
2. Clutchremskive
3. Pumpedrivrem
4. Høyre hydraulikkpumpe-remskive
5. Venstre hydraulikkpumpe-remskive
6. Firkantet hull i lederullarm
7. Blindfjær

5. Bruk en skralle i det firkantede hullet i lederullarmen for å fjerne blindfjæren (Figur 75).
6. Hekt fjæren av rammen (Figur 75).
7. Fjern remmen fra hydraulikkenhetens drivremskiver og motorremskiven.
8. Legg den nye remmen rundt motorremskiven og de to drivremskivene.
9. Bruk en skralle i det firkantede hullet i lederullarmen for å montere ledefjæren til rammen (Figur 75).
10. Monter klipperremmen. Se Skifte ut klipperremmen (side 52).

Vedlikehold av kontrollsystem

Justere kontrollhåndtaks-stillingen

Det er to høydestillinger for kontrollspakene – høy og lav. Fjern boltene for å justere høyden.

1. Koble fra knivkontrollbryteren (kraftuttaket), flytt bevegelseskontrollspakene til NØYTRAL, LÅST stilling, og sett på parkeringsbremsen.
2. Før du forlater førerplassen må du stanse motoren, ta ut nøkkelen og vente til alle bevegelige deler står stille.
3. Løsne boltene og flensmutrene som er installert i spakene (Figur 76).
4. Innrett foran-til-bak-stilling for spakene ved å bringe dem sammen til NØYTRAL stilling, føre dem til de er innrettet og stramme boltene (Figur 76).

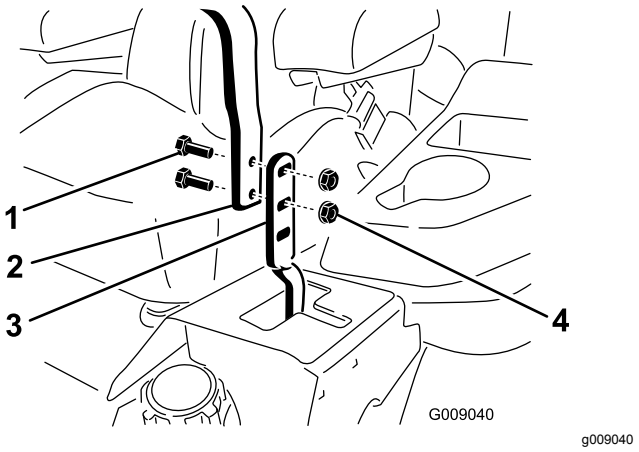

Figur 76

1. Bolt
2. Håndtak
3. Kontrollspak
4. Mutter

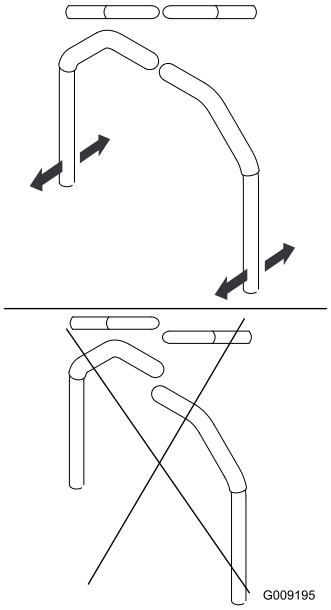

g009195

Figur 77

5. Dersom endene på spakene slår mot hverandre, se Justere tapp for bevegelseskontroll – nøytral stilling (side 56).

Justere bevegelseskontroll-leddene

Pumpekontrolleddene befinner seg på én av drivstofftanksidene, under setet. Du kan finjustere ved å dreie på pumpeleddet med en ½-tommes skrunøkkel, slik at maskinen ikke beveger seg i nøytral stilling. Foreta kun justeringer for nøytral stilling.

⚠ ADVARSEL

Motoren må gå og drivhjulene må rotere, slik at det kan utføres bevegelseskontrolljustering. Kontakt med bevegelige deler eller varme overflater kan føre til personskade.

Hold fingre, hender og bekledning unna roterende komponenter og varme overflater.

1. Før du starter motoren, må du tråkke på løftepedalen for klippeenheten, ta ut klippehøydepinnen og senke klippeenheten ned på bakken.
2. Hev bakre del av maskinen og støtt med jekkstøtter (eller tilsvarende støtte) akkurat høyt nok til at drivhjulene kan rotere fritt.
3. Ta vekk den elektriske koblingen fra setesikkerhetsbryteren som er plassert under seteputen.

   Merk: Bryteren er en del av seteenheten.
4. Installer **midlertidig** en kaldstartsledning over terminalene i hovedledningsnettkonnektoren.
5. Start motoren.

   Merk: Aktiver parkeringsbremsen og flytt bevegelseskontrollspakene ut før du starter motoren. Du må ikke sitte i setet fordi det blir brukt kaldstartsledning. Kjør motoren på full gass og frigjør bremsen.
6. Kjør maskinen i minst 5 minutter med drivspakene satt til full fart for å få hydraulikktemperaturen opp i driftstemperatur.
7. Sett bevegelseskontrollspakene i NØYTRAL stilling.
8. Juster lengden på pumpestangen ved å vri på de doble mutrene på stangen i den aktuelle retningen til hjulene kryper noe i revers (Figur 78).

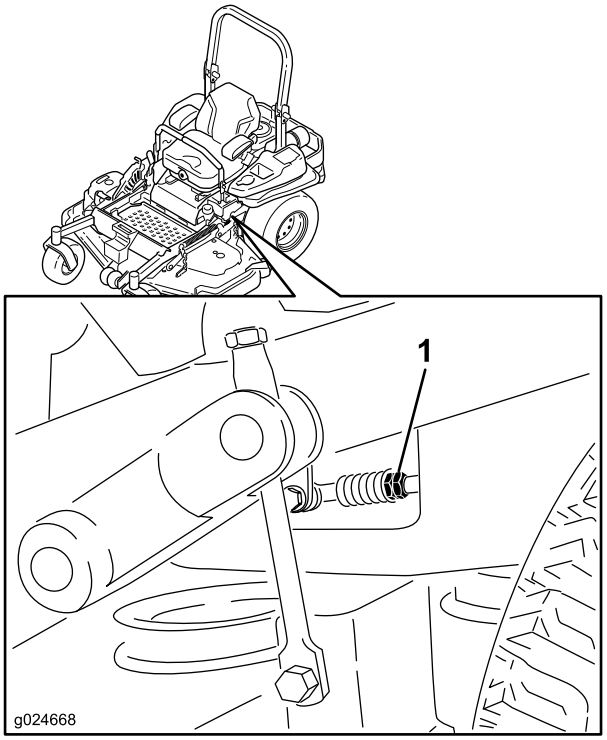

g024668

Figur 78

1. Doble mutrer

9. Flytt bevegelseskontrollspakene til REVERSSTILLINGEN og bruk litt lett trykk på spaken mens du lar reversindikatorfjærene føre spakene tilbake til nøytral stilling.

   Merk: Hjulene må ikke bevege seg eller krype noe i revers.
10. Slå av maskinen.
11. Fjern kaldstartsledningen fra ledningsnett-konnektoren og koble konnektoren inn i setebryteren.

12. Ta bort jekkstøttene.
13. Hev klippeenheten og sett inn igjen klippehøydepinnen.
14. Kontroller at maskinen ikke kryper i nøytral når du kobler fra parkeringsbremsene.

Justere bevegelseskontrolldemperen

Du kan justere den øvre dempermonteringsbolten for å oppnå ønsket motstand for bevegelseskontrollspaken. Se Figur 79 for å finne monteringsalternativer.

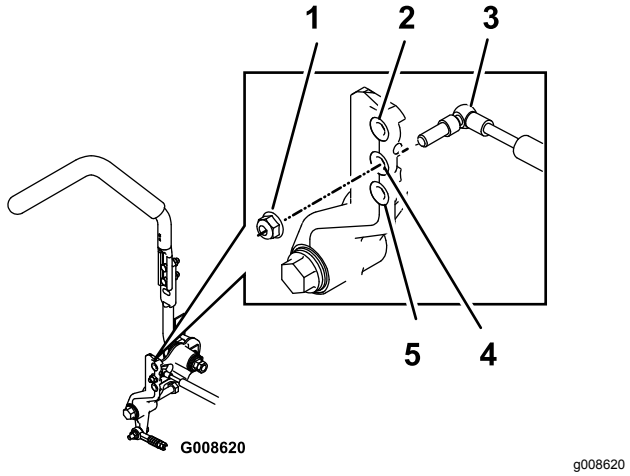

Figur 79

Høyre bevegelseskontrollspak vist

1. Trekk til låsemutteren med et moment på 23 Nm. Bolten må stikke ut av enden på låsemutteren etter tilstrammingen.
2. Mest motstand (hardest følelse)
3. Demper
4. Middels motstand (middels følelse)
5. Lavest motstand (mykest følelse)

Justere tapp for bevegelseskontroll – nøytral stilling

Du kan justere flensmutteren for å oppnå ettrinnsjusteringsbolten når du flytter dem til NØYTRAL, LÅST stilling. Se Figur 80 for å finne justeringsalternativer.

1. Løsne låsemutteren.
2. Stram til eller løsne flensmutteren for å få ønsket følelse.

   Merk: Hvis du ønsker mer motstand, strammer du til flensmutteren.

   Merk: Hvis du ønsker mindre motstand, løsner du flensmutteren.
3. Stram låsemutteren.

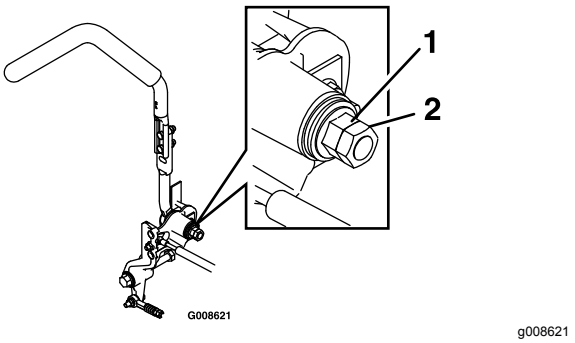

Figur 80

1. Flensmutter
2. Låsemutter

Vedlikehold av hydraulisk system

Overhale det hydrauliske systemet

Hydraulikkvæsketype: Toro® HYPR-OIL™ 500 hydraulikkolje eller Mobil® 1 15W-50.

Viktig: **Bruk den angitte væsken. Andre oljer kan skade det hydrauliske systemet.**

Væskekapasitet for hvert hydraulikksystem: 1,5 liter per side med filterbytte

Kontrollere hydraulikkoljen

Serviceintervall: Hver 50. driftstime—Kontroller nivået på hydraulikkoljen.

1. Sett maskinen på en jevn flate.
2. Koble fra knivkontrollbryteren (kraftuttaket), flytt bevegelseskontrollspakene til NØYTRAL LÅSESTILLING og sett på parkeringsbremsen.
3. Før du forlater førerplassen må du stanse motoren, ta ut nøkkelen og vente til alle bevegelige deler står stille.
4. La motoren og hydraulikksystemet få kjøle seg ned i ti minutter.

   Merk: Oljenivået på peilestaven er feil hvis du kontrollerer oljen når maskinen er varm.
5. Flytt setet fremover.
6. Rengjør området rundt peilepinnene på hydraulikksystembeholderne (Figur 81).
7. Fjern én peilepinne fra hydraulikkbeholderen (Figur 81).
8. Tørk av peilepinnen og sett peilepinnen tilbake i beholderen.
9. Dra ut peilestaven, og se på enden (Figur 81).

   Merk: Hvis oljenivået er ved fyll på-merket, hell sakte nok olje i hydraulikkbeholderen for å fylle nivået til full- eller **H**-linjen.

   Viktig: **Ikke fyll for mye olje på hydraulikkenhetene, ettersom dette kan forårsake skade. Ikke kjør maskinen hvis oljen er under fyll på-merket.**
10. Sett peilestaven på plass igjen.
11. Gjenta prosedyren med motsatt peilestav.

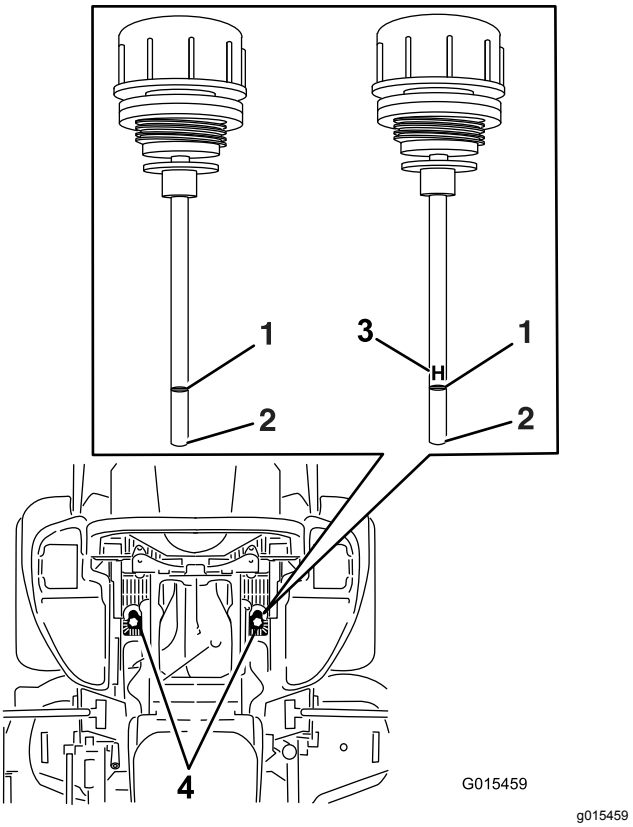

Figur 81

En av peilestavene er brukt i maskinen

1. Full
2. Fyll på
3. **H** – betyr høyt nivå
4. Plassering av peilestav under sete

⚠ ADVARSEL

Hydraulisk væske som kommer ut under trykk, kan trenge gjennom huden og forårsake personskader.

- **Væske som sprøytes inn under huden, må fjernes kirurgisk innen få timer av en doktor med kjennskap til denne typen skader. Hvis ikke, kan dette føre til koldbrann.**
- **Hold kropp og hender borte fra hull eller dyser som sprøyter ut hydraulisk olje under høyt trykk.**
- **Bruk kartong eller papir til å finne lekkasjer.**
- **Før du utfører vedlikehold eller reparasjoner på det hydrauliske systemet, må du forsiktig slippe ut alt trykket.**
- **Kontroller at alle slanger til hydraulikkvæske og ledninger er i god stand, og at alle hydrauliske koblinger og beslag er tette, før det hydrauliske systemet settes under trykk.**

Skifte hydraulikkfiltre og hydraulikkvæske

Serviceintervall: Etter de 250 første timene—Skifte hydraulikkfiltre og hydraulikkvæske

Hver 250. driftstime—Skift hydraulikkfiltre og hydraulikkvæske når du benytter Mobil® 1-olje (oftere under skitne og støvete arbeidsforhold).

Hver 500. driftstime—Skift hydraulikkfiltre og hydraulikkvæske når du benytter Toro® HYPR-OIL™ 500-væske (oftere under skitne og støvete arbeidsforhold).

Fjern filtrene for å skifte hydraulikkvæske. Bytt begge samtidig. Se Overhale det hydrauliske systemet (side 57) for oljespesifikasjonene.

1. Koble fra knivkontrollbryteren (kraftuttaket), flytt bevegelseskontrollspakene til NØYTRAL LÅSESTILLING og sett på parkeringsbremsen.
2. Før du forlater førerplassen må du stanse motoren, ta ut nøkkelen og vente til alle bevegelige deler står stille.
3. Løft opp maskinen og støtt den med jekkstøtter (Figur 82).

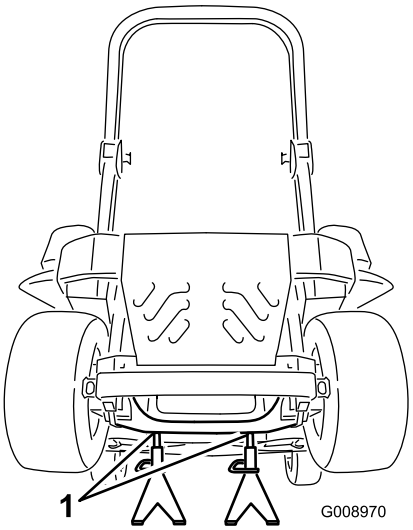

g008970

Figur 82

1. Jekkstøtter

4. Fjern både klipperremmen og pumpedrivremmen. Se Skifte ut klipperremmen (side 52) og Skifte drivrem for hydraulikkpumpen (side 53).

   Merk: Dette forhindrer at det kommer olje på remmene.

5. Plasser et tappefat under filteret, fjern det gamle filteret og tørk av overflaten (Figur 83).

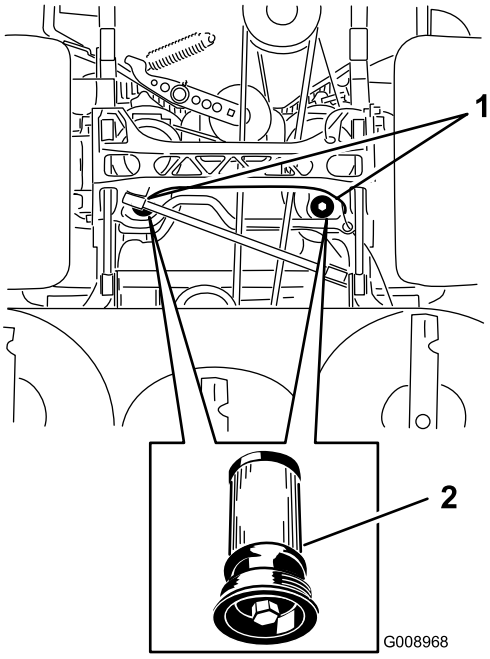

g008968

Figur 83

Maskinen sett nedenfra

1. Filterplasseringer
2. Hydraulisk filter

6. Påfør et tynt lag med hydraulisk væske på gummipakningen på det nye filteret (Figur 83).
7. Sett inn det nye hydraulikkfilteret.

8. Monter pumpedrivremmen og klipperremmen.
9. Ta bort jekkstøttene, og senk maskinen ned (Figur 82).
10. Fyll olje på hydraulikkbeholderen og se etter lekkasjer.
11. Tørk opp eventuelt oljesøl.
12. Start motoren, og la den gå i omtrent to minutter for å blåse luft ut fra systemet.
13. Stopp motoren og kontroller om det finnes lekkasjer.
14. Kontroller oljenivået mens oljen er kald.
15. Fyll olje på hydraulikkbeholderen ved behov.

    Merk: Ikke fyll på for mye.

Vedlikehold av klippeenhet

Rette opp klippeenheten

Montere maskinen

Merk: Kontroller at klippeenheten er plan før du stiller inn klippehøyden.

1. Sett gressklipperen på en jevn overflate.
2. Koble fra knivkontrollbryteren (kraftuttaket), flytt bevegelseskontrollspakene til NØYTRAL, LÅST stilling, og sett på parkeringsbremsen.
3. Før du forlater førerplassen må du stanse motoren, ta ut nøkkelen og vente til alle bevegelige deler står stille.
4. Kontroller dekktrykket for drivhjulene.

   Merk: Riktig dekktrykk er 0,9 bar.
5. Still inn klippeenheten til en klippehøyde på 76 mm.

Nivellere klippeenheten

1. Sett gressklipperen på en jevn overflate.
2. Stopp motoren, vent til alle bevegelige deler har stanset, ta ut nøkkelen og sett på parkeringsbremsen.
3. Kontroller dekktrykket for drivhjulene.

   Merk: Riktig dekktrykk er 0,9 bar. Juster om nødvendig.
4. Sett transportlåsen i låsestilling.
5. Tråkk løftepedalen for klippeenheten helt ned slik at klippeenheten låses i transportstillingen på 14 cm (Figur 84).

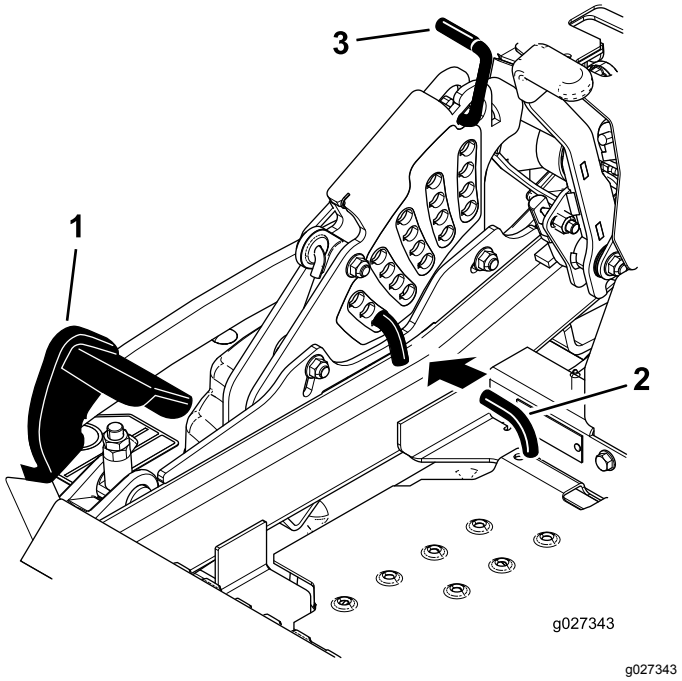

Figur 84

1. Løftepedal for klippeenhet
2. Klippehøydestang
3. Transportlås

6. Sett klippehøydepinnen inn i 76 mm-posisjonen.
7. Frigjør transportlåsen og la klippeenheten senkes ned til klippehøyden.
8. Mål fra den jevne overflaten til den fremre tuppen på kniven (posisjon A) på begge sider av klippeenheten, som vist i Figur 85.

   Merk: Riktig avstand skal være 7,6 cm..

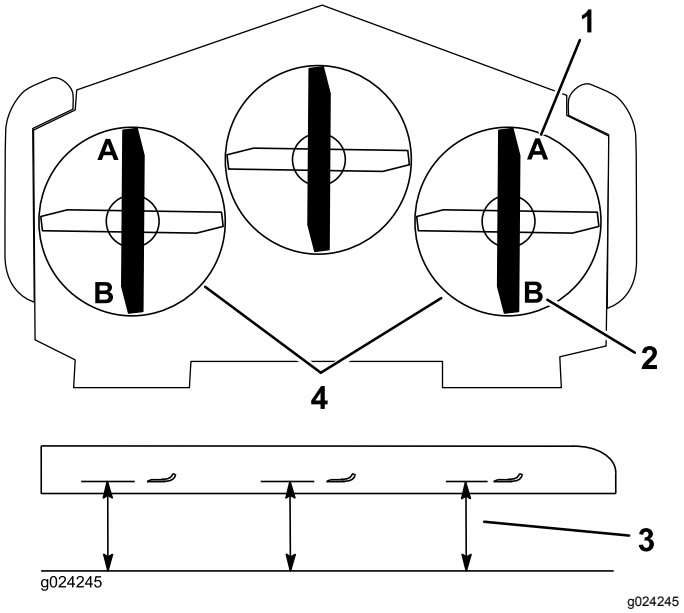

Figur 85

1. 76 mm i posisjon A er riktig
2. 8,3 cm i posisjon B er riktig
3. Mål her fra tuppen av kniven til hard overflate.
4. Mål A og B på begge sider.

9. Finjuster justeringsmutteren på den fremre klippeenheten ved å vri på den (se Figur 86).

   Merk: Hvis du vil øke høyden, vrir du justeringsmutteren med urviseren. Hvis du vil redusere høyden, vrir du mutteren mot urviseren.

   Merk: Hvis de fremre klippeenhetsleddene ikke har nok justeringsmulighet til å oppnå riktig klippehøyde, kan du bruke ettrinnsjusteringen for å øke justeringsmuligheten.

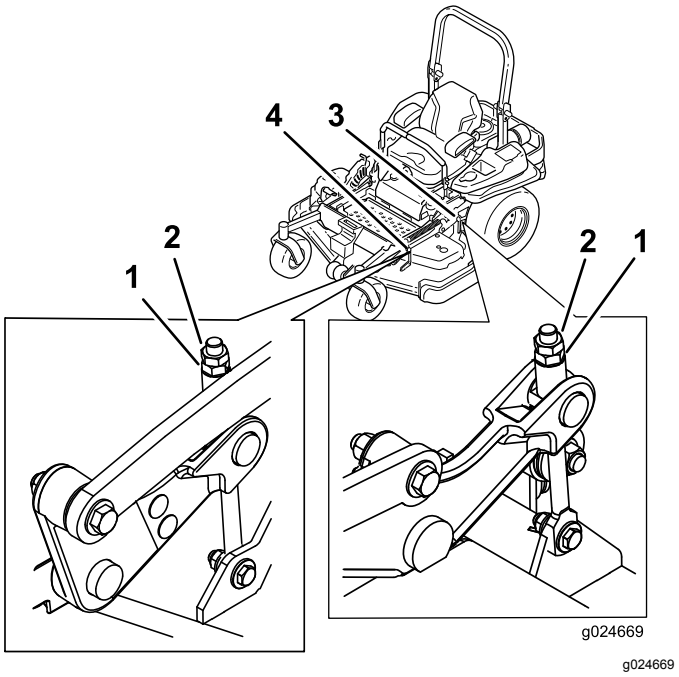

Figur 86

1. Justeringsmutter
2. Låsemutter
3. Justere bakre klippeenhet
4. Justere fremre klippeenhet

10. Hvis du vil justere ettrinnsjusteringsenheten, må du løsne de to boltene nederst på klippehøydeplaten (Figur 87).

    Merk: Hvis du vil øke høyden, vrir du justeringsmutteren med urviseren. Hvis du vil redusere høyden, vrir du mutteren mot urviseren (Figur 88).

    Merk: Løsne eller stram til ettrinnsjusteringsbolten nok til å flytte klippehøydeplatens monteringsbolter minst 1/3 av den tilgjengelige lengden i sporene. Dette gir litt opp- og nedjusteringsmuligheter for hver av de fire klippeenhetleddene.

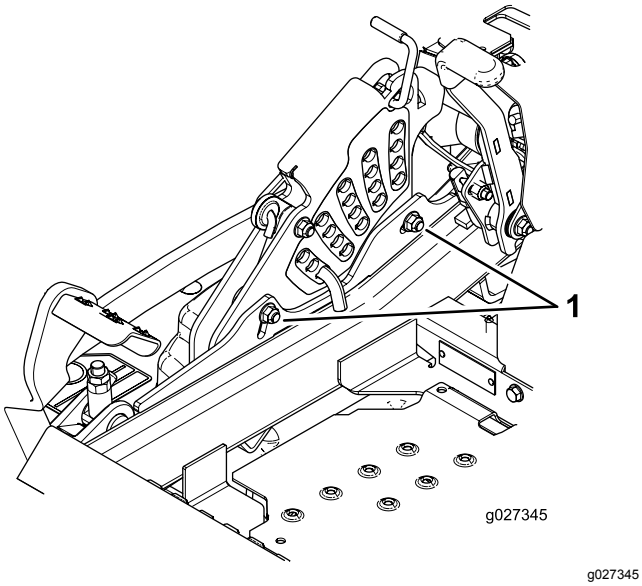

Figur 87

1. Bolter nederst på klippehøydeplaten

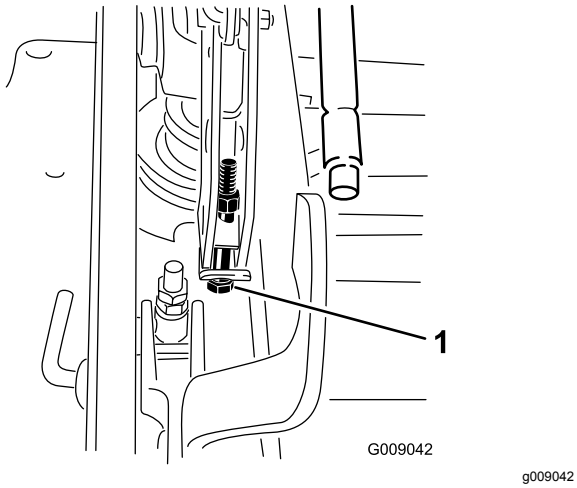

Figur 88

1. Ett-trinns justeringsbolt

11. Trekk til de to boltene nederst på klippehøydeplaten (Figur 87).

    Merk: Vanligvis skal den bakre knivtuppen justeres 6,4 mm høyere enn den fremre.

12. Trekk til de to boltene med et moment på 37–45 Nm.
13. Mål fra den jevne overflaten til den bakre tuppen på kniven (stilling B) på begge sider av klippeenheten, som vist i Figur 85.

    Merk: Riktig avstand skal være 8,3 cm.

14. Finjuster skruejusteringen ved å vri den til 8,3 cm høyde (se Figur 86).

    Merk: Hvis du vil øke høyden, vrir du justeringsmutteren med urviseren. Hvis du vil redusere høyden, vrir du mutteren mot urviseren.

15. Mål til alle de fire sidene har riktig høyde.
16. Stram til alle mutterne på klippeenhetens løftearmenheter.

Overhale gressklipperknivene

Viktig: **Den høyre kniven på denne klippeenheten roterer i motsatt retning, og bruker en venstregjenget knivbolt. Bruk Figur 92 for riktig plassering av knivene til klippeenheten.**

Sørg for å holde kniven skarp hele klippesesongen. En skarp kniv klipper gresset uten å slite av eller frynse gresstråene. Gress som er blitt slitt av eller frynset, vil bli brunt i kantene, noe som vil sinke veksten og øke sykdomsfaren.

⚠ ADVARSEL

En slitt eller skadet kniv kan brekke, og en del av kniven kan slynges ut mot deg eller andre og føre til alvorlige personskader eller en dødsulykke.

- **Inspiser knivene regelmessig for slitasje eller skade.**
- **Skift ut en slitt eller skadet kniv.**

Før du inspiserer eller overhaler knivene

1. Parker gressklipperen på en jevn overflate, koble fra knivkontrollbryteren (kraftuttak) og sett på parkeringsbremsen.
2. Skru AV tenningen. Ta ut nøkkelen og koble tennpluggledningene fra tennpluggene.

Inspisere knivene

Serviceintervall: For hver bruk eller daglig

1. Undersøk kniveggene (Figur 89).
2. Hvis kniven er sløv eller hvis det er hakk i den, må den tas av og slipes. Se Fjerne knivbladene (side 62)og Slipe knivbladene (side 63).
3. Undersøk knivbladene, spesielt buen.
4. Hvis du finner sprekker, slitasje eller ser at det begynner å dannes spor i denne delen av kniven, må den skiftes ut øyeblikkelig (Figur 89).

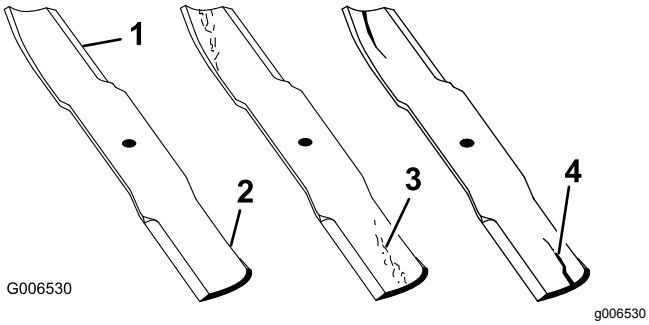

Figur 89

1. Knivegg
2. Knivbue
3. Slitasje/hulldannelse
4. Sprekk

Kontrollere om en kniv er bøyd

1. Koble fra knivkontrollbryteren (kraftuttaket), flytt bevegelseskontrollspakene til NØYTRAL, LÅST stilling, og sett på parkeringsbremsen.
2. Før du forlater førerplassen må du stanse motoren, ta ut nøkkelen og vente til alle bevegelige deler står stille.
3. Roter knivene til endene vender fremover og bakover (Figur 90).
4. Mål fra en jevn overflate til kniveggen, posisjon **A**, på kniven (Figur 90). Merk deg dette målet.

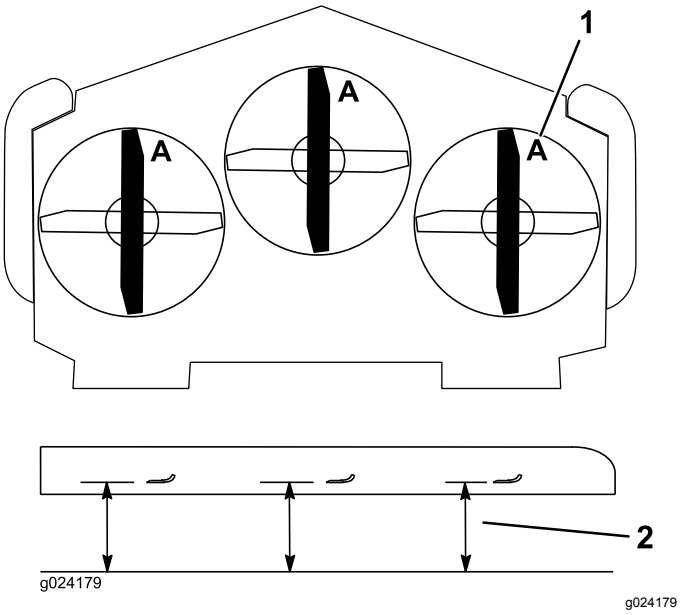

Figur 90

1. Mål her er fra kniv til hard overflate
2. Posisjon A

5. Roter den motsatte enden av kniven fremover.
6. Mål fra en jevn overflate til kniveggen i samme posisjon som i trinn 4.

   Merk: Forskjellen mellom avstanden i trinn 4 og 6 må ikke være over 3 mm.

Merk: Hvis dette målet overskrider 3 mm, er kniven bøyd og må byttes ut.

⚠ ADVARSEL

En kniv som er bøyd eller ødelagt kan brekke og forårsake alvorlig skade eller drepe deg eller andre i nærheten.

- **Bytt alltid ut bøyde eller ødelagte kniver.**
- **Du må ikke file eller lage skarpe hakk i kanten eller overflaten på kniven.**

Fjerne knivbladene

Viktig: **Den høyre kniven på denne klippeenheten roterer i motsatt retning, og bruker en venstregjenget knivbolt. Bruk Figur 92 for riktig plassering av knivene til klippeenheten.**

Skift ut en kniv hvis den treffer en gjenstand, hvis kniven er ubalansert eller hvis kniven blir bøyd. For å oppnå optimal ytelse og holde maskinen i sikkerhetsgodkjent stand bruker du bare ekte Toro-reservedeler og -tilbehør. Hvis du bruker reservedeler fra andre produsenter, kan det være i uoverensstemmelse med sikkerhetsstandardene.

1. Hold knivenden ved hjelp av en fille eller en tykk hanske.
2. Fjern den venstre og midtre knivbolten, bueskiven og kniven fra spindelakselen (Figur 91).
3. Fjern den høyre knivbolten (venstregjenget bolt), bueskiven og kniven fra spindelakselen (Figur 92).

   Merk: Merk deg knivtypen og hvor hver kniv monteres. Se Figur 92 for riktig plassering.

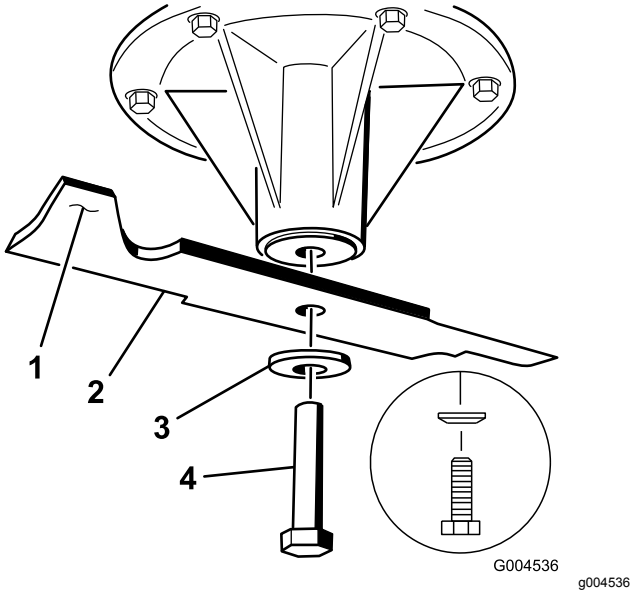

Figur 91

Venstre og midtre spindel vises

1. Vingeområdet på kniven
2. Kniv
3. Bueskive
4. Knivbolt

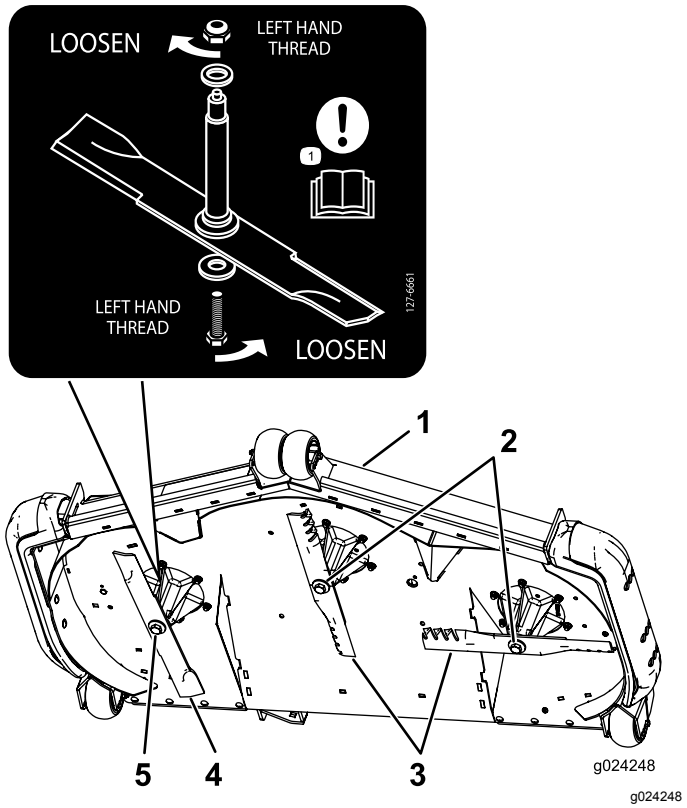

Figur 92

Knivplassering

1. Fremsiden av klippeenheten
2. Høyregjengede knivbolter
3. Vanlige kniver
4. Kniv som går mot urviseren
5. Venstregjenget knivbolt

Slipe knivbladene

1. Bruk en fil til å slipe eggen i begge ender av kniven (Figur 93).

   Merk: Oppretthold den opprinnelige vinkelen.

   Merk: Kniven holdes balansert hvis du sliper like mye på begge kniveggene.

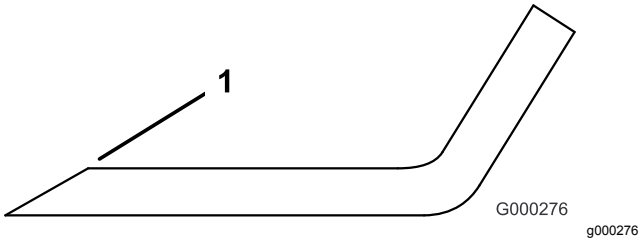

Figur 93

1. Slip kniven i original vinkel

2. Sjekk knivens balanse ved å legge den på en balanseringsinnretning (Figur 94).

   Merk: Hvis kniven holder seg i horisontal stilling, har den riktig balanse og er klar til bruk.

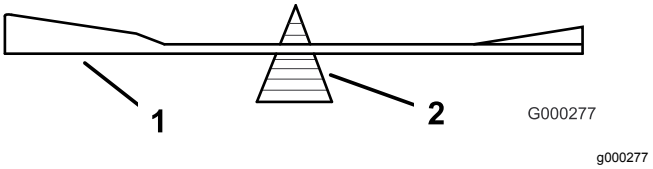

Figur 94

1. Kniv
2. Balanseringsinnretning

3. Hvis kniven ikke er i balanse, files litt av metallet på enden av vingeområdet bort (Figur 91).
4. Fortsett med dette helt til kniven er balansert.

Montere knivbladene

Viktig: **Den høyre kniven på denne klippeenheten roterer i motsatt retning, og bruker en venstregjenget knivbolt. Bruk Figur 96 for riktig plassering av knivene til klippeenheten.**

1. Monter de venstre og midtre knivene, bueskivene og knivboltene på spindelakslene (Figur 95 og Figur 96).

   Viktig: **Buen på kniven må vende oppover mot innsiden av gressklipperen for å sikre riktig klipping.**

   Merk: Monter den buede skiven med konusen mot bolthodet (Figur 95).

2. Monter den høyre kniven, bueskiven og knivbolten (venstregjenget bolt) på spindelakselen (Figur 95 og Figur 96).

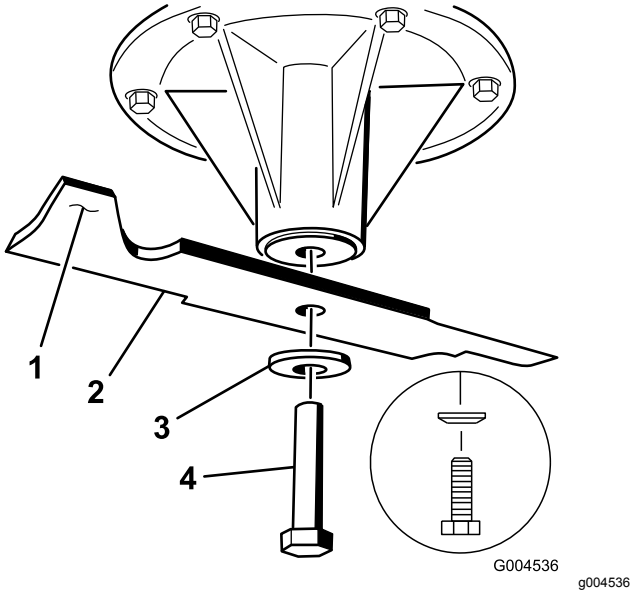

Figur 95

Venstre og midtre spindel vist

1. Vingeområdet på kniven
2. Kniv
3. Bueskive
4. Knivbolt

3. Trekk til knivbolten til 115–150 N·m.

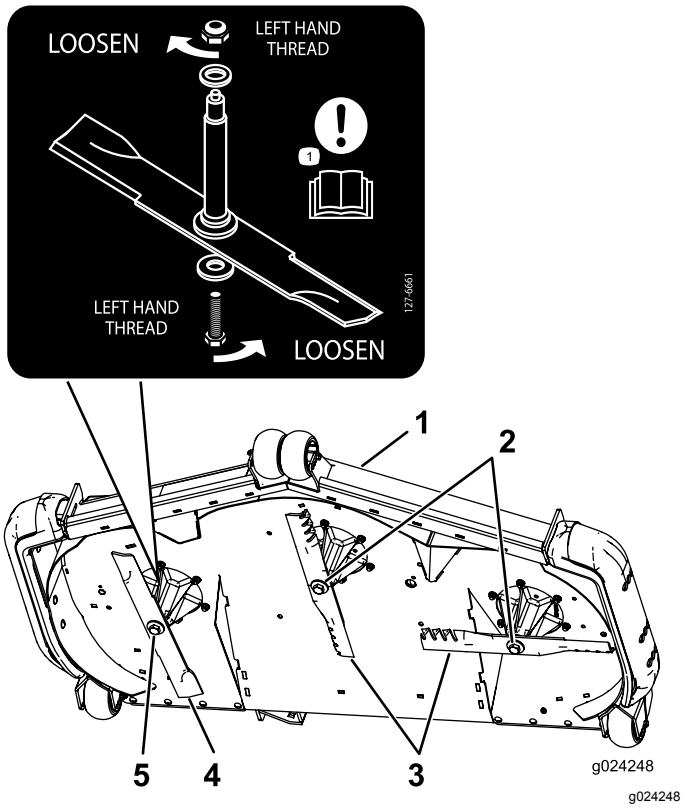

Figur 96

Knivplassering

1. Fremsiden av klippeenheten
2. Høyregjengede knivbolter
3. Vanlige kniver
4. Kniv som går mot urviseren
5. Venstregjenget knivbolt

Demontere klippeenheten

Før du utfører service eller fjerner klippeenheten, må de fjærbelastede løftearmene for klippeenheten låses.

⚠ ADVARSEL

Klippeenhetens løftearmenheter har oppsamlet energi. Hvis du prøver å fjerne klippeenheten uten å frigjøre den oppsamlede energien, kan det forårsake alvorlig personskade eller dødsfall.

Ikke prøv å demontere klippeenheten fra frontrammen uten å låse den oppsamlede energien.

1. Stopp motoren, vent til alle bevegelige deler har stanset, ta ut nøkkelen og sett på parkeringsbremsen.
2. Fjern klippehøydepinnen og senk klippeenheten ned på bakken.
3. Sett klippehøydepinnen inn i 7,6 cm-stillingen.

Merk: Dette låser klippeenhetens løftearmer i laveste stilling slik at den oppsamlede energien i fjæren frigjøres når du fjerner klippeenheten.

4. Fjern remdekslene.
5. Løft opp gulvpanelet og sett en skralle i det firkantede hullet i klippeenhetens lederull (Figur 97).
6. Vri klippeenhetens lederull med urviseren og fjern klipperremmen (Figur 97).

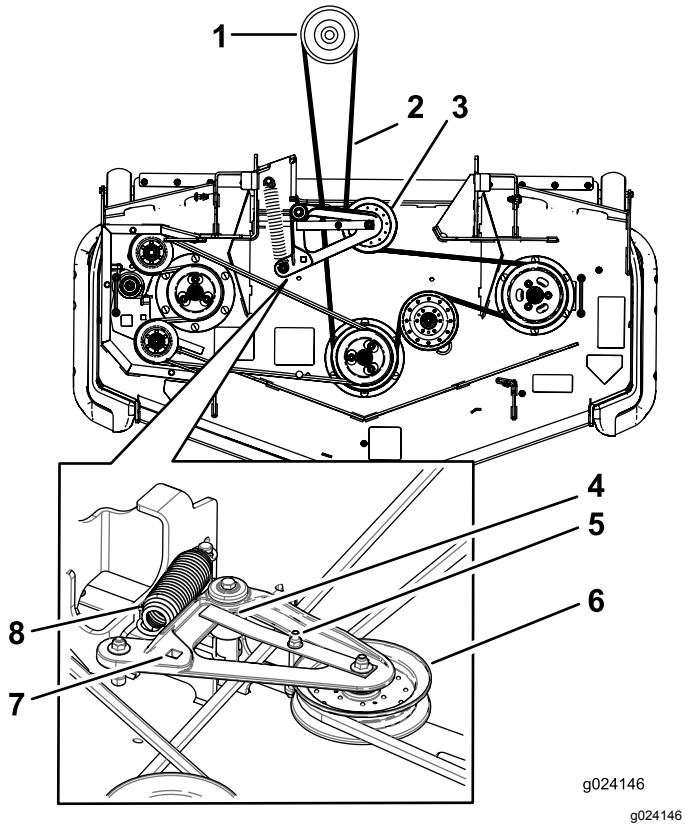

Figur 97

1. Clutchremskive
2. Klipperrem
3. Fjærbelastet lederull
4. Sikre at remføreren slår mot dreienavet.
5. Remfører
6. Fjærbelastet lederull
7. Firkantet hull i lederullarmen for skrallen
8. Fjær

7. Fjern og hold tilbake delene på begge sider av klippeenheten, som vist i Figur 97.

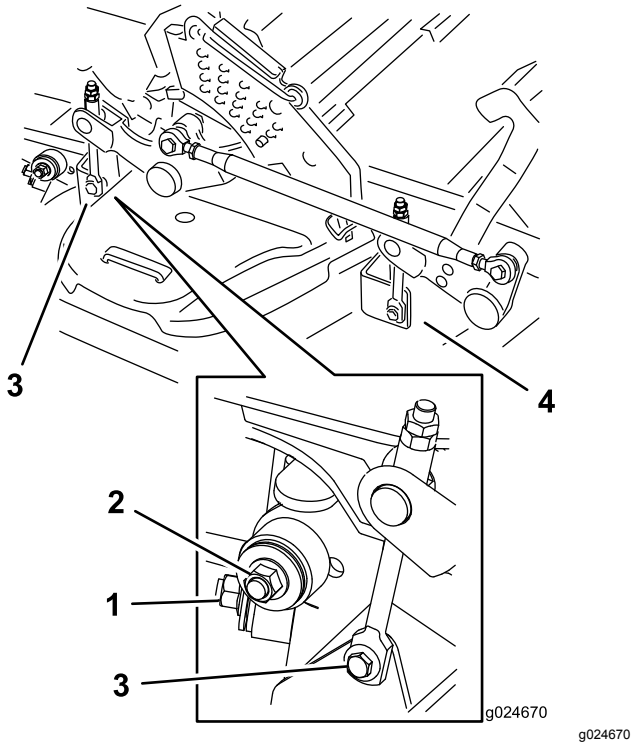

Figur 98

1. Høyre stabilisator
2. Klippeenhetsavstiver (høyre side vises)
3. Fjern skulderbolten og mutteren.
4. Fjern skulderbolten og mutteren.

8. Hev klippeenhetsavstiverne og fest dem i oppreist stilling.
9. Skyv klippeenheten ut til høyre side på maskinen.

Rengjøring

Rengjøre under klippeenheten

Serviceintervall: For hver bruk eller daglig

1. Koble fra knivkontrollbryteren (kraftuttaket), flytt bevegelseskontrollspakene til NØYTRAL, LÅST stilling, og sett på parkeringsbremsen.
2. Før du forlater førerplassen må du stanse motoren, ta ut nøkkelen og vente til alle bevegelige deler står stille.
3. Hev klippeenheten til TRANSPORTSTILLINGEN.

Avhending av avfall

Motorolje, batterier, hydraulikkvæske og motorkjølemiddel er forurensende for miljøet. Avhend disse i henhold til nasjonale eller lokale regelverk.

Lagring

Rengjøring og lagring

1. Koble ut knivkontrollbryteren (kraftuttak), sett parkeringsbremsen på og drei tenningsnøkkelen til Av. Ta ut nøkkelen.
2. Rengjør hele alle utvendige deler på maskinen for gress, smuss og skitt, spesielt motoren og det hydrauliske systemet. Fjern utvendige gressrester og smuss på motorens sylindertoppribber og viftehus.

   Viktig: **Du kan vaske maskinen med skånsomt vaskemiddel og vann. Maskinen må ikke trykkvaskes. Unngå overdreven bruk av vann, spesielt nær kontrollpanelet, motoren og de hydrauliske pumpene og motorene.**
3. Kontroller bremsen.
4. Vedlikehold luftrenseren, se Overhale luftrenseren (side 36).
5. Smør maskinen, se Smøring (side 34).
6. Bytte veivhusolje, se Skifte motorolje (side 38).
7. Kontroller trykket i dekkene. Se Kontrollere trykket i dekkene (side 47).
8. Skifte de hydrauliske filtrene. Se Skifte hydraulikkfiltre og hydraulikkvæske (side 58).
9. Bytt ut batteriet, se Lade batteriet (side 44).
10. Skrap bort oppsamlet gress og skitt fra gressklipperens underside, og spyl den med en hageslange.

    Merk: Kjør maskinen med knivkontrollbryteren (kraftuttak) innkoblet og motoren på høy tomgang i to til fem minutter etter vask.
11. Kontroller knivenes tilstand. Se Overhale gressklipperknivene (side 61).
12. Gjør maskinen klar for oppbevaring når det er flere enn 30 dager til du skal bruke den igjen. Slik gjør du maskinen klar for lagring:

    A. Bland et stabiliserings-/kondisjonerings-middel med petroleumsbase i drivstoffet på tanken. Følg blandingsinstruksjonene fra produsenten av stabiliseringsmiddelet. Stabiliseringsmidler med alkoholbase (etanol eller metanol) må ikke brukes.

       Merk: Et stabiliserings-/kondisjonerings-middel er mest effektivt når det blandes med ferskt drivstoff og brukes til enhver tid.

    B. Kjør motoren for å fordele det behandlede drivstoffet i drivstoffsystemet (fem minutter).

C. Slå av motoren, la den kjøles ned og tøm drivstofftanken. Se Vedlikeholde drivstofftanken (side 42).

D. Start motoren og kjør den til den stopper.

E. Drivstoff må kasseres i henhold til lokale forskrifter. Gjenvinn i henhold til lokale forskrifter.

Viktig: **Drivstoff som inneholder et stabiliserings-/kondisjoneringsmiddel, må ikke oppbevares i flere enn 90 dager.**

13. Sjekk og stram til alle bolter, mutrer og skruer. Alle skadde eller defekte deler må repareres eller skiftes ut.
14. Reparer alle riper eller avskallinger i lakken. Du kan kjøpe maling hos ditt autoriserte forhandlerverksted.
15. Maskinen må oppbevares rent og tørt i en garasje eller på et lager.
16. Ta nøkkelen ut av tenningen, og legg den på et sted utenfor rekkevidde for barn eller andre autoriserte brukere.
17. Legg en presenning over maskinen for å beskytte den og holde den ren.

Feilsøking

Problem	Mulig årsak	Løsning
Startmotoren kjører ikke.	1. Knivkontrollbryteren (kraftoverføring) er innkoblet. 2. Parkeringsbremsen er frakoblet. 3. Kontrollspakene står låst i NØYTRAL, LÅST stilling. 4. Føreren sitter ikke på plass. 5. Batteriet er flatt. 6. De elektriske forbindelsene er korroderte eller løse. 7. En sikring har gått. 8. Et relé eller en bryter er slitt eller skadet.	1. Flytt spaken for knivkontroll (kraftuttak) til frakoblet stilling. 2. Aktiver parkeringsbremsen. 3. Påse at bevegelseskontrollspakene står låst i NØYTRAL, LÅST stilling. 4. Sett deg på setet. 5. Lad opp batteriet. 6. Kontroller at de elektriske forbindelsene har god kontakt. 7. Bytt ut sikringen. 8. Kontakt et autorisert forhandlerverksted.
Motoren vil ikke starte, er vanskelig å starte eller går ikke.	1. Drivstofftanken er tom. 2. Drivstoffavstengningsventilen er stengt. 3. Oljenivået i veivhuset er lavt. 4. Gassen står ikke i riktig stilling. 5. Det er smuss på drivstoffilteret. 6. Det finnes smuss, vann eller gammel bensin i drivstoffsystemet. 7. Luftrenseren er skitten. 8. Setebryteren fungerer ikke som den skal. 9. De elektriske kontaktene er korroderte, løse eller skadede. 10. Et relé eller en bryter er slitt eller skadet. 11. Tennpluggen er skitten eller avstanden er feil. 12. Tennpluggkabelen er ikke tilkoblet.	1. Fyll drivstofftanken. 2. Åpne drivstoffavstengingsventilen. 3. Tilsett olje til veivhuset. 4. Kontroller at gassen står midtveis mellom stillingene "SLOW" og "FAST". 5. Bytt ut drivstoffilteret. 6. Kontakt et autorisert forhandlerverksted. 7. Rengjør eller bytt ut luftrenserelementet. 8. Sjekk setebryterindikatoren. Skift ut setet om nødvendig. 9. Kontroller at de elektriske forbindelsene har god kontakt. Rengjør kontaktpolene grundig med spesielt rengjøringsmiddel, smør på dielektrisk fett og koble til på nytt. 10. Kontakt et autorisert forhandlerverksted. 11. Juster eller skift ut tennpluggen. 12. Sjekk at tennpluggkabelen sitter godt.
Motoren mister kraft.	1. For stor motorbelastning. 2. Luftrenseren er skitten. 3. Oljenivået i veivhuset er lavt. 4. Kjøleribbene og luftpassasjene over motoren er tilstoppet. 5. Utluftingshullet i drivstofflokket er tilstoppet. 6. Det er smuss på drivstoffilteret. 7. Det finnes smuss, vann eller gammel bensin i drivstoffsystemet.	1. Reduser bakkehastigheten. 2. Rengjør luftrenserelementet. 3. Tilsett olje til veivhuset. 4. Fjern hindringen i kjøleribbene og luftpassasjene. 5. Rengjør eller skift ut drivstofflokket. 6. Bytt ut drivstoffilteret. 7. Kontakt et autorisert forhandlerverksted.
Motoren overopphetes.	1. For stor motorbelastning. 2. Oljenivået i veivhuset er lavt. 3. Kjøleribbene og luftpassasjene over motoren er tilstoppet.	1. Reduser bakkehastigheten. 2. Tilsett olje til veivhuset. 3. Fjern hindringen i kjøleribbene og luftpassasjene.
Klipperen trekker til høyre eller venstre (når spakene er satt rett fremover).	1. Sporingen må justeres 2. Trykket i drivhjulsdekkene er feil.	1. Juster sporingen. 2. Juster dekktrykket i drivhjulene.

Problem	Mulig årsak	Løsning
Maskinen kjører ikke.	1. Omløpsventilene er ikke strammet nok til. 2. Pumperemmen er slitt, løs eller ødelagt. 3. Pumperemmen sitter ikke på en av remskivene. 4. Ledefjæren er brukket eller mangler. 5. For lite eller for varm hydrauliskvæske.	1. Stram omløpsventilene. 2. Skift ut remmen. 3. Skift ut remmen. 4. Skift ut fjæren. 5. Fyll på hydraulikkvæske eller la den avkjøles.
Det er unormal vibrasjon.	1. Gressklipperkniven(e) er bøyd(e) eller ubalansert(e). 2. Knivmonteringsbolten er løs. 3. Monteringsboltene i motoren er løse. 4. En motorremskive, lederull eller knivremskive er løs. 5. Motorremskiven er ødelagt. 6. Knivspindelen er bøyd. 7. Motormonteringen er løs eller utslitt.	1. Monter ny(e) kniv(er). 2. Stram til knivmonteringsbolten. 3. Trekk til monteringsboltene. 4. Stram til den aktuelle skiven. 5. Kontakt et autorisert forhandlerverksted. 6. Kontakt et autorisert forhandlerverksted. 7. Kontakt et autorisert forhandlerverksted.
Maskinen klipper med ujevn høyde.	1. Kniven(e) er ikke skarp(e). 2. Gressklipperkniven(e) er bøyd(e). 3. Klippeenheten er ikke rettet opp. 4. Gressklipperens underside er skitten. 5. Trykket i dekkene er feil. 6. Knivspindelen er bøyd.	1. Slip kniven(e). 2. Monter ny(e) kniv(er). 3. Rett opp klippeenheten på tvers og på langs. 4. Rengjør gressklipperens underside. 5. Juster trykket i dekkene. 6. Kontakt et autorisert forhandlerverksted.
Knivbladene roterer ikke.	1. Klipperremmen er slitt, løs eller ødelagt. 2. Klipperremmen sitter ikke på remskiven. 3. Pumpens drivrem er slitt, løs eller ødelagt. 4. Ledefjæren er brukket eller mangler.	1. Monter en ny klipperrem. 2. Monter klipperremskiven og kontroller at lederullen, lederullarmen og fjæren befinner seg i korrekt stilling og fungerer som de skal. 3. Sjekk remstrammingen eller sett på ny rem. 4. Skift ut fjæren.
Clutchen kobles ikke inn.	1. En sikring har gått. 2. Lav spenning ved clutchen. 3. Coilen er skadet. 4. Det er utilstrekkelig strømforsyning. 5. Avstanden mellom rotor og armatur er for stor.	1. Bytt ut sikringen. Kontroller spolemotstand, batterilading, ladesystem og ledningskoblinger og skift ut komponenter om nødvendig. 2. Kontroller spolemotstand, batterilading, ladesystem og ledningskoblinger og skift ut deler om nødvendig. 3. Skift ut clutchen. 4. Reparer eller skift ut clutchledningen eller det elektriske systemet. Rengjør konnektorkontaktene. 5. Fjern mellomlegget eller bytt ut clutchen.

Skjemaer

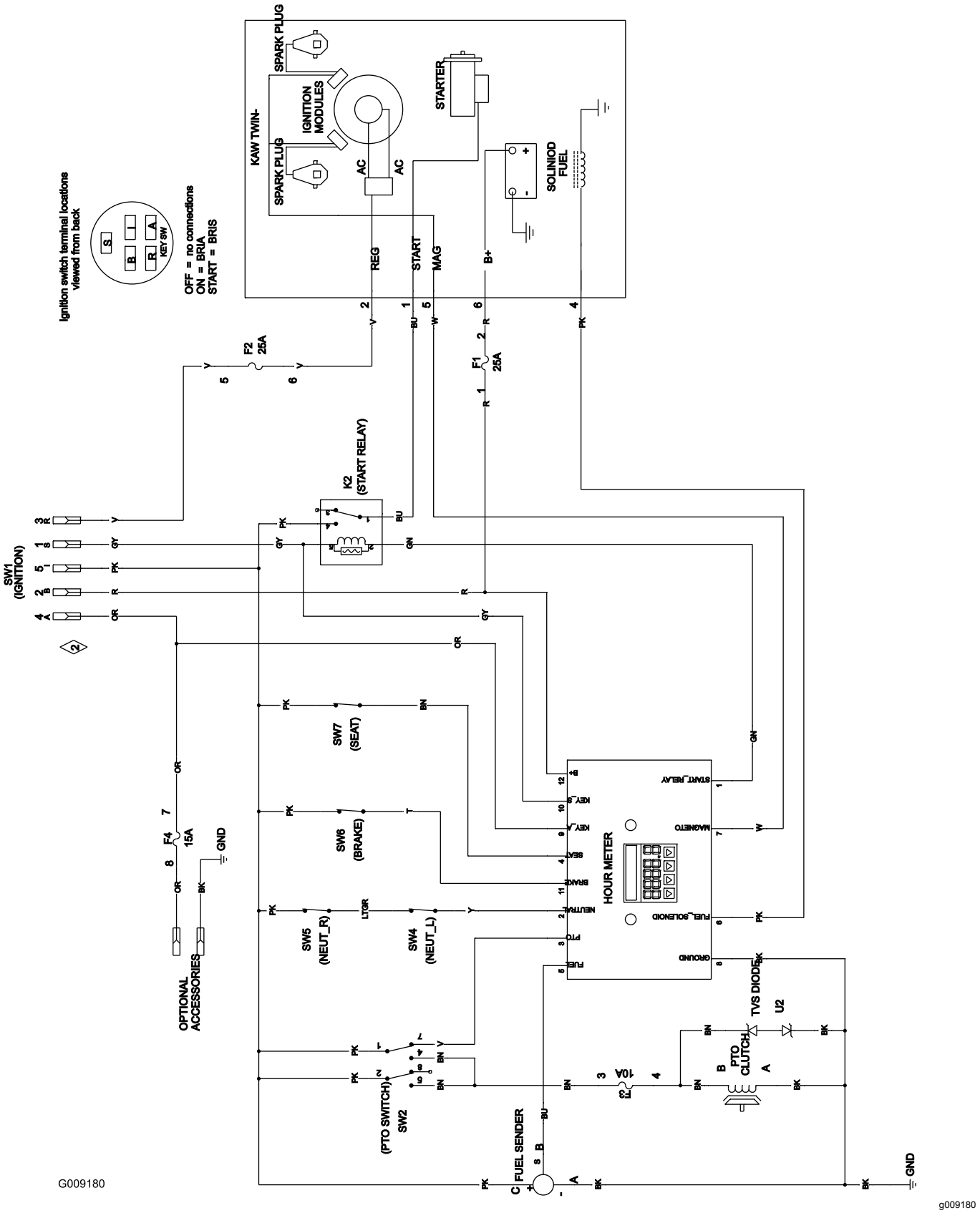

Koblingsskjema (Rev. A)

Liste over internasjonale forhandlere

Distributør:	Land:	Telefonnummer:	Distributør:	Land:	Telefonnummer:
Agrolanc Kft	Ungarn	36 27 539 640	Maquiver S.A.	Colombia	57 1 236 4079
Balama Prima Engineering Equip.	Hong Kong	852 2155 2163	Maruyama Mfg. Co. Inc.	Japan	81 3 3252 2285
B-Ray Corporation	Korea	82 32 551 2076	Mountfield a.s.	Den tsjekkiske republikk	420 255 704 220
Casco Sales Company	Puerto Rico	787 788 8383	Mountfield a.s.	Slovakia	420 255 704 220
Ceres S.A.	Costa Rica	506 239 1138	Munditol S.A.	Argentina	54 11 4 821 9999
CSSC Turf Equipment (pvt) Ltd.	Sri Lanka	94 11 2746100	Norma Garden	Russland	7 495 411 61 20
Cyril Johnston & Co.	Nord-Irland	44 2890 813 121	Oslinger Turf Equipment SA	Ecuador	593 4 239 6970
Cyril Johnston & Co.	Irland	44 2890 813 121	Oy Hako Ground and Garden Ab	Finland	358 987 00733
Equiver	Mexico	52 55 539 95444	Parkland Products Ltd.	New Zealand	64 3 34 93760
Femco S.A.	Guatemala	502 442 3277	Perfetto	Polen	48 61 8 208 416
ForGarder OU	Estland	372 384 6060	Pratoverde SRL.	Italia	39 049 9128 128
G.Y.K. Company Ltd.	Japan	81 726 325 861	Prochaska & Cie	Østerrike	43 1 278 5100
Geomechaniki of Athens	Hellas	30 10 935 0054	RT Cohen 2004 Ltd.	Israel	972 986 17979
Golf international Turizm	Tyrkia	90 216 336 5993	Riversa	Spania	34 9 52 83 7500
Guandong Golden Star	Kina	86 20 876 51338	Lely Turfcare	Danmark	45 66 109 200
Hako Ground and Garden	Sverige	46 35 10 0000	Solvert S.A.S.	Frankrike	33 1 30 81 77 00
Hako Ground and Garden	Norge	47 22 90 7760	Spyros Stavrinides Limited	Kypros	357 22 434131
Hayter Limited (U.K.)	Storbritannia	44 1279 723 444	Surge Systems India Limited	India	91 1 292299901
Hydroturf Int. Co Dubai	De forente arabiske emirater	97 14 347 9479	T-Markt Logistics Ltd.	Ungarn	36 26 525 500
Hydroturf Egypt LLC	Egypt	202 519 4308	Toro Australia	Australia	61 3 9580 7355
Irrimac	Portugal	351 21 238 8260	Toro Europe NV	Belgia	32 14 562 960
Irrigation Products Int'l Pvt Ltd.	India	0091 44 2449 4387	Valtech	Marokko	212 5 3766 3636
Jean Heybroek b.v.	Nederland	31 30 639 4611	Victus Emak	Polen	48 61 823 8369

Europeisk personvernerklæring

Informasjonen Toro samler inn
Toro Warranty Company (Toro) respekterer ditt personvern. For at vi skal kunne behandle ditt garantikrav og kontakte deg ved en eventuell produkttilbakekalling, ber vi deg om å dele enkelte personopplysninger med oss, enten direkte eller gjennom din lokale Toro-bedrift eller -forhandler.

Toros garantisystem finnes på vertsservere i USA, hvor personvernlovgivningen kanskje ikke gir samme beskyttelse som i ditt eget land.

VED Å DELE DIN PERSONLIGE INFORMASJON MED OSS, SAMTYKKER DU I BEHANDLINGEN AV DIN PERSONLIGE INFORMASJON SOM BESKREVET I DENNE PERSONVERNERKLÆRINGEN.

Måten Toro bruker informasjon på
Toro kan bruke din personlige informasjon til å behandle garantikrav, til å kontakte deg ved en eventuell produkttilbakekalling og av andre hensyn som vi vil fortelle deg om. Toro kan dele din informasjon med Toros datterselskaper, forhandlere eller andre forretningspartnere i forbindelse med disse aktivitetene. Vi vil ikke selge din personlige informasjon til andre selskaper. Vi forbeholder oss retten til å oppgi personlig informasjon for samsvar med gjeldende lovgivning og på forespørsel fra passende myndighet, for å kunne drive våre systemer korrekt eller for vår egen eller andre brukeres beskyttelse.

Oppbevaring av personlig informasjon
Vi vil oppbevare din personlige informasjon så lenge vi har behov for den, av hensynene de opprinnelig ble samlet inn for eller av andre legitime hensyn (som f.eks. samsvar med regelverk), eller som påkrevd av gjeldende lovgivning.

Toros forpliktelse til din personlige informasjons sikkerhet
Vi tar rimelige forholdsregler for å beskytte sikkerheten til din personlige informasjon. Vi setter også i verk tiltak for å opprettholde nøyaktigheten til og gjeldende status for personlig informasjon.

Tilgang og korrigering av personlig informasjon
Hvis du vil gjennomgå eller korrigere din personlige informasjon, kontakt oss per e-post på legal@toro.com.

Australsk forbrukerlov

Australske kunder vil finne opplysninger angående australsk forbrukerlov enten inni boksen eller hos din lokale Toro-forhandler.

Toros totalgaranti

Landskaps-
entreprenør
Utstyr for
landskapsentreprenører
(LCE)

Betingelser og inkluderte produkter

The Toro Company og datterselskapet Toro Warranty Company garanterer, i henhold til en avtale mellom dem, i fellesskap å reparere de oppgitte Toro-produktene for originalkjøperen hvis de er mangelfulle i materialer eller utførelse.

De følgende garantiperiodene gjelder fra datoen da originaleieren kjøpte produktet:

Produkter	Garantiperiode
Gressklippere av skyvemodell	
53 cm gressklippere – privat bruk[1]	2 år
53 cm gressklippere – kommersiell bruk	1 år
76 cm gressklippere – privat bruk[1]	To år
76 cm gressklippere – kommersiell bruk	1 år
Mellomstore gressklippere av skyvemodell	2 år
• Motor	2 år[2]
Grand Stand®-gressklippere	5 år eller 1200 timer[3]
• Motor	To år
• Ramme	Livstid (kun opprinnelig eier)[4]
Gressklippere i serien Z Master® 2000	4 år eller 500 timer[3]
• Motor	2 år[2]
• Ramme	Livstid (kun opprinnelig eier)[4]
Gressklippere i serien Z Master® 3000	5 år eller 1200 timer[3]
• Motor	2 år[2]
• Ramme	Livstid (kun opprinnelig eier)[4]
Gressklippere i serien Z Master® 5000 og 6000	5 år eller 1200 timer[3]
• Motor	2 år[2]
• Ramme	Livstid (kun opprinnelig eier)[4]
Gressklippere i serien Z Master® 7000	5 år eller 1200 timer[3]
• Motor	2 år[2]
• Ramme	Livstid (kun opprinnelig eier)[4]
Alle gressklippere	
• Batteri	2 år
• Tilbehør	2 år

[1]Privat bruk betyr bruk av produktet på samme tomt som hjemmet ditt. Bruk på mer enn ett sted betraktes som kommersiell bruk, og den kommersielle garantien vil dermed gjelde.

[2]Noen motorer som brukes på Toro LCE-produkter er under garanti fra motorprodusenten.

[3]Avhengig av hva som inntreffer først.

[4]Livstidsgaranti for ramme – Hvis hovedrammen, som består av delene som sveises sammen for å danne traktorstrukturen og som andre komponenter, som f.eks. motoren, er festet til, sprekker eller brekker ved normal bruk, vil den blir reparert eller erstattet under garantien uten kostnad for deler eller arbeid. Rammeskader som skyldes feil- eller misbruk eller reparasjon som er nødvendig pga. rust eller korrosjon dekkes ikke.

Denne garantien omfatter kostnad for deler og utført arbeid, men du må betale transportkostnadene.

Instruksjoner for å innhente garantitjenester

Hvis du mener at ditt Toro-produkt inneholder en defekt i materialer eller arbeidskvalitet, følger du denne fremgangsmåten:

1. Kontakt selgeren for å avtale service på produktet. Hvis det av en eller annen grunn er umulig for deg å kontakte selgeren, kan du kontakte en Toro-autorisert forhandler for å avtale service.
2. Ta med deg produktet og kjøpsbevis (salgskvittering) til serviceforhandleren.
3. Hvis du av en eller annen grunn er misfornøyd med serviceforhandlerens analyse eller med hjelpen du får, kan du kontakte oss på:

   RLC Customer Care Department

   Toro Warranty Company
   8111 Lyndale Avenue South
   Bloomington, MN 55420-1196, USA
   001-952-948-4707

   Se vedlagt forhandlerliste.

Eierens ansvar

Du må vedlikeholde Toro-produktet ved å følge vedlikeholdsprosedyrene som er beskrevet i *brukerhåndboken*. Det er du som dekker kostnadene til slikt rutinevedlikehold, enten det utføres av en forhandler eller av deg.

Elementer og betingelser som ikke inkluderes

Det er ikke noen annen uttrykt garanti unntatt for spesialdekning for utslippssystemet og motorgarantidekning på noen produkter. Denne uttrykkelige garantien dekker ikke følgende:

- Kostnader til vanlig vedlikeholdsservice eller deler, for eksempel filtre, drivstoff, smøremidler, oljeskift, tennplugger, luftfiltre, knivsliping eller slitte blad, kabel- og forbindelsesjusteringer samt bremse- og clutchjusteringer
- Komponenter som svikter som følge av normal slitasje
- Alle produkter eller deler som er endret eller feilbrukt og må byttes eller repareres på grunn av normal slitasje, uhell eller manglende korrekt vedlikehold
- Gebyrer for henting og levering
- Reparasjoner eller forsøk på reparasjoner av andre enn en autorisert Toro-serviceforhandler
- Reparasjoner som er nødvendig pga. manglende overholdelse av anbefalt drivstoffprosedyre (se *brukerhåndboken* for mer informasjon)
  - Fjerning av urenheter fra drivstoffsystemet dekkes ikke
  - Bruk av gammelt drivstoff (mer enn én måned gammelt) eller drivstoff som inneholder mer enn 10 % etanol eller mer enn 15 % MTBE
  - Mangel på å tappe drivstoffsystemet før en periode på over én måned uten bruk

Generelle betingelser

Kjøperen er dekket av nasjonal lovgivning innen hvert land. Rettighetene som kjøperen har med støtte i slike lover, er ikke begrenset av denne garantien.