Form No. 3400-212 Rev B

TORO®

Count on it.

Betjeningsvejledning

Plæneklipper i Z Master® Professional 6000-serien

med 152 cm TURBO FORCE®-bagudkast

Modelnr. 74942TE—Serienr. 316000001 og derover

Registrer dit produkt på www.Toro.com.
Oversættelse af original (DA)

CE

3400-212 B

Dette produkt overholder alle relevante EU-direktiver. Yderligere oplysninger fås på den separate produktspecifikke overensstemmelseserklæring.

Dette gnisttændingssystem er i overensstemmelse med de canadiske ICES-002

⚠ ADVARSEL

Fjernelse af standarddele og -tilbehør, der er originaludstyr, kan ændre maskinens garanti, traktion og sikkerhed. Hvis der ikke anvendes originale Toro-dele, kan det medføre alvorlig personskade eller død. Uautoriserede ændringer på motoren, brændstof- eller udluftningssystemet kan udgøre en overtrædelse af EPA- og CARB-bestemmelser.

Udskift alle dele, herunder, men ikke begrænset til, dæk, remme, skæreknive og komponenter i brændstofsystemet, med originale Toro-dele.

⚠ ADVARSEL

CALIFORNIEN
Advarsel i henhold til erklæring nr. 65

Udstødningsgassen fra dette produkt indeholder kemikalier, der ifølge staten Californien er kræftfremkaldende samt giver fødselsskader eller andre forplantningsskader.

Indledning

Denne plænetraktor med roterende blade er beregnet til brug af boligejere eller professionelle, ansatte operatører. Den er primært beregnet til klipning af græs på velholdte plæner på private eller kommercielle ejendomme. Den er ikke beregnet til at klippe krat eller til landbrugsformål.

Læs denne vejledning omhyggeligt, så du kan lære at betjene og vedligeholde produktet korrekt samt undgå person- og produktskade. Det er dit ansvar at betjene produktet korrekt og sikkert.

Du kan kontakte Toro direkte på www.Toro.com for at få materialer om produktsikkerhed og oplæring i betjening, oplysninger om tilbehør, hjælp til at finde en forhandler eller for at registrere dit produkt.

Når du har brug for service, originale Toro-dele eller yderligere oplysninger, bedes du kontakte en autoriseret serviceforhandler eller Toros kundeservice samt have produktets model- og serienummer parat. Figur 1 angiver, hvor model- og serienummeret er placeret på produktet. Skriv numrene, hvor der er gjort plads til dette.

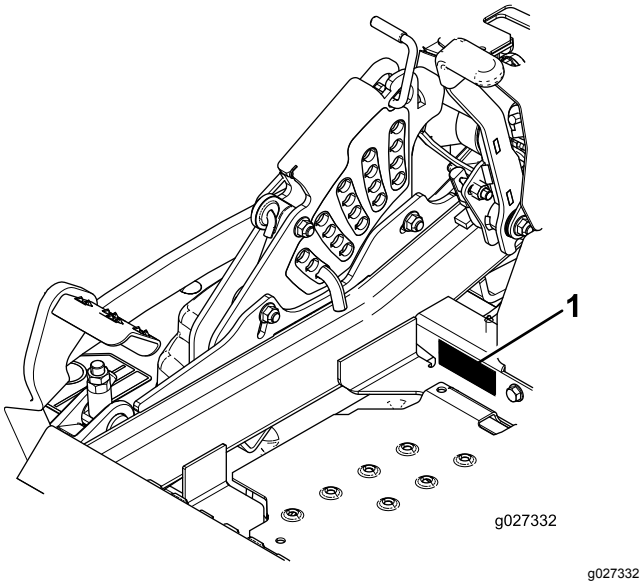

g027332

Figur 1

1. Model- og serienummerets placering

Modelnr. _____

Serienr. _____

Denne vejledning advarer dig om mulige farer og giver dig særlige sikkerhedsoplysninger ved hjælp af advarselssymbolet (Figur 2), der angiver en fare, som kan forårsage alvorlig personskade eller død, hvis du ikke følger de anbefalede forholdsregler.

g000502

Figur 2

1. Advarselssymbol

Denne betjeningsvejledning bruger to ord til at fremhæve oplysninger. **Vigtigt** henleder opmærksomheden på særlige mekaniske oplysninger, og **Bemærk** angiver generel information, som det er værd at lægge særligt mærke til.

© 2018—The Toro® Company
8111 Lyndale Avenue South
Bloomington, MN 55420

Kontakt os på www.Toro.com.
Trykt i USA
Alle rettigheder forbeholdes

Indhold

Sikkerhed 4
Sikker betjeningspraksis 4
Sikker kørsel på Toro-plæneklippere 5
Lydtryk 6
Lydeffekt 6
Vibrationsniveau 6
Hældningsindikator 7
Sikkerheds- og instruktionsmærkater 8
Produktoversigt 15
Betjeningsanordninger 15
Specifikationer 16
Betjening 17
Påfyldning af brændstof 17
Kontrol af motoroliestanden 19
Indkøring af en ny maskine 19
Anvendelse af styrtbøjlesystemet 19
Sæt sikkerheden i højsædet 19
Betjening af parkeringsbremsen 20
Betjening af kontakten til regulering af skæreknivene (kraftudtag) 21
Betjening af gashåndtaget 21
Betjening af chokeren 21
Betjening af tændingskontakten 22
Brug af brændstofafbryderventilen 22
Start og standsning af motoren 22
Anvendelse af sikkerhedslåsesystemet 23
Kørsel fremad og bakning 24
Standsning af maskinen 26
Justering af klippehøjden 26
Justering af antiskalperingsrullerne 27
Justering af gliderne 27
Indstilling af sædet 28
Ændring af sædeaffjedringen 28
Brug af drivhjulets udløsningsventiler 28
Transport af maskinen 29
Læsning af maskinen 29
Tip vedrørende betjening 31
Vedligeholdelse 33
Skema over anbefalet vedligeholdelse 33
Tiltag forud for vedligeholdelse 34
Frigivelse af plæneklipperskjoldets gardin 34
Afmontering af plademetalafskærmningen 34
Smøring 35
Anvendelse af let olie eller smørings-spray 35
Smøring af plæneklipperen 35
Smøring af styrehjulnavene 36
Motorvedligeholdelse 37
Serviceeftersyn af luftfilteret 37
Serviceeftersyn af motorolien 38
Serviceeftersyn af tændrøret 41
Kontrol af gnistskærmen 42
Vedligeholdelse af brændstofsystem 43
Udskiftning af brændstoffiltrene 43
Serviceeftersyn af brændstoftanken 43
Vedligeholdelse af elektrisk system 44
Serviceeftersyn af batteriet 44
Serviceeftersyn af sikringerne 45
Chokstart af maskinen 45
Vedligeholdelse af drivsystem 47
Kontrol af sikkerhedsselen 47
Kontrol af styrtbøjlesystemets greb 47
Justering af sporingen 48
Kontrol af dæktrykket 48
Kontrol af hjullåsemøtrikkerne 49
Kontrol af hjulnavets møtrik med udskæring 49
Justering af styrehjulets tapleje 49
Vedligeholdelse af kølesystem 50
Rengøring af motorskærmen og motoroliekøleren 50
Rengøring af motorkøleribber og -afskærmninger 50
Kontrol og rengøring af hydraulikenhedens afskærmninger 51
Vedligeholdelse af bremser 52
Justering af parkeringsbremsen 52
Vedligeholdelse af remme 53
Eftersyn af remmene 53
Udskiftning af den modsat roterende rem 53
Udskiftning af plæneklipperskjoldets rem 54
Udskiftning af hydraulikpumpens drivrem 55
Vedligeholdelse af betjeningsanordningssystem 56
Justering af styrehåndtagenes position 56
Justering af bevægelseshåndtagenes forbindelse 57
Justering af bevægelseskontrollens støddæmper 58
Justering af bevægelseskontrollens drejeled til neutral låseposition 58
Vedligeholdelse af hydrauliksystem 59
Serviceeftersyn af hydrauliksystemet 59
Vedligeholdelse af plæneklipperskjoldet 61
Nivellering af plæneklipperskjoldet 61
Serviceeftersyn af skæreknivene 64
Afmontering af plæneklipperskjoldet 67
Rengøring 68
Rengøring under plæneklipperen 68
Bortskaffelse af affald 68
Opbevaring 69
Rengøring og opbevaring 69
Fejlfinding 70
Diagrammer 72

Sikkerhed

Denne maskine er designet i overensstemmelse med EN ISO 5395:2013.

Hvis operatøren eller ejeren anvender eller vedligeholder maskinen forkert, kan det medføre personskade. For at nedsætte risikoen for personskade skal operatøren følge sikkerhedsforskrifterne og altid være opmærksom på advarselssymbolerne, der betyder **Forsigtig, Advarsel** eller **Fare** – ”personlige sikkerhedsanvisninger”. Hvis forskrifterne ikke overholdes, kan det medføre personskade eller død.

Sikker betjeningspraksis

Dette produkt kan afskære hænder og fødder samt udslynge genstande. Følg altid sikkerhedsforskrifterne for at undgå alvorlig personskade eller død.

Uddannelse

- Læs anvisningerne omhyggeligt. Lær betjeningsanordningerne og udstyrets korrekte brug at kende.
- Lad aldrig børn eller andre personer, der ikke kender denne vejledning, bruge plæneklipperen. Der kan være nationale bestemmelser, der sætter grænser for brugerens alder.
- Klip aldrig græs, når der er mennesker, især børn, eller kæledyr i nærheden.
- Husk, at operatøren eller brugeren er ansvarlig for ulykker eller farer, der måtte ramme andre mennesker eller deres ejendom.
- Kør ikke med passagerer.
- Alle førere bør søge at få professionel og praktisk vejledning. En sådan vejledning skal understrege:
  - behovet for omtanke og koncentration, når der arbejdes med plænetraktorer;
  - Herredømmet over plænetraktorer, der skrider ved kørsel på en skråning, kan ikke genetableres ved brug af betjeningsgrebene. Hovedårsagerne til mistet herredømme er:
    - ◊ utilstrækkeligt hjulgreb, især på vådt græs;
    - ◊ for hurtig kørsel;
    - ◊ utilstrækkelig opbremsning;
    - ◊ maskintypen er uegnet til formålet;
    - ◊ manglende kendskab til jordforholdenes betydning, især skråninger;
    - ◊ forkert bugsering og lastfordeling.

Forberedelser

- Bær altid hensigtsmæssigt, skridsikkert fodtøj og lange bukser, når du klipper græs. Sæt langt hår op. Bær ikke smykker.
- Inspicer omhyggeligt det område, hvor udstyret skal benyttes, og fjern alle genstande, som maskinen kan slynge ud mod dig.
- **Advarsel**–brændstof er meget brandfarligt.
  - Opbevar brændstof i beholdere, der er specielt konstrueret til formålet.
  - Fyld kun brændstof på maskinen udendørs, og ryg aldrig under påfyldningen.
  - Fyld brændstof på, før du starter motoren. Fjern aldrig dækslet til brændstoftanken, og fyld aldrig brændstof på, mens motoren kører eller er varm.
  - Hvis du spilder brændstof, må du ikke forsøge at starte motoren, men du skal flytte maskinen væk fra det sted, hvor brændstoffet er spildt. Foretag dig ikke noget, der kan antænde brændstoffet, før dampene er spredt.
  - Sæt alle dæksler til brændstoftanke og beholdere forsvarligt på igen.
- Udskift defekte lydpotter.
- Før brug skal du altid udføre en besigtigelse af, at skæreknivene, skæreknivboltene og skæreknivsamlingen ikke er slidte eller beskadigede. Udskift slidte eller beskadigede skæreknive og bolte sætvis for at bevare afbalanceringen.
- På maskiner med mange skæreknive skal du være meget forsigtig, da én knivs rotation kan få andre skæreknive til at rotere.

Betjening

- Lyn kan forårsage alvorlig personskade eller død. Hvis der observeres lyn eller høres torden i området, må maskinen ikke anvendes. Søg ly.
- Vær agtpågivende, sænk farten, og pas på under drejninger. Orienter dig bagud og til siden, før du skifter retning.
- Betjen ikke motoren i et indelukket område, hvor der kan samle sig farlige kuliltedampe.
- Klip kun græs i dagslys eller i godt, kunstigt lys.
- Før du forsøger at starte motoren, skal du udkoble alle koblinger til fastspændte knivanordninger og sætte transmissionen i frigear.
- Brug aldrig maskinen på skråninger med større hældning end 15 grader.

- Husk at ingen skråninger er sikre. Kørsel på græsskråninger kræver særlig opmærksomhed. For at forhindre, at maskinen vælter, skal følgende forholdsregler overholdes:
  - undgå at standse eller sætte i gang pludseligt, når der køres på skråninger,
  - brug et lavt gear, når du kører på skråninger samt i skarpe sving,
  - vær opmærksom på små forhøjninger og huller samt andre skjulte farer.
- Vær forsigtig, når du trækker last eller benytter tungt udstyr.
  - Brug kun godkendte bugseringspunkter på trækstangen.
  - Begræns læs til typer, som du har fuld sikkerhedsmæssig kontrol over.
  - Drej ikke skarpt. Vær forsigtig, når maskinen bakkes.
- Hold øje med trafikken, når du krydser eller kører i nærheden af veje.
- Stop skæreknivenes rotation, før du krydser andre overflader end græs.
- Når du bruger redskaber, må du aldrig rette udkast af materiale mod omkringstående eller tillade nogen at komme nær maskinen, mens den kører.
- Brug aldrig plæneklipperen med beskadigede skjolde eller uden sikkerhedsanordninger korrekt påmonteret.
- Lav ikke om på motorens regulatorindstillinger, og kør ikke motoren ved for høj hastighed. Brug af motoren med for høje omdrejningstal kan øge risikoen for personskade.
- Før du forlader førersædet:
  - sørg for, at kraftudtaget er udkoblet, og redskaberne er sænket;
  - skift til frigear, og aktiver parkeringsbremsen;
  - sluk motoren, og tag nøglen ud.
- Sørg for, at drevet til redskaber er udkoblet, sluk motoren, og tag tændrørskablet/-erne af, eller fjern tændingsnøglen
  - før du fjerner tilstopninger eller renser en tilstoppet udblæsning;
  - før du efterser, rengør eller arbejder på plæneklipperen;
  - efter at du har ramt et fremmedlegeme. Efterse plæneklipperen for skader, og foretag reparationer, før du starter og betjener udstyret, hvis maskinen begynder at ryste unormalt (undersøg årsagen med det samme).
- Sørg for at udkoble drevet til redskaberne, når du transporterer maskinen fra et sted til et andet, eller når den ikke anvendes.
- Sluk motoren, og udkobl drevet til redskaberne,
  - før påfyldning af brændstof
  - før græsfanget fjernes;
  - før justering af højden, medmindre den kan justeres fra førersædet.
- Reducer gasgivningen når motoren er ved at standse og, hvis motoren er udstyret med en afbryderventil, luk for brændstoftilførslen, når du er færdig med at slå græs.

Vedligeholdelse og opbevaring

- Hold alle møtrikker, bolte og skruer tilspændte for at sikre, at udstyret er i en sikker driftsmæssig stand.
- Opbevar aldrig udstyret med brændstof i tanken i en bygning, hvor dampe kan komme i kontakt med åben ild eller gnister.
- Lad motoren køle af, før du opbevarer maskinen på et lukket sted.
- Mindsk brandfaren ved at holde motoren, lydpotten, batterirummet og brændstofopbevaringsområdet fri for græs, blade eller for meget fedt.
- Efterse jævnligt græsfanget for slid eller skader.
- Udskift slidte eller beskadigede dele af hensyn til sikkerheden.
- Hvis du skal tappe brændstoftanken, skal det foregå udendørs.
- Når maskinen skal parkeres, opbevares eller efterlades uden opsyn, skal klippeenhederne sænkes, medmindre du benytter en mekanisk sikkerhedslås.

Sikker kørsel på Toro-plæneklippere

Nedenstående liste indeholder oplysninger om sikkerhed specifikt i forbindelse med Toro-produkter eller andre sikkerhedsoplysninger, som du skal kende, og som ikke er indeholdt i CEN-standarden.

- Motorudstødningen indeholder kulilte, som er en lugtfri, dødbringende gift. Lad ikke motoren køre inden døre eller i et indelukket område.
- Hold hænder, fødder, hår og løstsiddende tøj væk fra udstyrets tømningsområde, plæneklipperens underside og alle bevægelige dele, mens motoren kører.
- Berør ikke udstyr eller påmonterede dele, der kan være varme efter drift. Lad dem køle af, før du begynder at vedligeholde, justere eller servicere dem.
- Batterisyre er giftig og kan give forbrændinger. Undgå kontakt med hud, øjne og tøj. Beskyt ansigt, øjne og tøj, når du arbejder med et batteri.

- Batterigasserne kan eksplodere. Hold cigaretter, gnister og flammer væk fra batteriet.
- Brug kun originale Toro-reservedele, så de originale standarder opretholdes.
- Brug kun Toro-godkendte redskaber. Garantien kan bortfalde, hvis du bruger redskaber, der ikke er godkendt.

Betjening på skråninger

- Brug aldrig maskinen på skråninger med en større hældning end 15 grader.
- Klip ikke i nærheden af bratte afsatser, grøfter, stejle skrænter eller vand. Hjul, der kører ud over kanter, kan forårsage, at maskinen vælter, hvilket kan medføre alvorlige kvæstelser, død eller drukning.
- Brug aldrig maskinen på skråninger, når græsset er vådt. Kørsel i glat føre mindsker traktionen og kan forårsage udskridning og mistet herredømme.
- Foretag ikke pludselige drejninger eller hurtige ændringer af hastigheden.
- Anvend en håndplæneklipper og/eller en græstrimmer tæt på bratte afsatser, grøfter og lignende og i nærheden af vand.
- Sænk hastigheden, og vær yderst forsigtig på skråninger.
- Fjern eller marker forhindringer som sten, grene osv. på klippeområdet. Højt græs kan skjule forhindringer.
- Hold øje med grøfter, huller, sten, hulninger og stigninger i terrænet, som ændrer maskinens kørselsvinkel, da ujævnt terræn kan få den til at vælte.
- Undgå at starte pludseligt, når du klipper op ad bakke, da plæneklipperen kan vælte bagover.
- Vær opmærksom på, at traktionen kan mistes under kørsel ned ad bakke. Vægtoverførslen til forhjulene kan forårsage, at kørselshjulene skrider ud og forårsager mistet bremse- og styrekontrol.
- Undgå altid at starte eller stoppe pludseligt på en skråning. Hvis dækkene mister traktion, skal du udkoble skæreknivene og køre langsomt væk fra bakken.
- Følg producentens anbefalinger om hjulvægte eller modvægte for at forbedre stabiliteten.
- Vær yderst forsigtig med græsopsamler eller andet udstyr. Disse kan ændre maskinens stabilitet og forårsage mistet herredømme.

Lydtryk

Maskinen har et lydtryksniveau ved brugerens øre på 90 dBA, hvori der er medtaget en usikkerhedsværdi (K) på 1 dBA.

Lydtryksniveauet er fastlagt i overensstemmelse med procedurerne beskrevet i EN ISO 5395:2013.

Lydeffekt

Maskinen har et garanteret lydstyrkeniveau på 105 dBA, hvori der er medtaget en usikkerhedsværdi (K) på 1 dBA.

Lydeffektniveauet er fastlagt i overensstemmelse med procedurerne beskrevet i ISO 11094.

Vibrationsniveau

Hånd-Arm

Målt vibrationsniveau for højre hånd = 1,1 m/s^2

Målt vibrationsniveau for venstre hånd = 3,9 m/s^2

Usikkerhedsværdi (K) = 2,0 m/s^2

De målte værdier er fastlagt i overensstemmelse med procedurerne beskrevet i EN ISO 5395:2013.

Hele kroppen

Målt vibrationsniveau = 0,33 m/s^2

Usikkerhedsværdi (K) = 0,17 m/s^2

De målte værdier er fastlagt i overensstemmelse med procedurerne beskrevet i EN ISO 5395:2013.

Hældningsindikator

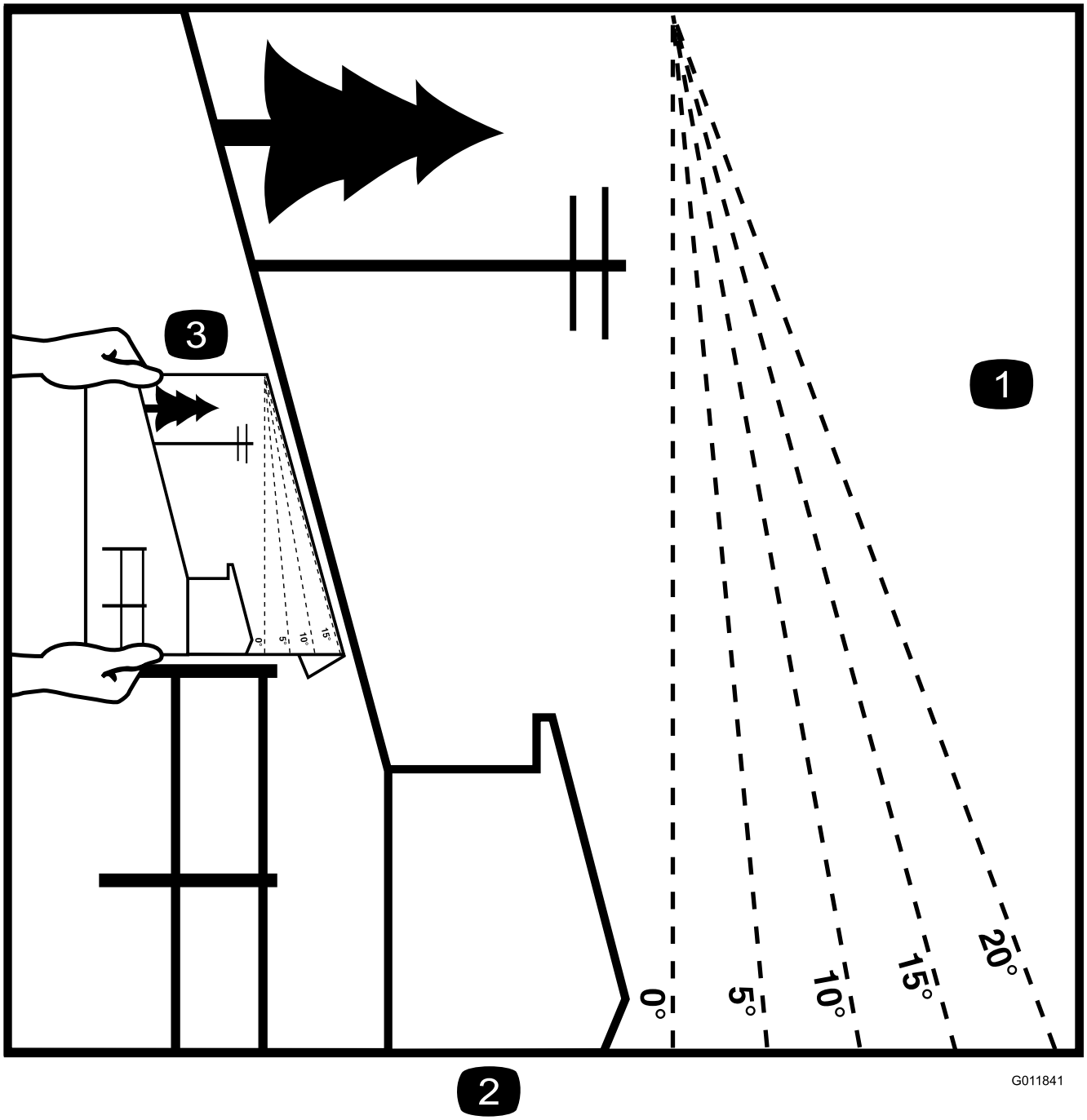

Figur 3

Det er tilladt at kopiere denne side til personlig brug.

1. Den maksimale hældning, det er sikkert at arbejde med maskinen på, er **15 grader**. Brug hældningsoversigten til at bestemme bakkers hældningsgrad før arbejde med maskinen. **Betjen aldrig maskinen på skråninger med større hældning end 15 grader.** Fold langs den relevante streg, så det passer til den anbefalede hældning.
2. Ret denne kant ind efter en lodret overflade (træ, bygning, hegnspæl osv.).
3. Eksempel på sammenligning af hældning med foldet kant.

Sikkerheds- og instruktionsmærkater

Sikkerheds- og instruktionsmærkaterne kan nemt ses af operatøren og er placeret tæt på potentielle risikoområder. Beskadigede eller bortkomne mærkater skal udskiftes.

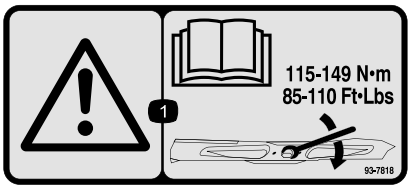

decal93-7818

93-7818

1. Advarsel – læs *betjeningsvejledningen* for at få instruktioner om tilspænding af skæreknivsbolten/-møtrikken til 115-149 Nm.

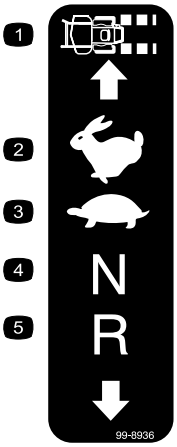

decal99-8936

99-8936

1. Kørehastighed
2. Hurtig
3. Langsom
4. Neutral
5. Bakgear

decal106-2655

106-2655

1. Advarsel – rør ikke ved og gå ikke hen til remme i bevægelse. Tag tændingsnøglen ud, og læs vejledningerne, før der foretages service eller vedligeholdelse.

decal106-5517

106-5517

1. Advarsel – rør ikke ved den varme overflade.

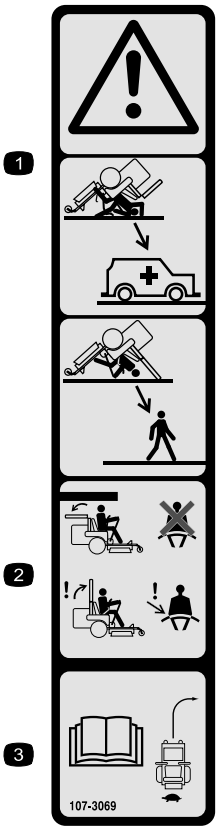

decal107-3069

107-3069

1. Advarsel – styrtbøjlen beskytter dig ikke, når den er slået ned.
2. For at undgå personskade eller dødsfald som følge af en vælteulykke, skal styrtbøjlen holdes i fuldt hævet og låst position, og sikkerhedsselen skal være spændt. Sænk kun styrtbøjlen, når det er absolut nødvendigt, og spænd ikke sikkerhedsselen, når styrtbøjlen er nede.
3. Læs *betjeningsvejledningen*, og kør langsomt og forsigtigt.

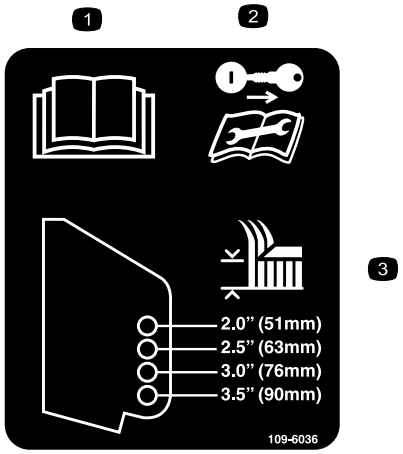

decal109-6036

109-6036

1. Læs *betjeningsvejledningen*.
2. Tag tændingsnøglen ud, og læs vejledningerne, før der foretages service eller vedligeholdelsesarbejde.
3. Klippehøjde

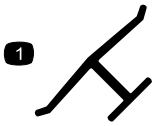

decaloemmarkt

Producentens mærke

1. Indikerer, at kniven er identificeret som en reservedel fra producenten af originalmaskinen.

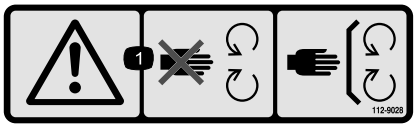

decal112-9028

112-9028

1. Advarsel – hold afstand til bevægelige dele, og hold alle afskærmninger på plads.

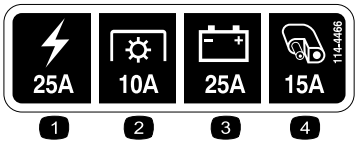

decal114-4466

114-4466

1. Hovedsikring, 25 A
2. Kraftudtag, 10 A
3. Opladning, 25 A
4. Hjælpesystem, 15 A

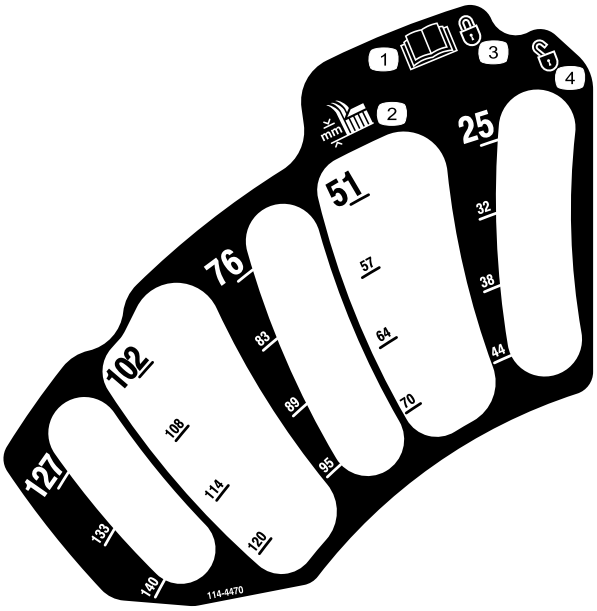

decal114-4470

114-4470

1. Læs *betjeningsvejledningen*.
2. Klippehøjde
3. Låst
4. Ulåst

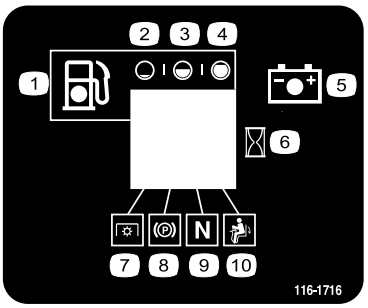

decal116-1716

116-1716

1. Brændstof
2. Tom
3. Halv
4. Fuld
5. Batteri
6. Timetæller
7. Kraftudtag
8. Parkeringsbremse
9. Neutral
10. Dødemandskontakt

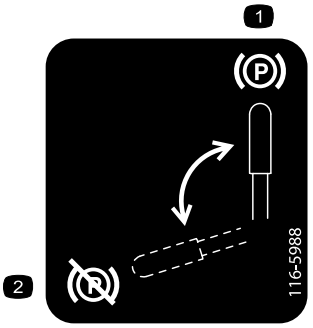

decal116-5988

116-5988

1. Parkeringsbremse – aktiveret
2. Parkeringsbremse – deaktiveret

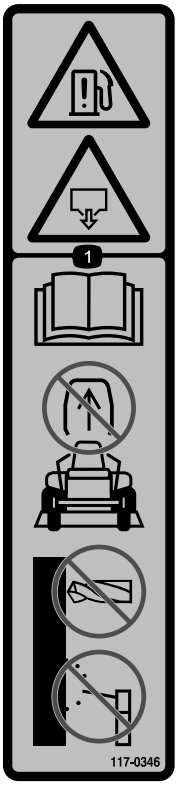

decal117-0346

117-0346

1. Fare for brændstoflækage – læs *betjeningsvejledningen*. Forsøg ikke at fjerne styrtbøjlen. Styrtbøjlen må ikke svejses, bores eller ændres på nogen måde.

---

decal117-3811

117-3811

1. Læs *betjeningsvejledningen*.
2. Hydraulikvæske

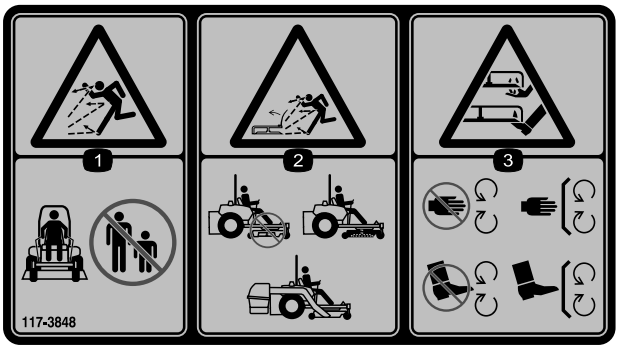

decal117-3848

117-3848

1. Fare for udslyngede genstande – hold sikker afstand til maskinen.
2. Fare for udslyngede genstande fra plæneklipperen – maskinen må ikke betjenes, uden at deflektoren eller græsopsamlersystemet er monteret.
3. Risiko for skæring/amputation af hænder og fødder – hold afstand til bevægelige dele. Hold alle afskærmninger og værn på plads.

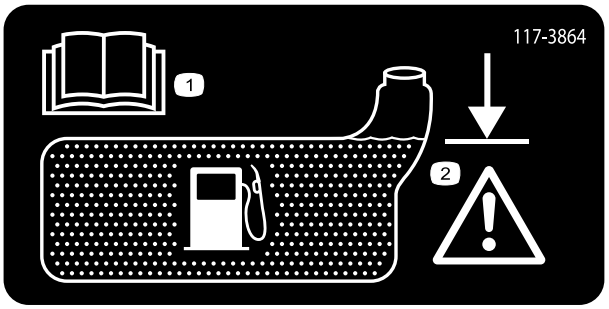

decal117-3864

117-3864

1. Læs *betjeningsvejledningen.*
2. Fyld til bunden af påfyldningsstudsen, advarsel – undlad at overfylde tanken.

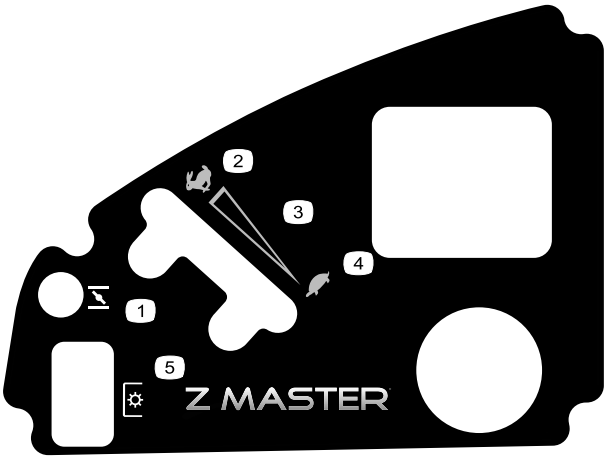

decal120-5897

120-5897

1. Choker
2. Hurtig
3. Trinløst regulerbar indstilling
4. Langsom
5. Kraftudtag (PTO), kontakt til regulering af skæreknive

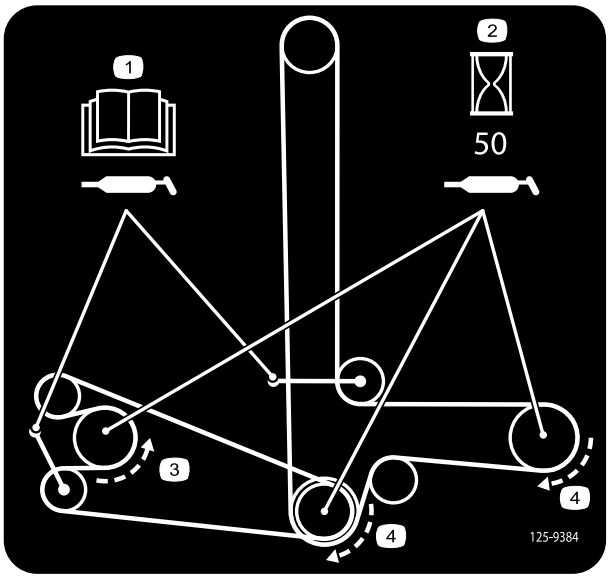

decal125-9384

125-9384

1. Læs *betjeningsvejledningen* for at få oplysninger om smøring af styreremskivens drejeled.
2. Smør spindlerne hver 50 driftstimer.
3. Rotation mod uret
4. Rotation med uret

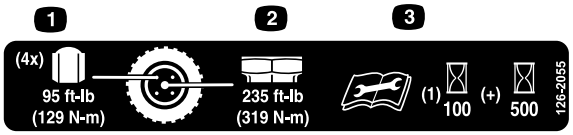

decal126-2055

126-2055

1. Tilspænding af hjullåsemøtrikker: 129 Nm (4x)
2. Tilspænding af hjulnavsmøtrikker: 319 N·m
3. Læs og forstå betjeningsvejledningen, før du udfører vedligeholdelsesarbejde, og kontroller tilspændingsmomentet efter de første 100 timer og derefter hver 500. time

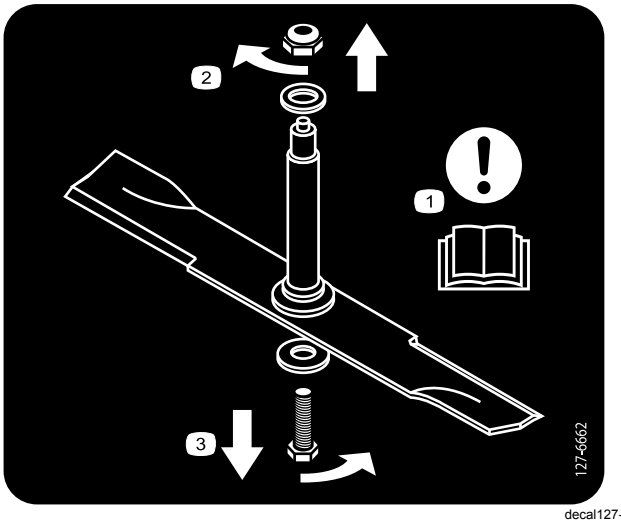

decal127-6662

127-6662

1. Bemærk – læs *betjeningsvejledningen*.
2. Fjern møtrikken ved at dreje den med uret.
3. Fjern bolten ved at dreje den mod uret.

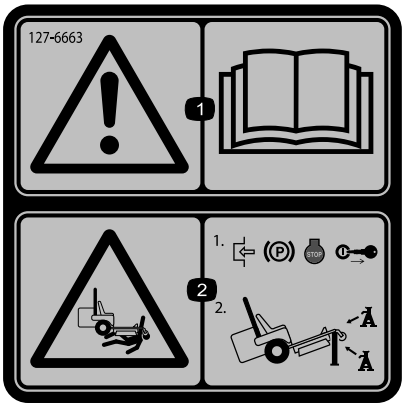

decal127-6663

127-6663

1. Advarsel – læs *betjeningsvejledningen*.
2. Fare for knusning – 1) Aktiver parkeringsbremsen, stop motoren, og fjern nøglen fra tændingslåsen. 2) Løft maskinen op på en donkraft, som er godkendt af producenten, og benyt altid en støttebuk.

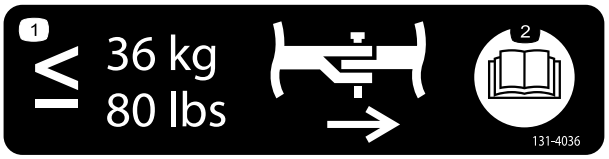

decal131-4036

131-4036

1. Maksimal træk på trækstang 36 kg
2. Læs *betjeningsvejledningen*.

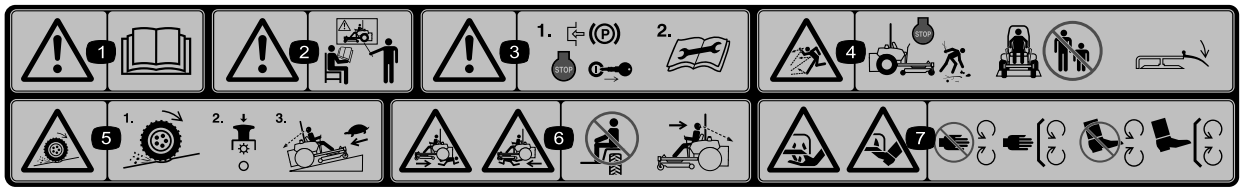

decal114-4468

114-4468

1. Advarsel – læs *betjeningsvejledningen*.
2. Advarsel – få undervisning, før denne maskine tages i brug.
3. Advarsel – aktiver parkeringsbremsen, stands motoren, tag tændingsnøglen ud, og læs vejledningerne, før der foretages eftersyn, reparation eller vedligeholdelse.
4. Fare for udslyngede genstande – Stands motoren, og fjern affald og fremmedlegemer, før du betjener maskinen. Hold omkringstående på sikker afstand af maskinen, og hold deflektoren på plads.
5. Fare for mistet traktion/herredømme, skåninger – Mistet traktion/herredømme på en skråning, udkobl kontakt til regulering af skæreknive (kraftudtaget), fortsæt langsomt ned ad bakken.
6. Fare for knusning/amputering af lemmer for omkringstående – Undlad at transportere passagerer, kig fremad og nedad ved betjening af maskinen, kig bagud og nedad ved bakning.
7. Fare for skæring/amputation af hænder eller fødder – Hold afstand til bevægelige dele, og hold alle afskærmninger på plads.

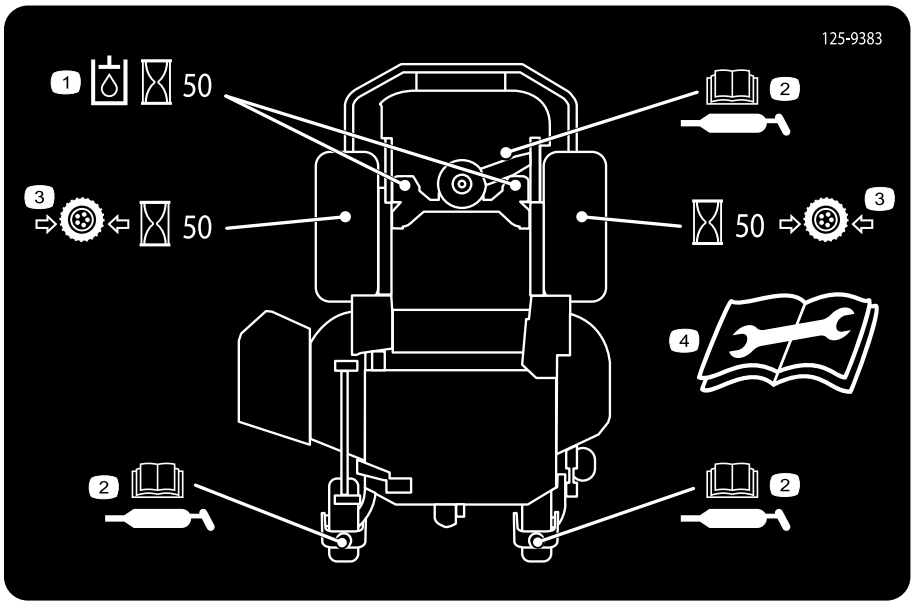

decal125-9383

125-9383

1. Kontroller hydraulikvæsken for hver 50. driftstime.
2. Læs *betjeningsvejledningen* for at få oplysninger om smøring af maskinen.
3. Kontroller dæktrykket hver 50. driftstime.
4. Læs *betjeningsvejledningen*, før der foretages servicering eller vedligeholdelse.

---

decalbatterysymbols

Batterisymboler

Nogle af eller alle disse symboler findes på batteriet.

1. Eksplosionsfare
2. Ingen ild, flammer eller rygning
3. Kaustisk væske/fare for kemisk forbrænding
4. Bær beskyttelsesbriller
5. Læs betjeningsvejledningen.
6. Hold omkringstående på sikker afstand af batteriet.
7. Bær beskyttelsesbriller; eksplosive gasser kan forårsage blindhed og andre personskader.
8. Batterisyre kan forårsage blindhed og alvorlige forbrændinger.
9. Skyl omgående øjnene med vand, og søg hurtigt læge.
10. Indeholder bly; må ikke kasseres.

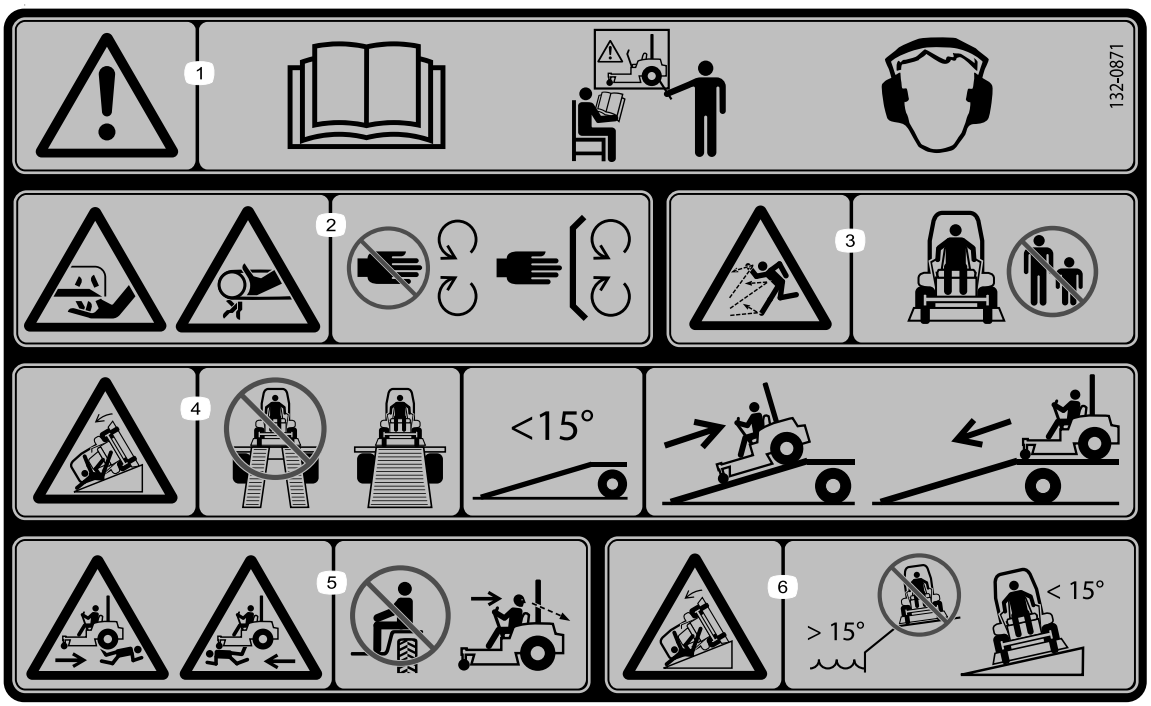

decal132-0871

132-0871

Bemærk: Denne maskine overholder industristandarden for stabilitetsprøvning i afprøvningen af statisk stabilitet, sidestabilitet og stabilitet i længderetningen ved den anbefalede maksimale hældning, der er angivet på mærkaten. Læs instruktionerne til betjening af maskinen på skråninger i *betjeningsvejledningen*, og gennemgå de forhold, under hvilke maskinen skal betjenes, for at afgøre, om du kan betjene maskinen under forholdene på den pågældende dag og det pågældende sted. Ændringer i terrænet kan medføre en ændring i betjeningen af maskinen på skråninger. Hvis det er muligt, skal klippeenhederne holdes sænket til jorden, mens maskinen betjenes på skråninger. Hævning af klippeenhederne under betjening på skråninger kan gøre maskinen ustabil.

1. Advarsel – læs *betjeningsvejledningen*. Betjen ikke denne maskine uden at være uddannet til det. Bær høreværn.
2. Fare for amputation, for at skære sig og for at blive viklet ind – hold hænderne på afstand af bevægelige dele. Hold alle afskærmninger og sikkerhedsanordninger på plads.
3. Fare for udslyngede genstande – hold omkringstående på afstand.
4. Fare i forbindelse med ramper – brug ikke dobbelte ramper ved læsning på en anhænger. Brug kun en enkelt rampe svarende til maskinens bredde med en hældning på højst 15°. Bak op ad rampen (i bakgear), og kør ned ad rampen i fremadgående gear.
5. Fare for kvæstelse – medtag ikke passagerer; se bagud ved kørsel i bakgear.
6. Fare for at vælte på hældninger – kør ikke på hældninger tæt på vand. Benyt ikke på hældninger på over 15°

Produktoversigt

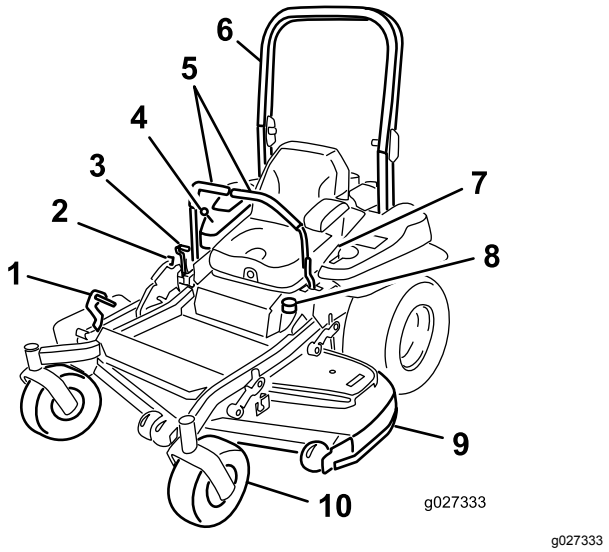

Figur 4

1.	Pedal til løft af klippeskjoldet	6.	Styrtbøjle
2.	Transportlås	7.	Sikkerhedssele
3.	Parkeringsbremsehåndtag	8.	Tankdæksel
4.	Betjeningsanordninger	9.	Plæneklipperskjold
5.	Bevægelseshåndtag	10.	Styrehjul

Betjeningsanordninger

Før du starter motoren og anvender maskinen, er det vigtigt, at du er fortrolig med alle maskinens betjeningsanordninger (Figur 4 og Figur 5).

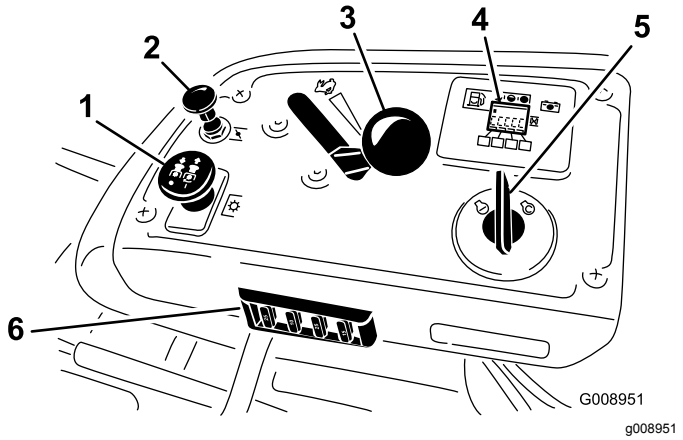

Figur 5

1.	Kraftudtagskontakt	4.	Timetæller/sikkerhedsdisplay
2.	Choker	5.	Tændingskontakt
3.	Gashåndtag	6.	Sikringer

Timetæller

Timetælleren registrerer, hvor mange timer motoren har kørt. Den kører, når motoren er i gang. Brug disse tal til planlægning af regelmæssig vedligeholdelse (Figur 6).

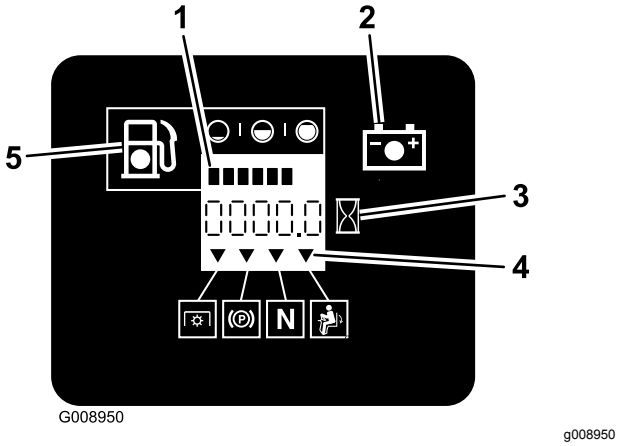

Figur 6

1.	Brændstofmåler (bjælker)	4.	Sikkerhedslåssymboler
2.	Batterilampe	5.	Lav brændstofstand – kontrollampe
3.	Timetæller		

Brændstofmåler

Brændstofmåleren er placeret sammen med timetælleren, og bjælkerne lyser, når tændingskontakten er aktiveret (Figur 6).

Kontrollampen vises, når brændstofniveauet er lavt (ca. 3,8 l tilbage i brændstoftanken).

Kontrollamper for sikkerhedslås

Der er symboler på timetælleren, som angiver med en sort trekant, at låsekomponenten befinder sig i den korrekte position (Figur 6).

Batteriindikatorlampe

Når tændingsnøglen drejes til positionen ON (tændt) i nogle få sekunder, vises batterispændingen i det område, hvor timerne normalt vises.

Batterilampen tænder, når du slår tændingen til, og når ladningen er under det korrekte driftsniveau (Figur 6).

Gashåndtag

Gashåndtaget har positionerne HURTIG og LANGSOM.

Choker

Brug chokeren, før du starter en kold motor. Træk op i chokerhåndtaget for at aktivere chokeren.

Kontakt til regulering af skæreknive (kraftudtag)

Brug kontakten til regulering af skæreknive (kraftudtag) til at aktivere den elektriske kobling og drive plæneklipperens skæreknive. Træk op i kontakten for at aktivere skæreknivene, og slip den. For at udkoble skæreknivene skal du skubbe kontakten til regulering af skæreknivene (kraftudtag) ned eller flytte det højre bevægelseshåndtag til den NEUTRALE LÅSEPOSITION.

Tændingskontakt

Kontakten bruges til at starte plæneklipperens motor og har tre positioner: START, RUN (KØR) og OFF (FRA).

Bevægelseshåndtag

Bevægelseshåndtagene bruges til at køre maskinen frem og tilbage og dreje den fra side til side.

Neutral låseposition

Brug den NEUTRALE LÅSEPOSITION med sikkerhedslåsesystemet til at aktivere og finde den NEUTRALE position.

Brændstofafbryderventil

Luk brændstofafbryderventilen (under sædet), når plæneklipperen transporteres eller stilles til opbevaring.

Redskaber/tilbehør

Der kan fås en række forskellige Toro-godkendte redskaber og tilbehør til brug sammen med maskinen, som gør den bedre og mere alsidig. Kontakt en autoriseret serviceforhandler eller gå ind på www.Toro.com for at få en liste over alt godkendt udstyr og tilbehør.

Specifikationer

Bemærk: Specifikationer og design kan ændres uden forudgående varsel.

Bredde:

Klippebredde	152 cm
Uden plæneklipperskjold	134,6 cm
Med plæneklipperskjold	168,4 cm

Længde:

Styrtbøjle – oppe	221,6 cm
Styrtbøjle – nede	226,0 cm

Højde:

Styrtbøjle – oppe	Styrtbøjle – nede
179,1 cm	118,9 cm

Vægt:

Model	Vægt
152 cm plæneklipperskjolde	590 kg

Betjening

Bemærk: Maskinens venstre og højre side er som set fra den normale betjeningsposition.

Påfyldning af brændstof

- For at opnå de bedste resultater skal du kun bruge ren, frisk (højst 30 dage gammel) blyfri benzin med et oktantal på 87 eller højere ((R+M)/2-ratingmetode).
- **Ethanol**: Benzin med op til 10 % ethanol (gasohol) eller 15 % MTBE (metyl-tertiær-butylæter) pr. volumen accepteres. Ethanol og MTBE er ikke det samme. Benzin med 15 % ethanol (E15) pr. volumen godkendes ikke til brug. **Brug aldrig benzin, der indeholder mere end 10 % ethanol pr. volumen**, som f.eks. E15 (indeholder 15 % ethanol), E20 (indeholder 20 % ethanol) eller E85 (indeholder op til 85 % ethanol). Hvis der anvendes ikke-godkendt benzin, kan det medføre ydelsesproblemer og/eller beskadigelse af motoren, som muligvis ikke er dækket af garantien.
- **Anvend ikke** benzin, der indeholder metanol.
- **Opbevar ikke** brændstof i hverken brændstoftanken eller brændstofbeholdere henover vinteren, medmindre du anvender en brændstofstabilisator.
- **Fyld ikke** olie i benzin.

⚠ FARE

Under visse forhold er benzin meget brandfarlig og yderst eksplosiv. En brand eller eksplosion forårsaget af benzin kan give dig eller andre forbrændinger samt medføre tingsskade.

- **Fyld tanken udendørs i et åbent område, når motoren er kold. Tør eventuel spildt benzin op.**
- **Fyld aldrig brændstoftanken op inde i en lukket anhænger.**
- **Fyld ikke brændstoftanken helt op. Fyld benzin på brændstoftanken, indtil niveauet er 6-13 mm under bunden af påfyldningsstudsen. Denne tomme plads giver benzinen i brændstoftanken plads til at udvide sig.**
- **Ryg aldrig, når du håndterer benzin, og hold dig på afstand af åben ild eller steder, hvor benzindampe kan antændes af en gnist.**
- **Opbevar benzin i en godkendt beholder og utilgængeligt for børn. Køb aldrig benzin til mere end 30 dages forbrug.**
- **Betjen ikke maskinen medmindre hele udstødningssystemet er på plads og i god driftsmæssig stand.**

⚠ FARE

Under visse omstændigheder kan der under påfyldning af brændstof udvikle sig statisk elektricitet, der kan antænde benzindampene. En brand eller eksplosion forårsaget af benzin kan give dig eller andre forbrændinger samt medføre tingsskade.

- **Anbring altid benzindunke på jorden et stykke fra køretøjet, før påfyldning påbegyndes.**
- **Fyld ikke benzindunke inden i et køretøj eller på en lastbil eller anhænger, da indvendige tæpper eller plastikforinger i lastbiler kan isolere dunken og forsinke tabet af eventuel statisk elektricitet.**
- **Når det er praktisk muligt, skal benzindrevet udstyr fjernes fra lastbilen eller anhængeren og fyldes op igen, mens hjulene står på jorden.**
- **Hvis dette ikke er muligt, skal påfyldningen af udstyret finde sted på en lastbil eller anhænger med en bærbar beholder i stedet for direkte fra benzinstanderen.**
- **Hvis det er nødvendigt at benytte benzinstanderen, skal mundstykket hele tiden være i kontakt med kanten af åbningen i benzintanken eller dunken, indtil påfyldningen afsluttes.**

⚠ ADVARSEL

Benzin er farligt eller dødbringende, hvis det indtages. Længere tids udsættelse for dampe kan forårsage alvorlige skader og sygdomme.

- **Undgå længere tids indånding af dampe.**
- **Hold ansigtet væk fra spidsen af slangen, brændstoftanken og stabilisatoråbningen.**
- **Undgå kontakt med huden, og vask spildte væsker af med sæbe og vand.**

Brug af brændstofstabilisator

Brug af brændstofstabilisator i traktoren giver følgende fordele:

- Holder benzinen frisk ved opbevaring i 90 dage eller derunder. Ved længere tids opbevaring anbefales det, at brændstoftanken tømmes.
- Renser motoren, når den kører.
- Forhindrer opbygning af gummiagtige lakaflejringer i brændstofsystemet, som medfører startvanskeligheder.

Vigtigt: **Tilsæt aldrig brændstofadditiver, der indeholder metanol eller etanol.**

Tilsæt benzinen den korrekte mængde brændstofstabilisator.

Bemærk: Brændstofstabilisator er mest effektiv, når den blandes med frisk benzin. Brug altid brændstofstabilisator for at minimere risikoen for lakaflejringer i brændstofsystemet.

Opfyldning af brændstoftanken

1. Parker maskinen på en plan flade.
2. Sluk for motoren og aktiver parkeringsbremsen.
3. Rengør området rundt om brændstoftankens dæksel.
4. Fyld brændstoftanken op til bunden af påfyldningsstudsen (Figur 7).

   Bemærk: Sørg for, at der er tom plads i brændstoftanken, så benzinen har plads til at udvide sig.

   Bemærk: Fyld ikke brændstoftanken helt op. Fyld brændstoftanken op til bunden af påfyldningsstudsen.

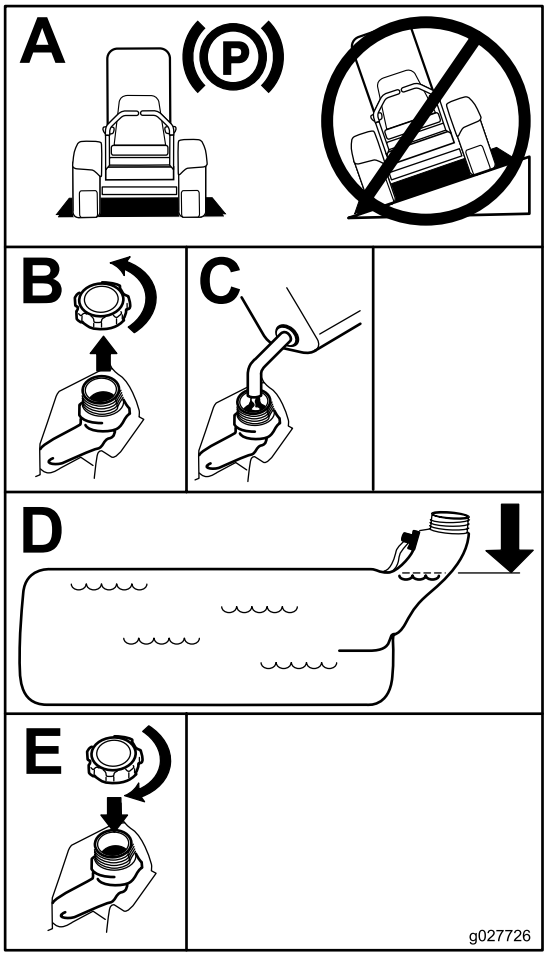

g027726

Figur 7

Kontrol af motoroliestanden

Før du starter motoren og bruger maskinen, skal du kontrollere oliestanden i motorens krumtaphus. Se anvisning under Kontrol af motoroliestanden (side 38).

Indkøring af en ny maskine

Det tager tid, før nye motorer kommer op på fuld kraft. Der er større friktion ved nye plæneklipperskjolde og drivsystemer, hvilket betyder større motorbelastning. Giv nye maskiner en indkøringstid på 40 til 50 timer for at komme op på fuld kraft for at opnå den bedste ydelse.

Anvendelse af styrtbøjlesystemet

⚠ ADVARSEL

Undgå personskade eller død pga. væltning: Hold styrtbøjlen i den fuldt hævede, låste position, og brug sikkerhedsselen.

Sørg for, at sædet er fastgjort til maskinen.

⚠ ADVARSEL

Du er ikke beskyttet af styrtbøjlen, når styrtbøjlen er i sænket position.

- **Sænk kun styrtbøjlen, når det er absolut nødvendigt.**
- **Spænd ikke sikkerhedsselen, når styrtbøjlen er i sænket position.**
- **Kør langsomt og forsigtigt.**
- **Hæv styrtbøjlen, lige så snart der er plads til, at den kan hæves.**
- **Kontroller omhyggeligt, om der er fri højde over dit hoved (dvs. om der er fri for grene, døråbninger og elektriske ledninger), før du kører under genstande, og kom ikke i berøring med sådanne.**

Vigtigt: **Sørg for, at sædet er fastgjort til maskinen.**

1. Skub frem på den øverste del af styrtbøjlen for at sænke den.
2. Træk begge greb ud, og drej dem 90 grader, så de ikke sidder fast (Figur 8).
3. Sænk styrtbøjlen til sænket position (Figur 8).

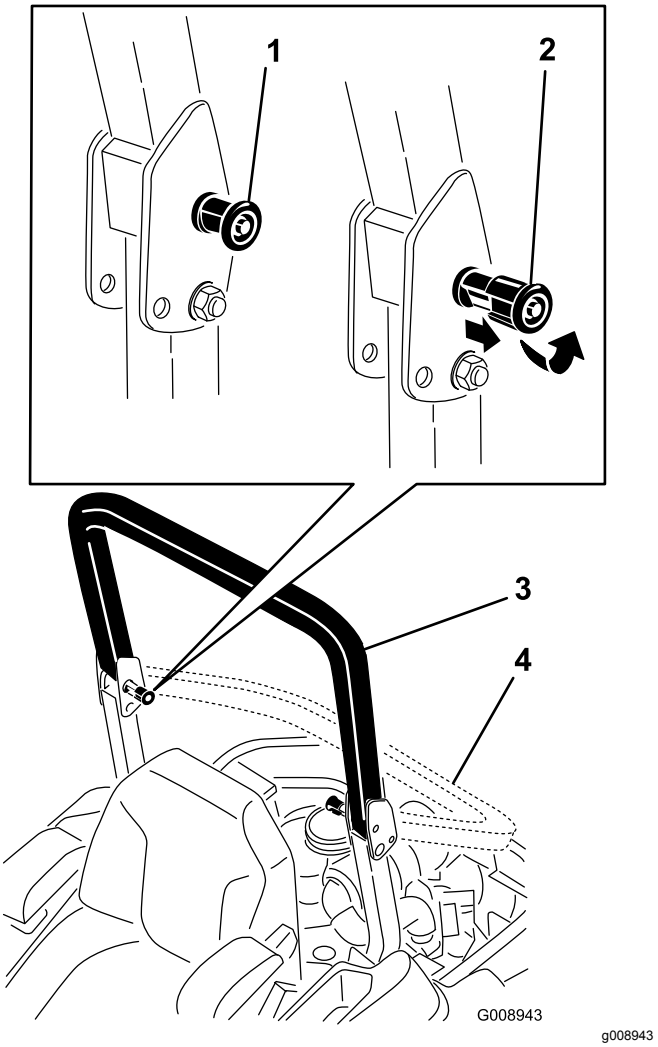

Figur 8

1. Styrtbøjlegreb
2. Træk styrtbøjlegrebet ud, og roter det 90 grader.
3. Styrtbøjlen i oprejst position
4. Styrtbøjlen i foldet position

4. Hæv styrtbøjlen til betjeningsposition, og drej grebene, så de skubbes delvist ind i rillerne, for at hæve styrtbøjlen (Figur 8).
5. Løft styrtbøjlen til helt oprejst position, samtidig med at der skubbes på den øverste del af styrtbøjlen. Derefter springer stifterne på plads, når hullerne placeres ud for stifterne (Figur 8).
6. Tryk på styrtbøjlen, og kontroller, at begge stifter sidder fast.

Vigtigt: **Brug altid sikkerhedsselen, når styrtbøjlen er i den hævede position.**

Sæt sikkerheden i højsædet

Læs alle sikkerhedsforskrifterne grundigt igennem, og gør dig bekendt med de symboler, der findes i afsnittet om sikkerhed. Disse oplysninger kan hjælpe

dig eller omkringstående personer med at undgå at komme til skade.

⚠ FARE

Betjening af maskinen på vådt græs eller stejle skråninger kan forårsage udskridning og mistet herredømme.

- **Betjen aldrig maskinen på skråninger med en større hældning end 15 grader.**
- **Sænk hastigheden, og vær yderst forsigtig på skråninger.**
- **Betjen ikke maskinen i nærheden af vand.**

⚠ FARE

Hjul, der kører ud over kanter, kan forårsage, at maskinen vælter, hvilket kan medføre alvorlige kvæstelser, død eller drukning.

Betjen ikke sneslyngen i nærheden af stejle skråninger.

⚠ FARE

Betjening af maskinen, mens styrtbøjlen er nede, kan medføre alvorlige kvæstelser eller død, hvis maskinen vælter.

Hold altid styrtbøjlen i den fuldt hævede, låste position, og brug sikkerhedsselen.

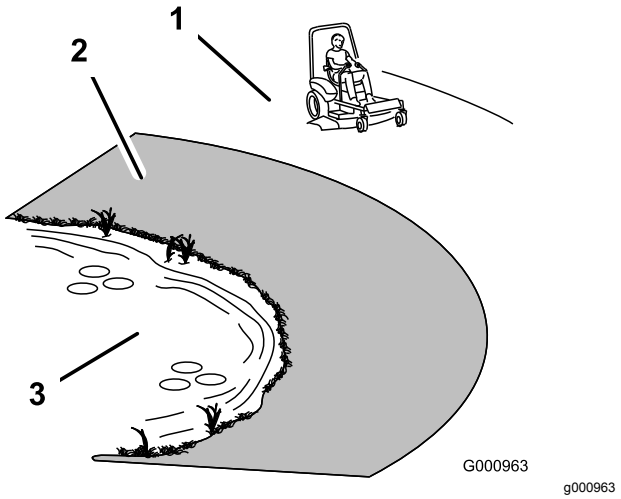

Figur 9

1. Sikkert område – brug Z Master her på skråninger med hældninger på mindre end 15 grader eller flade områder.
2. Farezone – anvend en håndplæneklipper og/eller en græstrimmer på skråninger med en større hældning end 15 grader og i nærheden af stejle skråninger og vand.
3. Vand

⚠ FORSIGTIG

Denne maskine afgiver støj på mere end 85 dBA ved operatørens ører og kan give nedsat hørelse ved længere tids anvendelse.

Brug høreværn, når du betjener denne maskine.

Det anbefales at bruge beskyttelsesudstyr til øjne, ører, hænder, fødder og hoved.

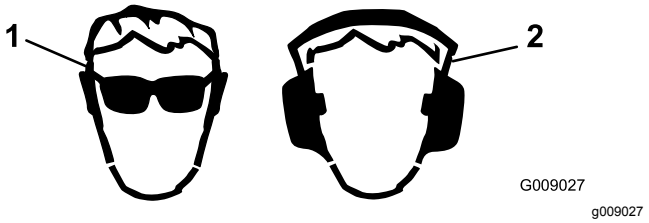

Figur 10

1. Bær beskyttelsesbriller.
2. Bær høreværn.

Betjening af parkerings-bremsen

Aktiver altid parkeringsbremsen, når du standser maskinen eller efterlader den uden opsyn.

Aktivering af parkeringsbremsen

⚠ ADVARSEL

Det er ikke sikkert, at parkeringsbremsen kan holde maskinen parkeret på en skråning, og den kan derfor forårsage personskade eller beskadigelse af ejendom.

Parker aldrig maskinen på skråninger, medmindre hjulene er spærrede eller blokerede.

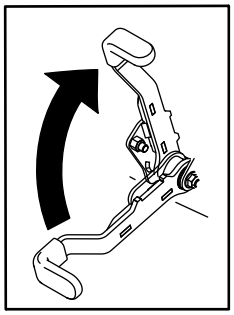

g027334

Figur 11

Deaktivering af parkeringsbremsen

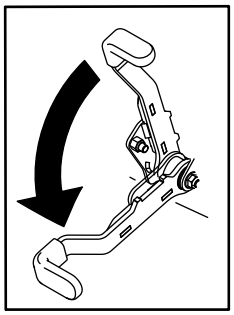

g027335

Figur 12

Betjening af kontakten til regulering af skæreknivene (kraftudtag)

Kontakten til regulering af skæreknivene (kraftudtag) starter og stopper skæreknivene og eventuelle motordrevne redskaber.

Indkobling af kontakten til regulering af skæreknive (kraftudtag)

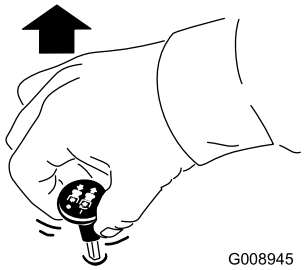

g008945

Figur 13

Udkobling af kontakten til regulering af skæreknivene (kraftudtag)

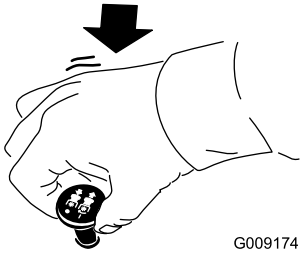

g009174

Figur 14

Betjening af gashåndtaget

Du kan flytte gashåndtaget mellem positionen FAST (hurtig) og SLOW (langsom) (Figur 15).

Brug altid positionen FAST, når plæneklipperskjoldet tændes med kontakten til regulering af skæreknivene (kraftudtag).

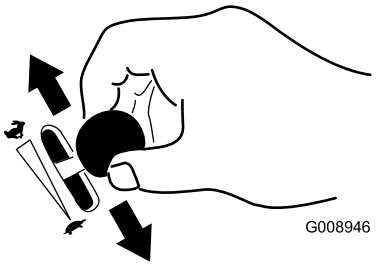

g008946

Figur 15

Betjening af chokeren

Brug chokeren, før du starter en kold motor.

1. Træk op i chokerhåndtaget for at aktivere chokeren, før tændingskontakten tages i brug (Figur 16).
2. Tryk chokeren ned for at deaktivere chokeren, når motoren er startet (Figur 16).

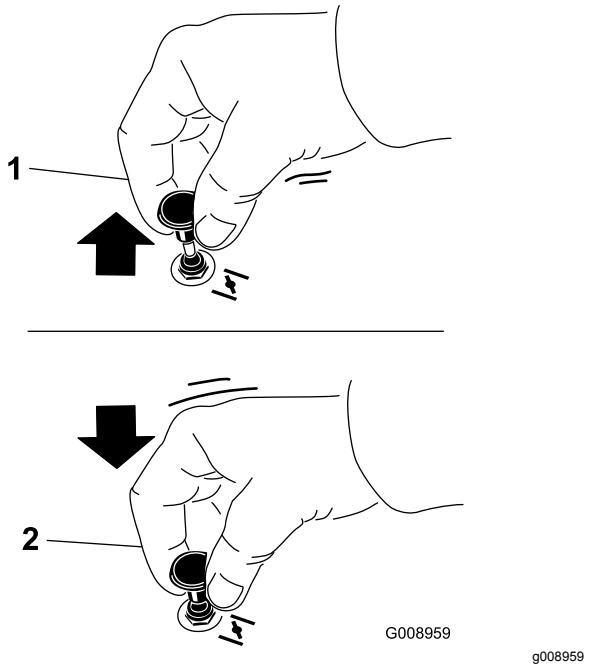

Figur 16

1. Til
2. Fra

Betjening af tændingskontakten

1. Drej tændingsnøglen til positionen START (Figur 17).

   Bemærk: Slip nøglen, når motoren starter.

   Vigtigt: **Aktiver ikke starteren i mere end 5 sekunder ad gangen. Hvis motoren ikke starter, skal du vente 15 sekunder mellem forsøgene. Følges disse instruktioner ikke, kan startermotoren brænde sammen.**

   Bemærk: Der skal muligvis flere forsøg til at starte motoren, når du starter den første gang, efter at brændstofsystemet har været helt uden brændstof.

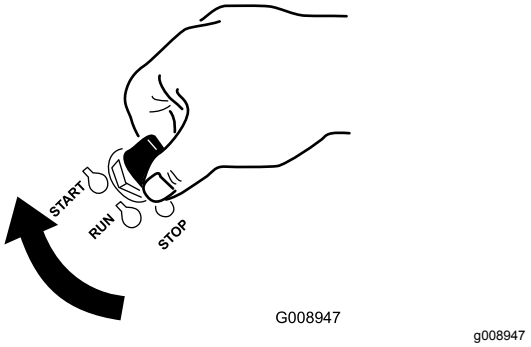

Figur 17

2. Drej tændingsnøglen til positionen STOP for at slukke motoren.

Brug af brændstofafbryderventilen

Brændstofafbryderventilen er placeret under sædet. Ryk sædet frem for at få adgang til den.

Luk brændstofafbryderventilen ved transport, vedligeholdelse og opbevaring.

Kontroller, at brændstofafbryderventilen er åben, når motoren startes.

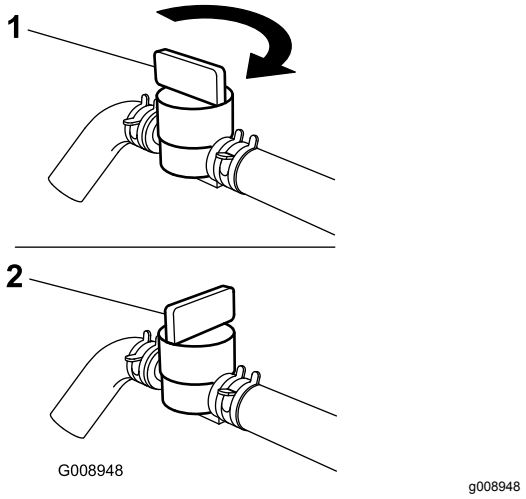

Figur 18

1. Til
2. Fra

Start og standsning af motoren

Start af motoren

Vigtigt: **Aktiver ikke starteren i mere end 5 sekunder ad gangen. Hvis motoren ikke starter, skal du vente 15 sekunder mellem**

forsøgene. Følges disse instruktioner ikke, kan startermotoren brænde sammen.

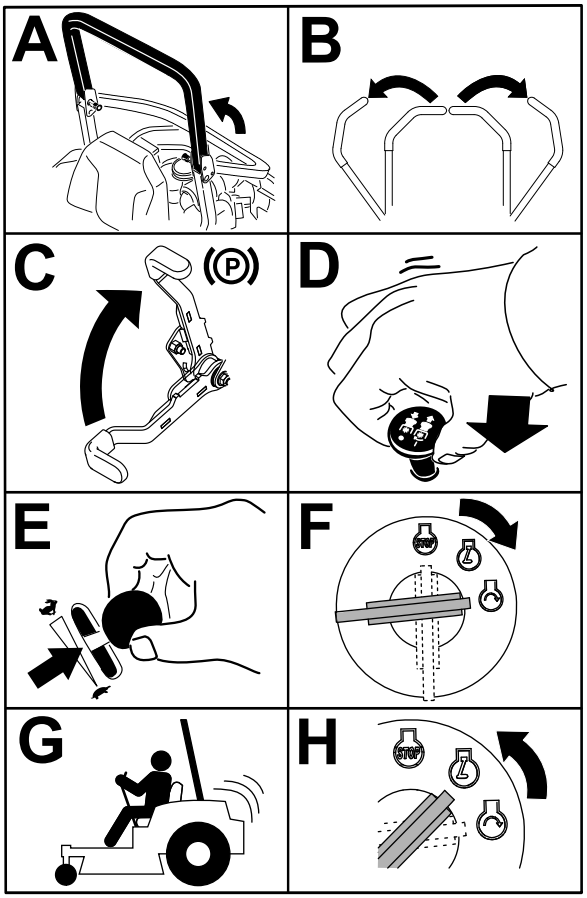

g032328

Figur 19

Standsning af motoren

⚠ FORSIGTIG

Børn eller omkringstående personer kan komme til skade, hvis de flytter eller forsøger at betjene maskinen, når operatøren ikke er til stede.

Fjern altid tændingsnøglen, og aktiver parkeringsbremsen, når du efterlader maskinen uden opsyn, selv hvis det blot er i nogle få minutter.

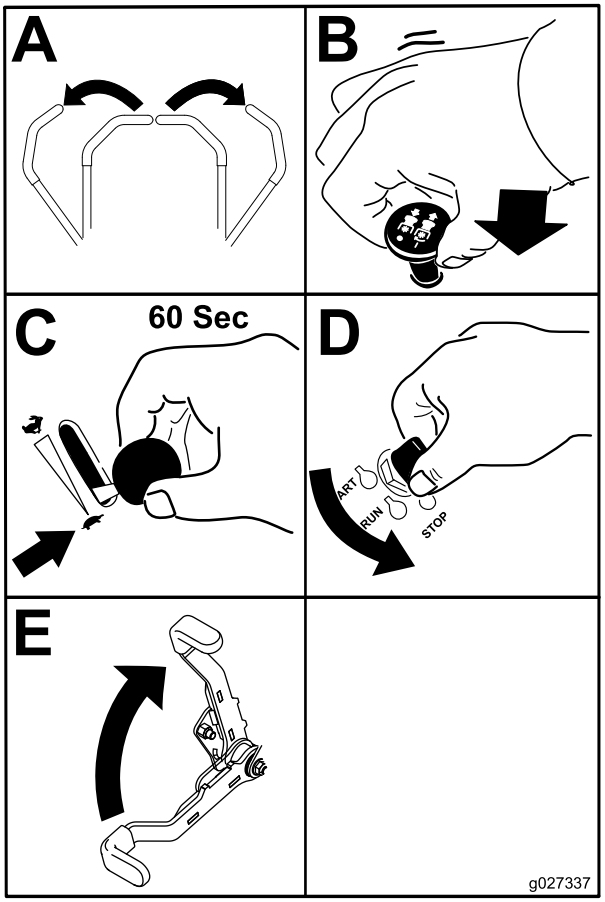

g027337

Figur 20

Vigtigt: **Sørg for at lukke brændstofafbryderventilen, før maskinen transporteres eller stilles til opbevaring, da der kan opstå brændstoflækage. Aktiver parkeringsbremsen før transport af maskinen. Sørg for at fjerne nøglen, da brændstofpumpen kan køre og dermed forårsage, at batteriet aflades.**

Anvendelse af sikkerhedslåsesystemet

⚠ FORSIGTIG

Hvis kontakterne til sikkerhedslåsesystemet frakobles eller bliver beskadigede, kan maskinen fungere uventet og forårsage personskade.

- **Pil ikke ved sikkerhedskontakterne.**
- **Kontroller dagligt, at sikkerhedskontakterne fungerer, og udskift eventuelle beskadigede kontakter, før du betjener maskinen.**

Sådan fungerer sikkerhedslåse-systemet

Sikkerhedslåsesystemet er udviklet med henblik på at forhindre motoren i at starte, medmindre:

- Parkeringsbremsen er aktiveret.
- Kontakten til regulering af skæreknive (kraftudtag) er koblet fra.
- Bevægelseshåndtagene er placeret i den NEUTRALE LÅSEPOSITION.

Sikkerhedslåsesystemet er også konstrueret til at standse motoren, når du flytter traktionskontrolgrebene fra låst position med parkeringsbremsen aktiveret, eller hvis du rejser dig fra sædet, når kraftudtaget er indkoblet.

Timetælleren har symboler, som viser dig, hvornår låsekomponenten er i den korrekte position. Når komponenten er i den korrekte position, lyser en trekant i den tilhørende firkant.

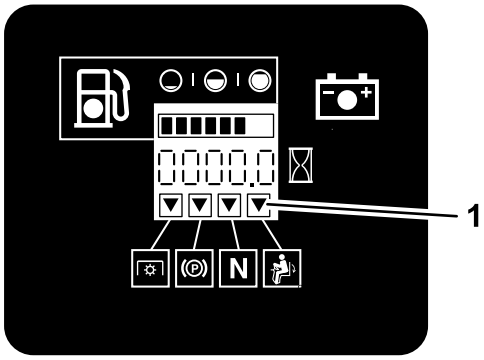

G009181

g009181

Figur 21

1. Trekanterne lyser, når låsekomponenterne er i den korrekte position.

Afprøvning af sikkerhedslåsesy-stemet

Eftersynsinterval: Hver anvendelse eller dagligt

Kontroller altid sikkerhedslåsesystemet, før du betjener maskinen. Hvis sikkerhedssystemet ikke fungerer som beskrevet i det følgende, skal der straks tilkaldes en autoriseret forhandler til at reparere sikkerhedssystemet.

1. Sæt dig i sædet, aktiver parkeringsbremsen, og flyt kontakten til regulering af skæreknive (kraftudtag) til positionen ON (til). Prøv at starte motoren. Motoren bør ikke tørne.
2. Sæt dig i sædet, aktiver parkeringsbremsen, og flyt kontakten til regulering af skæreknive (kraftudtag) til positionen OFF (fra). Flyt et af bevægelseshåndtagene (væk fra den NEUTRALE LÅSEPOSITION). Prøv at starte motoren. Motoren bør ikke tørne. Gentag fremgangsmåden for det andet håndtag.
3. Sæt dig i sædet, aktiver parkeringsbremsen, flyt kontakten til regulering af skæreknivene (kraftudtag) til positionen OFF (fra), og flyt bevægelseshåndtagene til den NEUTRALE LÅSEPOSITION. Start motoren. Deaktiver parkeringsbremsen, indkobl kontakten til regulering af skæreknive (kraftudtag), og rejs dig derefter let fra sædet, mens motoren kører. Motoren bør nu stoppe.
4. Sæt dig i sædet, aktiver parkeringsbremsen, flyt kontakten til regulering af skæreknivene (kraftudtag) til positionen OFF (fra), og flyt bevægelseshåndtagene til den NEUTRALE LÅSEPOSITION. Start motoren. Mens motoren kører, skal et af bevægelseshåndtagene centreres og flyttes frem eller tilbage. Motoren bør nu stoppe. Gentag fremgangsmåden for det andet bevægelseshåndtag.
5. Sæt dig i sædet, deaktiver parkeringsbremsen, flyt kontakten til regulering af skæreknivene (kraftudtag) til positionen OFF (fra), og flyt bevægelseshåndtagene til den NEUTRALE LÅSEPOSITION. Prøv at starte motoren. Motoren må ikke tørne.

Kørsel fremad og bakning

Gashåndtaget styrer motorens omdrejningstal målt i omdrejninger pr. minut. Indstil gashåndtaget til positionen HURTIG for at opnå den bedste ydelse. Kør altid med fuld kraft ved plæneklipning.

⚠ FORSIGTIG

Maskinen kan dreje meget hurtigt. Du kan miste herredømmet over maskinen og komme til skade eller beskadige maskinen.

- **Udvis forsigtighed, når du drejer.**
- **Sæt farten ned, før du foretager skarpe sving.**

Brug af bevægelseshåndtagene

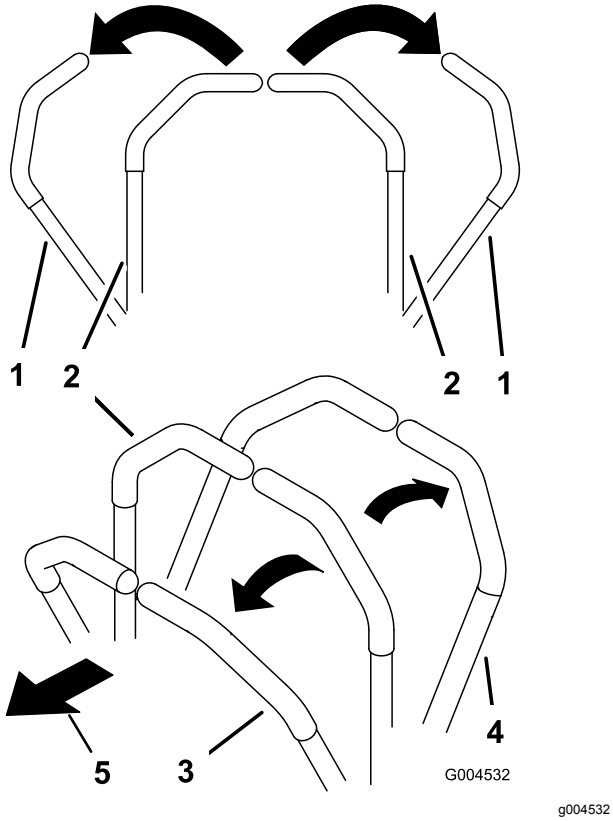

Figur 22

1. Bevægelseshåndtag – NEUTRAL LÅSEPOSITION
2. Midterste ulåste position
3. Fremad
4. Bagud
5. Maskinens forende

Kørsel fremad

Bemærk: Motoren slukker, hvis du flytter traktionskontrolgrebene, mens parkeringsbremsen er aktiveret.

Du kan stoppe maskinen ved at flytte bevægelseshåndtagene til positionen NEUTRAL.

1. Udløs parkeringsbremsen; se anvisning under Deaktivering af parkeringsbremsen (side 21).
2. Flyt håndtagene til den midterste, ulåste position.
3. Kør fremad ved langsomt at skubbe bevægelseshåndtagene fremad (Figur 23).

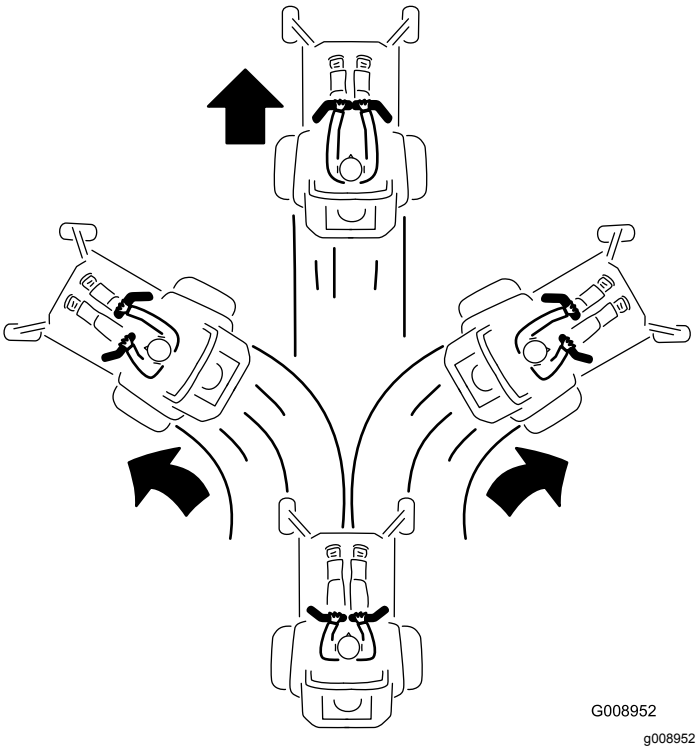

Figur 23

Bakning

1. Flyt håndtagene til midterpositionen – ulåst position.
2. Bak ved langsomt at trække bevægelseshåndtagene bagud (Figur 24).

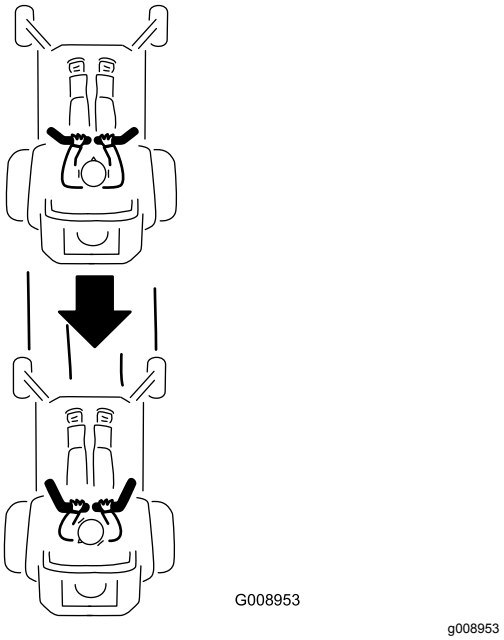

Figur 24

Standsning af maskinen

Maskinen stoppes ved at flytte bevægelseshåndtagene til NEUTRAL position og derefter til låst position, udkoble kraftudtaget og dreje tændingsnøglen til positionen OFF (fra).

Aktiver parkeringsbremsen, når du forlader maskinen; se anvisning under Aktivering af parkeringsbremsen (side 21). Husk at tage nøglen ud af tændingen.

⚠ FORSIGTIG

Børn eller omkringstående kan komme til skade, hvis de flytter eller forsøger at betjene maskinen, når operatøren ikke er til stede.

Fjern altid tændingsnøglen, og aktiver parkeringsbremsen, når du efterlader maskinen uden opsyn, selv hvis det blot er i nogle få minutter.

Justering af klippehøjden

Brug af transportlåsen

Transportlåsen har to positioner og bruges med pedalen til skjoldløft. Der er en LÅST position og en ULÅST position for plæneklipperskjoldets transportposition (Figur 25).

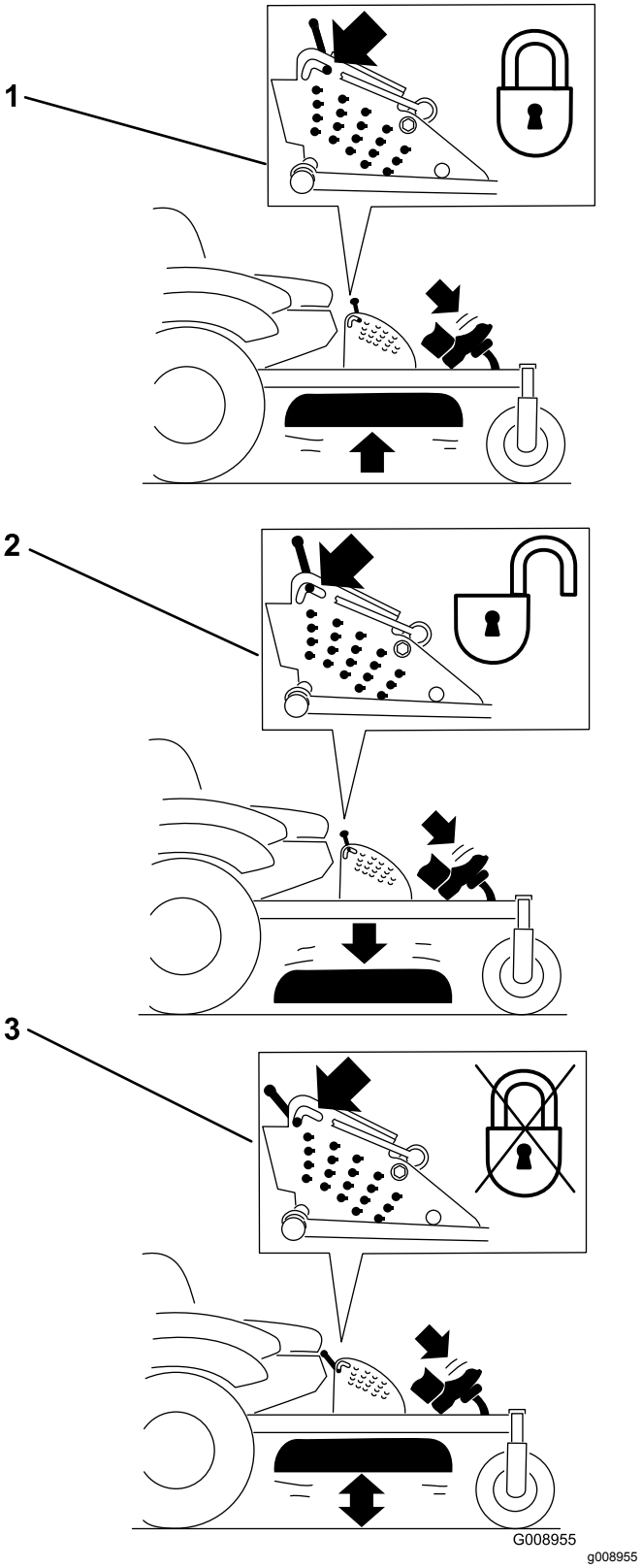

Figur 25
Transportlåsepositioner

1. Transportlås
2. Positionen LOCK (låst) – plæneklipperskjoldet låses i transportpositionen.
3. Positionen UNLOCK (ulåst) – plæneklipperskjoldet låses ikke i transportpositionen.

Justering af klippehøjdesplit

Juster klippehøjden fra 25 til 140 mm i intervaller på 6 mm ved at flytte gaffelbolten til forskellige hulplaceringer.

1. Flyt transportlåsen til LÅST position.
2. Træd på pedalen til skjoldløft, og hæv plæneklipperskjoldet til transportpositionen (også klippehøjdepositionen 140 mm) som vist i Figur 26.
3. Du kan justere højden ved at rotere splitten 90 grader og fjerne splitten fra klippehøjdebeslaget (Figur 26).
4. Vælg et hul i klippehøjdebeslaget, som svarer til den ønskede klippehøjde, og sæt splitten i (Figur 26).
5. Skub til skjoldløftet, træk transportlåsen tilbage, og sænk plæneklipperskjoldet langsomt.

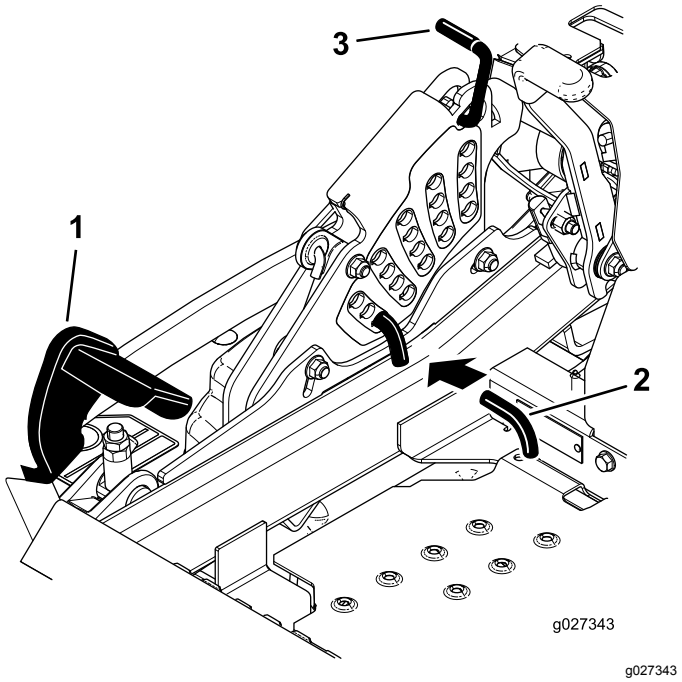

Figur 26

1. Pedal til skjoldløft
2. Klippehøjdepind
3. Transportlås

Justering af antiskalperingsrullerne

Hver gang klippehøjden ændres, skal antiskalperingsrullernes højde også justeres.

1. Udkobl kontakten til regulering af skæreknivene (kraftudtag), flyt bevægelseshåndtagene til den NEUTRALE LÅSEPOSITION, og aktiver parkeringsbremsen.
2. Sluk for motoren, tag nøglen ud, og vent, til alle bevægelige dele er standset, før du forlader betjeningspositionen.
3. Juster antiskalperingsrullerne som vist i Figur 27 og Figur 28 for at matche den tætteste klippehøjdeposition.

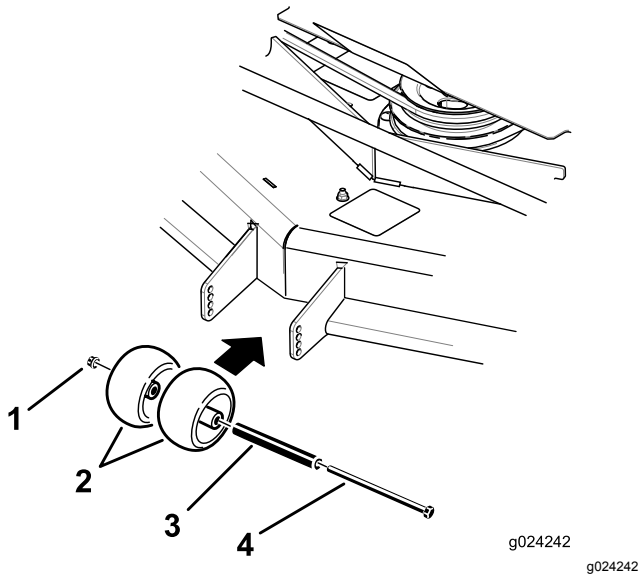

Figur 27

1. Flangemøtrik
2. Antiskalperingsrulle
3. Bøsning
4. Bolt

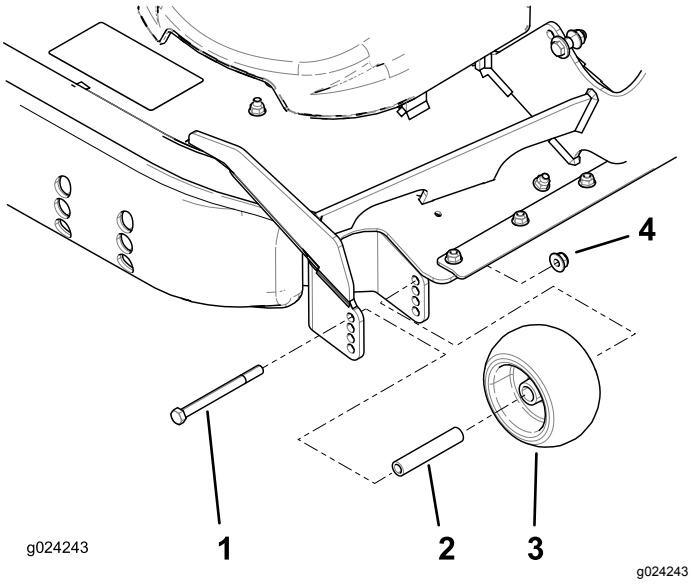

Figur 28

1. Bolt
2. Bøsning
3. Antiskalperingsrulle
4. Flangemøtrik

Justering af gliderne

Monter gliderne i den nederste position, når du anvender klippehøjder på over 64 mm, og i den

øverste position, når du anvender klippehøjder på under 64 mm.

Bemærk: Når gliderne bliver slidt, kan du flytte dem over på den modsatte side af plæneklipperen ved at dreje dem rundt. Herved kan du bruge gliderne længere, før du er nødt til at udskifte dem.

1. Udkobl kraftudtaget, og aktiver parkeringsbremsen.
2. Sæt gashåndtaget i positionen SLOW (Langsom), sluk for motoren, tag nøglen ud, og vent, indtil alle bevægelige dele er stoppet, før du forlader betjeningspositionen.
3. Afmonter bræddeboltene og møtrikkerne på hver glider (Figur 29).

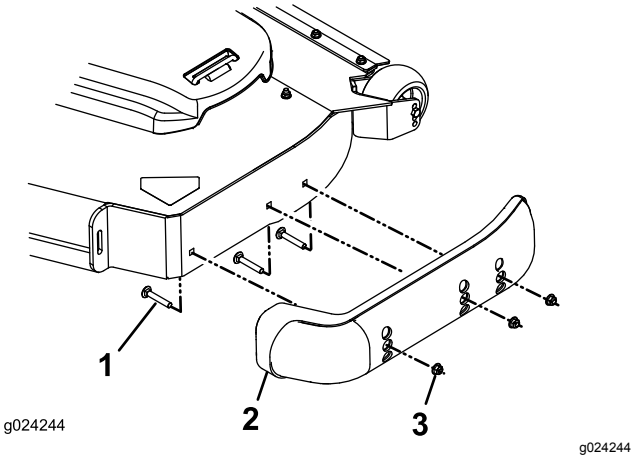

Figur 29

1. Bræddebolt
2. Glider
3. Møtrik

4. Flyt hver glider til den ønskede position, og spænd dem fast med bræddeboltene og møtrikkerne.

   Bemærk: Brug kun den øverste eller midterste række huller til justering af gliderne. Den nederste række huller bruges, når glideren flyttes over på den anden side af plæneklipperskjoldet, og når dette sker, bliver denne række huller den øverste række på den anden side af plæneklipperen.
5. For at undgå at gliderne beskadiges, skal bræddeboltene og møtrikkerne spændes med et moment på 12,4-14,7 Nm.

Indstilling af sædet

Sædet kan flyttes frem og tilbage. Anbring sædet i den stilling, hvor du har den bedste kontrol over maskinen og sidder mest behageligt.

Sædet kan justeres ved at flytte håndtaget til siden for at låse sædet op (Figur 30).

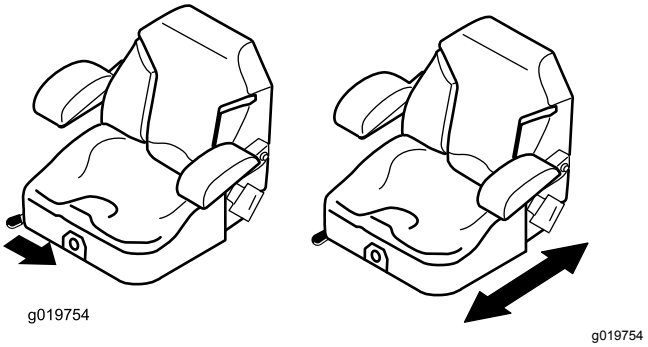

Figur 30

Ændring af sædeaffjedringen

Sædet kan justeres for at give en jævn og behagelig kørsel. Indstil sædet til den position, hvor du sidder mest behageligt.

Drej grebet i begge retninger foran på sædet for at opnå den mest behagelige position (Figur 31).

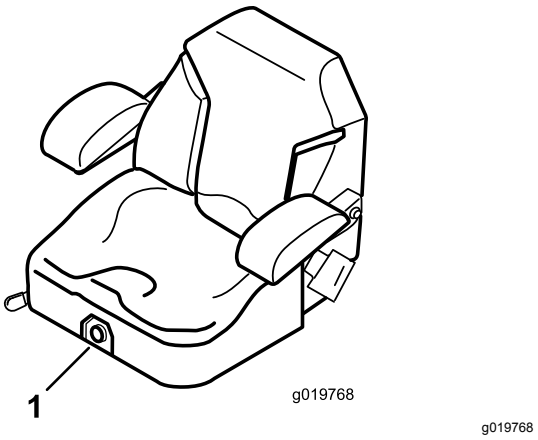

Figur 31

1. Sædeaffjedringsgreb

Brug af drivhjulets udløsningsventiler

⚠ ADVARSEL

Hænderne kan blive viklet ind i de roterende drivkomponenter under motorskjoldet, hvilket kan medføre alvorlig personskade.

Sluk motoren, fjern nøglen, og afvent, at alle bevægelige dele standser, før drivhjulets udløsningsventiler berøres.

⚠ ADVARSEL

Motoren og hydrauliske drivenheder kan blive meget varme. Berøring af en varm motor eller hydrauliske drivenheder kan medføre alvorlige forbrændinger.

Afvent, at motoren og de hydrauliske drivenheder er kølet helt ned, før drivhjulets udløsningsventiler berøres.

Drivhjulets udløsningsventiler er placeret bag hver hydrauliske drivenhed, under sædet.

Bemærk: Sørg for, at udløsningsventilerne er helt i vandret i position, når maskinen er i brug, da det hydrauliske system ellers kan tage alvorligt skade.

1. Udkobl kontakten til regulering af skæreknivene (kraftudtag), og drej tændingsnøglen til Off (fra). Flyt håndtagene til NEUTRAL LÅSEPOSITION, og aktiver parkeringsbremsen. Fjern herefter nøglen.
2. Drej udløsningsventilernes greb lodret for at skubbe maskinen (Figur 32).

   Bemærk: Derved får hydraulikvæsken mulighed for at løbe uden om pumpen, hvilket gør hjulene i stand til at dreje.
3. Deaktiver parkeringsbremsen, inden maskinen skubbes.

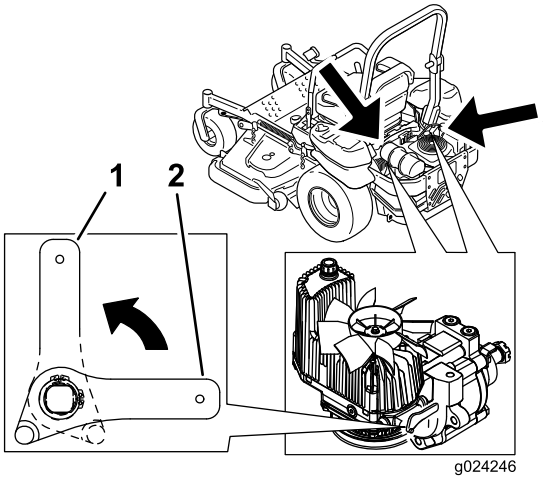

g024246

Figur 32

1. Lodret for at skubbe maskinen
2. Vandret for at køre maskinen

4. Drej udløsningsventilernes greb vandret for at køre maskinen (Figur 32).

Transport af maskinen

Brug en robust anhænger eller lastbil til at transportere maskinen. Kontroller, at anhængeren eller lastbilen er udstyret med alle nødvendige bremser, lys og skilte som foreskrevet af loven. Læs alle sikkerhedsoplysninger omhyggeligt. Disse oplysninger kan hjælpe dig, din familie, husdyr eller personer, der befinder sig i nærheden, med at undgå at komme til skade.

⚠ ADVARSEL

Kørsel på gader og veje uden blinklys, lygter, refleksmarkeringer eller et skilt om langsomtgående køretøj kan føre til ulykker og forårsage personskade.

Kør ikke maskinen på offentlige gader og veje.

1. Hvis du bruger en anhænger, skal du fastgøre den til trækkøretøjet og sætte sikkerhedskæderne på.
2. Tilslut om nødvendigt anhængerens bremser.
3. Sæt maskinen op på anhængeren eller lastvognen.
4. Sluk for motoren, fjern nøglen, aktiver bremsen, og luk brændstofventilen.
5. Brug bindepunktsøjerne af metal på maskinen til at fastgøre maskinen til anhængeren eller lastbilen med stropper, kæder, kabler eller reb (Figur 33).

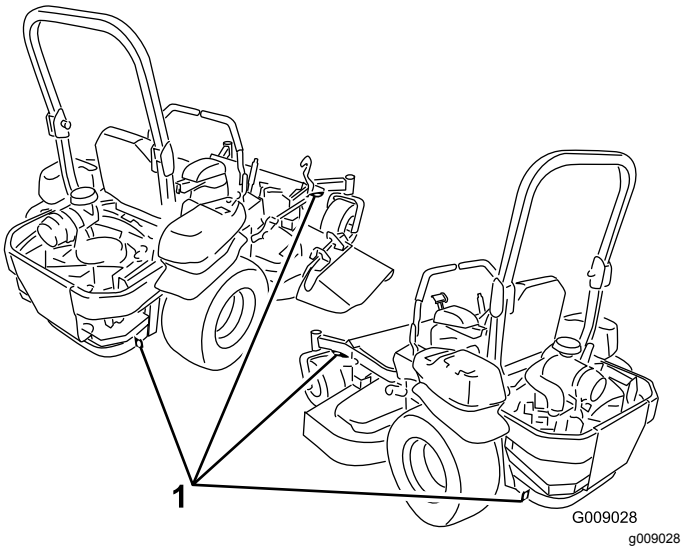

Figur 33

1. Traktionsenhedens bindepunktsøjer

Læsning af maskinen

Vær yderst forsigtig, når du læsser maskinen på eller af en anhænger eller lastbil. Brug en rampe med fuld bredde, der er bredere end maskinen, under udførelsen af denne procedure. Bak maskinen op ad rampen, og kør den fremad ned ad rampen (Figur 34).

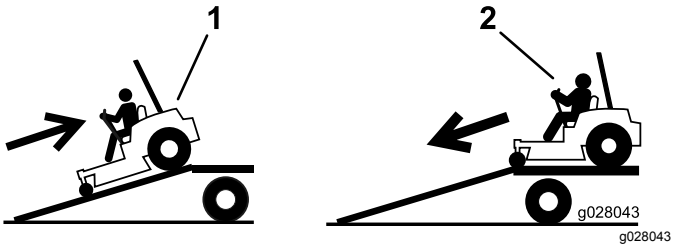

Figur 34

1. Bak maskinen op ad rampen.
2. Kør maskinen fremad ned ad rampen.

Vigtigt: **Brug ikke smalle, individuelle ramper til hver side af maskinen.**

Sørg for, at rampen er lang nok til, at vinklen i forhold til jorden ikke overstiger 15 grader (Figur 35). På plan grund kræver dette, at rampen er mindst fire gange så lang som anhængerens højde eller lastbilens ladhøjde og ned til jorden. En stejlere vinkel kan medføre, at plæneklipperens dele sidder fast, når maskinen bevæger sig fra rampe til anhænger eller lastbil. Stejlere vinkler kan også få maskinen til at vippe, eller at man mister kontrollen. Hvis du læsser maskinen på eller i nærheden af en skråning, skal anhængeren eller lastbilen placeres på en sådan måde, at den vender nedad, og rampen vender op ad skråningen. Derved minimeres rampens vinkel.

⚠ ADVARSEL

Pålæsning af en maskine på en anhænger eller lastbil øger risikoen for vipning og kan forårsage alvorlig personskade eller død.

- **Vær ekstra forsigtig, når maskinen køres på en rampe.**
- **Sørg for, at styrtbøjlen er oppe, og brug sikkerhedsselen, mens maskinen på- og aflæsses. Kontroller, at styrtbøjlen ikke støder på toppen af en lukket anhænger.**
- **Brug kun en rampe med fuld bredde. Brug ikke individuelle ramper til hver side af maskinen.**
- **Overskrid ikke en vinkel på 15 grader mellem rampen og jorden eller mellem rampen og anhænger eller lastbil.**
- **Sørg for, at rampen er mindst fire gange så lang som anhængerens højde eller lastbilens ladhøjde og ned til jorden. Dette sikrer, at rampens vinkel ikke overstiger 15 grader på plan grund.**
- **Bak maskinen op ad rampen, og kør den fremad ned ad rampen.**
- **Undgå pludselig acceleration eller deceleration, når maskinen køres på en rampe, da dette kan forårsage, at man mister herredømmet eller øge risikoen for at vælte.**

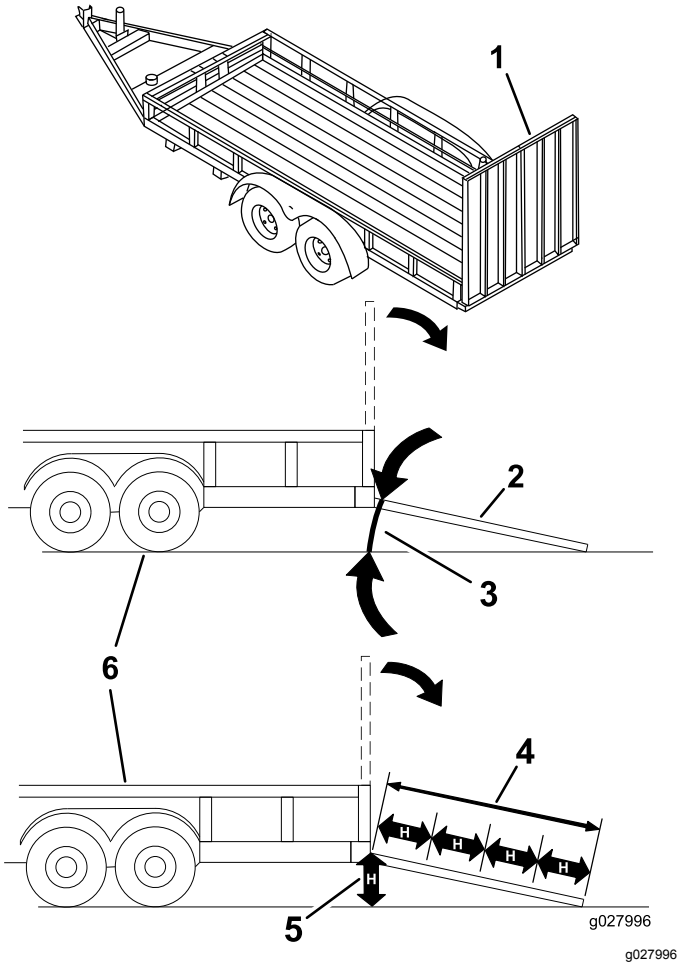

Figur 35

1. Rampe i fuld bredde i stuvet position.
2. Sidevisning af rampe i fuld bredde i læsseposition.
3. Maks. 15 grader
4. Rampen er mindst fire gange så lang som anhængerens højde eller lastbilens ladhøjde ned til jorden.
5. H= anhængerens højde eller lastbilens ladhøjde ned til jorden
6. Anhænger

Tip vedrørende betjening

Brug af hurtigindstilling af gashåndtaget

For at opnå den bedste græsslåning og maksimal luftcirkulation skal motoren betjenes ved indstillingen HURTIG. Luft er nødvendigt for at kunne klippe græsset ordentligt, og derfor skal du ikke indstille klippehøjden for lavt eller lade plæneklipperen være helt omgivet af uklippet græs. Forsøg altid at holde den ene side af plæneklipperen fri for uklippet græs, så plæneklipperen kan få den nødvendige luft.

Klipning af en græsplæne for første gang

Klip ikke græsset helt så kort som normalt, så du kan sikre dig, at plæneklipperens klippehøjde ikke fjerner græsset helt i ujævnt terræn. Den tidligere anvendte klippehøjde er dog tit den bedste. Når du klipper græs, der er længere end 15 cm, kan det være en fordel at klippe græsset to gange for at sikre en acceptabel klippekvalitet.

Klip af en tredjedel af græsstråets længde

Du opnår det bedste resultat ved kun at klippe en tredjedel af græsstråets længde. Det anbefales ikke at klippe mere end dette, medmindre græsbevoksningen er spredt, eller det er sent på efteråret, hvor græsset ikke længere vokser så hurtigt.

Skift klipperetning

Skift mellem klipperetningen for at sikre, at græsset fortsætter med at vokse lodret. Dette medvirker også til at sprede det afklippede græs, hvilket øger nedbrydningen og gødningseffekten.

Slå græs med de korrekte intervaller

Græs vokser med forskellig hastighed på forskellige tider af året. Hvis du vil bevare den samme klippehøjde, skal græsset slås oftere i det tidlige forår. Når græssets væksthastighed falder midt på sommeren, skal du ikke slå græsset så tit. Hvis du ikke har mulighed for at slå græs over en længere periode, skal du først slå det med en høj klippehøjde og derefter igen to dage senere med en lavere højdeindstilling.

Brug af en langsommere klippehastighed

Klipningskvaliteten kan forbedres ved at køre langsommere under visse forhold.

Undgå at klippe græsset for kort

Når du klipper en ujævn plæne, skal du hæve klippehøjden for at undgå at skalpere plænen.

Standsning

Hvis fremdriften af maskinen standses, mens græsslåningen er i gang, kan du risikere, at der falder en klump afklippet græs ned på plænen. Dette kan undgås ved at flytte maskinen hen til et tidligere

klippet område, mens knivene er aktiveret, eller du kan deaktivere plæneklipperskjoldet, mens du kører fremad.

Sådan holdes undersiden af plæneklipperen ren

Fjern afklippet græs og snavs fra undersiden af plæneklipperen efter hver anvendelse. Hvis græs og snavs ophober sig i plæneklipperen, bliver kvaliteten af græsslåningen utilfredsstillende med tiden.

Vedligeholdelse af kniven(e)

Hold skærekniven(e) skarp(e) gennem hele græsslåningssæsonen, da en skarp skærekniv skærer græsset rent af uden at rive det over eller få det til at flosse. Hvis græsset rives over eller flosser, bliver spidserne brune, hvilket hæmmer væksten og øger risikoen for sygdom. Kontroller skæreknivene for skarphed hver gang efter brug samt for slid og beskadigelse. Fil eventuelle hakker ned, og slib skæreknivene, hvis det er nødvendigt. Hvis en skærekniv er beskadiget eller slidt, skal den udskiftes med det samme med en original Toro-kniv.

Vedligeholdelse

Skema over anbefalet vedligeholdelse

Vedligeholdelsesintervaller	Vedligeholdelsesprocedure
Efter de første 8 timer	• Skift motorolien.
Efter de første 100 timer	• Kontroller hjullåsemøtrikkernes tilspænding. • Kontroller tilspændingen af hjulnavets møtrik med udskæring. • Kontroller parkeringsbremsens justering (kontroller, hver gang du fjerner eller udskifter en bremsekomponent).
Efter de første 250 timer	• Udskift hydraulikfiltrene og hydraulikvæsken.
Hver anvendelse eller dagligt	• Kontroller sikkerhedssystemet. • Kontroller motoroliestanden. • Kontroller sikkerhedsselen. • Kontroller styrtbøjlesystemets greb. • Rengør motorskærmen og oliekøleren. • Kontroller og rengør hydraulikenhedens afskærmninger. • Eftersyn af skæreknivene. • Rengør plæneklipperens skjold.
For hver 50 timer	• Smør plæneklipperskjoldets spindler. • Kontroller gnistskærmen (hvis der er en monteret). • Kontroller dæktrykket. • Kontroller remmene for revner og slitage. • Kontroller hydraulikvæskestanden.
For hver 100 timer	• Smør plæneklipperskjoldløftets drejeled. • Skift motorolien (oftere under støvede eller snavsede forhold). • Kontroller og rengør tændrøret, og juster gabet. • Kontroller og rengør motorkøleribber og -afskærmninger.
For hver 200 timer	• Skift motoroliefilteret.
For hver 250 timer	• Udskift primærluftfilteret (hyppigere under støvede og snavsede forhold). • Kontroller sikkerhedsluftfilteret. • Udskift hydraulikfiltrene og hydraulikvæsken, når der anvendes Mobil® 1-olie (oftere under snavsede eller støvede forhold).
For hver 500 timer	• Udskift sikkerhedsluftfilteret. • Udskiftning af brændstoffilteret (oftere under støvede eller snavsede forhold). • Kontroller hjullåsemøtrikkernes tilspænding. • Kontroller tilspændingen af hjulnavets møtrik med udskæring. • Juster styrehjulets tapleje. • Kontroller parkeringsbremsens justering. • Udskift hydraulikfiltrene og hydraulikvæsken, når der anvendes Toro® HYPR-OIL™ 500-hydraulikvæske (oftere under snavsede eller støvede forhold).
En gang om måneden	• Kontroller batteriet.
Årlig	• Smør pumperemmens styrearm. • Smør de forreste styrehjuls drejeled (oftere under støvede eller snavsede forhold). • Fyld de forreste styrehjuls lejer med fedt (oftere under støvede eller snavsede forhold). • Smør plæneklipperskjoldets styrearme. • Smør de styrehjulsnav.
Årlig eller før opbevaring	• Maling af beskadigede overflader. • Kontroller alle ovennævnte vedligeholdelsesprocedurer før opbevaring.

Vigtigt: **Se betjeningsvejledningen til motoren for at få oplysninger om yderligere vedligeholdelsesprocedurer.**

⚠ FORSIGTIG

Hvis du lader nøglen sidde i tændingen, kan andre personer utilsigtet komme til at starte motoren og forårsage alvorlig personskade på dig eller andre omkringstående.

Fjern nøglen fra tændingen, før vedligeholdelsesarbejde påbegyndes.

Tiltag forud for vedligeholdelse

Frigivelse af plæneklipper-skjoldets gardin

Løsn gardinets nederste bolt for at udløse plæneklipperskjoldets gardin og få adgang til den øverste del af plæneklipperskjoldet (Figur 36). Spænd bolten efter vedligeholdelse for at montere gardinet.

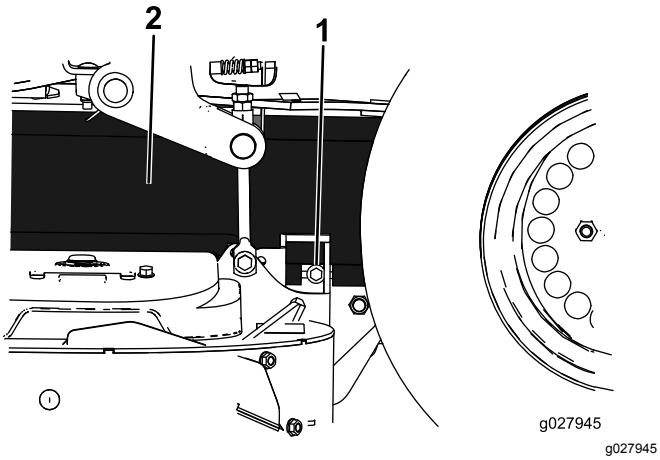

Figur 36

1. Bolt
2. Gardin

Afmontering af plademetalafskærmningen

Løsn de 2 forreste bolte, og afmonter plademetalafskærmningen for at få adgang til plæneklipperremmene og -spindlerne (Figur 37). Monter plademetalafskærmningen, og spænd boltene efter vedligeholdelse.

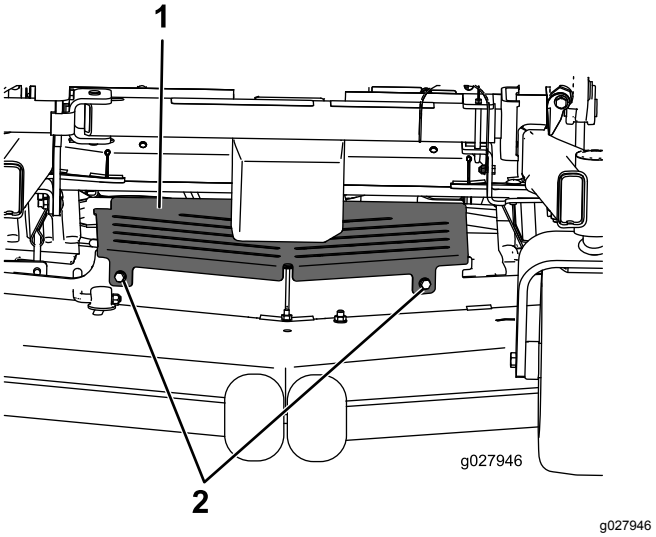

Figur 37

1. Plademetalafskærmning
2. Bolt

Smøring

Maskinen skal smøres oftere under meget støvede eller sandede forhold.

Fedttype: Lithiumfedt nr. 2 eller molybdænbaseret fedt

1. Udkobl kontakten til regulering af skæreknivene (kraftudtag), flyt bevægelseshåndtagene til den NEUTRALE LÅSEPOSITION, og aktiver parkeringsbremsen.
2. Sluk for motoren, tag nøglen ud, og vent, til alle bevægelige dele er standset, før du forlader betjeningspositionen.
3. Rengør smøreniplerne med en klud.

   Bemærk: Sørg for at skrabe eventuel maling af forsiden på niplerne.
4. Slut en smørepistol til niplen, og pump fedt ind i niplerne, indtil der begynder at løbe fedt ud af lejerne.
5. Tør overskydende smørefedt op.

Anvendelse af let olie eller smøringsspray

Eftersynsinterval: For hver 100 timer

Smør skjoldløftets drejeled.

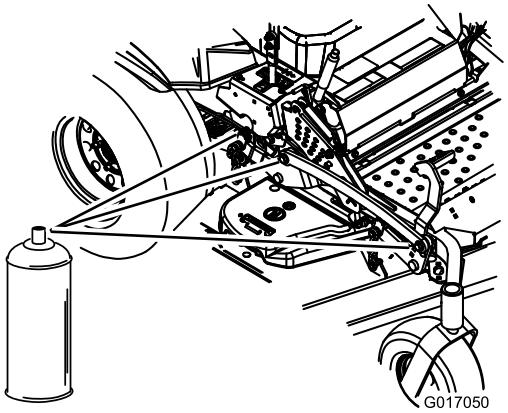

g017050

Figur 38

Smøring af plæneklipperen

Eftersynsinterval: For hver 50 timer—Smør plæneklipperskjoldets spindler.

Årlig—Smør pumperemmens styrearm.

Årlig—Smør de forreste styrehjuls drejeled (oftere under støvede eller snavsede forhold).

Årlig—Fyld de forreste styrehjuls lejer med fedt (oftere under støvede eller snavsede forhold).

Årlig—Smør plæneklipperskjoldets styrearme.

Vigtigt: **Sørg for, at klippeenhedens spindler er fulde af fedt hver uge.**

1. Udkobl kontakten til regulering af skæreknivene (kraftudtag), flyt bevægelseshåndtagene til den NEUTRALE LÅSEPOSITION, og aktiver parkeringsbremsen.
2. Sluk for motoren, tag nøglen ud, og vent, til alle bevægelige dele er standset, før du forlader betjeningspositionen.
3. Løsn den nederste bolt, der fastholder plæneklipperskjoldets gardin på plæneklipperskjoldet. Se Frigivelse af plæneklipperskjoldets gardin (side 34).
4. Afmonter plademetalafskærmningen. Se Afmontering af plademetalafskærmningen (side 34).
5. Smør drejeleddet på plæneklipperskjoldets styreremskive, indtil der kommer fedt ud af bunden (Figur 39).
6. Smør de tre spindellejer, indtil der kommer fedt ud af de nederste tætninger (Figur 39).

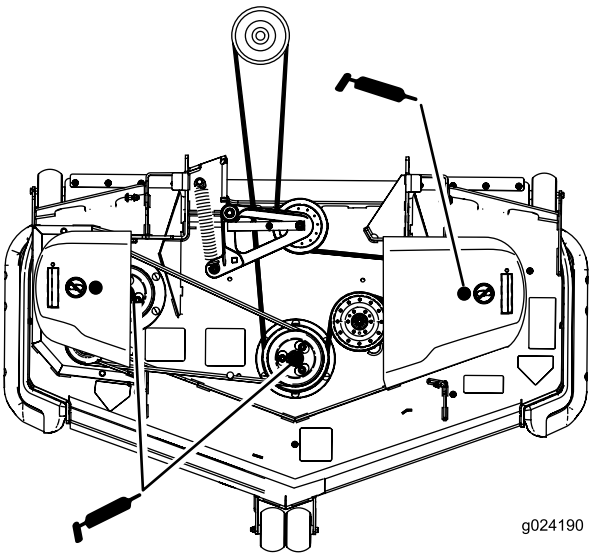

g024190

Figur 39

7. Smør skjoldremmens styrearme (Figur 40).

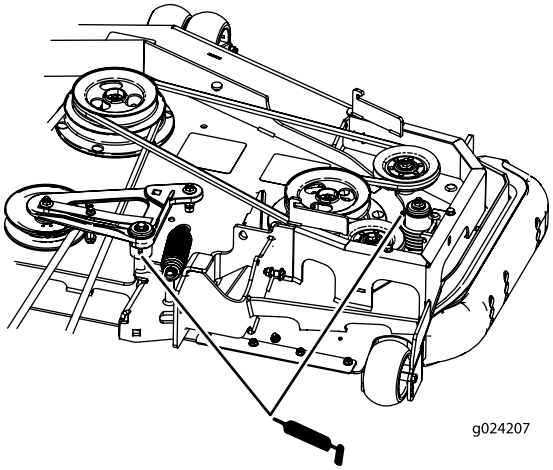

g024207

Figur 40

8. Smør drivremmens styrearm (Figur 39).

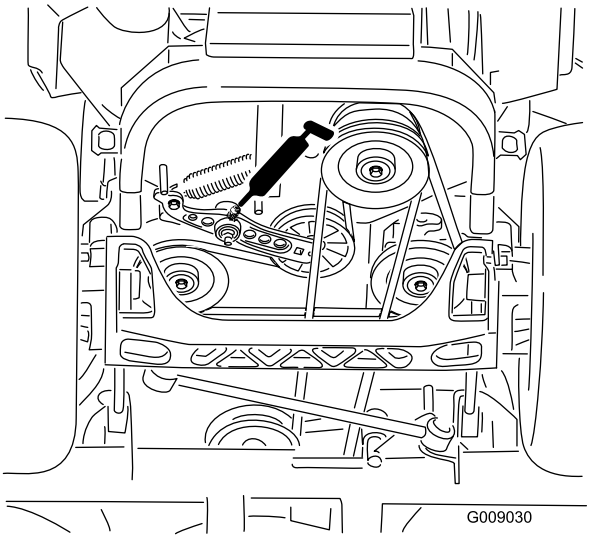

g009030

Figur 41

9. Monter plademetalafskærmningen. Se Afmontering af plademetalafskærmningen (side 34).
10. Stram bolten på plæneklipperskjoldets gardin. Se Frigivelse af plæneklipperskjoldets gardin (side 34).
11. Fjern støvhætten, og juster styrehjulenes drejeled.

    Bemærk: Lad støvhætten være taget af, indtil smøringen er fuldført. Se Justering af styrehjulets tapleje (side 49).
12. Fjern den sekskantede prop, og skru en fedtnippel ind i hullet.
13. Pump fedt ind i fedtfittingen, indtil det begynder at løbe ud omkring det øverste leje.
14. Fjern fedtfittingen fra hullet.
15. Monter den sekskantede prop og støvhætte (Figur 42).

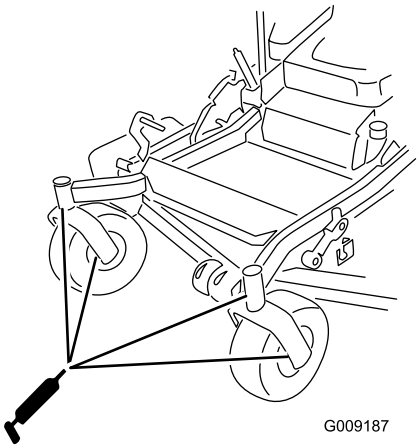

g009187

Figur 42

Smøring af styrehjulnavene

Eftersynsinterval: Årlig

1. Sluk motoren, og vent på, at alle bevægelige dele stopper, tag nøglen ud, og aktiver parkeringsbremsen.

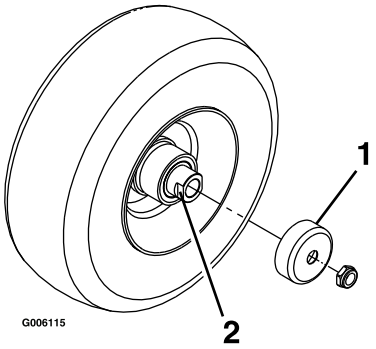

g006115

Figur 43

1. Pakningsafskærmning
2. Afstandsmøtrik med nøgleflader

2. Afmonter styrehjulet fra styrehjulsgaflerne
3. Fjern pakningsafskærmningerne fra hjulnavet.
4. Fjern en afstandsbøsning fra akselenheden i styrehjulet.

   Bemærk: Der er påført gevindlåseklæbemiddel for at låse afstandsmøtrikkerne til akslen.
5. Fjern akslen (mens den anden afstandsmøtrik stadig er monteret på den) fra hjulsamlingen.
6. Lirk pakningerne ud, efterse lejerne for slid eller beskadigelse, og udskift dem efter behov.

7. Pak lejerne med universalfedt.
8. Sæt ét leje og én ny pakning i hjulet.

   Bemærk: Udskift forseglingerne.
9. Hvis begge afstandsmøtrikker er blevet fjernet (eller brækket løs) fra akselenheden, skal der påføres et gevindklæbelåsemiddel til en afstandsmøtrik, der derefter skrues på akslen med nøglefladerne udad.

   Bemærk: Skru ikke afstandsmøtrikken hele vejen ned på akslen. Efterlad et mellemrum på cirka 3 mm fra afstandsmøtrikkens udvendige overflade til enden af akslen inde i møtrikken.
10. Sæt den samlede møtrik og aksel i hjulet på siden med den ny pakning og lejet.
11. Med den åbne side af hjulet opad fyldes det indvendige område af hjulet rundt om akslen med universalfedt.
12. Sæt det andet leje og den ny pakning i hjulet.
13. Påfør gevindlåseklæbemiddel på den anden afstandsmøtrik, og skru den på akslen med nøglefladerne udad.
14. Tilspænd møtrikken med et moment på 8–9 Nm, løsn møtrikken, og tilspænd den derefter til 2–3 Nm.

    Bemærk: Sørg for, at akslen ikke rager ud over møtrikkerne.
15. Sæt pakningsafskærmningerne over hjulnavet, og sæt hjulet i styrehjulsgaflen.
16. Sæt styrehjulsbolten på, og spænd møtrikken helt.

Vigtigt: **Efterse lejejusteringen ofte for at forhindre skader på pakninger og lejer. Drej styrehjulsdækket. Dækket må ikke dreje frit (i mere end 1-2 omgange) eller have sidelæns spil. Hvis hjulet drejer frit, skal afstandsmøtrikkens tilspændingsmoment justeres, indtil der opstår en anelse modstand. Påfør endnu et lag gevindlåseklæbemiddel.**

Motorvedligeholdelse

⚠ ADVARSEL

Kontakt med varme overflader kan forårsage personskade.

Hold hænder, fødder, ansigt, tøj og andre kropsdele væk fra lydpotten og andre varme overflader.

Serviceeftersyn af luftfilteret

Eftersynsinterval: For hver 250 timer—Udskift primærluftfilteret (hyppigere under støvede og snavsede forhold).

For hver 250 timer—Kontroller sikkerhedsluftfilteret.

For hver 500 timer—Udskift sikkerhedsluftfilteret.

Bemærk: Kontroller filtrene hyppigere, hvis maskinen anvendes under meget støvede eller sandede forhold.

Afmontering af filtrene

1. Udkobl kontakten til regulering af skæreknivene (kraftudtag), flyt bevægelseshåndtagene til den NEUTRALE LÅSEPOSITION, og aktiver parkeringsbremsen.
2. Sluk for motoren, tag nøglen ud, og vent, til alle bevægelige dele er standset, før du forlader betjeningspositionen.
3. Åbn låsene på luftfilteret, og træk luftfilterdækslet af luftfilterhuset (Figur 44).

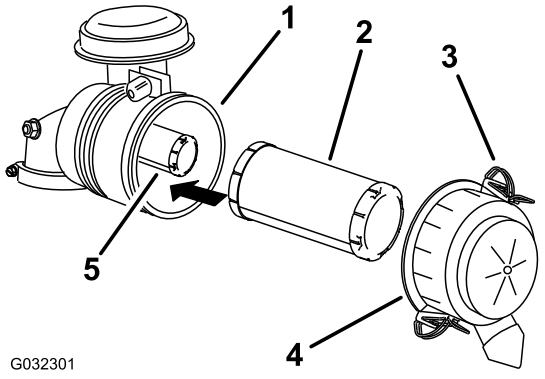

g032301

Figur 44

1. Luftfilterhus
2. Primærfilter
3. Lås
4. Luftfilterdæksel
5. Sikkerhedsfilter

4. Rens luftfilterdækslet indvendigt med trykluft.
5. Skub forsigtigt primærfilteret ud af luftfilterhuset (Figur 44).

   Bemærk: Undgå at ramme husets side med filteret.
6. Fjern kun sikkerhedsfilteret, hvis du har til hensigt at udskifte det.

   Vigtigt: **Forsøg ikke at rense sikkerhedsfilteret. Hvis sikkerhedsfilteret er beskidt, er primærfilteret beskadiget. Udskift begge filtre.**
7. Efterse primærfilteret for skader ved at kigge ind i filteret, mens du lyser med skarpt lys på filterets udvendige side.

   Bemærk: Huller i filteret ses som lyse pletter. Hvis filteret er beskadiget, skal det kasseres.

Serviceeftersyn af primærfilteret

- Hvis primærfilteret er beskidt, bøjet eller beskadiget, skal det udskiftes.
- Rengør ikke primærfilteret.

Serviceeftersyn af sikkerhedsfilteret

Udskift sikkerhedsfilteret i stedet for at rense det.

Vigtigt: **Forsøg ikke at rense sikkerhedsfilteret. Hvis sikkerhedsfilteret er beskidt, er primærfilteret beskadiget. Udskift begge filtre.**

Montering af filtrene

Vigtigt: **For at undgå motorskade skal begge luftfiltre og dækslet altid være monteret, når motoren betjenes.**

1. Hvis der installeres nye filtre, skal hvert filter kontrolleres for beskadigelse opstået under forsendelsen.

   Bemærk: Benyt ikke et beskadiget filter.
2. Hvis du skal udskifte sikkerhedsfilteret, skal du forsigtigt skyde det ind i filterhuset (Figur 44).
3. Skub forsigtigt primærfilteret over sikkerhedsfilteret (Figur 44).

   Bemærk: Sørg for, at primærfilteret er helt på plads ved at skubbe på filterets yderste kant, mens det installeres.

   Vigtigt: **Tryk ikke på den bløde del i midten af filteret.**
4. Installer luftfilterdækslet med den side opad, der er mærket **Op**, og fastgør låsene (Figur 44).

Serviceeftersyn af motorolien

Olietype: Selvrensende olie (API-service SG, SH, SJ eller SL)

Oliekapacitet: med filterskift 2,3 l; uden filterskift 2,1 l

Viskositet: Se nedenstående tabel.

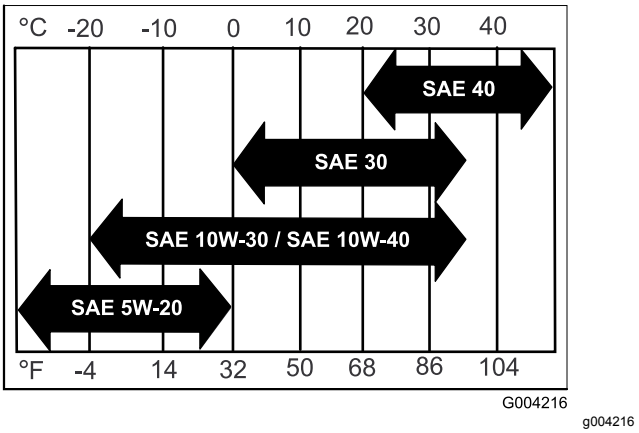

Figur 45

Bemærk: Brug af multigrade-olier (5W-20, 10W-30 eller 10W-40) øger olieforbruget. Kontroller oliestanden hyppigere, når der benyttes multigrade-olier.

Kontrol af motoroliestanden

Eftersynsinterval: Hver anvendelse eller dagligt

Bemærk: Kontroller olien, mens motoren er kold.

⚠ ADVARSEL

Kontakt med varme overflader kan forårsage personskade.

Hold hænder, fødder, ansigt, tøj og andre kropsdele væk fra lydpotten og andre varme overflader.

Vigtigt: **Fyld ikke for meget olie på krumtaphuset, da dette kan beskadige motoren. Lad ikke motoren køre med olien under mærket Low (lav), da dette kan beskadige motoren.**

1. Udkobl kontakten til regulering af skæreknivene (kraftudtag), flyt bevægelseshåndtagene til den NEUTRALE LÅSEPOSITION, og aktiver parkeringsbremsen.
2. Sluk for motoren, tag nøglen ud, og vent, til alle bevægelige dele er standset, før du forlader betjeningspositionen (Figur 46).

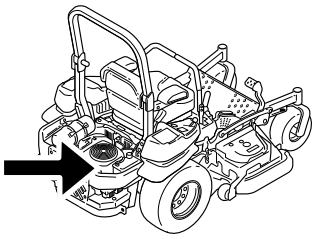

g024213
g024213

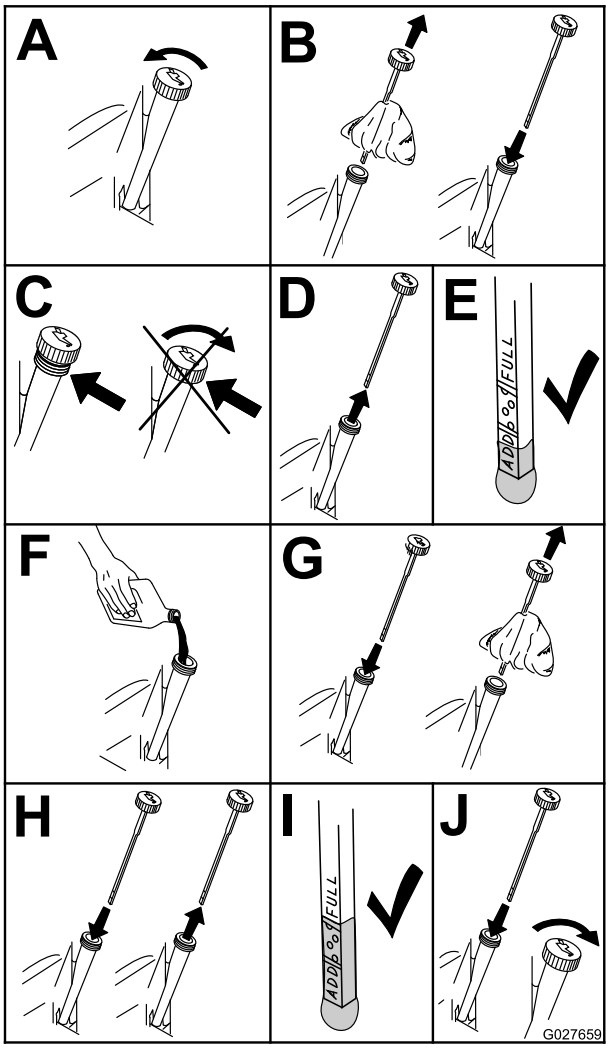

g027659

Figur 46

Skift af motorolien

Eftersynsinterval: Efter de første 8 timer

For hver 100 timer (oftere under støvede eller snavsede forhold).

Bemærk: Bortskaf den brugte olie på et genbrugsanlæg.

1. Start motoren, og lad den køre i fem minutter.

   Bemærk: På denne måde opvarmes olien, så den bliver lettere at aftappe.

2. Parker maskinen, så bagenden er placeret lidt lavere end forenden, så al olien drænes.
3. Udkobl kontakten til regulering af skæreknivene (kraftudtag), flyt bevægelseshåndtagene til den NEUTRALE LÅSEPOSITION, og aktiver parkeringsbremsen.
4. Sluk for motoren, tag nøglen ud, og vent, til alle bevægelige dele er standset, før du forlader betjeningspositionen (Figur 47).

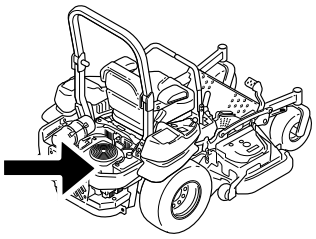

g024213
g024213

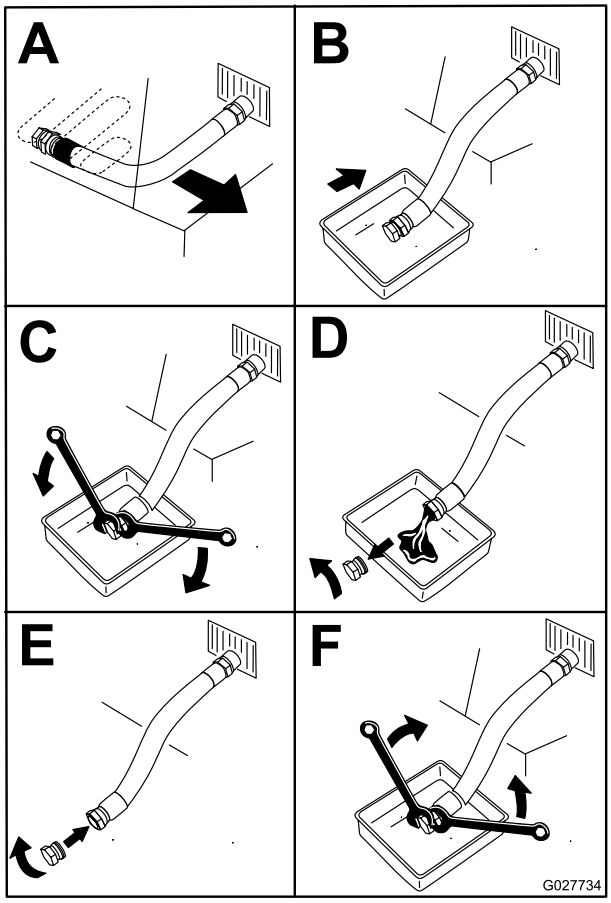

g027734

Figur 47

5. Hæld langsomt ca. 80 % af den angivne olie i påfyldningsrøret, og tilsæt langsomt ekstra olie, så oliestanden når op til mærket **Full** (fuld) (Figur 48).

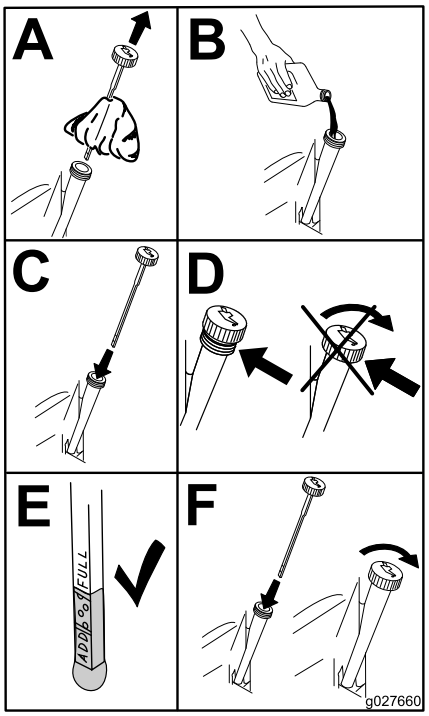

g027660

Figur 48

6. Start motoren, og kør til et plant område.
7. Kontroller oliestanden igen.

Skift af motoroliefilteret

Eftersynsinterval: For hver 200 timer

Bemærk: Skift motoroliefilteret hyppigere ved anvendelse under meget støvede eller sandede forhold.

1. Dræn olien fra motoren. Se Skift af motorolien (side 39).
2. Skift motoroliefilteret (Figur 49).

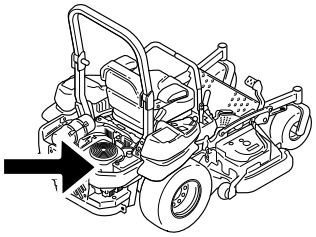

g024213

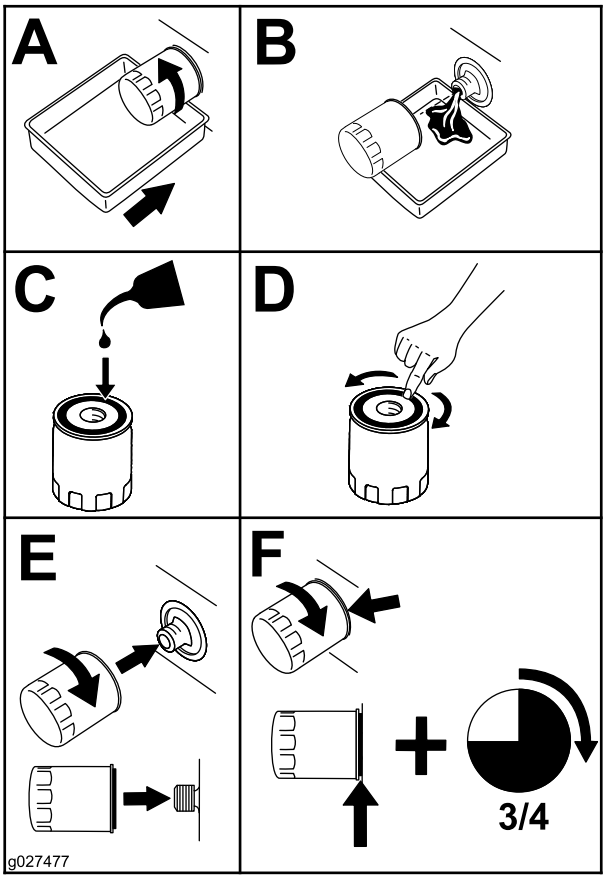

g027477

Figur 49

Bemærk: Sørg for, at oliefilterpakningen berører motoren, og drej derefter oliefilteret en ekstra ¾ omgang.

3. Fyld krumtaphuset med den korrekte nye type olie. Se anvisning under Skift af motorolien (side 39).

Serviceeftersyn af tændrøret

Eftersynsinterval: For hver 100 timer

Sørg for, at gnistgabet mellem midter- og sideelektroden er korrekt, før tændrøret monteres. Brug en tændrørsnøgle til at afmontere og montere tændrøret/tændrørene og en søgelære til at kontrollere og justere gnistgabet. Monter om nødvendigt et nyt/nye tændrør.

Tændrørstype: NGK® BPR4ES eller tilsvarende

Gnistgab: 0,76 mm

Afmontering af tændrørene

Vigtigt: **Fastgørelsesanordningerne på dækslerne til denne maskine er designet til at blive på dækslet, når det fjernes. Løsn alle fastgørelsesanordningerne på hvert dæksel et par omgange, så dækslet sidder løst, men ikke falder af, og start derefter forfra, og løsn dem, indtil dækslet kan komme af. På denne måde kommer du ikke til at trække boltene fri af holderne.**

1. Sluk for motoren, tag nøglen ud, og vent, til alle bevægelige dele er standset, før du forlader betjeningspositionen.
2. Udkobl kontakten til regulering af skæreknivene (kraftudtag), flyt bevægelseshåndtagene til den NEUTRALE LÅSEPOSITION, og aktiver parkeringsbremsen.
3. Fjern hydraulikenhedens afskærmning og de to bolte, der sidder på den (Figur 50).

   Bemærk: Dette giver dig adgang til det forreste tændrør.

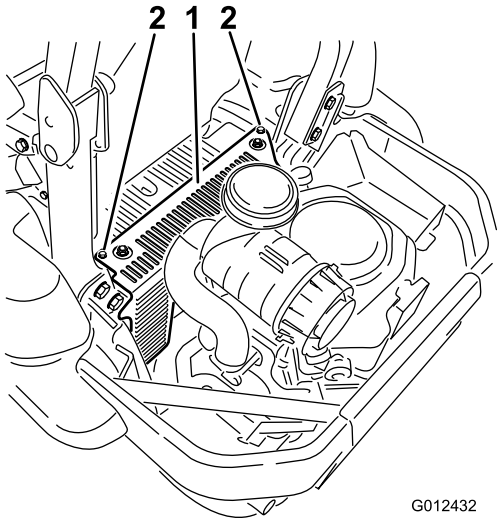

g012432

Figur 50

1. Hydraulikenhedens afskærmning
2. Løsn disse to bolte.

4. Afmonter tændrørene.

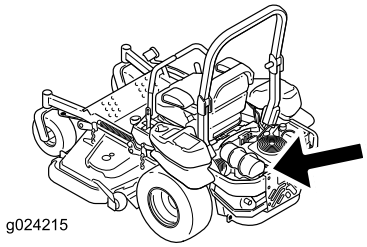

g024215

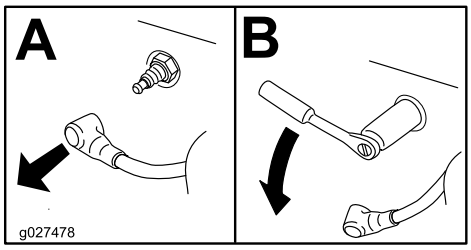

g027478

Figur 51

5. Monter hydraulikenhedens afskærmning i venstre side (Figur 50).

Kontrol af tændrøret

Vigtigt: **Rens aldrig tændrøret/tændrørene. Udskift altid tændrøret/tændrørene, når det/de har: en sort belægning, slidte elektroder, oliefilm eller revner.**

Hvis der kan ses en lys brun eller grå farve på isolatoren, fungerer motoren korrekt. En sort belægning på isoleringen betyder normalt, at luftfilteret er snavset.

Indstil gnistgabet til 0,76 mm.

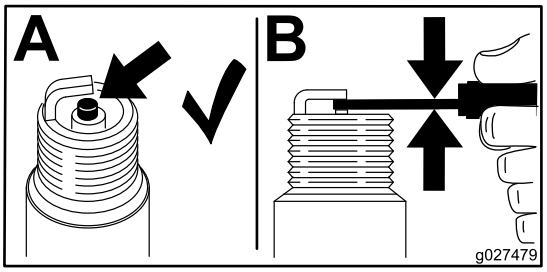

g027479

Figur 52

Montering af tændrøret

Tilspænd tændrøret/-ene med et moment på 24,4 til 29,8 Nm.

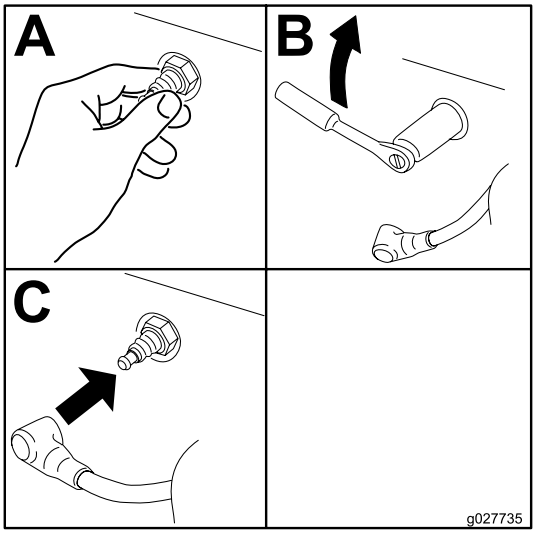

g027735

Figur 53

Kontrol af gnistskærmen

Ved model med gnistskærm

Eftersynsinterval: For hver 50 timer

⚠ ADVARSEL

Varme komponenter i udstødningssystemet kan antænde benzindampe, også selvom motoren slukkes. Varme partikler, der udstødes under motordriften, kan antænde brandfarlige materialer. Ildebrand kan medføre personskade eller skader på ejendom.

Påfyld ikke og kør ikke motoren, hvis der ikke er monteret en gnistskærm.

1. Sluk motoren, vent på, at alle bevægelige dele standser, og fjern nøglen. Aktiver parkeringsbremsen.
2. Vent på, at lydpotten køles ned.
3. Hvis der konstateres brud på gitteret eller svejsningerne, skal gnistskærmen udskiftes.
4. Hvis gitteret er tilstoppet, skal gnistskærmen fjernes, og løse partikler skal rystes ud af gnistskærmen, hvorefter gitteret rengøres med en stålbørste (læg det om nødvendigt i blød i et opløsningsmiddel). Monter gnistskærmen på udstødningsåbningen.

Vedligeholdelse af brændstofsystem

Udskiftning af brændstoffiltrene

Eftersynsinterval: For hver 500 timer/Årlig (alt efter hvad der indtræffer først) (oftere under støvede eller snavsede forhold).

Brændstoffilteret er placeret i nærheden af motoren foran eller bag på motoren.

1. Udkobl kontakten til regulering af skæreknivene (kraftudtag), flyt bevægelseshåndtagene til den NEUTRALE LÅSEPOSITION, og aktiver parkeringsbremsen.
2. Sluk for motoren, tag nøglen ud, og vent, til alle bevægelige dele er standset, før du forlader betjeningspositionen.
3. Afvent, at maskinen køler af.
4. Luk brændstofafbryderventilen under sædet (Figur 18).
5. Klem slangeklemmernes ender sammen, og skub dem væk fra filteret (Figur 54).

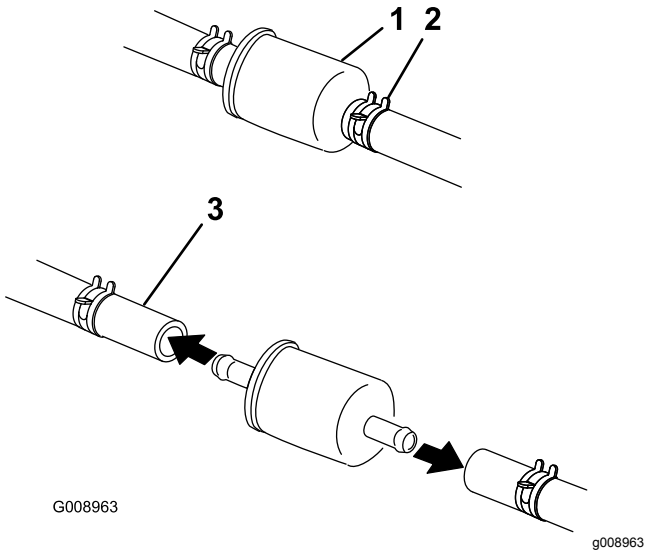

Figur 54

1. Brændstoffilter
2. Slangeklemme
3. Brændstofrør

6. Fjern filteret fra brændstofrørene.
7. Monter et nyt filter, og flyt slangeklemmerne hen til filteret (Figur 54).
8. Åbn brændstofafbryderventilen.

Vigtigt: **Monter brændstofslangerne, og fastgør dem med plastikbånd på samme måde, som de oprindeligt var monteret fra fabrikken, så brændstofslangen holdes væk fra komponenter, der kan forårsage brændstofslangeskader.**

Serviceeftersyn af brændstoftanken

Forsøg ikke at tømme brændstoftanken. Sørg for, at en autoriseret serviceforhandler tømmer brændstoftanken og efterser komponenterne i brændstofsystemet.

Vedligeholdelse af elektrisk system

Serviceeftersyn af batteriet

Eftersynsinterval: En gang om måneden

⚠ FARE

Batterielektrolyt indeholder svovlsyre, som er en dødelig gift, der forårsager alvorlige forbrændinger.

Drik ikke elektrolyt, og undgå kontakt med hud, øjne og tøj. Brug sikkerhedsbriller for at beskytte øjnene, og bær gummihandsker for at beskytte hænderne.

Afmontering af batteriet

⚠ ADVARSEL

Batteripoler eller metalværktøj kan kortslutte mod maskinens metaldele og forårsage gnister. Gnister kan få batterigasserne til at eksplodere og medføre personskade.

- **Når batteriet skal fjernes eller monteres, må batteriets poler ikke berøre nogen metaldele på maskinen.**
- **Metalværktøj må ikke kortslutte mellem batteripolerne og maskinens metaldele.**

⚠ ADVARSEL

Forkert batterikabelføring kan danne gnister og beskadige maskinen og kablerne. Gnister kan få batterigasserne til at eksplodere og medføre personskade.

- **Frakobl altid batteriets (sorte) minuskabel, før du frakobler det røde pluskabel.**
- **Tilslut altid batteriets røde pluskabel, før du tilslutter det sorte minuskabel.**

1. Udkobl kontakten til regulering af skæreknivene (kraftudtag), flyt bevægelseshåndtagene til den NEUTRALE LÅSEPOSITION, og aktiver parkeringsbremsen.
2. Sluk for motoren, tag nøglen ud, og vent, til alle bevægelige dele er standset, før du forlader betjeningspositionen.
3. Afmonter batteriet som vist i Figur 55.

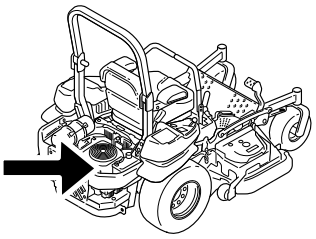

g024213

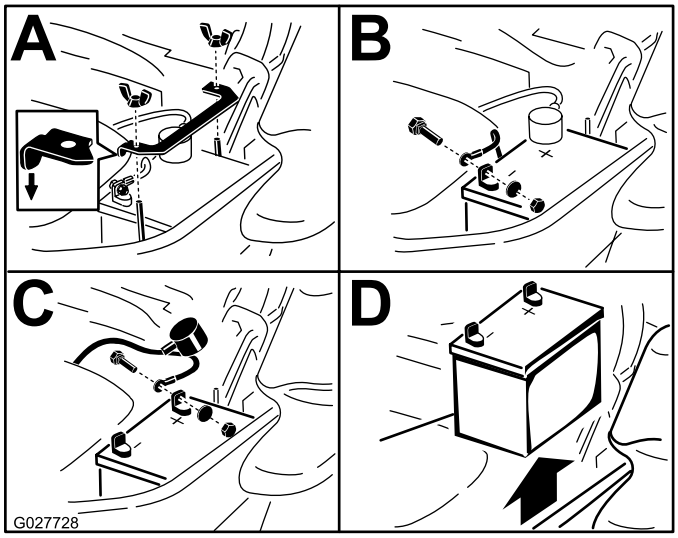

g027728

Figur 55

Montering af batteriet

Bemærk: Placer batteriet i bakken, så polerne vender væk fra hydrauliktanken.

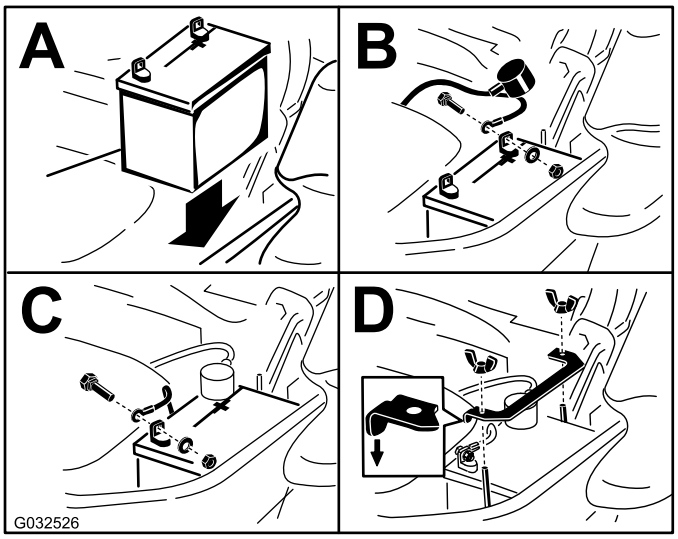

g032526

Figur 56

Opladning af batteriet

⚠ ADVARSEL

Opladning af batteriet producerer gasser, der kan eksplodere.

Der må aldrig ryges i nærheden af batteriet, og gnister og åben ild skal holdes væk fra batteriet.

Vigtigt: **Batteriet skal altid være fuldt opladet (en vægtfylde på 1,265). Dette er særlig vigtigt for at forhindre, at batteriet bliver beskadiget, når temperaturen er under 0 °C.**

1. Oplad batteriet i 10 til 15 minutter ved 25 til 30 A eller 30 minutter ved 10 A.
2. Når batteriet er fuldt opladet, skal du tage opladeren ud af stikkontakten og dernæst frakoble opladningskablerne fra batteriets poler (Figur 57).
3. Monter batteriet i maskinen, og tilslut batterikablerne. Se Montering af batteriet (side 44).

   Bemærk: Kør ikke maskinen med batteriet frakoblet – der kan opstå elektriske skader.

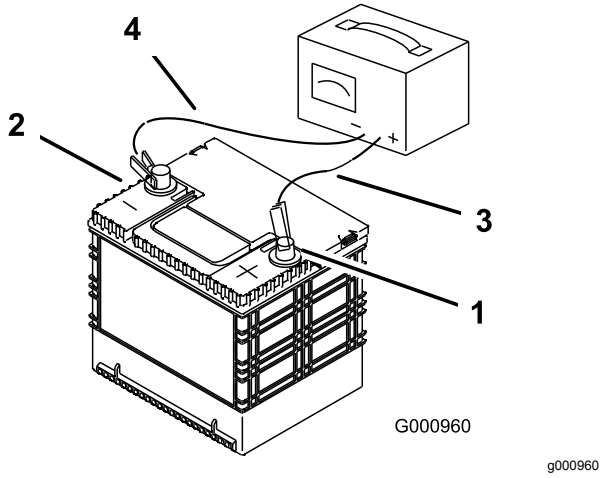

Figur 57

1. Batteriets pluspol
2. Batteriets minuspol
3. Rødt (+) opladningskabel
4. Sort (-) opladningskabel

Serviceeftersyn af sikringerne

Det elektriske system er beskyttet af sikringer. Det kræver ingen vedligeholdelse, men hvis en sikring springer, skal du dog kontrollere komponenten og kredsløbet for fejl eller kortslutning.

1. Sikringerne er placeret på højre konsol ved siden af sædet (Figur 58).
2. En sikring udskiftes ved at trække den ud og fjerne den.
3. Isæt en ny sikring (Figur 58).

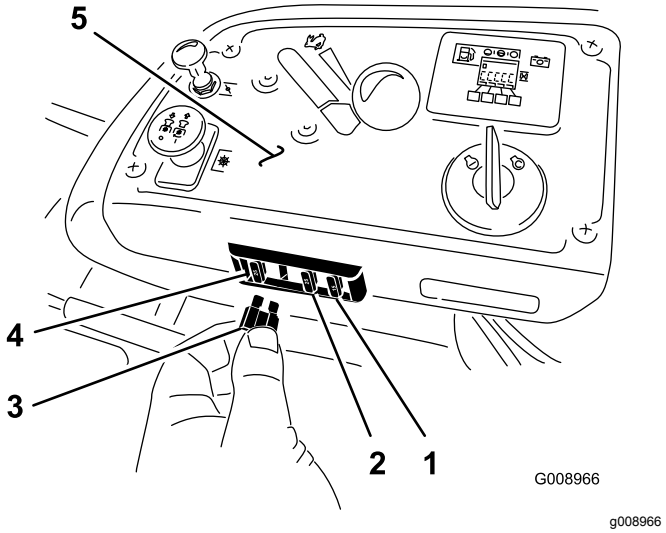

Figur 58

1. Ekstraudstyr – 15 A
2. Opladning – 25 A
3. Kraftudtag – 10 A
4. Hovedsikring – 25 A
5. Konsol

Chokstart af maskinen

1. Kontrollér batteripolerne for rust og fjern rust efter behov før start med startkabler. Sørg for, at tilslutningerne er tilspændte.

   ⚠ FORSIGTIG

   Rust eller løse forbindelser kan medføre uønskede elektriske spændingsspidser når som helst under start med startkabler.

   Forsøg ikke at starte maskinen med startkabler, hvis batteripolerne er løse eller rustne. Dette kan føre til maskin- eller EFI-skade.

⚠ FARE

Forsøg på start med startkabler på et svagt batteri, der er revnet eller frosset, har en lav elektrolytstand eller en åben/afkortet battericelle, kan medføre en eksplosion med alvorlige personskader til følge.

Start ikke med startkabler, hvis disse forhold er til stede.

2. Sørg for, at startbatteriet er et fuldt opladet syrebatteri af god kvalitet på mindst 12,6 volt.

   Bemærk: Brug korrekt dimensionerede startkabler med korte længder for at reducere spændingsfaldet mellem systemerne. Sørg for, at kablerne er farvekodet eller mærket med den korrekte polaritet.

⚠ FORSIGTIG

Forkert tilslutning af startkablerne (forkert polaritet) kan påføre umiddelbar skade på EFI-systemet.

Kontroller batteripolerne og startkablets polaritet, når batterierne tilsluttes.

⚠ ADVARSEL

Batterier indeholder syre og genererer eksplosive gasser.

- **Beskyt altid øjnene og ansigtet mod batterierne.**
- **Læn dig ikke over batterierne.**

Bemærk: Sørg for, at ventilationshætterne er stramme og plane. Placer en fugtig klud, hvis en er tilgængelig, over evt. ventilationshætter på begge batterier. Kontroller, at maskinerne ikke rører hinanden, og at begge elektriske systemer er slukket og har samme nominelle systemspænding. Disse anvisninger gælder kun negativt jordede systemer.

3. Tilslut pluskablet (+) til pluspolen (+) på det afladede batteri, der er forbundet med startmotoren eller magnetventilen som vist i Figur 59.

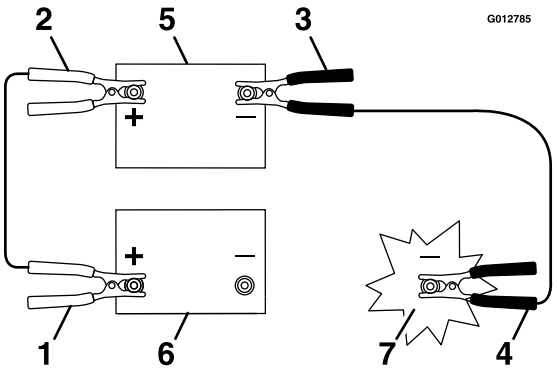

Figur 59

1.	Pluskablet (+) på afladet batteri	5.	Startbatteri
2.	Pluskablet (+) på startbatteri	6.	Afladet batteri
3.	Minuskablet (–) på startbatteri	7.	Motorblok
4.	Minuskabel (–) på motorblokken		

4. Slut den anden ende af pluskablet til pluspolen på startbatteriet.
5. Slut det sorte minuskabel (–) til den anden pol (minus) på startbatteriet.
6. Foretag den sidste tilslutning på motorblokken på den afbrudte maskine (IKKE på batteriets minuspol) **væk fra batteriet, og træd tilbage** (Figur 60).

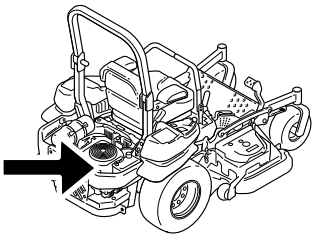

g024213
g024213

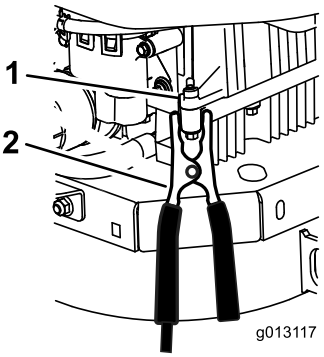

g013117

Figur 60

1.	Motorblok	2.	Minuskabel (–)

7. Start maskinen og fjern kablerne i omvendt rækkefølge i forhold til ved tilslutningen.

Bemærk: Frakobl først kablet, der er tilsluttet motorblokken (sort kabel).

Vedligeholdelse af drivsystem

Kontrol af sikkerhedsselen

Eftersynsinterval: Hver anvendelse eller dagligt

Efterse sikkerhedsselen for slid og flænger, og kontroller, at oprulleren og spændet fungerer korrekt. Udskift sikkerhedsselen, hvis den er beskadiget.

Kontrol af styrtbøjlesystemets greb

Eftersynsinterval: Hver anvendelse eller dagligt

⚠ ADVARSEL

Undgå personskade eller død pga. væltning: Hold styrtbøjlen i den fuldt hævede, låste position, og brug sikkerhedsselen.

Sørg for, at sædet er fastgjort til maskinen.

Kontroller, at både monteringsboltene/-møtrikkerne og grebene er i god driftsmæssig stand. Sørg for, at grebene er fuldt tilkoblet styrtbøjlen i den hævede position. Den øvre bøjle på styrtbøjlen skal muligvis skubbes fremad eller trækkes bagud for at tilkoble begge greb helt (Figur 61).

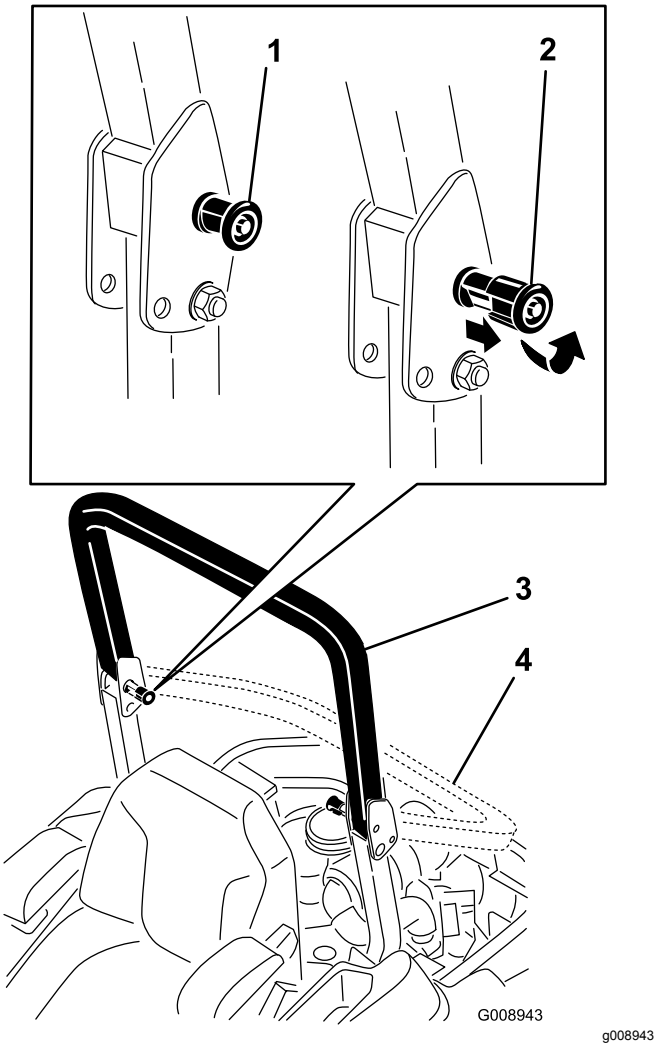

Figur 61

1. Styrtbøjlegreb (låst position)
2. Træk styrtbøjlegrebet ud, og drej det 90 grader for at ændre styrtbøjlepositionen.
3. Styrtbøjlen i oprejst position
4. Styrtbøjlen i foldet position

Justering af sporingen

1. Udkobl kontakten til regulering af skæreknivene (kraftudtag).
2. Kør til et åbent, plant område, og flyt bevægelseshåndtagene til den NEUTRALE LÅSEPOSITION.
3. Placer gashåndtaget midtvejs mellem positionen FAST (hurtig) og SLOW (langsom).
4. Flyt begge bevægelseshåndtag frem, indtil de begge rammer stoppene i T-rillen.
5. Kontroller, hvilken vej maskinen sporer.
6. Hvis maskinen sporer mod højre, skal boltene løsnes, og den venstre stopplade på venstre T-rille justeres bagud, indtil maskinen sporer lige (Figur 62).
7. Hvis maskinen sporer mod venstre, skal boltene løsnes, og den højre stopplade på højre T-rille justeres bagud, indtil maskinen sporer lige (Figur 62).
8. Stram stoppladen (Figur 62).

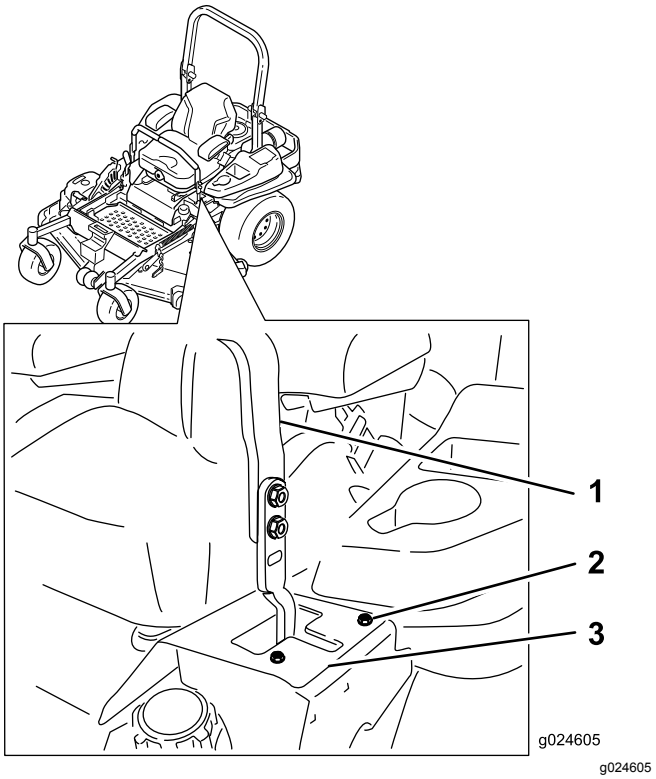

Figur 62

Venstre bevægelseshåndtag vist

1. Håndtag
2. Bolt
3. Stopplade

Kontrol af dæktrykket

Eftersynsinterval: For hver 50 timer/En gang om måneden (alt efter hvad der indtræffer først)

Oprethold et lufttryk i bagdækkene på 0,9 bar. Ujævnt dæktryk kan forårsage ujævn klipning. Dæktrykket skal kontrolleres, når dækkene er kolde. På denne måde fås den mest præcise trykmåling.

Bemærk: Fordækkene er halvpneumatiske dæk, som ikke kræver vedligeholdelse af dæktrykket.

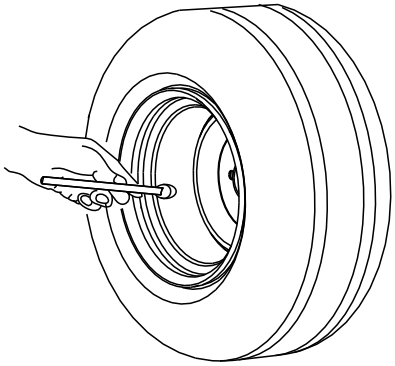

g001055

Figur 63

Kontrol af hjullåsemøtrik-kerne

Kontroller og tilspænd hjullåsemøtrikkerne med et moment på 122 til 129 Nm.

Kontrol af hjulnavets møtrik med udskæring

Eftersynsinterval: Efter de første 100 timer

For hver 500 timer

Kontroller og sørg for, at møtrikken med udskæring er spændt til 286 til 352 Nm.

Bemærk: Brug ikke anti-seize-middel på hjulnavet.

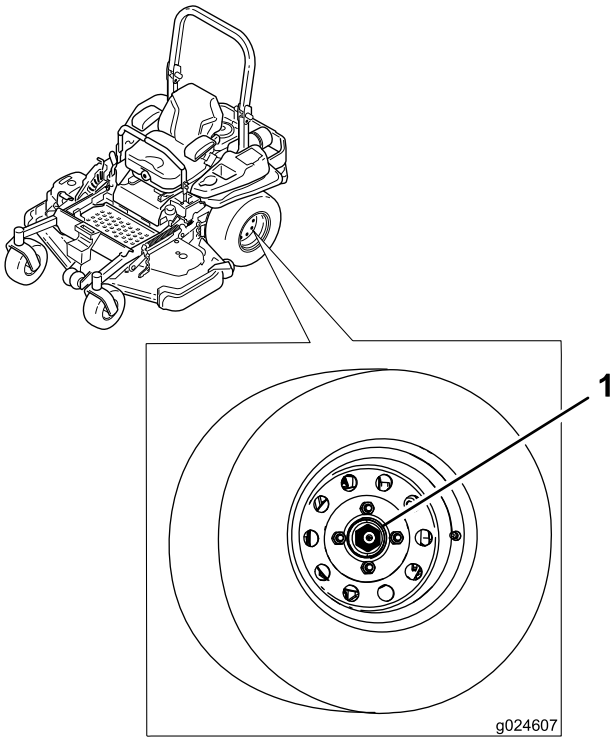

g024607

Figur 64

1. Møtrik med udskæring

Justering af styrehjulets tapleje

Eftersynsinterval: For hver 500 timer/Årlig (alt efter hvad der indtræffer først)

1. Udkobl kontakten til regulering af skæreknivene (kraftudtag), flyt bevægelseshåndtagene til den NEUTRALE LÅSEPOSITION, og aktiver parkeringsbremsen.
2. Sluk for motoren, tag nøglen ud, og vent, til alle bevægelige dele er standset, før du forlader betjeningspositionen.
3. Fjern støvhætten fra styrehjulet, og spænd låsemøtrikken (Figur 65).
4. Spænd låsemøtrikken, indtil fjederskiverne er flade, og skru derefter ¼ omgang ud for at indstille forspændingen på lejerne korrekt (Figur 65).

   Vigtigt: **Sørg for, at fjederskiverne monteres korrekt som vist i Figur 65.**

5. Monter støvdækslet (Figur 65).

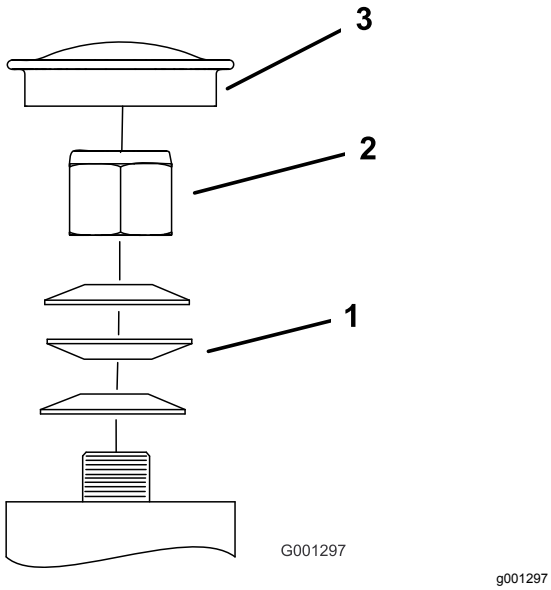

Figur 65

1. Fjederskiver
2. Låsemøtrik
3. Støvhætte

Vedligeholdelse af kølesystem

Rengøring af motorskærmen og motoroliekøleren

Eftersynsinterval: Hver anvendelse eller dagligt

Fjern eventuel ophobning af græs, snavs eller andet affald fra oliekøleren (Figur 66). Dette sikrer tilstrækkelig køling samt korrekt motoromdrejningstal og mindsker risikoen for overophedning og mekanisk beskadigelse af motoren.

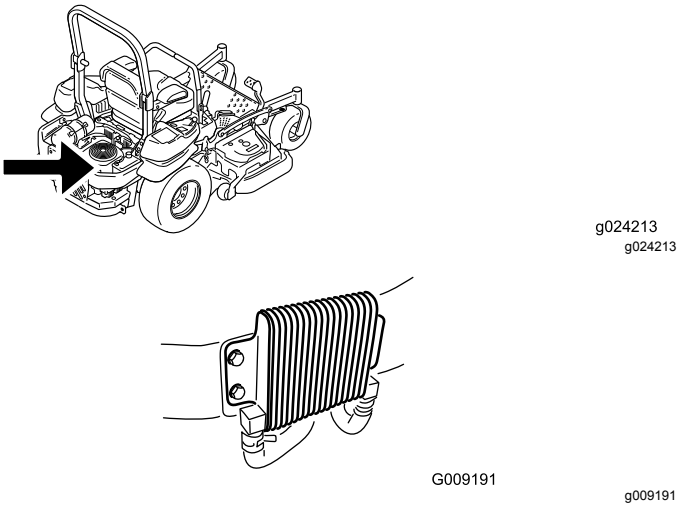

Figur 66

Rengøring af motorkølelibber og -afskærmninger

Eftersynsinterval: For hver 100 timer/Årlig (alt efter hvad der indtræffer først)

1. Udkobl kontakten til regulering af skæreknivene (kraftudtag), og aktiver parkeringsbremsen.

2. Sluk for motoren, tag nøglen ud, og vent, til alle bevægelige dele er standset, før du forlader betjeningspositionen.
3. Fjern luftindtagesskærmen og dernæst tilbageslagsstarteren og ventilatorhuset (Figur 67).
4. Fjern snavs og græs fra motordelene.
5. Monter luftindtagsskærmen, tilbageslagsstarteren og ventilatorhuset (Figur 67).

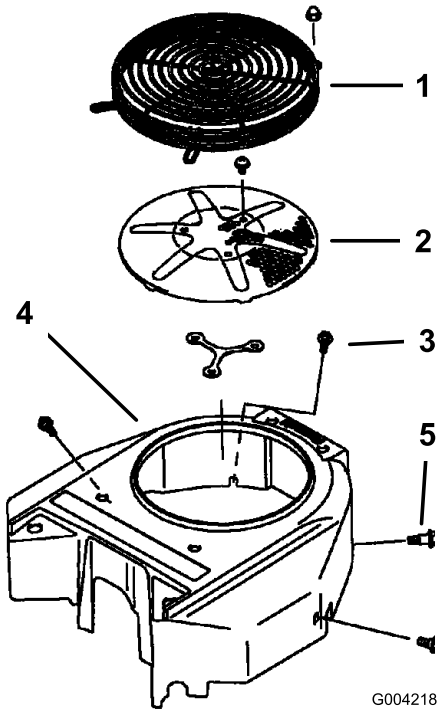

g004218

Figur 67

1. Motorafskærmning
2. Motorens luftindtagsskærm
3. Bolt
4. Ventilatorhus
5. Skrue

Kontrol og rengøring af hydraulikenhedens afskærmninger

Eftersynsinterval: Hver anvendelse eller dagligt

Vigtigt: **Fastgørelsesanordningerne på dækslerne til denne maskine er designet til at blive på dækslet, når det fjernes. Løsn alle fastgørelsesanordningerne på hvert dæksel et par omgange, så dækslet sidder løst, men ikke falder af, og start derefter forfra, og løsn dem, indtil dækslet kan komme af. På denne måde kommer du ikke til at trække boltene fri af holderne.**

1. Udkobl kraftudtaget, og aktiver parkeringsbremsen.
2. Sluk for motoren, tag nøglen ud, og vent, til alle bevægelige dele er standset, før du forlader betjeningspositionen.
3. Ryk sædet frem.
4. Afvent, at motoren og hydrauliksystemet køles af.
5. Fjern snavs og græs fra hydraulikenhedens afskærmninger (Figur 68).

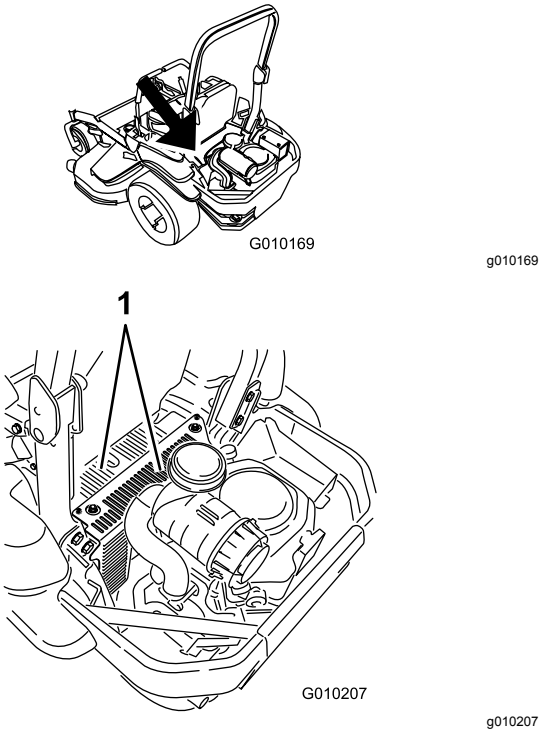

Figur 68

1. Hydraulikenhedens afskærmninger

6. Fjern dækslet og bolten på dækslet over hver målepind. Rengør omkring hver målepind og hydraulikenhed (Figur 69).

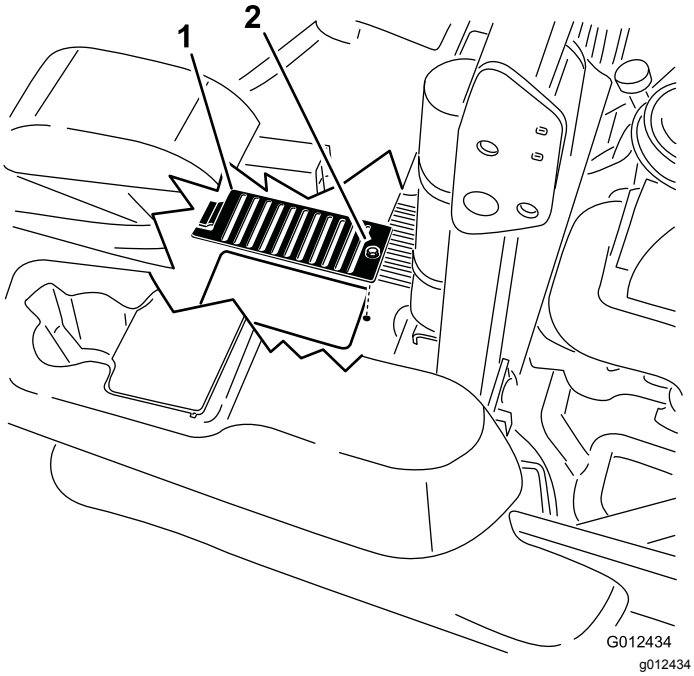

Figur 69

1. Dæksel
2. Bolt

7. Indstil sædet.

Vedligeholdelse af bremser

Justering af parkerings-bremsen

Eftersynsinterval: Efter de første 100 timer

For hver 500 timer derefter

Kontroller, at bremsen er justeret korrekt før justering.

1. Kør maskinen hen på en plan flade.
2. Udkobl kontakten til regulering af skæreknivene (kraftudtag), flyt bevægelseshåndtagene til den NEUTRALE LÅSEPOSITION, og aktiver parkeringsbremsen.
3. Sluk motoren, vent på, at alle bevægelige dele standser, og fjern nøglen.
4. Hæv maskinens bagende, og understøt maskinen med donkrafte.

⚠ FARE

Mekaniske eller hydrauliske donkrafte kan svigte og forårsage alvorlige skader.

- **Brug donkrafte til at understøtte maskinen.**
- **Brug ikke hydrauliske donkrafte.**

5. Tag bagdækkene af maskinen.
6. Fjern eventuelt snavs fra bremseområdet.
7. Drej drivhjulets udløsningshåndtag hen til positionen udløst. Se Brug af drivhjulets udløsningsventiler (side 28).
8. Kontroller, at der er et synligt mellemrum mellem L-bøjlen og forbindelsesstoppet (Figur 70).

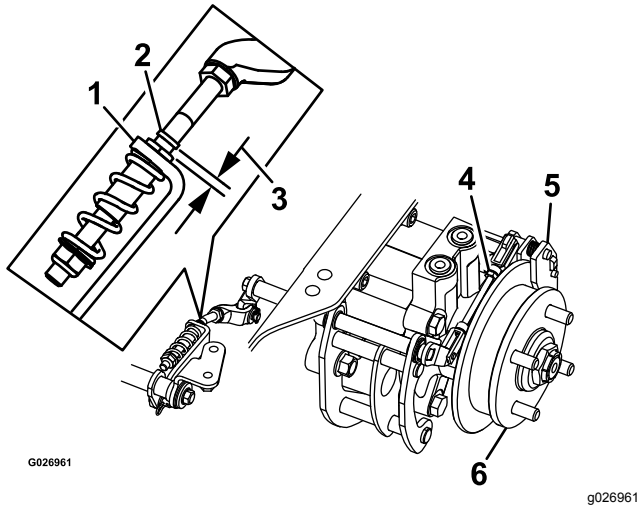

Figur 70

Set fra venstre side

1.	L-bøjle	4.	Bageste forbindelsessamling
2.	Forbindelsesstop	5.	Kaliber
3.	Mellemrum	6.	Hjulnav

9. Deaktiver parkeringsbremsen.
10. Drej hjulnavet med hånden i begge retninger i forhold til kaliberen.

    Bemærk: Hjulnavet skal bevæge sig frit mellem kaliberen.
11. Hvis der mangler et mellemrum, eller hjulnavet ikke bevæger sig frit:
    A. Deaktiver parkeringsbremsen.
    B. Afmonter og finindstil den bageste forbindelsessamling:
       - Forkort forbindelsesleddet, så der opstår et mellemrum.
       - Forlæng forbindelsesleddet for at gøre plads til, at hjulnavet kan bevæge sig.
    C. Tilkobl den bageste forbindelsessamling.
12. Aktiver parkeringsbremsen, og kontroller mellemrummet.
13. Gentag trin 9 til 13, indtil der opnås et synligt mellemrum, og hjulnavet bevæger sig frit.
14. Gentag denne procedure for bremsen på modsatte side.
15. Drej drivhjulets udløsningshåndtag til betjeningspositionen. Se Brug af drivhjulets udløsningsventiler (side 28).
16. Monter bagdækkene, og spænd låsemøtrikkerne. Se Kontrol af hjullåsemøtrikkerne (side 49).
17. Fjern støttebukkene.

Vedligeholdelse af remme

Eftersyn af remmene

Eftersynsinterval: For hver 50 timer

Udskift remmen, hvis den er slidt. Tegnene på en slidt rem omfatter en hvinende lyd, når remmen roterer, glidende skæreknive under plæneklipning og flossede kanter, brændemærker og revner på remmen.

Udskiftning af den modsat roterende rem

Vigtigt: **Fastgørelsesanordningerne på dækslerne til denne maskine er designet til at blive på dækslet, når det fjernes. Løsn alle fastgørelsesanordningerne på hvert dæksel et par omgange, så dækslet sidder løst, men ikke falder af, og start derefter forfra, og løsn dem, indtil dækslet kan komme af. På denne måde kommer du ikke til at trække boltene fri af holderne.**

1. Udkobl kontakten til regulering af skæreknivene (kraftudtag), flyt bevægelseshåndtagene til den NEUTRALE LÅSEPOSITION, og aktiver parkeringsbremsen.
2. Sluk motoren, tag nøglen ud, og vent, til alle bevægelige dele er standset, før du forlader betjeningspositionen.
3. Sænk plæneklipperen til en klippehøjde på 76 mm.
4. Den midterste remskive tilgås ved at fjerne de bolte, der holder vognbunden nede, og hæve vognbunden.
5. Fjern remskærmen af plastik (Figur 72).
6. Fjern de tre bolte, der holder remskærmen af metal på plads, og fjern remskærmen af metal.

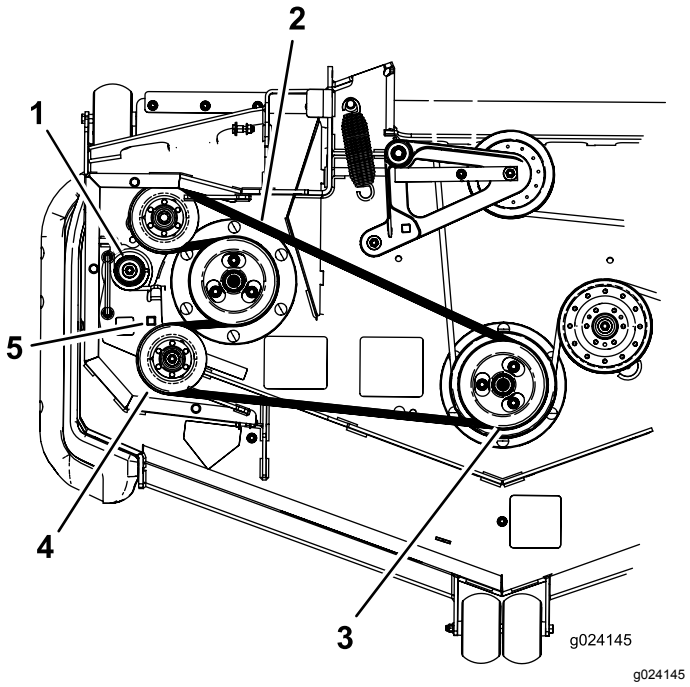

Figur 71

1. Styrefjeder
2. Modsat roterende rem
3. Dobbelt remskive
4. Styreremskive
5. Firkantet hul til skralde

7. Brug en skralde i det firkantede hul i styrearmen for at fjerne spændingen på styrefjederen (Figur 71).
8. Fjern remmen fra plæneklipperskjoldets remskive.
9. Fjern remmen fra de øvrige remskiver.
10. Brug skralden i det firkantede hul til at montere den nye rem omkring plæneklipperremskiverne og styreremskiverne (Figur 73).
11. Sænk vognbunden og installer bolten for at holde vognbunden nede.

Udskiftning af plæneklipperskjoldets rem

Vigtigt: **Fastgørelsesanordningerne på dækslerne til denne maskine er designet til at blive på dækslet, når det fjernes. Løsn alle fastgørelsesanordningerne på hvert dæksel et par omgange, så dækslet sidder løst, men ikke falder af, og start derefter forfra, og løsn dem, indtil dækslet kan komme af. På denne måde kommer du ikke til at trække boltene fri af holderne.**

1. Udkobl kontakten til regulering af skæreknivene (kraftudtag), flyt bevægelseshåndtagene til den NEUTRALE LÅSEPOSITION, og aktiver parkeringsbremsen.
2. Sluk for motoren, tag nøglen ud, og vent, til alle bevægelige dele er standset, før du forlader betjeningspositionen.
3. Sænk plæneklipperen til en klippehøjde på 76 mm.
4. Løsn den nederste bolt, der fastholder plæneklipperskjoldets gardin på plæneklipperskjoldet. Se Frigivelse af plæneklipperskjoldets gardin (side 34).
5. Afmonter plademetalafskærmningen. Se Afmontering af plademetalafskærmningen (side 34)
6. Fjern remskærmene (Figur 72).

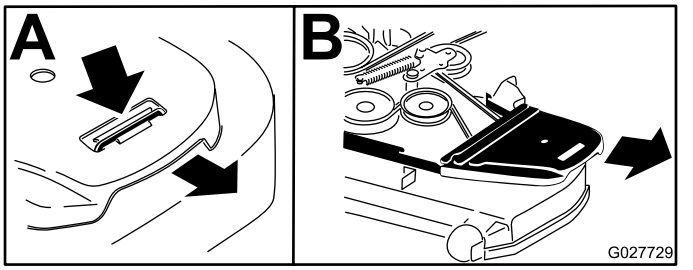

g027729

Figur 72

Set fra venstre side

1. Skub tappen ned
2. Fjern remskærmen

7. Fjern den modsat roterende rem; se Udskiftning af den modsat roterende rem (side 53).
8. Brug en skralde i det firkantede hul i styrearmen for at fjerne spændingen på styrefjederen (Figur 73).
9. Fjern remmen fra plæneklipperskjoldets remskive.
10. Løft op i tappen på remstyret, og fjern den eksisterende rem (Figur 73).
11. Før den nye rem rundt om plæneklipperens remskiver og koblingsremskiven under motoren (Figur 73).

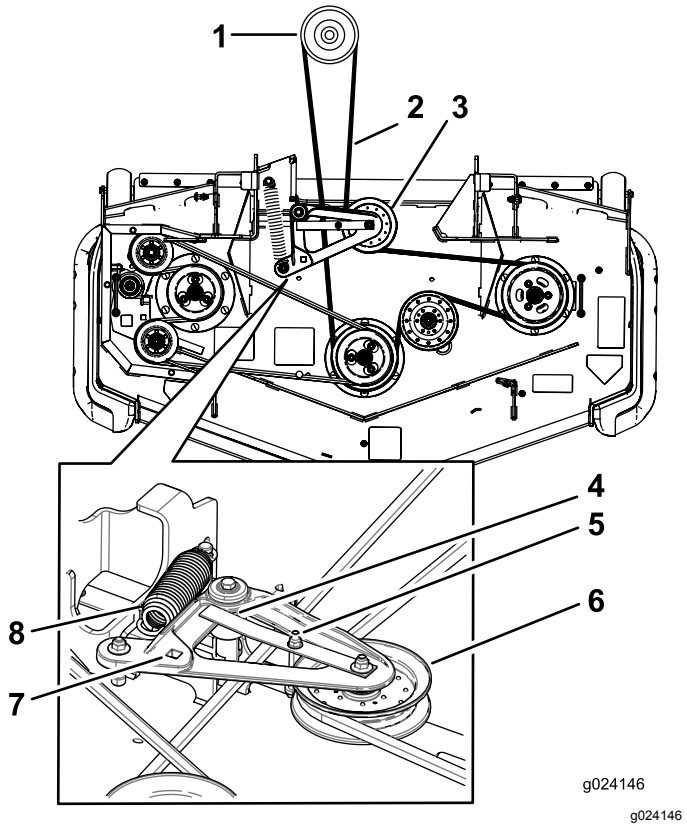

Figur 73

1. Koblingsremskive
2. Plæneklipperrem
3. Fjederbelastet styreremskive
4. Sørg for, at tappen på remstyret slår mod drejenavet
5. Remstyr
6. Fjederbelastet styreremskive
7. Firkantet hul i styrearmen til skralden
8. Fjeder

12. Rotér og sørg for, at tappen på remstyret slår mod drejenavet (Figur 73).
13. Monter styrefjederen ved at bruge skralden i det firkantede hul (Figur 73).

    Sørg for at fjederenderne er placeret i forankringsrillerne.
14. Monter remskærmene (Figur 74).

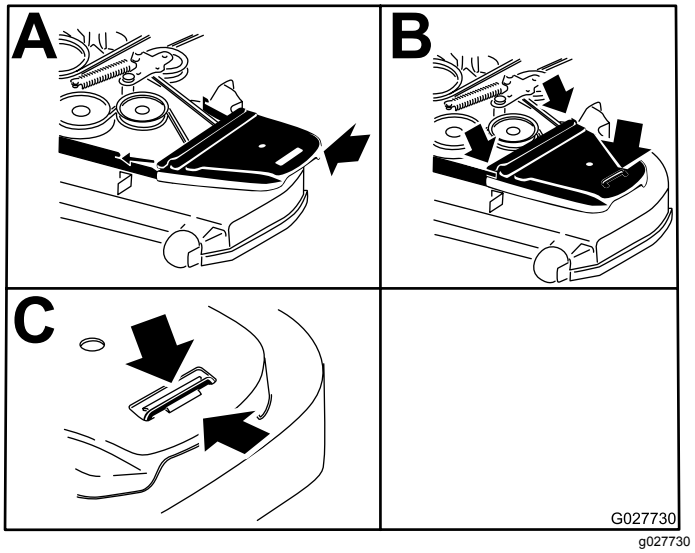

Figur 74

1. Sæt remskærmen på plads
2. Skub remskærmen ind under sideskinnerne
3. Sørg for, at tappen er under metalholderen

15. Monter plademetalafskærmningen. Se Afmontering af plademetalafskærmningen (side 34).
16. Stram bolten på plæneklipperskjoldets gardin. Se Frigivelse af plæneklipperskjoldets gardin (side 34).

Udskiftning af hydraulikpumpens drivrem

1. Udkobl kontakten til regulering af skæreknivene (kraftudtag), og aktiver parkeringsbremsen.
2. Sluk for motoren, tag nøglen ud, og vent, til alle bevægelige dele er standset, før du forlader betjeningspositionen.
3. Fjern plæneklipperremmen. Se Udskiftning af plæneklipperskjoldets rem (side 54).
4. Løft maskinen, og understøt den med donkrafte (Figur 75).

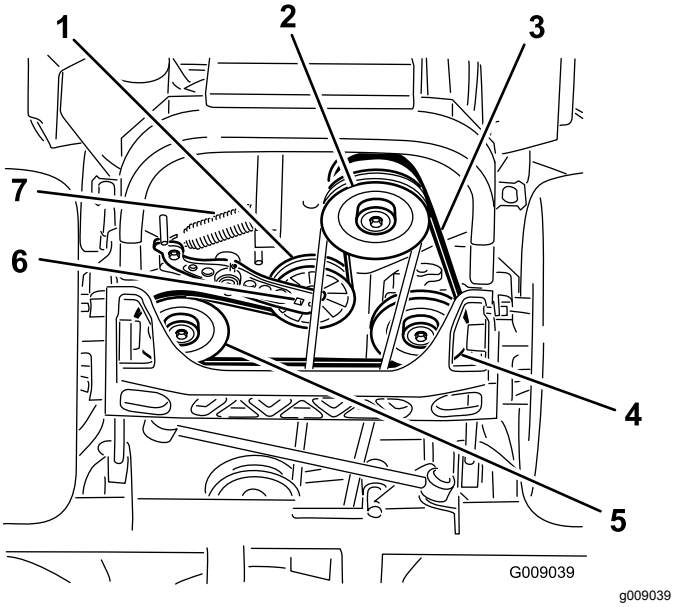

Figur 75

1. Styreremskive
2. Koblingsremskive
3. Pumpedrivrem
4. Hydraulikpumpens højre remskive
5. Hydraulikpumpens venstre remskive
6. Firkantet hul i styrearm
7. Styrefjeder

5. Brug en skralde i det firkantede hul i styrearmen for at fjerne styrefjederen (Figur 75).
6. Tag styrefjederen af stellet (Figur 75).
7. Tag remmen af hydraulikenhedens drivremskiver og motorremskiven.
8. Monter den nye rem omkring motorremskiven og de to drivremskiver.
9. Brug en skralde i det firkantede hul i styrearmen for at montere styrefjederen på stellet (Figur 75).
10. Monter plæneklipperremmen. Se anvisning under (Udskiftning af plæneklipperskjoldets rem (side 54)).

Vedligeholdelse af betjeningsanordningssystem

Justering af styrehåndtagenes position

Bevægelseshåndtagene har to højdeindstillinger, høj og lav. Fjern boltene for at justere højden.

1. Udkobl kontakten til regulering af skæreknivene (kraftudtag), flyt bevægelseshåndtagene til den NEUTRALE LÅSEPOSITION, og aktiver parkeringsbremsen.
2. Sluk for motoren, tag nøglen ud, og vent, til alle bevægelige dele er standset, før du forlader betjeningspositionen.
3. Løsn boltene og de flangemøtrikker, der er monteret i håndtagene (Figur 76).
4. Juster håndtagenes position på langs ved at sætte håndtagene sammen i NEUTRAL position, skubbe til dem, indtil de er placeret korrekt, og stramme boltene (Figur 76).

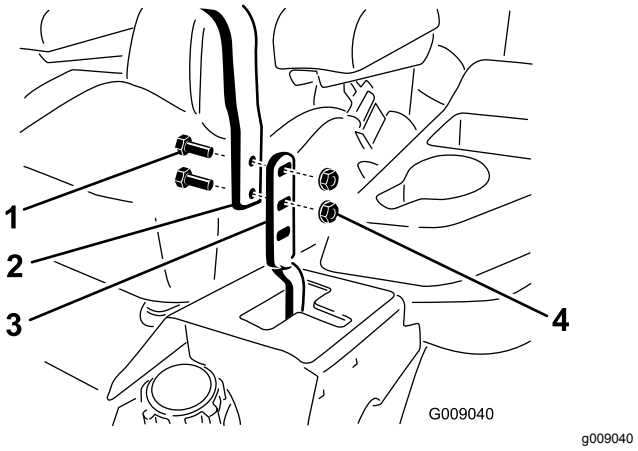

Figur 76

1. Bolt
2. Håndtag
3. Bevægelseshåndtag
4. Møtrik

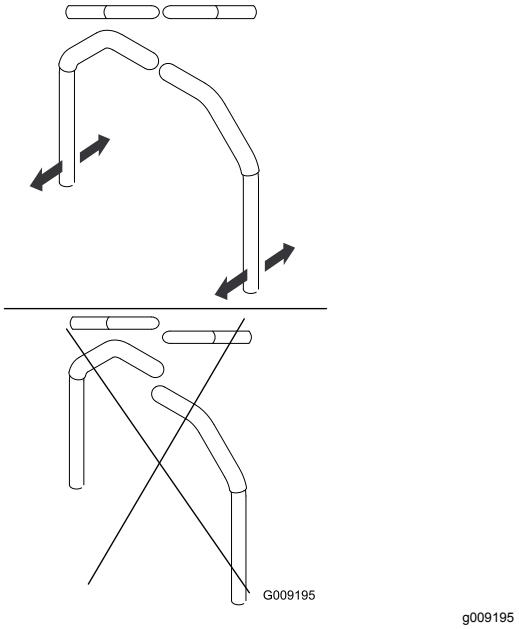

Figur 77

5. Se Justering af bevægelseskontrollens drejeled til neutral låseposition (side 58), hvis håndtagenes ender slår imod hinanden.

Justering af bevægelses-håndtagenes forbindelse

Bevægelseshåndtagenes pumpeforbindelse er placeret på hver side af brændstoftanken under sædet. Der kan foretages finjusteringer ved at dreje pumpeforbindelsen med en ½" skruenøgle, så maskinen ikke bevæger sig i neutral position. Udfør kun justeringer af den neutrale position.

⚠ ADVARSEL

Motoren skal køre, og drivhjulene skal dreje, så justeringen af bevægelseskontrollen kan udføres. Kontakt med bevægelige dele eller varme overflader kan forårsage personskader.

Hold fingre, hænder og tøj væk fra roterende komponenter og varme overflader.

1. Før motoren startes, skal pedalen til skjoldløftet trædes ned, klippehøjdesplitten fjernes, og skjoldet sænkes ned på jorden.
2. Hæv bagenden af maskinen, og støt den på donkrafte (eller lignende støtte), så den er højt nok oppe til, at drivhjulene kan dreje frit.
3. Tag den elektriske forbindelse ud af sædesikkerhedskontakten, der er placeret under den nederste sædehynde.

   Bemærk: Kontakten er en del af sædeenheden.

4. Monter **midlertidigt** en kortslutningsledning mellem klemmerne i hovedledningsnetstikket.
5. Start motoren.

   Bemærk: Aktiver parkeringsbremsen, og flyt bevægelseshåndtagene ud, før motoren startes. Du behøver ikke sidde i sædet, eftersom kortslutningsledningen anvendes. Kør motoren ved fuld gas, og slip bremsen.

6. Lad maskinen køre i mindst 5 minutter med bevægelseshåndtagene placeret i positionen til fuld fart frem for at bringe hydraulikvæsken op på driftstemperatur.
7. Flyt bevægelseshåndtagene til NEUTRAL position.
8. Juster pumpekontrolstangens længder ved at dreje dobbeltmøtrikkerne på stangen i den relevante retning, indtil hjulene kryber en smule i bakgear (Figur 78).

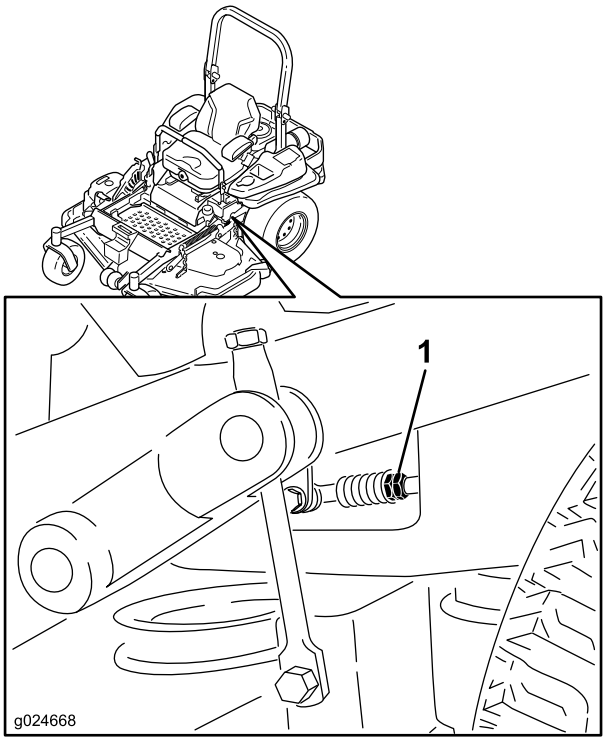

Figur 78

1. Dobbeltmøtrikker

9. Flyt bevægelseshåndtagene til BAKPOSITIONEN, mens der påføres et let tryk på håndtaget, så omstyringsindikatorfjedrene kan bringe håndtagene tilbage til neutral position.

   Bemærk: Hjulene skal holde op med at dreje eller krybe en smule i bakgear.

10. Sluk maskinen.
11. Fjern kortslutningsledningen fra ledningsnettet og sæt stikket i sædekontakten.
12. Fjern støttebukkene.

13. Hæv skjoldet og monter klippehøjdesplitten.
14. Kontroller, at maskinen ikke kryber i neutral position, når parkeringsbremsen deaktiveres.

Justering af bevægelses-kontrollens støddæmper

Du kan justere den øverste monteringsbolt på støddæmperen, så bevægelseshåndtaget får en bedre modstand. Se Figur 79 for at få oplysninger om monteringsmulighederne.

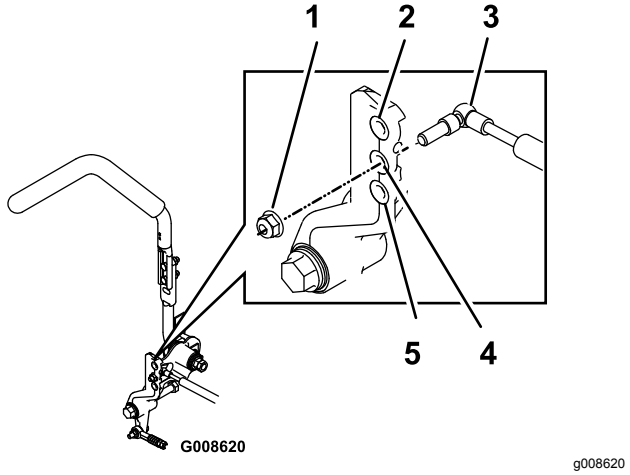

Figur 79

Højre bevægelseshåndtag vist

1. Tilspænd låsemøtrikken med et moment på 23 Nm. Bolten skal stikke ud i enden af låsemøtrikken, når den er spændt.
2. Størst modstand (størst fasthed)
3. Støddæmper
4. Middelstor modstand (middelstor fasthed)
5. Mindst modstand (mindst fasthed)

Justering af bevægelses-kontrollens drejeled til neutral låseposition

Du kan justere flangemøtrikken for at opnå den ønskede modstand i bevægelseshåndtagene, når du sætter dem i den NEUTRALE LÅSEPOSITION. Se Figur 80 for at få oplysninger om justeringsmulighederne.

1. Løsn kontramøtrikken.
2. Stram eller løsn flangemøtrikken til den ønskede fasthed.

   Bemærk: Stram flangemøtrikken for at få mere modstand.

   Bemærk: Løsn flangemøtrikken for at få mindre modstand.
3. Stram kontramøtrikken.

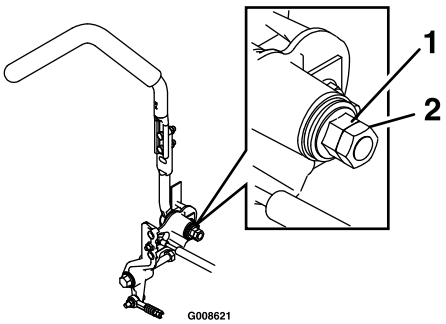

Figur 80

1. Flangemøtrik
2. Kontramøtrik

Vedligeholdelse af hydrauliksystem

Serviceeftersyn af hydrauliksystemet

Hydraulikvæsketype: Toro® HYPR-OIL™ 500-hydraulikolie eller Mobil® 1 15W-50.

Vigtigt: **Brug den foreskrevne væske. Hvis der bruges en anden olie, kan det beskadige hydrauliksystemet.**

Det enkelte hydrauliksystems væskekapacitet: 1,5 l pr. side med filterskift

Kontrol af hydraulikvæsken

Eftersynsinterval: For hver 50 timer—Kontroller hydraulikvæskestanden.

1. Parker maskinen på en plan flade.
2. Udkobl kontakten til regulering af skæreknivene (kraftudtag), flyt bevægelseshåndtagene til den NEUTRALE LÅSEPOSITION, og aktiver parkeringsbremsen.
3. Sluk for motoren, tag nøglen ud, og vent, til alle bevægelige dele er standset, før du forlader betjeningspositionen.
4. Lad motoren og hydrauliksystemet køle af i 10 minutter.

   Bemærk: Oliestanden på målepinden er forkert, hvis oliestanden kontrolleres, når maskinen er varm.
5. Ryk sædet frem.
6. Rengør området omkring målepindene i hydrauliksystembeholderne (Figur 81).
7. Tag én målepind ud af hydraulikbeholderen (Figur 81).
8. Tør målepinden af, og skru målepinden ind i beholderen.
9. Tag målepinden ud, og se på enden (Figur 81).

   Bemærk: Hvis oliestanden er ved påfyldningsmærket, skal der langsomt påfyldes nok olie ned i hydraulikbeholderen til, at oliestanden hæves til linjen for fuld eller **H**.

   Vigtigt: **Fyld ikke for meget olie på hydraulikenhederne, da dette kan medføre beskadigelse. Lad ikke maskinen køre, hvis oliestanden er under påfyldningsmærket.**
10. Sæt målepinden i.
11. Gentag proceduren for den modsatte målepind.

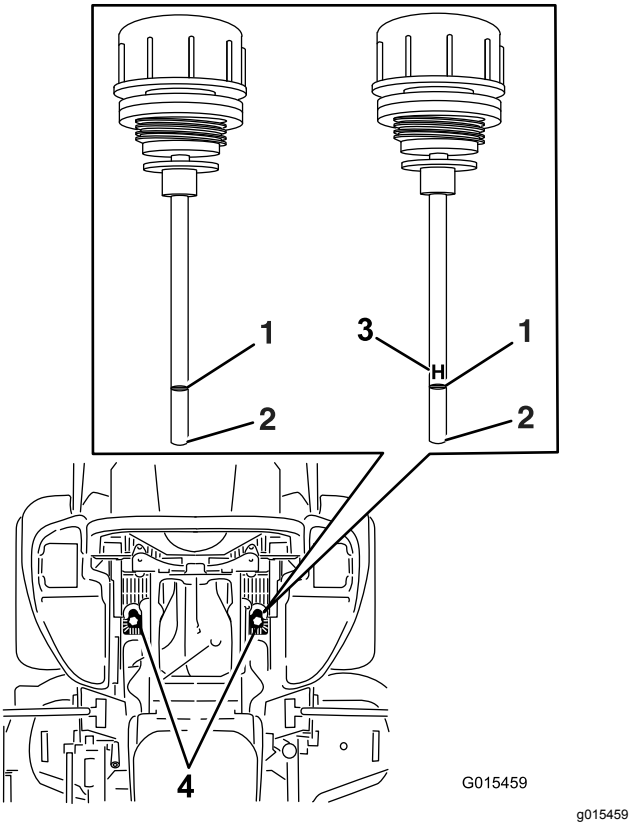

Figur 81

Begge målepinde bruges i maskinen

1. Fuld
2. Fyld på
3. **H** – betyder høj oliestand
4. Placering af målepindene under sædet

⚠ ADVARSEL

Hydraulikvæske, der slipper ud under tryk, kan trænge ind i huden og dermed forårsage personskader.

- **Hvis der sprøjtes hydraulikvæske ind i huden, skal det fjernes kirurgisk inden for nogle få timer af en læge, der er bekendt med denne type skader. Hvis dette ikke gøres, kan der opstå koldbrand.**
- **Hold din krop og hænder væk fra splithulslækager eller dyser, der sprøjter højtrykshydraulikvæske ud.**
- **Brug pap eller papir til at finde eventuelle hydrauliklækager.**
- **Tag hele trykket af det hydrauliske system, før der udføres arbejde på det.**
- **Sørg for, at alle slanger og rør til hydraulikvæske er i god stand, og at alle hydrauliske forbindelser og fittings slutter tæt, før der sættes tryk på hydrauliksystemet.**

Udskiftning af hydraulikfiltrene og hydraulikvæsken

Eftersynsinterval: Efter de første 250 timer—Udskift hydraulikfiltrene og hydraulikvæsken.

For hver 250 timer—Udskift hydraulikfiltrene og hydraulikvæsken, når der anvendes Mobil® 1-olie (oftere under snavsede eller støvede forhold).

For hver 500 timer—Udskift hydraulikfiltrene og hydraulikvæsken, når der anvendes Toro® HYPR-OIL™ 500-hydraulikvæske (oftere under snavsede eller støvede forhold).

Du skal fjerne filtrene for at skifte hydraulikvæsken. Skift begge dele samtidigt. Se Serviceeftersyn af hydrauliksystemet (side 59) for oliespecifikationerne.

1. Udkobl kontakten til regulering af skæreknivene (kraftudtag), flyt bevægelseshåndtagene til den NEUTRALE LÅSEPOSITION, og aktiver parkeringsbremsen.
2. Sluk for motoren, tag nøglen ud, og vent, til alle bevægelige dele er standset, før du forlader betjeningspositionen.
3. Løft maskinen, og understøt den med donkrafte (Figur 82).

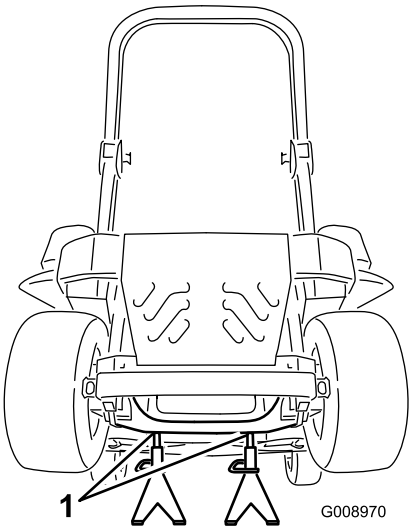

g008970

Figur 82

1. Donkrafte

4. Fjern både plæneklipperremmen og pumpens drivrem. Se Udskiftning af plæneklipperskjoldets rem (side 54) og Udskiftning af hydraulikpumpens drivrem (side 55).

   Bemærk: Dette forhindrer, at der kommer olie på remmene.

5. Stil et aftapningskar under filteret, fjern det gamle filter, og tør overfladen ren (Figur 83).

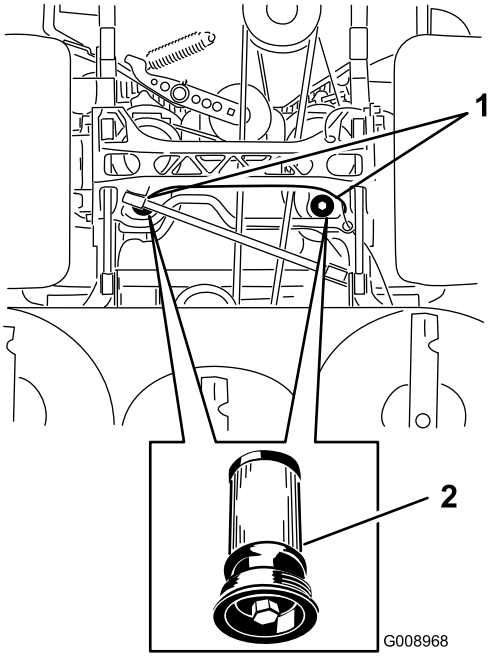

g008968

Figur 83

Maskinen set fra nedefra

1. Filterplaceringer
2. Hydraulikfilter

6. Påfør et tyndt lag hydraulikvæske på gummipakningen på det nye filter (Figur 83).
7. Monter det nye hydraulikfilter.
8. Monter pumpedrivremmen og plæneklipperremmen.
9. Fjern donkraftene, og sænk maskinen (Figur 82).
10. Fyld olie på hydraulikbeholderen, og kontroller, om der er lækager.
11. Tør eventuelt spildt olie op.
12. Start motoren, og lad den køre i ca. to minutter for at lukke luft ud af systemet.
13. Sluk motoren, og kontroller, om der er lækager.
14. Kontroller oliestanden, mens olien er kold.
15. Fyld om nødvendigt mere olie på hydraulikbeholderen.

    Bemærk: Fyld ikke for meget på.

Vedligeholdelse af plæneklipperskjoldet

Nivellering af plæneklipperskjoldet

Klargøring af maskinen

Bemærk: Sørg for, at plæneklipperskjoldet er nivelleret, før klippehøjden tilpasses.

1. Parker plæneklipperen på en plan overflade.
2. Udkobl kontakten til regulering af skæreknivene (kraftudtag), flyt bevægelseshåndtagene til den NEUTRALE LÅSEPOSITION, og aktiver parkeringsbremsen.
3. Sluk for motoren, tag nøglen ud, og vent, til alle bevægelige dele er standset, før du forlader betjeningspositionen.
4. Kontroller dæktrykket i drivhjulene.

   Bemærk: Det korrekte dæktryk er 0,9 bar.
5. Placer plæneklipperskjoldet i en klippehøjdeposition på 76 mm.

Nivellering af skjoldet

1. Parker plæneklipperen på en plan overflade.
2. Sluk motoren, og vent på, at alle bevægelige dele stopper, tag nøglen ud, og aktiver parkeringsbremsen.
3. Kontroller dæktrykket på drivdækkene.

   Bemærk: Det korrekte dæktryk er 0,9 bar. Juster om nødvendigt.
4. Placer transportlåsen i låst position.
5. Skub pedalen til skjoldløft hele vejen frem, hvorefter skjoldet låses i transportpositionen på 14 cm (Figur 84).

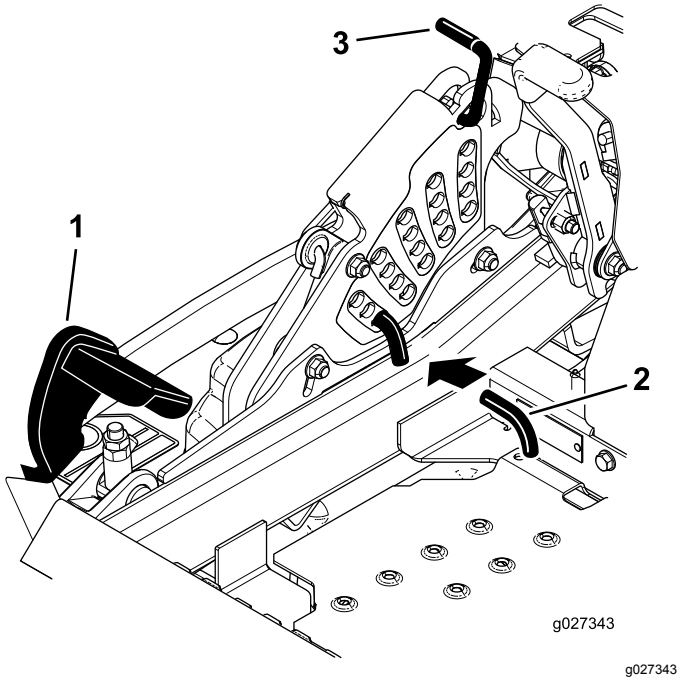

Figur 84

1. Pedal til skjoldløft
2. Klippehøjdepind
3. Transportlås

6. Sæt højdejusteringssplitten i klippehøjdeplaceringen på 76 mm.
7. Åbn transportlåsen, og lad skjoldet blive sænket til klippehøjde.
8. Mål fra den plane overflade til skæreknivens forreste spids (position A) på begge sider af skjoldet som vist i (Figur 85).

   Bemærk: Afstanden skal være 7,6 cm..

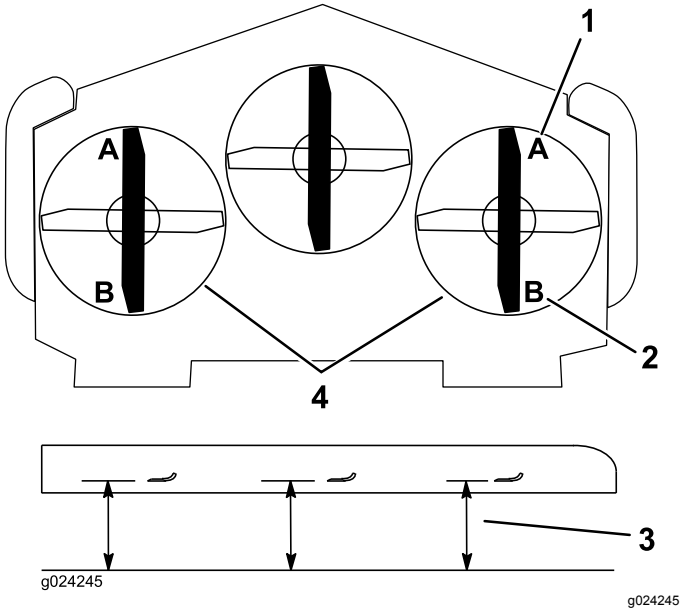

Figur 85

1. 76 mm ved A er korrekt
2. 8,3 cm ved B er korrekt
3. Mål her fra skæreknivspids til hård overflade.
4. Mål ved A og B på begge sider.

9. Finindstil justermøtrikken på forreste skjoldløfteenhed ved at dreje den (se Figur 86).

   Bemærk: Drej justermøtrikken med uret for at øge højden, og drej den mod uret for at mindske højden.

   Bemærk: Hvis de forreste skjoldforbindelser ikke har tilstrækkelig justering til at opnå korrekt klippehøjde, kan du benytte enkeltpunktsjusteringen for at opnå yderligere justering.

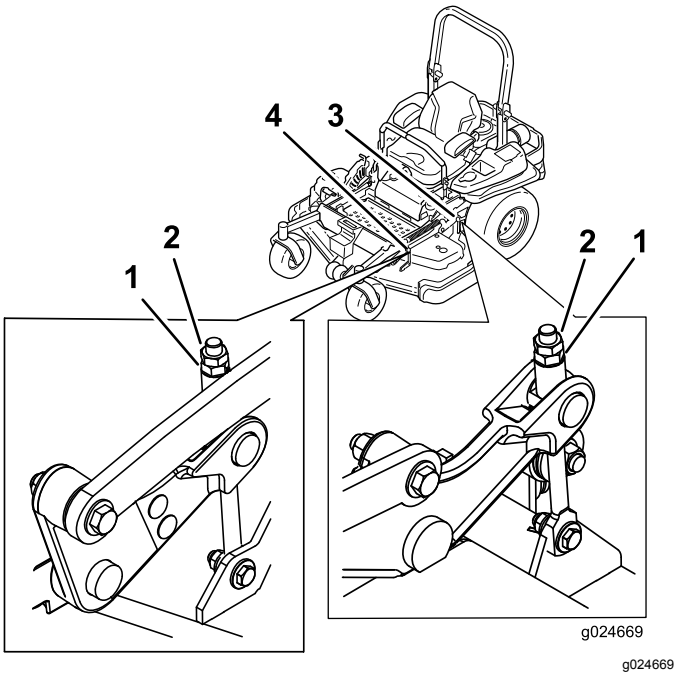

Figur 86

1. Justermøtrik
2. Kontramøtrik
3. Justering af bageste skjold
4. Justering af forreste skjold

10. Løsn de 2 bolte nederst på klippehøjdepladen (Figur 87) for at justere enkeltpunktssystemet.

    Bemærk: Drej justermøtrikken med uret for at øge højden, og drej den mod uret for at mindske højden (Figur 88).

    Bemærk: Løsn eller stram bolten til enkeltpunktsjusteringen så meget, at klippehøjdepladens monteringsbolte kan flyttes mindst 1/3 af længden af den tilgængelige vandring i deres riller. Dette etablerer en del op- og nedjustering på hver af de fire skjoldforbindelser.

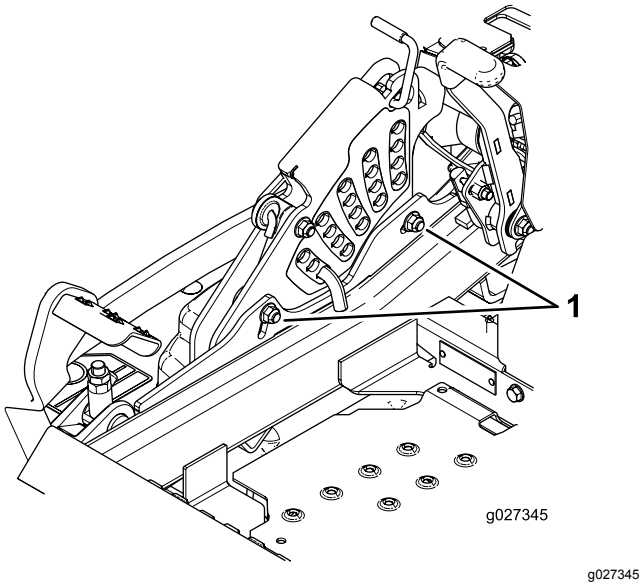

Figur 87

1. Bolte nederst på klippehøjdepladen

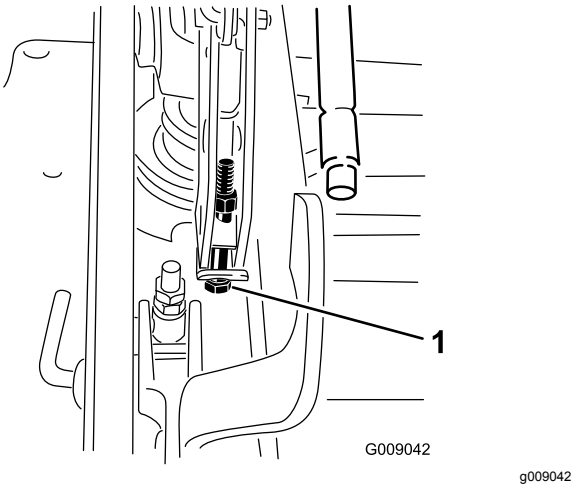

Figur 88

1. Bolt til enkeltpunktsjustering

11. Stram de to bolte nederst på klippehøjdepladen (Figur 87).

    Bemærk: I de fleste tilfælde skal den bageste knivs pids indstilles 6,4 mm højere end den forreste.

12. Tilspænd de to bolte med et moment på 37 til 45 Nm.

13. Mål fra den plane overflade til skæreknivens bageste spids på begge sider af skjoldet (position B) som vist i Figur 85.

    Bemærk: Afstanden skal være 8,3 cm.

14. Finjuster justeringsskruen ved at dreje den til en højde på 8,3 cm (Figur 86).

Bemærk: Drej justermøtrikken med uret for at øge højden, og drej den mod uret for at mindske højden.

15. Mål, indtil alle fire sider har den korrekte højde.
16. Tilspænd alle møtrikkerne på skjoldløftearm-senhederne.

Serviceeftersyn af skæreknivene

Vigtigt: **Den højre skærekniv på dette plæneklipperskjold er modsat roterende og bruger en knivbolt med venstregevind. Brug Figur 92 for at se den korrekte placering af skæreknivene.**

Hold skæreknivene skarpe gennem hele græsslåningssæsonen, da skarpe knive skærer græsset rent af uden at rive det over eller få det til at flosse. Hvis græsset rives over eller flosser, bliver spidserne brune, hvilket hæmmer væksten og øger risikoen for sygdom.

⚠ ADVARSEL

En slidt eller beskadiget skærekniv kan gå itu, og et stykke af den kan blive kastet mod dig eller omkringstående, hvilket kan forårsage alvorlige eller livsfarlige kvæstelser.

- **Efterse jævnligt skæreknivene for slid og skader.**
- **Udskift en slidt eller beskadiget skærekniv.**

Før besigtigelse eller eftersyn af skæreknivene

1. Parker maskinen på en plan overflade, udkobl kontakten til regulering af skæreknivene (kraftudtag) og aktiver parkeringsbremsen.
2. Drej tændingsnøglen til positionen OFF (fra). Fjern endvidere tændingsnøglen, og fjern tændrørskablerne fra tændrørene.

Eftersyn af skæreknivene

Eftersynsinterval: Hver anvendelse eller dagligt

1. Efterse skærekanterne (Figur 89).
2. Hvis kanterne ikke er skarpe eller har hakker, skal skærekniven afmonteres og slibes. Se anvisninger under Afmontering af skæreknivene (side 65) og Slibning af skæreknivene (side 66).
3. Efterse skæreknivene, især det buede område.
4. Hvis skæreknivene er beskadiget eller slidt, eller hvis der er antydning af en revne i dette område, skal der straks monteres nye skæreknive (Figur 89).

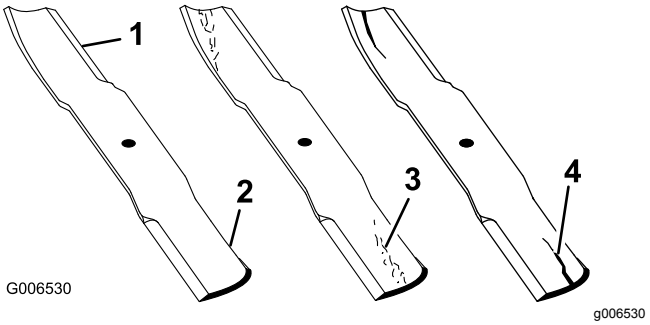

Figur 89

1. Skærekant
2. Buet område
3. Antydning af slitage/revne
4. Revne

Kontrol for bøjede skæreknive

1. Udkobl kontakten til regulering af skæreknivene (kraftudtag), flyt bevægelseshåndtagene til den NEUTRALE LÅSEPOSITION, og aktiver parkeringsbremsen.
2. Sluk for motoren, tag nøglen ud, og vent, til alle bevægelige dele er standset, før du forlader betjeningspositionen.
3. Drej knivene, indtil enderne vender fremad og bagud (Figur 90).
4. Mål fra en plan overflade til skærekanten, position **A**, på knivene(Figur 90). Noter dette mål.

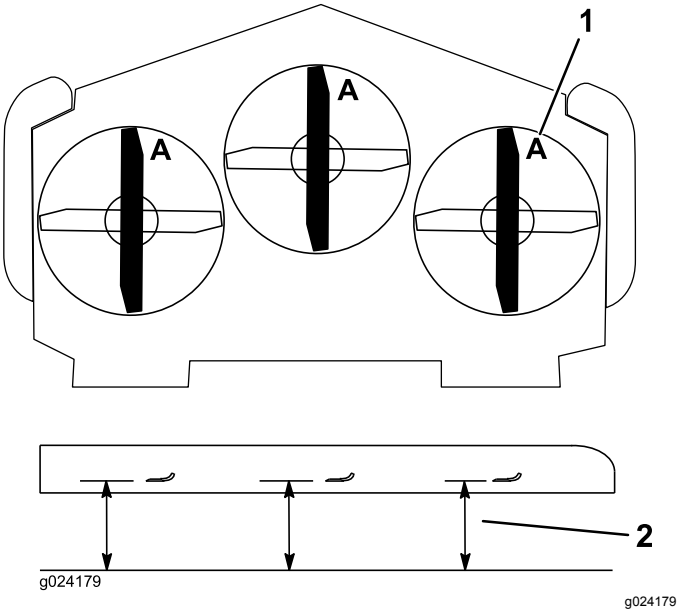

Figur 90

1. Mål her fra kniv til hård overflade
2. Punkt A

5. Drej de modsatte ender af knivene fremad.
6. Mål fra en plan overflade til skæreknivenes skærekant ved samme position som i trin 4.

Bemærk: Forskellen mellem målene fra trin 4 og 6 må ikke overskride 3 mm.

Bemærk: Hvis dette mål overskrider 3 mm, er kniven bøjet og skal udskiftes.

⚠ ADVARSEL

En bøjet eller beskadiget kniv kan gå i stykker og skade dig eller omkringstående alvorligt eller endda medføre døden.

- **Udskift altid en bøjet eller beskadiget kniv med en ny kniv.**
- **Fil eller lav ikke skarpe hakker i skæreknivens kanter eller flader.**

Afmontering af skæreknivene

Vigtigt: **Den højre skærekniv på dette plæneklipperskjold er modsat roterende og bruger en knivbolt med venstregevind. Brug Figur 92 for at se den korrekte placering af skæreknivene.**

Udskift en skærekniv, hvis den rammer en genstand, hvis skærekniven er ude af balance, eller hvis skærekniven er bøjet. Brug kun originale Toro-knive for at sikre optimal ydelse og sikker overensstemmelse med maskinen. Brug af knive fremstillet af andre producenter kan medføre, at maskinen ikke opfylder sikkerhedsstandarderne.

1. Hold på knivenden med en klud eller en tyk handske.
2. Fjern den venstre og midterste skæreknivsbolt, den buede skive og skærekniven fra spindelakslen (Figur 91).
3. Fjern den højre skæreknivsbolt (bolt med venstregevind), den buede skive og skærekniven fra spindelakslen (Figur 92).

   Bemærk: Bid mærke i skæreknivens type, og hvor hver skærekniv monteres. Se Figur 92 for at få vist den korrekte placering.

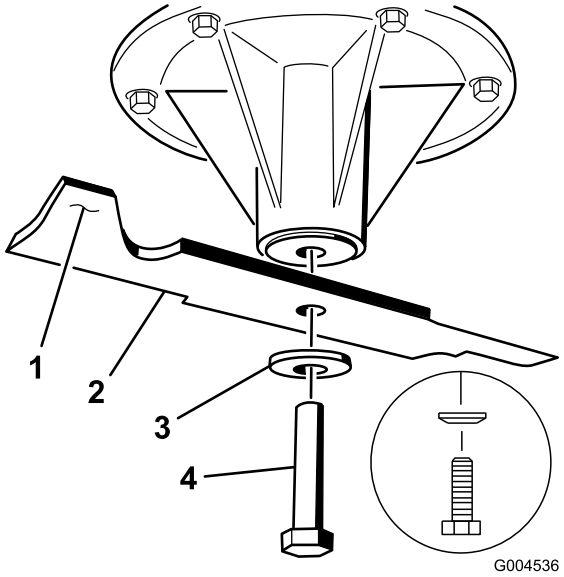

g004536

Figur 91

Venstre og midterste spindel er vist

1. Knivens sejl
2. Skærekniv
3. Buet skive
4. Knivbolt

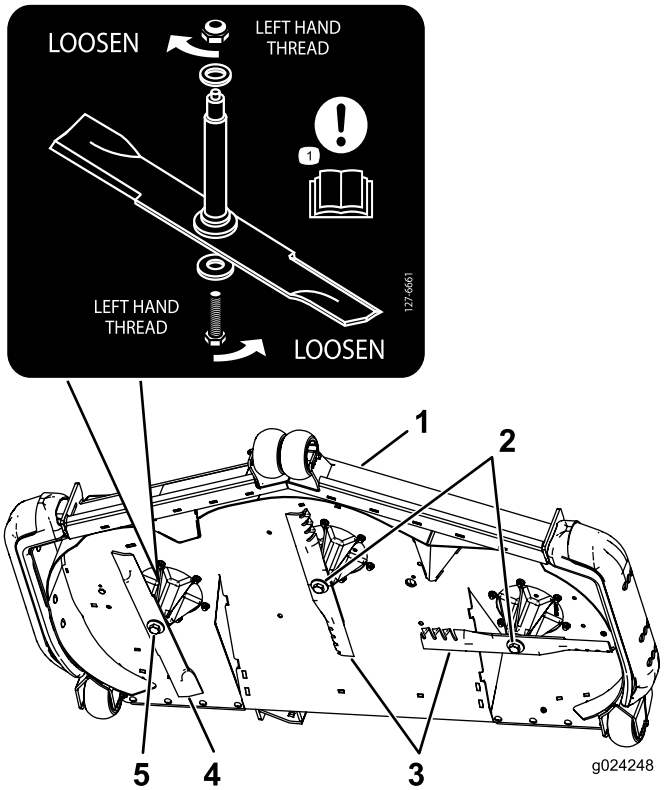

g024248

Figur 92

Skæreknivs placering

1. Plæneklipperskjoldets forende
2. Knivbolte med højregevind
3. Almindelige skæreknive
4. Modsat roterende skærekniv
5. Knivbolt med venstregevind

Slibning af skæreknivene

1. Anvend en fil til at slibe begge ender af skærekniven (Figur 93).

   Bemærk: Bevar den oprindelige vinkel.

   Bemærk: Skærekniven bevarer balancen, hvis der fjernes den samme mængde materiale på begge skærekanter.

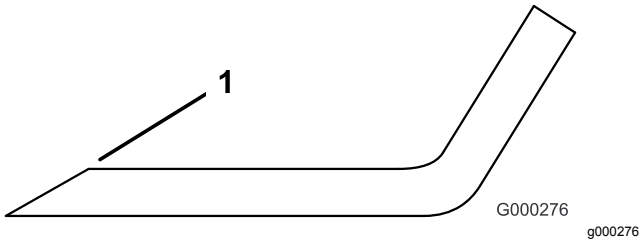

Figur 93

1. Slib i den oprindelige vinkel

2. Kontroller knivens balance ved at placere den på en afbalanceringsenhed (Figur 94).

   Bemærk: Hvis skærekniven forbliver i en vandret position, er skærekniven afbalanceret og klar til brug.

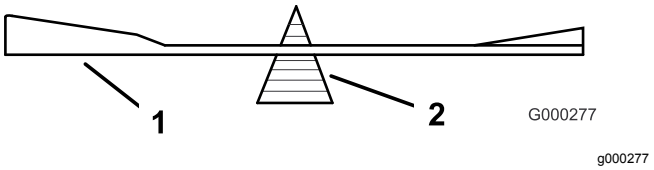

Figur 94

1. Skærekniv
2. Afbalanceringsenhed

3. Hvis kniven ikke er afbalanceret, skal der slibes lidt mere metal af sejlområdet (Figur 91).
4. Gentag denne procedure, indtil skærekniven er afbalanceret.

Montering af skæreknivene

Vigtigt: **Den højre skærekniv på dette plæneklipperskjold er modsat roterende og bruger en knivbolt med venstregevind. Brug Figur 96 for at se den korrekte placering af skæreknivene.**

1. Monter de venstre og midterste skæreknive, de buede skiver og knivboltene på spindelakslerne (Figur 95 og Figur 96).

   Vigtigt: **Den buede del af skærekniven skal pege opad, mod indersiden af plæneklipperen, for at sikre en god klipning.**

   Bemærk: Monter den buede skives konus mod boltens hoved (Figur 95).

2. Monter den højre skærekniv, den buede skive og knivbolten (bolt med venstregevind) på spindelakslen (Figur 95 og Figur 96).

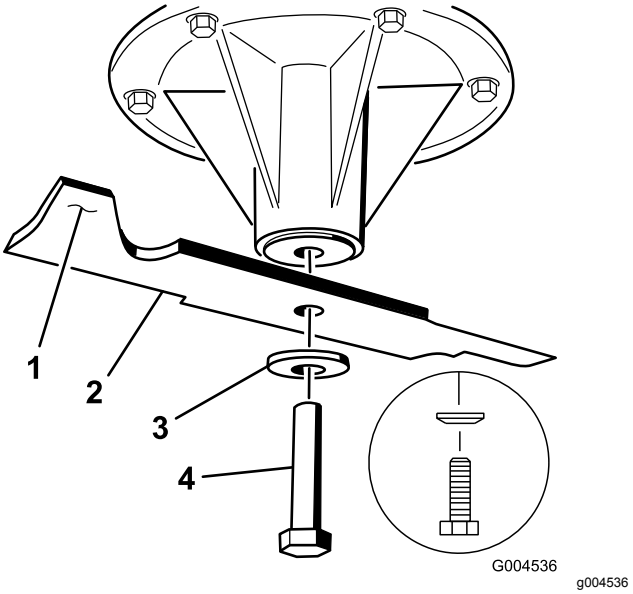

Figur 95

Venstre og midterste spindel er vist

1. Knivens sejl
2. Skærekniv
3. Buet skive
4. Knivbolt

3. Tilspænd skæreknivsbolten med et moment på 115 til 150 N·m.

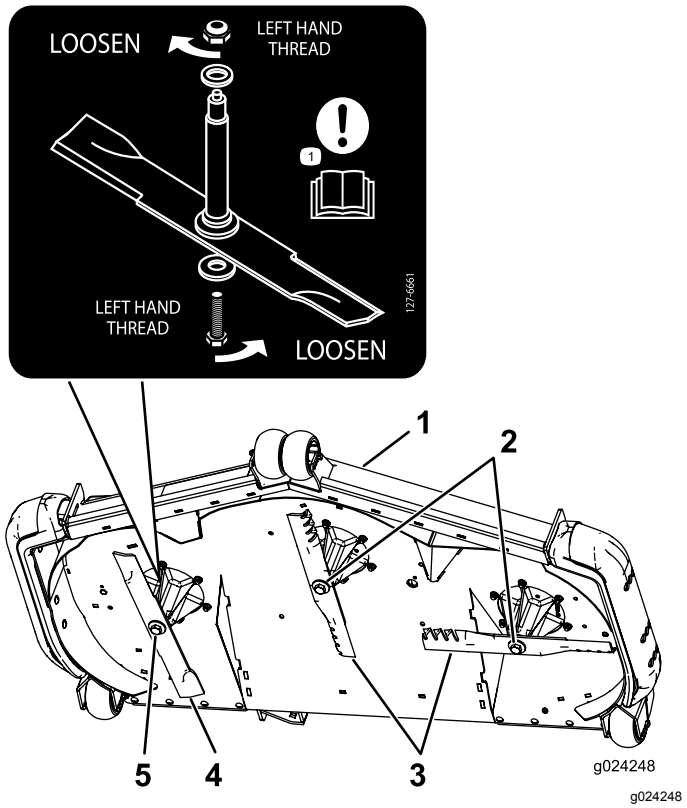

Figur 96

Skæreknivs placering

1. Plæneklipperskjoldets forende
2. Knivbolte med højregevind
3. Almindelige skæreknive
4. Modsat roterende skærekniv
5. Knivbolt med venstregevind

Afmontering af plæneklipperskjoldet

Før der foretages servicering af plæneklipperskjoldet, eller før det fjernes, skal de fjederbelastede skjoldarme låses.

⚠ ADVARSEL

Skjoldløftearmsenhederne har oplagret energi. Hvis skjoldet fjernes, uden at den oplagrede energi frigøres, kan det resultere i alvorlig personskade eller død.

Forsøg ikke at tage skjoldet af det forreste stel uden at frigøre den oplagrede energi.

1. Sluk motoren, og vent på, at alle bevægelige dele stopper, tag nøglen ud, og aktiver parkeringsbremsen.
2. Fjern højdejusteringssplitten, og sænk skjoldet ned til jorden.
3. Sæt højdejusteringssplitten i klippehøjdeplaceringen på 7,6 cm.

   Bemærk: Dette låser skjoldløftearmene i den laveste position, således at, når skjoldet fjernes, frigøres den oplagrede energi i skjoldfjederen.
4. Fjern remskærmene.
5. Hæv vognbunden, og stik en skralde i det firkantede hul i skjoldstyrearmen (Figur 97).
6. Drej skjoldstyrearmen med uret, og tag plæneklipperremmen af (Figur 97).

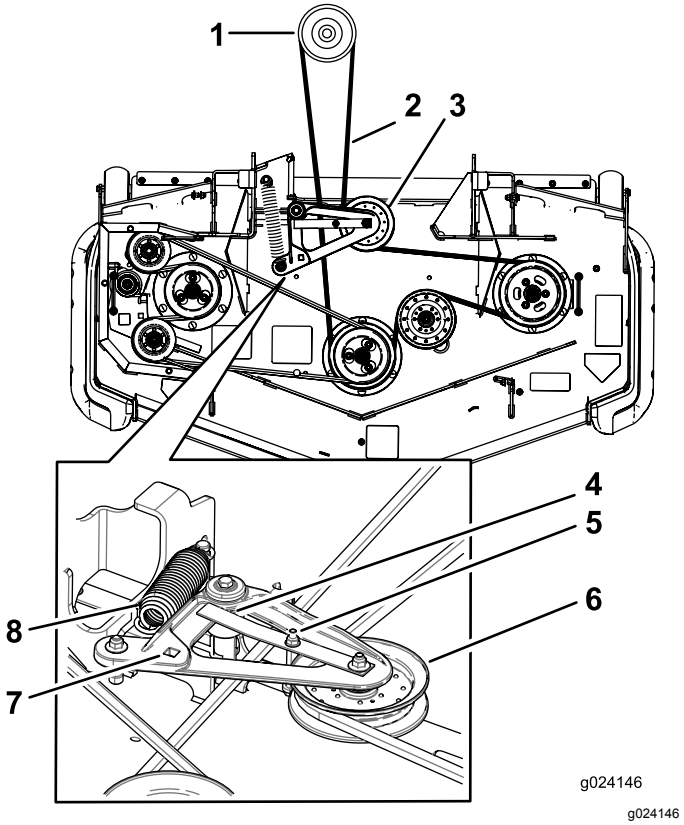

Figur 97

1. Koblingsremskive
2. Plæneklipperskjoldets rem
3. Fjederbelastet styreremskive
4. Sørg for, at tappen på remstyret slår mod drejenavet.
5. Remstyr
6. Fjederbelastet styreremskive
7. Firkantet hul i styrearmen til skralden
8. Fjeder

7. Fjern monteringsboltene/-møtrikkerne på begge sider af skjoldet som vist i Figur 97, og læg dem til side.

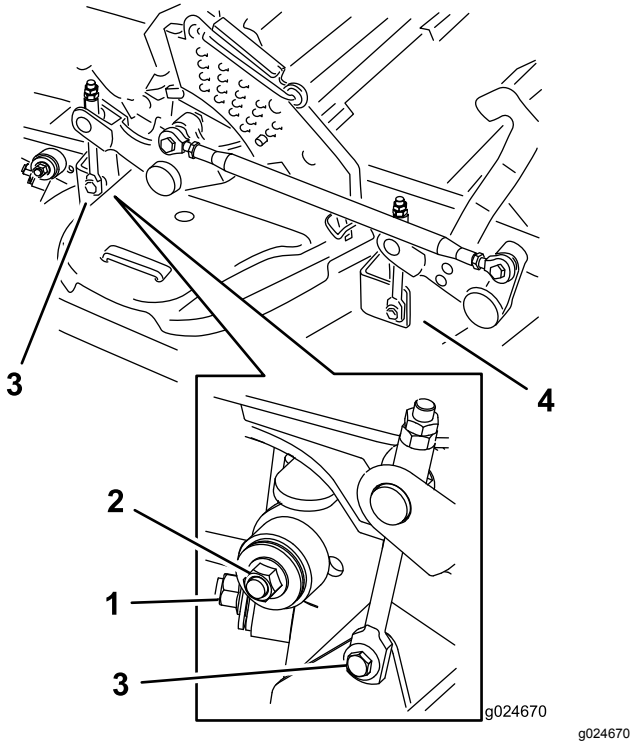

Figur 98

1. Højre stabilisator
2. Skjoldafstivning (højre side vist)
3. Fjern ansatsbolten og møtrikken.
4. Fjern ansatsbolten og møtrikken.

---

8. Hæv skjoldafstivningerne, og fastgør dem i øverste position.
9. Skub skjoldet ud til højre side af maskinen.

Rengøring

Rengøring under plæneklipperen

Eftersynsinterval: Hver anvendelse eller dagligt

1. Udkobl kontakten til regulering af skæreknivene (kraftudtag), flyt bevægelseshåndtagene til den NEUTRALE LÅSEPOSITION, og aktiver parkeringsbremsen.
2. Sluk for motoren, tag nøglen ud, og vent, til alle bevægelige dele er standset, før du forlader betjeningspositionen.
3. Hæv plæneklipperen til positionen TRANSPORT.

Bortskaffelse af affald

Motorolie, batterier, hydraulikvæske og motorkølervæske forurener miljøet. Bortskaf dem i henhold til den lokale gældende lovgivning.

Opbevaring

Rengøring og opbevaring

1. Udkobl kontakten til regulering af skæreknivene (kraftudtag), aktiver parkeringsbremsen, og drej tændingsnøglen til Off (Fra). Fjern herefter nøglen.
2. Fjern afklippet græs og snavs fra alle maskinens ydre dele, særligt motoren og det hydrauliske system. Fjern snavs og avner fra ydersiden af motorens køleribber og blæserhuset.

   Vigtigt: **Du kan vaske maskinen med et mildt rengøringsmiddel og vand. Udsæt ikke maskinen for højtryksrensning. Undgå overdreven brug af vand, særligt i nærheden af kontrolpanelet, motoren og hydraulikpumperne.**
3. Kontrol af bremsen.
4. Udfør serviceeftersyn af luftfilteret. Se Serviceeftersyn af luftfilteret (side 37).
5. Smør maskinen. Se Smøring (side 35).
6. Skift krumtaphusolien. Se Skift af motorolien (side 39).
7. Kontroller dæktrykket. Se Kontrol af dæktrykket (side 48).
8. Skift hydraulikfiltrene. Se Udskiftning af hydraulikfiltrene og hydraulikvæsken (side 60).
9. Oplad batteriet. Se Opladning af batteriet (side 45).
10. Skrab enhver større ophobning af græs og snavs af plæneklipperens underside, og vask derefter plæneklipperen med en haveslange.

    Bemærk: Kør maskinen med kontakten til regulering af skæreknivene (kraftudtag) indkoblet og motoren ved høj tomgangshastighed i 2 til 5 minutter efter vask.
11. Kontroller skæreknivenes tilstand. Se Serviceeftersyn af skæreknivene (side 64).
12. Klargør maskinen til opbevaring, hvis den ikke skal bruges i mere end 30 dage. Klargør maskinen til opbevaring på følgende måde.

    A. Tilsæt en petroleumsbaseret stabilisator til brændstoffet i tanken. Følg blandingsvejledningen fra stabilisatorfabrikanten. Anvend ikke alkoholbaseret stabilisator (ethanol eller metanol).

    Bemærk: Brændstofstabilisator er mest effektivt, når det blandes med frisk brændstof og altid anvendes.

    B. Lad motoren køre for at fordele brændstoffet, der er tilsat stabilisator, i brændstofsystemet (5 minutter).

    C. Sluk for motoren, lad den køle af, og dræn brændstoftanken. Se Serviceeftersyn af brændstoftanken (side 43).

    D. Start motoren igen, og lad den køre, indtil den stopper.

    E. Brændstof skal bortskaffes på forsvarlig vis. Det kan genbruges i overensstemmelse med gældende retningslinjer.

    Vigtigt: **Stabilisator/brændstof tilsat stabilisator må ikke opbevares i mere end 90 dage.**
13. Kontroller og stram alle bolte, møtrikker og skruer. Reparer eller udskift alle beskadigede dele.
14. Mal alle ridsede eller blotlagte metaloverflader. Maling kan købes hos en autoriseret serviceforhandler.
15. Opbevar maskinen i en ren, tør garage eller et rent, tørt opbevaringsområde.
16. Tag nøglen ud af tændingen, og opbevar den utilgængeligt for børn og andre uautoriserede brugere.
17. Tildæk maskinen for at beskytte den og holde den ren.

Fejlfinding

Problem	Mulig årsag	Afhjælpning
Starteren tørner ikke.	1. Kontakten til regulering af skæreknive (kraftudtaget) er indkoblet. 2. Parkeringsbremsen er ikke aktiveret. 3. Bevægelseshåndtagene er ikke placeret i den NEUTRALE LÅSEPOSITION. 4. Føreren sidder ikke på sædet. 5. Batteriet er fladt. 6. De elektriske forbindelser er rustne eller løse. 7. Sprunget sikring. 8. Relæet eller kontakten er slidt eller defekt.	1. Flyt skæreknivenes kraftudtag til udkoblet position. 2. Aktiver parkeringsbremsen. 3. Sørg for, at bevægelseshåndtagene er placeret i den NEUTRALE LÅSEPOSITION. 4. Tag plads i sædet. 5. Oplad batteriet. 6. Kontroller, om de elektriske tilslutninger har forbindelse. 7. Udskift sikringen. 8. Kontakt en autoriseret serviceforhandler.
Motoren starter ikke, er svær at starte eller sætter ud.	1. Brændstoftanken er tom. 2. Brændstofafbryderventilen er lukket. 3. Oliestanden i krumtaphuset er lav. 4. Gashåndtaget er ikke i den korrekte position. 5. Der er snavs i brændstoffilteret. 6. Der er snavs, vand eller gammelt brændstof i brændstofsystemet. 7. Luftfilteret er snavset. 8. Sædekontakten fungerer ikke korrekt. 9. De elektriske forbindelser er korroderede, løse eller defekte. 10. Relæet eller kontakten er slidt eller defekt. 11. Tændrøret er snavset eller har det forkerte gab. 12. Tændrørskablet er ikke tilsluttet.	1. Fyld brændstoftanken op. 2. Åbn brændstofafbryderventilen. 3. Fyld olie på krumtaphuset. 4. Sørg for, at gashåndtaget er placeret midt imellem positionerne "slow" (langsom) og "fast" (hurtig). 5. Udskift brændstoffilteret. 6. Kontakt en autoriseret serviceforhandler. 7. Rens eller udskift luftfilterindsatsen. 8. Kontroller sædekontaktlampen. Udskift sædet om nødvendigt. 9. Kontroller, om de elektriske tilslutninger har forbindelse. Rengør tilslutningsklemmerne omhyggeligt med et rengøringsmiddel til elektriske kontakter, påfør dielektrisk fedt og foretag de korrekte tilslutninger. 10. Kontakt en autoriseret serviceforhandler. 11. Juster eller udskift tændrøret. 12. Kontroller tændrørskablets tilslutning.
Motoren mister kraft.	1. Motorbelastningen er for stor. 2. Luftfilteret er snavset. 3. Oliestanden i krumtaphuset er lav. 4. Køleribberne og luftkanalerne over motoren er tilstoppede. 5. Udluftningshullet i brændstof-tankdækslet er tilstoppet. 6. Der er snavs i brændstoffilteret. 7. Der er snavs, vand eller gammelt brændstof i brændstofsystemet.	1. Sænk kørehastigheden. 2. Rens luftfilterindsatsen. 3. Fyld olie på krumtaphuset. 4. Fjern snavs og lignende fra køleribberne og luftkanalerne. 5. Rens, eller udskift brændstof-tankdækslet. 6. Udskift brændstoffilteret. 7. Kontakt en autoriseret serviceforhandler.
Motoren overopheder.	1. Motorbelastningen er for stor. 2. Oliestanden i krumtaphuset er lav. 3. Køleribberne og luftkanalerne over motoren er tilstoppede.	1. Sænk kørehastigheden. 2. Fyld olie på krumtaphuset. 3. Fjern snavs og lignende fra køleribberne og luftkanalerne.
Plæneklipperen trækker til venstre eller højre (med håndtagene helt fremad).	1. Sporingen skal justeres 2. Dæktrykket i drivdækkene er ikke korrekt.	1. Juster sporingen. 2. Juster dæktrykket på drivdækkene.

Problem	Mulig årsag	Afhjælpning
Maskinen kører ikke.	1. Omløbsventilerne lukker ikke tæt. 2. Pumperemmen er slidt, løs eller sprunget. 3. Pumperemmen er hoppet af en remskive. 4. Styrefjederen er gået itu eller mangler. 5. Hydraulikvæskestanden er lav eller for varm.	1. Stram omløbsventilerne. 2. Udskift remmen. 3. Udskift remmen. 4. Sæt fjederen på igen. 5. Fyld hydraulikvæske på beholderne, eller lad olien køle af.
Der er en unormal vibration.	1. Skærekniven(e) er bøjede eller ude af balance. 2. Skæreknivenes monteringsbolt er løs. 3. Motorens monteringsbolte er løse. 4. Der er en løs motorremskive, styreremskive, eller en af skæreknivenes remskiver er løs. 5. Motorremskiven er beskadiget. 6. Skæreknivspindlen er bøjet. 7. Motorophænget sidder løst eller er slidt.	1. Monter en eller flere nye skæreknive. 2. Tilspænd skæreknivenes monteringsbolt. 3. Tilspænd motorens monteringsbolte. 4. Tilspænd den løse remskive. 5. Kontakt en autoriseret serviceforhandler. 6. Kontakt en autoriseret forhandler. 7. Kontakt en autoriseret serviceforhandler.
Maskinens klippehøjden er ujævn.	1. Skærekniven/-knivene er ikke skarp(e). 2. Skærekniven(e) er bøjet/-ede. 3. Plæneklipperskjoldet er ikke nivelleret. 4. Undersiden af plæneklipperen er snavset. 5. Dæktrykket er ikke korrekt. 6. Knivspindlen er bøjet.	1. Slib skærekniven/skæreknivene. 2. Monter en eller flere nye skæreknive. 3. Niveller plæneklipperskjoldet på tværs og på langs. 4. Rengør undersiden af plæneklipperen. 5. Tilpas dæktrykket. 6. Kontakt en autoriseret forhandler.
Knivene roterer ikke.	1. Plæneklipperskjoldets rem er slidt, løs eller sprunget. 2. Plæneklipperskjoldets rem er hoppet af remskiven. 3. Pumpens drivrem er slidt, løs eller sprunget. 4. Styrefjederen er gået itu eller mangler.	1. Monter en ny plæneklipperskjoldrem. 2. Monter plæneklipperskjoldets remskive, og kontroller, at styreremskiven, styrearmen og fjederen er placeret korrekt og fungerer. 3. Kontroller remspændingen, eller monter en ny rem. 4. Sæt fjederen på igen.
Koblingen indkobler ikke.	1. Sprunget sikring. 2. Lav spændingsforsyning ved koblingen. 3. Fjederen er beskadiget. 4. Der er utilstrækkelig strømforsyning. 5. Rotor/armatur-gnistgabet er for stort.	1. Udskift sikringen. Kontroller spolemodstanden, batteriopladningen, opladningssystemet og ledningsforbindelserne, og udskift komponenter om nødvendigt. 2. Kontroller spolemodstanden, batterio-pladningen, opladningssystemet og ledningsforbindelserne, og udskift dele om nødvendigt. 3. Udskift koblingen. 4. Reparer eller udskift koblingens ledning eller elektriske system. Rengør tilslutningskontakterne. 5. Fjern afstandsstykket, eller udskift koblingen.

Diagrammer

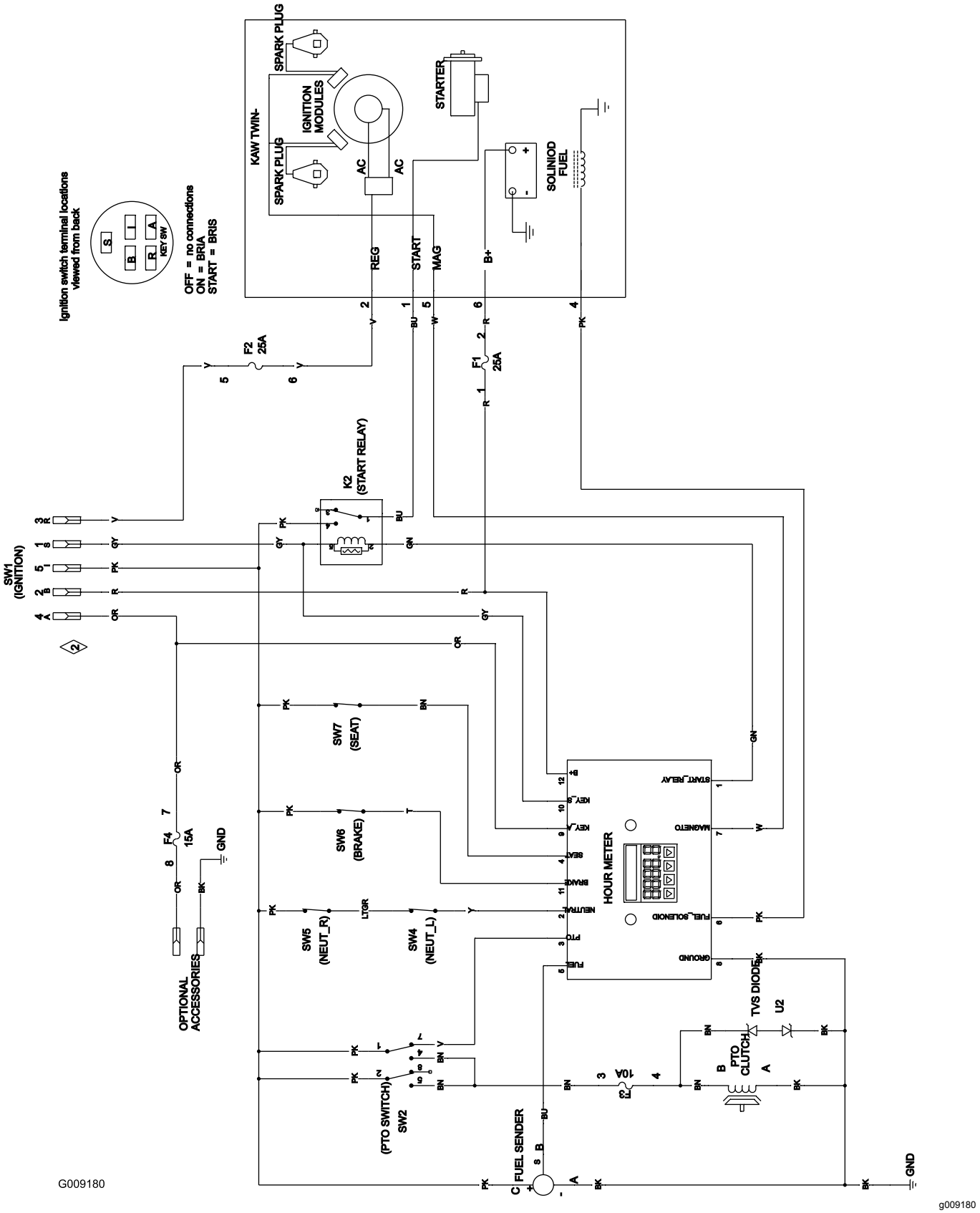

Ledningsdiagram (Rev. A)

Bemærkninger:

Bemærkninger:

International forhandlerliste

Forhandler:	Land:	Tlf.:	Forhandler:	Land:	Tlf.:
Agrolanc Kft	Ungarn	36 27 539 640	Maquiver S.A.	Colombia	57 1 236 4079
Balama Prima Engineering Equip.	Hongkong	852 2155 2163	Maruyama Mfg. Co. Inc.	Japan	81 3 3252 2285
B-Ray Corporation	Korea	82 32 551 2076	Mountfield a.s.	Tjekkiet	420 255 704 220
Casco Sales Company	Puerto Rico	787 788 8383	Mountfield a.s.	Slovakiet	420 255 704 220
Ceres S.A.	Costa Rica	506 239 1138	Munditol S.A.	Argentina	54 11 4 821 9999
CSSC Turf Equipment (pvt) Ltd.	Sri Lanka	94 11 2746100	Norma Garden	Rusland	7 495 411 61 20
Cyril Johnston & Co.	Nordirland	44 2890 813 121	Oslinger Turf Equipment SA	Ecuador	593 4 239 6970
Cyril Johnston & Co.	Irland	44 2890 813 121	Oy Hako Ground and Garden Ab	Finland	358 987 00733
Equiver	Mexico	52 55 539 95444	Parkland Products Ltd.	New Zealand	64 3 34 93760
Femco S.A.	Guatemala	502 442 3277	Perfetto	Polen	48 61 8 208 416
ForGarder OU	Estland	372 384 6060	Pratoverde SRL.	Italien	39 049 9128 128
G.Y.K. Company Ltd.	Japan	81 726 325 861	Prochaska & Cie	Østrig	43 1 278 5100
Geomechaniki of Athens	Grækenland	30 10 935 0054	RT Cohen 2004 Ltd.	Israel	972 986 17979
Golf international Turizm	Tyrkiet	90 216 336 5993	Riversa	Spanien	34 9 52 83 7500
Guandong Golden Star	Kina	86 20 876 51338	Lely Turfcare	Danmark	45 66 109 200
Hako Ground and Garden	Sverige	46 35 10 0000	Solvert S.A.S	Frankrig	33 1 30 81 77 00
Hako Ground and Garden	Norge	47 22 90 7760	Spyros Stavrinides Limited	Cypern	357 22 434131
Hayter Limited (U.K.)	Storbritannien	44 1279 723 444	Surge Systems India Limited	Indien	91 1 292299901
Hydroturf Int. Co Dubai	Forenede Arabiske Emirater	97 14 347 9479	T-Markt Logistics Ltd.	Ungarn	36 26 525 500
Hydroturf Egypt LLC	Ægypten	202 519 4308	Toro Australia	Australien	61 3 9580 7355
Irrimac	Portugal	351 21 238 8260	Toro Europe NV	Belgien	32 14 562 960
Irrigation Products Int'l Pvt Ltd.	Indien	0091 44 2449 4387	Valtech	Marokko	212 5 3766 3636
Jean Heybroek b.v.	Holland	31 30 639 4611	Victus Emak	Polen	48 61 823 8369

Europæisk erklæring om beskyttelse af privatlivets fred

De oplysninger, som Toro indsamler
Toro Warranty Company (Toro) respekterer dit privatliv. For at vi kan behandle dit garantikrav og kontakte dig i tilfælde af en produkttilbagekaldelse, beder vi dig dele visse oplysninger med os, enten direkte eller gennem din lokale Toro-virksomhed eller -forhandler.

Toros garantisystem hostes på servere i USA, hvor love om beskyttelse af privatlivets fred muligvis ikke yder samme beskyttelse, som gælder i dit land.

VED AT DELE DINE PERSONLIGE OPLYSNINGER MED OS GIVER DU DIT SAMTYKKE TIL BEHANDLING AF DINE PERSONLIGE OPLYSNINGER SOM BESKREVET I DENNE ERKLÆRING OM BESKYTTELSE AF PRIVATLIVETS FRED.

Toros brug af oplysninger
Toro kan bruge dine personlige oplysninger til at behandle garantikrav og kontakte dig i tilfælde af en produkttilbagekaldelse og til ethvert andet formål, som vi informerer dig om. Toro kan dele dine oplysninger med Toros søsterselskaber, forhandlere eller andre forretningspartnere i forbindelse med enhver af disse aktiviteter. Vi sælger ikke dine personlige oplysninger til andre virksomheder. Vi forbeholder os retten til at offentliggøre personlige oplysninger for at kunne overholde gældende lovgivning og efter anmodning fra relevante myndigheder med henblik på at kunne betjene vores systemer korrekt eller af hensyn til vores egen eller brugerens beskyttelse.

Opbevaring af dine personlige oplysninger
Vi opbevarer dine personlige oplysninger, så længe vi har behov for dem, til de formål, som de oprindeligt blev indsamlet til, eller til andre legitime formål (som f.eks. overholdelse af regler) eller som påkrævet af gældende lovgivning.

Toros forpligtelse i forbindelse med sikkerheden af dine personlige oplysninger
Vi tager rimelige forholdsregler for at beskytte sikkerheden af dine personlige oplysninger. Vi tager også forholdsregler for at opretholde nøjagtigheden og aktualiteten af personlige oplysninger.

Adgang til og korrigering af dine personlige oplysninger
Hvis du gerne vil gennemse eller ændre dine personlige oplysninger, kan du kontakte os pr. e-mail på legal@toro.com.

Forbrugerlovgivning i Australien

Forbrugere i Australien kan finde nærmere oplysninger om forbrugerlovgivningen i Australien i kassen eller hos den lokale Toro-forhandler.

Toros totalgaranti

Udstyr

til landskabsentreprenø-
rer (LCE)

Fejl og produkter, der er dækket

Toro Company og deres søsterselskab, Toro Warranty Company, garanterer over for den oprindelige køber i fællesskab i henhold til en aftale mellem dem at reparere de nedenfor anførte Toro-produkter, hvis de viser sig at have materialefejl eller fejl i den håndværksmæssige udførelse.

Følgende perioder gælder fra datoen for den oprindelige ejers køb:

Produkter	Garantiperiode
Håndplæneklipper	
53 cm plæneklippere – privat brug[1]	2 år
53 cm plæneklippere – kommerciel brug	1 år
76 cm plæneklippere – privat brug[1]	2 år
76 cm plæneklippere – kommerciel brug	1 år
Mellemstore håndplæneklippere	2 år
• Motor	2 år[2]
GrandStand®-plæneklippere	5 år eller 1.200 timer[3]
• Motor	2 år
• Stel	Produktlivstid (kun den originale ejer)[4]
Plæneklippere i Z Master® 2000-serien	4 år eller 500 timer[3]
• Motor	2 år[2]
• Stel	Produktlivstid (kun den originale ejer)[4]
Plæneklippere i Z Master® 3000-serien	5 år eller 1.200 timer[3]
• Motor	2 år[2]
• Stel	Produktlivstid (kun den originale ejer)[4]
Plæneklippere i Z Master® 5000- og 6000-serien	5 år eller 1.200 timer[3]
• Motor	2 år[2]
• Stel	Produktlivstid (kun den originale ejer)[4]
Plæneklippere i Z Master® 7000-serien	5 år eller 1.200 timer[3]
• Motor	2 år[2]
• Stel	Produktlivstid (kun den originale ejer)[4]
Alle plæneklippere	
• Batteri	2 år
• Redskaber	2 år

[1]Privat brug betyder, at produktet bruges på samme grund, som dit hjem ligger på. Brug på mere end ét sted anses for at være kommerciel brug, og i dette tilfælde finder garantien for kommerciel brug anvendelse.

[2]Nogle af de motorer, der bruges på Toro LCE-udstyr til landskabsentreprenører, er omfattet af motorfabrikantens garanti.

[3]Alt efter hvad der indtræffer først.

[4]Produktlivstid på stellet – Hvis hovedstellet, som består af sammensvejsede dele, der danner traktorstrukturen, som andre komponenter, f.eks. motoren, er fastgjort på, revner eller går i stykker under normal brug, vil den blive repareret eller udskiftet i henhold til garantien, uden at kunden skal afholde omkostninger til reservedele og arbejdsløn. Svigt i stellet som følge af forkert brug eller misbrug og svigt eller påkrævet reparation som følge af rust eller korrosion er ikke omfattet af garantien.

Denne garanti omfatter reservedelsomkostninger og arbejdsløn, men du skal betale transportomkostningerne.

Sådan får du udført service, der er dækket af garantien

Hvis du mener, at dit Toro-produkt har en materialefejl eller fejl i den håndværksmæssige udførelse, skal du følge denne fremgangsmåde:

1. Kontakt sælgeren af dit produkt for at arrangere reparation af produktet. Hvis det af en eller anden årsag ikke er muligt for dig at kontakte sælgeren, kan du kontakte en hvilken som helst autoriseret Toro-forhandler for at arrangere reparation.
2. Medbring produktet og dit købsbevis (salgskvittering) til serviceforhandleren.
3. Hvis du af en eller anden årsag er utilfreds med serviceforhandlerens vurdering eller med den service, du får, kan du kontakte os på:

   RLC Customer Care Department

   Toro Warranty Company
   8111 Lyndale Avenue South
   Bloomington, MN 55420-1196, USA
   001-952-948-4707

   Se den vedhæftede distributørliste.

Ejerens ansvar

Du skal vedligeholde dit Toro-produkt ved at følge de vedligeholdelsesprocedurer, der er beskrevet i *betjeningsvejledningen*. Du skal selv afholde udgifterne til denne rutinevedligeholdelse, uanset om den udføres af en forhandler eller dig selv.

Genstande og fejl, der ikke er dækket

Der er ingen udtrykkelig garanti undtagen for det særlige emissionssystem og motorgarantidækning på visse produkter. Denne udtrykkelige garanti dækker ikke følgende:

- Udgifter til regelmæssig vedligeholdelsesservice eller reservedele som filtre, brændstof, smøremidler, olieskift, tændrør, luftfiltre, slibning af slidte skæreknive, kabel-/forbindelsesjusteringer eller bremse- og koblingsjusteringer
- Komponenter, der svigter som følge af almindeligt slid
- Ethvert produkt eller enhver del, der er blevet ændret, anvendt forkert eller forsømt og kræver udskiftning eller reparation som følge af ulykker eller manglende korrekt vedligeholdelse
- Afhentnings- og leveringsudgifter
- Reparationer eller forsøg på reparationer af andre end en autoriseret Toro-serviceforhandler
- Reparationer, der er nødvendige, fordi den anbefalede brændstofprocedure ikke er blevet fulgt (se *betjeningsvejledningen* for yderligere oplysninger)
  - Fjernelse af forureningsstoffer fra brændstofsystemet dækkes ikke
  - Brug af gammelt brændstof (mere end en måned gammelt) eller brændstof, der indeholder mere end 10 % ethanol eller mere end 15 % MTBE
  - Undladelse af at aftappe brændstofsystemet før en periode på over en måned, hvor maskinen ikke skal bruges

Generelle betingelser

Lovgivningen i de enkelte lande er gældende for køberen. Rettigheder, som tilfalder køberen i henhold til denne lovgivning, indskrænkes ikke af denne garanti.