Form No. 3400-956 Rev B

TORO®

Count on it.

Betjeningsvejledning

# Z Master® Commercial 2000-plæneklipper

## med 48 TURBO FORCE®-sideudblæsnings-plæneklipper

**Modelnr. 74142TE—Serienr. 316000001 og derover**

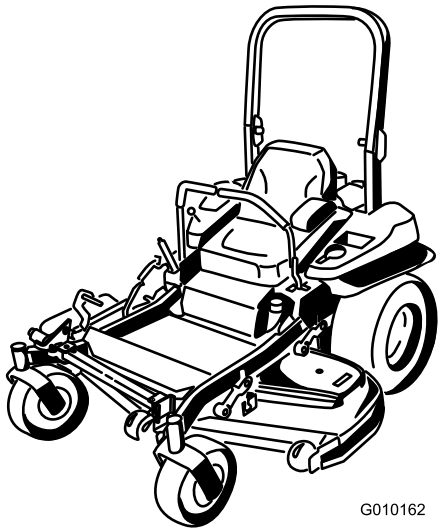


Registrer dit produkt på www.Toro.com.
Oversættelse af original (DA)

CE

*3400-956* B

Dette produkt overholder alle relevante EU-direktiver. Yderligere oplysninger fås på den separate produktspecifikke overensstemmelseserklæring.

Dette gnisttændingssystem er i overensstemmelse med de canadiske ICES-002.

**⚠ ADVARSEL**

**Fjernelse af standarddele og -tilbehør, der er originaludstyr, kan ændre maskinens garanti, traktion og sikkerhed. Hvis der ikke anvendes originale Toro-dele, kan det medføre alvorlig personskade eller død. Uautoriserede ændringer i motoren eller brændstof- eller udluftningssystemet kan udgøre en overtrædelse af bestemmelser.**

**Udskift alle dele, herunder, men ikke begrænset til, dæk, remme, skæreknive og komponenter i brændstofsystemet, med originale Toro-dele.**

# Indledning

Denne plænetraktor med roterende blade er beregnet til brug af boligejere eller professionelle, ansatte operatører. Den er primært beregnet til klipning af græs på velholdte plæner på private eller kommercielle ejendomme. Den er ikke beregnet til at klippe krat eller til landbrugsformål.

Læs denne vejledning omhyggeligt, så du kan lære at betjene og vedligeholde produktet korrekt samt undgå person- og produktskade. Det er dit ansvar at betjene produktet korrekt og sikkert.

Du kan kontakte Toro direkte på www.Toro.com for at få materialer om produktsikkerhed og oplæring i betjening, oplysninger om tilbehør, hjælp til at finde en forhandler eller for at registrere dit produkt.

Når du har brug for service, originale Toro-dele eller yderligere oplysninger, bedes du kontakte en autoriseret serviceforhandler eller Toros kundeservice samt have produktets model- og serienummer parat. Figur 1 angiver, hvor model- og serienummeret er placeret på produktet. Skriv numrene, hvor der er gjort plads til dette.

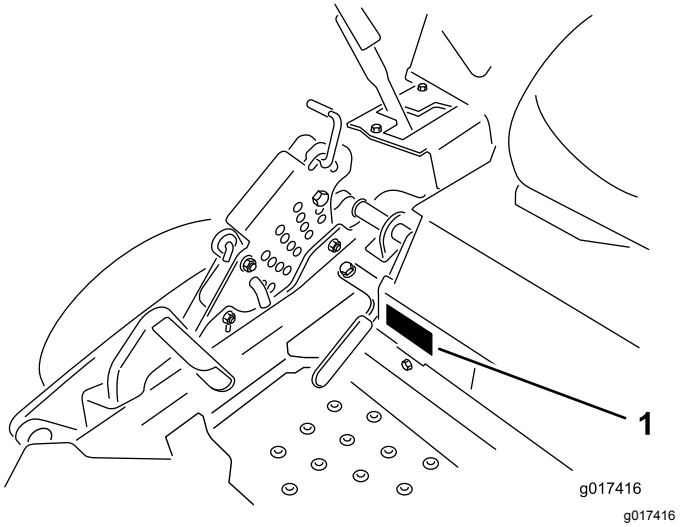


**Figur 1**

1. Model- og serienummerets placering

**Modelnr.** _____

**Serienr.** _____

Denne vejledning advarer dig om mulige farer og giver dig særlige sikkerhedsoplysninger ved hjælp af advarselssymbolet (Figur 2), der angiver en fare, som kan forårsage alvorlig personskade eller død, hvis du ikke følger de anbefalede forholdsregler.

g000502

**Figur 2**

1. Advarselssymbol

Denne betjeningsvejledning bruger to ord til at fremhæve oplysninger. **Vigtigt** henleder opmærksomheden på særlige mekaniske oplysninger, og **Bemærk** angiver generel information, som det er værd at lægge særligt mærke til.

**© 2018—The Toro® Company**
**8111 Lyndale Avenue South**
**Bloomington, MN 55420**



**Kontakt os på www.Toro.com.**
**Trykt i USA**
**Alle rettigheder forbeholdes**

# Indhold


Sikkerhed ..... 4
Sikker betjeningspraksis ..... 4
Sikker kørsel på Toro-plæneklippere ..... 5
Lydtryk ..... 6
Lydeffekt ..... 6
Vibrationsniveau ..... 6
Hældningsindikator ..... 7
Sikkerheds- og instruktionsmærkater ..... 8
Produktoversigt ..... 13
Betjeningsanordninger ..... 13
Specifikationer ..... 14
Betjening ..... 14
Påfyldning af brændstof ..... 14
Kontrol af motoroliestanden ..... 16
Indkøring af en ny maskine ..... 16
Anvendelse af styrtbøjlesystemet ..... 16
Sæt sikkerheden i højsædet ..... 17
Betjening af parkeringsbremsen ..... 18
Betjening af kontakten til regulering af skæreknivene (kraftudtag) ..... 18
Betjening af gashåndtaget ..... 19
Betjening af chokeren ..... 19
Betjening af tændingskontakten ..... 20
Brug af brændstofafbryderventilen ..... 20
Start og standsning af motoren ..... 20
Anvendelse af sikkerhedslåsesystemet ..... 22
Kørsel fremad og bakning ..... 23
Standsning af maskinen ..... 24
Justering af klippehøjden ..... 24
Justering af antiskalperingsruller ..... 25
Indstilling af sædet ..... 25
Brug af drivhjulets udløsningsventiler ..... 26
Brug af sideudblæsning ..... 26
Transport af maskinen ..... 27
Læsning af maskinen ..... 27
Brug af Z Stand™ ..... 28
Tip vedrørende betjening ..... 30
Vedligeholdelse ..... 32
Skema over anbefalet vedligeholdelse ..... 32
Tiltag forud for vedligeholdelse ..... 33
Frigivelse af plæneklipperskjoldets gardin ..... 33
Afmontering af plademetalafskærmningen ..... 33
Smøring ..... 34
Anvendelse af let olie eller smørings-spray ..... 34
Smøring af plæneklipperen ..... 34
Smøring af styrehjulnavene ..... 35
Motorvedligeholdelse ..... 36
Serviceeftersyn af luftfilteret ..... 36
Serviceeftersyn af motorolien ..... 37
Serviceeftersyn af tændrøret ..... 39
Kontrol af gnistskærmen ..... 40
Vedligeholdelse af brændstofsystem ..... 41
Udskiftning af brændstoffiltrene ..... 41
Serviceeftersyn af brændstoftanken ..... 41
Vedligeholdelse af elektrisk system ..... 42
Serviceeftersyn af batteriet ..... 42
Serviceeftersyn af sikringerne ..... 43
Vedligeholdelse af drivsystem ..... 44
Kontrol af sikkerhedsselen ..... 44
Kontrol af styrtbøjlesystemets greb ..... 44
Justering af sporingen ..... 45
Kontrol af dæktrykket ..... 45
Kontrol af hjullåsemøtrikkerne ..... 45
Justering af styrehjulets tapleje ..... 46
Justering af den elektriske kobling ..... 46
Vedligeholdelse af kølesystem ..... 47
Rensning af motorskærm ..... 47
Rengøring af motorkøleribber og -afskærmninger ..... 47
Vedligeholdelse af remme ..... 48
Eftersyn af remmene ..... 48
Udskiftning af plæneklipperremmen ..... 48
Udskiftning af den hydrauliske pumpedrivrem ..... 49
Vedligeholdelse af betjeningsanordningssystem ..... 50
Justering af styrehåndtagenes position ..... 50
Justering af bevægelseshåndtagenes forbindelse ..... 50
Justering af bevægelseskontrollens støddæmper ..... 52
Justering af bevægelseskontrollens drejeled til neutral låseposition ..... 52
Vedligeholdelse af hydrauliksystem ..... 53
Serviceeftersyn af hydrauliksystemet ..... 53
Udskiftning af hydrauliksystemets filter og olie ..... 54
Vedligeholdelse af plæneklipperskjoldet ..... 56
Nivellering af plæneklipperskjoldet ..... 56
Serviceeftersyn af skæreknivene ..... 58
Afmontering af plæneklipperskjoldet ..... 60
Udskiftning af græsdeflektoren ..... 61
Rengøring ..... 62
Rengøring under plæneklipperen ..... 62
Bortskaffelse af affald ..... 62
Opbevaring ..... 62
Rengøring og opbevaring ..... 62
Fejlfinding ..... 64
Diagrammer ..... 66

# Sikkerhed

Denne maskine er designet i overensstemmelse med EN ISO 5395:2013.

Hvis operatøren eller ejeren anvender eller vedligeholder maskinen forkert, kan det medføre personskade. For at nedsætte risikoen for personskade skal operatøren følge sikkerhedsforskrifterne og altid være opmærksom på advarselssymbolerne, der betyder **Forsigtig, Advarsel** eller **Fare** – ”personlige sikkerhedsanvisninger”. Hvis forskrifterne ikke overholdes, kan det medføre personskade eller død.

# Sikker betjeningspraksis

Dette produkt kan afskære hænder og fødder samt udslynge genstande. Følg altid sikkerhedsforskrifterne for at undgå alvorlig personskade eller død.

## Uddannelse

- Læs anvisningerne omhyggeligt. Lær betjeningsanordningerne og udstyrets korrekte brug at kende.
- Lad aldrig børn eller andre personer, der ikke kender denne vejledning, bruge plæneklipperen. Der kan være nationale bestemmelser, der sætter grænser for brugerens alder.
- Klip aldrig græs, når der er mennesker, især børn, eller kæledyr i nærheden.
- Husk, at operatøren eller brugeren er ansvarlig for ulykker eller farer, der måtte ramme andre mennesker eller deres ejendom.
- Kør ikke med passagerer.
- Alle førere bør søge at få professionel og praktisk vejledning. En sådan vejledning skal understrege:
  - behovet for omtanke og koncentration, når der arbejdes med plænetraktorer;
  - Herredømmet over plænetraktorer, der skrider ved kørsel på en skråning, kan ikke genetableres ved brug af betjeningsgrebene. Hovedårsagerne til mistet herredømme er:
    - ◊ utilstrækkeligt hjulgreb, især på vådt græs;
    - ◊ for hurtig kørsel;
    - ◊ utilstrækkelig opbremsning;
    - ◊ maskintypen er uegnet til formålet;
    - ◊ manglende kendskab til jordforholdenes betydning, især skråninger;
    - ◊ forkert bugsering og lastfordeling.

## Forberedelser

- Bær altid hensigtsmæssigt, skridsikkert fodtøj og lange bukser, når du klipper græs. Betjen ikke udstyret, når du går med bare fødder eller med åbne sandaler.
- Inspicer omhyggeligt det område, hvor udstyret skal benyttes, og fjern alle genstande, som maskinen kan slynge ud.
- **Advarsel**–brændstof er meget brandfarligt.
  - Opbevar brændstof i beholdere, der er specielt konstrueret til formålet.
  - Fyld kun brændstof på maskinen udendørs, og ryg aldrig under påfyldningen.
  - Fyld brændstof på, før du starter motoren. Fjern aldrig dækslet til brændstoftanken, og fyld aldrig brændstof på, mens motoren kører eller er varm.
  - Hvis du spilder brændstof, må du ikke forsøge at starte motoren, men du skal flytte maskinen væk fra det sted, hvor brændstoffet er spildt. Foretag dig ikke noget, der kan antænde brændstoffet, før dampene er spredt.
  - Sæt alle dæksler til brændstoftanke og beholdere forsvarligt på igen.
- Udskift defekte lydpotter.
- Før brug skal du altid udføre en besigtigelse af, at skæreknivene, skæreknivboltene og skæreknivsamlingen ikke er slidte eller beskadigede. Udskift slidte eller beskadigede skæreknive og bolte sætvis for at bevare afbalanceringen.

## Betjening

- Lyn kan forårsage alvorlig personskade eller død. Hvis der observeres lyn eller høres torden i området, må maskinen ikke anvendes. Søg ly.
- Vær agtpågivende, sænk farten, og pas på under drejninger. Orienter dig bagud og til siden, før du skifter retning.
- Betjen ikke motoren i et indelukket område, hvor der kan samle sig farlige kuliltedampe.
- Klip kun græs i dagslys eller i godt, kunstigt lys.
- Før du forsøger at starte motoren, skal du udkoble alle koblinger til fastspændte knivanordninger og sætte transmissionen i frigear.
- Brug aldrig maskinen på skråninger med større hældning end 15 grader.
- Husk at ingen skråninger er sikre. Kørsel på græsskråninger kræver særlig opmærksomhed. For at forhindre, at maskinen vælter, skal følgende forholdsregler overholdes:
  - undgå at standse eller sætte i gang pludseligt, når der køres på skråninger,
  - brug et lavt gear, når du kører på skråninger samt i skarpe sving,

– vær opmærksom på små forhøjninger og huller samt andre skjulte farer.

- Vær forsigtig, når du trækker last eller benytter tungt udstyr.
  - Brug kun godkendte bugseringspunkter på trækstangen.
  - Begræns læs til typer, som du har fuld sikkerhedsmæssig kontrol over.
  - Drej ikke skarpt. Vær forsigtig, når maskinen bakkes.
- Hold øje med trafikken, når du krydser eller kører i nærheden af veje.
- Stop skæreknivenes rotation, før du krydser andre overflader end græs.
- Når du bruger redskaber, må du aldrig rette udkast af materiale mod omkringstående eller tillade nogen at komme nær maskinen, mens den kører.
- Brug aldrig plæneklipperen med beskadigede skjolde eller uden sikkerhedsanordninger korrekt påmonteret.
- Lav ikke om på motorens regulatorindstillinger, og kør ikke motoren ved for høj hastighed. Brug af motoren med for høje omdrejningstal kan øge risikoen for personskade.
- Før du forlader førersædet:
  - sørg for, at kraftudtaget er udkoblet, og redskaberne er sænket;
  - skift til frigear, og aktiver parkeringsbremsen;
  - stop motoren, og fjern nøglen.
- Sørg for, at drevet til redskaber er udkoblet, stands motoren, og tag tændrørskablet/-erne af, eller fjern tændingsnøglen
  - før du fjerner tilstopninger eller renser en tilstoppet udblæsning;
  - før du efterser, rengør eller arbejder på plæneklipperen;
  - efter at du har ramt et fremmedlegeme. Efterse plæneklipperen for skader, og foretag reparationer, før du starter og betjener udstyret, hvis maskinen begynder at ryste unormalt (undersøg årsagen med det samme).
- Sørg for at udkoble drevet til redskaberne, når du transporterer maskinen fra et sted til et andet, eller når den ikke anvendes.
- Stop motoren, og udkobl drevet til redskaberne,
  - før påfyldning af brændstof
  - før græsfanget fjernes;
  - før justering af højden, medmindre den kan justeres fra førersædet.
- Reducer gasgivningen når motoren er ved at standse og, hvis motoren er udstyret med en afbryderventil, luk for brændstoftilførslen, når du er færdig med at slå græs.

## Vedligeholdelse og opbevaring

- Hold alle møtrikker, bolte og skruer tilspændte for at sikre, at udstyret er i en sikker driftsmæssig stand.
- Opbevar aldrig udstyret med brændstof i tanken i en bygning, hvor dampe kan komme i kontakt med åben ild eller gnister.
- Lad motoren køle af, før du opbevarer maskinen på et lukket sted.
- Mindsk brandfaren ved at holde motoren, lydpotten, batterirummet og brændstofopbevaringsområdet fri for græs, blade eller for meget fedt.
- Efterse jævnligt græsfanget for slid eller skader.
- Udskift slidte eller beskadigede dele af hensyn til sikkerheden.
- Hvis du skal tappe brændstoftanken, skal det foregå udendørs.
- På maskiner med mange skæreknive skal du være meget forsigtig, da én skæreknivs rotation kan få andre skæreknive til at rotere.
- Når maskinen skal parkeres, opbevares eller efterlades uden opsyn, skal klippeenhederne sænkes, medmindre du benytter en mekanisk sikkerhedslås.

# Sikker kørsel på Toro-plæneklippere

Nedenstående liste indeholder oplysninger om sikkerhed specifikt i forbindelse med Toro-produkter eller andre sikkerhedsoplysninger, som du skal kende, og som ikke er indeholdt i CEN-standarden.

- Motorudstødningen indeholder kulilte, som er en lugtfri, dødbringende gift. Lad ikke motoren køre inden døre eller i et indelukket område.
- Hold hænder, fødder, hår og løstsiddende tøj væk fra udstyrets tømningsområde, plæneklipperens underside og alle bevægelige dele, mens motoren kører.
- Berør ikke udstyr eller påmonterede dele, der kan være varme efter drift. Lad dem køle af, før du begynder at vedligeholde, justere eller servicere dem.
- Batterisyre er giftig og kan give forbrændinger. Undgå kontakt med hud, øjne og tøj. Beskyt ansigt, øjne og tøj, når du arbejder med et batteri.
- Batterigasserne kan eksplodere. Hold cigaretter, gnister og flammer væk fra batteriet.

- Brug kun originale Toro-reservedele, så de originale standarder opretholdes.
- Brug kun Toro-godkendte redskaber. Garantien kan bortfalde, hvis du bruger redskaber, der ikke er godkendt.

## Betjening på skråninger

- Brug aldrig maskinen på skråninger med en større hældning end 15 grader.
- Klip ikke i nærheden af bratte afsatser, grøfter, stejle skrænter eller vand. Hjul, der kører ud over kanter, kan forårsage, at maskinen vælter, hvilket kan medføre alvorlige kvæstelser, død eller drukning.
- Brug aldrig maskinen på skråninger, når græsset er vådt. Kørsel i glat føre mindsker traktionen og kan forårsage udskridning og mistet herredømme.
- Foretag ikke pludselige drejninger eller hurtige ændringer af hastigheden.
- Anvend en håndplæneklipper og/eller en græstrimmer tæt på bratte afsatser, grøfter og lignende og i nærheden af vand.
- Sænk hastigheden, og vær yderst forsigtig på skråninger.
- Fjern eller marker forhindringer som sten, grene osv. på klippeområdet. Højt græs kan skjule forhindringer.
- Hold øje med grøfter, huller, sten, hulninger og stigninger i terrænet, som ændrer maskinens kørselsvinkel, da ujævnt terræn kan få den til at vælte.
- Undgå at starte pludseligt, når du klipper op ad bakke, da plæneklipperen kan vælte bagover.
- Vær opmærksom på, at traktionen kan mistes under kørsel ned ad bakke. Vægtoverførslen til forhjulene kan forårsage, at kørselshjulene skrider ud og forårsager mistet bremse- og styrekontrol.
- Undgå altid at starte eller stoppe pludseligt på en skråning. Hvis dækkene mister traktion, skal du udkoble skæreknivene og køre langsomt væk fra bakken.
- Følg producentens anbefalinger om hjulvægte eller modvægte for at forbedre stabiliteten.
- Vær yderst forsigtig med græsopsamler eller andet udstyr. Disse kan ændre maskinens stabilitet og forårsage mistet herredømme.

# Lydtryk

Maskinen har et lydtryksniveau ved brugerens øre på 91 dBA, hvori der er medtaget en usikkerhedsværdi (K) på 1 dBA.

Lydtryksniveauet er fastlagt i overensstemmelse med procedurerne beskrevet i EN ISO 5395:2013.

# Lydeffekt

Maskinen har et garanteret lydstyrkeniveau på 105 dBA, hvori der er medtaget en usikkerhedsværdi (K) på 1 dBA.

Lydeffektniveauet er fastlagt i overensstemmelse med procedurerne beskrevet i ISO 11094.

# Vibrationsniveau

## Hånd-Arm

Målt vibrationsniveau for højre hånd = 1,6 $m/s^2$

Målt vibrationsniveau for venstre hånd = 2,7 $m/s^2$

Usikkerhedsværdi (K) = 1,4 $m/s^2$

De målte værdier er fastlagt i overensstemmelse med procedurerne beskrevet i EN ISO 5395:2013.

## Hele kroppen

Målt vibrationsniveau = 0,31 $m/s^2$

Usikkerhedsværdi (K) = 0,16 $m/s^2$

De målte værdier er fastlagt i overensstemmelse med procedurerne beskrevet i EN ISO 5395:2013.

# Hældningsindikator

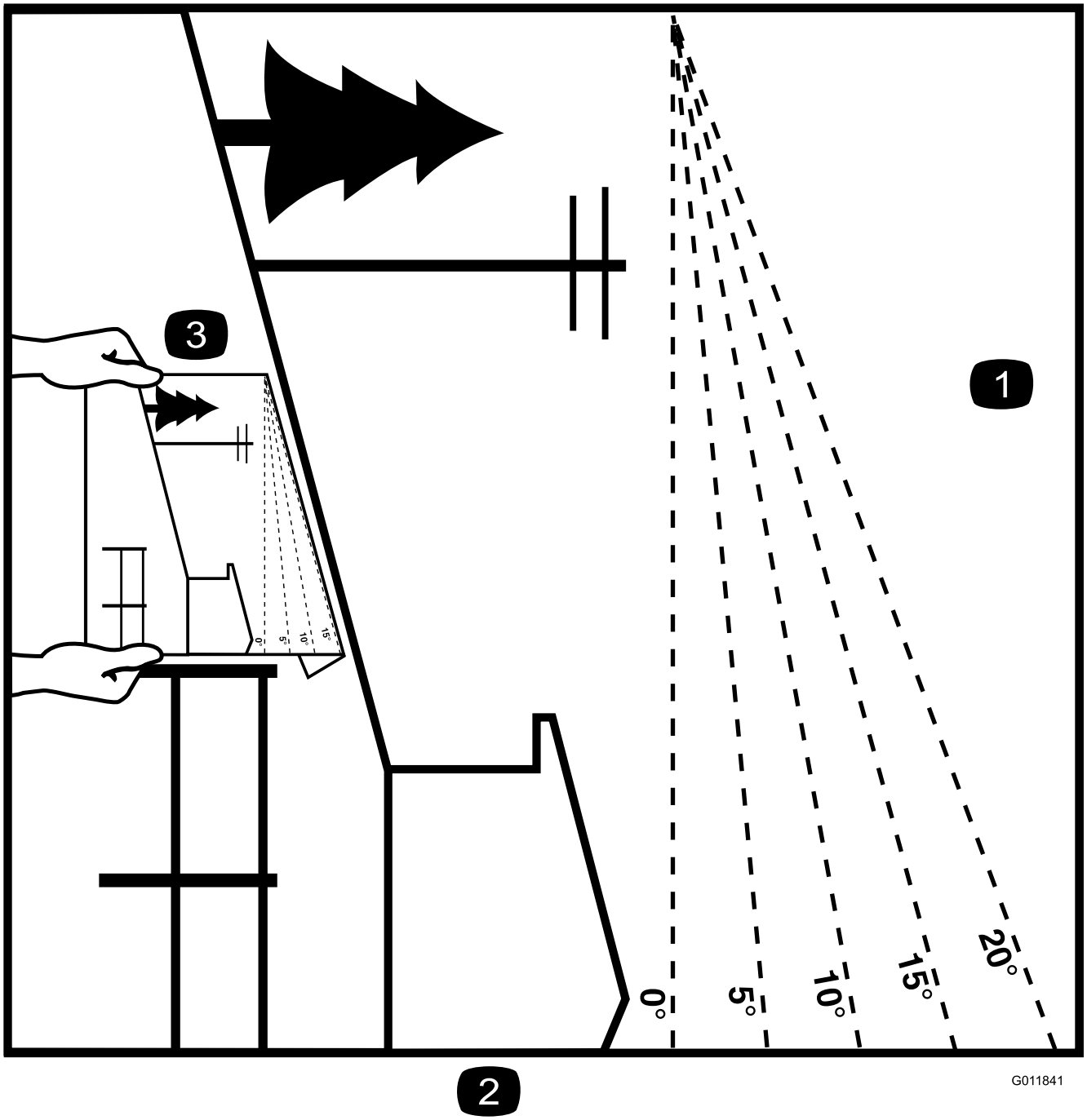


**Figur 3**

Det er tilladt at kopiere denne side til personlig brug.

1. Den maksimale hældning, det er sikkert at arbejde med maskinen på, er **15 grader**. Brug hældningsoversigten til at bestemme bakkers hældningsgrad før arbejde med maskinen. **Betjen aldrig maskinen på skråninger med større hældning end 15 grader.** Fold langs den relevante streg, så det passer til den anbefalede hældning.
2. Ret denne kant ind efter en lodret overflade (træ, bygning, hegnspæl osv.).
3. Eksempel på sammenligning af hældning med foldet kant.

# Sikkerheds- og instruktionsmærkater

Sikkerheds- og instruktionsmærkaterne kan nemt ses af operatøren og er placeret tæt på potentielle risikoområder. Beskadigede eller bortkomne mærkater skal udskiftes.

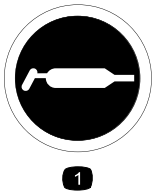


decal58-6520

**58-6520**

1. Fedt

---

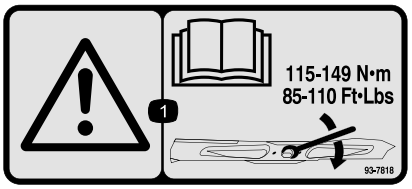


decal93-7818

**93-7818**

1. Advarsel – læs *betjeningsvejledningen* for at få instruktioner om tilspænding af skæreknivbolten/-møtrikken til 115–149 N·m.

---

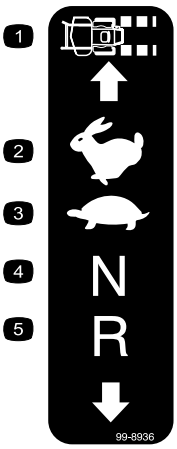


decal99-8936

**99-8936**

1. Kørehastighed
2. Hurtig
3. Langsom
4. Neutral
5. Bakgear

---

decalbatterysymbols

**Batterisymboler**

Nogle af eller alle disse symboler findes på batteriet

1. Eksplosionsfare
2. Ingen ild, åben ild eller rygning.
3. Kaustisk væske/fare for kemisk forbrænding
4. Bær beskyttelsesbriller
5. Læs *Betjeningsvejledningen*.
6. Hold omkringstående på sikker afstand af batteriet.
7. Bær beskyttelsesbriller; eksplosive gasser kan forårsage blindhed og andre personskader
8. Batterisyre kan forårsage blindhed og alvorlige forbrændinger.
9. Skyl omgående øjnene med vand, og søg hurtigt læge.
10. Indeholder bly; må ikke kasseres.

---

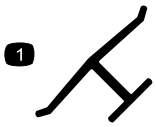


decaloemmarkt

**Producentens mærke**

1. Indikerer, at kniven er identificeret som en reservedel fra producenten af originalmaskinen.

---

decal106-2655

**106–2655**

1. Advarsel – rør ikke ved og gå ikke hen til remme i bevægelse. Tag tændingsnøglen ud, og læs vejledningerne, før der foretages service eller vedligeholdelse.

---

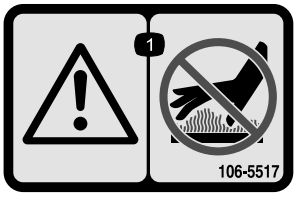


decal106-5517

**106-5517**

1. Advarsel – rør ikke ved den varme overflade.

---

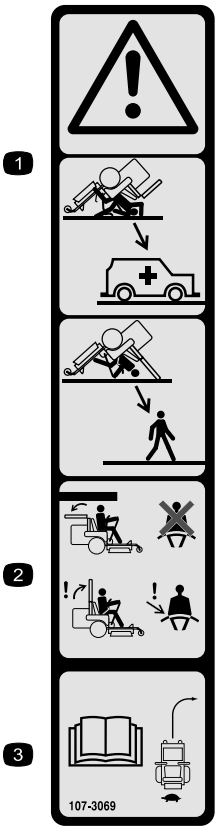


decal107-3069

**107-3069**

1. Advarsel – styrtbøjlen beskytter dig ikke, når den er slået ned.
2. For at undgå personskade eller dødsfald som følge af en vælteulykke, skal styrtbøjlen holdes i fuldt hævet og låst position, og sikkerhedsselen skal være spændt. Sænk kun styrtbøjlen, når det er absolut nødvendigt, og spænd ikke sikkerhedsselen, når styrtbøjlen er nede.
3. Læs *Betjeningsvejledningen*, og kør langsomt og forsigtigt.

---

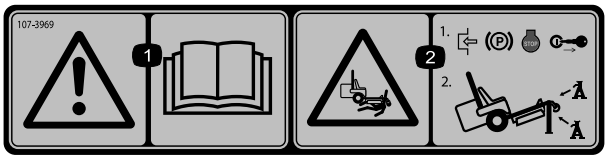


decal107-3969

**107–3969**

1. Advarsel – læs *betjeningsvejledningen*.
2. Risiko for knusning, plæneklipper – 1) Aktiver parkeringsbremsen, stop motoren, og fjern tændingsnøglen; 2) Understøt maskinen korrekt med donkrafte, inden du arbejder under maskinen.

---

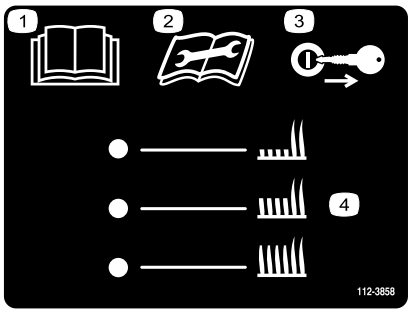


decal112-3858

**112-3858**

1. Læs *Betjeningsvejledningen*.
2. Læs instruktionerne, før der foretages servicering eller vedligeholdelse.
3. Tag tændingsnøglen ud før justering af klippehøjden.
4. Klippehøjdeindstillinger.

---

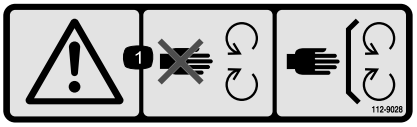


decal112-9028

**112-9028**

1. Advarsel – hold afstand til bevægelige dele, og hold alle afskærmninger på plads.

---

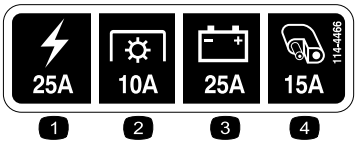


decal114-4466

**114-4466**

1. Hovedsikring, 25 A
2. Kraftudtag, 10 A
3. Opladning, 25 A
4. Hjælpesystem, 15 A

---

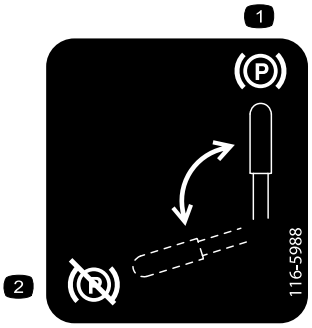


decal116-5988

**116-5988**

1. Parkeringsbremse – aktiveret
2. Parkeringsbremse – deaktiveret

---

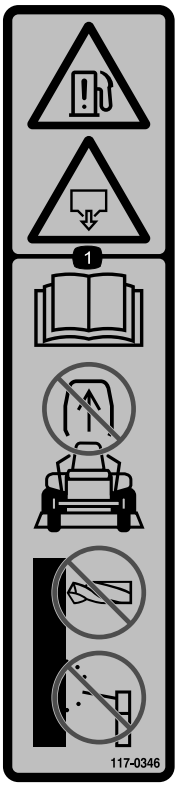


decal117-0346

**117-0346**

1. Fare for brændstoflækage – læs *betjeningsvejledningen*. Forsøg ikke at fjerne styrtbøjlen. Styrtbøjlen må ikke svejses, bores eller ændres på nogen måde.

---

decal117-1158

**117–1158**

1. Omløbshåndtag, håndtagsposition til betjening af maskinen.
2. Omløbshåndtag, håndtagsposition til skubning af maskinen.

---

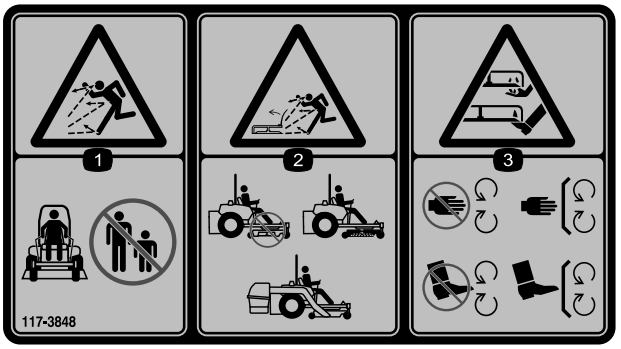


decal117-3848

**117-3848**

1. Fare for udslyngede genstande – hold sikker afstand til maskinen.
2. Fare for udslyngede genstande fra plæneklipperen – maskinen må ikke betjenes, uden at deflektoren eller græsopsamlersystemet er monteret.
3. Risiko for skæring/amputation af hænder og fødder – hold afstand til bevægelige dele. Hold alle afskærmninger og værn på plads.

---

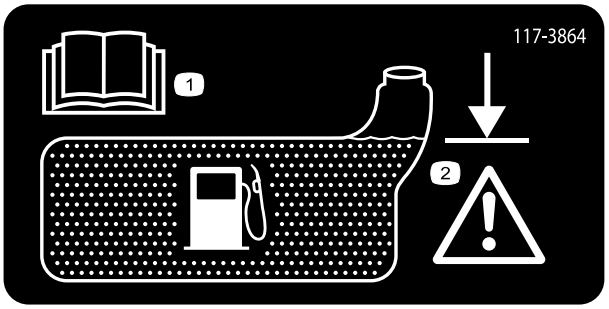


decal117-3864

**117-3864**

1. Læs *betjeningsvejledningen.*
2. Fyld til bunden af påfyldningsstudsen, advarsel – undlad at overfylde tanken.

---

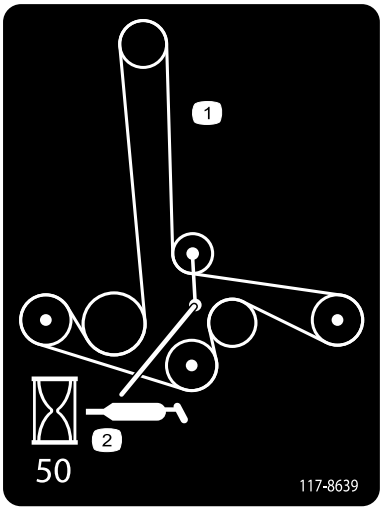


decal117-8639

**117-8639**

1. Remføring
2. Smøring af remskive, vedligeholdelsesinterval – 50 timer

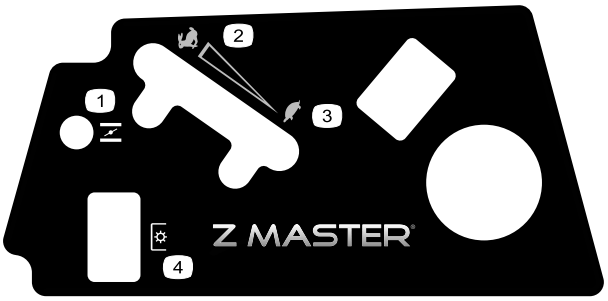


decal119-2501

**119-2501**

1. Choker
2. Hurtig
3. Langsom
4. Kraftudtag

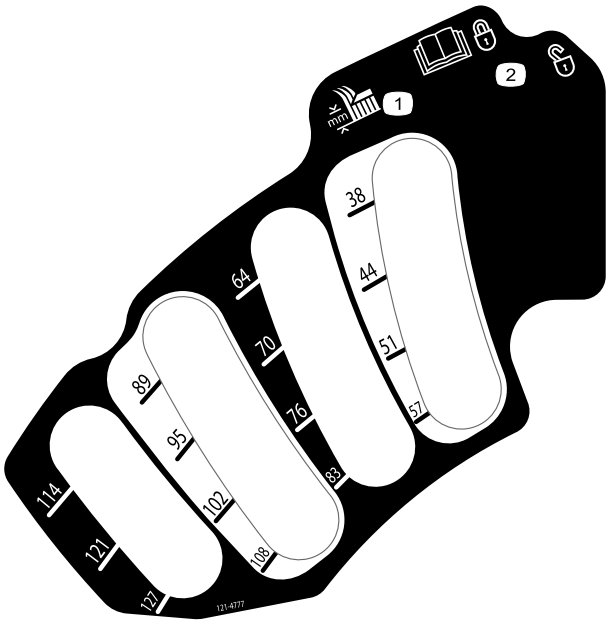


decal121-4777

**121–4777**

1. Justeringen af klippehøjden
2. Læs *betjeningsvejledningen* for at få oplysninger om, hvordan skjoldpositionen låses i og op.

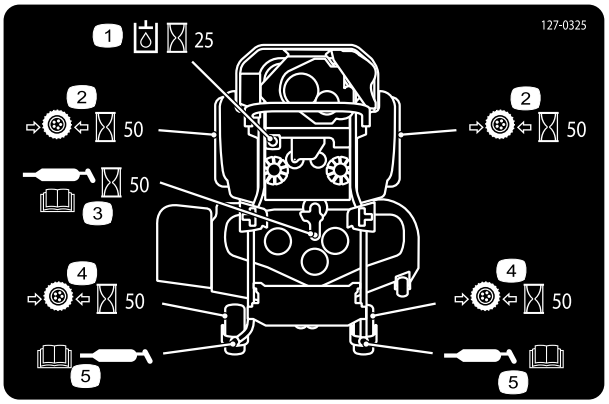


decal127-0325

**127-0325**

1. Kontroller det hydrauliske tryk hver 25 timer.
2. Kontroller trykket i bagdækket hver 50 timer.
3. Smør skjoldets smøringspunkt hver 50 timer. Læs *betjeningsvejledningen*.
4. Kontroller trykket i fordækket hver 50 timer.
5. Smør forhjulets smøringspunkt. Læs *betjeningsvejledningen*.

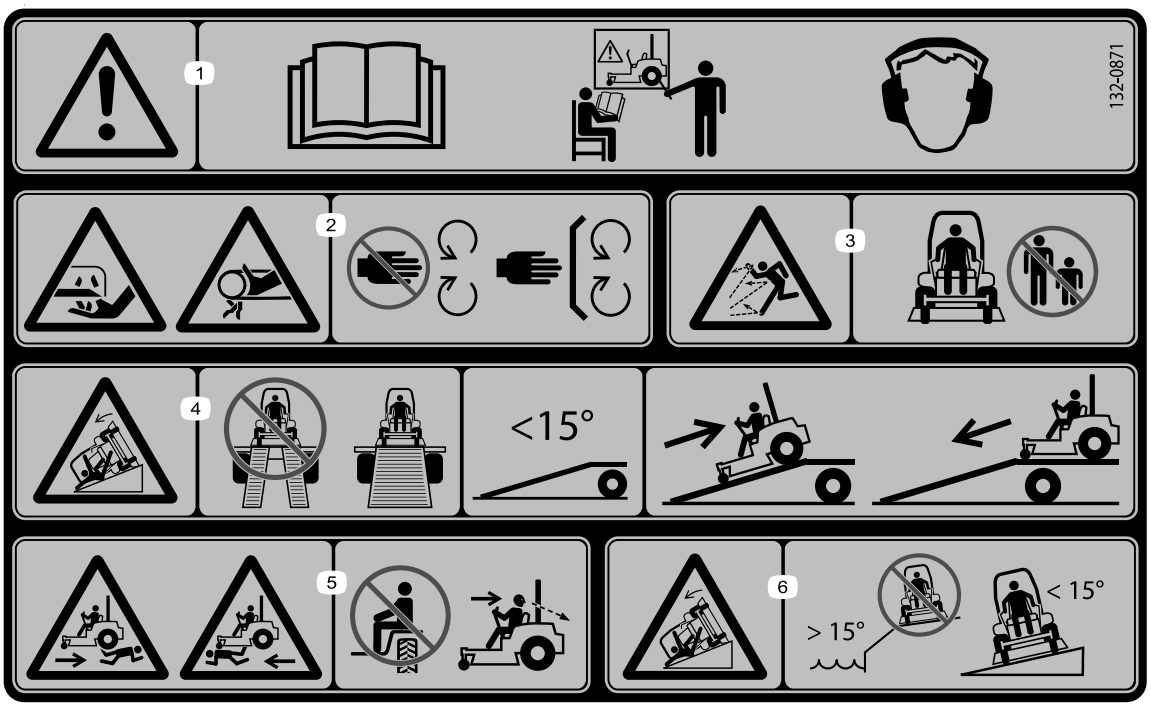


decal132-0871

**132-0871**

**Bemærk:** Denne maskine overholder industristandarden for stabilitetsprøvning i afprøvningen af statisk stabilitet, sidestabilitet og stabilitet i længderetningen ved den anbefalede maksimale hældning, der er angivet på mærkaten. Læs instruktionerne til betjening af maskinen på skråninger i *betjeningsvejledningen*, og gennemgå de forhold, under hvilke maskinen skal betjenes, for at afgøre, om du kan betjene maskinen under forholdene på den pågældende dag og det pågældende sted. Ændringer i terrænet kan medføre en ændring i betjeningen af maskinen på skråninger. Hvis det er muligt, skal klippeenhederne holdes sænket til jorden, mens maskinen betjenes på skråninger. Hævning af klippeenhederne under betjening på skråninger kan gøre maskinen ustabil.

1. Advarsel – læs *betjeningsvejledningen*. Betjen ikke denne maskine uden at være uddannet til det. Bær høreværn.
2. Fare for amputation, for at skære sig og for at blive viklet ind – hold hænderne på afstand af bevægelige dele. Hold alle afskærmninger og sikkerhedsanordninger på plads.
3. Fare for udslyngede genstande – hold omkringstående på afstand.
4. Fare i forbindelse med ramper – brug ikke dobbelte ramper ved læsning på en anhænger. Brug kun en enkelt rampe svarende til maskinens bredde med en hældning på højst 15°. Bak op ad rampen (i bakgear), og kør ned ad rampen i fremadgående gear.
5. Fare for kvæstelse – medtag ikke passagerer; se bagud ved kørsel i bakgear.
6. Fare for at vælte på hældninger – kør ikke på hældninger tæt på vand. Benyt ikke på hældninger på over 15°

# Produktoversigt

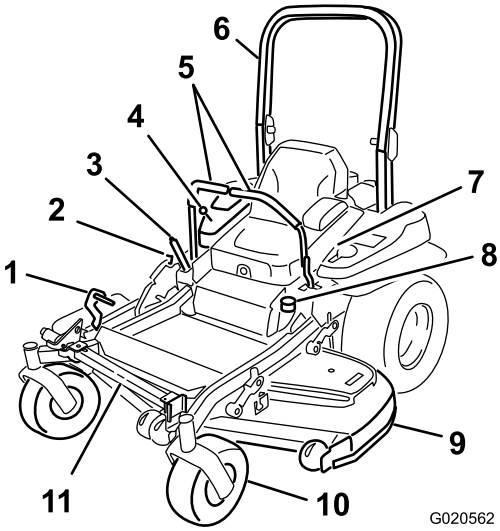


g020562

**Figur 4**

1. Pedal til løft af klippeskjoldet
2. Transportlås
3. Parkeringsbremsehåndtag
4. Betjeningsanordninger
5. Bevægelseshåndtag
6. Styrtbøjle
7. Sikkerhedssele
8. Tankdæksel
9. Plæneklipperskjold
10. Styrehjul
11. Z Stand

# Betjeningsanordninger

Før du starter motoren og anvender maskinen, er det vigtigt, at du er fortrolig med alle maskinens betjeningsanordninger (Figur 4 og Figur 5).

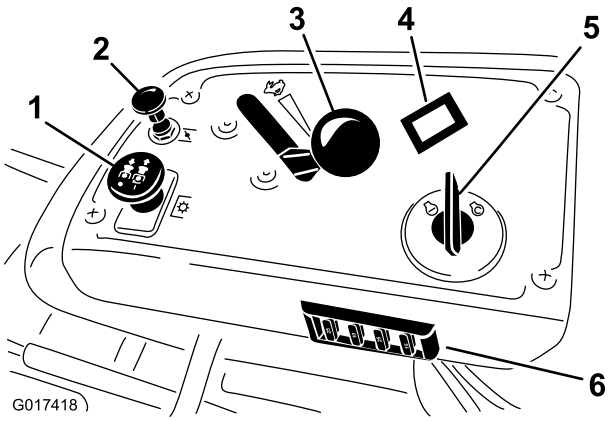


g017418

**Figur 5**

1. Kraftudtagskontakt
2. Choker
3. Gashåndtag
4. Timetæller
5. Tændingskontakt
6. Sikringer

## Timetæller

Timetælleren registrerer, hvor mange timer motoren har kørt. Den kører, når motoren er i gang. Brug disse tal til planlægning af regelmæssig vedligeholdelse (Figur 5).

## Gashåndtag

Gashåndtaget har to positioner: **Hurtig** og **Langsom**.

## Choker

Brug chokeren, før du starter en kold motor. Træk op i chokerhåndtaget for at aktivere chokeren.

## Kontakt til regulering af skæreknive (kraftudtag)

Brug kontakten til regulering af skæreknive (kraftudtag) til at aktivere den elektriske kobling og drive plæneklipperens skæreknive. Træk op i kontakten for at aktivere skæreknivene, og slip den. For at udkoble skæreknivene skal du skubbe kontakten til regulering af skæreknivene (kraftudtag) ned eller flytte det højre bevægelseshåndtag til den NEUTRALE LÅSEPOSITION.

## Tændingskontakt

Kontakten bruges til at starte plæneklipperens motor og har tre positioner: **Start, Run** (kør) og **Off** (fra).

## Bevægelseshåndtag

Bevægelseshåndtagene bruges til at køre maskinen frem og tilbage og dreje den fra side til side.

## Neutral låseposition

Brug den NEUTRALE LÅSEPOSITION med sikkerhedslåsesystemet til at aktivere og finde den NEUTRALE position.

## Brændstofafbryderventil

Luk brændstofafbryderventilen (under sædet), når plæneklipperen transporteres eller stilles til opbevaring.

## Redskaber/tilbehør

Der kan fås en række forskellige Toro-godkendte redskaber og tilbehør til brug sammen med maskinen, som gør den bedre og mere alsidig. Kontakt en autoriseret serviceforhandler eller gå ind på www.Toro.com for at få en liste over alt godkendt udstyr og tilbehør.

# Specifikationer

**Bemærk:** Specifikationer og design kan ændres uden forudgående varsel.

**Bredde:**

| | |
|---|---|
| Klippebredde | 122 cm |
| Uden skjold | 115 cm |
| Deflektor oppe | 131 cm |
| Deflektor nede | 160 cm |

**Længde:**

| | |
|---|---|
| Styrtbøjle – oppe | 200 cm |
| Styrtbøjle – nede | 204 cm |

**Højde:**

| **Styrtbøjle – oppe** | **Styrtbøjle – nede** |
|---|---|
| 178,3 cm | 118 cm |

**Vægt:**

| Model | Vægt |
|---|---|
| 74142TE | 458 kg |

# Betjening

**Bemærk:** Maskinens venstre og højre side er som set fra den normale betjeningsposition.

## Påfyldning af brændstof

- For at opnå de bedste resultater skal du kun bruge ren, frisk (højst 30 dage gammel) blyfri benzin med et oktantal på 87 eller højere ((R+M)/2-ratingmetode).
- **Ethanol**: Benzin med op til 10 % ethanol (gasohol) eller 15 % MTBE (metyl-tertiær-butylæter) pr. volumen accepteres. Ethanol og MTBE er ikke det samme. Benzin med 15 % ethanol (E15) pr. volumen godkendes ikke til brug. **Brug aldrig benzin, der indeholder mere end 10 % ethanol pr. volumen**, som f.eks. E15 (indeholder 15 % ethanol), E20 (indeholder 20 % ethanol) eller E85 (indeholder op til 85 % ethanol). Hvis der anvendes ikke-godkendt benzin, kan det medføre ydelsesproblemer og/eller beskadigelse af motoren, som muligvis ikke er dækket af garantien.
- **Anvend ikke** benzin, der indeholder metanol.
- **Opbevar ikke** brændstof i hverken brændstoftanken eller brændstofbeholdere henover vinteren, medmindre du anvender en brændstofstabilisator.
- **Fyld ikke** olie i benzin.

**⚠ FARE**

**Under visse forhold er benzin meget brandfarlig og yderst eksplosiv. En brand eller eksplosion forårsaget af benzin kan give dig eller andre forbrændinger samt medføre tingsskade.**

- **Fyld tanken udendørs i et åbent område, når motoren er kold. Tør eventuel spildt benzin op.**
- **Fyld aldrig brændstoftanken op inde i en lukket anhænger.**
- **Fyld ikke brændstoftanken helt op. Fyld benzin på brændstoftanken, indtil niveauet er 6-13 mm under bunden af påfyldningsstudsen. Denne tomme plads giver benzinen i brændstoftanken plads til at udvide sig.**
- **Ryg aldrig, når du håndterer benzin, og hold dig på afstand af åben ild eller steder, hvor benzindampe kan antændes af en gnist.**
- **Opbevar benzin i en godkendt beholder og utilgængeligt for børn. Køb aldrig benzin til mere end 30 dages forbrug.**
- **Betjen ikke maskinen medmindre hele udstødningssystemet er på plads og i god driftsmæssig stand.**

**⚠ FARE**

**Under visse omstændigheder kan der under påfyldning af brændstof udvikle sig statisk elektricitet, der kan antænde benzindampene. En brand eller eksplosion forårsaget af benzin kan give dig eller andre forbrændinger samt medføre tingsskade.**

- **Anbring altid benzindunke på jorden et stykke fra køretøjet, før påfyldning påbegyndes.**
- **Fyld ikke benzindunke inden i et køretøj eller på en lastbil eller anhænger, da indvendige tæpper eller plastikforinger i lastbiler kan isolere dunken og forsinke tabet af eventuel statisk elektricitet.**
- **Når det er praktisk muligt, skal benzindrevet udstyr fjernes fra lastbilen eller anhængeren og fyldes op igen, mens hjulene står på jorden.**
- **Hvis dette ikke er muligt, skal påfyldningen af udstyret finde sted på en lastbil eller anhænger med en bærbar beholder i stedet for direkte fra benzinstanderen.**
- **Hvis det er nødvendigt at benytte benzinstanderen, skal mundstykket hele tiden være i kontakt med kanten af åbningen i benzintanken eller dunken, indtil påfyldningen afsluttes.**

**⚠ ADVARSEL**

**Benzin er farligt eller dødbringende, hvis det indtages. Længere tids udsættelse for dampe kan forårsage alvorlige skader og sygdomme.**

- **Undgå længere tids indånding af dampe.**
- **Hold ansigtet væk fra spidsen af slangen og brændstoftanken eller stabilisatoråbningen.**
- **Undgå kontakt med huden, og vask spildte væsker af med sæbe og vand.**

## Brug af brændstofstabilisator

Brug af brændstofstabilisator i traktoren giver følgende fordele:

- Holder benzinen frisk ved opbevaring i 90 dage eller derunder. Ved længere tids opbevaring anbefales det, at brændstoftanken tømmes.
- Renser motoren, når den kører.
- Forhindrer opbygning af gummiagtige lakaflejringer i brændstofsystemet, som medfører startvanskeligheder.

***Vigtigt:*** **Tilsæt aldrig brændstofadditiver, der indeholder metanol eller etanol.**

Tilsæt benzinen den korrekte mængde brændstofstabilisator.

**Bemærk:** Brændstofstabilisator er mest effektiv, når den blandes med frisk benzin. Brug altid brændstofstabilisator for at minimere risikoen for lakaflejringer i brændstofsystemet.

## Opfyldning af brændstoftanken

1. Sluk for motoren, og aktiver parkeringsbremsen.
2. Rengør området omkring brændstofdækslet, og afmonter dækslet. Fyld blyfri almindelig benzin i brændstoftanken, indtil niveauet er 6 til 13 mm under bunden af påfyldningsstudsen. Dette giver benzinen i tanken plads til at udvide sig. Fyld ikke brændstoftanken helt op.
3. Skru brændstofdækslet godt fast. Tør eventuel spildt benzin op.

# Kontrol af motoroliestanden

Før du starter motoren og bruger maskinen, skal du kontrollere oliestanden i motorens krumtaphus. Se anvisning under Kontrol af motoroliestanden (side 37).

# Indkøring af en ny maskine

Det tager tid, før nye motorer kommer op på fuld kraft. Der er større friktion ved nye plæneklipperskjolde og drivsystemer, hvilket betyder større motorbelastning. Giv nye maskiner en indkøringstid på 40 til 50 timer for at komme op på fuld kraft for at opnå den bedste ydelse.

# Anvendelse af styrtbøjlesystemet

**⚠ ADVARSEL**

**Undgå personskade eller død pga. væltning: Hold styrtbøjlen i den fuldt hævede, låste position, og brug sikkerhedsselen.**

**Sørg for, at sædet er fastgjort til maskinen.**

**⚠ ADVARSEL**

**Du er ikke beskyttet af styrtbøjlen, når styrtbøjlen er i sænket position.**

- **Sænk kun styrtbøjlen, når det er absolut nødvendigt.**
- **Spænd ikke sikkerhedsselen, når styrtbøjlen er i sænket position.**
- **Kør langsomt og forsigtigt.**
- **Hæv styrtbøjlen, lige så snart der er plads til, at den kan hæves.**
- **Kontroller omhyggeligt, om der er fri højde over dit hoved (dvs. om der er fri for grene, døråbninger og elektriske ledninger), før du kører under genstande, og kom ikke i berøring med sådanne.**

***Vigtigt:*** **Sørg for, at sædet er fastgjort til maskinen.**

1. Skub frem på den øverste del af styrtbøjlen for at sænke den.
2. Træk begge greb ud, og drej dem 90 grader, så de ikke sidder fast (Figur 6).
3. Sænk styrtbøjlen til sænket position (Figur 6).

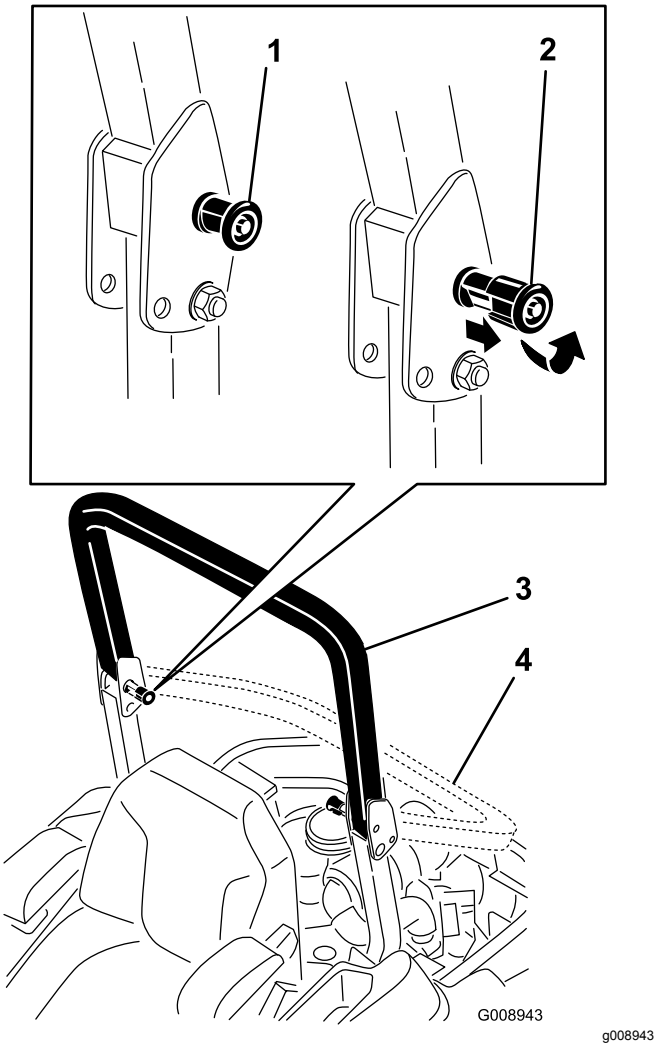


**Figur 6**

1. Styrtbøjlegreb
2. Træk styrtbøjlegrebet ud, og roter det 90 grader.
3. Styrtbøjlen i oprejst position
4. Styrtbøjlen i foldet position

4. Hæv styrtbøjlen til betjeningsposition, og drej grebene, så de skubbes delvist ind i rillerne, for at hæve styrtbøjlen (Figur 6).
5. Løft styrtbøjlen til helt oprejst position, samtidig med at der skubbes på den øverste del af styrtbøjlen. Derefter springer stifterne på plads, når hullerne placeres ud for stifterne (Figur 6).
6. Tryk på styrtbøjlen, og kontroller, at begge stifter sidder fast.

***Vigtigt:*** **Brug altid sikkerhedsselen, når styrtbøjlen er i den hævede position.**

# Sæt sikkerheden i højsædet

Læs alle sikkerhedsforskrifterne grundigt igennem, og gør dig bekendt med de symboler, der findes i afsnittet om sikkerhed. Disse oplysninger kan hjælpe dig eller omkringstående personer med at undgå at komme til skade.

**⚠ FARE**

**Betjening af maskinen på vådt græs eller stejle skråninger kan forårsage udskridning og mistet herredømme.**

- **Betjen aldrig maskinen på skråninger med en større hældning end 15 grader.**
- **Sænk hastigheden, og vær yderst forsigtig på skråninger.**
- **Betjen ikke maskinen i nærheden af vand.**

**⚠ FARE**

**Hjul, der kører ud over kanter, kan forårsage, at maskinen vælter, hvilket kan medføre alvorlige kvæstelser, død eller drukning.**

**Betjen ikke sneslyngen i nærheden af stejle skråninger.**

**⚠ FARE**

**Betjening af maskinen, mens styrtbøjlen er nede, kan medføre alvorlige kvæstelser eller død, hvis maskinen vælter.**

**Hold altid styrtbøjlen i den fuldt hævede, låste position, og brug sikkerhedsselen.**

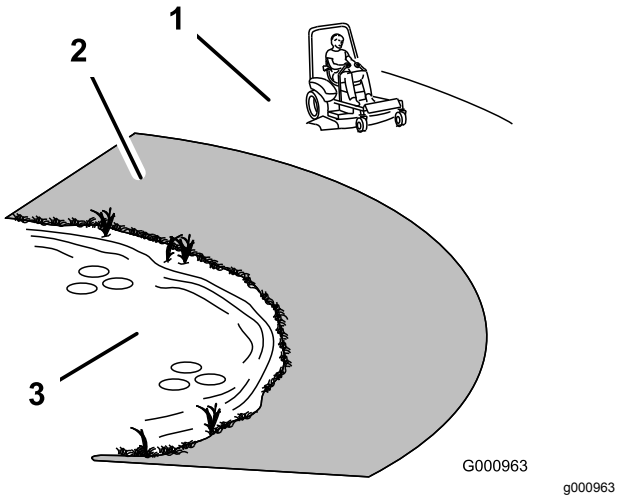


**Figur 7**

1. Sikkert område – brug Z Master her på skråninger med hældninger på mindre end 15 grader eller flade områder.
2. Farezone – anvend en håndplæneklipper og/eller en græstrimmer på skråninger med en større hældning end 15 grader og i nærheden af stejle skråninger og vand.
3. Vand

**⚠ FORSIGTIG**

**Denne maskine afgiver støj på mere end 85 dBA ved operatørens ører og kan give nedsat hørelse ved længere tids anvendelse.**

**Brug høreværn, når du betjener denne maskine.**

Det anbefales at bruge beskyttelsesudstyr til øjne, ører, hænder, fødder og hoved.

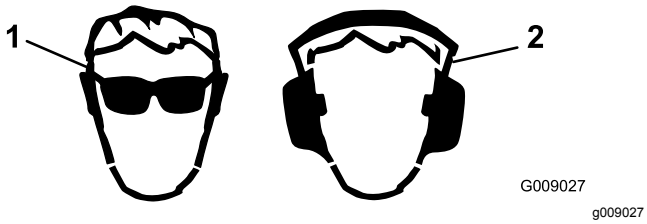


**Figur 8**

1. Anvend sikkerhedsbriller
2. Bær høreværn

# Betjening af parkerings-bremsen

Aktiver altid parkeringsbremsen, når du standser maskinen eller efterlader den uden opsyn.

## Aktivering af parkeringsbremsen

**⚠ ADVARSEL**

**Det er ikke sikkert, at parkeringsbremsen kan holde maskinen parkeret på en skråning, og den kan derfor forårsage personskade eller beskadigelse af ejendom.**

**Parker aldrig maskinen på skråninger, medmindre hjulene er spærrede eller blokerede.**

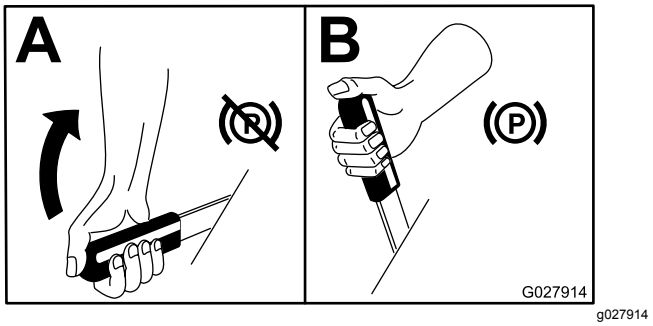


**Figur 9**

## Deaktivering af parkeringsbrem-sen

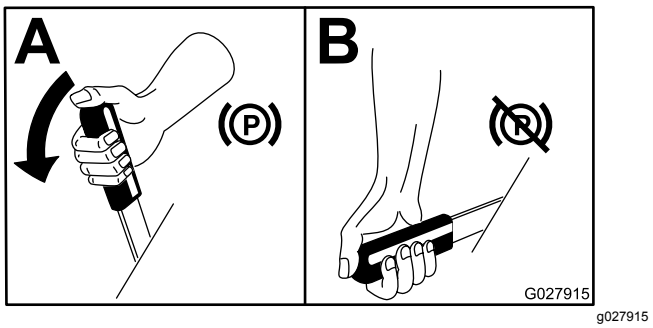


**Figur 10**

# Betjening af kontakten til regulering af skæreknivene (kraftudtag)

Kontakten til regulering af skæreknivene (kraftudtag) starter og stopper skæreknivene og eventuelle motordrevne redskaber.

## Indkobling af kontakten til regulering af skæreknive (kraftudtag)

**Bemærk:** Indkobling af kontakten til regulering af skæreknivene (kraftudtag) med gashåndtaget i "midtvejs" position eller mindre, forårsager overdrevent stort slid på drivremmene.

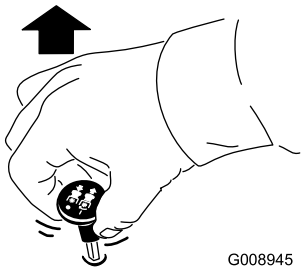


g008945

**Figur 11**

## Udkobling af kontakten til regulering af skæreknivene (kraftudtag)

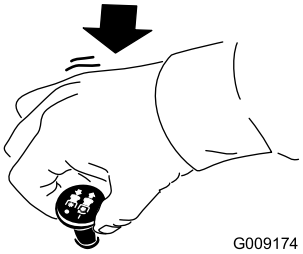


g009174

**Figur 12**

# Betjening af gashåndtaget

Du kan flytte gashåndtaget mellem positionen FAST (hurtig) og SLOW (langsom) (Figur 13).

Brug altid positionen FAST, når plæneklipperskjoldet tændes med kontakten til regulering af skæreknivene (kraftudtag).

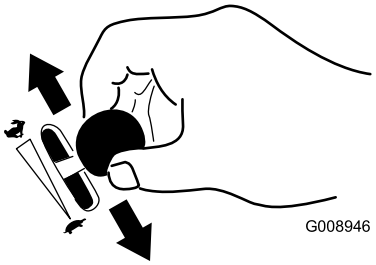


g008946

**Figur 13**

# Betjening af chokeren

Brug chokeren, før du starter en kold motor.

1. Hvis motoren er kold, skal chokeren bruges for at starte motoren.
2. Træk op i chokerhåndtaget for at aktivere chokeren, før tændingskontakten tages i brug (Figur 14).
3. Tryk chokerhåndtaget ned for at deaktivere chokeren, når motoren er startet (Figur 14).

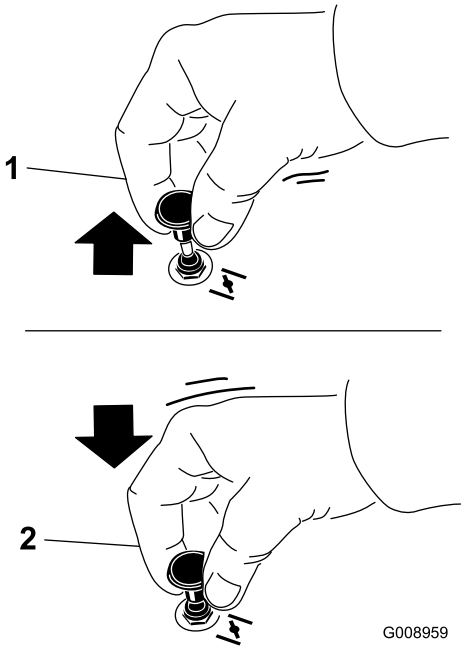


g008959

**Figur 14**

1. Positionen ON (tændt)
2. Positionen OFF (slukket)

# Betjening af tændingskontakten

1. Drej tændingsnøglen til positionen START (Figur 15).

   **Bemærk:** Slip nøglen, når motoren starter.

   ***Vigtigt:*** **Aktiver ikke starteren i mere end 5 sekunder ad gangen. Hvis motoren ikke starter, skal du vente 15 sekunder mellem forsøgene. Følges disse instruktioner ikke, kan startermotoren brænde sammen.**

   **Bemærk:** Der skal muligvis flere forsøg til at starte motoren, når du starter den første gang, efter at brændstofsystemet har været helt uden brændstof.

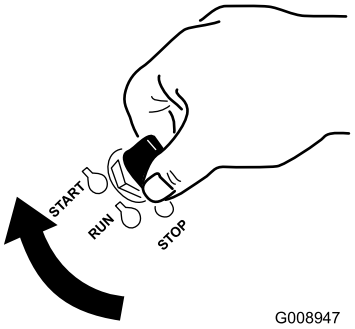


g008947

**Figur 15**

2. Drej tændingsnøglen til positionen STOP for at stoppe motoren.

# Brug af brændstofafbryderventilen

Brændstofafbryderventilen er placeret bag sædet.

Luk brændstofafbryderventilen ved transport, vedligeholdelse og opbevaring.

Kontroller, at brændstofafbryderventilen er åben, når motoren startes.

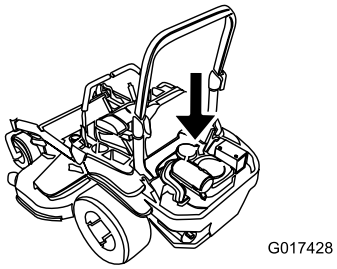


g017428

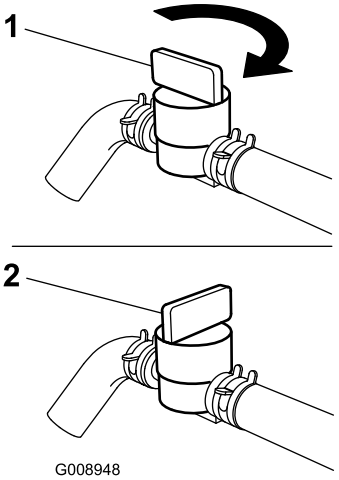


g008948

**Figur 16**

1. Positionen On (tændt)
2. Positionen Off (slukket)

# Start og standsning af motoren

## Start af motoren

1. Løft styrtbøjlen op, lås den på plads, sæt dig på sædet, og spænd sikkerhedsselen.
2. Flyt bevægelseshåndtagene til den NEUTRALE LÅSEPOSITION.
3. Aktiver parkeringsbremsen. Se Aktivering af parkeringsbremsen (side 18).
4. Flyt kontakten til regulering af skæreknivene (kraftudtag) til positionen OFF (fra) (Figur 12).
5. Sæt gashåndtaget midtvejs mellem positionen SLOW (langsom) og FAST (hurtig).

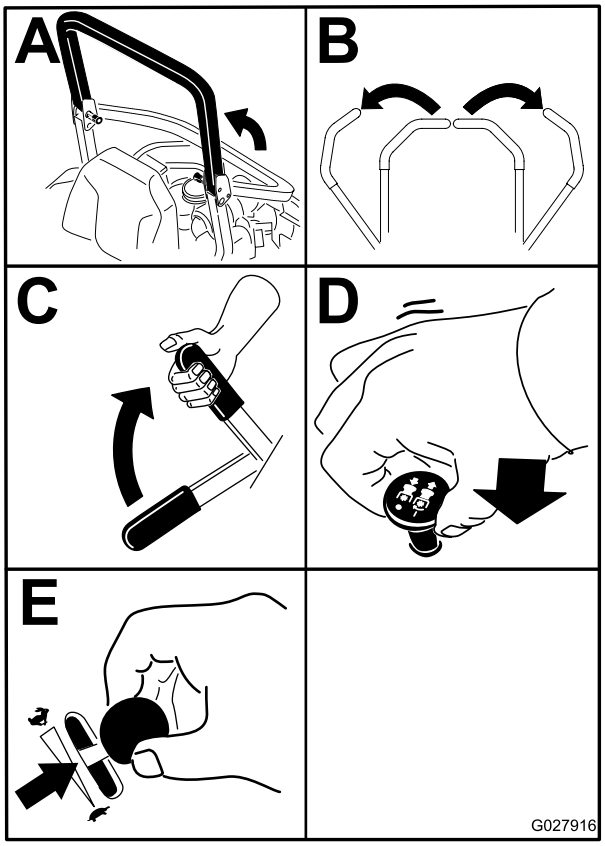


g027916

**Figur 17**

6. Drej tændingsnøglen til positionen START (Figur 18).

   **Bemærk:** Slip nøglen, når motorerne starter.

   ***Vigtigt:*** **Aktiver ikke starteren i mere end 5 sekunder ad gangen. Hvis motoren ikke starter, skal du lade den køle af i 15 sekunder mellem startforsøgene. Følges disse instruktioner ikke, kan startermotoren brænde sammen.**

   **Bemærk:** Du bliver muligvis nødt til at starte motoren flere gange, når du starter den første gang, efter at brændstofsystemet har været helt uden brændstof.

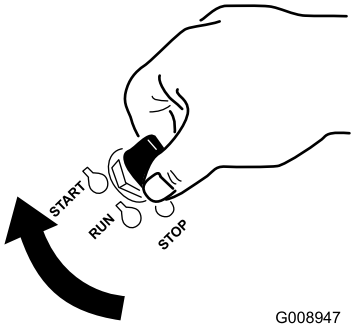


g008947

**Figur 18**

1. Fra
2. Kør
3. Start

## Standsning af motoren

**⚠ FORSIGTIG**

**Børn eller omkringstående personer kan komme til skade, hvis de flytter eller forsøger at betjene maskinen, når operatøren ikke er til stede.**

**Fjern altid tændingsnøglen, og aktiver parkeringsbremsen, når du efterlader maskinen uden opsyn, selv hvis det blot er i nogle få minutter.**

Lad motoren gå i tomgang med gashåndtaget på langsom (skildpadde) i 60 sekunder, før tændingskontakten slukkes.

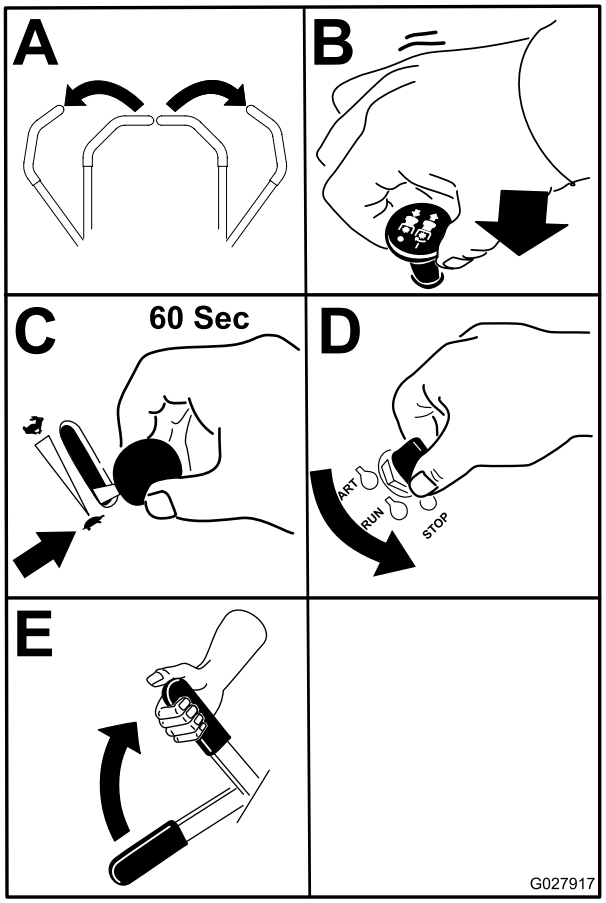


g027917

**Figur 19**

***Vigtigt:*** **Kontroller, at brændstofafbryderventilen er lukket før maskinen transporteres eller opbevares, da der kan ske brændstoflækage. Aktiver parkeringsbremsen før transport. Sørg for at fjerne nøglen, da brændstofpumpen kan køre og dermed forårsage, at batteriet aflades.**

# Anvendelse af sikkerhedslåsesystemet

**⚠ FORSIGTIG**

**Hvis kontakterne til sikkerhedslåsesystemet frakobles eller bliver beskadigede, kan maskinen fungere uventet og forårsage personskade.**

- **Pil ikke ved sikkerhedskontakterne.**
- **Kontroller dagligt, at sikkerhedskontakterne fungerer, og udskift eventuelle beskadigede kontakter, før du betjener maskinen.**

## Sådan fungerer sikkerhedslåse-systemet

Sikkerhedslåsesystemet er udviklet med henblik på at forhindre motoren i at starte, medmindre:

- Parkeringsbremsen er aktiveret.
- Kontakten til regulering af skæreknive (kraftudtag) er koblet fra.
- Bevægelseshåndtagene er placeret i den NEUTRALE LÅSEPOSITION.

Sikkerhedslåsesystemet er også konstrueret til at standse motoren, når du flytter traktionskontrolgrebene fra låst position med parkeringsbremsen aktiveret, eller hvis du rejser dig fra sædet, når kraftudtaget er indkoblet.

## Afprøvning af sikkerhedslåsesy-stemet

**Eftersynsinterval:** Hver anvendelse eller dagligt

Kontroller altid sikkerhedslåsesystemet, før du betjener maskinen. Hvis sikkerhedssystemet ikke fungerer som beskrevet i det følgende, skal der straks tilkaldes en autoriseret forhandler til at reparere sikkerhedssystemet.

1. Sæt dig i sædet, aktiver parkeringsbremsen, og flyt kontakten til regulering af skæreknive (kraftudtag) til positionen ON (til). Prøv at starte motoren. Motoren bør ikke tørne.
2. Sæt dig i sædet, aktiver parkeringsbremsen, og flyt kontakten til regulering af skæreknive (kraftudtag) til positionen OFF (fra). Flyt et af bevægelseshåndtagene (væk fra den NEUTRALE LÅSEPOSITION). Prøv at starte motoren. Motoren bør ikke tørne. Gentag fremgangsmåden for det andet håndtag.
3. Sæt dig i sædet, aktiver parkeringsbremsen, flyt kontakten til regulering af skæreknivene (kraftudtag) til positionen OFF (fra), og flyt bevægelseshåndtagene til den NEUTRALE LÅSEPOSITION. Start motoren. Deaktiver parkeringsbremsen, indkobl kontakten til regulering af skæreknive (kraftudtag), og rejs dig derefter let fra sædet, mens motoren kører. Motoren bør nu stoppe.
4. Sæt dig i sædet, aktiver parkeringsbremsen, flyt kontakten til regulering af skæreknivene (kraftudtag) til positionen OFF (fra), og flyt bevægelseshåndtagene til den NEUTRALE LÅSEPOSITION. Start motoren. Mens motoren kører, skal et af bevægelseshåndtagene centreres og flyttes frem eller tilbage. Motoren bør nu stoppe. Gentag fremgangsmåden for det andet bevægelseshåndtag.

5. Sæt dig i sædet, deaktiver parkeringsbremsen, flyt kontakten til regulering af skæreknivene (kraftudtag) til positionen OFF (fra), og flyt bevægelseshåndtagene til den NEUTRALE LÅSEPOSITION. Prøv at starte motoren. Motoren må ikke tørne.

# Kørsel fremad og bakning

Gashåndtaget styrer motorens omdrejningstal målt i omdrejninger pr. minut. Indstil gashåndtaget til positionen HURTIG for at opnå den bedste ydelse. Kør altid med fuld kraft ved plæneklipning.

**⚠ FORSIGTIG**

**Maskinen kan dreje meget hurtigt. Du kan miste herredømmet over maskinen og komme til skade eller beskadige maskinen.**

- **Udvis forsigtighed, når du drejer.**
- **Sæt farten ned, før du foretager skarpe sving.**

## Brug af bevægelseshåndtagene

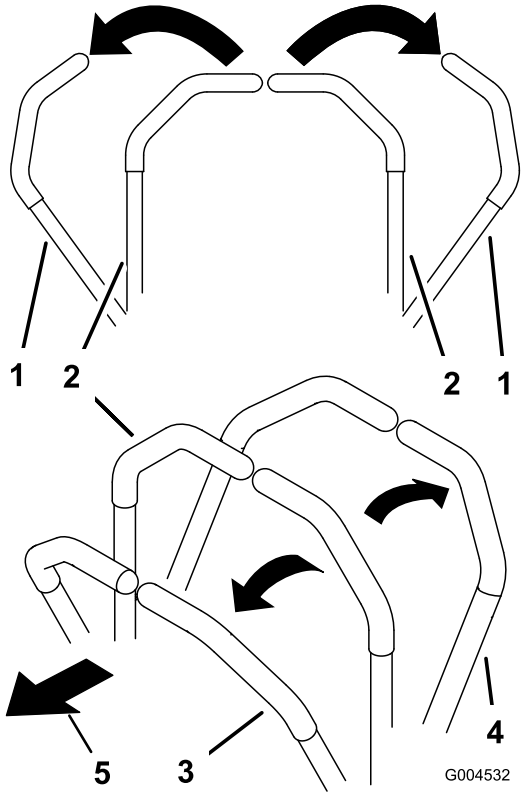


c:\data\documentum\checkout\g004532

**Figur 20**

1. Bevægelseshåndtag – NEUTRAL LÅSEPOSITION
2. Midterste ulåste position
3. Fremad
4. Bagud
5. Maskinens forende

## Kørsel fremad

**Bemærk:** Motoren slukker, hvis du flytter traktionskontrolgrebene, mens parkeringsbremsen er aktiveret.

Du kan stoppe maskinen ved at flytte bevægelseshåndtagene til positionen NEUTRAL.

1. Udløs parkeringsbremsen; se anvisning under Deaktivering af parkeringsbremsen (side 18).
2. Flyt håndtagene til den midterste, ulåste position.
3. Kør fremad ved langsomt at skubbe bevægelseshåndtagene fremad (Figur 21).

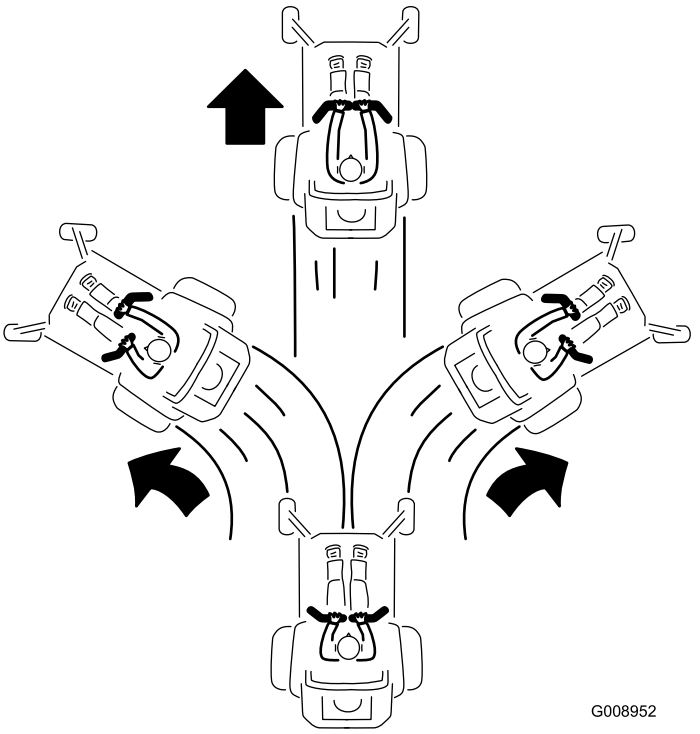


g008952

**Figur 21**

## Bakning

1. Flyt håndtagene til midterpositionen – ulåst position.
2. Bak ved langsomt at trække bevægelseshåndtagene bagud (Figur 22).

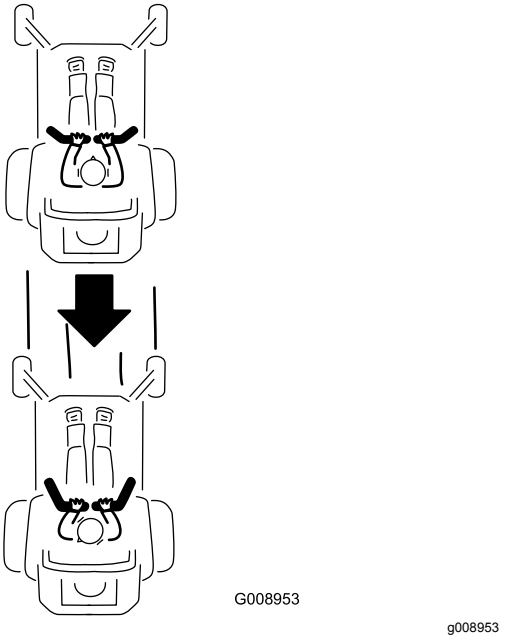


**Figur 22**

# Standsning af maskinen

Maskinen stoppes ved at flytte bevægelseshåndtagene til neutral position og derefter til den NEUTRALE LÅSEPOSITION, udkoble kontakten til regulering af skæreknive (kraftudtag) og dreje tændingsnøglen til positionen OFF (fra).

Aktiver parkeringsbremsen, hver gang du forlader maskinen. Se Aktivering af parkeringsbremsen (side 18). Fjern nøglen fra tændingen.

**⚠ FORSIGTIG**

**Børn eller omkringstående personer kan komme til skade, hvis de flytter eller forsøger at betjene maskinen, når operatøren ikke er til stede.**

**Fjern altid tændingsnøglen, og aktiver parkeringsbremsen, når du efterlader maskinen uden opsyn, selv hvis det blot er i nogle få minutter.**

# Justering af klippehøjden

## Brug af transportlåsen

Transportlåsen har to positioner og bruges med pedalen til skjoldløft. Der er en LÅST position og en ULÅST position for plæneklipperskjoldets transportposition (Figur 23).

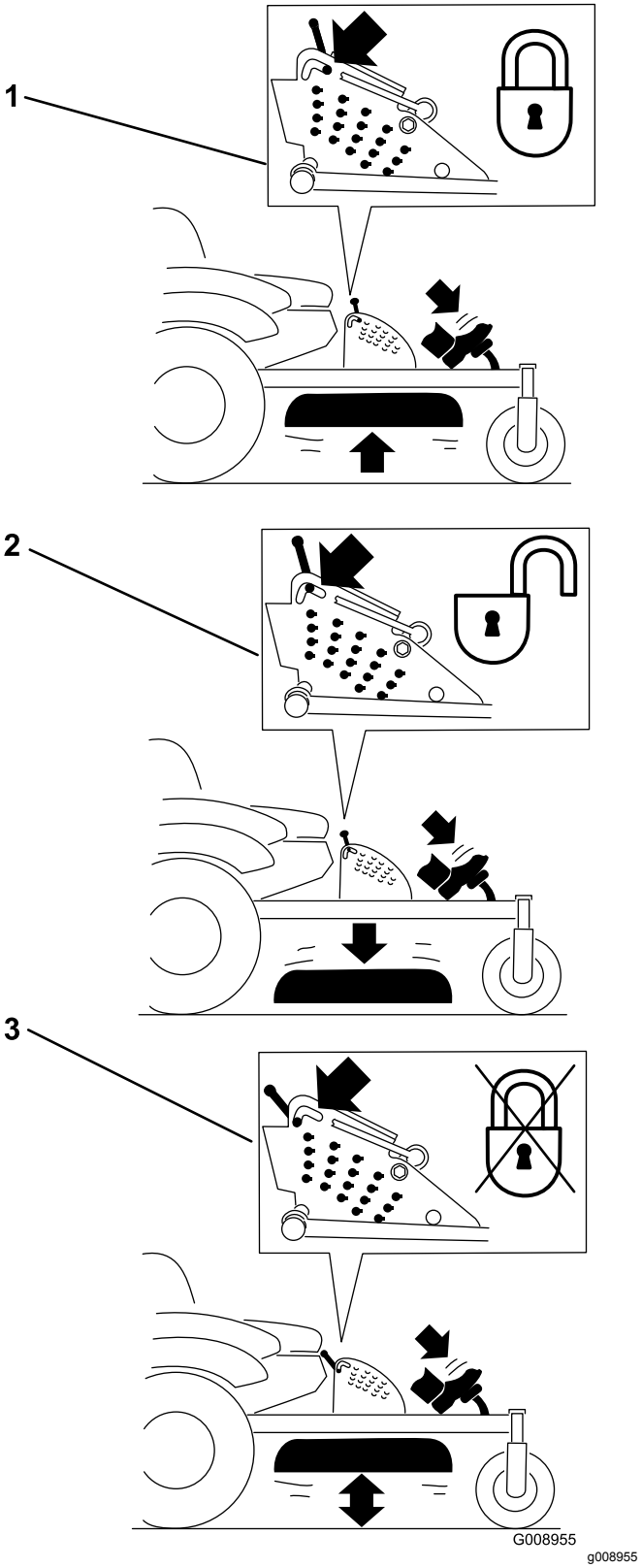


**Figur 23**
Transportlåsepositioner

1. Transportlås
2. Positionen LOCK (låst) – plæneklipperskjoldet låses i transportpositionen.
3. Positionen UNLOCK (ulåst) – plæneklipperskjoldet låses ikke i transportpositionen.

## Justering af klippehøjdesplit

| Plæneklipper-skjoldstørrelse | Klippehøjdeinter-val | Intervaller |
|---|---|---|
| 122 cm | 38-127 mm | 6 mm |

Juster klippehøjden fra 25 til 140 mm i intervaller på 6 mm ved at flytte gaffelbolten til forskellige hulplaceringer.

1. Flyt transportlåsen til LÅST position.
2. Træd på pedalen til skjoldløftet med foden, og hæv plæneklipperskjoldet til transportpositionen (også 140 mm klippehøjdepositionen) som vist i Figur 24.
3. Du kan justere højden ved at rotere splitten 90 grader og fjerne splitten fra klippehøjdebeslaget (Figur 24).
4. Vælg et hul i klippehøjdebeslaget, som svarer til den ønskede klippehøjde, og sæt splitten i (Figur 24).
5. Skub til skjoldløftet, træk transportlåsen tilbage, og sænk plæneklipperskjoldet langsomt.

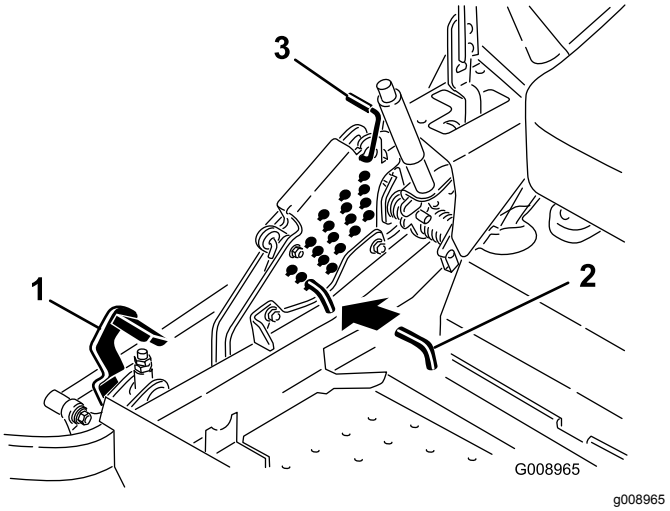


**Figur 24**

1. Pedal til skjoldløft
2. Klippehøjdesplit
3. Transportlås

## Justering af antiskalpe-ringsruller

Hver gang klippehøjden ændres, skal højden på antiskalperingsrullerne også justeres.

1. Udkobl kontakten til regulering af skæreknivene (kraftudtag), flyt bevægelseshåndtagene til den NEUTRALE LÅSEPOSITION, og aktiver parkeringsbremsen.
2. Stop motoren, fjern nøglen, og vent, til alle bevægelige dele er standset, før du forlader betjeningspositionen.

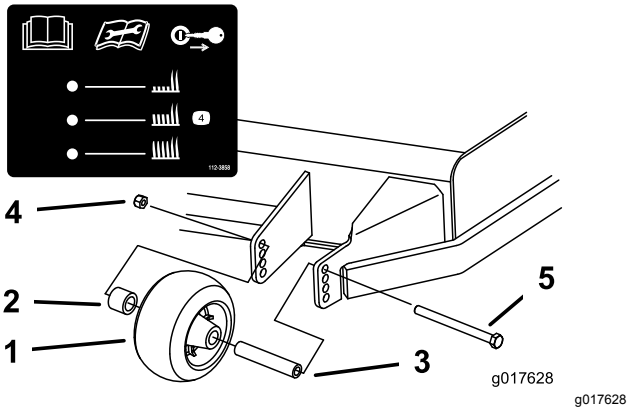


**Figur 25**

1. Antiskalperingsrulle
2. Afstandsbøsning
3. Bøsning
4. Flangemøtrik
5. Bolt

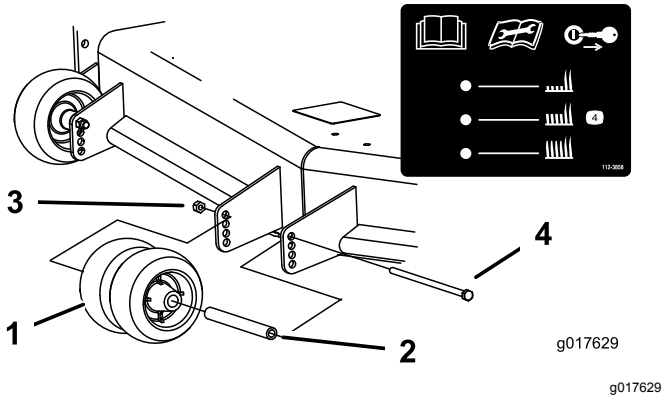


**Figur 26**

1. Antiskalperingsrulle
2. Bøsning
3. Flangemøtrik
4. Bolt

# Indstilling af sædet

Sædet kan flyttes frem og tilbage. Anbring sædet i den stilling, hvor du har den bedste kontrol over maskinen og sidder mest behageligt.

Sædet kan justeres ved at flytte håndtaget til siden for at låse sædet op (Figur 27).

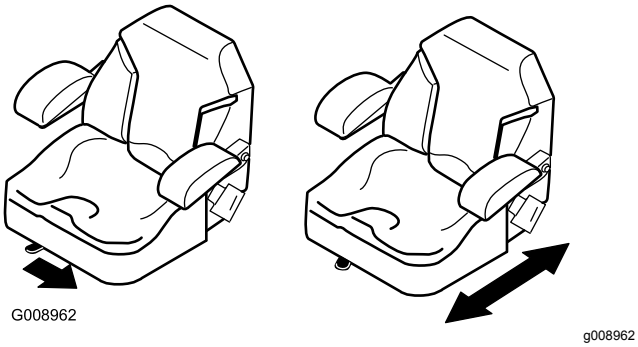


Figur 27

# Brug af drivhjulets udløsningsventiler

**⚠ ADVARSEL**

**Hænderne kan blive viklet ind i de roterende drivkomponenter under motorskjoldet, hvilket kan medføre alvorlig personskade.**

**Stands motoren, fjern nøglen, og afvent, at alle bevægelige dele standser, før drivhjulets udløsningsventiler berøres.**

**⚠ ADVARSEL**

**Motoren og de hydrauliske drivenheder kan blive meget varme. Berøring af en varm motor eller hydrauliske drivenheder kan medføre alvorlige forbrændinger.**

**Lad motoren og de hydrauliske drivenheder køle helt ned, før du berører drivhjulets udløsningsventiler.**

Drivhjulets udløsningsventiler er placeret bag sædet og nede i motorrummet.

1. Udkobl kontakten til regulering af skæreknivene (kraftudtag), drej tændingsnøglen til slukket position, flyt håndtagene til den NEUTRALE LÅSEPOSITION, aktiver parkeringsbremsen og tag nøglen ud.
2. Find omløbshåndtagene bag sædet, nede på venstre og højre side af stellet.
3. Skub maskinen ved at flytte begge omløbshåndtag bagud og udad og låse dem på plads (Figur 28).
4. Deaktiver parkeringsbremsen, inden maskinen skubbes.

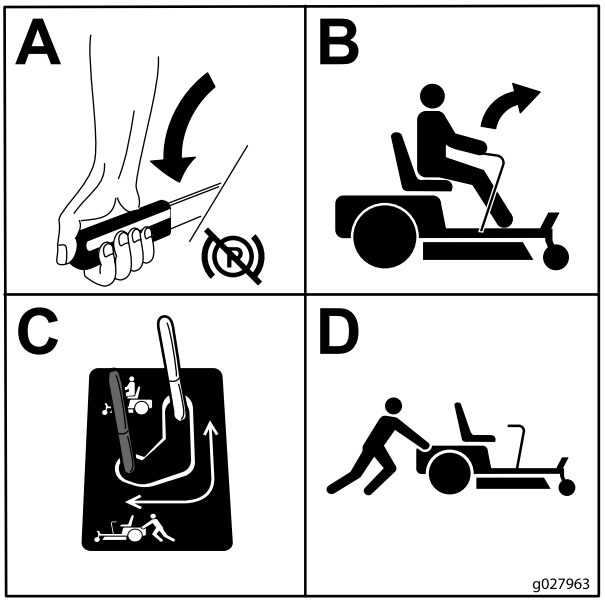


g027963

Figur 28

5. For at køre maskinen skal omløbshåndtagene flyttes til den FREMADGÅENDE position (Figur 28).

# Brug af sideudblæsning

Plæneklipperen er udstyret med en hængslet græsdeflektor, der blæser det afklippede græs til siden og ned mod plænen.

**⚠ FARE**

**Hvis ikke der er monteret græsdeflektor, udblæsningsdæksel eller komplet græsopsamler, udsætter du dig selv og andre for kontakt med skæreknivene og udslyngede genstande. Kontakt med plæneklipperens roterende skærekniv(e) og udslyngede genstande medfører personskade eller død.**

- **Fjern aldrig græsdeflektoren fra plæneklipperen, da deflektoren leder materialerne ned mod plænen. Hvis græsdeflektoren beskadiges, skal den straks udskiftes.**
- **Placer aldrig hænder eller fødder under plæneklipperen.**
- **Forsøg aldrig at rense udblæsningsområdet eller skæreknivene, før du har sat kontakten til regulering af skæreknive (kraftudtag) i positionen OFF (fra), drejet tændingsnøglen til positionen OFF og taget nøglen ud.**
- **Sørg for, at græsdeflektoren er i sænket position.**

# Transport af maskinen

Brug en robust anhænger eller lastbil til at transportere maskinen. Kontroller, at anhængeren eller lastbilen er udstyret med alle nødvendige bremser, lys og skilte som foreskrevet af loven. Læs alle sikkerhedsoplysninger omhyggeligt. Disse oplysninger kan hjælpe dig, din familie, husdyr eller personer, der befinder sig i nærheden, med at undgå at komme til skade.

**⚠ ADVARSEL**

**Kørsel på gader og veje uden blinklys, lygter, refleksmarkeringer eller et skilt om langsomtgående køretøj kan føre til ulykker og forårsage personskade.**

**Kør ikke maskinen på offentlige gader og veje.**

Sådan transporteres maskinen:

1. Hvis du bruger en anhænger, skal du fastgøre den til trækkøretøjet og sætte sikkerhedskæderne på.
2. Tilslut om nødvendigt anhængerens bremser.
3. Sæt maskinen op på anhængeren eller lastvognen.
4. Stop motoren, fjern tændingsnøglen, aktiver bremsen, og luk brændstofventilen.
5. Brug bindepunktsøjerne af metal på maskinen til at fastgøre maskinen til anhængeren eller lastbilen med stropper, kæder, kabler eller reb (Figur 29).

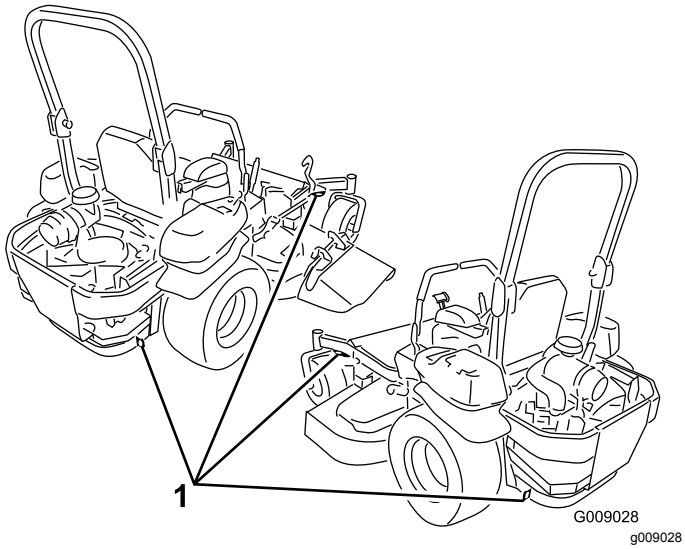


**Figur 29**

1. Traktionsenhedens bindepunktsøjer

# Læsning af maskinen

Vær yderst forsigtig, når du læsser maskinen på eller af en anhænger eller lastbil. Brug en rampe med fuld bredde, der er bredere end maskinen, under udførelsen af denne procedure. Bak maskinen op ad ramperne, og kør den fremad ned ad ramperne (Figur 30).

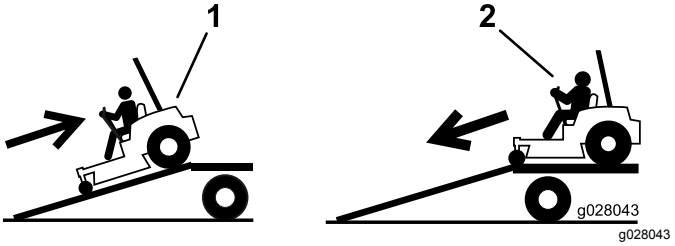


**Figur 30**

1. Bak maskinen op ad ramperne.
2. Kør maskinen fremad ned ad ramperne.

***Vigtigt:*** **Brug ikke smalle, individuelle ramper til hver side af maskinen.**

Sørg for, at rampen er lang nok til, at vinklen i forhold til jorden ikke overstiger 15 grader (Figur 31). På plan grund kræver dette, at rampen er mindst fire gange så lang som anhængerens højde eller lastbilens ladhøjde og ned til jorden. En stejlere vinkel kan medføre, at plæneklipperens dele sidder fast, når maskinen bevæger sig fra rampe til anhænger eller lastbil. Stejlere vinkler kan også få maskinen til at vippe, eller at man mister kontrollen. Hvis du læsser maskinen på eller i nærheden af en skråning, skal anhængeren eller lastbilen placeres på en sådan måde, at den vender nedad, og rampen vender op ad skråningen. Derved minimeres rampens vinkel.

**⚠ ADVARSEL**

**Pålæsning af en maskine på en anhænger eller lastbil øger risikoen for vipning og kan forårsage alvorlig personskade eller død.**

- **Vær ekstra forsigtig, når maskinen køres på en rampe.**
- **Sørg for, at styrtbøjlen er oppe, og brug sikkerhedsselen, mens maskinen på- og aflæsses. Kontroller, at styrtbøjlen ikke støder på toppen af en lukket anhænger.**
- **Brug kun en rampe med fuld bredde. Brug ikke individuelle ramper til hver side af maskinen.**
- **Overskrid ikke en vinkel på 15 grader mellem rampen og jorden eller mellem rampen og anhænger eller lastbil.**
- **Sørg for, at rampen er mindst fire gange så lang som anhængerens højde eller lastbilens ladhøjde og ned til jorden. Dette sikrer, at rampens vinkel ikke overstiger 15 grader på plan grund.**
- **Bak maskinen op ad ramperne, og kør den fremad ned ad ramperne.**
- **Undgå pludselig acceleration eller deceleration, når maskinen køres på en rampe, da dette kan forårsage, at man mister herredømmet eller øge risikoen for at vælte.**

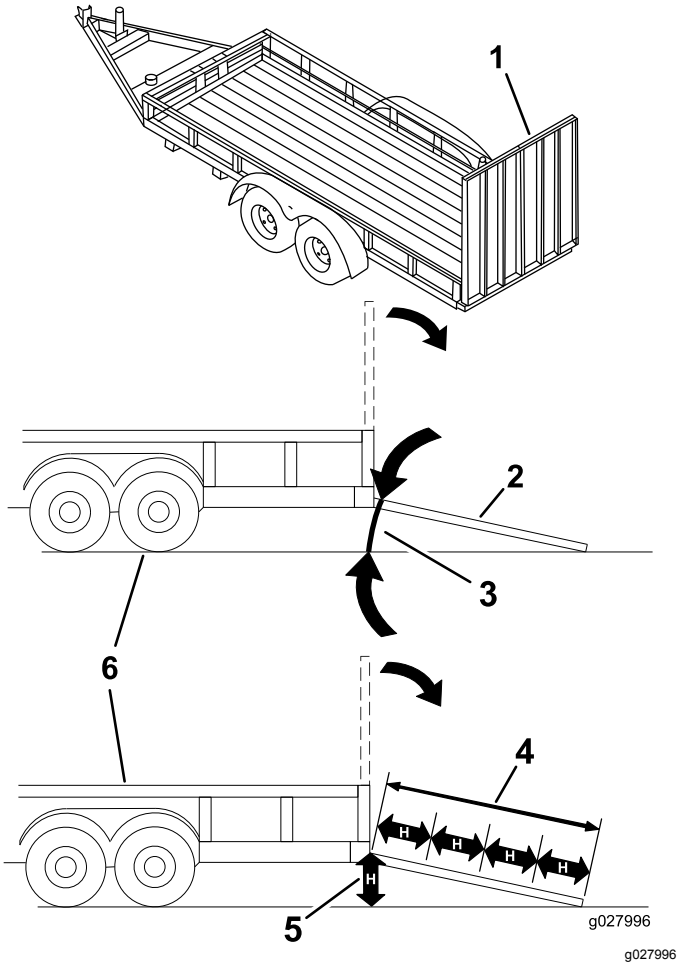


**Figur 31**

| | | | |
|---|---|---|---|
| 1. | Rampe i fuld bredde i stuvet position. | 4. | Rampen er mindst fire gange så lang som anhængerens højde eller lastbilens ladhøjde ned til jorden. |
| 2. | Sidevisning af rampe i fuld bredde i læsseposition. | 5. | H= anhængerens højde eller lastbilens ladhøjde ned til jorden |
| 3. | Maks. 15 grader | 6. | Anhænger |

# Brug af Z Stand™

Zstanden hæver maskinens forende, så du kan rengøre plæneklipperen og tage knivene af.

**⚠ ADVARSEL**

**Maskinen kan falde ned på en person og forårsage alvorlig personskade eller dødsfald.**

- **Vær meget forsigtig, når du betjener maskinen på Z Stand.**
- **Brug den kun til rengøring af plæneklipperen og fjernelse af skæreknivene.**
- **Lad ikke maskinen stå på Z Stand i længere tid.**
- **Sluk altid for motoren, aktiver parkeringsbremsen, og tag nøglen ud af tændingen, inden du foretager vedligeholdelse af plæneklipperen.**

## Kørsel op på Z Standen

***Vigtigt:*** **Brug Z Standen på en plan flade.**

1. Hæv plæneklipperen til transportposition.
2. Fjern beslagpinden (Figur 32).

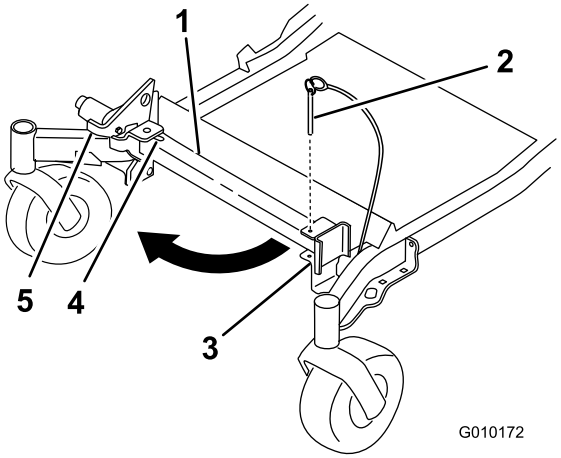


**Figur 32**

1. Z Stand
2. Beslagspind
3. Beslag
4. Nederst i rillen
5. Lås

3. Hæv låsen.
4. Sving standens fod ud fortil, og skub den mod maskinen, ind nederst i rillen (Figur 32 og Figur 33).

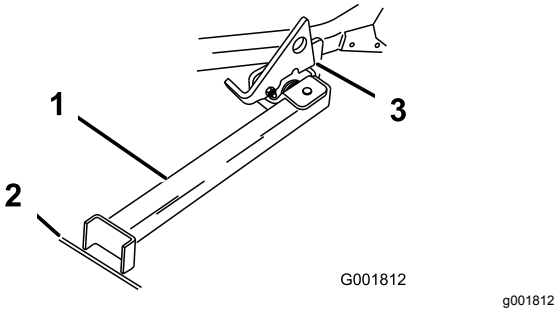


**Figur 33**

1. Z Stand (placeret i rille)
2. Revne i fortov eller plænen
3. Klinke hviler på drejetap

5. Placer standens fod på jorden, og lad låsen hvile på drejetappen (Figur 33).
6. Start motoren, og giv den halv gas.

   **Bemærk:** Det bedste resultat opnås, hvis standens fod placeres i en revne i fortovet eller i plænen (Figur 33).
7. Kør maskinen op på standen. Stands, når låsen falder over tappen i låst position (Figur 33).
8. Aktiver parkeringsbremsen, og sluk motoren.
9. Spær eller bloker kørselshjulene.

   **⚠ ADVARSEL**

   **Det er ikke sikkert, at parkeringsbremsen kan holde maskinen parkeret på Z Stand, og den kan derfor forårsage personskade eller beskadigelse af ejendom.**

   **Parker aldrig på Z Stand, medmindre hjulene er spærrede eller blokerede.**
10. Udfør vedligeholdelsesarbejdet.

## Kørsel ned af Z Stand

1. Fjern spærring eller blokke.
2. Løft klinken til ulåst position (Figur 34).

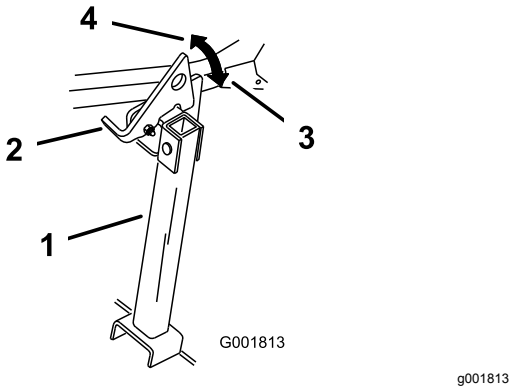


**Figur 34**

1. Z Stand
2. Lås
3. Låst position
4. Ulåst position

3. Start motoren, og giv den halv gas. Deaktiver parkeringsbremsen.
4. Kør langsomt baglæns ned af standen.
5. Sæt den tilbage til hvileposition (Figur 32).

# Tip vedrørende betjening

## Brug af hurtigindstilling af gashåndtaget

For at opnå den bedste plæneklipning og maksimale luftcirkulation skal motoren betjenes med gashåndtaget i positionen HURTIG. Luft er nødvendigt for at kunne klippe græsset ordentligt, og derfor skal du ikke indstille klippehøjden for lavt eller lade plæneklipperen være helt omgivet af uklippet græs. Forsøg altid at holde den ene side af plæneklipperen fri for uklippet græs, så plæneklipperen kan få den nødvendige luft.

## Klipning af en græsplæne for første gang

Klip ikke græsset helt så kort som normalt, så du kan sikre dig, at plæneklipperens klippehøjde ikke fjerner græsset helt i ujævnt terræn. Den klippehøjde, du tidligere har anvendt, er dog tit den bedste. Når du klipper græs, der er længere end 15,24 cm, kan det være en fordel at klippe græsset to gange for at sikre en acceptabel klippekvalitet.

## Klip af en tredjedel af græsstråets længde

Du opnår det bedste resultat ved kun at klippe en tredjedel af græsstråets længde. Det anbefales ikke at klippe mere end dette, medmindre græsbevoksningen er spredt, eller det er sent på efteråret, hvor græsset ikke længere vokser så hurtigt.

## Skift klipperetning

Skift mellem klipperetningen for at sikre, at græsset fortsætter med at vokse lodret. Dette medvirker også til at sprede det afklippede græs, hvilket øger nedbrydningen og gødningseffekten.

## Slå græs med de korrekte intervaller

Normalt skal græsset slås hver fjerde dag. Græs vokser dog med forskellig hastighed på forskellige tidspunkter. Hvis du vil bevare den samme klippehøjde, hvilket anbefales, skal græsset slås oftere i det tidlige forår. Når græssets væksthastighed falder midt på sommeren, skal du ikke slå græsset så tit. Hvis du ikke har mulighed for at slå græs over en længere periode, skal du først slå det med en høj klippehøjde og derefter igen to dage senere med en lavere højdeindstilling.

## Justering af klippehastigheden

Klipningskvaliteten kan forbedres ved at køre langsommere under visse forhold.

## Undgå at klippe græsset for kort

Hvis plæneklipperens klippebredde er bredere end klippebredden for den plæneklipper, du tidligere brugte, skal du hæve klippehøjden for at sikre, at græsset på en ujævn plæne ikke klippes for kort.

## Klipning af langt græs

Hvis græsset får lov til at vokse lidt længere end normalt, eller hvis græsset er meget vådt, skal klippehøjden forøges i forhold til den normale højde, hvorefter græsset skal slås ved denne indstilling. Slå derefter græsset igen ved den lavere, normale indstilling.

## Standsning

Hvis fremdriften af maskinen standses, mens græsslåningen er i gang, kan du risikere, at der falder en klump afklippet græs ned på plænen. Dette kan undgås ved at flytte maskinen til et tidligere klippet område og sørge for, at skæreknivene er indkoblede.

## Hold undersiden af plæneklipperen ren

Fjern afklippet græs og snavs fra undersiden af plæneklipperen efter hver anvendelse. Hvis græs og

snavs ophober sig i plæneklipperen, bliver kvaliteten af græsslåningen utilfredsstillende med tiden.

## Vedligeholdelse af skærekniven

Hold skærekniven(e) skarp(e) gennem hele græsslåningssæsonen, da en skarp kniv skærer græsset rent af uden at rive det over eller få det til at flosse. Hvis græsset rives over eller flosser, bliver spidserne brune, hvilket hæmmer væksten og øger risikoen for sygdom. Kontroller skæreknivenes skarphed dagligt, og kontroller, om de er slidte eller beskadigede. Fil eventuelle hakker ned, og slib skæreknivene, hvis det er nødvendigt. Hvis en skærekniv er beskadiget eller slidt, skal den udskiftes med det samme med en original Toro-kniv.

# Vedligeholdelse

## Skema over anbefalet vedligeholdelse

| Vedligeholdelsesintervaller | Vedligeholdelsesprocedure |
|---|---|
| Efter de første 8 timer | • Skift motorolien.<br>• Kontroller hjullåsemøtrikkernes tilspændingsmoment. |
| Efter de første 50 timer | • Udskift hydrauliksystemets filter og olie. |
| Hver anvendelse eller dagligt | • Kontroller sikkerhedssystemet.<br>• Kontroller motoroliestanden.<br>• Kontroller sikkerhedsselen.<br>• Kontroller styrtbøjlesystemets greb.<br>• Rengør motorskærmen.<br>• Eftersyn af skæreknivene.<br>• Rengør plæneklipperens skjold. |
| For hver 25 timer | • Kontroller hydraulikoliestanden i ekspansionsbeholderen. |
| For hver 50 timer | • Smør plæneklipperskjoldets styrearm.<br>• Kontroller gnistskærmen (hvis der er en monteret).<br>• Kontroller dæktrykket.<br>• Kontroller remmene for revner og slitage. |
| For hver 100 timer | • Smør skjoldløftets drejeled.<br>• Skift motorolien (oftere under støvede eller snavsede forhold).<br>• Kontroller og rengør tændrøret, og juster gabet.<br>• Kontroller og rengør motorkøleribber og -afskærmninger. |
| For hver 200 timer | • Skift motoroliefilteret. |
| For hver 250 timer | • Udskift primærluftfilteret (hyppigere under støvede og snavsede forhold).<br>• Kontroller sikkerhedsluftfilteret. |
| For hver 400 timer | • Udskift hydrauliksystemets filter og olie. |
| For hver 500 timer | • Udskift sikkerhedsluftfilteret.<br>• Udskiftning af brændstoffilteret (oftere under støvede eller snavsede forhold).<br>• Juster styrehjulets tapleje.<br>• Kontroller den elektriske kobling. |
| En gang om måneden | • Kontroller batteriet. |
| Årlig | • Smør de forreste styrehjuls drejeled (oftere under støvede eller snavsede forhold).<br>• Smør de styrehjulsnav.<br>• Kontroller hjullåsemøtrikkernes tilspændingsmoment. |
| Årlig eller før opbevaring | • Maling af beskadigede overflader.<br>• Kontroller alle ovennævnte vedligeholdelsesprocedurer før opbevaring. |

***Vigtigt:*** **Se betjeningsvejledningen til motoren for at få oplysninger om yderligere vedligeholdelsesprocedurer.**

**⚠ FORSIGTIG**

**Hvis du lader nøglen sidde i tændingen, kan andre personer utilsigtet komme til at starte motoren og forårsage alvorlig personskade på dig eller andre omkringstående.**

**Fjern nøglen fra tændingen, før vedligeholdelsesarbejde påbegyndes.**

# *Tiltag forud for vedligeholdelse*

## Frigivelse af plæneklipper-skjoldets gardin

Løsn gardinets nederste bolt for at udløse plæneklipperskjoldets gardin og få adgang til den øverste del af plæneklipperskjoldet (Figur 35). Spænd bolten efter vedligeholdelse for at montere gardinet.

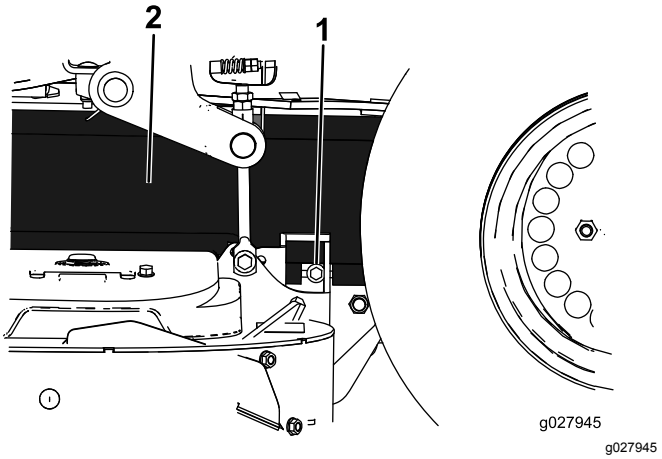


**Figur 35**

1. Bolt
2. Gardin

## Afmontering af plademetalafskærmningen

Løsn de 2 forreste bolte, og afmonter plademetalafskærmningen for at få adgang til plæneklipperremmene og -spindlerne (Figur 36). Monter plademetalafskærmningen, og spænd boltene efter vedligeholdelse.

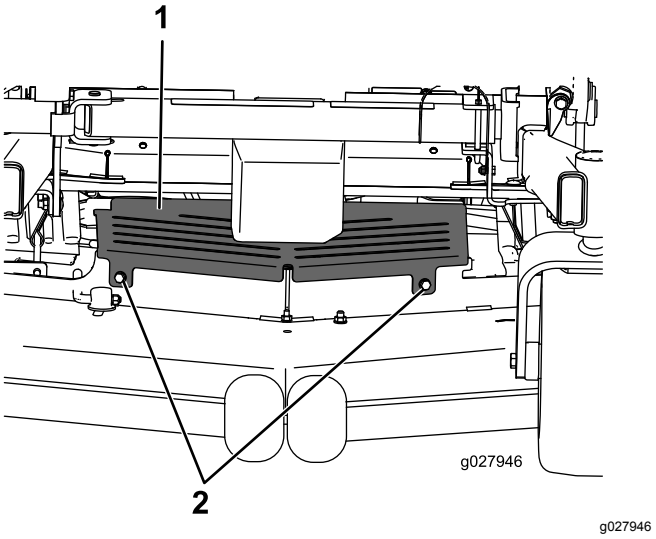


**Figur 36**

1. Plademetalafskærmning
2. Bolt

# Smøring

Maskinen skal smøres oftere under meget støvede eller sandede forhold.

**Fedttype:** Litiumfedt nr. 2 eller molybdænbaseret fedt

1. Udkobl kontakten til regulering af skæreknivene (kraftudtag), flyt bevægelseshåndtagene til den NEUTRALE LÅSEPOSITION, og aktiver parkeringsbremsen.
2. Stop motoren, fjern nøglen, og vent, til alle bevægelige dele er standset, før du forlader betjeningspositionen.
3. Rengør smøreniplerne med en klud.

   **Bemærk:** Sørg for at skrabe eventuel maling af forsiden på niplerne.
4. Slut en smørepistol til niplen, og pump fedt ind i niplerne, indtil der begynder at løbe fedt ud af lejerne.
5. Tør overskydende smørefedt op.

# Anvendelse af let olie eller smøringsspray

**Eftersynsinterval:** For hver 100 timer

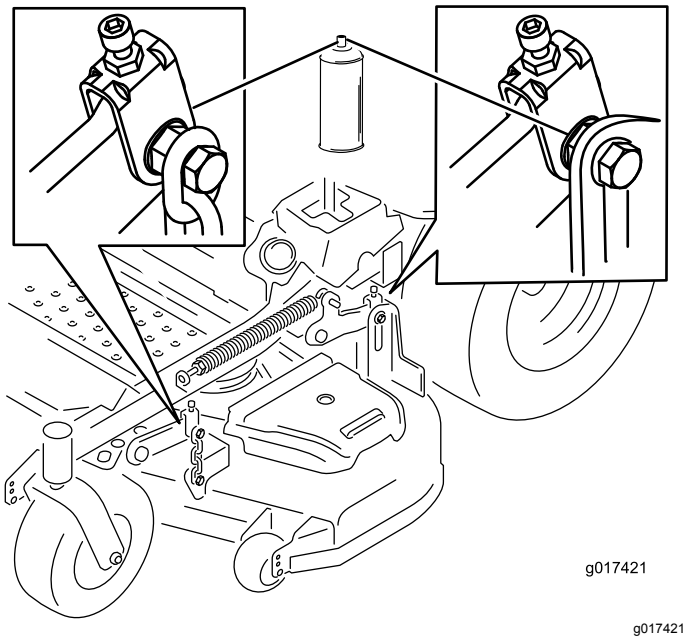


**Figur 37**

# Smøring af plæneklipperen

**Eftersynsinterval:** For hver 50 timer—Smør plæneklipperskjoldets styrearm.

Årlig—Smør de forreste styrehjuls drejeled (oftere under støvede eller snavsede forhold).

1. Udkobl kontakten til regulering af skæreknivene (kraftudtag), flyt bevægelseshåndtagene til den NEUTRALE LÅSEPOSITION, og aktiver parkeringsbremsen.
2. Stop motoren, fjern nøglen, og vent, til alle bevægelige dele er standset, før du forlader betjeningspositionen.
3. Smør drejeleddet på plæneklipperskjoldets styreremskive, indtil der kommer fedt ud af bunden (Figur 38).

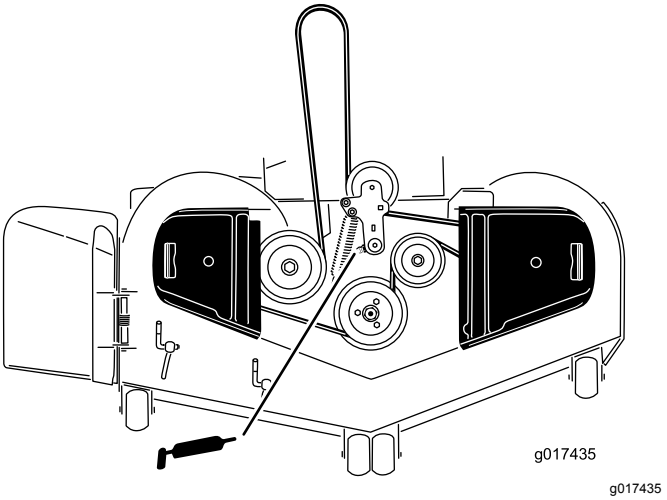


**Figur 38**

4. Fjern støvhætten, og juster styrehjulenes drejeled.

   **Bemærk:** Lad støvhætten være taget af, indtil smøringen er fuldført. Se Justering af styrehjulets tapleje (side 46).
5. Fjern den sekskantede prop.
6. Skru en fedtfitting ind i hullet.
7. Pump fedt ind i fittingen, indtil det begynder at løbe ud omkring det øverste leje.
8. Fjern fedtfittingen fra hullet.
9. Monter den sekskantede prop og støvhætte (Figur 39).

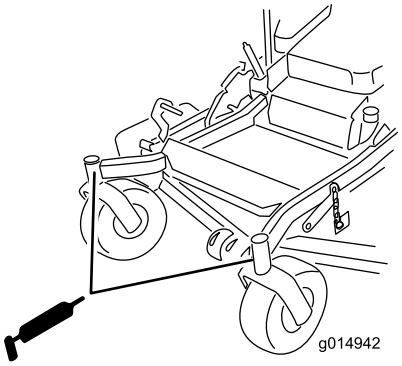


g014942

**Figur 39**

# Smøring af styrehjulnavene

**Eftersynsinterval:** Årlig

1. Sluk motoren, og vent på, at alle bevægelige dele stopper, tag nøglen ud, og aktiver parkeringsbremsen.

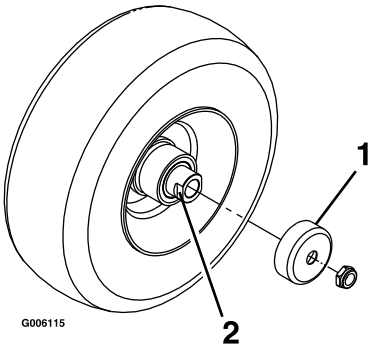


g006115

**Figur 40**

1. Pakningsafskærmning
2. Afstandsmøtrik med nøgleflader

2. Afmonter styrehjulet fra styrehjulsgaflerne
3. Fjern pakningsafskærmningerne fra hjulnavet.
4. Fjern en afstandsbøsning fra akselenheden i styrehjulet.

   **Bemærk:** Der er påført gevindlåseklæbemiddel for at låse afstandsmøtrikkerne til akslen.

5. Fjern akslen (mens den anden afstandsmøtrik stadig er monteret på den) fra hjulsamlingen.
6. Lirk pakningerne ud, efterse lejerne for slid eller beskadigelse, og udskift dem efter behov.
7. Pak lejerne med universalfedt.
8. Sæt ét leje og én ny pakning i hjulet.

   **Bemærk:** Udskift forseglingerne.

9. Hvis begge afstandsmøtrikker er blevet fjernet (eller brækket løs) fra akselenheden, skal der påføres et gevindklæbelåsemiddel til en afstandsmøtrik, der derefter skrues på akslen med nøglefladerne udad.

   **Bemærk:** Skru ikke afstandsmøtrikken hele vejen ned på akslen. Efterlad et mellemrum på cirka 3 mm fra afstandsmøtrikkens udvendige overflade til enden af akslen inde i møtrikken.

10. Sæt den samlede møtrik og aksel i hjulet på siden med den ny pakning og lejet.
11. Med den åbne side af hjulet opad fyldes det indvendige område af hjulet rundt om akslen med universalfedt.
12. Sæt det andet leje og den ny pakning i hjulet.
13. Påfør gevindlåseklæbemiddel på den anden afstandsmøtrik, og skru den på akslen med nøglefladerne udad.
14. Tilspænd møtrikken med et moment på 8–9 Nm, løsn møtrikken, og tilspænd den derefter til 2–3 Nm.

    **Bemærk:** Sørg for, at akslen ikke rager ud over møtrikkerne.

15. Sæt pakningsafskærmningerne over hjulnavet, og sæt hjulet i styrehjulsgaflen.
16. Sæt styrehjulsbolten på, og spænd møtrikken helt.

***Vigtigt:*** **Efterse lejejusteringen ofte for at forhindre skader på pakninger og lejer. Drej styrehjulsdækket. Dækket må ikke dreje frit (i mere end 1-2 omgange) eller have sidelæns spil. Hvis hjulet drejer frit, skal afstandsmøtrikkens tilspændingsmoment justeres, indtil der opstår en anelse modstand. Påfør endnu et lag gevindlåseklæbemiddel.**

# Motorvedligeholdelse

**⚠ ADVARSEL**

**Kontakt med varme overflader kan forårsage personskade.**

**Hold hænder, fødder, ansigt, tøj og andre kropsdele væk fra lydpotten og andre varme overflader.**

# Serviceeftersyn af luftfilteret

**Eftersynsinterval:** For hver 250 timer—Udskift primærluftfilteret (hyppigere under støvede og snavsede forhold).

For hver 250 timer—Kontroller sikkerhedsluftfilteret.

For hver 500 timer—Udskift sikkerhedsluftfilteret.

**Bemærk:** Kontroller filtrene hyppigere, hvis maskinen anvendes under meget støvede eller sandede forhold.

## Afmontering af filtrene

1. Udkobl kontakten til regulering af skæreknivene (kraftudtag), flyt bevægelseshåndtagene til den NEUTRALE LÅSEPOSITION, og aktiver parkeringsbremsen.
2. Stop motoren, fjern nøglen, og vent, til alle bevægelige dele er standset, før du forlader betjeningspositionen.
3. Åbn låsene på luftfilteret, og træk luftfilterdækslet af luftfilterhuset (Figur 41).

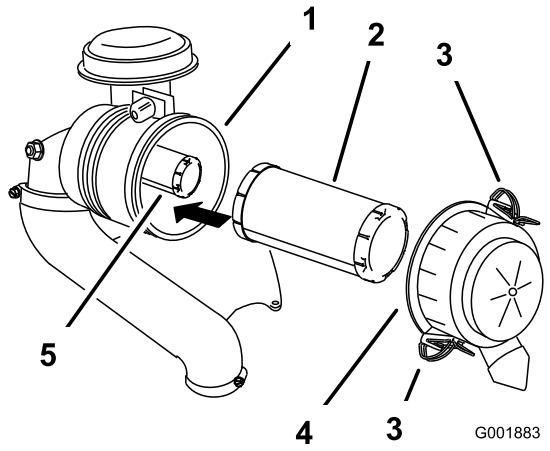


g001883

**Figur 41**

1. Luftfilterhus
2. Primærfilter
3. Lås
4. Luftfilterdæksel
5. Sikkerhedsfilter

4. Rens luftfilterdækslet indvendigt med trykluft.
5. Skub forsigtigt primærfilteret ud af luftfilterhuset (Figur 41).

   **Bemærk:** Undgå at ramme husets side med filteret.
6. Fjern kun sikkerhedsfilteret, hvis du har til hensigt at udskifte det.

   ***Vigtigt:*** **Forsøg ikke at rense sikkerhedsfilteret. Hvis sikkerhedsfilteret er beskidt, er primærfilteret beskadiget. Udskift begge filtre.**
7. Efterse primærfilteret for skader ved at kigge ind i filteret, mens du lyser med skarpt lys på filterets udvendige side.

   **Bemærk:** Huller i filteret ses som lyse pletter. Hvis filteret er beskadiget, skal det kasseres.

## Serviceeftersyn af primærfilteret

- Hvis primærfilteret er beskidt, bøjet eller beskadiget, skal det udskiftes.
- Rengør ikke primærfilteret.

## Serviceeftersyn af sikkerhedsfilteret

Udskift sikkerhedsfilteret i stedet for at rense det.

***Vigtigt:*** **Forsøg ikke at rense sikkerhedsfilteret. Hvis sikkerhedsfilteret er beskidt, er primærfilteret beskadiget. Udskift begge filtre.**

## Montering af filtrene

***Vigtigt:*** **For at undgå motorskade skal begge luftfiltre og dækslet altid være monteret, når motoren betjenes.**

1. Hvis der installeres nye filtre, skal hvert filter kontrolleres for beskadigelse opstået under forsendelsen.

   **Bemærk:** Benyt ikke et beskadiget filter.

2. Hvis du skal udskifte sikkerhedsfilteret, skal du forsigtigt skyde det ind i filterhuset (Figur 41).
3. Skub forsigtigt primærfilteret over sikkerhedsfilteret (Figur 41).

   **Bemærk:** Sørg for, at primærfilteret er helt på plads ved at skubbe på filterets yderste kant, mens det installeres.

   ***Vigtigt:*** **Tryk ikke på den bløde del i midten af filteret.**

4. Installer luftfilterdækslet med den side opad, der er mærket **Op**, og fastgør låsene (Figur 41).

# Serviceeftersyn af motorolien

**Olietype:** Selvrensende olie (API-service SF, SG, SH, SJ eller SL)

**Krumtaphusets kapacitet:** med filterskift, 2,1 l; uden filterskift 1,8 l

**Viskositet:** Se nedenstående tabel.

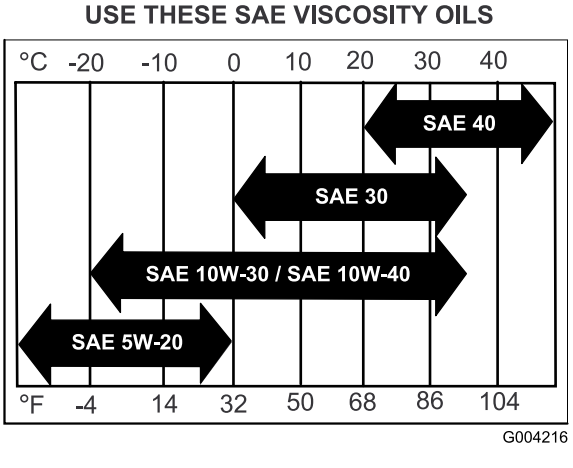


g004216

**Figur 42**

**Bemærk:** Brug af multigrade-olier (5W-20, 10W-30 eller 10W-40) øger olieforbruget. Kontroller oliestanden hyppigere, når der benyttes multigrade-olier.

## Kontrol af motoroliestanden

**Eftersynsinterval:** Hver anvendelse eller dagligt

**Bemærk:** Kontroller olien, mens motoren er kold.

**⚠ ADVARSEL**

**Kontakt med varme overflader kan forårsage personskade.**

**Hold hænder, fødder, ansigt, tøj og andre kropsdele væk fra lydpotten og andre varme overflader.**

***Vigtigt:*** **Fyld ikke for meget olie på krumtaphuset, da dette kan beskadige motoren. Lad ikke motoren køre med olien under mærket Low (lav), da dette kan beskadige motoren.**

1. Udkobl kontakten til regulering af skæreknivene (kraftudtag), flyt bevægelseshåndtagene til den NEUTRALE LÅSEPOSITION, og aktiver parkeringsbremsen.
2. Stop motoren, fjern nøglen, og vent, til alle bevægelige dele er standset, før du forlader betjeningspositionen (Figur 43).

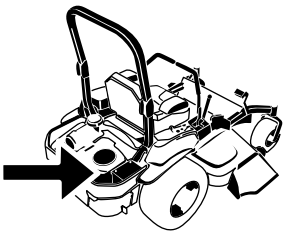

G008804
g008804

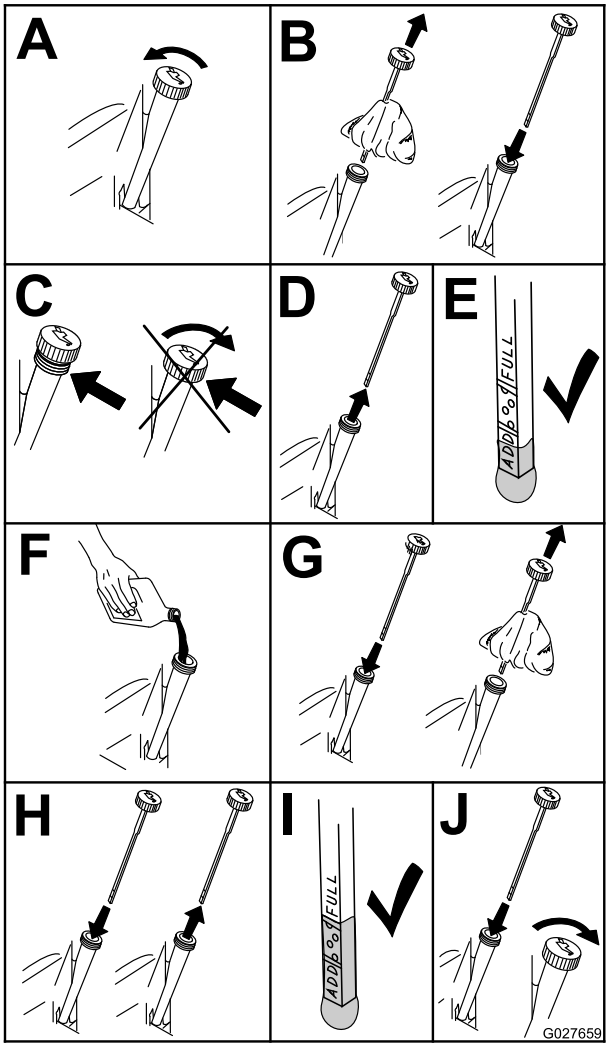


g027659

**Figur 43**

## Skift af motorolien

**Eftersynsinterval:** Efter de første 8 timer

For hver 100 timer (oftere under støvede eller snavsede forhold).

**Bemærk:** Bortskaf den brugte olie på et genbrugsanlæg.

1. Start motoren, og lad den køre i fem minutter.

   **Bemærk:** På denne måde opvarmes olien, så den bliver lettere at aftappe.

2. Parker maskinen, så bagenden er placeret lidt lavere end forenden, så al olien drænes.

3. Udkobl kontakten til regulering af skæreknivene (kraftudtag), flyt bevægelseshåndtagene til den NEUTRALE LÅSEPOSITION, og aktiver parkeringsbremsen.

4. Stop motoren, fjern nøglen, og vent, til alle bevægelige dele er standset, før du forlader betjeningspositionen (Figur 44).

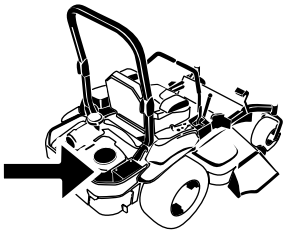

G008804
g008804

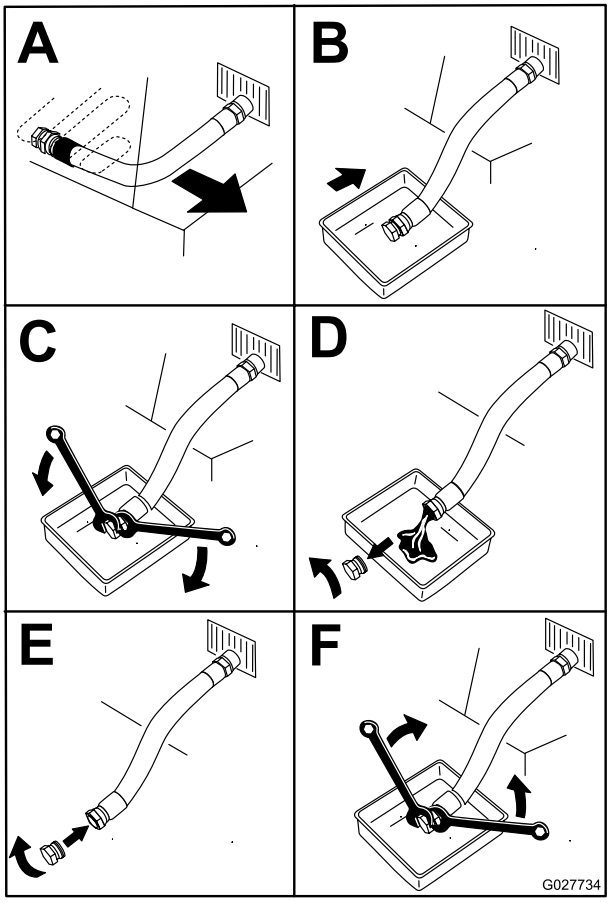


g027734

**Figur 44**

5. Hæld langsomt ca. 80 % af den angivne olie i påfyldningsrøret, og tilsæt langsomt ekstra olie, så oliestanden når op til mærket **Full** (fuld) (Figur 45).

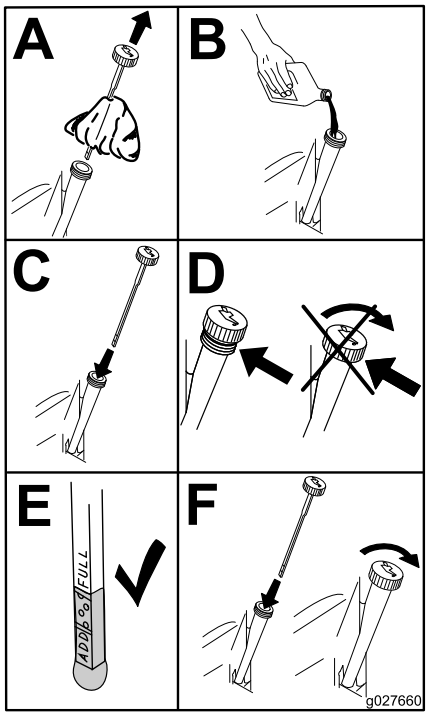


g027660

**Figur 45**

6. Start motoren, og kør til et plant område.
7. Kontroller oliestanden igen.

## Skift af motoroliefilteret

**Eftersynsinterval:** For hver 200 timer

**Bemærk:** Skift motoroliefilteret hyppigere ved anvendelse under meget støvede eller sandede forhold.

1. Dræn olien fra motoren. Se Skift af motorolien (side 38).
2. Skift motoroliefilteret (Figur 46).

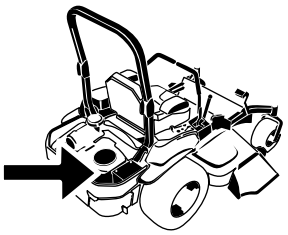

G008804

g008804

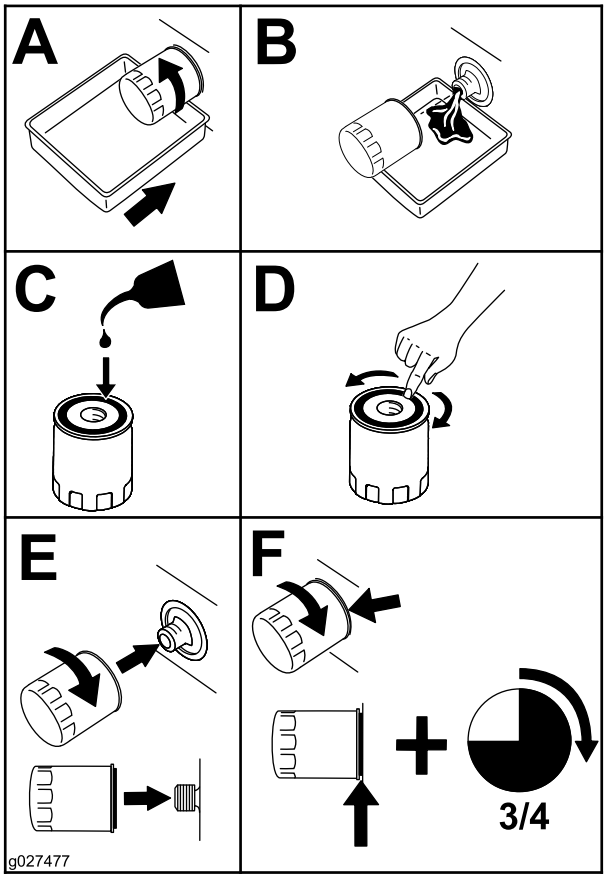


g027477

**Figur 46**

**Bemærk:** Sørg for, at oliefilterpakningen berører motoren, og drej derefter oliefilteret en ekstra ¾ omgang.

3. Fyld krumtaphuset med den korrekte nye type olie. Se anvisning under Skift af motorolien (side 38).

# Serviceeftersyn af tændrøret

**Eftersynsinterval:** For hver 100 timer

Sørg for, at gnistgabet mellem midter- og sideelektroderne er korrekt, før tændrøret monteres. Brug en tændrørsnøgle til at afmontere og montere tændrøret/tændrørene og en søgelære til at kontrollere og justere gnistgabet. Monter om nødvendigt et nyt/nye tændrør.

**Tændrørstype:** NGK® BPR4ES eller tilsvarende

**Gnistgab:** 0,75 mm

## Afmontering af tændrøret

1. Stop motoren, fjern nøglen, og vent, til alle bevægelige dele er standset, før du forlader betjeningspositionen.
2. Udkobl kontakten til regulering af skæreknivene (kraftudtag), flyt bevægelseshåndtagene til den NEUTRALE LÅSEPOSITION, og aktiver parkeringsbremsen.
3. Find og fjern tændrørerne (Figur 47).

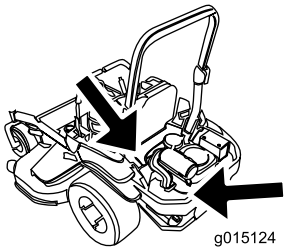


g015124

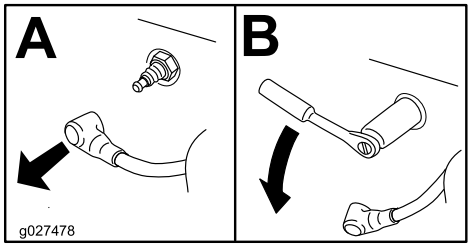


g027478

**Figur 47**

## Kontrol af tændrøret

***Vigtigt:*** **Rengør aldrig tændrøret/-ene. Udskift altid tændrøret/tændrørene, når det/de har: en sort belægning, slidte elektroder, oliefilm eller revner.**

Hvis der kan ses en lys brun eller grå farve på isolatoren, fungerer motoren korrekt. En sort belægning på isoleringen betyder normalt, at luftfilteret er snavset.

Indstil gnistgabet til 0,76 mm.

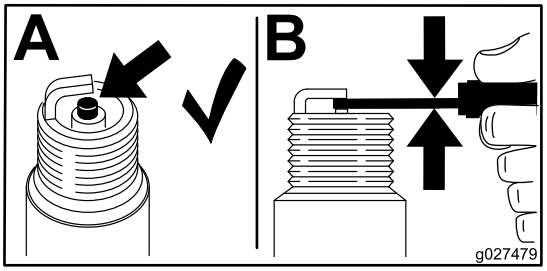


g027479

**Figur 48**

## Montering af tændrøret

Tilspænd tændrøret/tændrørene til et moment på 22 Nm.

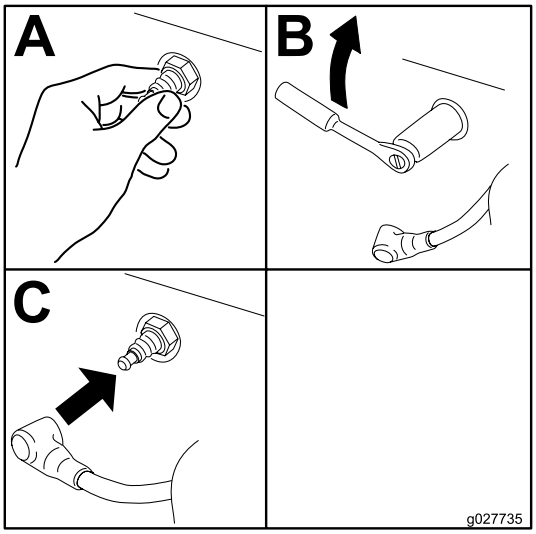


g027735

**Figur 49**

# Kontrol af gnistskærmen

## Ved model med gnistskærm

**Eftersynsinterval:** For hver 50 timer

**⚠ ADVARSEL**

**Varme komponenter i udstødningssystemet kan antænde benzindampe, også selvom motoren slukkes. Varme partikler, der udstødes under motordriften, kan antænde brandfarlige materialer. Ildebrand kan medføre personskade eller skader på ejendom.**

**Påfyld ikke og kør ikke motoren, hvis der ikke er monteret en gnistskærm.**

1. Sluk motoren, vent på, at alle bevægelige dele standser, og fjern nøglen. Aktiver parkeringsbremsen.
2. Vent på, at lydpotten køles ned.
3. Hvis der konstateres brud på gitteret eller svejsningerne, skal gnistskærmen udskiftes.
4. Hvis gitteret er tilstoppet, skal gnistskærmen fjernes, og løse partikler skal rystes ud af gnistskærmen, hvorefter gitteret rengøres med en stålbørste (læg det om nødvendigt i blød i et opløsningsmiddel). Monter gnistskærmen på udstødningsåbningen.

# Vedligeholdelse af brændstofsystem

## Udskiftning af brændstoffiltrene

**Eftersynsinterval:** For hver 500 timer/Årlig (alt efter hvad der indtræffer først) (oftere under støvede eller snavsede forhold).

Brændstoffilteret er placeret i nærheden af motoren foran eller bag på motoren.

1. Udkobl kontakten til regulering af skæreknivene (kraftudtag), flyt bevægelseshåndtagene til den NEUTRALE LÅSEPOSITION, og aktiver parkeringsbremsen.
2. Stop motoren, fjern nøglen, og vent, til alle bevægelige dele er standset, før du forlader betjeningspositionen.
3. Lad maskinen køle af.
4. Stop motoren, fjern nøglen, og vent, til alle bevægelige dele er standset, før du forlader betjeningspositionen.
5. Luk brændstofafbryderventilen under sædet (Figur 50).

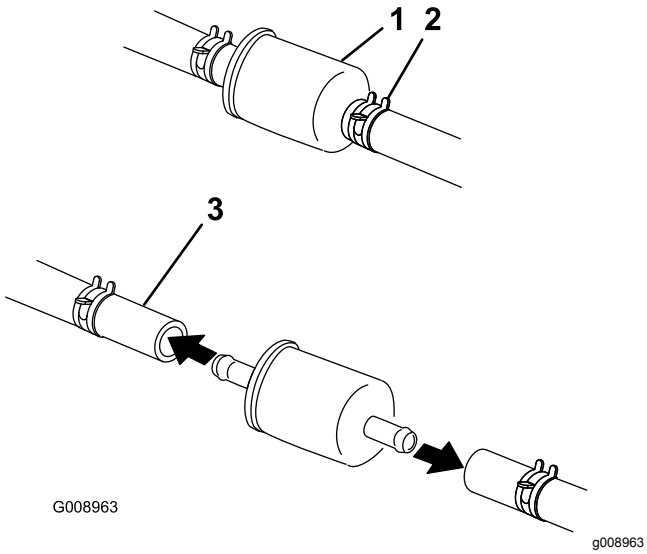


**Figur 50**

1. Brændstoffilter
2. Slangeklemme
3. Brændstofafbryderventil

6. Klem slangeklemmernes ender sammen, og skub dem væk fra filteret (Figur 50).
7. Fjern filteret fra brændstofrørene.
8. Monter et nyt filter, og flyt slangeklemmerne hen til filteret (Figur 50).
9. Åbn brændstofafbryderventilen.

***Vigtigt:*** **Monter brændstofslangerne, og fastgør dem med plastikbånd på samme måde, som de oprindeligt var monteret fra fabrikken, så brændstofslangen holdes væk fra komponenter, der kan forårsage brændstofslangeskader.**

## Serviceeftersyn af brændstoftanken

Forsøg ikke at tømme brændstoftanken. Sørg for, at en autoriseret serviceforhandler tømmer brændstoftanken og efterser komponenterne i brændstofsystemet.

# Vedligeholdelse af elektrisk system

## Serviceeftersyn af batteriet

**Eftersynsinterval:** En gang om måneden

**⚠ FARE**

**Batterielektrolyt indeholder svovlsyre, som er en dødelig gift, der forårsager alvorlige forbrændinger.**

**Drik ikke elektrolyt, og undgå kontakt med hud, øjne og tøj. Brug sikkerhedsbriller for at beskytte øjnene, og bær gummihandsker for at beskytte hænderne.**

### Afmontering af batteriet

**⚠ ADVARSEL**

**Batteripoler eller metalværktøj kan kortslutte mod maskinens metaldele og forårsage gnister. Gnister kan få batterigasserne til at eksplodere og medføre personskade.**

- **Når batteriet skal fjernes eller monteres, må batteriets poler ikke berøre nogen metaldele på maskinen.**
- **Metalværktøj må ikke kortslutte mellem batteripolerne og maskinens metaldele.**

**⚠ ADVARSEL**

**Forkert batterikabelføring kan danne gnister og beskadige maskinen og kablerne. Gnister kan få batterigasserne til at eksplodere og medføre personskade.**

- **Frakobl altid batteriets (sorte) minuskabel, før du frakobler det røde pluskabel.**
- **Tilslut altid batteriets røde pluskabel, før du tilslutter det sorte minuskabel.**

1. Udkobl kontakten til regulering af skæreknivene (kraftudtag), flyt bevægelseshåndtagene til den NEUTRALE LÅSEPOSITION, og aktiver parkeringsbremsen.
2. Stop motoren, fjern nøglen, og vent, til alle bevægelige dele er standset, før du forlader betjeningspositionen.
3. Tag batteriets minuskabel (sort) af batteriets minuspol (–) (Figur 51).
4. Skub den røde klemme af batteriets pluspol (+), og fjern batteriets pluskabel (rødt) (Figur 51).
5. Fjern den vingemøtrik, som fastgør batteriets spændestykke (Figur 51).
6. Fjern spændestykket (Figur 51).
7. Fjern batteriet (Figur 51).

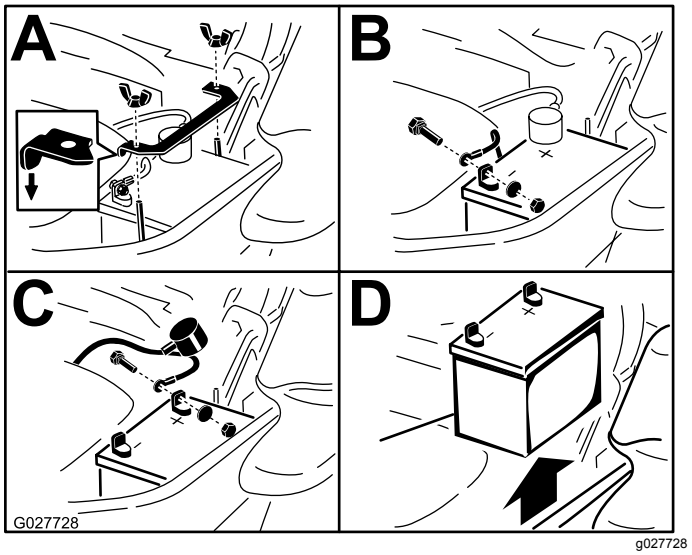


**Figur 51**

### Montering af batteriet

1. Placer batteriet i bakken, så polerne vender væk fra hydrauliktanken (Figur 51).
2. Slut batteriets (røde) pluskabel til batteriets pluspol (+).
3. Tilslut batteriets (sorte) minuskabel og jordledningen til batteriets minuspol (–).
4. Fastgør kablerne med 2 bolte, 2 spændeskiver og 2 låsemøtrikker (Figur 51).
5. Før den røde klemme over på batteriets pluspol (+).
6. Monter spændestykket, og fastgør det med vingemøtrikken (Figur 51).

## Opladning af batteriet

**⚠ ADVARSEL**

**Opladning af batteriet producerer gasser, der kan eksplodere.**

**Der må aldrig ryges i nærheden af batteriet, og gnister og åben ild skal holdes væk fra batteriet.**

***Vigtigt:*** **Batteriet skal altid være fuldt opladet (en vægtfylde på 1,265). Dette er særlig vigtigt for at forhindre, at batteriet bliver beskadiget, når temperaturen er under 0 °C.**

1. Oplad batteriet i 10 til 15 minutter ved 25 til 30 A eller 30 minutter ved 10 A.
2. Når batteriet er fuldt opladet, skal du tage opladeren ud af stikkontakten og dernæst frakoble opladningskablerne fra batteriets poler (Figur 52).
3. Monter batteriet i maskinen, og tilslut batterikablerne. Se Montering af batteriet (side 42).

   **Bemærk:** Kør ikke maskinen med batteriet frakoblet – der kan opstå elektriske skader.

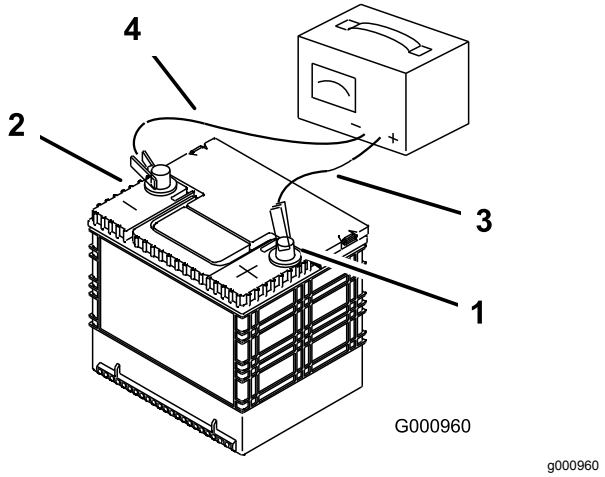


**Figur 52**

1. Batteriets pluspol
2. Batteriets minuspol
3. Rødt (+) opladningskabel
4. Sort (-) opladningskabel

# Serviceeftersyn af sikringerne

Det elektriske system er beskyttet af sikringer. Det kræver ingen vedligeholdelse, men hvis en sikring springer, skal du kontrollere komponenten og kredsløbet for fejl eller kortslutning.

Sikringerne er placeret på højre konsol ved siden af sædet (Figur 53).

1. En sikring udskiftes ved at trække den ud og fjerne den.
2. Isæt en ny sikring (Figur 53).

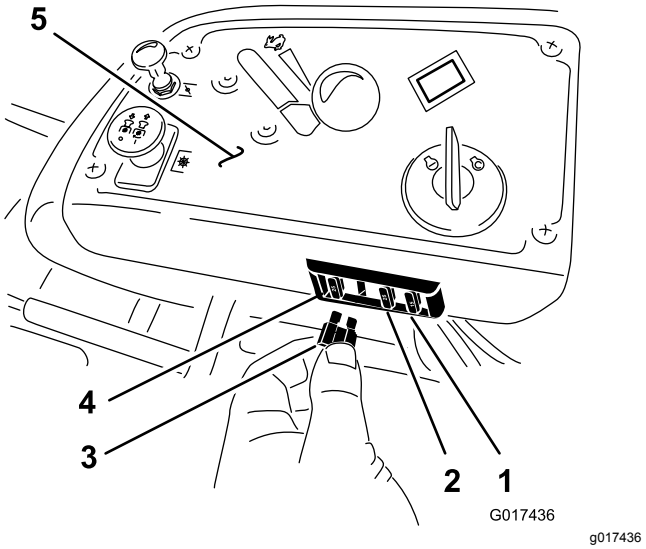


**Figur 53**

1. Ekstraudstyr – 15 A
2. Opladning – 25 A
3. Kraftudtag – 10 A
4. Hovedsikring – 25 A
5. Konsol

# *Vedligeholdelse af drivsystem*

## Kontrol af sikkerhedsselen

**Eftersynsinterval:** Hver anvendelse eller dagligt

Efterse sikkerhedsselen for slid og flænger, og kontroller, at oprulleren og spændet fungerer korrekt. Udskift sikkerhedsselen, hvis den er beskadiget.

## Kontrol af styrtbøjlesystemets greb

**Eftersynsinterval:** Hver anvendelse eller dagligt

**⚠ ADVARSEL**

**Undgå personskade eller død pga. væltning: Hold styrtbøjlen i den fuldt hævede, låste position, og brug sikkerhedsselen.**

**Sørg for, at sædet er fastgjort til maskinen.**

Kontroller, at både monteringsboltene/-møtrikkerne og grebene er i god driftsmæssig stand. Sørg for, at grebene er fuldt tilkoblet styrtbøjlen i den hævede position. Den øvre bøjle på styrtbøjlen skal muligvis skubbes fremad eller trækkes bagud for at tilkoble begge greb helt (Figur 54).

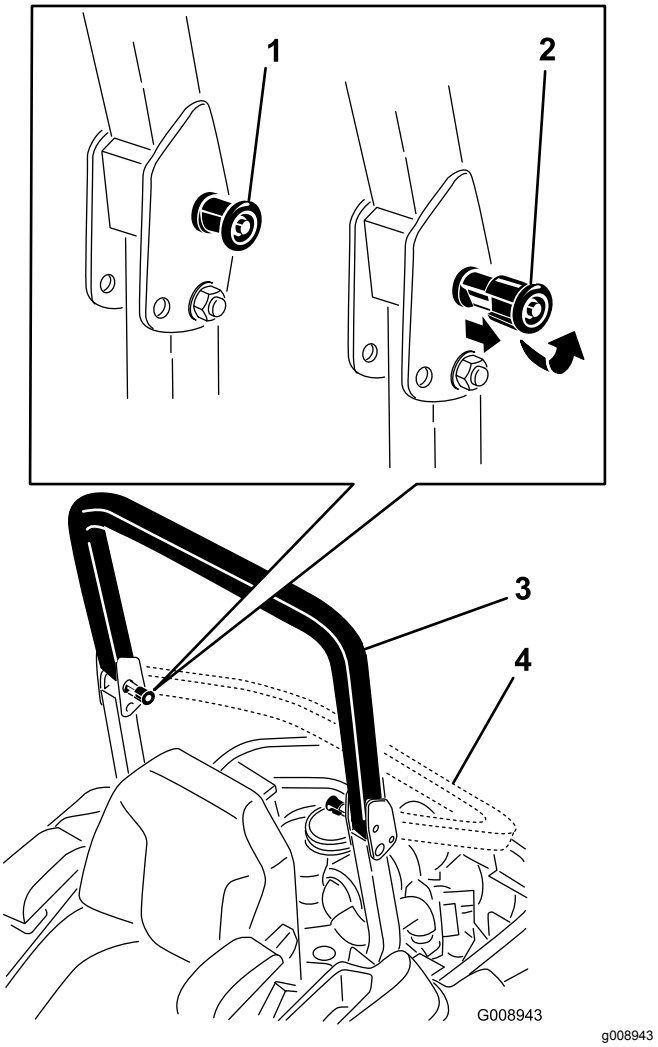


**Figur 54**

1. Styrtbøjlegreb (låst position)
2. Træk styrtbøjlegrebet ud, og drej det 90 grader for at ændre styrtbøjlepositionen.
3. Styrtbøjlen i oprejst position
4. Styrtbøjlen i foldet position

# Justering af sporingen

1. Udkobl kontakten til regulering af skæreknivene (kraftudtag).
2. Kør til et åbent, plant område, og flyt bevægelseshåndtagene til den NEUTRALE LÅSEPOSITION.
3. Placer gashåndtaget midtvejs mellem positionen FAST (hurtig) og SLOW (langsom).
4. Flyt begge bevægelseshåndtag frem, indtil de begge rammer stoppene i T-rillen.
5. Kontroller, hvilken vej maskinen sporer.
6. Hvis maskinen sporer mod højre, skal boltene løsnes, og den venstre stopplade på venstre T-rille justeres bagud, indtil maskinen sporer lige (Figur 55).
7. Hvis maskinen sporer mod venstre, skal boltene løsnes, og den højre stopplade på højre T-rille justeres bagud, indtil maskinen sporer lige (Figur 55).
8. Stram stoppladen (Figur 55).

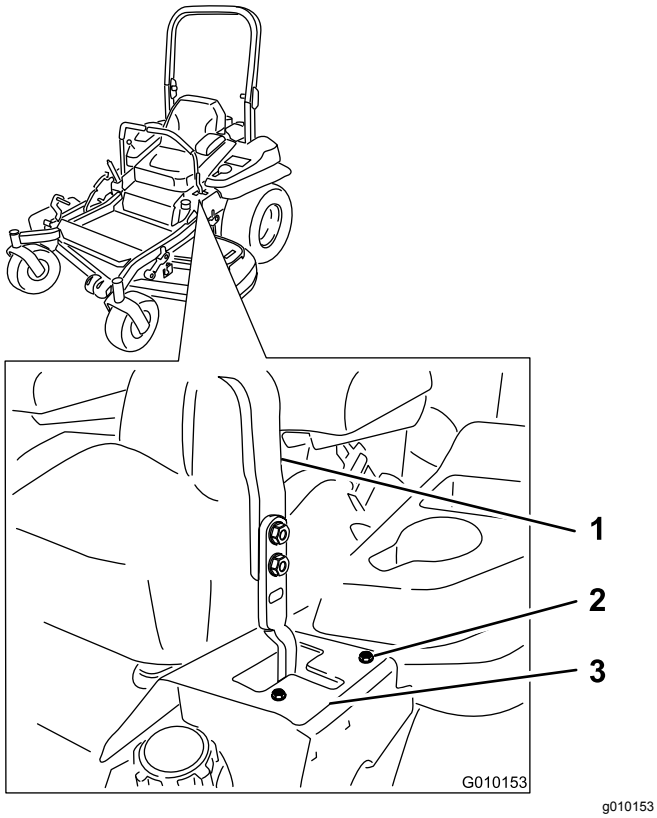


**Figur 55**

Venstre bevægelseshåndtag vist

1. Håndtag
2. Bolt
3. Stopplade

# Kontrol af dæktrykket

**Eftersynsinterval:** For hver 50 timer/En gang om måneden (alt efter hvad der indtræffer først)

Oprethold et lufttryk i for- og bagdækkene på 0,9 bar. Ujævnt dæktryk kan forårsage ujævn klipning. Dæktrykket skal kontrolleres, når dækkene er kolde. På denne måde fås den mest præcise trykmåling.

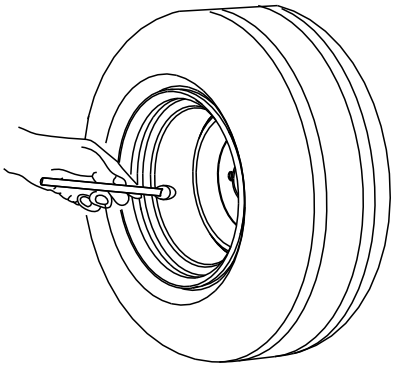


**Figur 56**

# Kontrol af hjullåsemøtrikkerne

**Eftersynsinterval:** Efter de første 8 timer

Årlig

Kontroller og tilspænd hjullåsemøtrikkerne med et moment på 122-136 Nm.

# Justering af styrehjulets tapleje

**Eftersynsinterval:** For hver 500 timer/Årlig (alt efter hvad der indtræffer først)

1. Udkobl kontakten til regulering af skæreknivene (kraftudtag), flyt bevægelseshåndtagene til den NEUTRALE LÅSEPOSITION, og aktiver parkeringsbremsen.
2. Stop motoren, fjern nøglen, og vent, til alle bevægelige dele er standset, før du forlader betjeningspositionen.
3. Fjern støvhætten fra styrehjulet, og spænd låsemøtrikken (Figur 57).
4. Spænd låsemøtrikken, indtil fjederskiverne er flade, og skru derefter ¼ omgang ud for at indstille forspændingen på lejerne korrekt (Figur 57).

   ***Vigtigt:*** **Sørg for, at fjederskiverne monteres korrekt som vist i Figur 57.**
5. Monter støvdækslet (Figur 57).

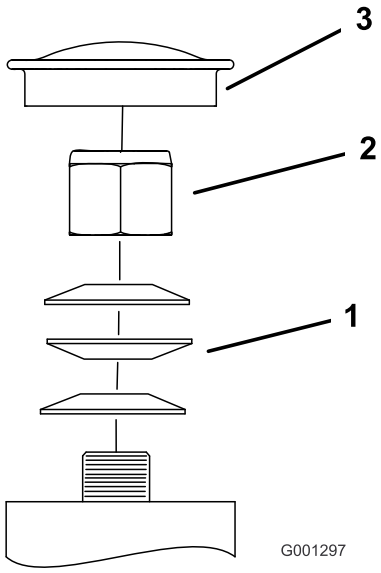


g001297

**Figur 57**

1. Fjederskiver
2. Låsemøtrik
3. Støvhætte

# Justering af den elektriske kobling

**Eftersynsinterval:** For hver 500 timer—Kontroller den elektriske kobling.

Koblingen kan justeres for at sikre korrekt tilkobling og bremsning.

1. Før en søger på 0,38 til 0,53 mm gennem en inspektionsåbning i enhedens side.

   **Bemærk:** Sørg for, at den er placeret mellem armaturet og rotorens friktionsoverflader.

   **Bemærk:** Der skal være en afstand på mindst 0,38 mm og ikke mere end 0,53 mm.
2. Hvis der er behov for justering, skal den indstilles til 0,38 mm for hver af de tre justeringspositioner.
3. Tilspænd låsemøtrikkerne, indtil søgeren binder let, men stadig let kan flyttes inden for gnistgabet (Figur 58).
4. Gentag proceduren for de resterende åbninger.
5. Kontroller hver åbning igen, og foretag en let justering, indtil søgeren er mellem rotoren og armaturet med let kontakt mellem dem.

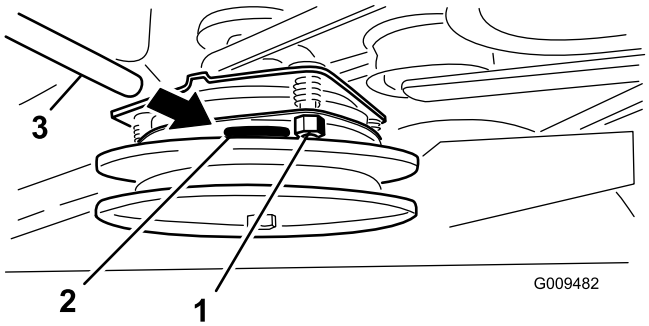


g009482

**Figur 58**

1. Justeringsmøtrik
2. Åbning
3. Søger

# *Vedligeholdelse af kølesystem*

## Rensning af motorskærm

**Eftersynsinterval:** Hver anvendelse eller dagligt

Før hver idriftsættelse skal eventuelt ophobet græs, snavs eller andet affald fjernes fra motorgitteret. Dette sikrer tilstrækkelig køling og korrekt motoromdrejningstal, hvilket mindsker risikoen for overophedning og mekanisk beskadigelse af motoren (Figur 59).

## Rengøring af motorkølerib-ber og -afskærmninger

**Eftersynsinterval:** For hver 100 timer/Årlig (alt efter hvad der indtræffer først)

1. Udkobl kontakten til regulering af skæreknivene (kraftudtag), og aktiver parkeringsbremsen.
2. Stop motoren, fjern nøglen, og vent, til alle bevægelige dele er standset, før du forlader betjeningspositionen.
3. Fjern luftindtagsskærmen og dernæst tilbageslagsstarteren og ventilatorhuset (Figur 59).
4. Fjern snavs og græs fra motordelene.
5. Monter luftindtagsskærmen, tilbageslagsstarte-ren og ventilatorhuset (Figur 59).

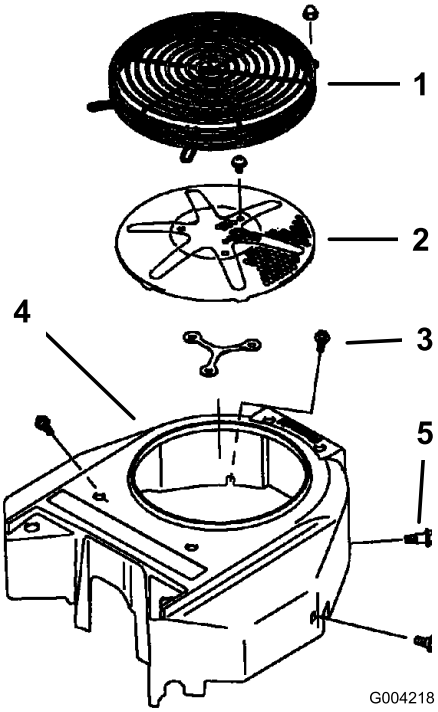


g004218

**Figur 59**

1. Motorafskærmning
2. Motorens luftindtagsskærm
3. Bolt
4. Ventilatorhus
5. Skrue

# Vedligeholdelse af remme

## Eftersyn af remmene

**Eftersynsinterval:** For hver 50 timer

Udskift remmen, hvis den er slidt. Tegnene på en slidt rem omfatter en hvinende lyd, når remmen roterer, glidende skæreknive under plæneklipning og flossede kanter, brændemærker og revner på remmen.

## Udskiftning af plæneklipperremmen

1. Udkobl kontakten til regulering af skæreknivene (kraftudtag), flyt bevægelseshåndtagene til den NEUTRALE LÅSEPOSITION, og aktiver parkeringsbremsen.
2. Stop motoren, fjern nøglen, og vent, til alle bevægelige dele er standset, før du forlader betjeningspositionen.
3. Sænk plæneklipperen til en klippehøjde på 76 mm.
4. Fjern remskærmene (Figur 60).

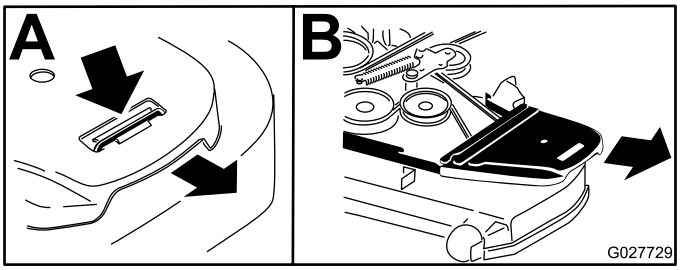


g027729

**Figur 60**

5. Brug en skralde i det firkantede hul i styrearmen for at fjerne spændingen på styrefjederen (Figur 61).
6. Fjern remmen fra plæneklipperskjoldets remskiver.
7. Fjern remstyret på den fjederbelastede styrearm (Figur 61).
8. Fjern den eksisterende rem.
9. Før den nye rem rundt om plæneklipperens remskiver og koblingsremskiven under motoren (Figur 61).

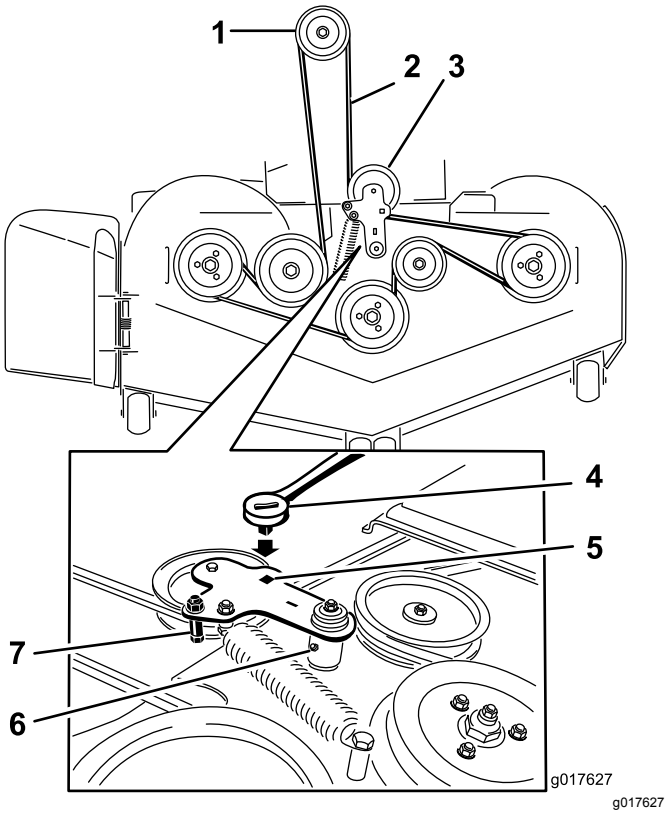


g017627

**Figur 61**

1. Koblingsremskive
2. Plæneklipperrem
3. Fjederbelastet styreremskive
4. Skralde
5. Firkantet hul i styrearmen til skralden
6. Fedtfitting til styrerem
7. Remstyr

10. Monter remstyret på styrearmen (Figur 61).
11. Monter styrefjederen ved at bruge skralden i det firkantede hul (Figur 61).

    **Bemærk:** Sørg for at placere fjederenderne i forankringsrillerne.
12. Monter remskærmene (Figur 62).

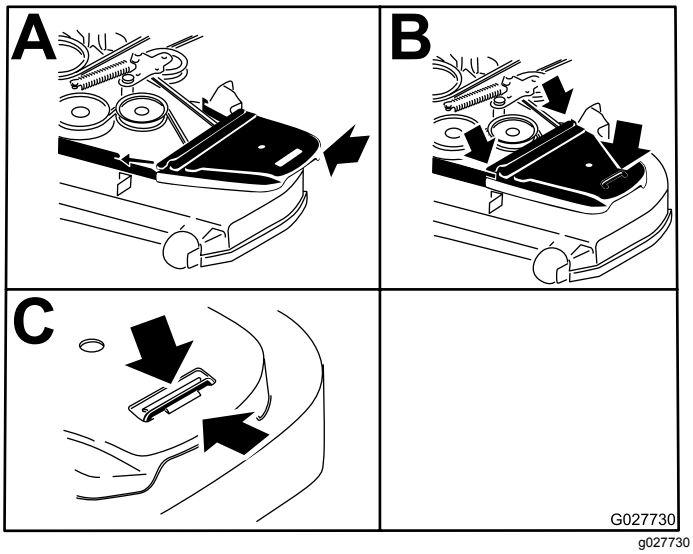


**Figur 62**

# Udskiftning af den hydrauliske pumpedrivrem

1. Udkobl kontakten til regulering af skæreknivene (kraftudtag), og aktiver parkeringsbremsen.
2. Stop motoren, fjern nøglen, og vent, til alle bevægelige dele er standset, før du forlader betjeningspositionen.
3. Fjern plæneklipperremmen. Se Udskiftning af plæneklipperremmen (side 48).
4. Løft maskinen, og understøt den med donkrafte (Figur 64).
5. Fjern koblingsstopperen (Figur 63).

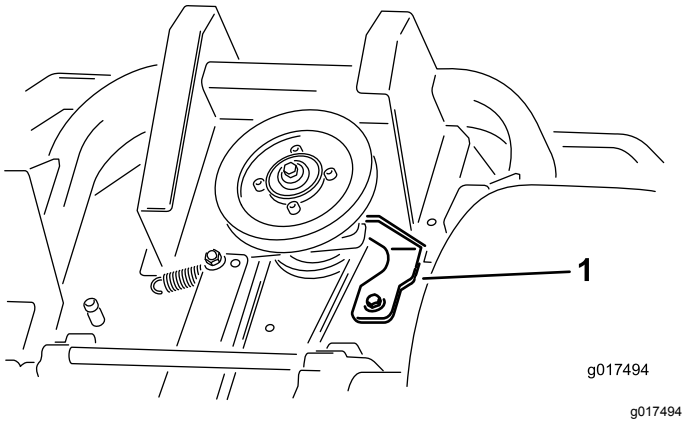


**Figur 63**

1. Koblingsstopperen

6. Tag styrefjederen af tappen (Figur 64).
7. Tag den eksisterende rem af hydraulikenhedens drivremskiver og motorremskiven.
8. Monter den nye rem omkring motorremskiven og de to drivremskiver.

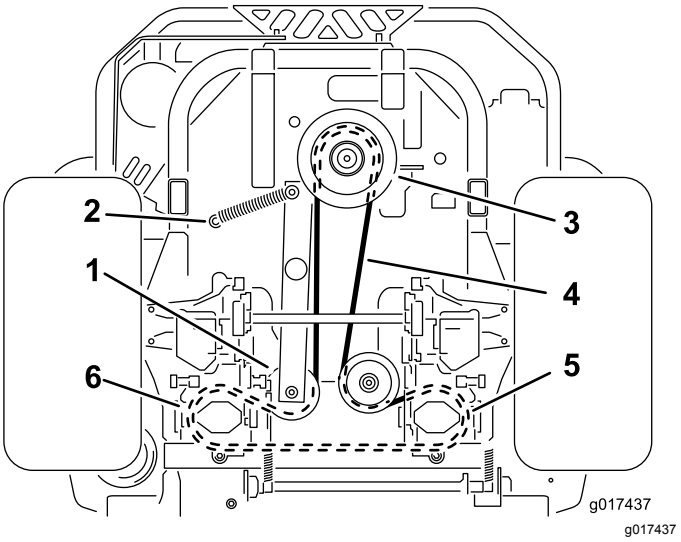


**Figur 64**

1. Styreremskive
2. Styrefjedertap
3. Motorremskive
4. Pumpedrivrem
5. Hydraulikpumpens højre remskive
6. Hydraulikpumpens venstre remskive

9. Monter koblingsstopperen (Figur 63).
10. Monter plæneklipperremmen. Se Udskiftning af plæneklipperremmen (side 48).

# Vedligeholdelse af betjeningsanordningssystem

## Justering af styrehåndtagenes position

Bevægelseshåndtagene har to højdeindstillinger, høj og lav. Fjern boltene for at justere højden.

1. Udkobl kontakten til regulering af skæreknivene (kraftudtag), flyt bevægelseshåndtagene til den NEUTRALE LÅSEPOSITION, og aktiver parkeringsbremsen.
2. Stop motoren, fjern nøglen, og vent, til alle bevægelige dele er standset, før du forlader betjeningspositionen.
3. Løsn boltene og de flangemøtrikker, der er monteret i håndtagene (Figur 65).
4. Juster håndtagenes position på langs ved at sætte håndtagene sammen i NEUTRAL position, skubbe til dem, indtil de er placeret korrekt, og stramme boltene (Figur 66).

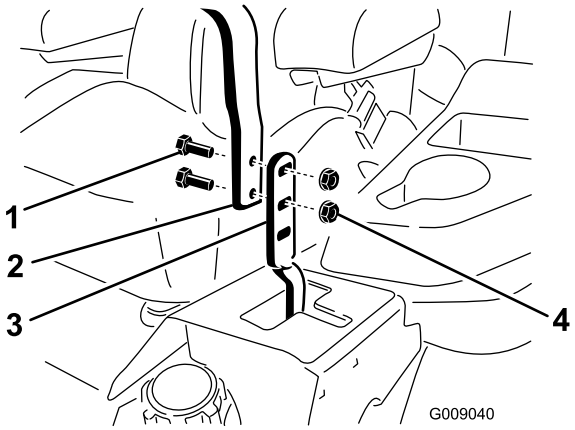


g009040

**Figur 65**

1. Bolt
2. Håndtag
3. Bevægelseshåndtag
4. Møtrik

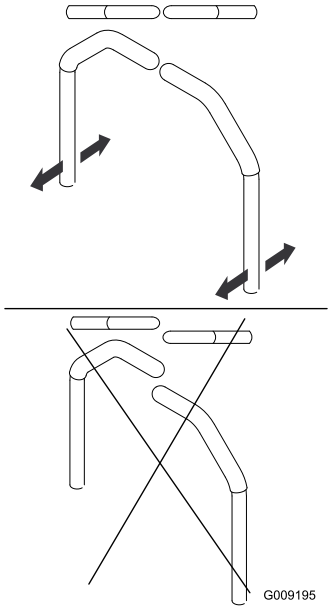


g009195

**Figur 66**

5. Se Justering af bevægelseskontrollens drejeled til neutral låseposition (side 52), hvis håndtagenes ender slår imod hinanden.

## Justering af bevægelseshåndtagenes forbindelse

Bevægelseshåndtagenes pumpeforbindelse er placeret på hver side af brændstoftanken under sædet. Der kan foretages finjusteringer ved at dreje pumpeforbindelsen med en 1/2-tommes skruenøgle, så maskinen ikke bevæger sig i neutral position. Justeringer må kun foretages for neutral position.

**⚠ ADVARSEL**

**Motoren skal køre, og drivhjulene skal dreje, så justeringen af bevægelseskontrollen kan udføres. Kontakt med bevægelige dele eller varme overflader kan forårsage personskader.**

**Hold fingre, hænder og tøj væk fra roterende komponenter og varme overflader.**

1. Før motoren startes, skal pedalen til skjoldløftet trædes ned, klippehøjdesplitten fjernes, og skjoldet sænkes ned på jorden.
2. Hæv bagenden af maskinen, og støt den på donkrafte (eller lignende støtte), så den er højt nok oppe til, at drivhjulene kan dreje frit.
3. Flyt sædet helt tilbage for at blotlægge de forreste møtrikker.
4. Løsn de forreste møtrikker.

**Bemærk:** Det er ikke nødvendigt at fjerne møtrikkerne.

5. Flyt sædet helt frem for at blotlægge de bageste møtrikker.
6. Løsn de bageste møtrikker.

   **Bemærk:** Møtrikkerne skal ikke fjernes.
7. Skyd sædet og sædepladen fremad, således at de forreste møtrikker kan føres gennem nøglehullet (Figur 67).

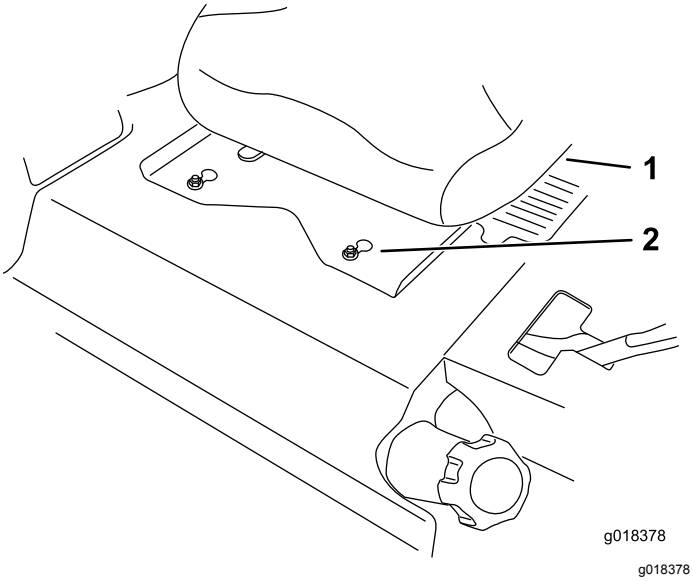


g018378

**Figur 67**

1. Sæde
2. Forreste møtrikker med nøglehul

8. Løsn boltene, der holder sædet fast på maskinen, og skub sædet frem i rillerne for at fjerne sædet.
9. Tag netstikket ud af sædekontakten under sædet (Figur 68).

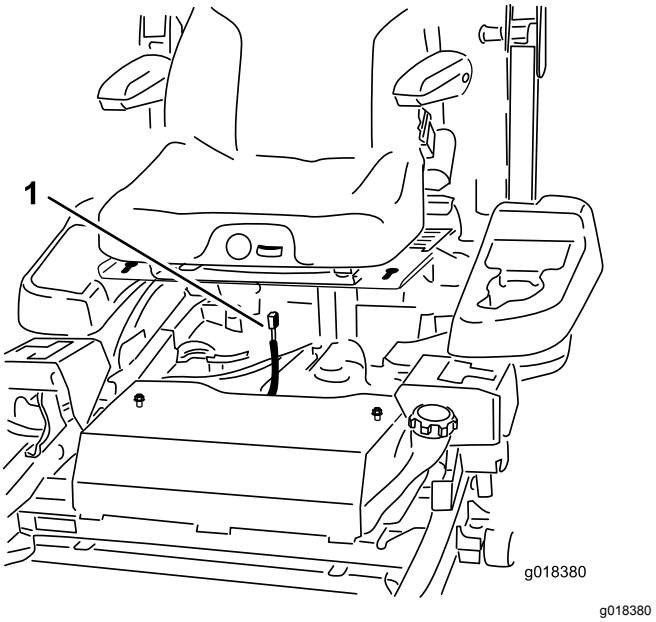


g018380

**Figur 68**

1. Ledningsnettets stik

10. Monter **midlertidigt** en kortslutningsledning mellem klemmerne i hovedledningsnetstikket.
11. Start motoren, kør motoren ved fuld gas, og slip bremsen.

    ***Vigtigt:*** **Aktiver parkeringsbremsen, og flyt bevægelseshåndtagene ud, før motoren startes. Du behøver ikke sidde i sædet, eftersom kortslutningsledningen anvendes.**
12. Lad maskinen køre i mindst 5 minutter med drivhåndtagene placeret i positionen til fuld fart frem for at bringe hydraulikolien op på driftstemperatur.

    **Bemærk:** Bevægelseshåndtaget skal være i neutral position, når der foretages nødvendige justeringer.
13. Flyt bevægelseshåndtagene til NEUTRAL position.
14. Juster pumpens kontrolstænger ved at løsne de to kontramøtrikker og dreje justeringsmøtrikken i den relevante retning, indtil hjulene kryber en smule i bakgear (Figur 69).
15. Flyt bevægelseshåndtagene til BAKPOSITIONEN, mens der påføres et let tryk på håndtaget, så omstyringsindikatorfjedrene kan bringe håndtagene tilbage til neutral position.

    **Bemærk:** Hjulene skal holde op med at dreje eller krybe en smule i bakgear.
16. Tilspænd de to kontramøtrikker mod justeringsmøtrikken (Figur 69).

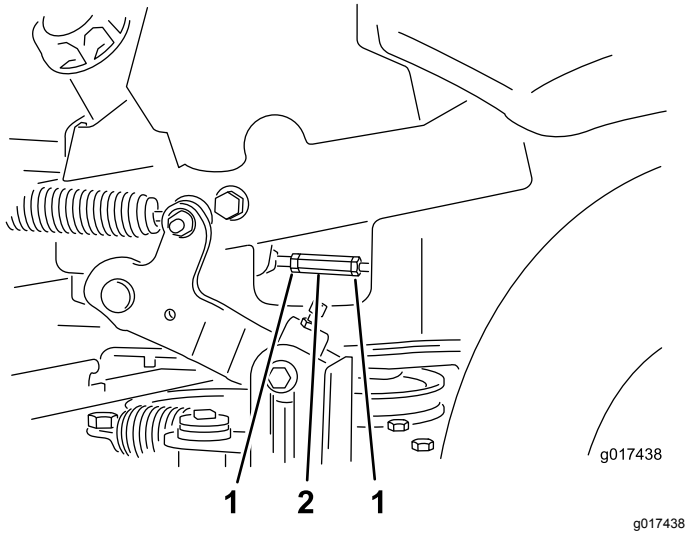


**Figur 69**

1. Kontramøtrik
2. Justermøtrik

17. Sluk maskinen.
18. Fjern kortslutningsledningen fra ledningsnettet, og sæt stikket i sædekontakten.
19. Monter sædet.
20. Fjern støttebukkene.
21. Hæv skjoldet og monter klippehøjdesplitten.
22. Kontroller, at maskinen ikke kryber i neutral, når parkeringsbremsen er sluppet.

# Justering af bevægelses-kontrollens støddæmper

Du kan justere den øverste monteringsbolt på støddæmperen, så bevægelseshåndtaget får en bedre modstand. Se Figur 70 for at få oplysninger om monteringsmulighederne.

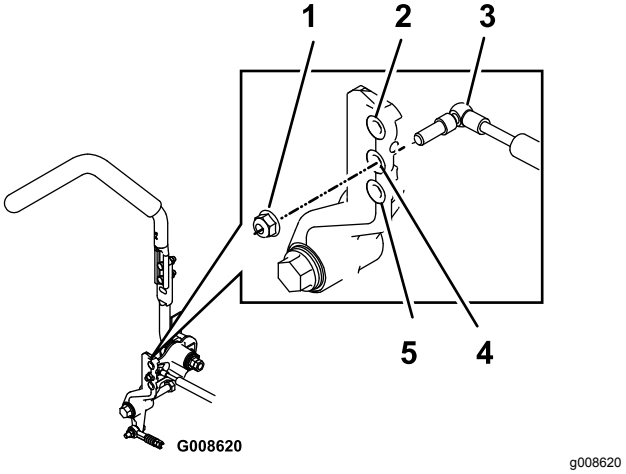


**Figur 70**

Højre bevægelseshåndtag vist

1. Tilspænd låsemøtrikken til 22,6 Nm. Bolten skal stikke ud forbi enden af låsemøtrikken efter tilspænding.
2. Størst modstand (størst fasthed)
3. Støddæmper
4. Middelstor modstand (middelstor fasthed)
5. Mindst modstand (mindst fasthed)

# Justering af bevægelses-kontrollens drejeled til neutral låseposition

Du kan justere flangemøtrikken for at opnå den ønskede modstand i bevægelseshåndtagene, når du sætter dem i den NEUTRALE LÅSEPOSITION. Se Figur 71 for at få oplysninger om justeringsmulighederne.

1. Løsn kontramøtrikken.
2. Stram eller løsn flangemøtrikken til den ønskede fasthed.

   **Bemærk:** Stram flangemøtrikken for at få mere modstand.

   **Bemærk:** Løsn flangemøtrikken for at få mindre modstand.
3. Stram kontramøtrikken.

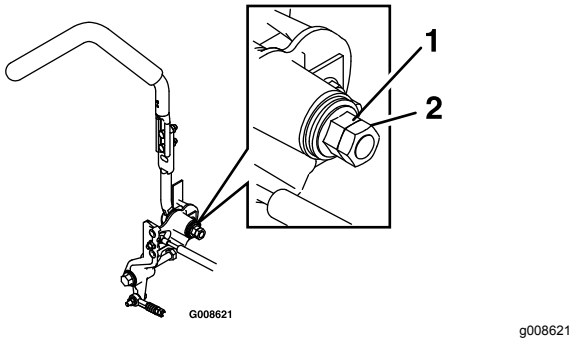


**Figur 71**

1. Flangemøtrik
2. Kontramøtrik

# *Vedligeholdelse af hydrauliksystem*

## Serviceeftersyn af hydrauliksystemet

**Hydraulikolietype:** Toro® HYPR-OIL™ 500-hydraulikolie eller Mobil® 1 15W-50.

***Vigtigt:*** **Brug den foreskrevne olie. Hvis der bruges en anden olie, kan det beskadige hydrauliksystemet.**

## Kontrol af hydraulikoliestanden

**Eftersynsinterval:** For hver 25 timer

1. Lad hydraulikolien afkøle. Kontroller oliestanden, når olien er kold.
2. Kontroller ekspansionsbeholderen, og tilfør om nødvendigt Toro® HYPR-OIL™ 500-hydraulikolie op til linjen FULD KOLD.

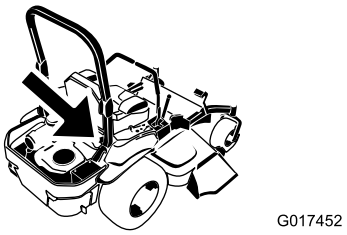


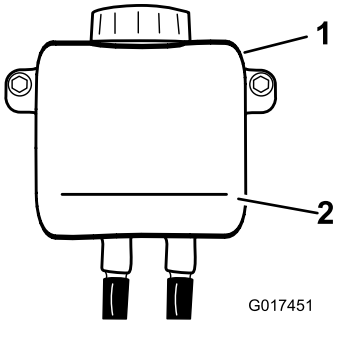


**Figur 72**

1. Ekspansionsbeholder
2. Linjen FULD KOLD

# Udskiftning af hydrauliksystemets filter og olie

Udskift filteret og olien samtidig. Brug **ikke** olien igen. Udtøm luft i systemet, når du har installeret det nye filter og påfyldt olie.

Gentag udluftningsprocessen, indtil olien forbliver ved linjen FULD KOLD i beholderen efter udluftning. **Hvis denne procedure ikke udføres, kan det medføre uoprettelig skade på gearkassens drivsystem.**

## Afmontering af hydrauliksystem-filtre

1. Sluk motoren, og vent på, at alle bevægelige dele stopper, lad motoren køle ned, tag nøglen ud, og aktiver parkeringsbremsen.
2. Find filteret og skærmene på hver transakseldrivsystem (Figur 73).
3. Fjern de tre skruer, der fastgør filterafskærmningen og afskærmningen (Figur 73).

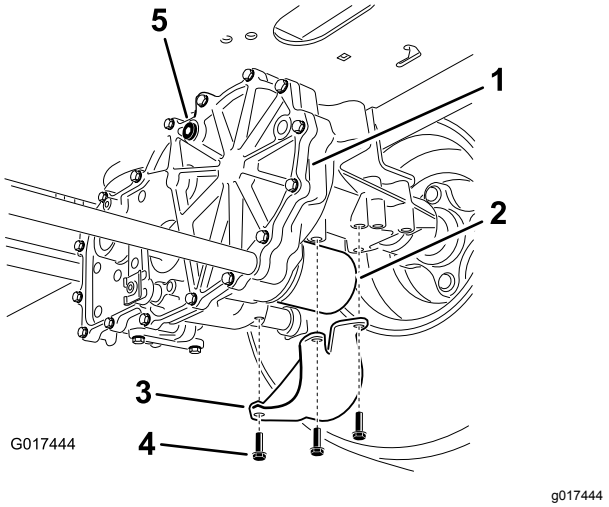


**Figur 73**
Højre side vist

1. Transakseldrev
2. Oliefilter
3. Filterafskærmning
4. Skruer
5. Udluftningsprop

4. Rengør omhyggeligt området omkring filtrene.

   ***Vigtigt:*** **Sørg for, at der ikke trænger snavs ind i hydrauliksystemet, for at forhindre kontaminering.**
5. Sæt en drænbakke under filteret for at opfange olie, der drænes, når filteret og udluftningspropperne fjernes.
6. Find og fjern udluftningsproppen på hver gearkasse
7. Skru filteret af for at fjerne det, og lad olien dræne fra drivsystemet.
8. Gentag denne procedure for begge filtre.

## Montering af hydrauliksystemfiltre

**Eftersynsinterval:** Efter de første 50 timer

For hver 400 timer

1. Påfør et tyndt lag olie på overfladen af gummipakningen i hvert filter.
2. Drej filteret med uret, indtil gummipakningen berører filteradapteren, og stram derefter filteret yderligere 3/4 til 1 hel omgang.
3. Gentag proceduren for det andet filter.
4. Monter filterafskærmningerne over hvert filter, du fjernede tidligere.
5. Brug de tre skruer til at fastgøre filterafskærmningerne.
6. Sørg for at fjerne udluftningspropperne, før du hælder olien på.
7. Hæld langsomt den foreskrevne olie i ekspansionsbeholderen, indtil der løber olie ud af et af udluftningsproppens huller.
8. Stop og monter udluftningsproppen.
9. Tilspænd proppen med et moment på 20 Nm.
10. Fortsæt med at hælde olie i ekspansionsbeholderen, indtil der løber olie ud af det andet udluftningshul på den anden gearkasse.
11. Stop og monter udluftningsproppen.
12. Tilspænd proppen med et moment på 20 Nm.
13. Fortsæt med at hælde olie i ekspansionsbeholderen, indtil den når linjen FULD KOLD i ekspansionsbeholderen.
14. Fortsæt til Udluftning af hydrauliksystemet (side 55).

    ***Vigtigt:*** **Hvis proceduren under *Udluftning af hydrauliksystemet* ikke udføres efter udskiftning af hydraulikfiltrene og -olien, kan det medføre uoprettelig skade på transakseldrivsystemet.**

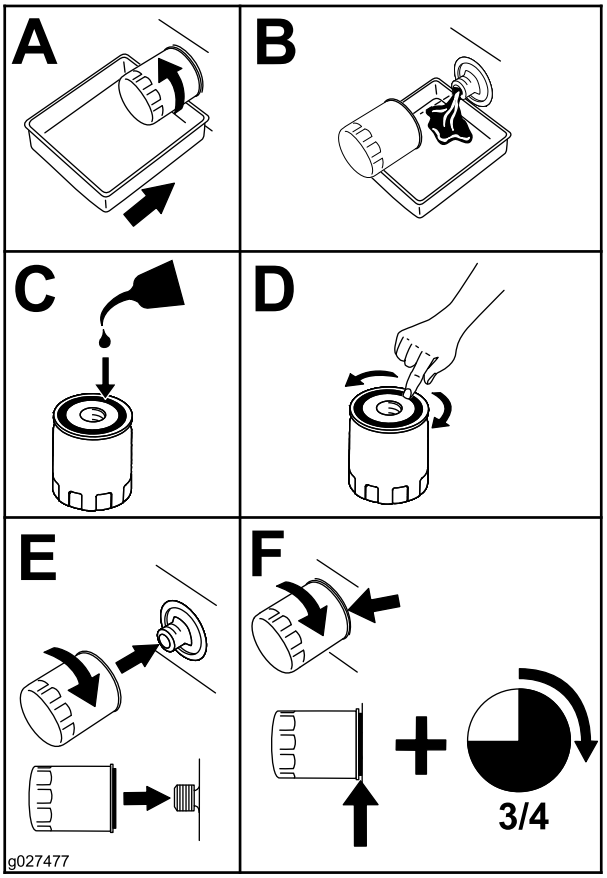


g027477

**Figur 74**

A. Flyt omløbshåndtagene til positionen til skubning af maskinen. Flyt langsomt bevægelseshåndtagene både frem og tilbage 5-6 gange, mens omløbsventilerne er åbne, og motoren kører.

B. Flyt omløbshåndtagene til positionen til betjening af maskinen.

C. Flyt langsomt retningsgrebet både frem og tilbage 5–6 gange, mens omløbsventilen er lukket, og motoren kører.

D. Stop motoren, og kontroller oliestanden i ekspansionsbeholderen. Tilsæt den foreskrevne olie, indtil den når linjen FULD KOLD i ekspansionsbeholderen.

3. Gentag trin 2, indtil al luft er lukket ud af systemet.

   **Bemærk:** Når gearkassen har et normalt støjniveau og bevæger sig frem og tilbage uden problemer ved normal hastighed, er den udtømt.

4. Kontroller oliestanden i ekspansionsbeholderen en sidste gang. Tilsæt den foreskrevne olie, indtil den når linjen FULD KOLD i ekspansionsbeholderen om nødvendigt.

## Udluftning af hydrauliksystemet

1. Hæv bagenden af maskinen, og støt den på donkrafte (eller lignende støtte), så den er højt nok oppe til, at drivhjulene kan dreje frit.

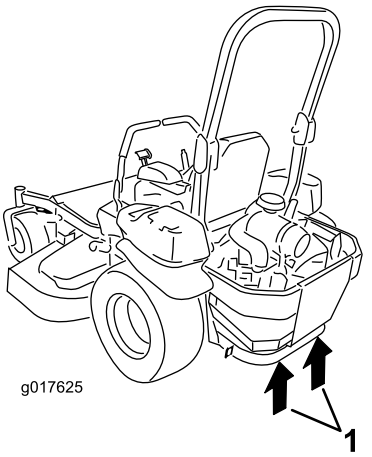


g017625

**Figur 75**

1. Donkraftpunkter

2. Start motoren, flyt gashåndtaget frem til positionen for ½ gas, og deaktiver parkeringsbremsen.

# Vedligeholdelse af plæneklipperskjoldet

## Nivellering af plæneklipperskjoldet

### Klargøring af maskinen

**Bemærk:** Sørg for, at plæneklipperskjoldet er nivelleret, før klippehøjden tilpasses.

1. Parker plæneklipperen på en plan overflade.
2. Udkobl kontakten til regulering af skæreknivene (kraftudtag), flyt bevægelseshåndtagene til den NEUTRALE LÅSEPOSITION, og aktiver parkeringsbremsen.
3. Stop motoren, fjern nøglen, og vent, til alle bevægelige dele er standset, før du forlader betjeningspositionen.
4. Kontroller dæktrykket i drivhjulene.

   **Bemærk:** Det korrekte dæktryk er 0,9 bar.
5. Placer plæneklipperskjoldet i en klippehøjdeposition på 76 mm.

### Nivellering af skjoldet

1. Parker plæneklipperen på en plan overflade.
2. Sluk motoren, og vent på, at alle bevægelige dele stopper, tag nøglen ud, og aktiver parkeringsbremsen.
3. Kontroller trykket i drivhjulene.

   **Bemærk:** Det korrekte dæktryk er 0,9 bar.
4. Placer transportlåsen i låst position.
5. Skub pedalen til skjoldløft hele vejen frem, hvorefter skjoldet låses i transportpositionen på 14 cm (Figur 76).

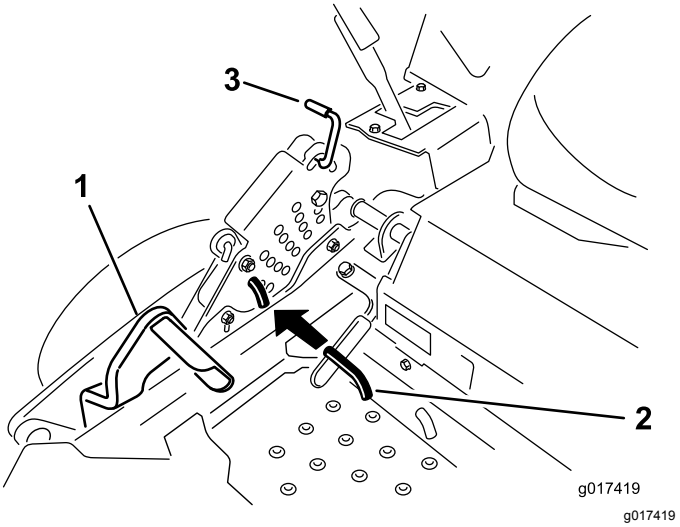


**Figur 76**

1. Pedal til skjoldløft
2. Klippehøjdepind
3. Transportlås

6. Sæt højdejusteringssplitten i klippehøjdeplaceringen på 7,6 cm.
7. Åbn transportlåsen, og lad skjoldet blive sænket til klippehøjde.
8. Hæv udblæsningsslisken.
9. Mål fra den plane overflade til skæreknivens forreste spids (position A) på begge sider af skjoldet som vist i (Figur 77).

   **Bemærk:** Afstanden skal være 7,6 cm.

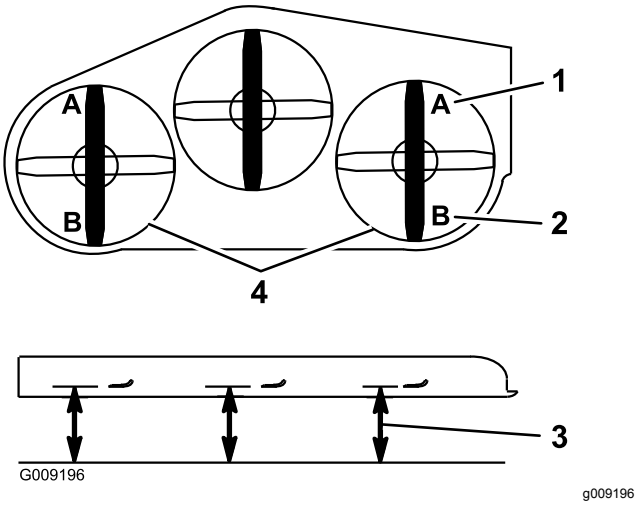


**Figur 77**

1. 7,6 cm ved position A er korrekt.
2. 8,3 cm ved position B er korrekt.
3. Mål her fra skæreknivspids til den hårde overflade.
4. Mål ved position A og B på begge sider.

10. Løsn om nødvendigt kravemøtrikken på siden af gaflen og kontramøtrikken øverst (Figur 78).
11. Finjuster justeringsskruen ved at dreje den til en højde på 7,6 cm.

**Bemærk:** Drej justeringsskruen med uret for at øge højden. Drej den mod uret for at mindske højden.

**Bemærk:** Hvis de forreste skjoldforbindelser ikke har tilstrækkelig justering til at opnå korrekt klippehøjde, kan du benytte enkeltpunktsjusteringen for at opnå yderligere justering.

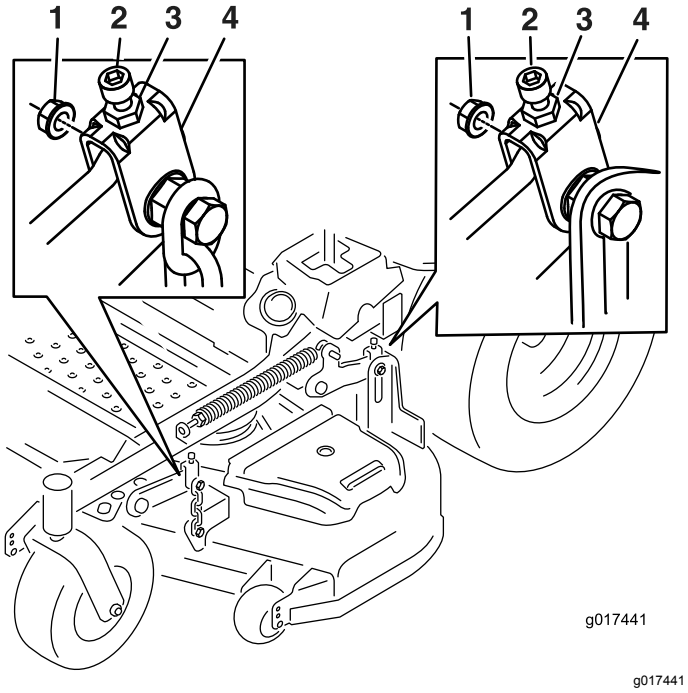


**Figur 78**

1. Kravemøtrik
2. Justeringsskrue
3. Kontramøtrik
4. Gaffel

12. Løsn de 2 bolte nederst på klippehøjdepladen (Figur 79) for at justere enkeltpunktssystemet.

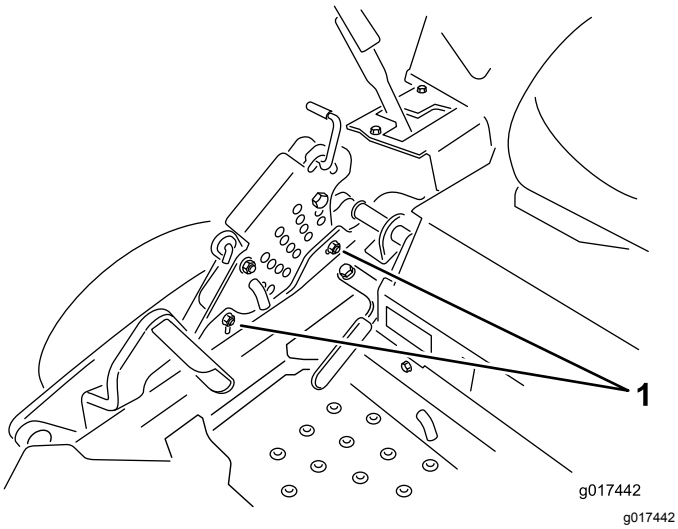


**Figur 79**

1. Bolte nederst på klippehøjdepladen

13. Hvis skjoldet er for lavt, skal bolten til enkeltpunktsjusteringen drejes med uret, så den strammes. Hvis skjoldet er for højt, skal bolten til enkeltpunktsjusteringen drejes mod uret, så den løsnes (Figur 80).

**Bemærk:** Løsn eller stram bolten til enkeltpunktsjusteringen så meget, at klippehøjdepladens monteringsbolte kan flyttes mindst 1/3 af længden af den tilgængelige vandring i deres riller. Dette genetablerer en del op- og nedjustering på hver af de fire skjoldforbindelser.

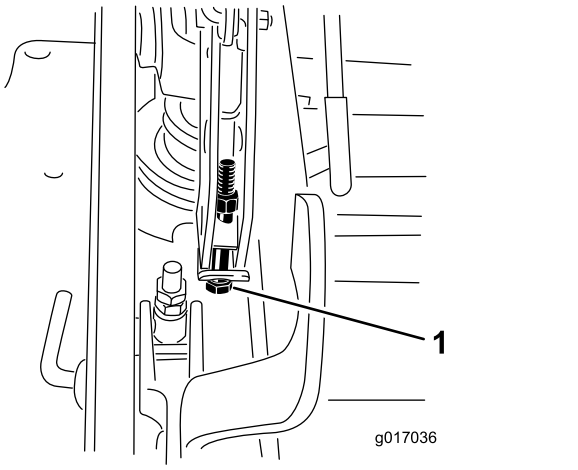


**Figur 80**

1. Bolt til enkeltpunktsjustering

14. Stram de to bolte nederst på klippehøjdepladen (Figur 79).

**Bemærk:** I de fleste tilfælde skal den bageste skæreknivspids indstilles 4 mm højere end den forreste.

15. Tilspænd de to bolte med et moment på 37 til 45 Nm.
16. Mål fra den plane overflade til skæreknivens bageste spids på begge sider af skjoldet (position B) som vist i Figur 77.

**Bemærk:** Afstanden skal være 8,3 cm.

17. Finjuster justeringsskruen ved at dreje den til en højde på 8,3 cm (Figur 78).

**Bemærk:** Drej justermøtrikken med uret for at øge højden. Drej den mod uret for at mindske højden.

18. Mål, indtil alle fire sider har den korrekte højde.
19. Tilspænd alle møtrikkerne på skjoldløftearm-senhederne.
20. Sænk udblæsningsslisken.

# Serviceeftersyn af skæreknivene

For at sikre en god klippekvalitet skal skæreknivene holdes skarpe. Det kan være praktisk at have en eller flere ekstra skæreknive ved hånden i forbindelse med slibning og udskiftning.

**⚠ ADVARSEL**

**En slidt eller beskadiget skærekniv kan gå itu, og et stykke af den kan blive kastet mod dig eller omkringstående, hvilket kan forårsage alvorlige eller livsfarlige kvæstelser.**

- **Efterse jævnligt skæreknivene for slid og skader.**
- **Udskift en slidt eller beskadiget skærekniv.**

## Før besigtigelse eller eftersyn af skæreknivene

1. Parker maskinen på en plan overflade, udkobl kontakten til regulering af skæreknivene (kraftudtag), og aktiver parkeringsbremsen.
2. Drej tændingsnøglen til slukket position. Fjern endvidere tændingsnøglen, og fjern tændrørskablerne fra tændrørene.

## Eftersyn af skæreknivene

**Eftersynsinterval:** Hver anvendelse eller dagligt

1. Efterse skærekanterne (Figur 81).
2. Hvis kanterne ikke er skarpe eller har hakker, skal skærekniven afmonteres og slibes. Se anvisninger under Afmontering af skæreknivene (side 59) og Slibning af skæreknivene (side 59).
3. Efterse skæreknivene, især det buede område.
4. Hvis skæreknivene er beskadiget eller slidt, eller hvis der er antydning af en revne i dette område, skal der straks monteres nye skæreknive (Figur 81).

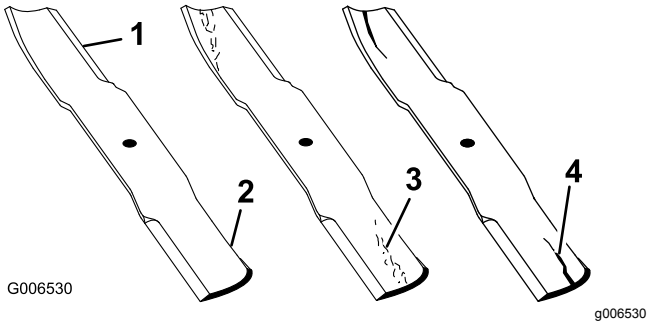


**Figur 81**

1. Skærekant
2. Buet område
3. Antydning af slitage/revne
4. Revne

## Kontrol for bøjede skæreknive

1. Udkobl kontakten til regulering af skæreknivene (kraftudtag), flyt bevægelseshåndtagene til den NEUTRALE LÅSEPOSITION, og aktiver parkeringsbremsen.
2. Stop motoren, fjern nøglen, og vent, til alle bevægelige dele er standset, før du forlader betjeningspositionen.
3. Drej knivene, indtil enderne vender fremad og bagud (Figur 82).
4. Mål fra en plan overflade til skæreknivenes skærekant, position **A** (Figur 82).

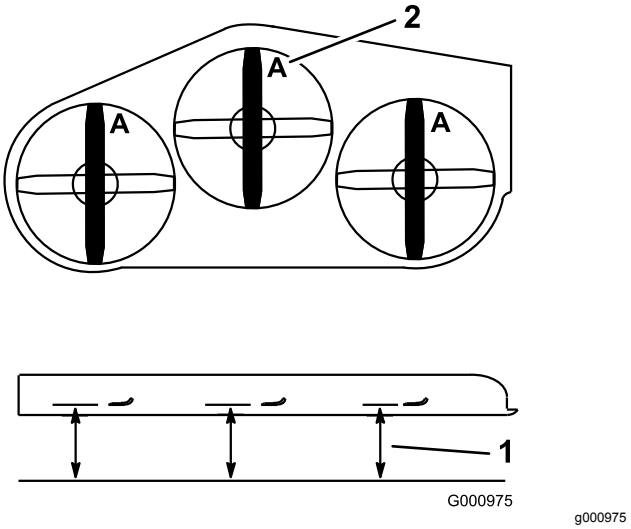


**Figur 82**

1. Mål her fra kniv til hård overflade
2. Punkt A

5. Drej de modsatte ender af knivene fremad.
6. Mål fra en plan overflade til skæreknivenes skærekant ved samme position som i trin 4.

   **Bemærk:** Forskellen mellem målene fra trin 4 og 5 må ikke overskride 3 mm.

**Bemærk:** Hvis dette mål overskrider 3 mm, er kniven bøjet og skal udskiftes.

**⚠ ADVARSEL**

**En bøjet eller beskadiget kniv kan gå i stykker og skade dig eller omkringstående alvorligt eller endda medføre døden.**

- **Udskift altid en bøjet eller beskadiget kniv med en ny kniv.**
- **Fil eller lav ikke skarpe hakker i skæreknivens kanter eller flader.**

## Afmontering af skæreknivene

Udskift en skærekniv, hvis den rammer en genstand, hvis skærekniven er ude af balance, eller hvis skærekniven er bøjet. Brug kun originale Toro-knive for at sikre optimal ydelse og sikker overensstemmelse med maskinen. Brug af knive fremstillet af andre producenter kan medføre, at maskinen ikke opfylder sikkerhedsstandarderne.

1. Hold på skæreknivens ende med en klud eller en tyk handske.
2. Fjern skæreknivsbolten, den buede spændeskive og skærekniven fra spindelakslen (Figur 83).

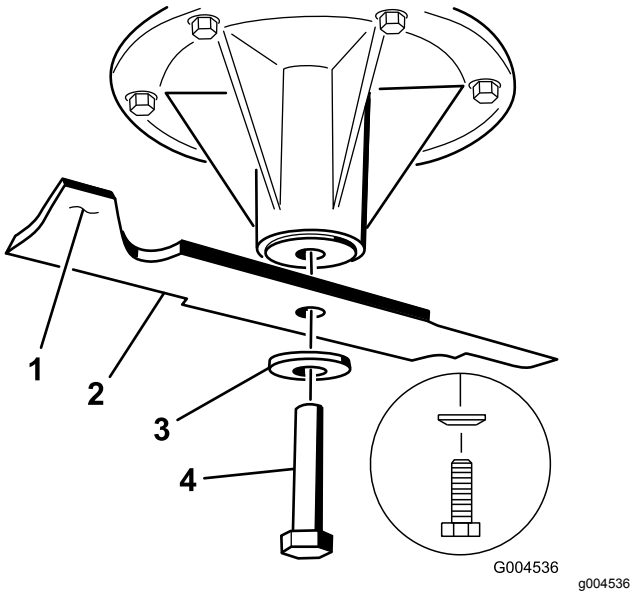


**Figur 83**

1. Knivens sejl
2. Skærekniv
3. Buet skive
4. Knivbolt

## Slibning af skæreknivene

1. Anvend en fil til at slibe begge ender af skærekniven (Figur 84).

**Bemærk:** Bevar den oprindelige vinkel.

**Bemærk:** Skærekniven bevarer balancen, hvis der fjernes den samme mængde materiale på begge skærekanter.

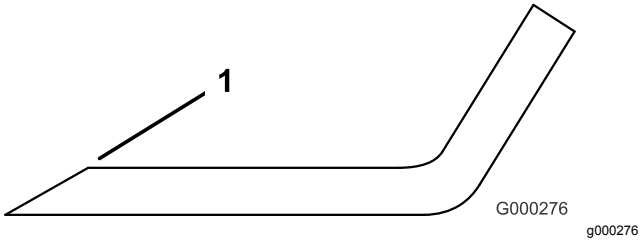


**Figur 84**

1. Slib i den oprindelige vinkel

2. Kontroller knivens balance ved at placere den på en afbalanceringsenhed (Figur 85).

**Bemærk:** Hvis skærekniven forbliver i en vandret position, er skærekniven afbalanceret og klar til brug.

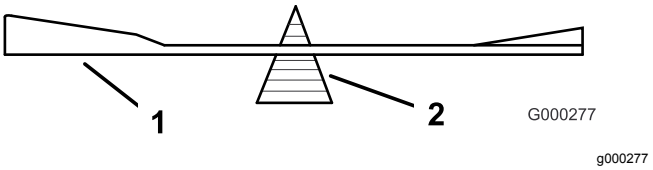


**Figur 85**

1. Skærekniv
2. Afbalanceringsenhed

3. Hvis kniven ikke er afbalanceret, skal der slibes lidt mere metal af sejlområdet (Figur 83).
4. Gentag denne procedure, indtil skærekniven er afbalanceret.

## Montering af skæreknivene

1. Monter skærekniven på spindelakslen (Figur 86).

   ***Vigtigt:*** **Den buede del af skærekniven skal pege opad, mod indersiden af plæneklipperen, for at sikre en god klipning.**

2. Monter fjederskiven og knivbolten (Figur 86).

   **Bemærk:** Monter fjederskivens konus mod boltens hoved.

3. Tilspænd skæreknivsbolten med et moment på 115 til 150 Nm.

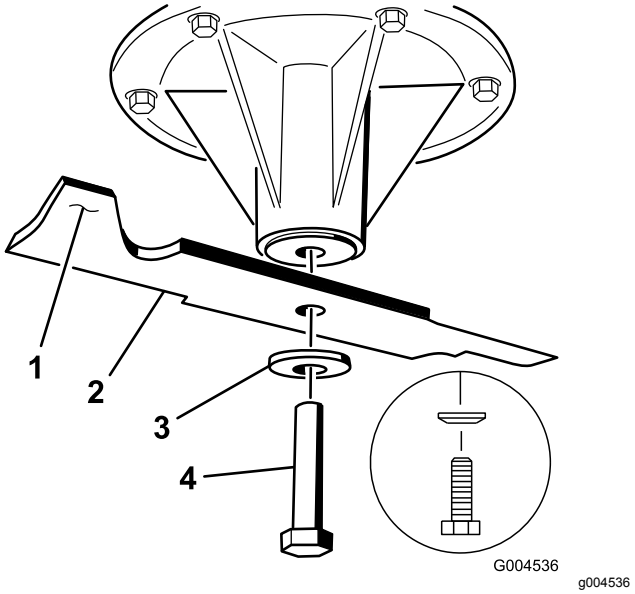


**Figur 86**

1. Knivens sejl
2. Skærekniv
3. Fjederskive
4. Skæreknivsbolt

# Afmontering af plæneklipperskjoldet

Før der foretages servicering af plæneklipperskjoldet, eller før det fjernes, skal de fjederbelastede skjoldarme låses.

1. Stop motoren, vent på, at alle bevægelige dele standser, og fjern nøglen. Aktiver parkeringsbremsen.
2. Fjern højdejusteringssplitten, og sænk skjoldet ned på jorden.
3. Sæt højdejusteringssplitten i klippehøjdeplaceringen på 7,6 cm.
4. Fjern remskærmene.
5. Løft vognbunden op, og stik en skralde i det firkantede hul i skjoldstyrearmen (Figur 87).
6. Drej skjoldstyrearmen med uret, og tag plæneklipperremmen af (Figur 87).

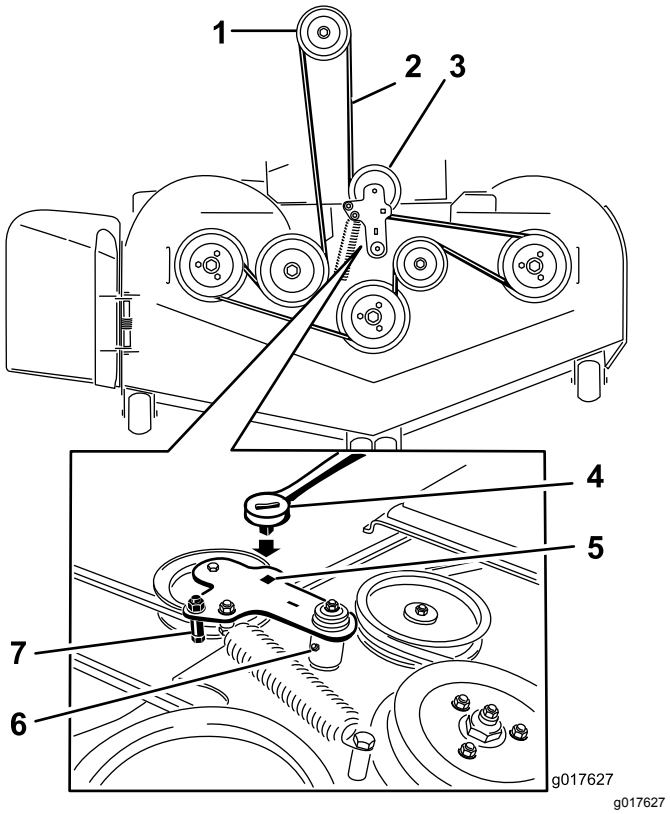


**Figur 87**

1. Koblingsremskive
2. Plæneklipperrem
3. Fjederbelastet styreremskive
4. Skralde
5. Firkantet hul i styrearmen til skralden
6. Styrearmens smørenippel
7. Remstyr

7. Fjern og behold ansatsbolten og møtrikken på bageste og forreste skjoldløfteredskaber på begge sider af maskinen (Figur 88).

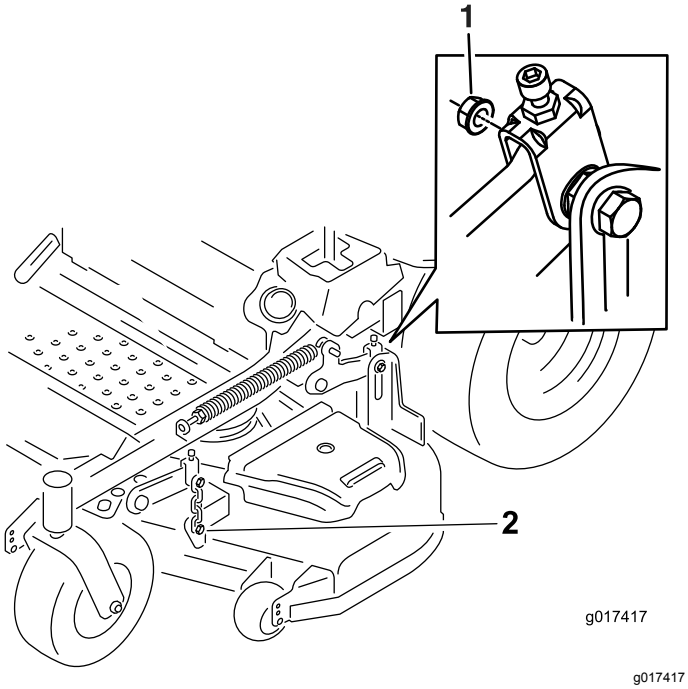


**Figur 88**

1. Fjern ansatsbolten og møtrikken her.
2. Fjern ansatsbolten og møtrikken her.

8. Skub skjoldet ud til højre side af maskinen.

# Udskiftning af græsdeflektoren

**⚠ ADVARSEL**

**En utildækket udblæsningsåbning kan resultere i, at der udkastes genstande mod dig eller omkringstående, hvilket kan medføre alvorlig personskade. Der kan også opstå kontakt med skærekniven.**

**Betjen ikke plæneklipperen uden at have monteret en dækplade, kværnafskærmning, græsdeflektor eller opsamler.**

1. Fjern låsemøtrikken, bolten, fjederen og afstandsbøsningen, som fastholder græsdeflektoren til akselbeslagene (Figur 89).
2. Fjern den beskadigede eller slidte græsdeflektor (Figur 89).

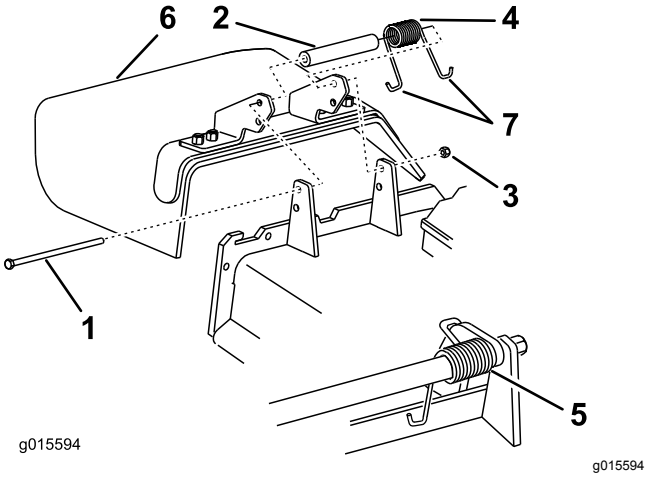


**Figur 89**

1. Bolt
2. Afstandsklods
3. Låsemøtrik
4. Fjeder
5. Fjeder monteret
6. Græsdeflektor
7. Fjederens **J**-formede ende

3. Placer afstandsbøsningen og fjederen på græsdeflektoren.
4. Placer den ene af fjederens **J**-formede ender bag skjoldets kant.

   **Bemærk:** Sørg for, at fjederens ene **J**-formede ende sidder bag skjoldets kant, før bolten monteres som vist i Figur 89.
5. Monter bolten og møtrikken.
6. Placer en af fjederens **J**-formede ender omkring græsdeflektoren (Figur 89).

   ***Vigtigt:*** **Græsdeflektoren skal kunne dreje. Løft deflektoren op, så den kan åbnes helt, og sørg for, at den drejer, så den kan sænkes helt ned.**

# Rengøring

## Rengøring under plæneklipperen

**Eftersynsinterval:** Hver anvendelse eller dagligt

1. Udkobl kontakten til regulering af skæreknivene (kraftudtag), flyt bevægelseshåndtagene til den NEUTRALE LÅSEPOSITION, og aktiver parkeringsbremsen.
2. Stop motoren, fjern nøglen, og vent, til alle bevægelige dele er standset, før du forlader betjeningspositionen.
3. Hæv plæneklipperen til positionen TRANSPORT.

## Bortskaffelse af affald

Motorolie, batterier, hydraulikolie og motorkølervæske forurener miljøet. Bortskaf dem i henhold til den lokale gældende lovgivning.

# Opbevaring

## Rengøring og opbevaring

1. Udkobl kontakten til regulering af skæreknivene (kraftudtag), aktiver parkeringsbremsen, og drej tændingsnøglen til Off (Fra). Fjern herefter nøglen.
2. Fjern afklippet græs og snavs fra alle maskinens ydre dele, særligt motoren og det hydrauliske system. Fjern snavs og avner fra ydersiden af motorens køleribber og blæserhuset.

   ***Vigtigt:*** **Du kan vaske maskinen med et mildt rengøringsmiddel og vand. Udsæt ikke maskinen for højtryksrensning. Undgå overdreven brug af vand, særligt i nærheden af kontrolpanelet, motoren og hydraulikpumperne.**
3. Kontrol af bremsen.
4. Udfør serviceeftersyn af luftfilteret. Se Serviceeftersyn af luftfilteret (side 36).
5. Smør maskinen. Se Smøring (side 34).
6. Skift krumtaphusolien. Se Skift af motorolien (side 38).
7. Kontroller dæktrykket. Se Kontrol af dæktrykket (side 45).
8. Skift hydraulikfiltrene. Se Udskiftning af hydrauliksystemets filter og olie (side 54).
9. Oplad batteriet. Se Opladning af batteriet (side 43).
10. Skrab enhver større ophobning af græs og snavs af plæneklipperens underside, og vask derefter plæneklipperen med en haveslange.

    **Bemærk:** Kør maskinen med kontakten til regulering af skæreknivene (kraftudtag) indkoblet og motoren ved høj tomgangshastighed i 2 til 5 minutter efter vask.
11. Kontroller skæreknivenes tilstand. Se Serviceeftersyn af skæreknivene (side 58).
12. Klargør maskinen til opbevaring, hvis den ikke skal bruges i mere end 30 dage. Klargør maskinen til opbevaring på følgende måde.

    A. Tilsæt en petroleumsbaseret stabilisator til brændstoffet i tanken. Følg blandingsvejledningen fra stabilisatorfabrikanten. Anvend ikke alkoholbaseret stabilisator (ethanol eller metanol).

       **Bemærk:** Brændstofstabilisator er mest effektivt, når det blandes med frisk brændstof og altid anvendes.

B. Lad motoren køre for at fordele brændstoffet, der er tilsat stabilisator, i brændstofsystemet (5 minutter).

C. Stands motoren, lad den køle af, og dræn brændstoftanken. Se Serviceeftersyn af brændstoftanken (side 41)

D. Start motoren igen, og lad den køre, indtil den stopper.

E. Brændstof skal bortskaffes på forsvarlig vis. Det kan genbruges i overensstemmelse med gældende retningslinjer.

***Vigtigt:*** **Stabilisator/brændstof tilsat stabilisator må ikke opbevares i mere end 90 dage.**

13. Kontroller og stram alle bolte, møtrikker og skruer. Reparer eller udskift alle beskadigede dele.
14. Mal alle ridsede eller blotlagte metaloverflader. Maling kan købes hos en autoriseret serviceforhandler.
15. Opbevar maskinen i en ren, tør garage eller et rent, tørt opbevaringsområde.
16. Tag nøglen ud af tændingen, og opbevar den utilgængeligt for børn og andre uautoriserede brugere.
17. Tildæk maskinen for at beskytte den og holde den ren.

# Fejlfinding

| Problem | Mulig årsag | Afhjælpning |
|---|---|---|
| Starteren tørner ikke. | 1. Kontakten til regulering af skæreknive (kraftudtaget) er indkoblet.<br>2. Parkeringsbremsen er ikke aktiveret.<br>3. Bevægelseshåndtagene er ikke placeret i den NEUTRALE LÅSEPOSITION.<br>4. Føreren sidder ikke på sædet.<br>5. Batteriet er fladt.<br>6. De elektriske forbindelser er rustne eller løse.<br>7. Sprunget sikring.<br>8. Relæet eller kontakten er slidt eller defekt. | 1. Flyt skæreknivenes kraftudtag til udkoblet position.<br>2. Aktiver parkeringsbremsen.<br>3. Sørg for, at bevægelseshåndtagene er placeret i den NEUTRALE LÅSEPOSITION.<br>4. Tag plads i sædet.<br>5. Oplad batteriet.<br>6. Kontroller, om de elektriske tilslutninger har forbindelse.<br>7. Udskift sikringen.<br>8. Kontakt en autoriseret serviceforhandler. |
| Motoren starter ikke, er svær at starte eller sætter ud. | 1. Brændstoftanken er tom.<br>2. Brændstofafbryderventilen er lukket.<br>3. Oliestanden i krumtaphuset er lav.<br>4. Gashåndtaget er ikke i den korrekte position.<br>5. Der er snavs i brændstoffilteret.<br>6. Der er snavs, vand eller gammelt brændstof i brændstofsystemet.<br>7. Luftfilteret er snavset.<br>8. Sædekontakten fungerer ikke korrekt.<br>9. De elektriske forbindelser er korroderede, løse eller defekte.<br>10. Relæet eller kontakten er slidt eller defekt.<br>11. Tændrøret er snavset eller har det forkerte gab.<br>12. Tændrørskablet er ikke tilsluttet. | 1. Fyld brændstoftanken op.<br>2. Åbn brændstofafbryderventilen.<br>3. Fyld olie på krumtaphuset.<br>4. Sørg for, at gashåndtaget er placeret midt imellem positionerne "slow" (langsom) og "fast" (hurtig).<br>5. Udskift brændstoffilteret.<br>6. Kontakt en autoriseret serviceforhandler.<br>7. Rens eller udskift luftfilterindsatsen.<br>8. Kontroller sædekontaktlampen. Udskift sædet om nødvendigt.<br>9. Kontroller, om de elektriske tilslutninger har forbindelse. Rengør tilslutningsklemmerne omhyggeligt med et rengøringsmiddel til elektriske kontakter, påfør dielektrisk fedt og foretag de korrekte tilslutninger.<br>10. Kontakt en autoriseret serviceforhandler.<br>11. Juster eller udskift tændrøret.<br>12. Kontroller tændrørskablets tilslutning. |
| Motoren mister kraft. | 1. Motorbelastningen er for stor.<br>2. Luftfilteret er snavset.<br>3. Oliestanden i krumtaphuset er lav.<br>4. Køleribberne og luftkanalerne over motoren er tilstoppede.<br>5. Udluftningshullet i brændstof-tankdækslet er tilstoppet.<br>6. Der er snavs i brændstoffilteret.<br>7. Der er snavs, vand eller gammelt brændstof i brændstofsystemet. | 1. Sænk kørehastigheden.<br>2. Rens luftfilterindsatsen.<br>3. Fyld olie på krumtaphuset.<br>4. Fjern snavs og lignende fra køleribberne og luftkanalerne.<br>5. Rens, eller udskift brændstof-tankdækslet.<br>6. Udskift brændstoffilteret.<br>7. Kontakt en autoriseret serviceforhandler. |
| Motoren overopheder. | 1. Motorbelastningen er for stor.<br>2. Oliestanden i krumtaphuset er lav.<br>3. Køleribberne og luftkanalerne over motoren er tilstoppede. | 1. Sænk kørehastigheden.<br>2. Fyld olie på krumtaphuset.<br>3. Fjern snavs og lignende fra køleribberne og luftkanalerne. |
| Plæneklipperen trækker til venstre eller højre (med håndtagene helt fremad) | 1. Sporingen skal justeres<br>2. Dæktrykket i drivdækkene er ikke korrekt. | 1. Juster sporingen.<br>2. Juster dæktrykket på drivdækkene. |

| Problem | Mulig årsag | Afhjælpning |
|---|---|---|
| Maskinen kører ikke. | 1. Omløbsventilerne lukker ikke tæt.<br>2. Pumperemmen er slidt, løs eller sprunget.<br>3. Pumperemmen er hoppet af en remskive.<br>4. Styrefjederen er gået itu eller mangler.<br>5. Hydraulikoliestanden er lav eller for varm. | 1. Stram omløbsventilerne.<br>2. Udskift remmen.<br>3. Udskift remmen.<br>4. Sæt fjederen på igen.<br>5. Fyld hydraulikolie på beholderne eller lad den køle af. |
| Maskinen vibrerer unormalt. | 1. Skærekniven(e) er bøjede eller ude af balance.<br>2. Skæreknivenes monteringsbolt er løs.<br>3. Motorens monteringsbolte er løse.<br>4. Der er en løs motorremskive, styreremskive, eller en af skæreknivenes remskiver er løs.<br>5. Motorremskiven er beskadiget.<br>6. Skæreknivspindlen er bøjet.<br>7. Motorophænget sidder løst eller er slidt. | 1. Monter en eller flere nye skæreknive.<br>2. Tilspænd skæreknivenes monteringsbolt.<br>3. Tilspænd motorens monteringsbolte.<br>4. Tilspænd den løse remskive.<br>5. Kontakt en autoriseret serviceforhandler.<br>6. Kontakt en autoriseret forhandler.<br>7. Kontakt en autoriseret serviceforhandler. |
| Maskinens klippehøjden er ujævn. | 1. Skærekniven/-knivene er ikke skarp(e).<br>2. Skærekniven(e) er bøjet/-ede.<br>3. Plæneklipperskjoldet er ikke nivelleret.<br>4. Undersiden af plæneklipperen er snavset.<br>5. Dæktrykket er ikke korrekt.<br>6. Knivspindlen er bøjet. | 1. Slib skærekniven/skæreknivene.<br>2. Monter en eller flere nye skæreknive.<br>3. Niveller plæneklipperskjoldet på tværs og på langs.<br>4. Rengør undersiden af plæneklipperen.<br>5. Tilpas dæktrykket.<br>6. Kontakt en autoriseret forhandler. |
| Knivene roterer ikke. | 1. Plæneklipperskjoldets rem er slidt, løs eller sprunget.<br>2. Plæneklipperskjoldets rem er hoppet af remskiven.<br>3. Pumpens drivrem er slidt, løs eller sprunget.<br>4. Styrefjederen er gået itu eller mangler. | 1. Monter en ny plæneklipperskjoldrem.<br>2. Monter plæneklipperskjoldets remskive, og kontroller, at styreremskiven, styrearmen og fjederen er placeret korrekt og fungerer.<br>3. Kontroller remspændingen, eller monter en ny rem.<br>4. Sæt fjederen på igen. |
| Koblingen indkobler ikke. | 1. Sprunget sikring.<br>2. Lav spændingsforsyning ved koblingen.<br>3. Fjederen er beskadiget.<br>4. Der er utilstrækkelig strømforsyning.<br>5. Rotor/armatur-gnistgabet er for stort. | 1. Udskift sikringen. Kontroller spolemodstanden, batteriopladningen, opladningssystemet og ledningsforbindelserne, og udskift komponenter om nødvendigt.<br>2. Kontroller spolemodstanden, batterio-pladningen, opladningssystemet og ledningsforbindelserne, og udskift dele om nødvendigt.<br>3. Udskift koblingen.<br>4. Reparer eller udskift koblingens ledning eller elektriske system. Rengør tilslutningskontakterne.<br>5. Fjern afstandsstykket, eller udskift koblingen. |

# Diagrammer

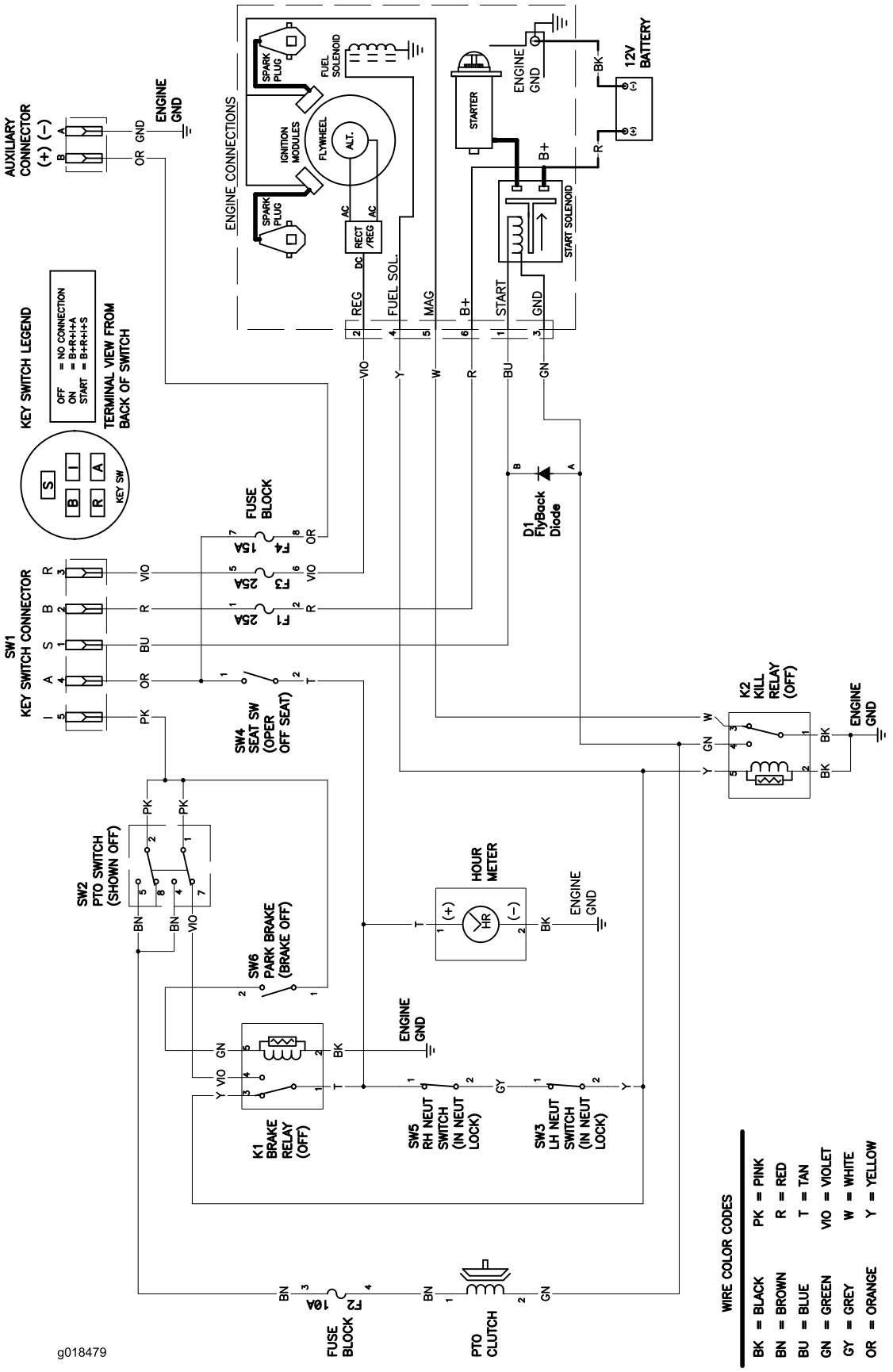


**Ledningsdiagram (Rev. A)**

# International forhandlerliste

| Forhandler: | Land: | Tlf.: | Forhandler: | Land: | Tlf.: |
|---|---|---|---|---|---|
| Agrolanc Kft | Ungarn | 36 27 539 640 | Maquiver S.A. | Colombia | 57 1 236 4079 |
| Asian American Industrial (AAI) | Hongkong | 852 2497 7804 | Maruyama Mfg. Co. Inc. | Japan | 81 3 3252 2285 |
| B-Ray Corporation | Korea | 82 32 551 2076 | Mountfield a.s. | Tjekkiet | 420 255 704 220 |
| Brisa Goods LLC | Mexico | 1 210 495 2417 | Mountfield a.s. | Slovakiet | 420 255 704 220 |
| Casco Sales Company | Puerto Rico | 787 788 8383 | Munditol S.A. | Argentina | 54 11 4 821 9999 |
| Ceres S.A. | Costa Rica | 506 239 1138 | Norma Garden | Rusland | 7 495 411 61 20 |
| CSSC Turf Equipment (pvt) Ltd. | Sri Lanka | 94 11 2746100 | Oslinger Turf Equipment SA | Ecuador | 593 4 239 6970 |
| Cyril Johnston & Co. | Nordirland | 44 2890 813 121 | Oy Hako Ground and Garden Ab | Finland | 358 987 00733 |
| Cyril Johnston & Co. | Irland | 44 2890 813 121 | Parkland Products Ltd. | New Zealand | 64 3 34 93760 |
| Fat Dragon | Kina | 886 10 80841322 | Perfetto | Polen | 48 61 8 208 416 |
| Femco S.A. | Guatemala | 502 442 3277 | Pratoverde SRL. | Italien | 39 049 9128 128 |
| FIVEMANS New-Tech Co., Ltd | Kina | 86-10-6381 6136 | Prochaska & Cie | Østrig | 43 1 278 5100 |
| ForGarder OU | Estland | 372 384 6060 | RT Cohen 2004 Ltd. | Israel | 972 986 17979 |
| G.Y.K. Company Ltd. | Japan | 81 726 325 861 | Riversa | Spanien | 34 9 52 83 7500 |
| Geomechaniki of Athens | Grækenland | 30 10 935 0054 | Lely Turfcare | Danmark | 45 66 109 200 |
| Golf international Turizm | Tyrkiet | 90 216 336 5993 | Lely (U.K.) Limited | Storbritannien | 44 1480 226 800 |
| Hako Ground and Garden | Sverige | 46 35 10 0000 | Solvert S.A.S | Frankrig | 33 1 30 81 77 00 |
| Hako Ground and Garden | Norge | 47 22 90 7760 | Spyros Stavrinides Limited | Cypern | 357 22 434131 |
| Hayter Limited (U.K.) | Storbritannien | 44 1279 723 444 | Surge Systems India Limited | Indien | 91 1 292299901 |
| Hydroturf Int. Co Dubai | Forenede Arabiske Emirater | 97 14 347 9479 | T-Markt Logistics Ltd. | Ungarn | 36 26 525 500 |
| Hydroturf Egypt LLC | Ægypten | 202 519 4308 | Toro Australia | Australien | 61 3 9580 7355 |
| Irrimac | Portugal | 351 21 238 8260 | Toro Europe NV | Belgien | 32 14 562 960 |
| Irrigation Products Int'l Pvt Ltd. | Indien | 0091 44 2449 4387 | Valtech | Marokko | 212 5 3766 3636 |
| Jean Heybroek b.v. | Holland | 31 30 639 4611 | Victus Emak | Polen | 48 61 823 8369 |

## Europæisk erklæring om beskyttelse af privatlivets fred

De oplysninger, som Toro indsamler
Toro Warranty Company (Toro) respekterer dit privatliv. For at vi kan behandle dit garantikrav og kontakte dig i tilfælde af en produkttilbagekaldelse, beder vi dig dele visse oplysninger med os, enten direkte eller gennem din lokale Toro-virksomhed eller -forhandler.

Toros garantisystem hostes på servere i USA, hvor love om beskyttelse af privatlivets fred muligvis ikke yder samme beskyttelse, som gælder i dit land.

VED AT DELE DINE PERSONLIGE OPLYSNINGER MED OS GIVER DU DIT SAMTYKKE TIL BEHANDLING AF DINE PERSONLIGE OPLYSNINGER SOM BESKREVET I DENNE ERKLÆRING OM BESKYTTELSE AF PRIVATLIVETS FRED.

Toros brug af oplysninger
Toro kan bruge dine personlige oplysninger til at behandle garantikrav og kontakte dig i tilfælde af en produkttilbagekaldelse og til ethvert andet formål, som vi informerer dig om. Toro kan dele dine oplysninger med Toros søsterselskaber, forhandlere eller andre forretningspartnere i forbindelse med enhver af disse aktiviteter. Vi sælger ikke dine personlige oplysninger til andre virksomheder. Vi forbeholder os retten til at offentliggøre personlige oplysninger for at kunne overholde gældende lovgivning og efter anmodning fra relevante myndigheder med henblik på at kunne betjene vores systemer korrekt eller af hensyn til vores egen eller brugerens beskyttelse.

Opbevaring af dine personlige oplysninger
Vi opbevarer dine personlige oplysninger, så længe vi har behov for dem, til de formål, som de oprindeligt blev indsamlet til, eller til andre legitime formål (som f.eks. overholdelse af regler) eller som påkrævet af gældende lovgivning.

Toros forpligtelse i forbindelse med sikkerheden af dine personlige oplysninger
Vi tager rimelige forholdsregler for at beskytte sikkerheden af dine personlige oplysninger. Vi tager også forholdsregler for at opretholde nøjagtigheden og aktualiteten af personlige oplysninger.

Adgang til og korrigering af dine personlige oplysninger
Hvis du gerne vil gennemse eller ændre dine personlige oplysninger, kan du kontakte os pr. e-mail på legal@toro.com.

## Forbrugerlovgivning i Australien

Forbrugere i Australien kan finde nærmere oplysninger om forbrugerlovgivningen i Australien i kassen eller hos den lokale Toro-forhandler.

# Toros garanti

Begrænset garanti (se garantiperioder nedenfor)

Udstyr

til landskab-
sentreprenører
(LCE)

## Fejl og produkter, der er dækket

Toro Company og deres søsterselskab, Toro Warranty Company, garanterer over for den oprindelige køber i fællesskab i henhold til en aftale mellem dem at reparere de nedenfor anførte Toro-produkter, hvis de viser sig at have materialefejl eller fejl i den håndværksmæssige udførelse.

Følgende perioder gælder fra købsdatoen:

| Produkter | Garantiperiode |
|---|---|
| 53 cm plæneklippere | 2 års privat brug[1] |
| | 1 års kommerciel brug |
| • Motorer[3] | Honda – 2 år |
| | Kawasaki – 3 år |
| 76 cm plæneklippere | 2 års privat brug[1] |
| | 1 års kommerciel brug |
| • Motorer[3] | Kawasaki – 3 år |
| Mellemstore håndplæneklippere | 2 år |
| • Motorer[3] | Kawasaki – 3 år |
| GrandStand®-plæneklippere | 5 år eller 1.200 timer[2] |
| • Motorer[3] | 3 år |
| Plæneklippere i Z Master® 2000-serien | 4 år eller 500 timer[2] |
| • Motorer[3] | 3 år |
| Plæneklippere i Z Master® 3000-serien | 5 år eller 1.200 timer[2] |
| • Motorer[3] | 3 år |
| Plæneklippere i Z Master® 5000-serien | 5 år eller 1.200 timer[2] |
| • Motorer[3] | Kohler Command – 2 år |
| | Kohler EFI – 3 år |
| Plæneklippere i Z Master® 6000-serien | 5 år eller 1.200 timer[2] |
| • Motorer[3] | Kawasaki – 3 år |
| Plæneklippere i Z Master® 7000-serien | 5 år eller 1.200 timer[2] |
| • Motorer[3] | 2 år |
| Plæneklippere i Z Master® 8000-serien | 2 år eller 1,200 timer[2] |
| • Motorer[3] | 2 år |
| Alle plæneklippere | |
| • Batteri | 90 dages reservedele og arbejdsløn |
| | 1 år kun på dele |
| • Remme og dæk | 90 dage |
| • Redskaber | 1 år |

[1]Privat brug betyder, at produktet bruges på samme grund, som dit hjem ligger på. Brug på mere end ét sted anses for at være kommerciel brug, og i dette tilfælde finder garantien for kommerciel brug anvendelse.

[2]Alt efter hvad der indtræffer først.

[3]Nogle af de motorer, der bruges på Toro-udstyr er omfattet af motorfabrikantens garanti.

## Sådan får du udført service, der er dækket af garantien

Hvis du mener, at dit Toro-produkt har en materialefejl eller fejl i den håndværksmæssige udførelse, skal du følge denne fremgangsmåde:

1. Kontakt en autoriseret Toro-serviceforhandler for at arrangere reparation hos denne. Besøg www.Toro.com for at finde en forhandler nær dig. Du kan også ringe på telefonnumrene under punkt 3, hvis du vil bruge vores 24 timers lokaliseringssystem for Toro-forhandlere.
2. Medbring produktet og dit købsbevis (salgskvittering) til serviceforhandleren. Forhandleren vil diagnosticere problemet og afgøre, om det dækkes af garantien.
3. Hvis du af en eller anden årsag er utilfreds med serviceforhandlerens vurdering eller med den service, du får, kan du kontakte os på:

   Toro Warranty Company
   8111 Lyndale Avenue South
   Bloomington, MN 55420-1196, USA
   888-865-5676 (kunder i USA)
   888-865-5691 (kunder i Canada)

## Ejerens ansvar

Du skal vedligeholde dit Toro-produkt ved at følge de vedligeholdelsesprocedurer, der er beskrevet i *betjeningsvejledningen*. Du skal selv afholde udgifterne til denne rutinevedligeholdelse, uanset om den udføres af en forhandler eller dig selv.

## Genstande og fejl, der ikke er dækket

Der er ingen udtrykkelig garanti undtagen for det særlige emissionssystem og motorgarantidækning på visse produkter. Denne udtrykkelige garanti dækker ikke følgende:

- Udgifter til regelmæssig vedligeholdelsesservice eller reservedele som filtre, brændstof, smøremidler, olieskift, tændrør, luftfiltre, slibning af slidte skæreknive, kabel-/forbindelsesjusteringer eller bremse- og koblingsjusteringer
- Komponenter, der svigter som følge af almindeligt slid
- Ethvert produkt eller enhver del, der er blevet ændret, anvendt forkert eller forsømt og kræver udskiftning eller reparation som følge af ulykker eller manglende korrekt vedligeholdelse
- Afhentnings- og leveringsudgifter
- Reparationer eller forsøg på reparationer af andre end en autoriseret Toro-serviceforhandler
- Reparationer, der er nødvendige, fordi den anbefalede brændstofprocedure ikke er blevet fulgt (se *betjeningsvejledningen* for yderligere oplysninger)
  - Fjernelse af forureningsstoffer fra brændstofsystemet dækkes ikke
  - Brug af gammelt brændstof (mere end en måned gammelt) eller brændstof, der indeholder mere end 10 % ethanol eller mere end 15 % MTBE
  - Undladelse af at aftappe brændstofsystemet før en periode på over en måned, hvor maskinen ikke skal bruges

## Generelle betingelser

Alle reparationer, der er dækket af disse garantier, skal udføres af en autoriseret Toro-serviceforhandler, som anvender Toro-godkendte reservedele.

**Hverken The Toro Company eller Toro Warranty Company er ansvarlig for følgeskader eller indirekte eller hændelige skader i forbindelse med brugen af de Toro-produkter, der er dækket af nærværende garanti, herunder omkostninger eller udgifter til at fremskaffe erstatningsudstyr eller service i de perioder, der med rimelighed medgår i forbindelse med funktionsfejl eller manglende rådighed over produktet, mens der udføres reparationer i henhold til garantien.**

**Alle underforståede garantier om salgbarhed (at produktet er egnet til almindelig brug) og egnethed til formålet (at produktet er egnet til et bestemt formål) er begrænset til varigheden af den udtrykkelige garanti.**

**I visse stater er det ikke tilladt at fragå ansvar for hændelige- og følgeskader eller at begrænse tidsrummet for en underforstået garantis varighed, så ovenstående ansvarsfragåelser og begrænsninger gælder muligvis ikke for dig.**

Denne garanti giver dig bestemte juridiske rettigheder, men derudover kan du også have andre rettigheder, som varierer fra stat til stat.

## Andre lande end USA og Canada

Kunder, som har købt Toro-produkter uden for USA eller Canada, skal kontakte deres Toro-forhandler for at få en garantipolice, som gælder for deres land, provins eller stat. Såfremt du af en eller anden grund er utilfreds med din forhandlers service eller har problemer med at få oplysninger om garantien, bedes du kontakte Toro-importøren. Hvis alt andet svigter, kan du kontakte os hos Toro Warranty Company.

**Forbrugerlovgivning i Australien:** Forbrugere i Australien kan finde nærmere oplysninger om forbrugerlovgivningen i Australien i kassen eller hos den lokale Toro-forhandler.