Form No. 3394-241 Rev B

TORO®

Count on it.

Manual do Operador

Cortador comercial de raio de viragem zero TITAN® ZX 4800 e ZX 5400

Modelo nº 74846—Nº de série 315000001 e superiores
Modelo nº 74848—Nº de série 315000001 e superiores

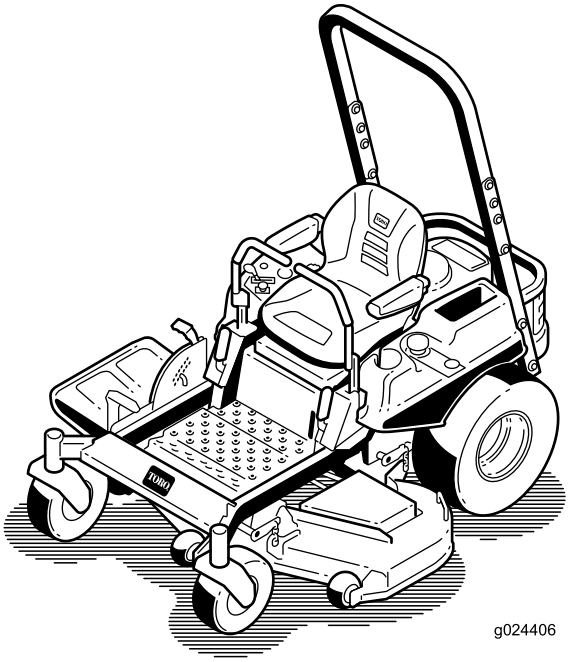

Registe o seu produto em www.Toro.com.
Tradução do original (PT)

CE

Esta máquina é um cortador de relva com transporte de utilizador e lâmina rotativa destinada a ser utilizada por utilizadores domésticos em aplicações residenciais. Foi, principalmente, concebida para cortar a relva em relvados bem mantidos. Não foi concebida para cortar arbustos, cortar relva e outras ervas ao longo de autoestradas nem para utilizações agrícolas.

Este produto cumpre todas as diretivas europeias relevantes, para mais informações consultar a folha de Declaração de conformidade (DOC) em separado, específica do produto.

Introdução

Leia estas informações cuidadosamente para saber como utilizar o produto, como efetuar a sua manutenção de forma adequada, evitar ferimentos pessoais e danos no produto. A utilização correta e segura do produto é da exclusiva responsabilidade do utilizador.

Pode contactar a Toro diretamente em www.Toro.com para obter informações sobre materiais de formação de operação e segurança dos produtos, informações sobre acessórios, para obter o contacto de um representante ou para registar o seu produto.

Sempre que necessitar de assistência, peças genuínas Toro ou informações adicionais, entre em contacto com um representante de assistência autorizado ou com a assistência ao cliente Toro, indicando os números de série e modelo do produto. A Figura 1 mostra onde se encontram os números de série e modelo do produto. Escreva os números no espaço fornecido.

g015453

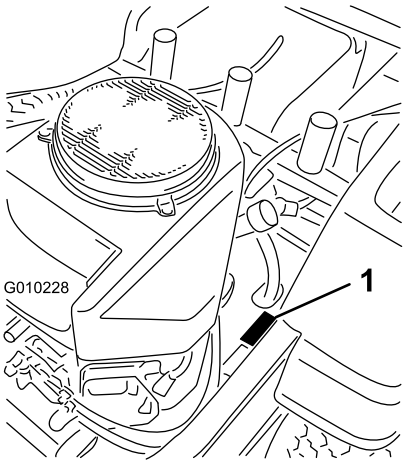

g010228

Figura 1

1. Localização dos números de modelo e de série

Modelo nº _____

Nº de série _____

Este manual identifica potenciais perigos e tem mensagens de segurança identificadas pelo símbolo de alerta de segurança (Figura 2), que identifica perigos que podem provocar ferimentos graves ou mesmo a morte, se não respeitar as precauções recomendadas.

g000502

Figura 2

1. Símbolo de alerta de segurança

Neste manual são ainda utilizados 2 termos para identificar informações importantes. **Importante** identifica informações especiais de ordem mecânica e **Nota** sublinha informações gerais que requerem especial atenção.

© 2018—The Toro® Company
8111 Lyndale Avenue South
Bloomington, MN 55420

Contacte-nos em www.Toro.com.
Impresso nos E.U.A.
Todos os direitos reservados

⚠ AVISO

Remover peças e acessórios de equipamento original standard pode alterar a garantia, a tração e a segurança da máquina. A não utilização de peças Toro originais pode causar ferimentos graves ou morte. Realizar alterações não autorizadas ao motor, sistema de combustível ou ventilação pode violar os regulamentos EPA e CARB.

Substitua todas as peças incluindo, mas não se limitando a, pneus, cintos, lâminas e componentes do sistema de combustível por peças originais Toro.

Para modelos cuja potência do motor está especificada, a potência bruta em cavalos desse motor foi classificada em laboratório pelo fabricante do motor em conformidade com SAE J1940 e classificado em J2723.

Não modifique os controlos do motor nem altere o regulador da velocidade; ao fazê-lo, pode dar origem a condições pouco seguras, que podem resultar em ferimentos pessoais.

Índice

Segurança 4
Práticas de utilização segura para utilizar (conduzir) cortadores de relva rotativos 4
Práticas de utilização segura 4
Segurança do cortador de relva com operador sentado Toro 6
Modelo 74846 6
Modelo 74848 7
Indicador de declive 8
Autocolantes de segurança e de instruções 9
Descrição geral do produto 14
Comandos 14
Funcionamento 16
Abastecimento de combustível 16
Pense em primeiro lugar na segurança 18
Utilização do sistema de proteção anticapotamento (ROPS) 19
O sistema de segurança 19
Verificação do nível de óleo do motor 20
Rodagem de uma máquina nova 20
Operação do travão de estacionamento 20
Utilização do regulador 20
Utilização da alavanca do ar 20
Utilização do interruptor de ignição 21
Ligação e desligação do motor 21
Utilizar o interruptor de controlo da lâmina do cortador (PTO) 22
Condução para a frente ou para trás 22
Paragem da máquina 24
Ajuste da altura de corte 24
Ajuste dos rolos antidanos 25
Posicionamento do banco 25
Ajustar as alavancas de controlo de movimento 25
Empurrar a máquina à mão 26
Converter o cortador de 122 cm para descarga lateral 26
Converter o cortador de 137 cm para descarga lateral 28
Utilização da descarga lateral 30
Transporte da máquina 30
Carregamento da máquina 31
Sugestões de utilização 32
Manutenção 34
Plano de manutenção recomendado 34
Procedimentos a efectuar antes da manutenção 36
Levantar o banco 36
Libertar a cortina da plataforma do cortador 36
Lubrificação 36
Lubrificação dos rolamentos 36
Manutenção do motor 37
Manutenção do filtro de ar 37
Verificação do óleo do motor 37
Manutenção da vela de ignição 40
Limpeza do sistema de arrefecimento 41
Manutenção do sistema de combustível 41
Substituição do filtro de combustível 41
Manutenção do sistema eléctrico 42
Manutenção da bateria 42
Manutenção dos fusíveis 43
Manutenção do sistema de transmissão 45
Verificar a pressão dos pneus 45
Manutenção do sistema hidráulico 45
Verificação do nível do óleo hidráulico 45
Substituição do óleo e do filtro do sistema hidráulico 45
Manutenção da plataforma do cortador 48
Manutenção das lâminas de corte 48
Nivelamento da plataforma do cortador 50
Inspeção das correias 52
Substituição da correia do cortador 52
Remoção do cortador 53
Instalar a plataforma do cortador 54
Substituição do defletor de relva 54
Limpeza 56
Lavar a parte inferior do cortador 56
Eliminação de resíduos 57
Armazenamento 57
Limpeza e armazenamento 57
Resolução de problemas 59
Esquemas 62

Segurança

As seguintes instruções constam da norma EN ISO 5395:2013.

Práticas de utilização segura para utilizar (conduzir) cortadores de relva rotativos

Esta máquina cumpre ou ultrapassa as normas europeias em vigor na altura do fabrico. No entanto, a utilização ou manutenção indevida do veículo por parte do utilizador ou do proprietário pode provocar lesões. De modo a reduzir o risco de lesões, respeite estas instruções de segurança e preste toda a atenção ao símbolo de alerta de segurança, que indica Cuidado, Aviso ou Perigo – instruções de segurança pessoal. O não cumprimento desta instrução pode resultar em acidentes pessoais ou mesmo em morte.

Práticas de utilização segura

Este produto pode provocar a amputação de mãos e pés, e a projeção de objetos. Respeite sempre todas as instruções de segurança, de modo a evitar lesões graves ou mesmo a morte.

Formação

- Leia atentamente as instruções. Familiarize-se com os controlos e com a utilização apropriada do equipamento.
- Nunca permita que crianças ou pessoas que desconheçam as instruções de utilização se aproximem do cortador. Os regulamentos locais podem determinar restrições relativamente à idade do utilizador.
- Nunca corte a relva com pessoas por perto, sobretudo no caso de crianças ou animais de estimação.
- Não se esqueça que o operador ou utilizador é o único responsável por qualquer acidente e outros perigos causados a outrem ou aos seus bens.
- Não transporte passageiros.
- Todos os condutores devem procurar receber formação profissional. A respetiva formação deve destacar:
  - o cuidado e a concentração a ter durante a utilização deste tipo de equipamento;
  - o controlo da máquina numa inclinação não será recuperado com a utilização do travão. As principais razões para a perda do controlo são:
    - ◊ aderência insuficiente das rodas;
    - ◊ excesso de velocidade;
    - ◊ travagens inadequadas;
    - ◊ o tipo de máquina é inadequado para a tarefa;
    - ◊ falta de atenção às possíveis consequências do estado do piso, especialmente em declives;
    - ◊ engate incorreto ou má distribuição da carga.

Preparação

- Durante a operação de corte utilize sempre calçado resistente antiderrapante e calças compridas. Nunca utilize o equipamento se usar sandálias ou estiver descalço.
- Examine atentamente a área onde irá utilizar o equipamento, retirando qualquer objeto que possa ser projetado pela máquina.
- Aviso – O combustível é altamente inflamável.
  - Armazene o combustível em recipientes concebidos especialmente para o efeito.
  - Abasteça sempre o veículo no exterior e não fume enquanto o fizer.
  - Adicione o combustível antes de pôr o motor em funcionamento. Nunca tire o tampão do depósito de combustível nem adicione combustível se o motor estiver a funcionar ou demasiado quente.
  - Em caso de derrame de combustível, não tente ligar o motor, afaste a máquina do local onde se verificou o derrame, evitando criar qualquer fonte de ignição até que os vapores do combustível se tenham dissipado.
  - Volte a colocar as tampas dos depósitos e dos recipientes com segurança.
- Substitua os silenciadores com problemas.
- Antes de utilizar, inspecione sempre as lâminas, os parafusos das lâminas e o conjunto do cortador para verificar se nada se encontra danificado. Substitua as lâminas e as porcas gastas ou danificadas em grupos para manter o equilíbrio.
- Em máquinas multilâminas, esteja atento ao facto de que a rotação de uma lâmina pode provocar a rotação das restantes.

Funcionamento

- Esteja alerta, abrande e tenha cuidado ao virar. Olhe para trás e para os lados antes de mudar de direção.

- Não utilize o motor em espaços confinados onde se acumulem gases de monóxido de carbono.
- A operação de corte deve ser efetuada apenas com luz natural ou com iluminação artificial adequada.
- Antes de tentar ligar o motor, desengate todas as embraiagens dos engates de lâmina e coloque a mudança na posição neutra.
- Não utilize em declives de inclinação superior a 15 graus.
- Tenha em conta que não existem declives seguros. Os percursos em declives relvados requerem um cuidado especial. Para prevenir o capotamento:
  - não arranque nem pare bruscamente quando estiver a subir ou a descer um declive.
  - mantenha uma velocidade baixa da máquina em declives e curvas apertadas;
  - esteja atento a lombas e valas e a outros perigos ocultos.
- Tenha cuidado ao puxar cargas.
  - Utilize apenas pontos de engate aprovados.
  - Limite as cargas às que consegue controlar em segurança.
  - Não faça curvas apertadas. Tenha cuidado ao fazer marcha-atrás.
- Tome atenção ao tráfego quando utilizar a máquina perto de vias de circulação ou sempre que tiver de atravessá-las.
- Pare a rotação das lâminas antes de atravessar superfícies que não sejam relvadas.
- Quando utilizar algum engate, nunca efetue descargas se houver alguém por perto, nem permita que alguém se aproxime da máquina enquanto esta estiver a funcionar.
- Nunca utilize a máquina com coberturas danificadas ou sem os dispositivos de segurança devidamente colocados.
- Não altere os valores do regulador do motor, nem acelere o motor excessivamente. Se utilizar o motor a velocidades excessivas, pode aumentar o risco de danos pessoais.
- Antes de abandonar o lugar do utilizador:
  - desative a tomada de força e desça os engates;
  - passe para ponto morto e aplique o travão de estacionamento;
  - pare o motor e retire a chave.
- Desative as transmissões dos acessórios, pare o motor e desligue os cabos das velas ou retire a chave da ignição.
  - antes de limpar obstruções ou desentupir a calha;
  - antes de examinar, limpar ou trabalhar no cortador;
  - depois de bater contra um objeto estranho. Inspecione o cortador a fim de encontrar danos e poder fazer as respetivas reparações ante de voltar a utilizar o equipamento;
  - se a máquina começar a vibrar de um modo estranho (verifique imediatamente).
- Desative a transmissão dos engates durante o transporte ou quando não os estiver a utilizar.
- Pare o motor e desative a transmissão dos engates.
  - antes de reabastecer;
  - antes de retirar o depósito de recolha de relva;
  - antes de fazer ajustes da altura, a não ser que o mesmo possa ser feito a partir do lugar do condutor.
- Altere a regulação do regulador ao desligar o motor e, se este estiver equipado com uma válvula de bloqueio, desligue a alimentação do combustível ao terminar o trabalho de corte.
- Os raios podem causar ferimentos graves ou morte. Se forem vistos raios ou ouvidos trovões na área, não opere a máquina – procure abrigo.

Manutenção e armazenamento

- Mantenha todas as porcas e parafusos bem apertados para se assegurar que o equipamento funciona em condições de segurança.
- Nunca guarde o veículo com combustível no depósito num local fechado onde os gases possam entrar em contacto com chamas ou faíscas.
- Espere que o motor arrefeça antes de o armazenar em ambiente fechado.
- Para reduzir o risco de incêndio, mantenha o motor, silenciador, compartimento da bateria, e combustível numa área sem folhas e ervas ou gorduras em excesso.
- Verifique o nível de desgaste ou deterioração do depósito de recolha de relva com frequência.
- Substitua as peças gastas ou danificadas para garantir a segurança.
- Se tiver que drenar o depósito de combustível, deve fazê-lo no exterior.
- Quando tiver que parar, guardar ou deixar a máquina fora do seu alcance baixe o dispositivo de corte.

Segurança do cortador de relva com operador sentado Toro

A lista que se segue contém informações de segurança específicas dos produtos Toro ou outras informações de segurança que tem de conhecer que não estão incluídas na norma CEN.

- Não utilize o motor em espaços confinados onde se acumulem gases de monóxido de carbono e outro gases de exaustão.
- Mantenha as mãos, pés, cabelo e vestuário solto longe da zona de descarga do engate, da zona inferior da máquina e de quaisquer peças móveis, enquanto o motor se encontrar em funcionamento.
- Não toque nas peças do equipamento ou dos acessórios enquanto estas não arrefecerem. Aguarde que arrefeçam antes de efetuar qualquer operação de manutenção, ajuste ou assistência.
- O ácido da bateria é venenoso e poderá provocar queimaduras. Evite qualquer contacto com a pele, olhos e roupas. Proteja a cara, olhos e roupa sempre que manusear uma bateria.
- Os gases da bateria são explosivos. Mantenha cigarros, faíscas e chamas longe da bateria.
- Utilize apenas peças sobressalentes genuínas Toro de modo a garantir que os padrões originais são mantidos.
- Utilize apenas acessórios ou engates aprovados pela Toro.

Utilização em terreno inclinado

- Não utilize o cortador em inclinações com ângulo superior a 15 graus.
- Não utilize o cortador perto de declives muito acentuados, valas, margens íngremes ou água. Se as rodas tombarem nas bordas dos declives, a máquina pode capotar e provocar ferimentos graves, morte ou afogamento.
- Não corte em declives com relva molhada. O piso escorregadio reduz a tração e pode provocar derrapagens e perda de controlo.
- Não efetue mudanças bruscas de velocidade ou direção.
- Use um cortador com operador apeado e/ou um cortador manual perto de declives muito acentuados, valas, margens íngremes ou água.
- Nos declives reduza a velocidade e tenha o máximo de cuidado.
- Retire todos os obstáculos, como pedras, troncos, etc. da zona de corte ou assinale-os. A relva alta pode esconder diversos obstáculos.
- Esteja atento às valas, buracos, pedras, descidas e subidas que alteram o ângulo de operação, pois o terreno irregular pode fazer capotar a máquina.
- Evite arranques súbitos quando corta numa subida porque o cortador pode inclinar-se para trás.
- As descidas podem provocar perda de tração. A transferência de peso para as rodas dianteiras pode provocar a derrapagem das rodas motrizes, além da perda de capacidade de travagem e de controlo da direção.
- Evite sempre arrancar ou parar repentinamente num declive. Se os pneus perderem tração, desengate as lâminas e saia lentamente do declive.
- Siga as indicações do fabricante relativas aos pesos ou contrapesos das rodas, para melhorar a estabilidade da máquina.
- Tenha cuidados redobrados com os depósitos de recolha de relva ou outros engates. Estes poderão afetar a estabilidade da máquina e provocar a perda de controlo.

Utilização do sistema de proteção anticapotamento (ROPS)

- Mantenha a barra de segurança elevada e bloqueada e use o cinto de segurança quando operar a máquina.
- Certifique-se de que pode tirar o cinto de segurança rapidamente, em caso de emergência.
- Tenha em atenção que não há nenhuma proteção contra capotamento enquanto a barra de segurança estiver em baixo.
- Verifique a área a cortar e nunca dobre o ROPS onde houver declives, depressões ou água.
- Baixe a barra de segurança só quando for mesmo necessário. Não use o cinto de segurança com a barra de segurança para baixo.
- Verifique o espaço superior existente (ou seja, ramos, portas, fios elétricos) antes de conduzir a máquina para debaixo de quaisquer objetos e tente evitar o contacto.

Modelo 74846

Potência acústica

Esta unidade apresenta um nível de potência acústica garantido de 105 dBA, que inclui um Valor de incerteza (K) de 1 dBA.

O nível de potência acústica foi determinado de acordo com os procedimentos descritos na ISO 11094.

Pressão acústica

Esta unidade apresenta um nível de pressão sonora no ouvido do operador de 92 dBA, que inclui um Valor de incerteza (K) de 1 dBA.

O nível de potência acústica foi determinado de acordo com os procedimentos descritos na EN ISO 5395:2013.

Vibração Mão-Braço

Nível de vibração medido na mão esquerda = 4,8 m/s2

Nível de vibração medido na mão direita = 4,4 m/s2

Valor de incerteza (K) = 2.4 m/s2

Os valores medidos foram determinados de acordo com os procedimentos descritos na EN ISO 5395:2013.

Vibração em todo o corpo

Nível de vibração medido = 0,39 m/s2

Valor de incerteza (K) = 0.19 m/s2

Os valores medidos foram determinados de acordo com os procedimentos descritos na EN ISO 5395:2013 (Corta-relvas com operador montado e apeado).

Modelo 74848

Potência acústica

Esta unidade apresenta um nível de potência acústica garantido de 105 dBA, que inclui um Valor de incerteza (K) de 1 dBA.

O nível de potência acústica foi determinado de acordo com os procedimentos descritos na ISO 11094.

Pressão acústica

Esta unidade apresenta um nível de pressão sonora no ouvido do operador de 92 dBA, que inclui um Valor de incerteza (K) de 1 dBA.

O nível de potência acústica foi determinado de acordo com os procedimentos descritos na EN ISO 5395:2013.

Vibração Mão-Braço

Nível de vibração medido na mão esquerda = 5,8 m/s2

Nível de vibração medido na mão direita = 3,6 m/s2

Valor de incerteza (K) = 2.3 m/s2

Os valores medidos foram determinados de acordo com os procedimentos descritos na EN ISO 5395:2013.

Vibração

Nível de vibração medido = 0,45 m/s2

Valor de incerteza (K) = 0,22 m/s2

Os valores medidos foram determinados de acordo com os procedimentos descritos na EN ISO 5395:2013 (Corta-relvas com operador montado e apeado).

Indicador de declive

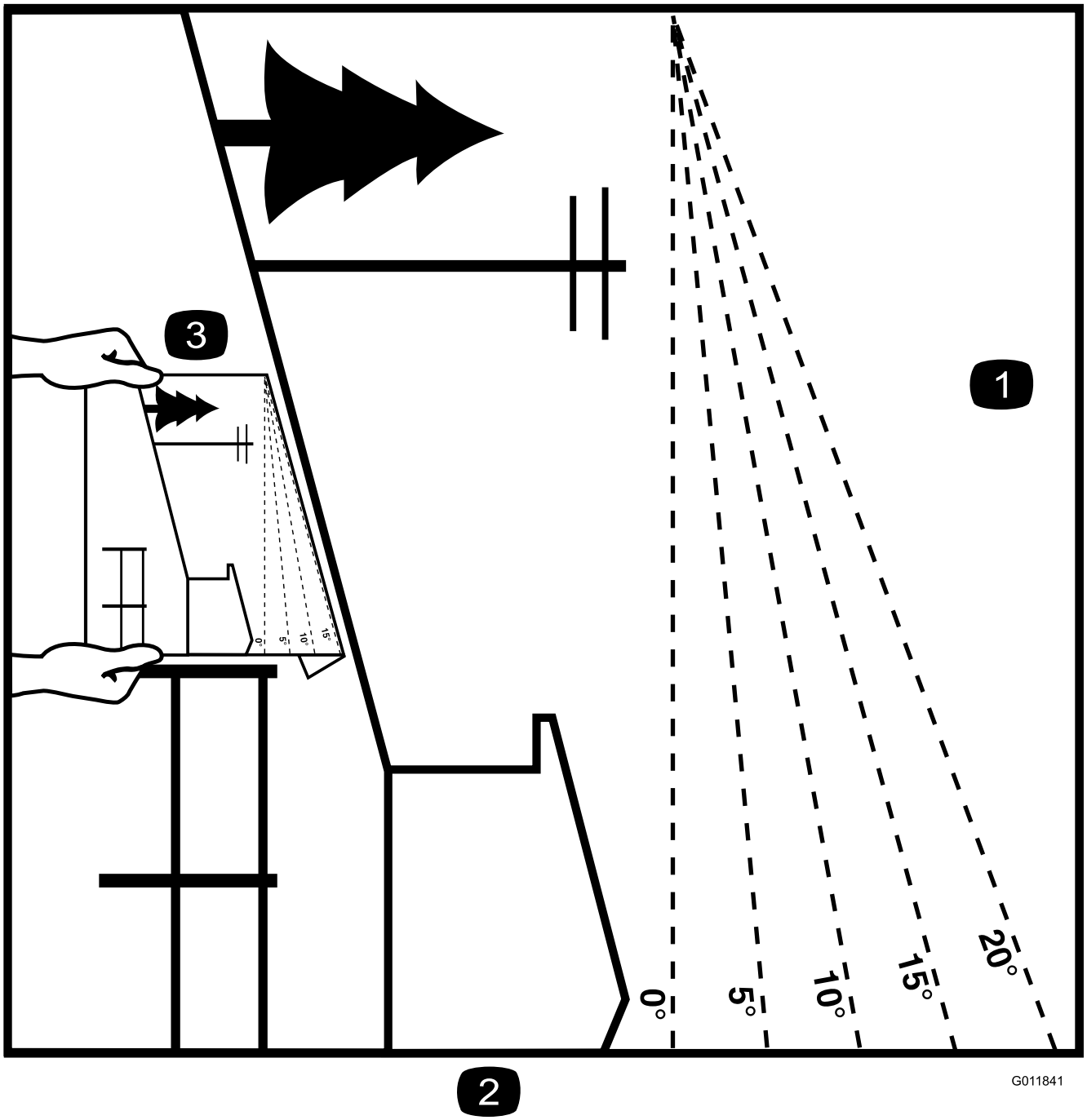

g011841

Figura 3

Esta página pode ser copiada para uso pessoal.

1. A inclinação máxima com que pode operar esta máquina em segurança é de **15 graus**. Utilize a tabela de inclinações para determinar o grau de inclinação dos declives antes de operar. **Não opere esta máquina num declive com inclinação superior a 15 graus.** Dobre ao longo da linha adequada para fazer corresponder à inclinação recomendada.
2. Alinhe esta extremidade com uma superfície vertical, uma árvore, um edifício, um poste de vedação, etc.
3. Exemplo de como comparar a inclinação com a extremidade dobrada.

Autocolantes de segurança e de instruções

Os autocolantes de segurança e de instruções são facilmente visíveis e situam-se próximo das zonas de potencial perigo. Substitua todos os autocolantes danificados ou perdidos.

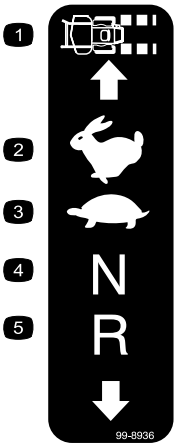

decal99-8936

99-8936

1. Velocidade da máquina
2. Rápida
3. Lenta
4. Ponto morto
5. Marcha-atrás

decalbatterysymbols

Símbolos da bateria

Na sua bateria poderá encontrar todos, ou apenas alguns, dos símbolos aqui indicados

1. Perigo de explosão
2. Não fazer fogo, não aproximar a bateria de chamas e não fumar.
3. Risco de queimaduras com líquido cáustico/produtos químicos
4. Use proteção para os olhos.
5. Leia o *Manual do utilizador.*
6. Mantenha as pessoas a uma distância segura da bateria.
7. Proteja devidamente os olhos; os gases explosivos podem provocar a cegueira e outras lesões.
8. O ácido da bateria pode provocar cegueira ou queimaduras graves.
9. Lave imediatamente os olhos com água e procure assistência médica o quanto antes.
10. Contém chumbo; não deite fora.

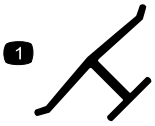

decaloemmarkt

Marca do fabricante

1. Indica que a lâmina está identificada como uma peça do fabricante da máquina original.

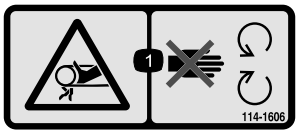

decal114-1606

114-1606

1. Risco de emaranhamento, correia – mantenha todos os resguardos no lugar.

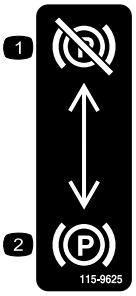

decal115-9625

115-9625

1. Travão de estacionamento – desengatado
2. Travão de estacionamento – engatado

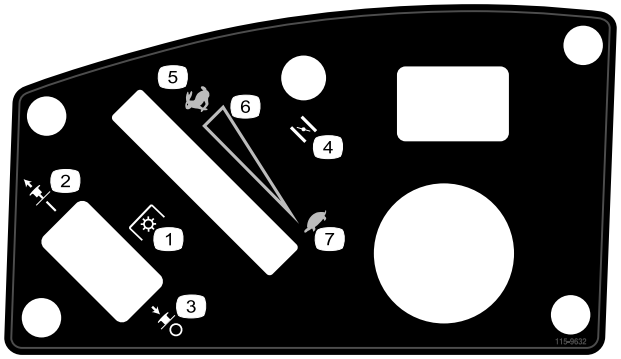

decal115-9632

115-9632

1. Tomada de força (PTO), Interruptor de controlo da lâmina em alguns modelos
2. Interruptor de controlo da lâmina - On
3. Interruptor de controlo da lâmina - Off
4. Estrangulador do ar
5. Rápido
6. Definição variável contínua
7. Lento

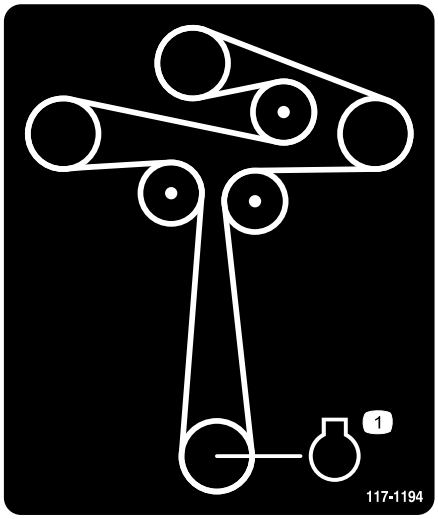

decal117-1194

117-1194

1. Motor

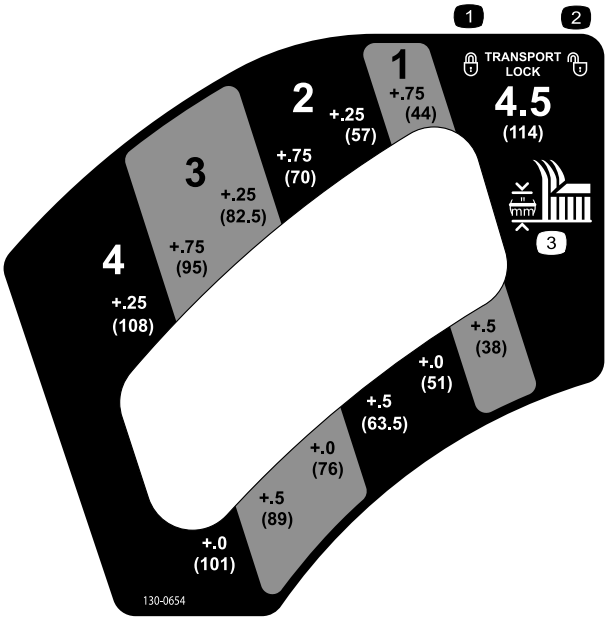

decal130-0654

130-0654

1. Transporte – bloqueio
2. Transporte – desbloqueio
3. Altura de corte

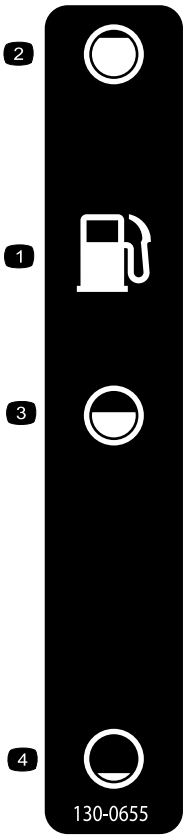

decal130-0655

130-0655

1. Depósito de combustível
2. Carga total
3. Meia carga
4. Vazio

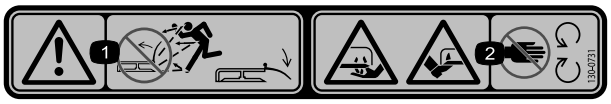

decal130-0731

130-0731

1. Aviso – perigo de projeção de objetos; mantenha o defletor no lugar.
2. Perigo de corte das mãos ou pés, lâmina do cortador – manter afastados de peças móveis.

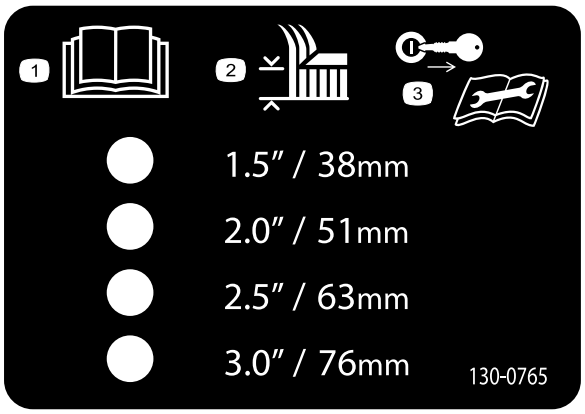

decal130-0765

130-0765

1. Leia o *Manual do utilizador*.
2. Seleção da altura de corte
3. Retire a chave da ignição e leia o *Manual do utilizador* antes de proceder à manutenção.

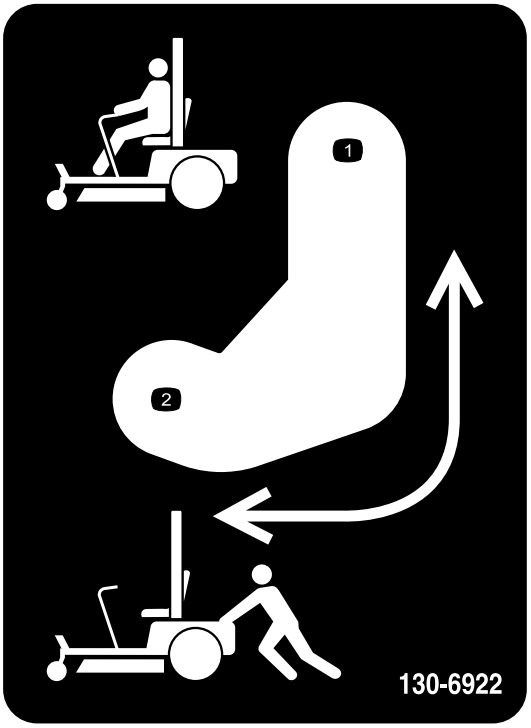

decal130-6922

130-6922

1. Posição da alavanca de derivação para utilizar a máquina.
2. Posição da alavanca de derivação para empurrar a máquina.

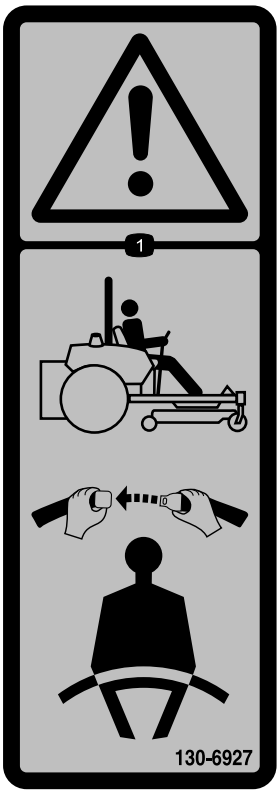

decal130-6927

130-6927

1. Aviso – quando estiver sentado no banco do operador use sempre o ROPS e o cinto de segurança.

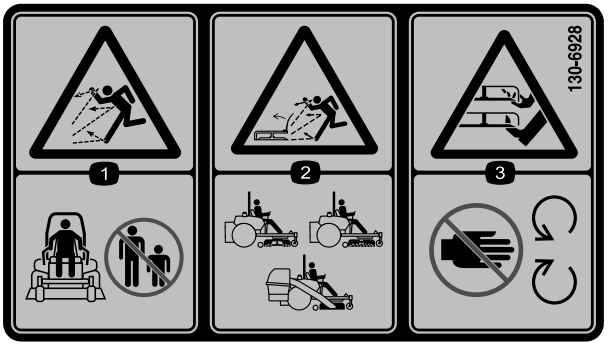

decal130-6928

130-6928

1. Perigo de projeção de objetos – mantenha as pessoas afastadas da máquina.
2. Perigo de projeção de objetos, cortador de relva - não utilize o cortador sem o defletor, a cobertura de descarga ou o sistema de recolha de relva no lugar.
3. Perigo de corte/desmembramento das mãos ou pés – mantenha-se afastado das peças móveis.

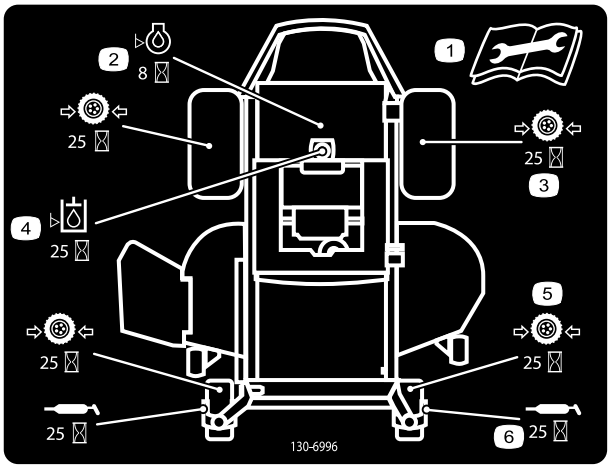

decal130-6996

130-6996

1. Para mais informações sobre a manutenção, leia o *Manual do utilizador*.
2. Verifique o óleo do motor a cada 8 horas
3. Verifique a pressão do pneu a cada 25 horas
4. Verifique o óleo hidráulico a cada 25 horas
5. Verifique a pressão do pneu da roda giratória a cada 25 horas
6. Lubrifique a roda giratória a cada 25 horas

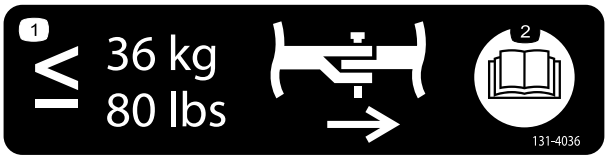

decal131-4036

131-4036

1. A eficiência máxima da barra de engate é de 36 kg.
2. Leia o *Manual do utilizador*.

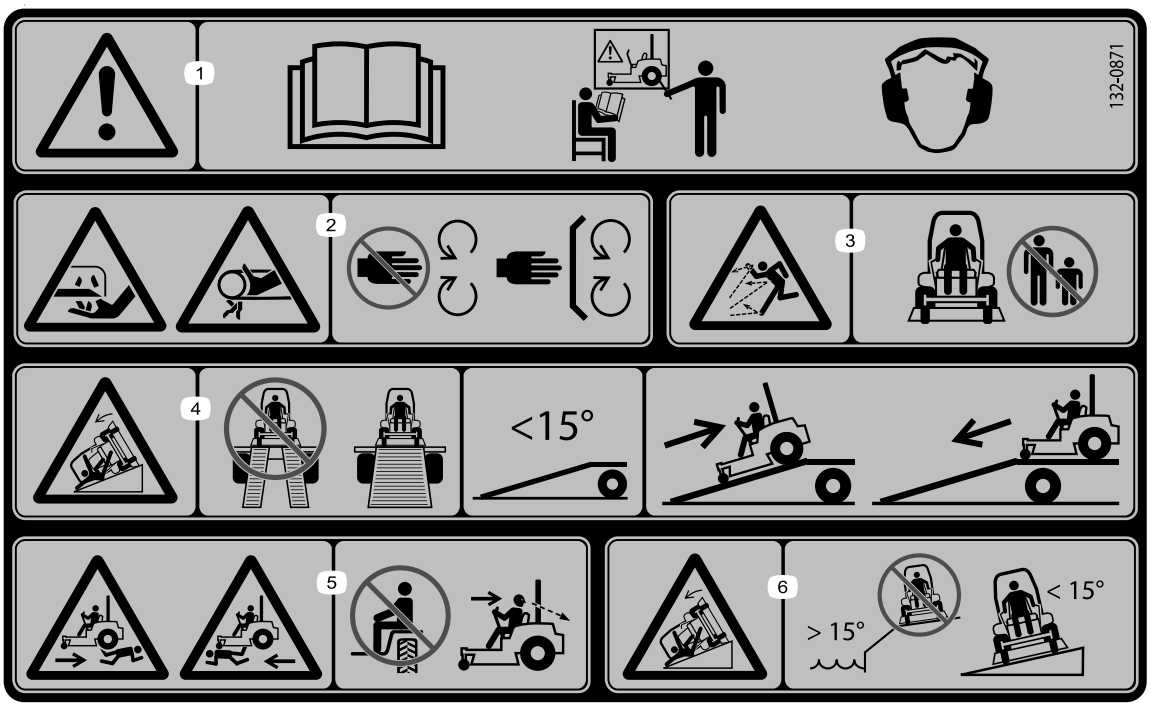

decal132-0871

132-0871

Nota: Esta máquina cumpre o teste de estabilidade que é norma industrial nos testes estáticos laterais e longitudinais com a inclinação máxima inclinada no autocolante. Consulte as instruções de operação da máquina em inclinações no *Manual do utilizador*, assim como as condições em que a máquina está a ser utilizada para determinar se pode utilizar a máquina nas condições desse dia e desse local. As alterações no terreno podem dar origem a uma alteração da operação da máquina em declive. Se possível, mantenha as unidades de corte descidas para o solo enquanto a máquina estiver a funcionar em declives. Elevar as unidades de corte enquanto a máquina estiver a operar em declives pode causar instabilidade da máquina.

1. Atenção – consulte o *Manual do utilizador*; não utilize esta máquina a não ser que tenha a formação adequada; utilize proteção auditiva.
2. Perigo de corte, desmembramento e emaranhamento – mantenha as mãos afastadas das peças móveis; mantenha todos os resguardos e proteções devidamente montados.
3. Perigo de projeção de objetos – mantenha as pessoas afastadas.
4. Perigo de rampa – quando carregar para um atrelado, não utilize rampas duplas; utilize apenas uma rampa individual com largura suficiente para a máquina e que tenha uma inclinação inferior a 15°; suba a rampa (em marcha-atrás) e conduza para a frente ao descer a rampa.
5. Perigo de ferimentos – não transporte passageiros; olhe para trás quando cortar em marcha-atrás.
6. Perigo de capotamento em declives – não utilize em declives perto de águas profundas; não utilize em declives superiores a 15°.

Descrição geral do produto

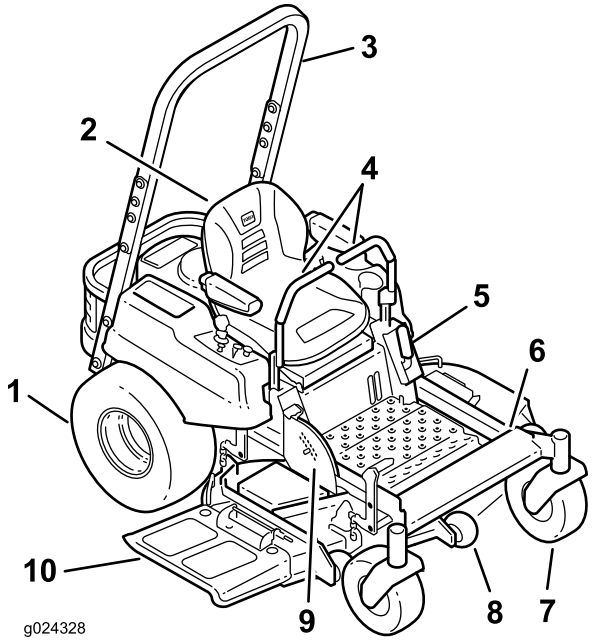

g024328

Figura 4

1. Roda propulsora
2. Banco do operador
3. Sistema de proteção anticapotamento (ROPS)
4. Alavancas de controlo de movimento
5. Travão de estacionamento
6. Apoio de pé
7. Roda dianteira
8. Rolo antidanos
9. Elevação da plataforma do pedal e altura de corte
10. Defletor

Comandos

Familiarize-se primeiro com todos os comandos antes de ligar o motor e utilizar a máquina (Figura 5).

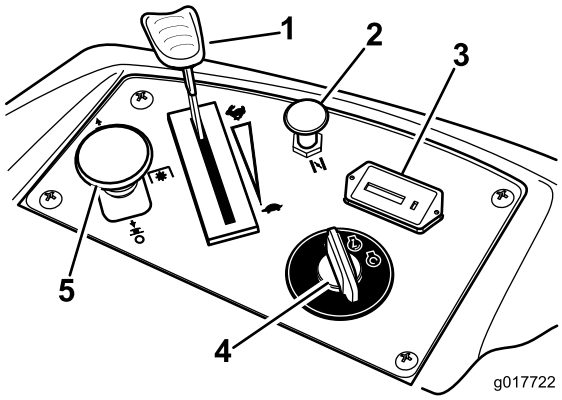

g017722

Figura 5

1. Alavanca do acelerador
2. Estrangulador do ar
3. Contador de horas
4. Interruptor da ignição
5. Interruptor de controlo da lâmina (PTO)

Interruptor da ignição

A ignição tem três posições: **Start, Run** e **Off**. A chave roda para Start e volta para Run ao soltar. Rodando a chave para a posição Off pára o motor; no entanto, retire sempre a chave ao sair da máquina para evitar que o motor seja acidentalmente ligado (Figura 5).

Alavanca do acelerador

A alavanca do acelerador varia entre **Rápido** e **Lento**. Mover a alavanca do acelerador para a frente aumenta a velocidade do motor e mover a alavanca do acelerador para trás diminui a velocidade do motor. Mover o regulador para posição de bloqueio é aceleração máxima (Figura 5).

Estrangulador do ar

Utilize a alavanca do ar para arrancar o motor a frio. Puxe a alavanca do ar para cima para a ativar. Empurre a alavanca do estrangulador de ar para baixo para o desativar.

Interruptor de controlo da lâmina (tomada de força)

O interruptor de controlo da lâmina, representado por um símbolo de uma tomada de força (PTO), engata e desengata a alimentação das lâminas do cortador (Figura 5).

Contador de horas

O contador de horas regista o número de horas que as lâminas operaram. Opera quando o interruptor de controlo das lâminas (PTO) está ativado. Utilize estes tempos para agendar a manutenção regular (Figura 5).

Indicador de combustível

A janela do combustível que se encontra por baixo da posição do operador pode ser utilizada para verificar o nível de gasolina no depósito (Figura 6).

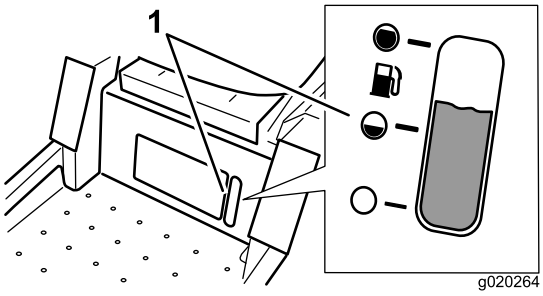

g020264

Figura 6

1. Janela de indicação de combustível

Alavancas de controlo de movimento

As alavancas de controlo de movimento são controlos sensíveis à velocidade e independentes dos motores das rodas. Mover a alavanca para a frente ou para trás roda a roda do mesmo lado para a frente ou para trás; a velocidade da roda é proporcional a quanto a alavanca é movida. Mover as alavancas de controlo para fora a partir do centro para a posição de bloqueio neutro e sair da máquina (Figura 4). Posicione sempre as alavancas de controlo de movimento na posição de bloqueio neutro quando pára a máquina ou a deixa sem vigilância.

Alavanca do travão de estacionamento

Encontra-se do lado esquerdo da consola (Figura 4). A alavanca de travão engata o travão de estacionamento nas rodas. Empurre a alavanca para cima e para trás para engatar o travão. Empurre a alavanca para a frente e para baixo para desengatar o travão.

Sistema de elevação de plataforma por pedal

O sistema de elevação de plataforma por pedal permite ao operador subir e descer a plataforma a partir da posição sentada. O operador pode utilizar o pedal para elevar rapidamente a plataforma para evitar obstáculos ou bloquear a plataforma na altura de corte mais alta ou posição de transporte (Figura 4).

Alavanca da altura de corte

A alavanca de altura de corte funciona através do pedal para bloquear a plataforma numa altura de corte específica. Ajuste a altura de corte apenas enquanto a máquina não está em movimento (Figura 4).

Engates/acessórios

Está disponível uma seleção de engates e acessórios aprovados pela Toro para utilização com a máquina, para melhorar e expandir as suas capacidades. Contacte um representante ou um distribuidor autorizado ou vá a www.Toro.com para uma lista de todos os engates e acessórios aprovados.

Funcionamento

Nota: Determine os lados direito e esquerdo da máquina a partir da posição normal de utilização.

Abastecimento de combustível

- Para melhores resultados, utilize apenas gasolina limpa, fresca e sem chumbo com uma classificação de octanas de 87 ou superior (método de classificação (R+M)/2).
- O combustível oxigenado com até 10% de etanol ou 15% de MTBE por volume é aceitável.
- **Não** utilize gasolina com misturas de etanol (como E15 ou E85) com mais de 10% de etanol por volume. Daí podem resultar problemas de desempenho e/ou danos no motor, que poderão não ser abrangidos pela garantia.
- **Não** utilizar gasolina que contenha metanol.
- **Não** guarde combustível nem no depósito do combustível nem em recipientes de combustível durante o inverno, a não ser que seja utilizado um estabilizador de combustível.
- **Não** adicionar petróleo à gasolina.

⚠ PERIGO

Em determinadas condições durante o abastecimento, pode ser libertada eletricidade estática que provoca uma faísca que pode inflamar os vapores da gasolina. Um incêndio ou explosão provocado(a) por gasolina pode resultar em queimaduras e danos materiais.

- **Coloque sempre os recipientes de gasolina no chão, longe do veículo, antes de os encher.**
- **Não encha os recipientes de gasolina no interior de uma carrinha, outro veículo ou um atrelado, porque os revestimentos do interior ou a cobertura plástica da carrinha podem isolar o recipiente e abrandar a perda de energia estática do mesmo.**
- **Sempre que possível, retire a máquina a abastecer do veículo ou do atrelado e encha o depósito da máquina com as respetivas rodas no chão.**
- **Se tal não for possível, abasteça a máquina no veículo ou no atrelado a partir de um recipiente portátil e não do bico de abastecimento normal.**
- **Se for necessário utilizar um bico de abastecimento, mantenha-o em contacto permanente com o anel exterior do depósito de combustível ou com a abertura do recipiente até concluir a operação.**

⚠ AVISO

A gasolina pode ser prejudicial ou mesmo fatal quando ingerida. A exposição prolongada a vapores pode provocar lesões graves ou doenças.

- **Evite inalar vapores durante muito tempo.**
- **Mantenha a cara afastada do bico e do depósito de combustível ou da abertura do condicionador.**
- **Mantenha os gases afastados dos olhos e da pele.**

⚠ PERIGO

Em determinadas circunstâncias, a gasolina é extremamente inflamável e explosiva. Um incêndio ou explosão provocado(a) por gasolina pode resultar em queimaduras e danos materiais.

- **Encha o depósito de combustível no exterior, num espaço aberto, quando o motor estiver frio. Remova toda a gasolina que, eventualmente, se tenha derramado.**
- **Nunca encha o depósito de combustível num atrelado fechado.**
- **Não encha completamente o depósito de combustível. Adicione gasolina ao depósito de combustível, até que o nível se encontre entre 6 a 13 mm abaixo da extremidade inferior do tubo de enchimento. Este espaço vazio no depósito permitirá que a gasolina se expanda.**
- **Nunca fume quando estiver a manusear gasolina e mantenha-se afastado de todas as fontes de fogo ou faíscas que possam inflamar os vapores de gasolina.**
- **Guarde a gasolina num recipiente aprovado e mantenha-a longe do alcance das crianças. Nunca adquira mais do que a gasolina necessária para 30 dias.**
- **Não utilize a máquina sem que todos os componentes do sistema de escape estejam corretamente montados e em boas condições de funcionamento.**

Utilização do estabilizador/condicionador

Utilize um estabilizador/condicionador na máquina para oferecer as seguintes vantagens:

- Manter a gasolina durante o armazenamento durante 90 dias ou menos. Para armazenamento de duração superior, recomenda-se drenar o depósito de combustível.
- Limpar o motor enquanto funciona
- Eliminar acumulações de verniz tipo borracha no sistema de combustível, o que causa um arranque difícil

Importante: **Não utilize aditivos de combustível que contenham metanol ou etanol.**

Adicione a quantidade correta de estabilizador/condicionador de gasolina ao combustível.

Nota: Um estabilizador/condicionador de combustível é mais eficaz quando misturado com gasolina nova. Para minimizar as hipóteses de depósitos de verniz no sistema de combustível, utilize sempre o estabilizador de combustível.

Indicador de combustível

Utilize a janela de combustível por baixo do operador para verificar o nível de gasolina antes de encher o depósito (Figura 7).

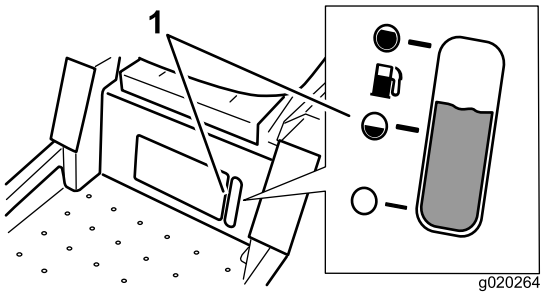

g020264

Figura 7

1. Janela de indicação de combustível

Enchimento do depósito de combustível

Assegurar que o motor está desligado e que os controlos do movimento estão na posição de estacionamento.

Importante: **Não encha demasiado o depósito de combustível. Encha o depósito até ao fundo do tubo de enchimento. O espaço no depósito permite a expansão do combustível. Encher demasiado pode provocar fugas de combustível para o motor ou sistema de emissão.**

1. Limpe a zona em redor da tampa do depósito de combustível e retire a tampa.

   Nota: Pode utilizar a janela do combustível por baixo da posição do operador para verificar a presença de gasolina antes de encher o depósito (Figura 7).

2. **Lentamente** adicione gasolina normal, sem chumbo até o combustível chegar à base do tubo de enchimento Figura 8.

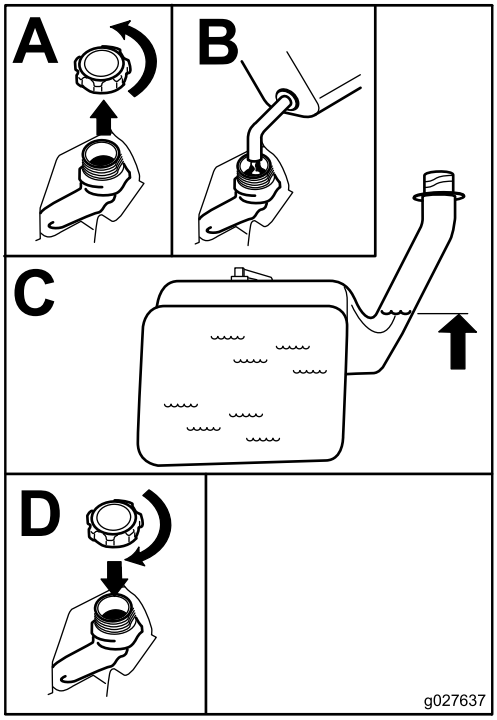

g027637

Figura 8

3. Coloque a tampa do depósito de combustível firmemente e aperte até fazer “clique”. Remova toda a gasolina que, eventualmente, se tenha derramado.

Pense em primeiro lugar na segurança

Leia atentamente as instruções de segurança e o teor dos autocolantes na secção Segurança. Esta informação pode contribuir para evitar que o utilizador, familiares, animais de estimação ou outras pessoas sofram acidentes.

⚠ PERIGO

Cortar em relva molhada ou em declives acentuados pode provocar derrapagem e perda de controlo.

Se a máquina tombar nas bordas dos declives, pode capotar e provocar lesões graves, morte ou afogamento.

Uma perda de tração é uma perda de direção.

Para evitar qualquer perda de controlo e eventual capotamento:

- **Não utilize a máquina perto de depressões ou junto da água.**
- **Não utilize o cortador em inclinações com ângulo superior a 15 graus.**
- **Nos declives reduza a velocidade e tenha o máximo de cuidado.**
- **Quando cortar declives, trabalhar gradualmente das áreas mais baixas para as áreas mais altas na inclinação.**
- **Evite mudanças bruscas de velocidade ou direção.**
- **Vire para cima, para uma inclinação, quando mudar de direção em zonas inclinadas. Virar para baixo no declive reduz a tração.**
- **Os acessórios alteram as caraterísticas de manuseamento da máquina. Tenha mais cuidado quando utilizar acessórios com a máquina.**

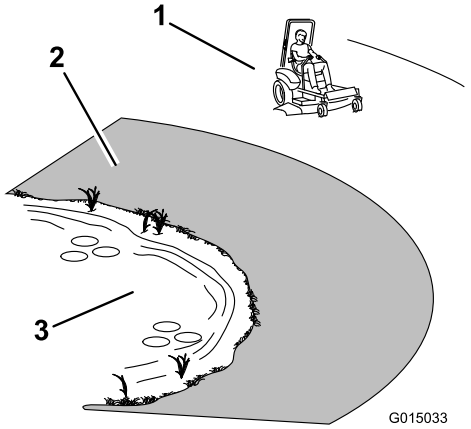

g015033

Figura 9

1. Zona de segurança - utilize aqui a máquina
2. Nunca ande por trás do cortador e/ou cortador manual perto de depressões e água.
3. Água

⚠ CUIDADO

Esta máquina produz níveis de ruído da ordem dos 85 dBA ao nível do ouvido do utilizador, pelo que poderá provocar perda de audição caso este utilize a máquina durante longos períodos de operação.

Deverá utilizar proteções para os ouvidos quando utilizar esta máquina.

Recomenda-se a utilização de equipamento de proteção para os olhos, mãos, ouvidos, pés e cabeça.

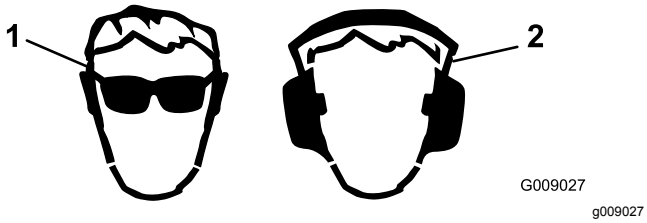

Figura 10

1. Utilize óculos de segurança
2. Utilize proteção auricular

Utilização do sistema de proteção anticapotamento (ROPS)

⚠ AVISO

Para evitar ferimentos ou a morte por capotamento: mantenha a barra de segurança instalada e utilize o cinto de segurança.

⚠ AVISO

Não há nenhuma proteção contra capotamento quando a barra de proteção estiver removida.

- **Conduza devagar e com cuidado.**
- **Verifique o espaço superior existente (ou seja, ramos, portas, fios elétricos) antes de conduzir a máquina para debaixo de quaisquer objetos e tente evitar o contacto.**

O sistema de segurança

⚠ AVISO

A máquina poderá arrancar inesperadamente se os interruptores de bloqueio de segurança se encontrarem desligados ou danificados e provocar lesões.

- **Não desative os interruptores de bloqueio.**
- **Verifique o funcionamento dos interruptores de bloqueio diariamente e substitua todos os interruptores danificados antes de utilizar a máquina.**

Função do sistema de segurança

O sistema de bloqueio de segurança foi concebido para evitar o arranque do motor exceto se:

- O travão de estacionamento estiver engatado.
- As lâminas estiverem desengatadas
- As alavancas de controlo do movimento estiverem na posição de bloqueados em ponto-morto.

O sistema de segurança também foi concebido para desligar o motor quando as alavancas de controlo não se encontram na posição de ponto-morto com o travão acionado ou se se levanta do banco quando as lâminas estão engatadas.

Teste do sistema de segurança

Teste o sistema de segurança sempre que utilizar a máquina. Se o sistema de segurança não funcionar como se descreve em baixo, peça a um serviço de assistência autorizado para o reparar imediatamente.

1. Estando sentado no banco, engate o travão de estacionamento e mova o interruptor de controlo da lâmina para On. Tente ligar o motor; o motor não deverá arrancar.
2. Estando sentado no banco, engate o travão de estacionamento e mova o interruptor de controlo da lâmina para Off. Mova a alavanca de controlo de movimento em qualquer direção (frente ou trás). Tente ligar o motor; o motor não deverá arrancar. Repita com a outra alavanca de controlo do movimento.
3. Estando sentado no banco, engate o travão de estacionamento, mova o interruptor de controlo da lâmina para Off e bloqueie as alavancas de controlo de movimento em neutro. Ligue o motor. Com o motor ligado, liberte o travão de estacionamento, ative o interruptor de controlo da lâmina e eleve-se ligeiramente do banco; o motor deve parar.
4. Estando sentado no banco, engate o travão de estacionamento, mova o interruptor de controlo

da lâmina para Off e bloqueie as alavancas de controlo de movimento em neutro. Ligue o motor. Enquanto o motor estiver a trabalhar, centre ambos os controlos do movimento; o motor deverá parar.

Verificação do nível de óleo do motor

Antes de ligar o motor e utilizar a máquina, verifique o nível do óleo no cárter do motor; consulte a Verificação do nível de óleo do motor (página 38).

Rodagem de uma máquina nova

Os novos motores requerem tempo para desenvolver a potência máxima. As plataformas do cortador e os sistemas de transmissão têm um maior atrito enquanto novos, exercendo uma carga adicional sobre o motor. Permita um tempo de rodagem de 40 a 50 horas para que as máquinas novas desenvolvam a potência máxima e o melhor desempenho.

Operação do travão de estacionamento

Se parar a máquina ou se se afastar da mesma, engate sempre o travão de estacionamento.

Aplicar o travão de estacionamento

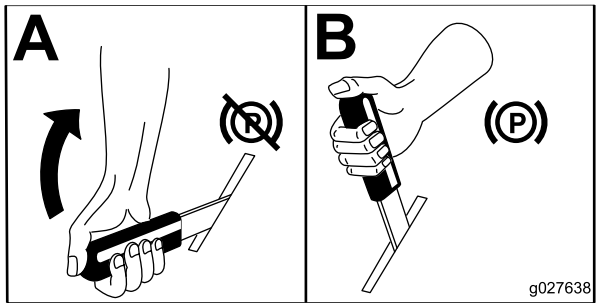

g027638

Figura 11

Desengatar o travão de estacionamento

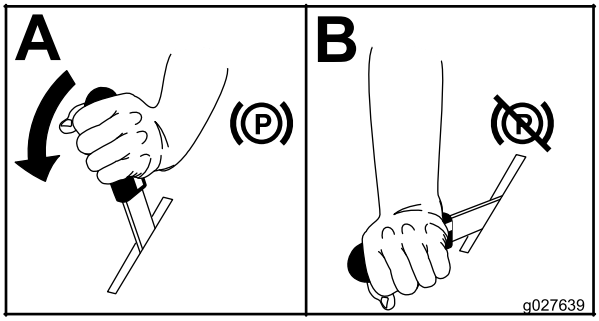

g027639

Figura 12

Utilização do regulador

A alavanca do acelerador pode ser deslocada entre as posições **Lento** e **Rápido** (Figura 13).

Utilize sempre a posição Fast quando ligar a plataforma do cortador com o interruptor de controlo da lâmina (PTO).

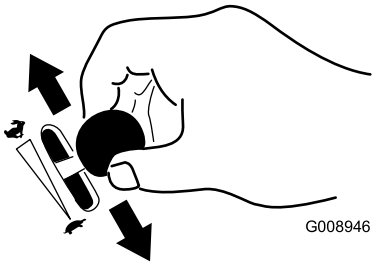

g008946

Figura 13

Utilização da alavanca do ar

Utilize a alavanca do ar para arrancar um motor frio.

1. Se o motor estiver frio, utilize a alavanca do ar para pôr o motor em funcionamento.
2. Puxe a alavanca do ar para cima para engatar o ar antes de utilizar a ignição (Figura 14).
3. Empurre a alavanca do ar para baixo para desativar o ar após o motor ter arrancado (Figura 14).

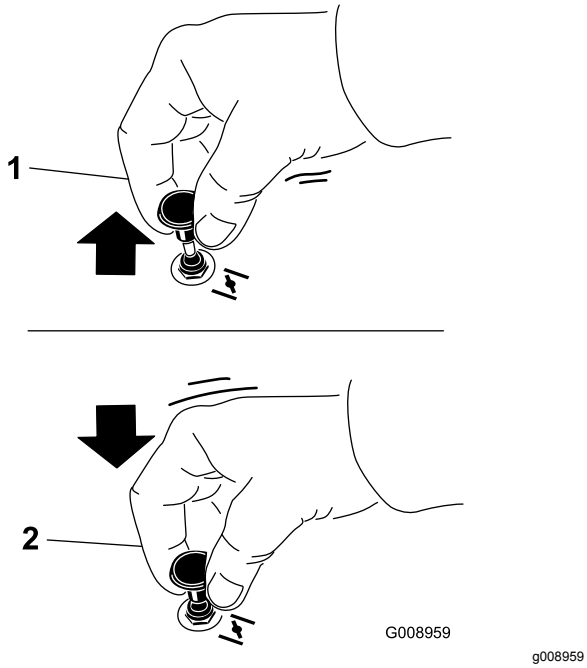

Figura 14

1. Ligar
2. Desligar

Utilização do interruptor de ignição

1. Rode a chave da ignição para a posição Ligar (Figura 15). Quando o motor arrancar, solte a chave.

   Nota: Podem ser necessários ciclos de arranque adicionais quando se ligar o motor pela primeira vez depois de o sistema de combustível ter estado completamente sem combustível.

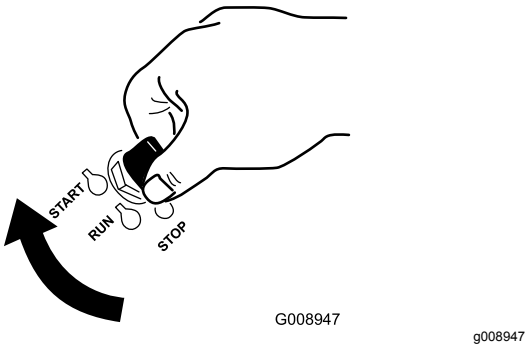

Figura 15

2. Rode a chave da ignição para a posição Stop (parar) para desligar o motor.

Ligação e desligação do motor

Ligação do motor

Nota: Um motor quente pode não necessitar da alavanca do ar (Figura 16).

Importante: **Não ative o motor de arranque durante mais de 5 segundos de cada vez. Se o motor não arrancar, deixe arrefecer durante 15 segundos entre cada tentativa de arranque. O incumprimento destas instruções pode queimar o motor de arranque.**

Nota: Se o sistema de combustível tiver ficado sem combustível, adicione combustível à máquina e faça ciclos de arranque adicionais ao ligar o motor.

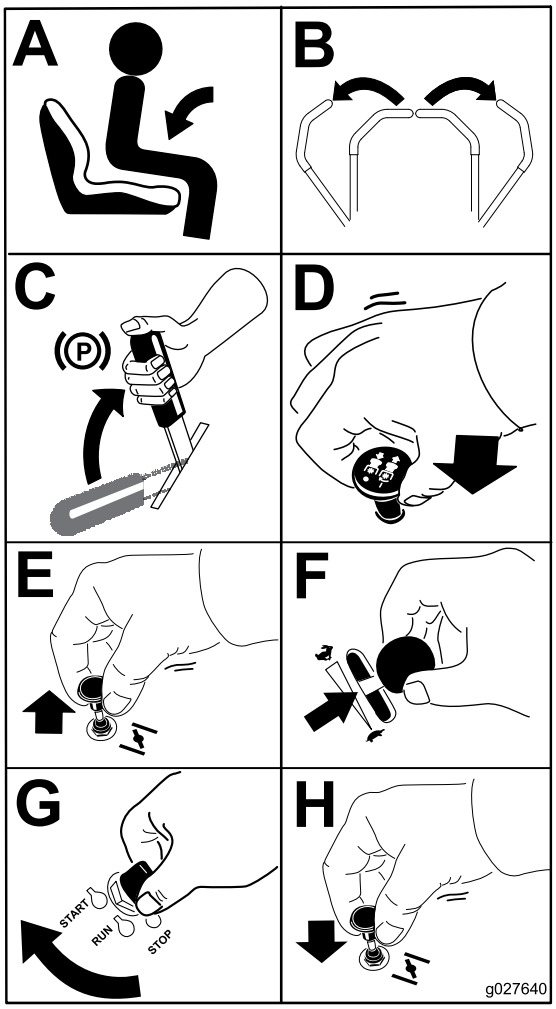

g027640

Figura 16

Paragem do motor

⚠ CUIDADO

Podem ocorrer ferimentos se as crianças ou pessoas nas proximidades moverem ou tentarem operar a máquina enquanto esta estiver sem vigilância.

Retire a chave da ignição e engate o travão de estacionamento sempre que se afastar da máquina, mesmo que seja apenas por alguns minutos.

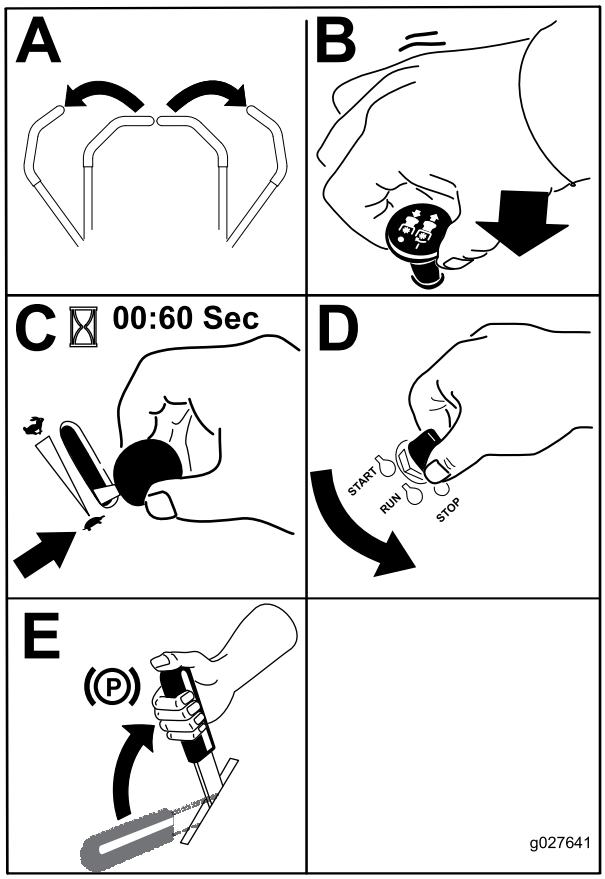

g027641

Figura 17

Utilizar o interruptor de controlo da lâmina do cortador (PTO)

O interruptor de controlo da lâmina (PTO) inicia e pára as lâminas do cortador e alguns engates elétricos.

Ativar o interruptor de controlo da lâmina (PTO)

Ative o interruptor de controlo da lâmina (PTO) com a posição do acelerador em Fast (rápido).

Nota: Ativar o interruptor de controlo da lâmina (PTO) com a posição do acelerador a meio ou menos causa desgaste excessivo nas correias de transmissão.

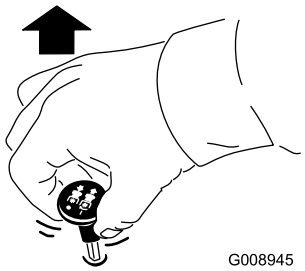

g008945

Figura 18

Desativar o interruptor de controlo da lâmina (PTO)

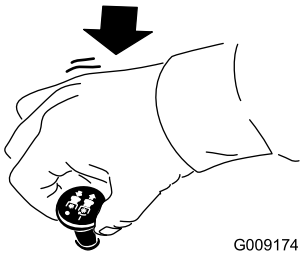

g009174

Figura 19

Condução para a frente ou para trás

O controlo do acelerador regula a velocidade do motor medida em rpm (rotações por minuto). Coloque o controlo do acelerador na posição rápida para melhor desempenho. Opere sempre com o acelerador na posição de aceleração total quando estiver a cortar.

⚠ CUIDADO

A máquina pode virar muito rapidamente. O operador pode perder o controlo da máquina e provocar ferimentos pessoais ou danos na máquina.

- **Tenha cuidado ao fazer curvas.**
- **Desacelere a máquina antes de fazer curvas apertadas.**

Utilizar as alavancas de controlo de movimento

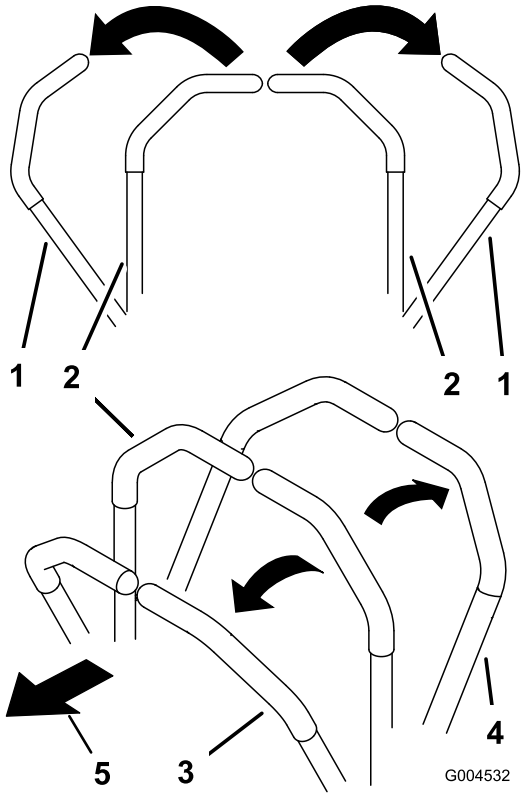

g004532

Figura 20

1. Alavanca de controlo de movimento-posição de bloqueada em ponto morto
2. Posição central, desbloqueada
3. Para a frente
4. Para trás
5. Frente da máquina

Conduzir para a frente

Nota: O motor desliga-se se as alavancas de controlo de tração forem deslocadas com o travão de estacionamento engatado.

1. Solte o travão de estacionamento; consulte Soltar o travão de estacionamento em Funcionamento.
2. Desloque as alavancas para a posição central não bloqueada.
3. Para andar para a frente empurre as alavancas de controlo do movimento para a frente (Figura 21).

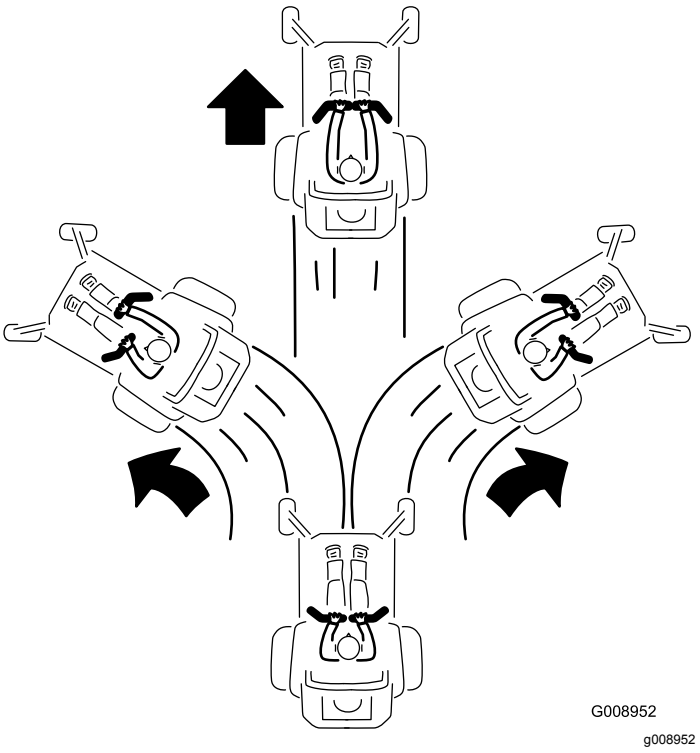

g008952

Figura 21

Condução para trás

Nota: Tenha sempre cuidado ao recuar e virar.

1. Desloque as alavancas para a posição central não bloqueada.
2. Para andar para trás, puxe as alavancas de controlo do movimento para trás (Figura 22).

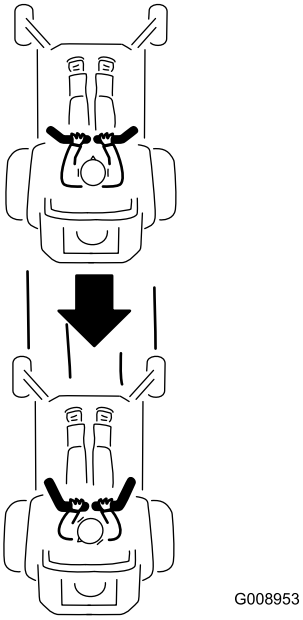

g008953

Figura 22

Paragem da máquina

⚠ AVISO

A utilização/deslocação da máquina por crianças ou outras pessoas adultas que não o utilizador pode provocar acidentes pessoais.

Retire a chave da ignição e mova as alavancas de controlo de movimento para fora para a posição de estacionamento sempre que se afastar da máquina, mesmo que seja apenas por alguns minutos.

Para parar a máquina, mova as alavancas de controlo de tração para ponto-morto e mova para a posição de bloqueio, desengate o interruptor de controlo da lâmina (PTO) e rode a chave da ignição para Off.

Aplique o travão de estacionamento quando deixar a máquina; consulte Aplicar o travão de estacionamento. Lembre-se de retirar a chave do interruptor de ignição.

Ajuste da altura de corte

A máquina está equipada com um sistema de elevação da plataforma por pedal. O operador pode utilizar o pedal para elevar rapidamente a plataforma para evitar obstáculos ou bloquear a plataforma na altura de corte mais alta ou posição de transporte. O operador pode utilizar a alavanca de altura de corte através do pedal para bloquear a plataforma numa altura de corte específica.

Utilizar o sistema de elevação de plataforma por pedal

- Pressione o pedal para elevar a plataforma; continue a pressionar o pedal até que a plataforma esteja bloqueada na posição de transporte (Figura 23).
- Carregue no pedal de elevação da plataforma com o pé e empurre a pega de bloqueio de transporte para trás para desengatar o bloqueio de transporte (Figura 23).

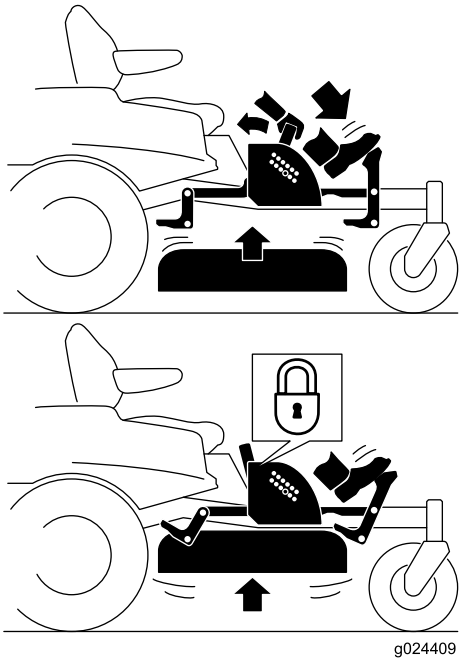

g024409

Figura 23

Posição de bloqueio de transporte

Ajuste da altura de corte

A altura de corte pode ser ajustada de 38 a 114 mm e em incrementos de 6 mm movendo o pino da altura de corte para diferentes localizações.

1. Empurre o pedal de elevação da plataforma com o pé e eleve a plataforma de corte para a posição de bloqueio de transporte (também a posição de altura de corte de 114 mm) (Figura 24).
2. Para ajustar, remova o pino do suporte da altura de corte (Figura 24).
3. Selecione um orifício no sistema da altura de corte que corresponda à altura de corte desejada e insira o pino (Figura 24).
4. Carregue no pedal de elevação da plataforma com o pé e empurre a pega para trás para desengatar o bloqueio de transporte (Figura 23).

5. Baixe lentamente a plataforma até que o pino entre em contacto com a alavanca.

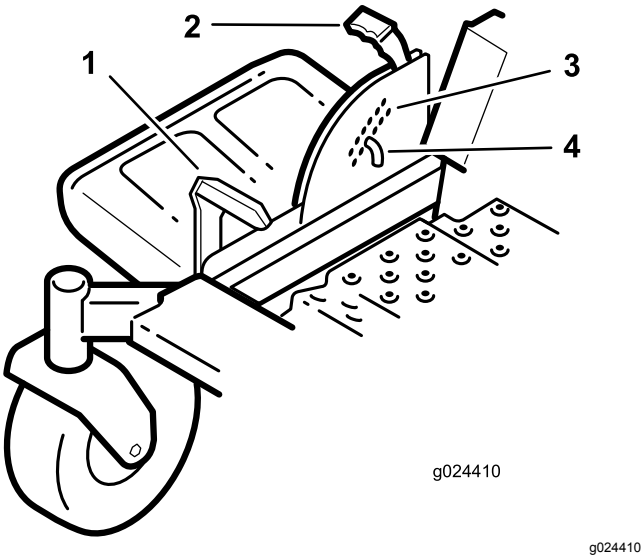

Figura 24

1. Pedal de elevação da plataforma
2. Manípulo
3. Posições da altura de corte
4. Pino

Ajuste dos rolos antidanos

Sempre que mudar a altura de corte, é recomendado que ajuste também a altura dos rolos antidanos traseiros.

1. Desengate o interruptor de controlo da lâmina (PTO), desloque as alavancas de controlo do movimento para a posição de bloqueadas em ponto morto e aplique o travão de estacionamento.
2. Desligue o motor, retire a chave e aguarde até que todas as partes em movimento parem antes de sair da posição de operação.
3. Retire a porca flangeada, rolo antidanos e parafuso do suporte (Figura 25).

   Nota: Mantenha o parafuso e rolo antidanos juntos ao removê-los.

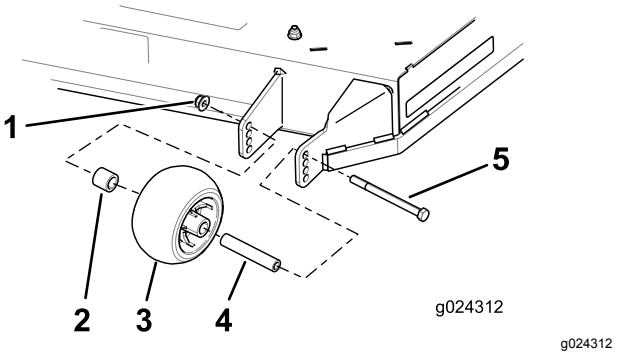

Figura 25

1. Porca flangeada
2. Espaçador
3. Rolo antidanos
4. Casquilho
5. Parafuso

4. Alinhe o parafuso e rolo antidanos no furo do suporte que corresponde à posição mais aproximada da altura de corte (Figura 25).
5. Insira o parafuso no furo do suporte e prenda o parafuso e rolo antidanos com a porca flangeada (Figura 25).

Posicionamento do banco

O banco pode deslocar-se para a frente e para trás. Posicione o banco de forma a obter o melhor controlo possível da máquina e o maior conforto.

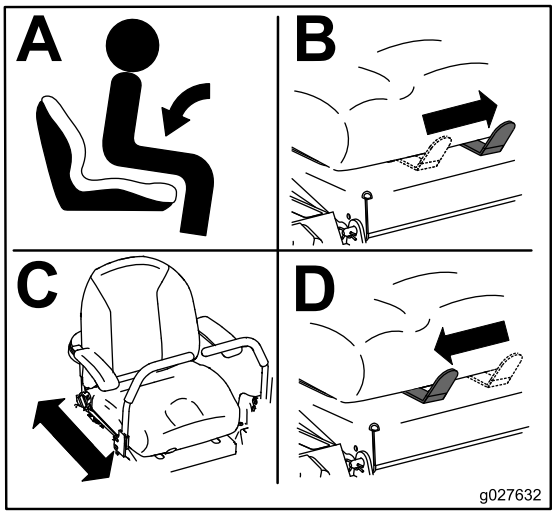

Figura 26

Ajustar as alavancas de controlo de movimento

Ajustar a altura

Nota: Repita o ajuste para a alavanca de controlo oposta.

As alavancas de controlo de movimento podem ser ajustadas mais acima ou mais abaixo para máximo conforto do operador (Figura 27).

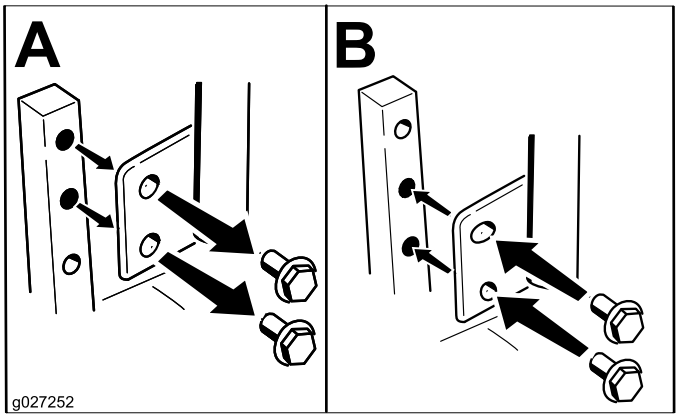

g027252

Figura 27

Ajustar a inclinação

As alavancas de controlo de movimento podem ser inclinadas para a frente ou para trás para máximo conforto do operador.

1. Desaperte o parafuso superior que prende a alavanca de controlo ao eixo do braço de controlo.
2. Desaperte o parafuso inferior o suficiente para rodar a alavanca de controlo para a frente ou para trás. Aperte ambos os parafusos para fixar o controlo na nova posição.
3. Repita o ajuste para a alavanca de controlo oposta.

Empurrar a máquina à mão

Importante: **Empurre sempre a máquina à mão. Nunca reboque a máquina para não ocorrerem danos.**

Para empurrar a máquina

1. Coloque a máquina numa superfície nivelada e desligue o interruptor de controlo da lâmina.
2. Desloque as alavancas de controlo de movimento para fora para a posição de ponto-morto, desligue o motor, retire a chave e espere que todas as peças em movimento parem antes de deixar a posição de operação. Certifique-se de que o travão de estacionamento está **desengatado**.
3. Repita isto em cada lado da máquinaFigura 28.

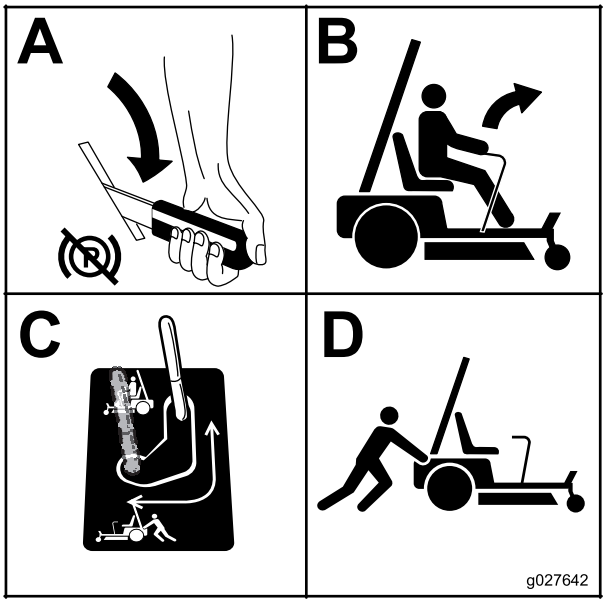

g027642

Figura 28

Para operar a máquina

Mova a derivação para a posição de funcionamento da máquina (Figura 28) para engatar os motores das rodas.

Converter o cortador de 122 cm para descarga lateral

A plataforma do cortador e as lâminas de corte expedidas com esta máquina foram concebidas para um óptimo desempenho de monda e descarga lateral.

Instale as fixações nos mesmos furos na plataforma dos quais foram originalmente removidas. Isto assegura que não são deixados furos abertos quando a plataforma está a ser operada.

⚠ PERIGO

Os furos abertos no cortador expoem-no a si e aos outros a projeção de resíduos. Os resíduos projetados dos furos no cortador podem causar ferimentos.

- **Nunca trabalhe com o cortador sem o equipamento montado em todos os orifícios no cortador.**
- **Instale o equipamento nos furos de montagem com o abafador removido.**

Remoção do abafador de monda

1. Coloque a máquina numa superfície nivelada e desligue o interruptor de controlo da lâmina.
2. Desloque as alavancas de controlo de movimento para fora para a posição de ponto-morto, ative o travão de estacionamento, desligue o motor, retire a chave e espere que todas as peças em movimento parem antes de deixar a posição de operação.
3. Remova o cortador como se descreve no procedimento Remover o cortador na secção *Manutenção* para mais informações.
4. Posicione o cortador voltado para baixo.
5. Remova as lâminas do cortador instaladas na plataforma. Consulte o procedimento Remover as lâminas na secção *Manutenção* para mais informações.
6. Remova as duas porcas de bloqueio (5/16 pol.) presas aos postes soldados do abafador esquerdo na parte superior da plataforma do cortador nas posições central e esquerda (Figura 29). Remova o parafuso de carroçaria e porca de bloqueio na parede lateral da plataforma do cortador que prende o abafador esquerdo à plataforma.

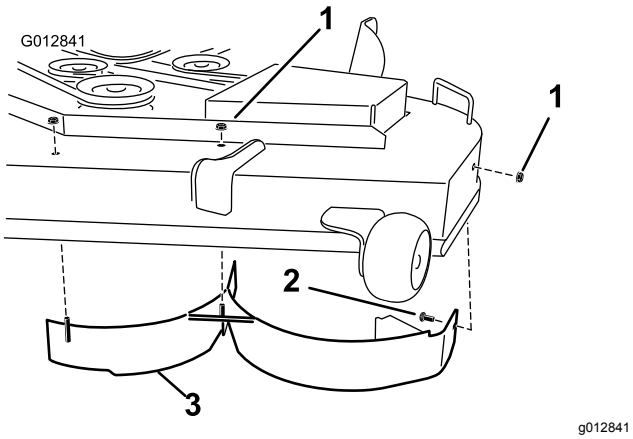

Figura 29

1. Porca de bloqueio (5/16 pol.)
2. Parafuso de carroçaria (5/16 pol. x ¾ pol.)
3. Abafador esquerdo

7. Remova o abafador esquerdo da plataforma de corte como se mostra na Figura 29.
8. Remova o parafuso de carroçaria (5/16 pol. x ¾ pol.) e porca de bloqueio (5/16 pol.) na parede lateral da plataforma do cortador que prende o abafador à plataforma (Figura 30).

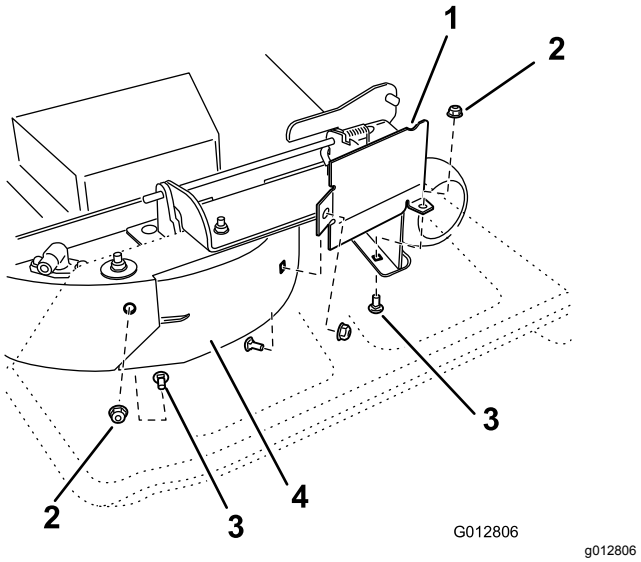

Figura 30

1. Resguardo do abafador
2. Porca de bloqueio (5/16 pol.)
3. Parafuso de carroçaria (5/16 pol. x ¾ pol.)
4. Abafador direito

9. Localize o resguardo do abafador na extremidade frontal da abertura de descarga lateral. Remova as fixações que prendem o resguardo do abafador e abafador direito à plataforma do cortador como se mostra na Figura 30. Remova o resguardo do abafador e guarde todas as fixações.
10. Remova as duas porcas de bloqueio (5/16 pol.) presas aos postes soldados do abafador direito na parte superior da plataforma do cortador nas posições central e direita (Figura 31). Retire o abafador direito da plataforma do cortador.

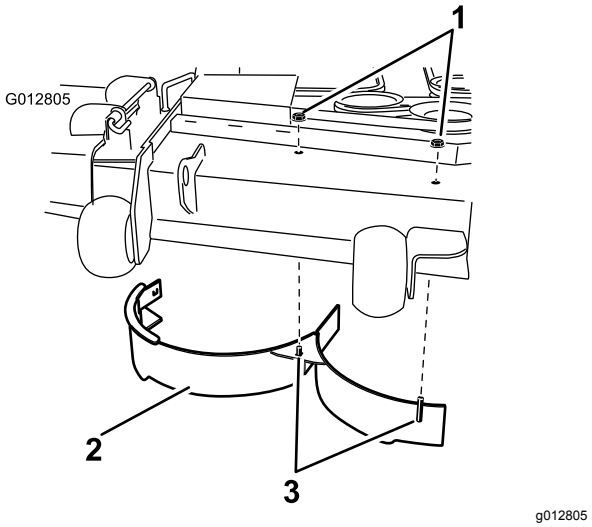

Figura 31

1. Porca de bloqueio (5/16 pol.)
2. Abafador direito
3. Postes soldados, abafador direito

11. Localize o abafador de corte no saco das peças soltas. Retire as fixações nos furos posteriores da placa de descarga. Instale o abafador na abertura de descarga lateral na plataforma do cortador (Figura 32).

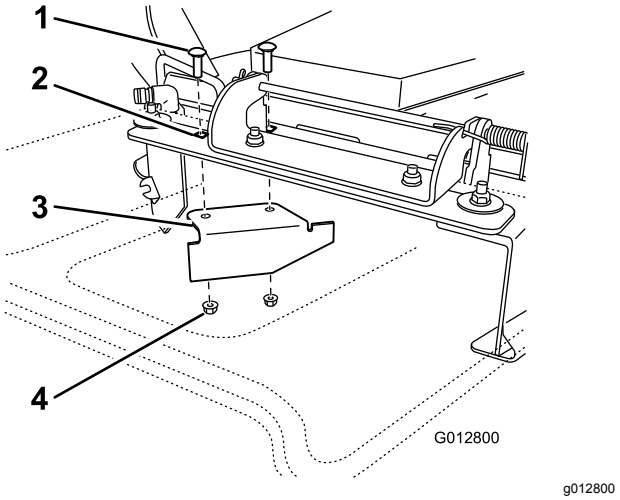

Figura 32

1. Parafuso de carroçaria, existente
2. Furos posteriores da placa de descarga
3. Abafador de corte, enviado solto
4. Porca de bloqueio, existente

12. Utilize as fixações removidas para prender o abafador de corte à plataforma.
13. Instale as lâminas na plataforma. Consulte o procedimento Instalar as lâminas na secção *Manutenção* para mais informações.
14. Instale o cortador como se descreve no procedimento Instalar o cortador na secção *Manutenção* para mais informações.

Converter o cortador de 137 cm para descarga lateral

Instale as fixações nos mesmos furos na plataforma dos quais foram originalmente removidas. Isto assegura que não são deixados furos abertos quando a plataforma está a ser operada.

⚠ PERIGO

Os furos abertos no cortador expoem-no a si e aos outros a projeção de resíduos. Os resíduos projetados dos furos no cortador podem causar ferimentos.

- **Nunca trabalhe com o cortador sem o equipamento montado em todos os orifícios no cortador.**
- **Instale o equipamento nos furos de montagem com o abafador removido.**

Remoção do abafador de monda

1. Coloque a máquina numa superfície nivelada e desligue o interruptor de controlo da lâmina.
2. Desloque as alavancas de controlo de movimento para fora para a posição de ponto-morto, ative o travão de estacionamento, desligue o motor, retire a chave e espere que todas as peças em movimento parem antes de deixar a posição de operação.
3. Remova o cortador como se descreve no procedimento Remover o cortador na secção *Manutenção* para mais informações.
4. Posicione o cortador voltado para baixo.
5. Remova as lâminas do cortador instaladas na plataforma. Consulte o procedimento Remover as lâminas na secção *Manutenção* para mais informações.
6. Remova as três porcas de bloqueio (5/16 pol.) presas aos postes soldados do abafador esquerdo na parte superior da plataforma do cortador nas posições central e esquerda (Figura 33). Remova o parafuso de carroçaria e porca de bloqueio na parede lateral da plataforma do cortador que prende o abafador esquerdo à plataforma.

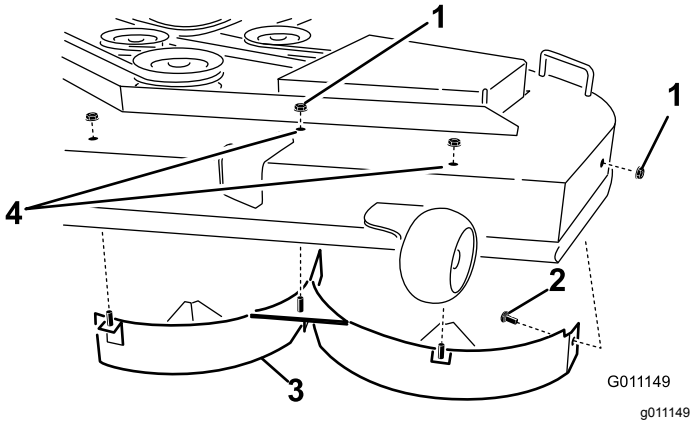

Figura 33

1. Porca de bloqueio (5/16 pol.)
2. Parafuso de carroçaria (5/16 pol. x ¾ pol.)
3. Abafador esquerdo
4. Instale as fixações aqui

7. Remova o abafador esquerdo da plataforma de corte como se mostra na Figura 33.
8. Localize os dois parafusos nas peças soltas e utilize as porcas de bloqueio existentes. Instale as fixações nos orifícios mostrados em Figura 33 no cortador para evitar que os detritos saiam. Instale o parafuso, através do lado inferior da plataforma e utilize uma porca existente para prender a partir do lado superior.

⚠ AVISO

Orifícios abertos no cortador expõe-no a si e aos outros à projeção de detritos, o que pode causar ferimentos graves.

- **Nunca trabalhe com o cortador sem o equipamento montado em todos os orifícios no compartimento do cortador.**
- **Instale o equipamento nos furos de montagem quando remover o abafador de cobertura.**

9. Remova o parafuso de carroçaria (5/16 pol. x ¾ pol.) e porca de bloqueio (5/16 pol.) na parede lateral da plataforma do cortador que prende o abafador à plataforma (Figura 34).

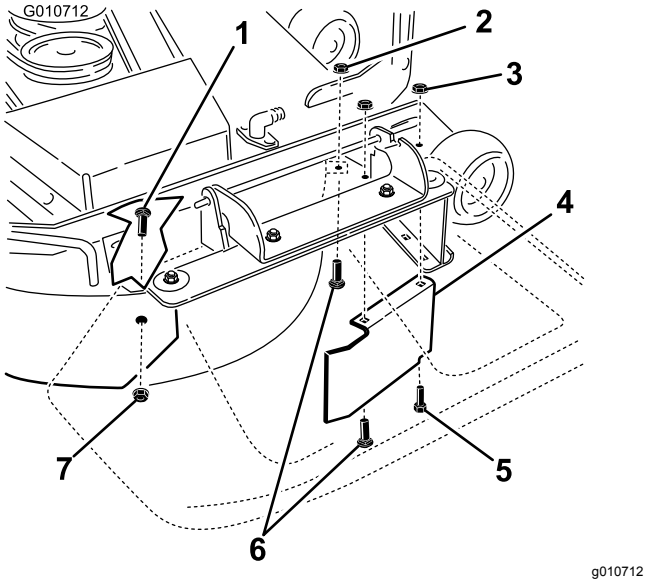

Figura 34

1. Parafuso de carroçaria (5/16 pol. x ¾ pol.)
2. Porcas de bloqueio, frente da placa de descarga (voltar a instalar após a remoção do abafador)
3. Porca de bloqueio, furo frontal na plataforma (voltar a instalar após a remoção do abafador)
4. Resguardo do abafador, plataformas de 137 cm
5. Parafuso de cabeça sextavada, furo frontal na plataforma (voltar a instalar após a remoção do abafador)
6. Parafusos de carroçaria, frente da placa de descarga (voltar a instalar após a remoção do abafador)
7. Porca de bloqueio (5/16 pol.)

10. Localize o resguardo do abafador na extremidade frontal da abertura de descarga lateral. Remova as fixações que prendem o resguardo do abafador e abafador direito à plataforma do cortador como se mostra na Figura 34. Remova o resguardo do abafador e guarde todas as fixações.
11. Remova as duas porcas de bloqueio (5/16 pol.) presas aos postes soldados do abafador direito na parte superior da plataforma do cortador nas posições central e direita (Figura 35).
12. Remova o parafuso de carroçaria e a porca de bloqueio que prendem o abafador direito na parte superior da plataforma do cortador. Retire o abafador direito da plataforma do cortador (Figura 35).

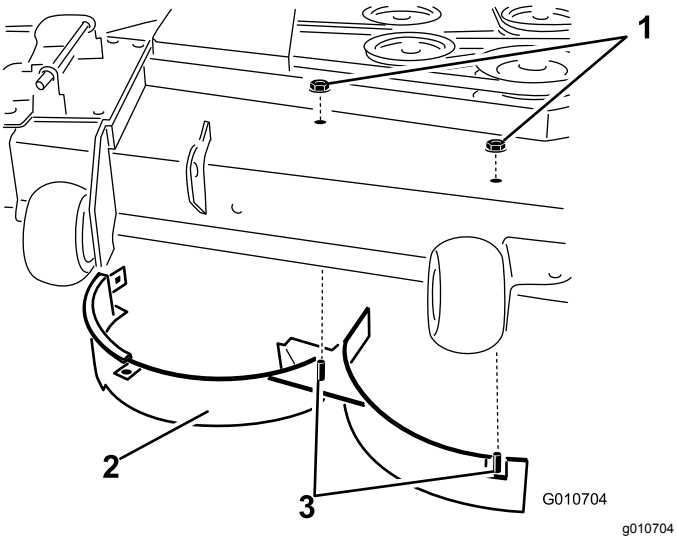

Figura 35

1. Porca de bloqueio (5/16 pol.)
2. Abafador direito
3. Postes soldados, abafador direito
4. Parafuso de carroçaria

13. Instale as fixações previamente removidas nos furos frontais na placa de descarga e furo frontal na plataforma (Figura 34).
14. Localize o abafador de corte no saco das peças soltas. Retire as fixações nos furos posteriores da placa de descarga. Instale o abafador na abertura de descarga lateral na plataforma do cortador (Figura 36).

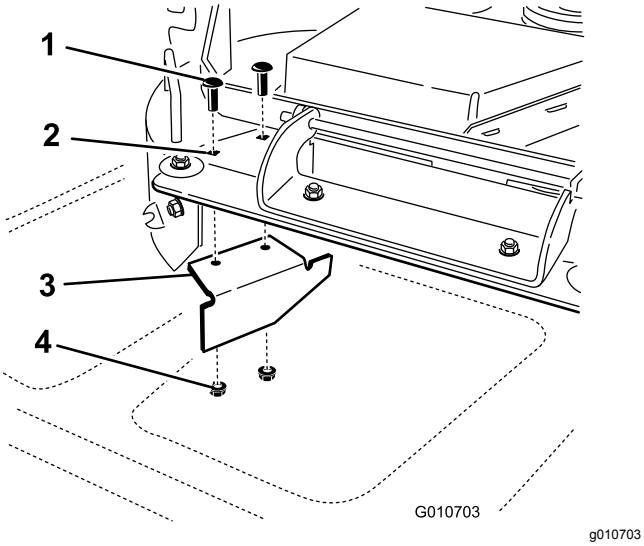

Figura 36

1. Parafuso de carroçaria
2. Furos posteriores da placa de descarga
3. Abafador de corte
4. Porca de bloqueio

15. Utilize as fixações removidas para prender o abafador de corte à plataforma.
16. Instale as lâminas na plataforma. Consulte o procedimento Instalar as lâminas na secção *Manutenção* para mais informações.
17. Instale o cortador como se descreve no procedimento Instalar o cortador na secção *Manutenção* para mais informações.

Utilização da descarga lateral

Este cortador dispõe de um defletor de relva articulado que dispersa as aparas para o lado e para baixo em direção à relva.

⚠ PERIGO

Sem o defletor de relva, cobertura de descarga, ou o conjunto completo do depósito de recolha de relva montados, o utilizador e outras pessoas estão expostos ao contacto com a lâmina e aos detritos projetados. O contacto com a(s) lâmina(s) rotativa(s) do cortador e os detritos projetados causarão ferimentos ou até mesmo a morte.

- **Nunca remova o defletor de relva do cortador porque encaminha os materiais para baixo, na direção da relva. Se o defletor de relva se danificar, substitua-o imediatamente.**
- **Nunca coloque as mãos ou pés debaixo do cortador.**
- **Nunca tente limpar a área de descarga ou as lâminas do cortador a não ser que mova o interruptor de controlo da lâmina (PTO) para a posição off, rode a chave da ignição para a posição off e retire a chave.**
- **Certifique-se de que o defletor de relva está em baixo.**

Transporte da máquina

Utilize um atrelado para trabalhos pesados ou um camião para transportar a máquina. Verifique se o atrelado ou camião tem todos os travões, iluminação e sinalização necessários exigidos por lei. Leia atentamente todas as instruções de segurança. O conhecimento destas informações contribui para evitar acidentes ao operador, sua família, animais ou terceiros.

⚠ AVISO

Conduzir na via pública sem sinais de viragem, luzes, sinais refletores ou um símbolo a indicar veículo lento é perigoso e pode provocar acidentes pessoais ao condutor ou a outras pessoas.

Não conduza a máquina na via pública.

Para transportar a máquina:

1. Se utilizar um atrelado, ligue-o ao veículo de reboque e prenda as correntes de segurança.
2. Se aplicável, ligue os travões do atrelado.
3. Carregue a máquina para o atrelado ou veículo.
4. Desligue o motor, retire a chave da ignição, engate o travão, e feche a válvula do combustível.
5. Prenda a máquina perto das rodas giratórias frontais e pára-choques traseiro (Figura 37).

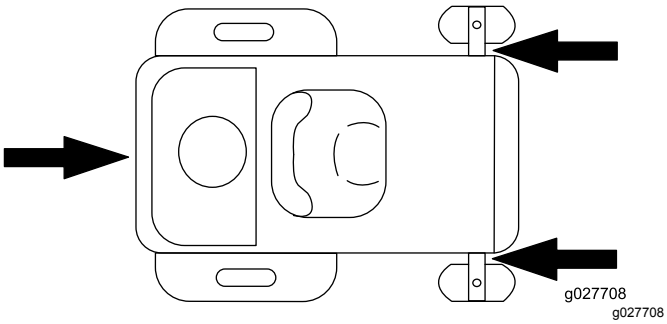

Figura 37

Carregamento da máquina

Tenha muito cuidado durante as operações de carga ou descarga de máquinas de um atrelado ou camião. Utilize uma rampa de largura total que seja mais larga que a máquina para este procedimento. Retroceder ao subir e avançar ao descer rampas (Figura 38).

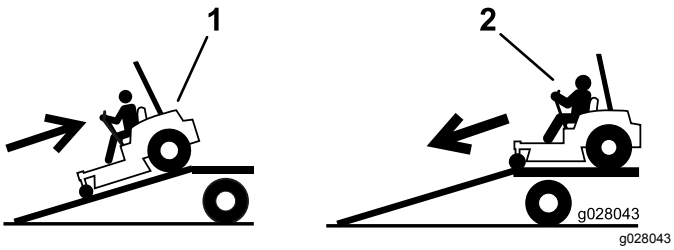

Figura 38

1. Retroceder ao subir rampas
2. Avançar ao descer rampas

Importante: **Não utilize rampas individuais estreitas para cada lado da máquina.**

Certifique-se de que a rampa é suficientemente comprida de modo a que o ângulo com o chão não exceda os 15 graus (Figura 39). Em chão plano, isto requer uma rampa que tenha, pelo menos, quatro vezes (4X) a altura do atrelado ou carrinha para o solo. Um ângulo mais acentuado pode fazer com que os componentes do cortador fiquem presos, à medida que a máquina se desloca da rampa para o atrelado ou camião. Os ângulos mais acentuados também podem fazer capotar ou perder o controlo da máquina. Se, quando colocar a máquina num atrelado/carrinha, estiver num declive ou próximo, posicione o atrelado/carrinha na parte inferior do declive e a rampa na parte superior. Este procedimento minimiza o ângulo da rampa.

⚠ AVISO

Colocar uma máquina num atrelado ou camião aumenta a possibilidade de capotamento e pode provocar graves ferimentos ou morte.

- **Tome todas as precauções necessárias quando operar a máquina numa rampa.**
- **Certifique-se de que o ROPS está na posição superior utilizando o cinto de segurança ao carregar e descarregar a máquina. Certifique-se de que o ROPS está afastado da parte superior do atrelado fechado.**
- **Utilize uma única rampa com a largura total; não utilize rampas individuais para cada lado da máquina.**
- **Não ultrapasse um ângulo de 15 graus entre a rampa e o solo ou entre a rampa e o atrelado ou camião.**
- **Certifique-se de que o comprimento da rampa tem, pelo menos, quatro vezes (4X) a altura do atrelado ou carrinha para o solo. Isto vai assegurar que o ângulo da rampa não excede 15 graus em solo plano.**
- **Retroceder ao subir e avançar ao descer rampas.**
- **Evite aceleração ou desaceleração súbita ao conduzir a máquina numa rampa, uma vez que isto pode causar perda de controlo ou capotamento.**

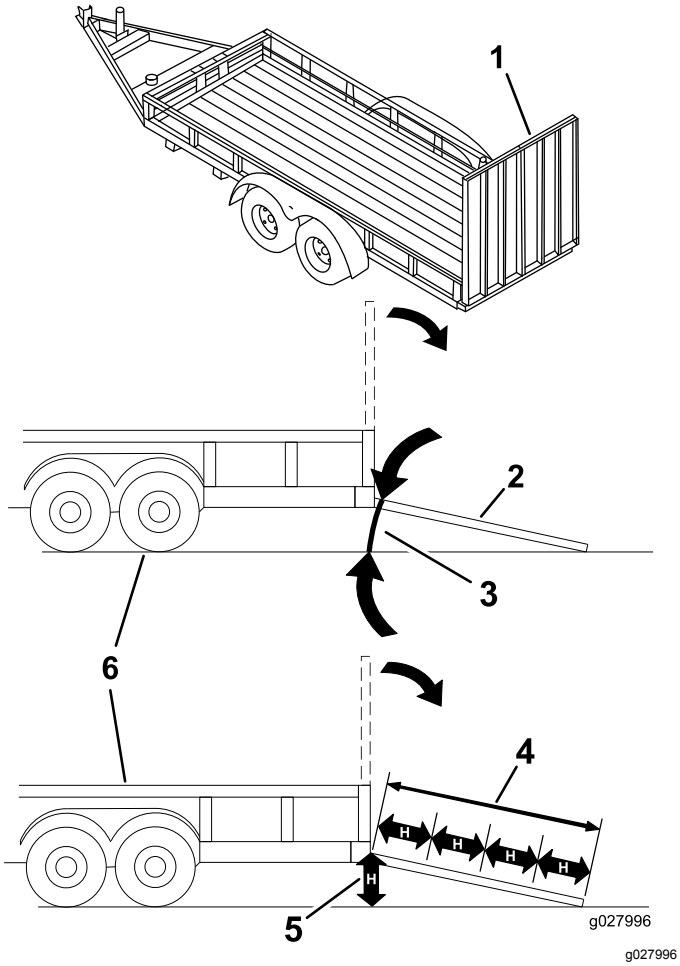

Figura 39

1. Rampa de largura total na posição dobrada
2. Vista lateral da rampa de largura total na posição de carga
3. Não superior a 15 graus
4. O comprimento da rampa tem, pelo menos, quatro vezes (4X) a altura do atrelado ou carrinha para o solo.
5. H= altura do atrelado ou carrinha ao solo
6. Atrelado

Sugestões de utilização

Regulador - Rápido

Para um melhor corte e máxima circulação de ar, opere o motor na posição Rápido do regulador. É necessário o ar para cortar cuidadosamente as aparas de relva, pelo que não deve ajustar a altura de corte demasiado baixa de forma a que a relva não cortada rodeie completamente o cortador. Tente sempre ter um lado do cortador livre de relva por cortar. Isto permite ao ar circular para o cortador.

Cortar um relvado pela primeira vez

Corte a relva ligeiramente maior do que o normal para assegurar que a altura de corte do cortador não danifica partes não niveladas do terreno. No entanto, a altura de corte usada no passado é, geralmente, a melhor a usar. Ao cortar a relva com uma altura superior a 15,24 cm, é aconselhado cortar a relva duas vezes para assegurar uma qualidade de corte aceitável.

Corte 1/3 da lâmina de relva

É melhor cortar apenas cerca de 1/3 da lâmina de relva. Não se recomenda cortar mais que isso, exceto se a relva for dispersa ou for no final do outono quando a relva cresce mais lentamente.

Direção de corte

Alterne a direção de corte para manter a relva na vertical. Isto também ajuda a dispersar as aparas de relva o que melhora a decomposição e a fertilização.

Cortar em intervalos adequados

Normalmente, cortar a cada quatro dias. Mas lembre-se sempre de que o crescimento da relva nunca é uniforme. Por isso, para manter a mesma altura de corte, que é uma boa prática, corte mais frequentemente no início da primavera. À medida que o crescimento da relva diminui a meio do Verão, corte menos frequentemente. Se não conseguir cortar durante um longo período, corte primeiro a uma altura de corte elevada e, em seguida, corte novamente dois dias depois a uma regulação mais baixa.

Velocidade de corte

Para melhorar a qualidade do corte, utilize uma velocidade mais lenta em determinadas condições.

Evita cortar demasiado baixo

Se a largura de corte do cortador for mais larga do que o cortador que utilizou anteriormente aumente a altura de corte para garantir que a relva irregular não fica demasiado curta.

Relva comprida

Se a relva crescer um pouco mais do que o normal ou se estiver muito húmida, utilize uma altura de corte superior ao normal e corte a relva. Depois volte a cortar a relva utilizando a altura de corte mais pequena habitual.

Ao parar

Se o movimento em frente da máquina tiver de ser parado durante o corte, pode cair um monte de aparas no relvado. Para o evitar, desloque-se para uma área cortada previamente com as lâminas engatadas ou pode desengatar a plataforma do cortador ao se mover para a frente.

Mantenha a parte de baixo do cortador limpa

Limpe as aparas e a sujidade da parte de baixo do cortador após cada utilização. Se se acumularem relva e sujidade dentro do cortador a qualidade do corte fica insatisfatória.

Manutenção das lâminas

Mantenha as lâminas afiadas em toda a época de corte porque uma lâmina afiada corta direito sem rasgar nem estragar as folhas da relva. Quando se rasga ou danifica a relva, esta fica castanha nas extremidades, cresce mais devagar e torna-se mais susceptível a doenças. Verifique as lâminas diariamente para ver se estão afiadas, se estão gastas ou danificadas. Lime qualquer amolgadela e afie as lâminas conforme o necessário. Se uma lâmina estiver danificada ou gasta, substitua-a imediatamente por uma lâmina sobressalente genuína da TORO.

Manutenção

Plano de manutenção recomendado

Intervalo de assistência	Procedimento de manutenção
Após as pimeiras 8 horas	• Mudança do óleo do motor.
Após as pimeiras 50 horas	• Substitua o filtro e o óleo do sistema hidráulico.
Em todas as utilizações ou diariamente	• Verifique o sistema de bloqueio de segurança. • Verificação do nível de óleo do motor. • Limpe o painel de admissão de ar. • Verifique as lâminas do cortador. • Verifique se há danos no defletor de relva
Após cada utilização	• Limpe a caixa do cortador.
A cada 25 horas	• Lubrifique todos os pontos de lubrificação. • Verifique a pressão dos pneus. • Verifique o nível do óleo hidráulico no depósito de expansão.
A cada 50 horas	• Inspecione as correias para detetar fissuras e desgaste.
A cada 100 horas	• Limpe o elemento de papel (com maior frequência se houver muita poeira e sujidade). • Substitua o óleo do motor (com maior frequência se houver muita poeira e sujidade). • Verifique a(s) vela(s). • Substitua os filtros de combustível. (com maior frequência se houver muita poeira e sujidade).
A cada 200 horas	• Substitua o elemento de papel (com maior frequência se houver muita poeira e sujidade). • Substitua o filtro do óleo. (com maior frequência se houver muita poeira e sujidade)
A cada 400 horas	• Substitua o filtro e o óleo do sistema hidráulico.
Mensalmente	• Verifique a carga da bateria.
Anualmente ou antes do armazenamento	• Pinte as superfícies lascadas. • Verifique todos os procedimentos de manutenção acima referidos antes do armazenamento.

Importante: **Para informações detalhadas sobre os procedimentos de manutenção adicionais; consulte o manual de utilização do motor.**

⚠ CUIDADO

Se deixar a chave na ignição, alguém pode ligar acidentalmente o motor e feri-lo a si ou às pessoas que se encontrarem próximo da máquina.

Retire a chave da ignição e os cabos das velas antes de efetuar qualquer tarefa de manutenção no veículo. Mantenha os cabos longe da máquina para evitar qualquer contacto acidental com a vela.

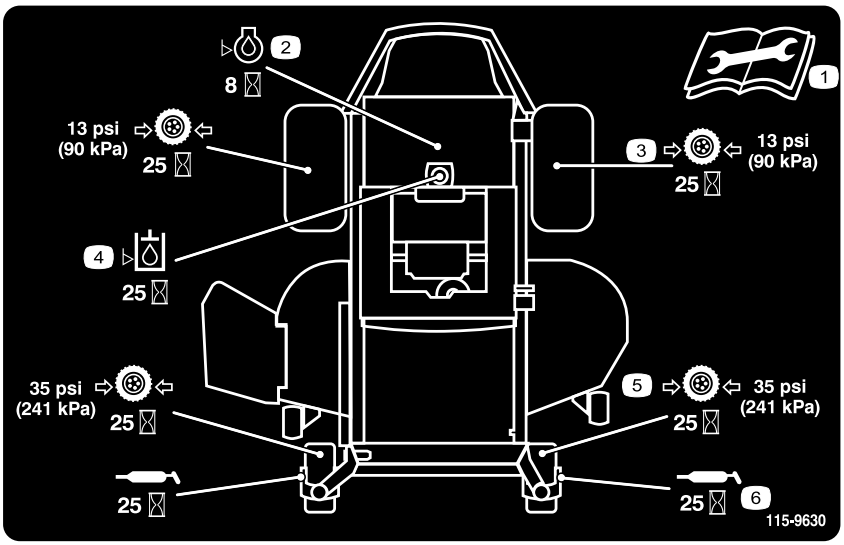

decal115-9630

Figura 40

Localizado no inferior do painel do banco

1. Leia o *Manual do utilizador* antes de realizar qualquer operação de assistência.
2. Verifique o óleo do motor a cada 8 horas
3. Verifique a pressão do pneu a cada 25 horas
4. Verifique o óleo hidráulico a cada 25 horas
5. Verifique a pressão do pneu da roda giratória a cada 25 horas
6. Lubrifique a roda giratória a cada 25 horas

Procedimentos a efectuar antes da manutenção

Levantar o banco

Certifique-se de que as alavancas de controlo do movimento estão bloqueadas na posição de ponto-morto. Levante o banco para a frente.

Os seguintes componentes podem ser acedidos bastando levantar o banco:

- Autocolante de serviço
- Fusíveis
- Bateria e cabos

Libertar a cortina da plataforma do cortador

Desaperte os dois parafusos inferiores da cortina para obter acesso à parte superior da plataforma do cortador (Figura 41).

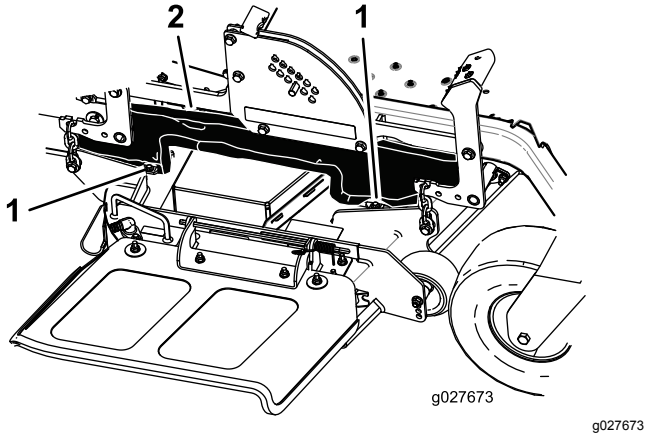

Figura 41

1. Parafuso inferior
2. Cortina

Lubrificação

Lubrificação dos rolamentos

Intervalo de assistência: A cada 25 horas—Lubrifique todos os pontos de lubrificação.

Tipo de lubrificante: Massa n.º 2 para utilizações gerais, à base de lítio

1. Coloque a máquina numa superfície nivelada e desligue o interruptor de controlo da lâmina.
2. Desloque as alavancas de controlo de movimento para fora para a posição de ponto-morto, desligue o motor, retire a chave e espere que todas as peças em movimento parem antes de deixar a posição de operação.
3. Limpe os encaixes de lubrificação (Figura 42 e Figura 40) com um trapo. Certifique-se de que raspa qualquer tinta da frente do(s) encaixe(s).

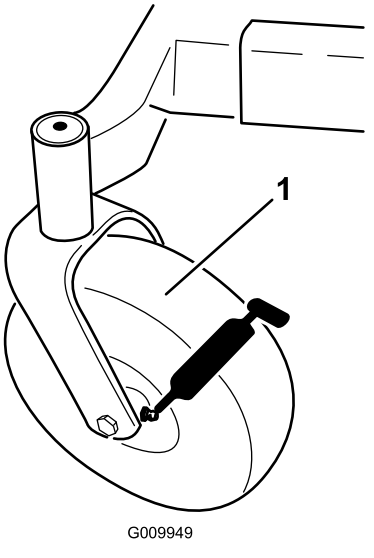

Figura 42

1. Pneu da roda dianteira

4. Ligue uma pistola de lubrificação ao encaixe (Figura 40 e Figura 42). Coloque lubrificante nos encaixes até que comece a escorrer massa lubrificante dos rolamentos.
5. Limpe a massa lubrificante em excesso.

Manutenção do motor

⚠ AVISO

Tocar em peças quentes pode provocar ferimentos graves.

Mantenha as mãos, pés, cara, roupa e outras partes do corpo afastadas da panela de escape e de outras superfícies quentes.

Manutenção do filtro de ar

Nota: A manutenção do filtro de ar deverá ser mais frequente (após algumas horas) quando a máquina for utilizada em condições de grande poeira ou muita areia.

Remover o elemento

1. Coloque a máquina numa superfície nivelada e desligue o motor (PTO).
2. Desloque as alavancas de controlo de movimento para a posição de ponto-morto, ative o travão de estacionamento, desligue o motor, retire a chave e espere que todas as peças em movimento parem antes de deixar a posição de operação.
3. Para evitar qualquer dano, limpe à volta da cobertura do filtro de ar para impedir a entrada de impurezas para o interior do motor. Levante a cobertura e remova o dispositivo de abraçadeira de tubos que fixa a estrutura de filtro do ar ao motor (Figura 43).
4. Solte o dispositivo de abraçadeira de tubos e retire o elemento de papel (Figura 43).

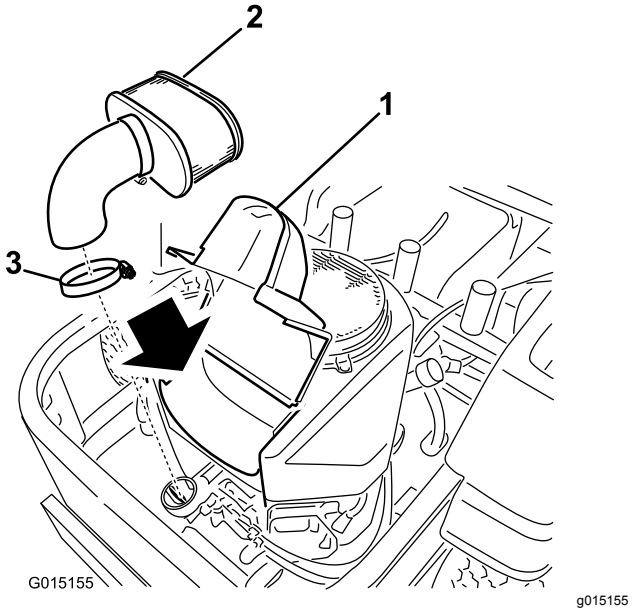

Figura 43

1. Cobertura
2. Elemento de papel
3. Braçadeira de tubos

Limpeza do elemento

Intervalo de assistência: A cada 100 horas—Limpe o elemento de papel (com maior frequência se houver muita poeira e sujidade).

A cada 200 horas/Anualmente (O que ocorrer primeiro)—Substitua o elemento de papel (com maior frequência se houver muita poeira e sujidade).

1. Bata levemente com o elemento numa superfície plana para remover a poeira e sujidade.
2. Verifique se o elemento tem rasgões, película de óleo ou se o vedante está danificado.

   Importante: **Nunca limpe o filtro de papel com ar comprimido ou líquidos pressurizados, tais como solventes, gás, ou querosene. Substitua o elemento de papel se estiver danificado ou não puder ser bem limpo.**

Verificação do óleo do motor

Tipo de óleo: Óleo detergente (API, classificação SF, SG, SH, SJ ou SL)

Capacidade do cárter: 1,8 litros, quando o filtro de óleo é removido: 2,1 litros

Viscosidade: Consultar o gráfico seguinte.

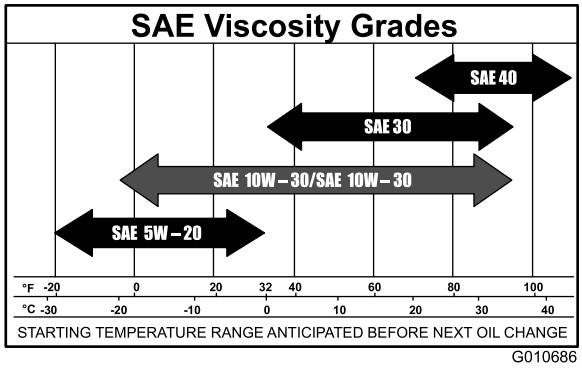

g010686

Figura 44

Nota: O uso de óleos multigraduados (5W-20, 10W-30 e 10W-40) irá aumentar o consumo de óleo. Sempre que utilizar este tipo de óleo verifique o respetivo nível com mais frequência.

Verificação do nível de óleo do motor

Intervalo de assistência: Em todas as utilizações ou diariamente

Nota: Verifique o óleo quando o motor está frio.

⚠ AVISO

Tocar em peças quentes pode provocar ferimentos graves.

Mantenha as mãos, pés, cara, roupa e outras partes do corpo afastadas da panela de escape e de outras superfícies quentes.

Importante: **Não encha demasiado o cárter com óleo; pode provocar danos no motor. Não ligue o motor com óleo abaixo da marca inferior, pode provocar danos no motor.**

1. Coloque a máquina numa superfície plana, desengate o interruptor de controlo da lâmina, desligue o motor, engate o travão de estacionamento e retire a chave da ignição.
2. Certifique-se de que o motor está parado, nivelado e frio, para que o óleo tenha tempo para drenar para o reservatório.
3. Para manter a sujidade, as aparas de relva, etc., fora do motor, limpe a área em torno da tampa/vareta antes de a remover.
4. Desligue o motor, retire a chave e aguarde até que todas as partes em movimento parem antes de sair da posição de operação (Figura 45).

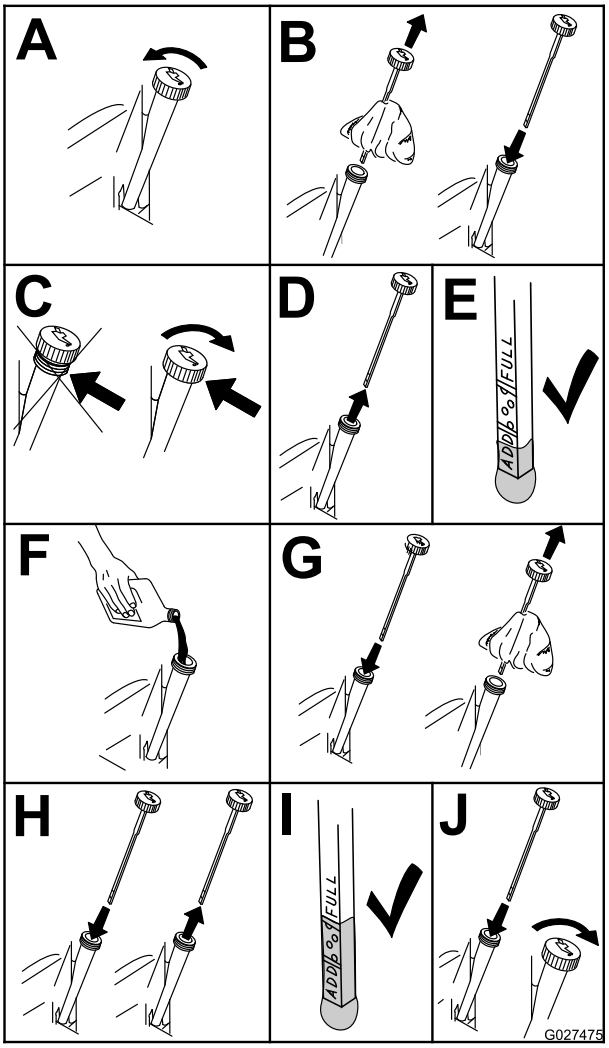

g027475

Figura 45

Mudança do óleo do motor

Intervalo de assistência: Após as pimeiras 8 horas—Mudança do óleo do motor.

A cada 100 horas—Substitua o óleo do motor (com maior frequência se houver muita poeira e sujidade).

Nota: O óleo usado deve ser tratado num centro de reciclagem.

1. Estacione a máquina de forma a que o lado de drenagem fique ligeiramente abaixo ao lado oposto para assegurar que o óleo é completamente drenado.
2. Desengate a tomada de força, desloque as alavancas de controlo do movimento para a posição bloqueada em ponto morto e aplique o travão de estacionamento.
3. Desligue o motor, retire a chave e aguarde até que todas as partes em movimento parem antes de sair da posição de operação (Figura 46).

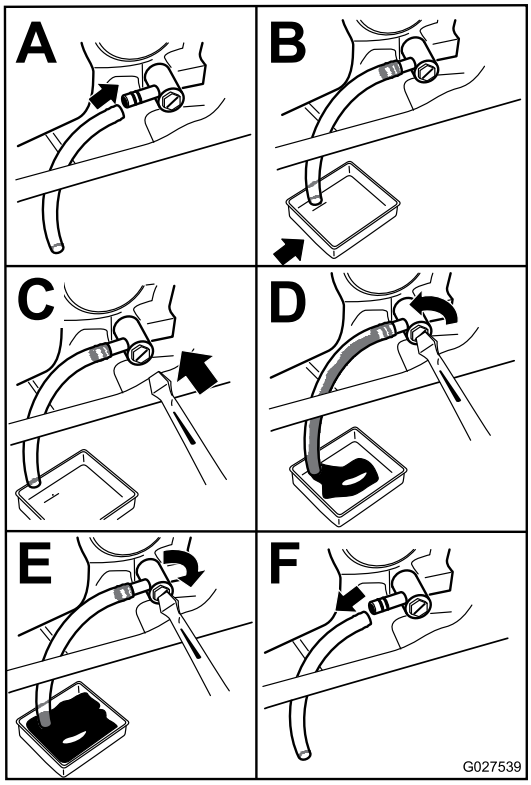

g027539

Figura 46

4. Deite cerca de 80% do óleo especificado no tubo de enchimento e adicione lentamente o óleo adicional até chegar à marca **Full (cheio)** (Figura 47).

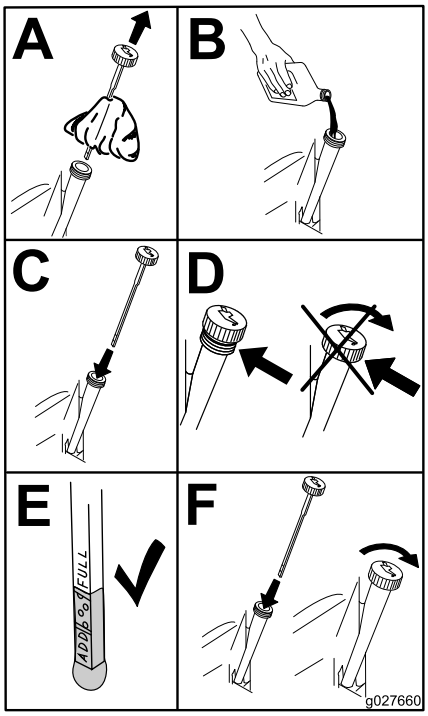

g027660

Figura 47

Substituição do filtro de óleo do motor

Intervalo de assistência: A cada 200 horas—Substitua o filtro do óleo. (com maior frequência se houver muita poeira e sujidade)

Nota: A mudança do filtro de óleo do motor deverá ser mais frequente se a máquina for utilizada em condições de grande poeira ou sujidade.

1. Purgue o óleo do motor; consulte a secção Mudar o óleo do Motor.
2. Substitua o filtro do óleo do motor (Figura 48).

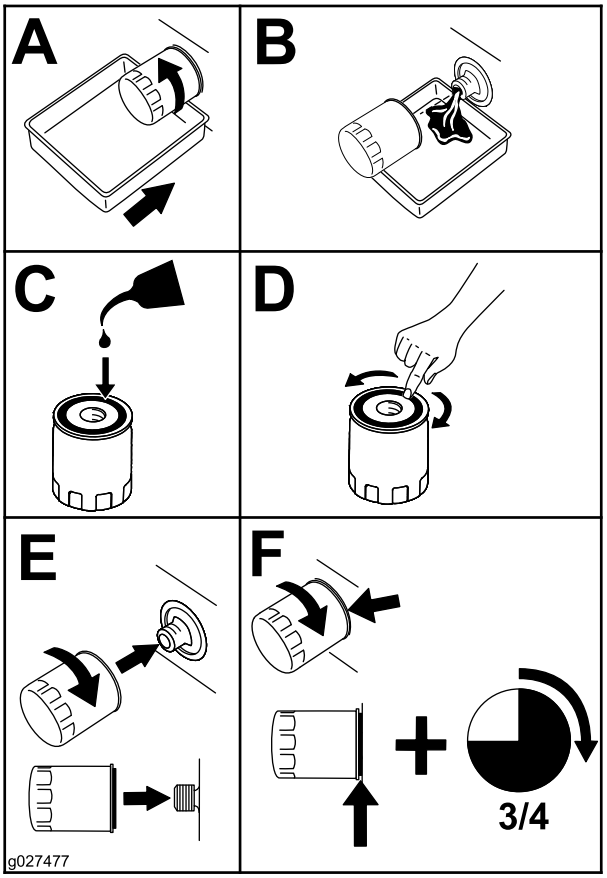

g027477

Figura 48

Nota: Certifique-se de que a junta do filtro de óleo está em contacto com o motor e, em seguida, de que é completada uma volta adicional de 3/4.

3. Encha o cárter com o óleo novo adequado; consulte a secção Mudar o óleo.

Manutenção da vela de ignição

Intervalo de assistência: A cada 100 horas—Verifique a(s) vela(s).

Antes de montar a vela de ignição, certifique-se de que foi aplicada a folga correta entre os elétrodos central e lateral. Utilize uma chave de velas para retirar e montar a(s) vela(s) de ignição e um calibre de lâminas/apalpa-folgas para verificar e ajustar as folgas. Instale vela(s) de ignição nova(s) se necessário.

Tipo: NGK BPR4ES (ou equivalente)

Folga de ar: 0,76 mm

Desmontagem das velas de ignição

1. Desengate a tomada de força, desloque as alavancas de controlo do movimento para a posição bloqueada em ponto morto e aplique o travão de estacionamento.
2. Desligue o motor, retire a chave e aguarde até que todas as partes em movimento parem antes de sair da posição de operação.

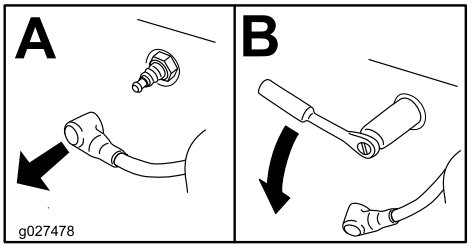

g027478

Figura 49

Nota: Devido ao acesso difícil em torno da vela de ignição, soprar a cavidade com ar comprimido é, geralmente, o método mais eficaz de limpeza. A vela de ignição está mais acessível quando a caixa do soprador é retirada para limpeza.

Verificar a vela de ignição

Importante: **Nunca limpe a(s) vela(s). Substitua sempre a(s) vela(s) de ignição quando apresentar(em): uma cobertura preta, elétrodos gastos, uma película de óleo ou fissuras.**

Se verificar uma cobertura castanha ou cinzenta no isolante, o motor está a funcionar corretamente. Uma cobertura preta no isolante indica que o filtro de ar está sujo.

Ajuste a folga para 0,76 mm.

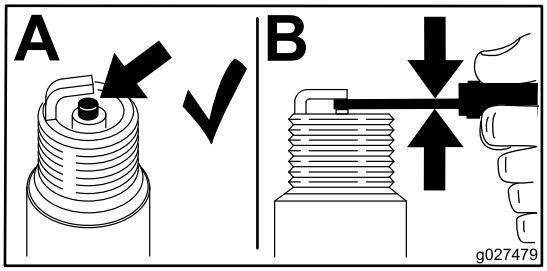

g027479

Figura 50

Colocação da vela

Aperte a(s) vela(s) de ignição com uma força de 22 N·m.

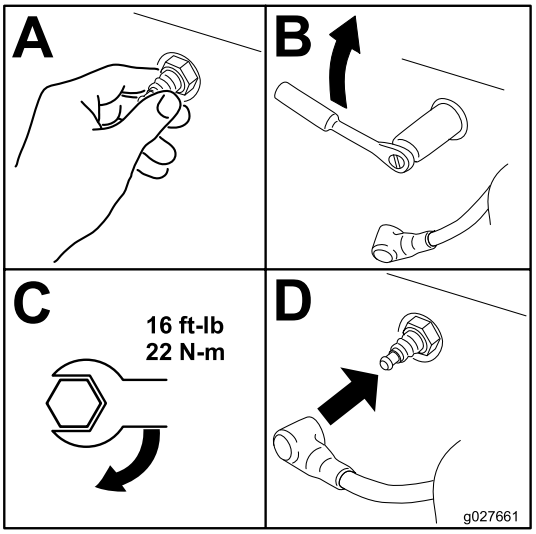

g027661

Figura 51

Limpeza do sistema de arrefecimento

Limpe o painel de admissão de ar de gordura e detritos antes de cada utilização.

1. Desengate o interruptor de controlo da lâmina, desloque as alavancas de controlo para a posição de bloqueadas em ponto morto e aplique o travão de estacionamento.
2. Desligue o motor, retire a chave e aguarde até que todas as partes em movimento parem antes de sair da posição de operação.
3. Remova o painel de admissão de ar, a cobertura do filtro de ar e a caixa da ventoinha.
4. Limpe os detritos e relva das peças.
5. Instale o painel de admissão de ar, a cobertura do filtro de ar e a caixa da ventoinha.

Manutenção do sistema de combustível

Substituição do filtro de combustível

Intervalo de assistência: A cada 100 horas/Anualmente (O que ocorrer primeiro) (com maior frequência se houver muita poeira e sujidade).

1. Desengate o interruptor de controlo da lâmina (PTO), desloque as alavancas de controlo do movimento para a posição de bloqueadas em ponto morto e aplique o travão de estacionamento.
2. Desligue o motor, retire a chave e aguarde até que todas as partes em movimento parem antes de sair da posição de operação.

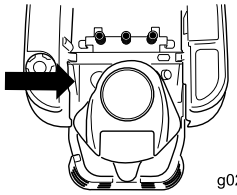

g027590

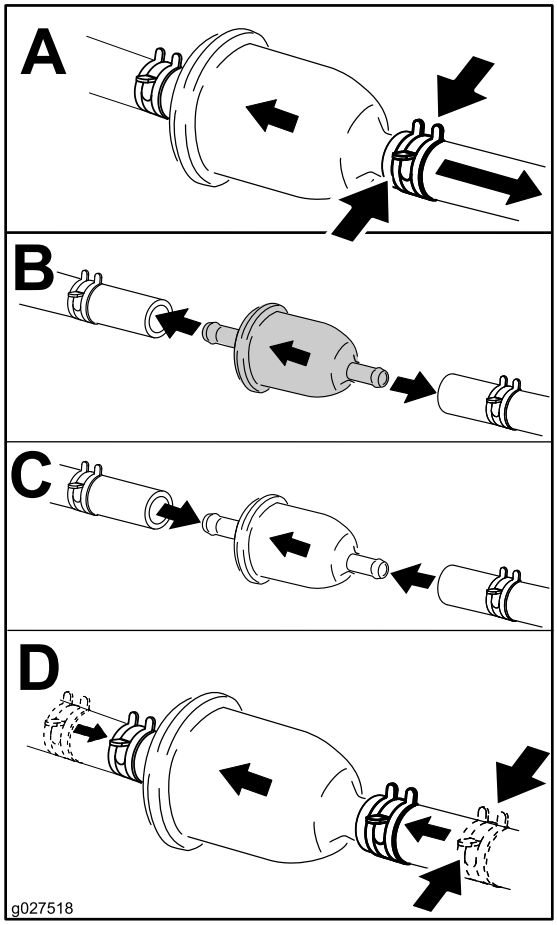

g027518

Figura 52

Manutenção do sistema eléctrico

Manutenção da bateria

Intervalo de assistência: Mensalmente

⚠ PERIGO

O eletrólito da bateria contém ácido sulfúrico, uma substância extremamente venenosa que pode provocar queimaduras graves.

Não beba eletrólito e evite qualquer contacto com a pele, olhos e vestuário. Use óculos de proteção para proteger os olhos e luvas de borracha para proteger as mãos.

Remoção da bateria

⚠ AVISO

Os terminais da bateria ou as ferramentas de metal podem provocar curtos-circuitos noutros componentes da máquina, produzindo faíscas. As faíscas podem provocar uma explosão dos gases da bateria, resultando em ferimentos pessoais.

- **Quando retirar ou montar a bateria, não toque com os terminais da bateria noutras peças metálicas da máquina.**
- **Não deixe as ferramentas de metal entrar em curto-circuito com os terminais da bateria e peças metálicas da máquina.**

⚠ AVISO

O encaminhamento errado dos cabos da bateria pode danificar a máquina e os cabos, produzindo faíscas. As faíscas podem provocar uma explosão dos gases da bateria, resultando em ferimentos pessoais.

- **DESLIGUE sempre o cabo negativo (preto) antes de desligar o cabo positivo (vermelho).**
- **LIGUE sempre o cabo positivo (vermelho) antes de ligar o cabo negativo (preto).**

1. Desengate o interruptor de controlo da lâmina (PTO), desloque as alavancas de controlo do movimento para a posição de bloqueadas em ponto morto e aplique o travão de estacionamento.

2. Desligue o motor, retire a chave e aguarde até que todas as partes em movimento parem antes de sair da posição de operação.
3. Retire a porca de orelhas que prende o grampo da bateria (Figura 53).

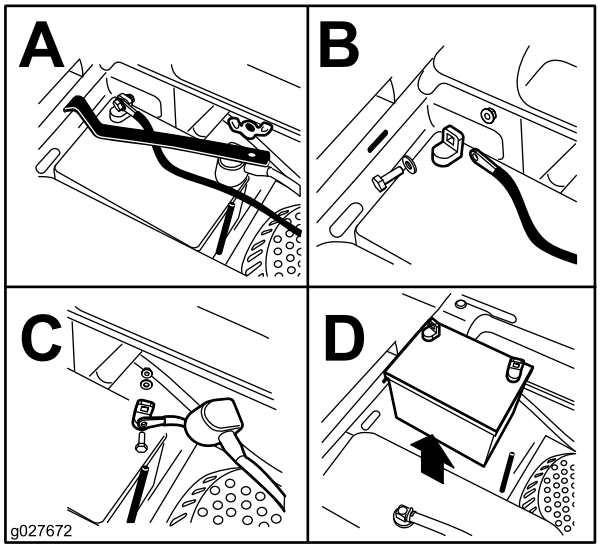

g027672

Figura 53

1. Retire a porca de orelhas e grampo
2. Retire o cabo negativo da bateria antes do positivo
3. Retire o cabo positivo da bateria
4. Remover bateria

4. Retire o grampo (Figura 53).
5. Desligue primeiro o cabo negativo (preto) da bateria do terminal negativo (–) (preto) da bateria (Figura 53).
6. Deslize a tampa do terminal vermelho para fora do terminal positivo (vermelho) e remova o cabo positivo (+) (vermelho) da bateria (Figura 53).
7. Retire a bateria.

Montagem da bateria

1. Posicione a bateria na base com os pólos terminais afastados do depósito de combustível (Figura 53).
2. Primeiro, ligue o cabo positivo (vermelho) ao terminal positivo (+) da bateria.
3. Em seguida, ligue o cabo negativo da bateria do terminal negativo (-) da bateria.
4. Prenda os cabos com 2 parafusos, 2 anilhas e 2 porcas de bloqueio (Figura 53).
5. Deslize a proteção do terminal vermelho para o terminal positivo (vermelho) da bateria.
6. Instale o grampo e fixe-o com porca de orelhas (Figura 53).

Carregamento da bateria

⚠ AVISO

O carregamento da bateria gera gases que podem explodir.

Nunca fume perto da bateria e mantenha-a afastada de faíscas e chamas.

Importante: **Mantenha sempre a bateria carregada. Este procedimento torna-se especialmente importante quando a temperatura desce abaixo dos 0 °C.**

1. Carregue a bateria durante 10 a 15 minutos a 25 a 30 amps ou 30 minutos a 10 amps.
2. Quando a bateria estiver totalmente carregada, desligue o carregador da tomada elétrica e em seguida desligue os cabos do carregador dos bornes da bateria (Figura 54).
3. Instale a bateria na máquina e ligue os cabos da bateria, consulte a secção Instalar a bateria.

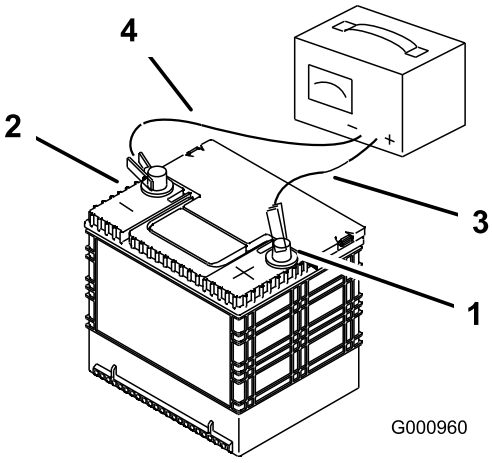

g000960

Figura 54

1. Borne positivo da bateria
2. Borne negativo da bateria
3. Cabo vermelho do carregador (+)
4. Cabo preto do carregador (–)

Manutenção dos fusíveis

O sistema elétrico está protegido por fusíveis. Não é necessária qualquer manutenção; no entanto, se um fusível queimar, verifique se há alguma avaria ou curto-circuito no componente/circuito.

Nota: Os fusíveis encontram-se no lado direito da consola perto do banco (Figura 55).

Fusíveis:

- Principal, 30 amp, tipo lâmina
- Motor, 20 amp, tipo lâmina

1. Para substituir o fusível principal, agarre no fusível e retire-o a direito do bloco de fusíveis.

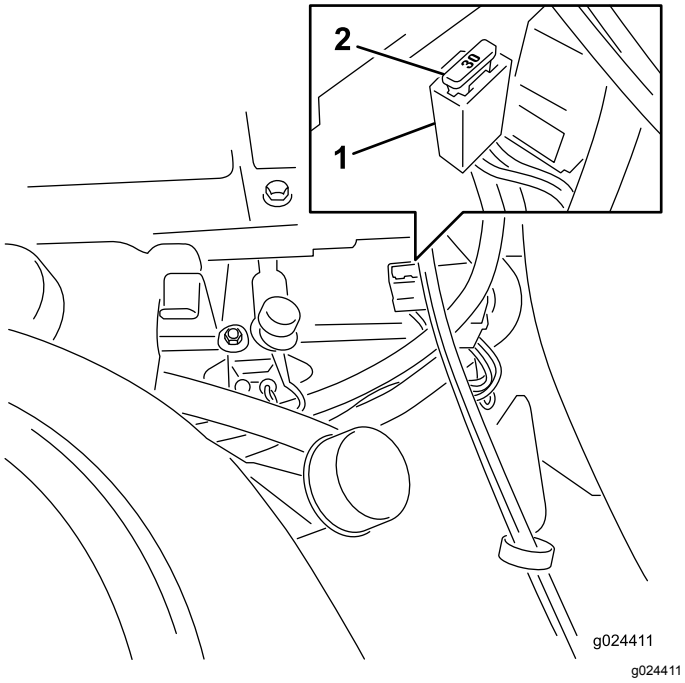

Figura 55

1. Bloco de fusíveis
2. Fusível principal de 30 amp

Importante: **Certifique-se de que os novos fusíveis são do mesmo tipo e amperagem que os fusíveis removidos.**

2. Para substituir o fusível do motor, retire a consola do guarda-lamas de plástico.

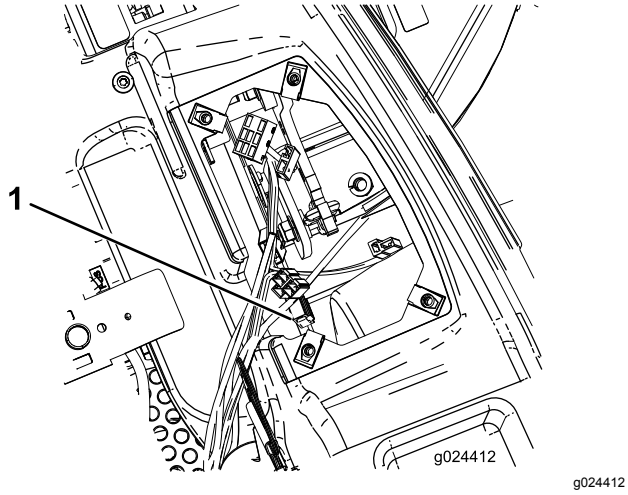

Figura 56

1. Fusível do motor

---

3. Agarre no fusível do motor e retire-o direito do bloco de fusíveis (Figura 56).
4. Alinhe o novo fusível com a ranhura no bloco de fusíveis (Figura 55).
5. Empurre o fusível para o bloco de fusíveis até que o fusível fique encaixado (Figura 55).

Manutenção do sistema de transmissão

Verificar a pressão dos pneus

Intervalo de assistência: A cada 25 horas—Verifique a pressão dos pneus.

Mantenha a pressão do ar dos pneus dianteiro e traseiros como especificado. Se a pressão não for idêntica em todos os pneus o corte pode ficar irregular. Verifique a pressão na haste da válvula (Figura 57). Verifique os pneus quando estiverem frios, para obter uma leitura exata da pressão.

Consulte a pressão máxima sugerida pelo fabricante dos pneus na parte lateral dos pneus.

Encha os pneus traseiros com 0,90 bar.

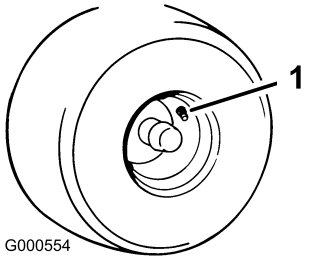

Figura 57

1. Haste da válvula

Manutenção do sistema hidráulico

Especificação do óleo do sistema hidráulico

Tipo de óleo: Toro HYPR-OIL® 500 ou óleo de motor 20 W-50.

Capacidade do sistema: aproximadamente 4,495 litros com uma substituição do filtro.

Importante: **Utilize o óleo especificado ou equivalente. A utilização de outros fluidos poderá danificar o sistema.**

Verificação do nível do óleo hidráulico

Intervalo de assistência: A cada 25 horas

Verifique o reservatório de expansão e, se necessário, adicione óleo até à linha FULL COLD.

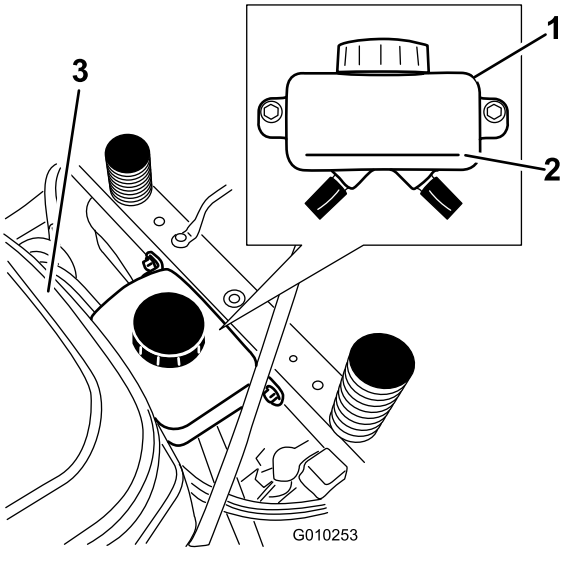

Figura 58

1. Reservatório de expansão
2. Linha Full Cold
3. Motor

Substituição do óleo e do filtro do sistema hidráulico

O filtro e o óleo são substituídos ao mesmo tempo. **Não** reutilize o óleo. Assim que o novo filtro estiver instalado e for adicionado óleo, qualquer ar no sistema tem de ser purgado.

O processo de purga é repetido até que o óleo fique na linha FULL COLD no reservatório após a purga. **Caso não se realize este procedimento, pode**

dar origem a danos irreparáveis no sistema de transmissão.

Remover os filtros do sistema hidráulico

Importante: **Quando o filtro do óleo hidráulico for removido, todo o óleo hidráulico em cada eixo transversal é drenado. Utilize um recipiente com capacidade para 4,495 litros ou maior.**

1. Desligue o motor, aguarde que todas as peças móveis parem e deixe o motor arrefecer. Retire a chave e engate o travão de estacionamento.
2. Localize o filtro e resguardos em cada sistema de transmissão (Figura 59). Remova os três parafusos que prendem o resguardo do filtro e resguardo.

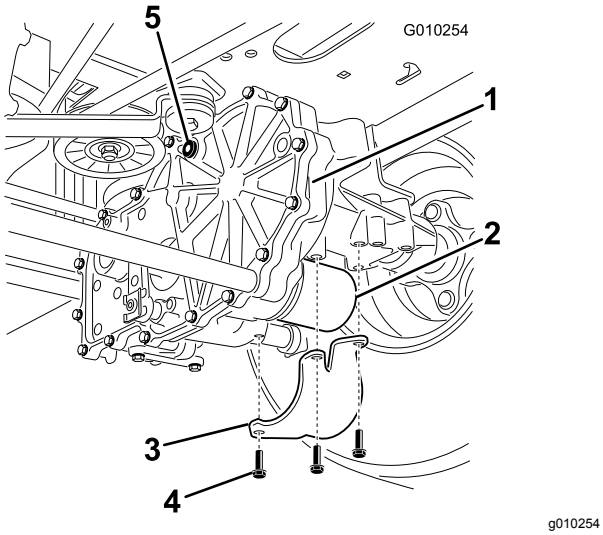

Figura 59
Lado direito mostrado

1. Transmissão
2. Filtro do óleo
3. Resguardo do filtro
4. Parafusos
5. Tampão de ventilação

3. Limpe cuidadosamente a área em redor dos filtros. É importante que nenhuma sujidade nem contaminação entre no sistema hidráulico.
4. Coloque um recipiente por baixo do filtro para recolher o óleo que drene quando o filtro e tampões de ventilação são removidos.
5. Localize e remova o tampão de ventilação em cada transmissão
6. Desaparafuse o filtro para remover e permitir que o óleo drene do sistema de transmissão.

Repita este procedimento para ambos os filtros.

Instalação dos filtros do sistema hidráulico

Intervalo de assistência: Após as pimeiras 50 horas
A cada 400 horas

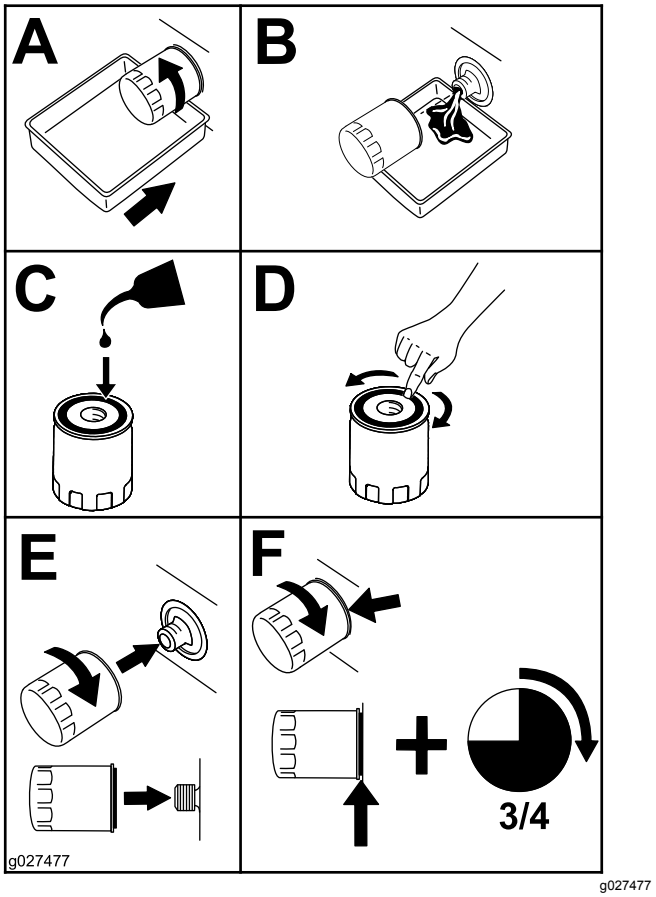

Figura 60

1. Aplique uma fina cobertura de óleo na superfície do vedante de borracha de cada filtro.
2. Rode o filtro no sentido dos ponteiros do relógio até que a junta de borracha toque no adaptador do filtro e, em seguida, aperte o filtro mais 3/4 a 1 volta. Repita para o outro filtro.
3. Instale os reguardos do filtro sobre cada filtro como previamente removido. Utilize os três parafusos para prender os resguardos do filtro.
4. Verifique se os tampões de ventilação estão removidos antes de adicionar o óleo.
5. Despeje lentamente o óleo especificado através do reservatório de expansão até que saia óleo por **um** dos orifícios dos tampões de ventilação. Pare e instale esse tampão de ventilação. Aperte o tampão com 20,3 N·m.
6. Continue a adicionar óleo através do reservatório de expansão até que saia óleo pelo furo do restante tampão de ventilação na segunda transmissão. Pare e instale esse

tampão de ventilação. Aperte o tampão com 20,3 N·m.

7. Continue a adicionar óleo através do reservatório de expansão até que atinja a linha FULL COLD no reservatório de expansão. Proceda para a secção de Purga do sistema hidráulico.

   Importante: **Caso não realize o procedimento de *Purga do sistema hidráulico* após a substituição dos filtros hidráulicos pode causar danos irreparáveis ao sistema de transmissão.**

Purga do sistema hidráulico

1. Eleve a traseira da máquina e suporte com macacos (ou suporte equivalente) com a altura suficiente para permitir que as rodas rodem livremente.

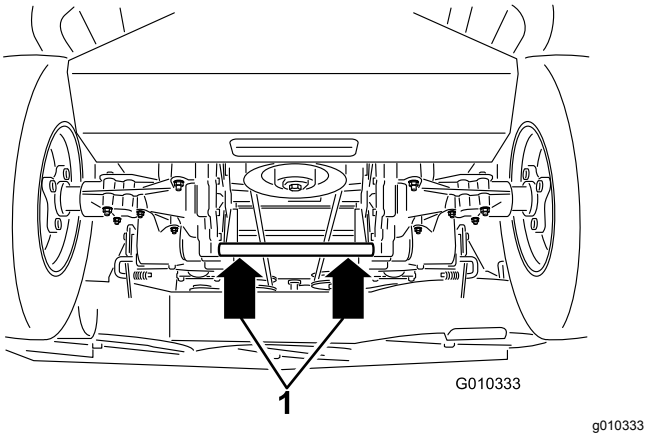

Figura 61

1. Pontos de suspensão

2. Entre na posição do operador. Ligue o motor e desloque a alavanca do acelerador para a posição intermédia do regulador. Desengate o travão de estacionamento.
   A. Mova as alavancas de derivação para a posição de empurrar a máquina; consulte a secção Empurrar a máquina à mão no Funcionamento. Com as válvulas de derivação abertas e o motor a funcionar, mova lentamente as alavancas de controlo de movimento para a frente e para trás (5 ou 6 vezes).
   B. Mova as alavancas de derivação para a posição de operação da máquina. Com a válvula de derivação fechada e o motor a funcionar, mova lentamente as alavancas de controlo direcional para a frente e para trás (5 ou 6 vezes).
   C. Desligue o motor e verifique o nível de óleo no reservatório de expansão. Adicione o óleo especificado até que atinja a linha FULL COLD no reservatório de expansão.
3. Repita o passo 2 até que o ar seja completamente purgado do sistema.

   Quando a transmissão opera a níveis de ruído normais e se move suavemente para a frente e para trás a velocidades normais a transmissão é considerada como estando purgada.
4. Verifique o nível de óleo no reservatório de expansão uma última vez. Adicione o óleo especificado até que atinja a linha FULL COLD no reservatório de expansão, se necessário.

Manutenção da plataforma do cortador

Manutenção das lâminas de corte

Mantenha as lâminas afiadas em toda a época de corte porque uma lâmina afiada corta direito sem rasgar nem estragar as folhas da relva. Quando se rasga ou danifica a relva, esta fica castanha nas extremidades, cresce mais devagar e torna-se mais suscetível a doenças.

Verifique as lâminas diariamente para ver se estão afiadas, se estão gastas ou danificadas. Lime qualquer amolgadela e afie as lâminas conforme o necessário. Se uma lâmina estiver danificada ou gasta, substitua-a imediatamente por uma lâmina sobressalente genuína da Toro. Para uma afiação e substituição adequadas, pode optar por ter lâminas adicionais sempre à mão.

⚠ AVISO

Uma lâmina desgastada ou danificada pode partir-se, podendo levar à projeção de um fragmento contra o utilizador da máquina ou alguém que esteja por perto, provocando lesões graves ou até mesmo a morte.

- **Inspecione periodicamente se a lâmina apresenta sinais de desgaste.**
- **Substitua as lâminas gastas ou danificadas.**

Antes de inspecionar ou fazer a manutenção das lâminas

Pare o carro numa superfície nivelada, desengate o interruptor de controlo da lâmina (PTO) e aplique o travão de estacionamento. Rode a chave da ignição para a posição Off. Retire a chave.

Inspeção das lâminas

Intervalo de assistência: Em todas as utilizações ou diariamente

1. Inspecione as extremidades de corte (Figura 62). Se as extremidades não estiverem afiadas ou estiverem amolgadas retire e afie as lâminas. Consulte Afiar as lâminas.
2. Inspecione as lâminas, especialmente a área curva (Figura 62). Se verificar quaisquer danos, desgaste, ou a formação de ranhuras nesta área (Figura 62), instale imediatamente uma lâmina nova.

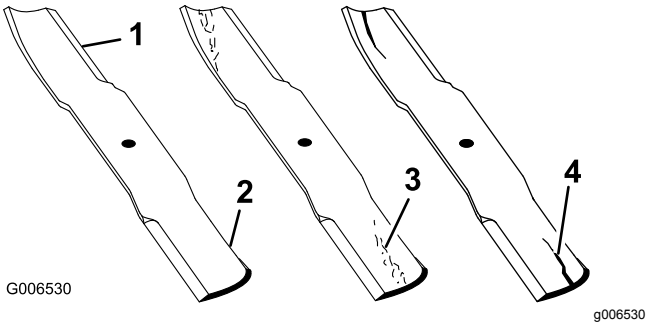

Figura 62

1. Parte cortante
2. Área curva
3. Desgaste/formação de ranhuras
4. Fissuras

Deteção de lâminas dobradas

Nota: A máquina tem de estar numa superfície nivelada para o seguinte procedimento.

1. Levante a plataforma do cortador para a posição da altura de corte mais elevada; também considerada a posição de ‘transporte’.
2. Usando luvas almofadadas ou outra proteção adequada para as mãos, rode lentamente a lâmina a medir para uma posição que permita uma medição efetiva da distância entre a extremidade de corte e a superfície nivelada onde a máquina está.

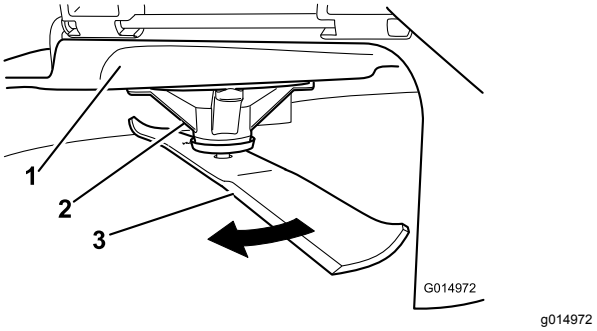

Figura 63

1. Plataforma
2. Caixa dos eixos
3. Lâmina

3. Meça da ponta da lâmina até à superfície plana.

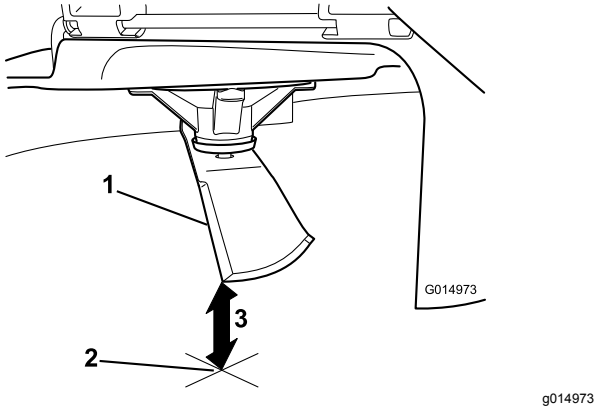

Figura 64

1. Lâmina, em posição para medição
2. Superfície nivelada
3. Distância medida entre a lâmina e a superfície (A)

4. Rode a mesma lâmina 180 graus para que a extremidade de corte oposta esteja agora na mesma posição.

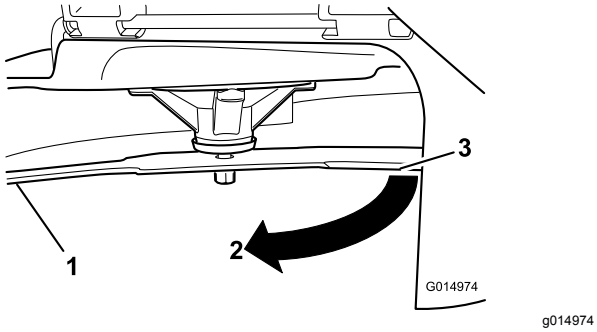

Figura 65

1. Lâmina, lado previamente medido
2. Posição de medição utilizada anteriormente
3. Lado oposto da lâmina a ser movido para a posição de medição

5. Meça da ponta da lâmina até à superfície plana. A variação não deve ser superior a 3 mm.

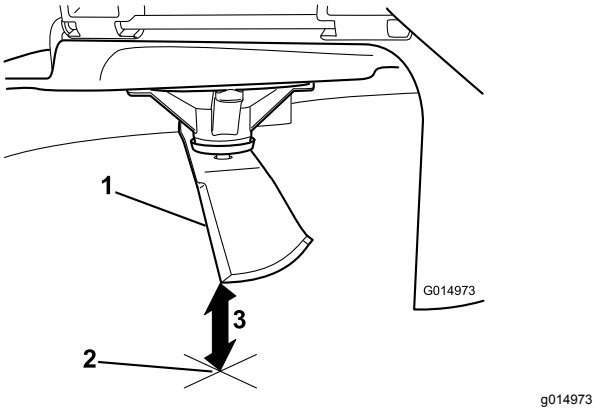

Figura 66

1. Extremidade da lâmina oposta, em posição para medição
2. Superfície nivelada
3. Segunda distância medida entre a lâmina e a superfície (B)

⚠ AVISO

Uma lâmina que está dobrada ou danificada pode partir-se e ferir gravemente ou matar o operador ou quaisquer pessoas presentes.

- **Substitua sempre as lâminas dobradas ou danificadas por outras novas.**
- **Nunca lime nem crie entalhes afiados nas extremidades ou superfícies da lâmina.**

A. Se a diferença entre A e B for superior a 3 mm, substitua a lâmina por uma lâmina nova. Consulte Remoção das lâminas e instalação das lâminas.

Nota: Se uma lâmina dobrada for substituída por uma nova e a dimensão obtida continuar a exceder 3 mm, o eixo da lâmina pode estar dobrado. Contacte o distribuidor autorizado Toro para obter assistência.

B. Se a variação estiver dentro dos limites, passe para a lâmina seguinte.

Repita este procedimento em cada lâmina.

Retirar as lâminas

As lâminas têm de ser substituídas quando atingirem um objeto sólido e quando se encontrarem desequilibradas ou dobradas. Para obter o máximo desempenho e a continuidade da conformidade de segurança da máquina, utilize lâminas de substituição genuínas da Toro. A utilização de lâminas de substituição produzidas por outros fabricantes poderá resultar no incumprimento das normas de segurança.

Segure na extremidade da lâmina, utilizando um trapo ou uma luva grossa. Retire a cavilha da lâmina, a anilha curva, e a lâmina do eixo (Figura 67).

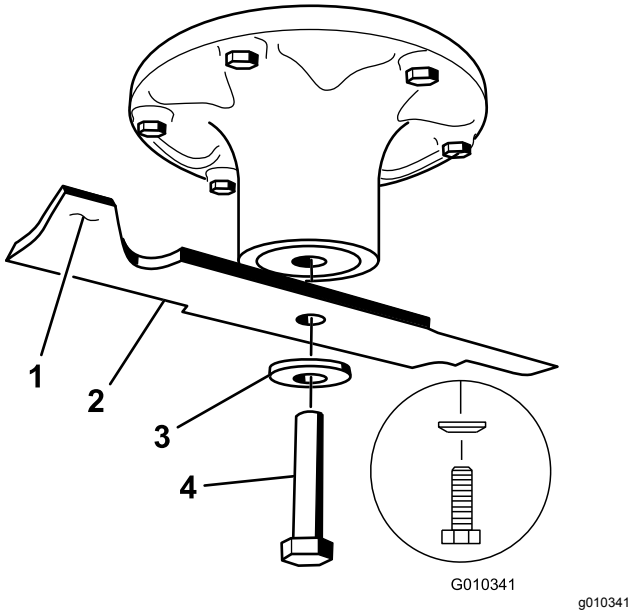

Figura 67

1. Área da aba da lâmina
2. Lâmina
3. Anilha curva
4. Parafuso da lâmina

Afiar as lâminas

⚠ AVISO

Ao afiar as lâminas podem ser projetados pedaços de lâmina que podem provocar ferimentos graves.

Use uma proteção adequada para os olhos quando estiver a afiar a lâmina.

1. Utilize uma lima para afiar a aresta de corte em ambas as extremidades da lâmina (Figura 68). Mantenha o ângulo original. A lâmina manterá o equilíbrio se for retirada a mesma quantidade de material de ambas as extremidades de corte.

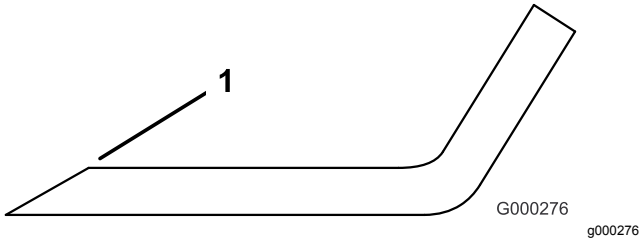

Figura 68

1. Afie de acordo com o ângulo original

2. Verifique o equilíbrio da lâmina colocando-a num equilibrador de lâminas (Figura 69). Se a lâmina ficar na horizontal é porque está equilibrada e pode ser utilizada. Se lâmina não estiver equilibrada, lime algum metal da extremidade da aba apenas (Figura 67). Repita este procedimento até a lâmina estar equilibrada.

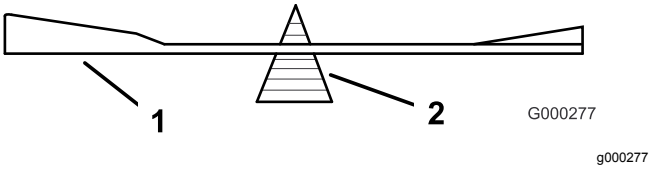

Figura 69

1. Lâmina
2. Equilibrador

Instalação das lâminas

1. Instale lâmina no eixo (Figura 67).

   Importante: **A parte curva da lâmina tem que estar virada para cima para o interior do cortador para se assegurar uma capacidade de corte adequada.**

2. Instale o disco de mola e o parafuso da lâmina. O cone do disco de mola deve ser montado virado para a cabeça do parafuso (Figura 67). Aperte o parafuso da lâmina com 135–150 N·m.

Nivelamento da plataforma do cortador

Certifique-se de que verifica se a plataforma de corte está nivelada antes de instalar o cortador ou quando observar um corte não uniforme no relvado.

A plataforma de corte tem de ser verificada para ver se há lâminas dobradas antes da nivelação; quaisquer lâminas dobradas têm de ser retiradas e substituídas. Consulte o procedimento Deteção de lâminas dobradas antes de continuar.

A plataforma de corte tem de estar nivelada primeiro horizontalmente, depois pode ser ajustado o declive da frente para trás.

Requisitos:

- A máquina tem de estar numa superfície nivelada.
- Os quatro pneus têm de estar com o enchimento devido. Consulte Verificação da pressão dos pneus na secção de Manutenção do sistema de transmissão.

Verificação do nivelamento lateral

As lâminas do cortador têm de estar niveladas na horizontal. Verifique o nível horizontal em qualquer momento antes de instalar o cortador ou quando observar um corte não uniforme no relvado.

1. Coloque a máquina numa superfície nivelada e desligue o interruptor de controlo da lâmina.
2. Desloque as alavancas de controlo de movimento para fora para a posição de ponto-morto, desligue o motor, retire a chave, ative o travão de estacionamento e espere que todas as peças em movimento parem antes de deixar a posição de operação.
3. Rode cuidadosamente as lâminas de um lado para o outro.
4. Meça entre as extremidades de corte exteriores e a superfície plana (Figura 70). Se ambas as medições não se encontrarem dentro do intervalo de 5 mm, é necessário um ajuste, continue com o procedimento de nivelamento.

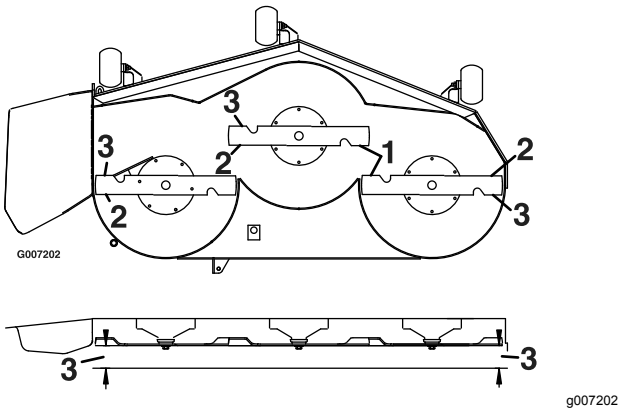

Figura 70

1. Lâminas na horizontal
2. Extremidade de corte exterior
3. Meça da ponta da lâmina até à superfície plana.

Verificar a inclinação da lâmina da frente para trás

Verifique o nível da lâmina da frente para trás sempre que instalar o cortador. Se a parte da frente do cortador estiver mais de 7,9 mm mais baixa que a traseira, ajuste o nível da lâmina usando as instruções seguintes:

1. Coloque a máquina numa superfície nivelada e desligue o interruptor de controlo da lâmina.
2. Desloque as alavancas de controlo de movimento para fora para a posição de ponto-morto, ative o travão de estacionamento, desligue o motor, retire a chave e espere que todas as peças em movimento parem antes de deixar a posição de operação.
3. Rode cuidadosamente as lâminas para que estejam da frente para trás (Figura 71).
4. Meça da ponta da lâmina da frente até à superfície plana e da ponta da lâmina de trás até à superfície plana (Figura 71). Se a parte da frente da lâmina não estiver 1,6-7,9 mm mais baixa do que a ponta da lâmina de trás, continue a realizar o procedimento de Nivelamento da plataforma do cortador.

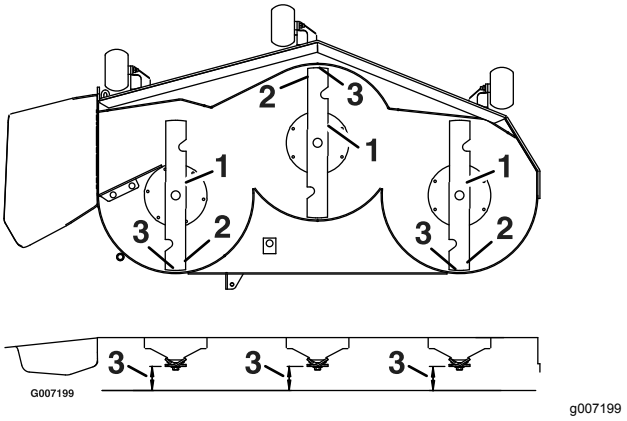

Figura 71

1. Lâminas da frente para trás
2. Extremidade de corte exterior
3. Meça da ponta da lâmina até à superfície plana.

Nivelação da plataforma do cortador

1. Regule os rolos antidanos para os furos superiores ou retire-os completamente para este procedimento; consulte Ajuste dos rolos antidanos (página 25).
2. Regule a alavanca da altura de corte para a posição de 7,6 cm; consulte Ajuste da altura de corte (página 24).
3. Coloque dois calços de 6,66 cm debaixo de cada lado da extremidade frontal da plataforma, mas não debaixo dos suportes do rolo antidanos (Figura 72).
4. Coloque dois calços de 7,3 cm de espessura debaixo da extremidade traseira da aba da plataforma de corte; um em cada lado da plataforma de corte (Figura 72).

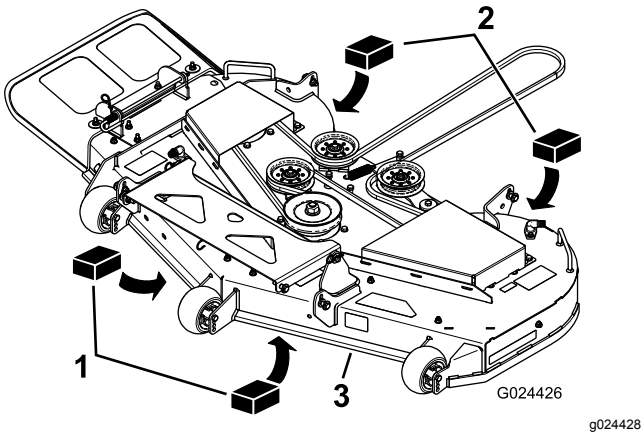

Figura 72

1. Calço de madeira, 6,66 cm de espessura
2. Calço de madeira, 7,30 cm de espessura
3. Extremidade frontal

5. Desaperte os parafusos de ajuste nos quatro cantos de forma a que a plataforma assente de forma segura nos quatro calços (Figura 73).

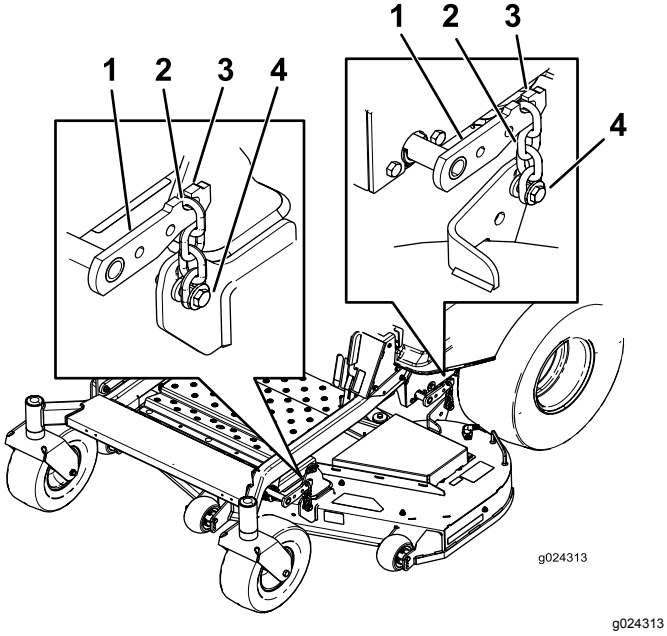

Figura 73

1. Braço de elevação da plataforma
2. Corrente
3. Gancho
4. Parafuso de ajuste

6. Certifique-se de que existe tensão nas quatro correias (Figura 73).
7. Aperte os quatro parafusos de ajuste (Figura 73).
8. Verifique se os calços estão bem fixos sob a aba da plataforma. Certifique-se de que todos os parafusos estão bem apertados
9. Verifique se a plataforma está nivelada verificando o nivelamento lateral e a inclinação da lâmina da frente para trás; repita o processo de nivelamento se necessário.

Inspeção das correias

Intervalo de assistência: A cada 50 horas

Verifique se existe algum chiado durante a rotação da correia, deslocamento das lâminas durante o corte, extremidades da correia puídas, marcas de queimadura e fissuras são indícios de uma correia de cortador gasta. Substitua a correia do cortador assim que notar algum destes sinais.

Substituição da correia do cortador

Chiado durante a rotação da correia, deslocamento das lâminas durante o corte, extremidades da correia puídas, marcas de queimadura e fissuras são indícios de uma correia de cortador gasta. Substitua a correia do cortador assim que notar algum destes sinais.

1. Desengate o interruptor de controlo da lâmina (PTO), desloque as alavancas de controlo do movimento para a posição de bloqueadas em ponto morto e aplique o travão de estacionamento.
2. Desligue o motor, retire a chave e aguarde até que todas as partes em movimento parem antes de sair da posição de operação.
3. Baixe o cortador até à posição de altura de corte de 76 mm.
4. Desaperte os dois parafusos inferiores que prendem a cortina da plataforma do cortador à plataforma. Consulte Libertar a cortina da plataforma do cortador (página 36).
5. Em cada uma das coberturas da correia, desaperte os dois parafusos, **mas não os retire.** Deslize a cobertura até que fique afastada dos parafusos e eleve-a para a remover.
6. Retire o painel do piso para aceder à polia intermédia; consulte o procedimento Remover o painel do piso em Manutenção prévia.
7. Utilize um removedor de molas (peça Toro n.º 92-5771), retire a mola intermédia por cima do gancho da plataforma para eliminar tensão da polia intermédia (Figura 74).

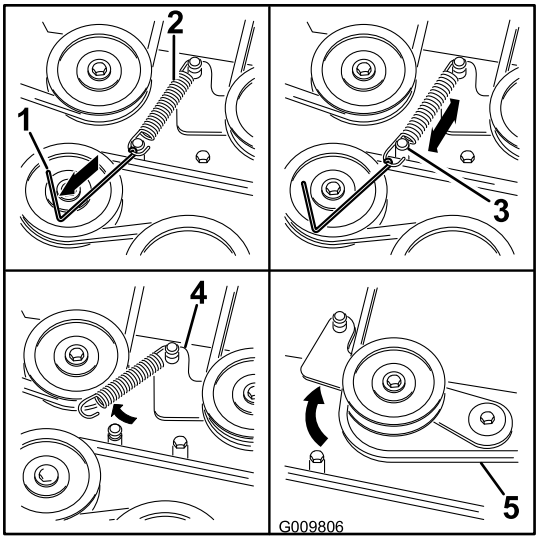

Figura 74

1. Ferramenta de remoção de mola (peça Toro n.º 92-5771)
2. Mola intermediária
3. Poste da plataforma
4. Braço intermédio
5. Correia do cortador

8. Baixe o cortador até à altura de corte mais baixa. Coloque o pino da altura de corte na posição de bloqueio na altura de corte mais baixa.
9. Retire a correia das polias da plataforma do cortador e retire a correia existente.
10. Instale a nova correia em torno das polias do cortador e da polia da embraiagem sob o motor (Figura 74).

⚠ AVISO

A mola está sob tensão quando está instalada e pode causar ferimentos pessoais.

Cuidado quando remover a correia.

11. Utilize um removedor de molas (peça Toro n.º 92-5771), instale a mola intermédia por cima do poste da plataforma para colocar tensão da polia intermédia e na correia do cortador (Figura 74).
12. Certifique-se de que a correia está bem encaixada em todas as polias.
13. Para instalar as coberturas da correia, insira as patilhas em cada cobertura em cada ranhura correspondente no suporte da plataforma, assegurando que encaixam. Rode a cobertura para a plataforma e deslize os entalhes sob os parafusos desapertados até que encaixem. Aperte os parafusos para prender a cobertura à plataforma.
14. Aperte os dois parafusos inferiores que prendem a cortina da plataforma do cortador à plataforma (Libertar a cortina da plataforma do cortador (página 36)).

Remoção do cortador

Coloque a máquina numa superfície nivelada e desligue o interruptor de controlo da lâmina. Desloque as alavancas de controlo de movimento para fora para a posição de ponto-morto, ative o travão de estacionamento, desligue o motor, retire a chave e espere que todas as peças em movimento parem antes de deixar a posição de operação.

Baixe o cortador até à altura de corte mais baixa. Selecione um dos seguintes procedimentos, dependendo da dimensão da plataforma do cortador instalada, para concluir a remoção.

Preparar para remover a plataforma do cortador

1. Baixe o cortador até à posição de altura de corte de 76 mm.
2. Desaperte os dois parafusos inferiores que prendem a cortina da plataforma do cortador à plataforma. Consulte Libertar a cortina da plataforma do cortador (página 36).
3. Remova a correia do cortador da polia do motor; consulte Substituição da correia do cortador (página 52).

Remover a plataforma do cortador

1. Remova o contrapino e anilha que prende o pino de articulação comprido à estrutura e plataforma; remova a barra de ligação (Figura 75).

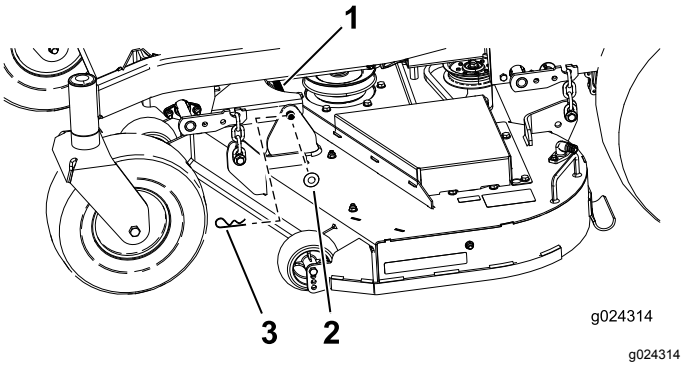

Figura 75

1. Pino de articulação
2. Anilha
3. Perno de gancho

2. Eleve na plataforma do cortador para aliviar a tensão da plataforma do cortador.
3. Retire as correntes dos ganchos nos braços de elevação da plataforma (Figura 76).

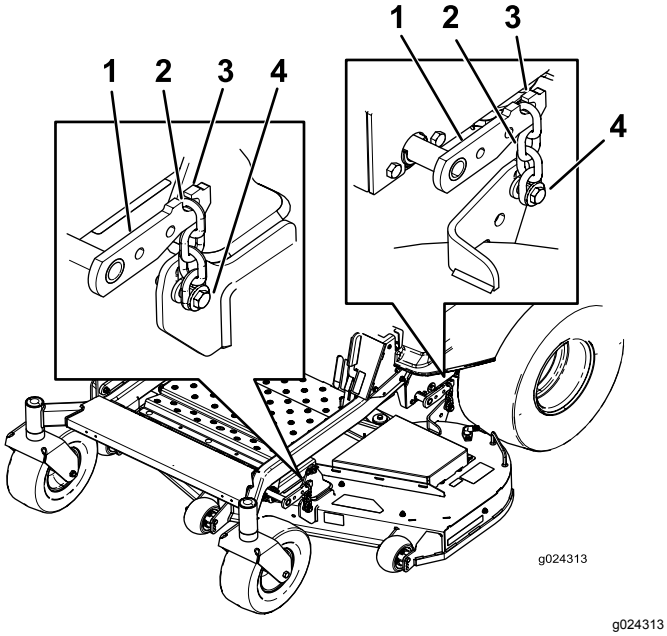

Figura 76

1. Braço de elevação da plataforma
2. Corrente
3. Gancho
4. Parafuso de ajuste

4. Eleve a altura de corte para a posição de transporte.
5. Retire a correia da polia da transmissão do motor.
6. Deslize o cortador para fora da parte da baixo da máquina.

   Nota: Guarde todas as peças para instalar futuramente.

Instalar a plataforma do cortador

1. Coloque a máquina numa superfície nivelada e desligue o interruptor de controlo da lâmina.
2. Desloque as alavancas de controlo de movimento para fora para a posição de ponto-morto, desligue o motor, retire a chave, ative o travão de estacionamento e espere que todas as peças em movimento parem antes de deixar a posição de operação.
3. Deslize o cortador sob a máquina.
4. Baixe a alavanca da altura de corte até à posição mais baixa.
5. Coloque o pino da altura de corte na posição de bloqueio na altura de corte mais baixa.
6. Eleve a traseira da plataforma do cortador e instale as correntes nos braços de elevação traseiros (Figura 76).
7. Instale as correntes frontais nos braços de elevação frontais (Figura 76).
8. Instale a barra de ligação comprida através da suspensão da estrutura e plataforma.
9. Prenda o pino de articulação com os contrapinos e anilhas removidos previamente (Figura 75).
10. Instale a correia do cortador na polia do motor; consulte Substituição da correia do cortador (página 52).
11. Aperte os dois parafusos inferiores que prendem a cortina da plataforma do cortador à plataforma (Figura 41).

Substituição do defletor de relva

Intervalo de assistência: Em todas as utilizações ou diariamente—Verifique se há danos no defletor de relva

⚠ AVISO

Uma abertura de descarga sem proteção pode fazer com que o cortador de relva projete objetos na direção do utilizador ou outras pessoas e provocar ferimentos graves. Além disso, as pessoas estão em risco porque podem ser atingidas pela lâmina.

Nunca utilize o cortador de relva a não ser que monte uma placa de cobertura, um defletor de relva ou um sistema de recolha de relva.

Verifique se há danos no defletor de relva antes de cada utilização. Substitua todas as peças danificadas antes da utilização.

1. Retire o contrapino da extremidade da vareta (Figura 77).
2. Desengate a mola da ranhura no suporte do defletor e deslize a barra para fora dos suportes soldados da plataforma, mola e defletor de descarga (Figura 77). Retire o defletor de relva danificado ou gasto.

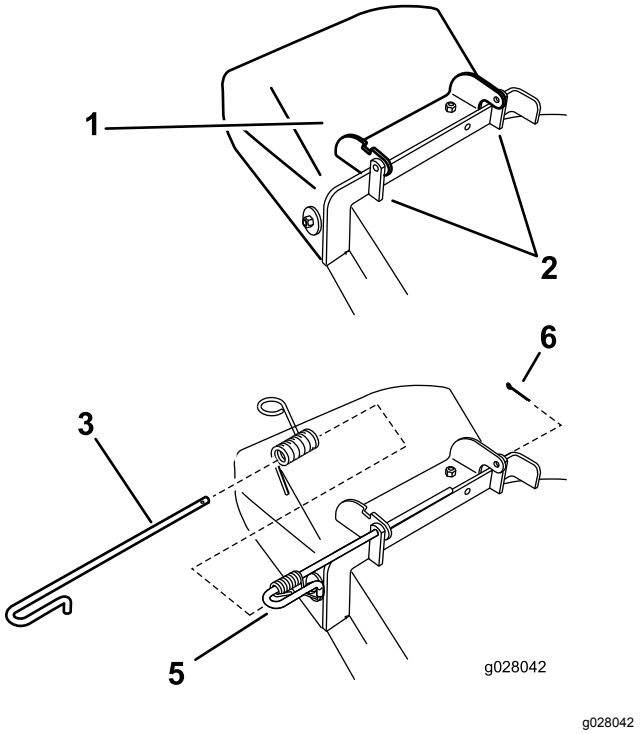

Figura 77

1. Defletor
2. Suportes da plataforma
3. Barra
4. Anilha da mola
5. Mola instalada sobre a barra
6. Contrapino

3. Posicione o novo defletor de descarga com as extremidades do suporte entre os postes soldados na plataforma como se mostra na Figura 77.
4. Instale a mola na extremidade reta da barra. Posicione a mola na barra como se mostra de forma a que a extremidade mais pequena da mola saia por baixo da barra antes da dobra e que passe por cima da barra quando regressa da dobra.
5. Eleve a extremidade com volta da mola e coloque-a no entalhe do suporte do defletor (Figura 78).

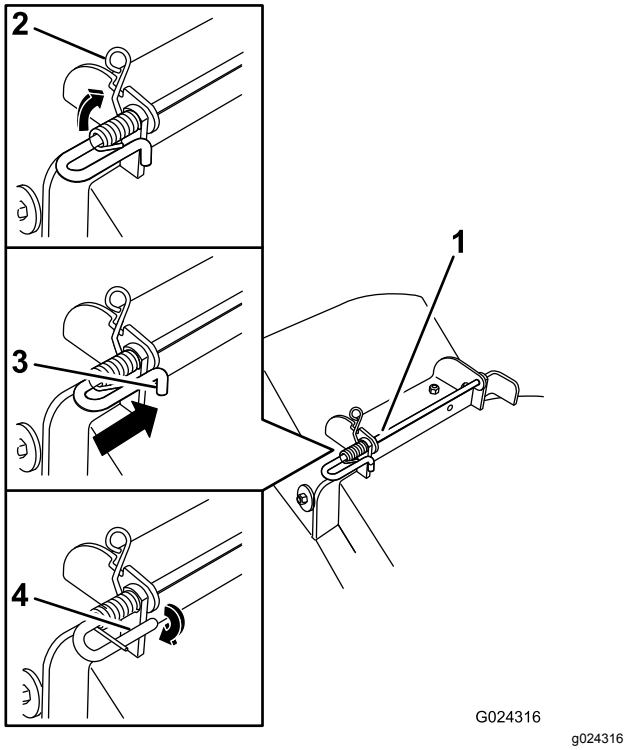

Figura 78

1. Conjunto de barra e mola parcialmente instalado
2. Extremidade com volta instalada no entalhe do suporte do defletor
3. Extremidade vermelha, pequena movida para trás do suporte do cortador
4. Extremidade pequena, retida pelo suporte do cortador.

6. Prenda a barra e mola rodando-a de forma a que a extremidade curta da barra possa ser colocada por detrás do suporte frontal soldado à plataforma (Figura 78).

   Importante: **O defletor de relva tem de estar com mola na posição baixa. Suba o defletor para testá-lo e verificar se desce por completo.**

7. Instale o contrapino na extremidade da vareta (Figura 77).

Limpeza

Lavar a parte inferior do cortador

Intervalo de assistência: Após cada utilização—Limpe a caixa do cortador.

Lave a parte inferior do cortador após cada utilização para evitar a acumulação de relva para uma melhor ação de cobertura e dispersão de aparas.

1. Coloque a máquina numa superfície nivelada e desligue o interruptor de controlo da lâmina.
2. Desloque as alavancas de controlo de movimento para fora para a posição de ponto-morto, desligue o motor, retire a chave e espere que todas as peças em movimento parem antes de deixar a posição de operação.
3. Coloque união da mangueira na extremidade de limpeza do cortador e ligue a água em elevado (Figura 79).

   Nota: Espalhe vaselina no anel de retenção da união de lavagem para facilitar o deslizar da união e proteger o anel de retenção.

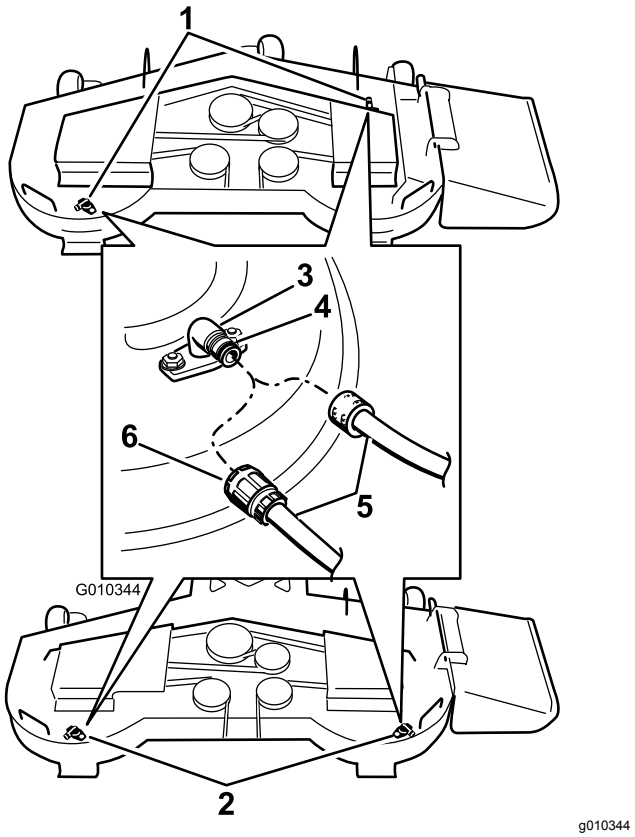

Figura 79

1.	Locais dos encaixes de lavagem em plataformas de 137 cm.	4.	Anel de retenção
2.	Locais dos encaixes de lavagem em plataformas de 122 cm.	5.	Tubagem
3.	União de lavagem	6.	União

4. Baixe o cortador até à altura de corte mais baixa.
5. Sente-se no banco e ligue o motor. Engate o interruptor de controlo da lâmina e deixe o cortador funcionar durante um a três minutos.
6. Desengate o interruptor de controlo da lâmina, pare o motor e retire a chave. Espere até todas as peças móveis pararem.
7. Desligue a água e retire a união da lavagem.

   Nota: Se o cortador não ficar limpo após uma lavagem, molhe-o e aguarde 30 minutos. Em seguida, repita o processo.
8. Ligue o cortador novamente durante um a três minutos para remover a água em excesso.

⚠ AVISO

Uma união de lavagem partida ou em falta pode expô-lo a si e aos outros à projeção de objetos ou contacto com a lâmina. O contacto com a lâmina ou projeção de detritos pode causar ferimentos ou morte.

- **Substitua a união de lavagem partida ou em falta imediatamente, antes de utilizar novamente o cortador.**
- **Nunca coloque as mãos ou pés sob o cortador ou nas aberturas do cortador.**

Eliminação de resíduos

O óleo do motor, as baterias, o óleo hidráulico e o líquido de arrefecimento do motor são substâncias que poluem o ambiente. Elimine estes produtos de acordo com os regulamentos estatais e locais.

Armazenamento

Limpeza e armazenamento

1. Desengate o interruptor de controlo da lâmina (PTO), engate o travão de parqueamento e rode a chave da ignição para a posição Off. Retire a chave.
2. Retire as aparas de relva, sujidade e lamas das partes exteriores de toda a máquina, especialmente do motor e do sistema hidráulico. Limpe toda a sujidade e outras impurezas da parte exterior das aletas da cabeça do motor e do alojamento do ventilador.

   Importante: **Pode lavar a máquina com água e um detergente suave. Não lave a máquina com sistemas de lavagem de pressão. Evite a utilização excessiva de água, especialmente próximo da zona do painel de controlo, motor de combustão, bombas hidráulicas e motores elétricos.**
3. Verifique o funcionamento do travão de estacionamento; consulte Operação do travão de estacionamento (página 20).
4. Efetue a manutenção do filtro de ar; consulte Manutenção do filtro de ar (página 37).
5. Lubrifique a máquina com massa lubrificante; consulte a Lubrificação (página 36).
6. Mude o óleo do cárter; consulte a Mudança do óleo do motor (página 39).
7. Verifique a pressão dos pneus; consulte a Verificar a pressão dos pneus (página 45).
8. Substitua o filtro hidráulico; consulte a Substituição do óleo e do filtro do sistema hidráulico (página 45).
9. Carregue a bateria, consulte a Carregamento da bateria (página 43).
10. Raspe qualquer acumulação de relva e sujidade da parte inferior do cortador e, em seguida, lave o cortador com uma mangueira de jardim.

    Nota: Coloque a máquina a funcionar com o interruptor de controlo da lâmina (PTO) engatado e o motor ao ralenti alto durante 2 a 5 minutos após a lavagem.
11. Verifique o estado das lâminas, consulte Manutenção das lâminas de corte (página 48).
12. Prepare a máquina para armazenamento quando não for utilizada durante mais de 30 dias. Prepare a máquina para armazenamento da seguinte forma:

    A. Adicione ao combustível do depósito um estabilizador/condicionador com base de petróleo. Siga as instruções de mistura do

fabricante do estabilizador. Não utilize um estabilizador com base de álcool (etanol ou metanol).

Nota: O estabilizador/condicionador de combustível é mais eficaz quando é misturado com combustível novo e é utilizado frequentemente.

B. Ligue o motor para distribuir o combustível condicionado pelo sistema de combustível (5 minutos).

C. Desligue o motor, deixe-o arrefecer e, em seguida, drene o depósito de combustível.

D. Volte a ligar o motor e deixe-o trabalhar até parar.

E. O combustível deverá ser eliminado de forma adequada. Recicle o combustível de acordo com as normas locais.

Importante: **Não armazene combustível com estabilizador/condicionador durante mais de 90 dias.**

13. Verifique e aperte todos os pernos, porcas e parafusos. Repare ou substitua qualquer peça danificada.

14. Pinte todas as superfícies de metal arranhadas ou descascadas. O serviço de pintura é disponibilizado pelo representante de assistência autorizado.

15. Guarde a máquina numa garagem ou armazém limpo e seco. Retire a chave da ignição e guarde-a fora do alcance das crianças ou de utilizadores não autorizados. Tape a máquina para a proteger e mantê-la limpa.

Resolução de problemas

Problema	Causa possível	Acção correctiva
O motor de arranque não funciona	1. Interruptor de controlo da lâmina (PTO) engatado. 2. Travão de estacionamento não está ativado. 3. Alavancas de transmissão não estão na posição de ponto-morto. 4. O operador não está sentado. 5. A bateria não tem carga. 6. As ligações elétricas estão corroídas ou soltas. 7. O fusível está queimado. 8. Relé ou interruptor danificado	1. Mova o interruptor de controlo da lâmina (PTO) para desengatado 2. Engate o travão de estacionamento. 3. As alavancas de controlo do movimento estão na posição de bloqueados em ponto-morto. 4. Sente-se no banco. 5. Carregue a bateria. 6. Verifique se as ligações elétricas estão a fazer bom contacto. 7. Substitua o fusível. 8. Contacte um representante de assistência autorizado.
O motor não arranca, arranca com dificuldade, ou não fica a trabalhar	1. Depósito de combustível está vazio. 2. A válvula de corte de combustível está fechada. 3. Nível de óleo no cárter está baixo. 4. O regulador e estrangulador não estão na posição correta. 5. Sujidade no filtro de combustível. 6. O sistema de combustível tem sujidade, água ou combustível muito antigo. 7. O filtro de ar está sujo. 8. O interruptor do banco não funciona corretamente. 9. As ligações elétricas estão corroídas, soltas ou danificadas. 10. Relé ou interruptor danificado 11. Vela defeituosa. 12. O fio da vela não está ligado.	1. Encha o depósito de combustível. 2. Abra a válvula de corte do combustível. 3. Junte óleo ao cárter. 4. Certifique-se de que o controlo do acelerador está a meio entre as posições “SLOW” e “FAST” e que o estrangulador está na posição “ON” para um motor frio ou na posição “OFF” para um motor quente. 5. Substitua o filtro de combustível. 6. Contacte um representante de assistência autorizado. 7. Limpe ou substitua o filtro de ar. 8. Verifique o indicador do interruptor do banco. Substitua o banco se necessário. 9. Verifique se as ligações elétricas estão a fazer bom contacto. Limpe os terminais de contacto cuidadosamente com um produto de limpeza de contactos elétricos, aplique lubrificante dielétrico e volte a ligar. 10. Contacte um representante de assistência autorizado. 11. Limpe, ajuste ou substitua a vela. 12. Verifique a ligação do fio da vela.

Problema	Causa possível	Acção correctiva
Motor perde potência.	1. Carga do motor é excessiva. 2. O filtro de ar está sujo. 3. Nível de óleo no cárter está baixo. 4. Aletas de refrigeração e as passagens de ar na parte superior do motor estão obstruídas. 5. O orifício de ventilação no tampão do depósito de combustível está obstruído. 6. Sujidade no filtro de combustível. 7. O sistema de combustível tem sujidade, água ou combustível muito antigo.	1. Reduza a velocidade. 2. Limpe o elemento do filtro de ar. 3. Junte óleo ao cárter. 4. Retire a obstrução das aletas de refrigeração e das passagens de ar. 5. Limpe ou substitua o tampão do depósito de combustível. 6. Substitua o filtro de combustível. 7. Contacte um representante de assistência autorizado.
Sobreaquecimento do motor.	1. Carga do motor é excessiva. 2. Nível de óleo no cárter está baixo. 3. Aletas de refrigeração e as passagens de ar na parte superior do motor estão obstruídas.	1. Reduza a velocidade. 2. Junte óleo ao cárter. 3. Retire a obstrução das aletas de refrigeração e das passagens de ar.
O cortador puxa para a esquerda ou para a direita (com as alavancas totalmente para a frente)	1. O alinhamento necessita de ajuste 2. A pressão dos pneus não está correta.	1. Ajuste do alinhamento. 2. Ajuste a pressão dos pneus.
A máquina não anda.	1. As válvulas de derivação não estão bem fechadas. 2. Correia da bomba está gasta, larga ou partida. 3. A correia da bomba está fora da polia. 4. Mola intermédia partida ou inexistente. 5. O nível do óleo hidráulico está baixo ou demasiado quente.	1. Aperte as válvulas de derivação. 2. Substitua a correia. 3. Substitua a correia. 4. Substitua a mola. 5. Adicione óleo hidráulico aos reservatórios ou deixe arrefecer.
Vibração anormal.	1. Lâmina(s) de corte está/estão dobrada(s) ou desequilibrada(s). 2. O parafuso de montagem da lâmina está solto. 3. Os parafusos de montagem do motor estão soltos. 4. Polia do motor, polia intermédia, ou polia das lâminas solta. 5. Polia do motor está danificada. 6. Eixo da lâmina está dobrado. 7. A montagem do motor está solta ou gasta.	1. Instale lâmina(s) de corte nova(s). 2. Aperte o parafuso de montagem da lâmina. 3. Aperte os parafusos de montagem do motor. 4. Aperte a polia adequada. 5. Contacte um representante de assistência autorizado. 6. Contacte um representante de assistência autorizado. 7. Contacte um representante de assistência autorizado.
Altura de corte irregular.	1. Lâmina(s) não está/estão afiada(s). 2. Lâmina(s) de corte está/estão dobrado(s). 3. Plataforma do cortador não está nivelada. 4. Parte de baixo do cortador está suja. 5. Pressão dos pneus não está correta. 6. Eixo da lâmina dobrado.	1. Afie a(s) lâmina(s). 2. Instale lâmina(s) de corte nova(s). 3. Nivele a plataforma do cortador na horizontal e de trás para a frente. 4. Limpe a parte de baixo do cortador. 5. Ajuste a pressão dos pneus. 6. Contacte um representante de assistência autorizado.

Problema	Causa possível	Acção correctiva
Lâminas não rodam.	1. Correia da plataforma do cortador está gasta, larga ou partida.	1. Monte correia de plataforma nova.
	2. Correia da plataforma do cortador está fora da polia.	2. Monte a polia da plataforma do cortador e verifique se a polia, o braço e a mola intermédios estão na posição correta e funcionam devidamente.
	3. Correia de acionamento da bomba está gasta, larga ou partida.	3. Verifique a tensão da correia ou instale uma nova correia.
	4. Mola intermédia partida ou inexistente.	4. Substitua a mola.

Esquemas

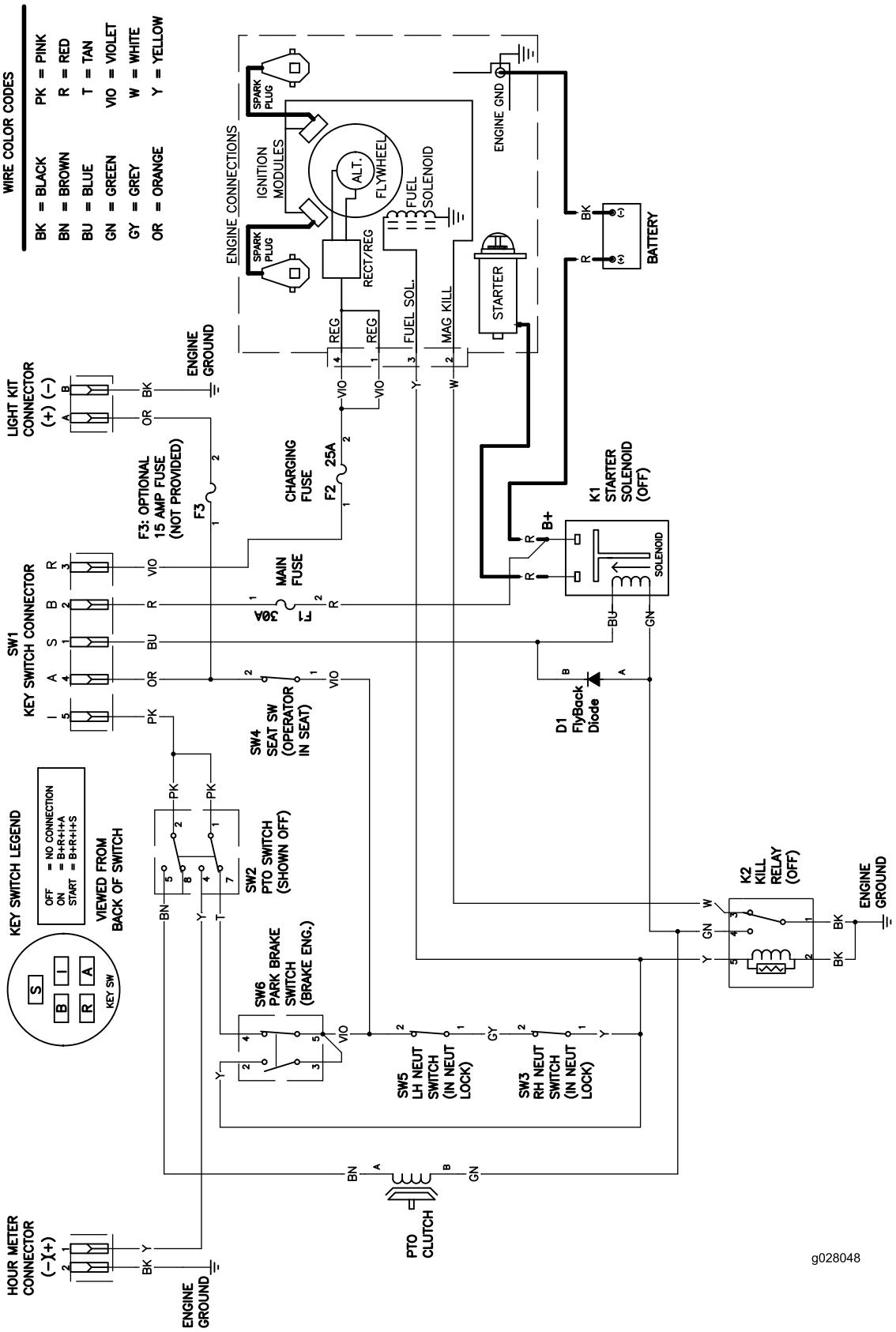

g028048

Diagrama de cabos (Rev. B)

Lista de distribuidores internacionais

Distribuidor:	País:	Telefone:	Distribuidor:	País:	Telefone:
Agrolanc Kft	Hungria	36 27 539 640	Maquiver S.A.	Colômbia	57 1 236 4079
Balama Prima Engineering Equip.	Hong Kong	852 2155 2163	Maruyama Mfg. Co. Inc.	Japão	81 3 3252 2285
B-Ray Corporation	Coreia	82 32 551 2076	Mountfield a.s.	República Checa	420 255 704 220
Casco Sales Company	Porto Rico	787 788 8383	Mountfield a.s.	Eslováquia	420 255 704 220
Ceres S.A.	Costa Rica	506 239 1138	Munditol S.A.	Argentina	54 11 4 821 9999
CSSC Turf Equipment (pvt) Ltd.	Sri Lanka	94 11 2746100	Norma Garden	Rússia	7 495 411 61 20
Cyril Johnston & Co.	Irlanda do Norte	44 2890 813 121	Oslinger Turf Equipment SA	Equador	593 4 239 6970
Cyril Johnston & Co.	República da Irlanda	44 2890 813 121	Oy Hako Ground and Garden Ab	Finlândia	358 987 00733
Equiver	México	52 55 539 95444	Parkland Products Ltd.	Nova Zelândia	64 3 34 93760
Femco S.A.	Guatemala	502 442 3277	Perfetto	Polónia	48 61 8 208 416
ForGarder OU	Estónia	372 384 6060	Pratoverde SRL.	Itália	39 049 9128 128
G.Y.K. Company Ltd.	Japão	81 726 325 861	Prochaska & Cie	Áustria	43 1 278 5100
Geomechaniki of Athens	Grécia	30 10 935 0054	RT Cohen 2004 Ltd.	Israel	972 986 17979
Golf international Turizm	Turquia	90 216 336 5993	Riversa	Espanha	34 9 52 83 7500
Guandong Golden Star	China	86 20 876 51338	Lely Turfcare	Dinamarca	45 66 109 200
Hako Ground and Garden	Suécia	46 35 10 0000	Solvert S.A.S.	França	33 1 30 81 77 00
Hako Ground and Garden	Noruega	47 22 90 7760	Spyros Stavrinides Limited	Chipre	357 22 434131
Hayter Limited (U.K.)	Reino Unido	44 1279 723 444	Surge Systems India Limited	Índia	91 1 292299901
Hydroturf Int. Co Dubai	Emirados Árabes Unidos	97 14 347 9479	T-Markt Logistics Ltd.	Hungria	36 26 525 500
Hydroturf Egypt LLC	Egito	202 519 4308	Toro Australia	Austrália	61 3 9580 7355
Irrimac	Portugal	351 21 238 8260	Toro Europe NV	Bélgica	32 14 562 960
Irrigation Products Int'l Pvt Ltd.	Índia	0091 44 2449 4387	Valtech	Marrocos	212 5 3766 3636
Jean Heybroek b.v.	Holanda	31 30 639 4611	Victus Emak	Polónia	48 61 823 8369

Aviso de privacidade europeu

As informações recolhidas pela Toro
A Toro Warranty Company (Toro) respeita a sua privacidade. Para processar a sua reclamação da garantia e para o contactar em caso de recolha de produtos, pedimos que partilhe determinadas informações pessoais connosco, seja diretamente ou através da empresa Toro ou do seu representante Toro local.

O sistema de garantia Toro está alojado em servidores que se encontram nos Estados Unidos onde a lei da privacidade pode não providenciar a mesma proteção que se aplica no seu país.

AO PARTILHAR AS SUAS INFORMAÇÕES PESSOAIS CONNOSCO, ESTÁ A AUTORIZAR O PROCESSAMENTO DAS MESMAS CONFORME DESCRITO NESTE AVISO DE PRIVACIDADE.

A forma como a Toro utiliza as informações
A Toro pode utilizar as suas informações pessoais para processar reclamações ao abrigo da garantia, para o contactar em caso de recolha de produtos e para qualquer outro fim que indicarmos. A Toro pode partilhar as suas informações com afiliadas da Toro, representantes ou outros parceiros de negócios da Toro relativamente a qualquer uma destas atividades. Não vendemos as suas informações pessoais a qualquer outra empresa. Reservamo-nos o direito de revelar informações pessoais para cumprir as leis aplicáveis e pedidos das autoridades devidas, para operar os nossos sistemas devidamente ou para a nossa própria proteção ou de outros utilizadores.

Retenção das suas informações pessoais
Iremos manter as suas informações pessoais enquanto necessitarmos delas para os fins para os quais foram originalmente recolhidas ou para outros fins legítimos (como, por exemplo, cumprimento de regulamentação), ou conforme exigido pela lei aplicável.

O compromisso da Toro com a segurança das suas informações pessoais
Tomamos as precauções razoáveis para proteger a segurança das suas informações pessoais. Tomamos também medidas para manter as informações pessoais atualizadas e corretas.

Aceder e corrigir as suas informações pessoais
Se pretender rever ou corrigir as suas informações pessoais, contacte-nos através do endereço de e-mail legal@toro.com.

Lei australiana de proteção dos consumidores

Os clientes australianos encontrarão informações relacionadas com a lei australiana relativa à proteção dos consumidores no interior da caixa ou no seu representante Toro local.

The Toro Warranty
e
A Garantia de arranque GTS da Toro

Condições e produtos abrangidos

The Toro Company e sua afiliada, Toro Warranty Company, no seguimento de um acordo celebrado entre ambas, garantem reparação ao comprador original[1] do seu Produto Toro indicado abaixo no caso de defeitos de materiais e de fabrico ou se o motor Toro GTS (Garantia de arranque) não arrancar na primeira ou segunda tentativa, desde que tenha sido realizada a manutenção de rotina requerida no *Manual do utilizador*.

Os períodos de tempo a seguir aplicam-se a partir da data de compra

Produtos	Período da garantia
Cortadores de relva elétricos	
• Plataforma fundida	5 anos de utilização residencial[2] 90 dias de utilização comercial
• Motor	Garantia de 5 anos de GTS, Utilização residencial[3]
• Bateria	2 anos
• Plataforma de aço	2 anos de utilização residencial[2] 30 dias de utilização comercial
• Motor	Garantia de 2 anos de GTS, Utilização residencial[3]
Cortadores TimeMaster	3 anos de utilização residencial[2] 90 dias de utilização comercial
• Motor	Garantia de 3 anos de GTS, Utilização residencial[3]
• Bateria	2 anos
Produtos elétricos portáteis e cortadores de relva elétricos	2 anos de utilização residencial[2] Sem garantia para uso comercial
Limpa-neves	
• Etapa única	2 anos de utilização residencial[2] 45 dias de utilização comercial
• Motor	Garantia de 2 anos de GTS, Utilização residencial[3]
• Duas etapas	3 anos de utilização residencial[2] 45 dias de utilização comercial
• Calha, defletor da calha e cobertura da caixa da ventoinha	Vitalícia (apenas comprador original)[5]
Sopradores de neve elétricos	2 anos de utilização residencial[2] Sem garantia para uso comercial
Todas as unidades de operador abaixo	
• Motor	Ver garantia do fabricante do motor[4]
• Bateria	2 anos de utilização residencial[2]
• Acessórios	2 anos de utilização residencial[2]
Tratores corta-relva DH	2 anos de utilização residencial[2] 30 dias de utilização comercial
Tratores corta-relva XLS	3 anos de utilização residencial[2] 30 dias de utilização comercial
Série TimeCutter	3 anos de utilização residencial[2] 30 dias de utilização comercial
Cortadores TITAN	3 anos ou 240 horas[5]
• Estrutura	Vitalícia (apenas comprador original)[6]

[1]Comprador original significa a pessoa que originalmente adquiriu o Produto Toro.

[2]Utilização residencial significa a utilização do produto em sua casa. A utilização em mais do que um local é considerada utilização comercial à qual se aplicaria a garantia para utilização comercial.

[3]A Garantia de arranque GTS da Toro não se aplica quando o produto for utilizado comercialmente.

[4]Alguns motores usados nos Produtos Toro são garantidos pelo fabricante do motor.

[5]O que ocorrer primeiro.

[6]Garantia vitalícia da estrutura – Se a estrutura principal, compostas peças soldadas em conjunto para formar a estrutura do trator à qual outros componentes (por exemplo, o motor) estão fixados, ficar com fissuras ou partir durante a utilização normal, será reparada ou substituída, mediante opção da Toro, ao abrigo da garantia sem qualquer custo de peças ou mão-de-obra. A falha da estrutura devida a utilização indevida ou abuso e falha ou reparação necessária devida a ferrugem ou corrosão não estão abrangidas.

A garantia pode ser negada se o contador de horas estiver desligado, modificado ou mostrar sinais de ter sido alterado.

Responsabilidades do proprietário

É preciso fazer manutenção do Produto Toro seguindo os procedimentos de manutenção descritos no *Manual do utilizador*. Os custos dessa manutenção de rotina, quer seja feita por um representante ou por si, são todos pagos por si.

Instruções para a obtenção de um serviço de garantia

Se pensa que o seu Produto Toro tem algum defeito de materiais ou de fabrico, siga este procedimento:

1. Contacte o vendedor para que trate da reparação do produto. Se, por qualquer motivo, não conseguir contactar o vendedor, pode ligar para qualquer distribuidor autorizado Toro para combinar a reparação. Consulte a lista de distribuidores em anexo.
2. Leve o produto e a respetiva prova de compra (recibo) ao local de reparação. Se, por qualquer motivo, não ficar satisfeito com a análise do local de reparação ou assistência prestada pelo distribuidor contacte-nos em:

   Toro Customer Care Department, RLC Division
   Toro Warranty Company
   8111 Lyndale Avenue South
   Bloomington, MN 55420-1196
   001–952–948–4707

Itens e condições não abrangidos

Não existe outra garantia expressa exceto para a cobertura do sistema especial de emissões e cobertura de garantia do motor em alguns produtos. Esta garantia expressa não abrange o seguinte:

- O custo do serviço de manutenção regular ou de peças como filtros, combustível, lubrificantes, mudanças de óleo, velas, filtros de ar, afiamento de lâminas ou lâminas desgastadas, ajustes de cabos/ligações ou ajustes de travão e embraiagem
- Componentes que falham devido a desgaste normal
- Qualquer produto ou peça que tenha sido alterado ou usado indevidamente ou negligenciado ou que tenha precisado de ser substituído ou reparado devido a acidentes ou falta de manutenção adequada
- Encargos de recolha e entrega
- As reparações ou tentativas de reparação por pessoa alheia a um representante de assistência autorizado Toro
- As reparações necessárias devido a não cumprir o procedimento de combustível recomendado (consulte o *Manual do utilizador* para mais informações)
  - Remover contaminantes do sistema de combustível não está abrangido
  - A utilização de combustível velho (com mais de um mês) ou combustível que contenha mais de 10% de etanol ou mais de 15% de MTBE
  - A não drenagem do sistema de combustível antes de qualquer período de não utilização superior a um mês
- Reparações ou ajustes para corrigir dificuldades de arranque devido ao seguinte:
  - Não cumprimento dos procedimentos de manutenção adequados ou procedimento de combustível recomendado
  - Embate da lâmina em rotação num objeto
- Condições especiais de operação em que o arranque possa necessitar de mais de 2 puxões:
  - Arranques iniciais após um longo período de não utilização superior a três meses ou armazenamento sazonal
  - Arranques em temperatura fria como os que se encontram no início da primavera e fim do outono
  - Procedimentos de arranque inadequados – se tem dificuldades em iniciar unidade, consulte o *Manual do utilizador* para assegurar que está a utilizar os procedimentos de arranque corretos. Isto pode evitar uma visita desnecessária a um Representante Autorizado de Assistência Toro.

Condições gerais

O comprador está coberto pelas leis nacionais de cada país. Os direitos do comprador abrangidos por estas leis não são limitados por esta garantia.