Form No. 3410-572 Rev B

TORO®

Count on it.

Brukerhåndbok

Z Master® Professional-plentraktor i 7000-serien

Med 132 cm TURBO FORCE®-gressklipper med bakutslipp

Modellnr. 74279TE—Serienr. 400000000 og oppover

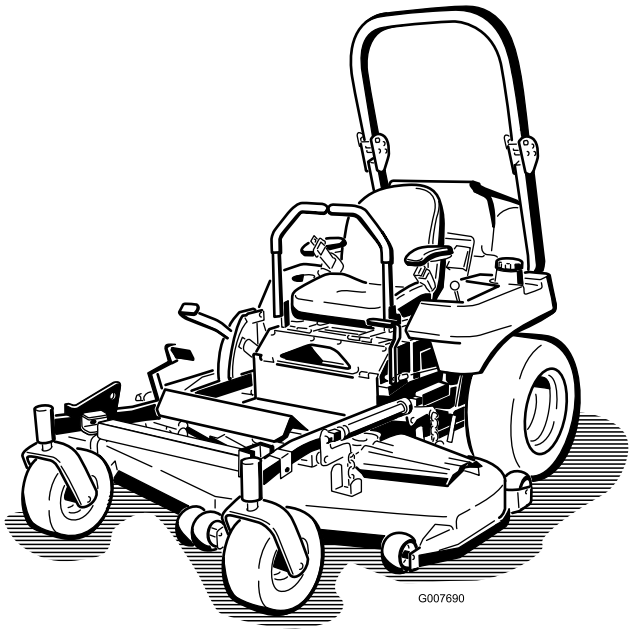

Registrer ditt produkt på www.Toro.com.
Oversettelse av originalen (NO)

CE

3410-572 B

Dette produktet er i samsvar med alle relevante europeiske direktiver. Se eget samsvarserklæringsskjema for produktet for detaljert informasjon.

Innledning

Denne plentraktoren med roterende kniver er beregnet på bruk av private boligeiere eller profesjonelle, innleide operatører. Den er hovedsakelig beregnet på å klippe gress på godt vedlikeholdte plener på private eller kommersielle eiendommer. Den er ikke beregnet på å klippe kratt eller for jordbruksbruk.

Les denne håndboken nøye, slik at du lærer å bruke og vedlikeholde produktet på riktig måte og unngår person- eller produktskade. Du har ansvar for å bruke produktet på en riktig og sikker måte.

Du kan kontakte Toro direkte på www.Toro.com for materialer for produktsikkerhet og opplæring i bruk, og informasjon om tilbehør, hjelp til å finne en forhandler eller for å registrere produktet ditt.

Hvis maskinen må repareres eller du trenger originale Toro-deler eller mer informasjon, kan du kontakte et autorisert forhandlerverksted eller Toros kundeserviceavdeling. Ha modell- og serienummer for hånden når du tar kontakt. Figur 1 identifiserer plasseringen av modell- og serienummer på produktet. Skriv inn numrene i tilhørende felt.

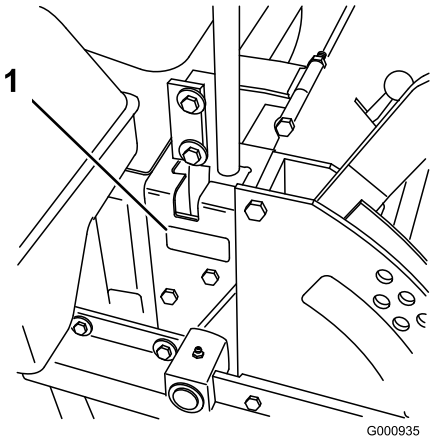

g000935

Figur 1

1. Plassering av modell- og serienummer

Modellnr. _____

Serienr. _____

Denne brukerhåndboken identifiserer mulige farer, og markerer sikkerhetsbeskjeder gjennom sikkerhetsvarslingssymbolet (Figur 2) som varsler om en fare som kan føre til alvorlige skader eller dødsfall hvis du ikke følger de anbefalte forholdsreglene.

g000502

Figur 2

1. Sikkerhetsvarselssymbol

I tillegg brukes to ord for å utheve informasjon. **Viktig** gjør oppmerksom på spesiell mekanisk informasjon og **Obs** henviser til generell informasjon som er verdt å huske.

Innhold

Sikkerhet 4
Generell sikkerhet 4
Hellingsindikator 5
Sikkerhets- og instruksjonsmerker 6
Oversikt over produktet 13
Kontroller 13
Før bruk 15
Sikkerhet før bruk 15
Anbefalt drivstoff 15
Klar for biodiesel 16
Fylle tanken 16
Bytte mellom drivstofftanker 16
Kontrollere motoroljenivået 16
Kjøre inn et nytt kjøretøy 16
Bruke veltebøylebeskyttelsessystemet (ROPS) 16
Sikkerhet først 17
Bruke sikkerhetssperresystemet 18
Justere setet 19
Frigjøre setelåsen 19
Justere seteopphenget 19
Under bruk 20
Sikkerhet under drift 20
Bruke parkeringsbremsen 21
Bruke gressklipperens knivkontrollbryter (kraftuttak) 21
Bruke gassen 22
Bruke tenningsbryteren 22
Starte og slå av motoren 22
Bruke bevegelseskontrollspakene 24
Kjøre maskinen 24
Stoppe maskinen 25
Justere klippehøyden 25
Justere antiskalperingsvalsene 25
Bruke med overopphetingssensor 26
Brukstips 26
Etter bruk 27

© 2018—The Toro® Company

8111 Lyndale Avenue South
Bloomington, MN 55420

Kontakt oss på www.Toro.com.
Trykt i USA
Med enerett

Sikkerhet etter bruk 27
Bruke drivstoffavstengingsventilen 27
Skyve maskinen for hånd..... 27
Transportere maskinen..... 28
Laste maskinen 28
Bruke Z Stand™ 29
Vedlikehold 31
Anbefalt vedlikeholdsplan 31
Forberedelse for vedlikehold 32
Vedlikeholds- og oppbevaringssikkerhet..... 32
Frigjøre klippeenhetsforhenget..... 32
Fjerne skydd i platemetall 33
Smøring 33
Smøre maskinen 33
Smøre de fremre styresvingarmene..... 33
Påføre smørefett 34
Påføre tynn olje eller spraysmøring..... 34
Smøre klippeenhet og remskiver 34
Smøre styrehjulsnavene..... 35
Vedlikehold av motor 36
Motorsikkerhet..... 36
Overhale luftrenseren 36
Kontrollere motoroljenivået..... 37
Vedlikehold av drivstoffsystem 40
Overhale drivstoffilteret og vannutskille-
ren..... 40
Vedlikeholde drivstofftanken..... 41
Vedlikehold av elektrisk system 41
Sikkerhet for elektrisk system 41
Vedlikeholde batteriet 41
Vedlikeholde sikringene..... 43
Vedlikehold av drivsystem 44
Justere sporingen..... 44
Kontrollere trykket i dekkene..... 44
Kontrollere hjulnavmutter med riller 45
Justere styrehjulslageret..... 45
Vedlikeholde girkassen..... 45
Justere den elektriske clutchen..... 46
Vedlikehold av kjølesystem 48
Vedlikeholde kjølesystemet 48
Vedlikehold av bremser 49
Justere parkeringsbremsen 49
Vedlikehold av remmer 50
Kontrollere remmene 50
Skifte klipperremmen..... 50
Skifte kraftuttakets drivrem 51
Skifte pumpedrivremmen..... 51
Skifte ut og stramme generatorremmen 52
Vedlikehold av kontrollsystem 53
Justere kontrollhåndtakets nøytrale
stilling..... 53
Vedlikehold av hydraulisk system 54
Sikkerhet for hydraulikksystem 54
Overhale det hydrauliske systemet 54
Stille den hydrauliske pumpen i nøytral
stilling..... 56
Vedlikehold av klippeenhet..... 58
Nivellere gressklipperen 58
Overhale gressklipperknivene 60
Rengjøring 62
Rengjøre under klippeenheten 62
Avhending av avfall..... 62
Lagring 63
Rengjøring og lagring 63
Feilsøking 64
Skjemaer 66

Sikkerhet

Denne maskinen har blitt designet i henhold til EN ISO-standard 5395:2013.

Generell sikkerhet

Dette produktet kan amputere hender og føtter og slynge gjenstander opp i luften. Følg alltid alle sikkerhetsinstruksjoner for å unngå alvorlige skader.

Hvis du bruker dette produktet til andre formål enn det er beregnet på, kan du utsette deg selv eller andre for fare.

- Les og forstå innholdet i denne *brukerhåndboken* før du starter motoren. Sørg for at alle som bruker dette produktet, vet hvordan de skal bruke det og forstår advarslene.
- Hold hender og føtter borte fra roterende deler på maskinen.
- Bruk aldri maskinen uten at alle verneplater og andre sikkerhetsanordninger sitter på plass og fungerer.
- Hold deg unna alle åpninger på utløpssjakten. Hold andre på trygg avstand fra maskinen.
- Hold barn borte fra arbeidsområdet. Utstyret er ikke tillatt for barn.
- Stopp maskinen og slå av motoren før du utfører service på, fyller drivstoff på eller fjerner materiale fra maskinen.

Feilaktig bruk og vedlikehold av maskinen kan føre til personskade. For å redusere muligheten for skader bør du følge disse sikkerhetsinstruksjonene og alltid være oppmerksom på sikkerhetsalarmsymbolet som betyr Forsiktig, Advarsel eller Fare – personsikkerhetsinstruks. Hvis ikke disse instruksjonene tas hensyn til, kan dette føre til at noen blir alvorlig skadet eller drept.

Du finner mer sikkerhetsinformasjon i de respektive delene gjennom hele håndboken.

Hellingsindikator

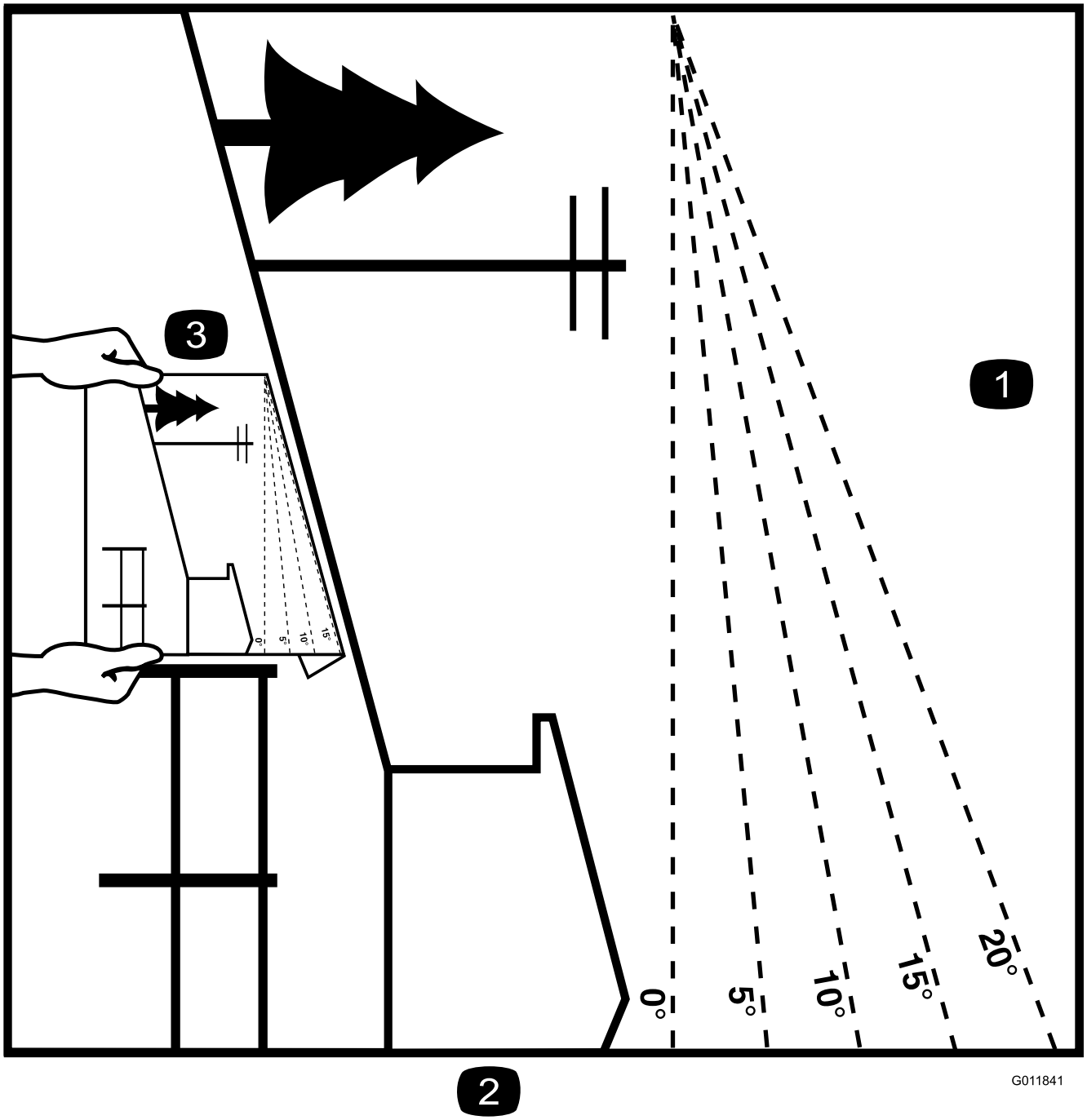

Figur 3

Denne siden kan kopieres for personlig bruk.

1. Den maksimale skråningen maskinen kan brukes sikkert i, er **15 grader**. Bruk skråningsdiagrammet til å avgjøre skråningen for bakker før bruk av maskinen. **Maskinen må ikke brukes i bakker som har en skråning på mer enn 15 grader.** Brett langs linjene for å matche den anbefalte skråningen.
2. Juster denne kanten med en vertikal overflate (tre, bygning, gjerdestolpe osv).
3. Eksempel på sammenlikning av skråning med brettet kant

Sikkerhets- og instruksjonsmerker

Sikkerhetsmerker og instruksjoner er lett synlige for føreren og er plassert i nærheten av alle områder som representerer en potensiell fare. Bytt ut alle merker som er ødelagte eller mangler.

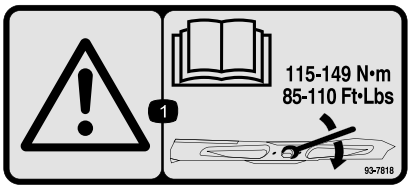

decal93-7818

93-7818

1. Advarsel – les *brukerhåndboken* for instruksjoner om å trekke til knivens bolt/mutter til 115–149 Nm.

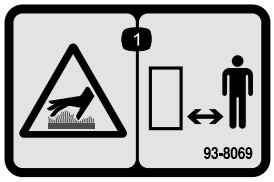

decal93-8069

93-8069

1. Varm overflate / fare for brannsår – hold deg på trygg avstand fra den varme overflaten.

---

decal98-4387

98-4387

1. Advarsel – bruk hørselvern.

---

decal104-2449

104-2449

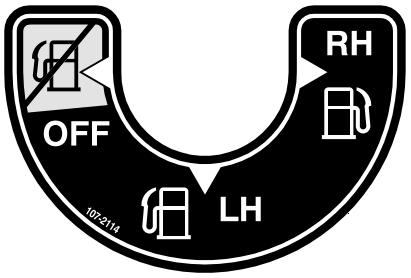

decal107-2114

107-2114

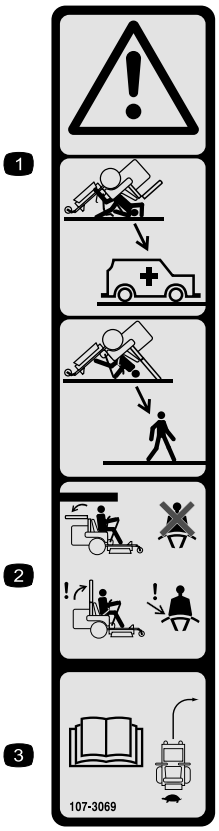

decal107-3069

107-3069

1. Advarsel – det finnes ingen veltebøylebeskyttelse når veltebøylen er nede.
2. Hold veltebøylen i hevet og løst stilling og bruk sikkerhetsbelte for å unngå skader eller dødsfall ved en velteulykke. Senk kun veltebøylen når det er helt nødvendig, og ikke bruk sikkerhetsbeltet når veltebøylen er nede.
3. Les *Brukerhåndboken*. Kjør sakte og forsiktig.

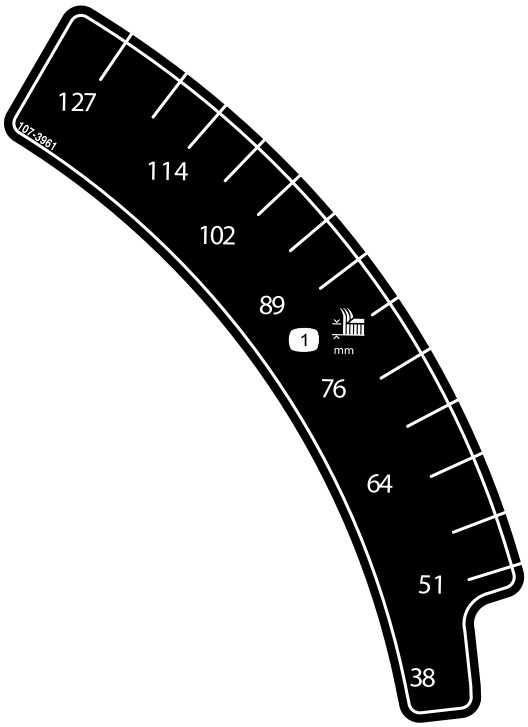

decal107-3961

107-3961

1. Klippehøyde i millimeter

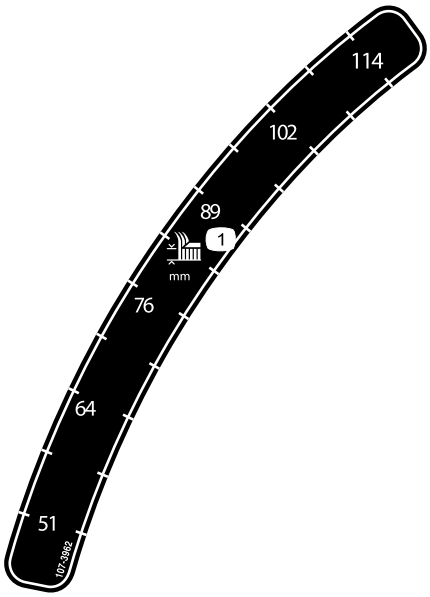

decal107-3962

107-3962

1. Klippehøyde i millimeter

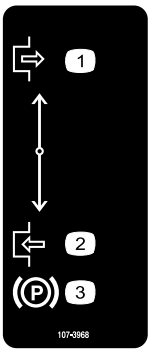

decal107-3968

107-3968

1. Frakoble
2. Tilkoble
3. Parkeringsbrems

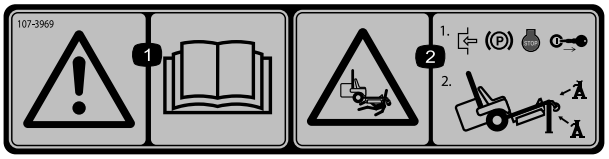

decal107-3969

107-3969

1. Advarsel – les *brukerhåndboken*.
2. Klemfare, gressklipper – aktiver parkeringsbremsen, stans motoren og ta nøkkelen ut fra tenningen.

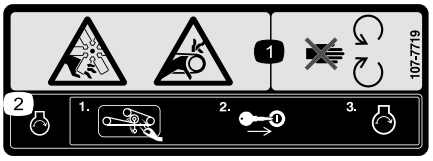

decal107-7719

107-7719

1. Fare for kutting/amputering og vifte- og sammenfiltringsfare – hold deg borte fra bevegelige deler.
2. Rengjør klipperremmene og remskivene for gress og rester før du starter motoren, sett i tenningsnøkkelen og start motoren.

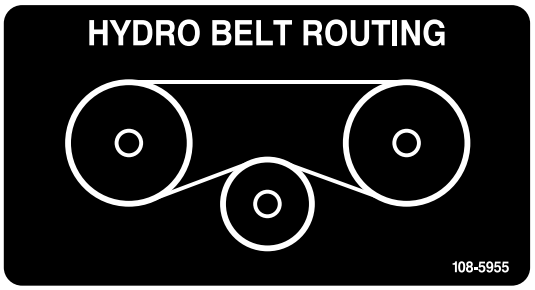

decal108-5955

108-5955

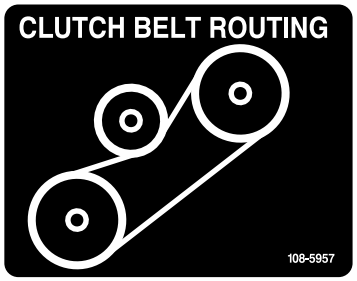

decal108-5957

108-5957

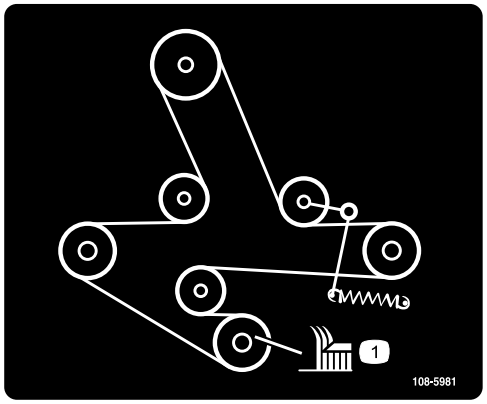

decal108-5981

108-5981

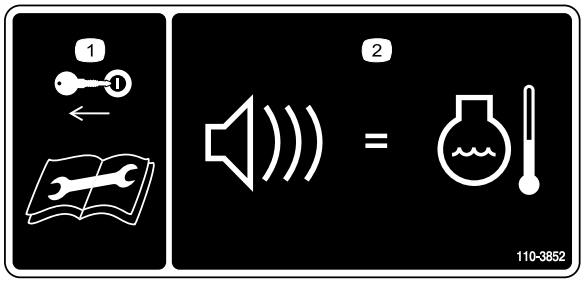

decal110-3852

110-3852

1. Ta ut tenningsnøkkelen og les instruksjonene før du utfører service eller vedlikehold.
2. Kontinuerlig lyd indikerer at motoren overopphetes.

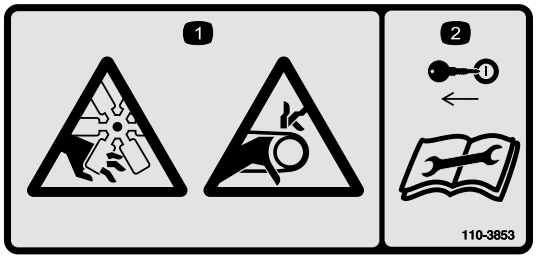

decal110-3853

110-3853

1. Fare for kutting/amputering og vifte og sammenfiltringsfare.
2. Ta ut tenningsnøkkelen og les instruksjonene før du utfører service eller vedlikehold.

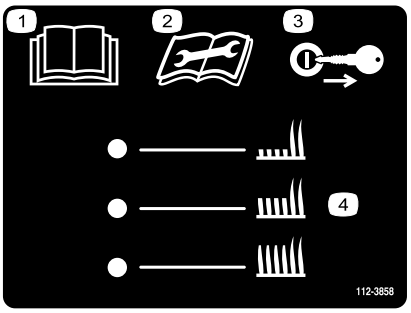

decal112-3858

112-3858

1. Les *brukerhåndboken*.
2. Les instruksene før du utfører service eller vedlikehold.
3. Fjern tenningsnøkkelen før du justere klippehøyden.
4. Klippehøydeinnstillinger.

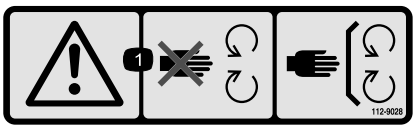

decal112-9028

112-9028

1. Advarsel – hold deg unna bevegelige deler, behold alle verneplatene på plass.

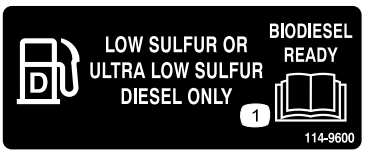

decal114-9600

114-9600

1. Les *brukerhåndboken*.

decal115-4212

115-4212

1. Hydraulikkvæskenivå
2. Les *brukerhåndboken*.
3. Advarsel – ikke rør den varme overflaten.

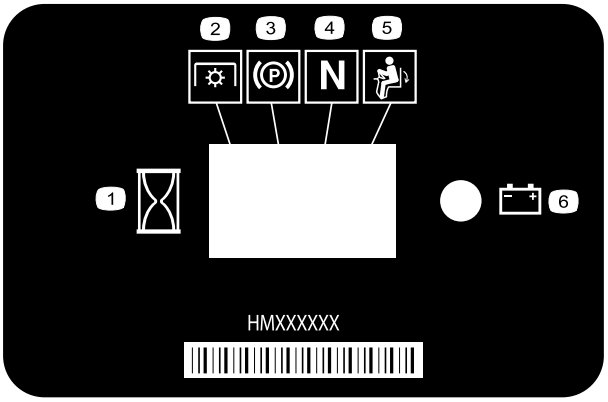

decal116-5610

116–5610

1. Timeteller
2. Kraftuttak (PTO)
3. Parkeringsbrems
4. Fri
5. Dødmannsbryter
6. Batteri

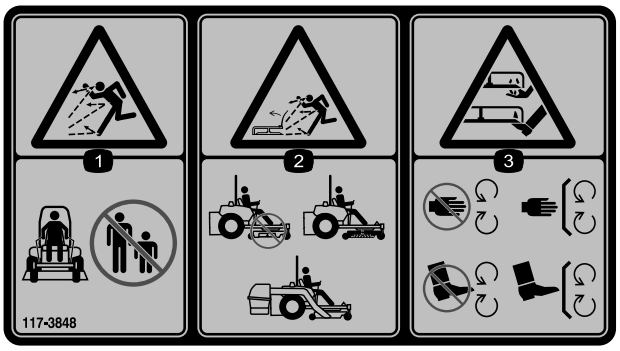

decal117-3848

117-3848

1. Fare for at gjenstander slynges gjennom luften – hold personer i nærheten på trygg avstand fra maskinen
2. Fare for at gjenstander slynges gjennom luften – ikke bruk maskinen uten avleder, utslippsdeksel eller gressoppsamlingssystem på plass.
3. Fare for kutting/amputasjon av hender eller føtter – hold trygg avstand fra bevegelige deler, hold alle skydd og verneplater på plass.

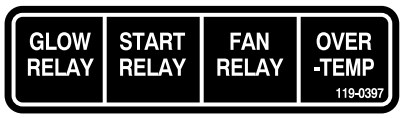

decal119-0397

119–0397

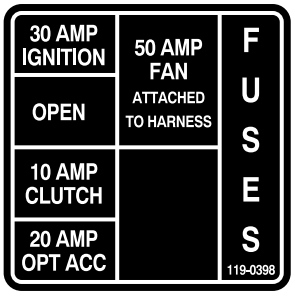

decal119-0398

119–0398

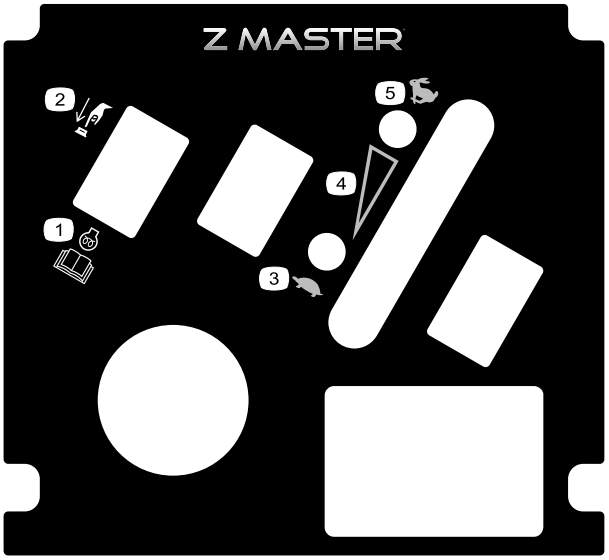

decal121-7562

121-7562

1. Trykk for å starte
2. Les *brukerhåndboken* for ytterligere informasjon om forvarming av motoren.
3. Sakte
4. Variabel hastighetskontroll
5. Hurtig

decal126-2055

126-2055

1. Moment for hjulhakemutter: 129 N·m (4x)
2. Moment for hjulnavmutter: 319 N·m
3. Les brukerhåndboken før du utfører vedlikehold. Sjekk dreiemomentet etter de første 100 driftstimene og deretter hver 500. driftstime.

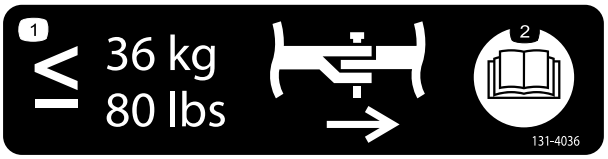

decal131-4036

131-4036

1. Trekkstangen kan maksimalt trekke 36 kg.
2. Les *brukerhåndboken*.

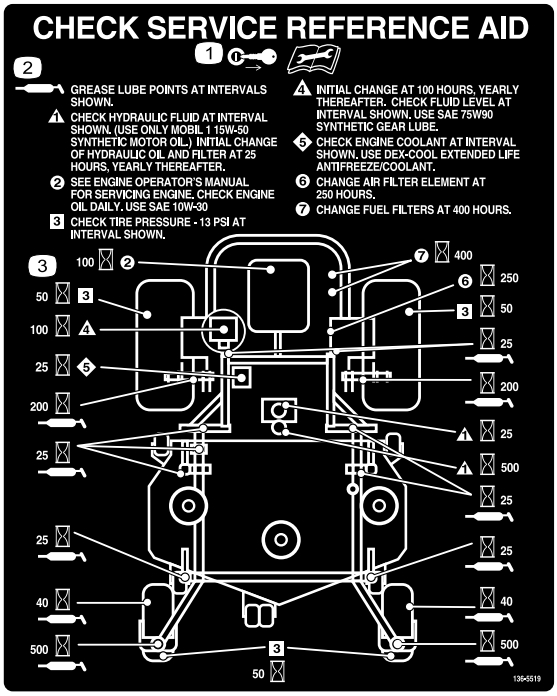

decal136-5519

136-5519

1. Ta ut nøkkelen og les *Brukerhåndboken* før du utfører vedlikehold.
2. Smørepunkt
3. Timesintervall

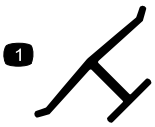

decaloemmarkt

Produsentens merke

1. Angir om kniven er identifisert som en del fra den originale maskinprodusenten.

---

decalbatterysymbols

Batterisymboler

Noen av eller alle disse symbolene finnes på ditt batteri

1. Eksplosjonsfare
2. Ingen bål, åpne flammer eller røyk
3. Kaustisk væske/fare for brannsår
4. Bruk vernebriller.
5. Les *Brukerhåndboken*.
6. Hold andre på trygg avstand fra batteriet.
7. Bruk vernebriller – eksplosive gasser kan påføre deg blindhet og andre skader.
8. Batterisyre kan forårsake blindhet og alvorlige brannskader.
9. Skyll straks øynene med vann og søk legehjelp.
10. Inneholder bly – må ikke kastes

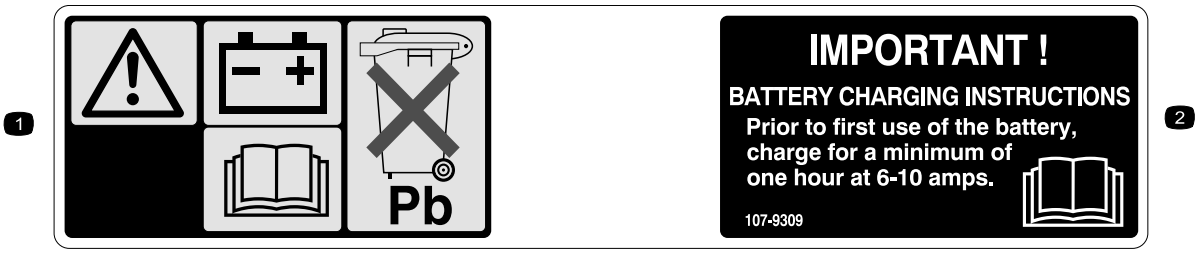

decal107-9309

107-9309

1. Advarsel – les *Brukerhåndboken* for å få informasjon om lading av batteriet; inneholder bly, må ikke kastes.
2. Les *brukerhåndboken*.

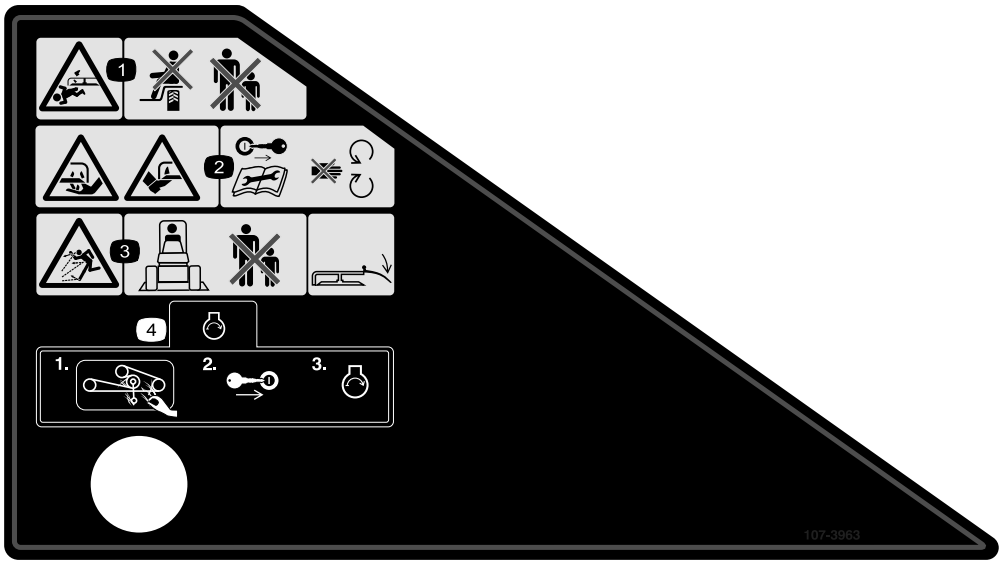

decal107-3963

107-3963

1. Fare for kutting/amputasjon – ta ikke med passasjerer.
2. Fare for kutting/lemlesting av hender og føtter, gressklipperkniv – koble fra tennpluggkabelen og les instruksjonene før du utfører service eller vedlikehold; hold avstand fra bevegelige deler.
3. Fare for at gjenstander slynges gjennom luften – hold personer i nærheten på trygg avstand fra maskinen, og hold avlederen på plass.
4. Rengjør klipperremmene og remskivene for gress og rester før du starter motoren, sett i tenningsnøkkelen og start motoren.

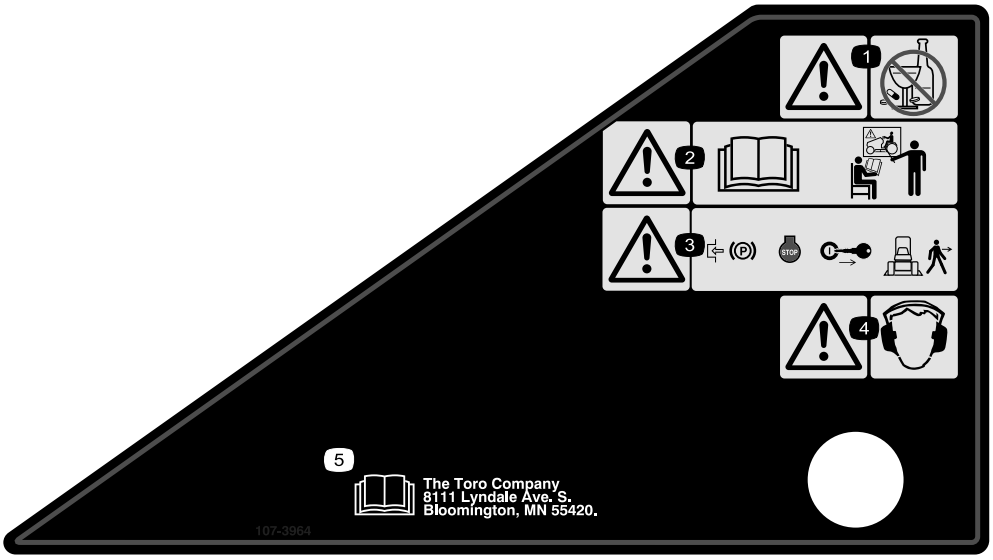

decal107-3964

107-3964

1. Advarsel – ikke bruk rusmidler eller alkohol.
2. Advarsel – les *brukerhåndboken* og få opplæring.
3. Advarsel – sett på parkeringsbremsen, stopp motoren, og ta nøkkelen ut av tenningen før du forlater maskinen.
4. Advarsel – bruk hørselvern.
5. Les *brukerhåndboken*.

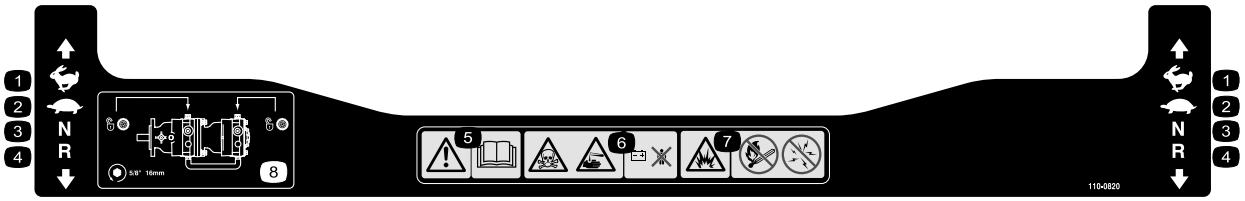

decal110-0820

110-0820

1. Hurtig
2. Sakte
3. Fri
4. Revers
5. Advarsel – les *brukerhåndboken*.
6. Giftfare og kaustisk væske / fare for kjemisk forbrenning – hold barn på trygg avstand fra batteriet.
7. Eksplosjonsfare – ingen bål, åpne flammer eller røyking, unngå gnister.
8. For å låse opp trekkdrivet vrir du omløpsventilen én hel omdreining mot klokken med en 16 mm skiftenøkkel.

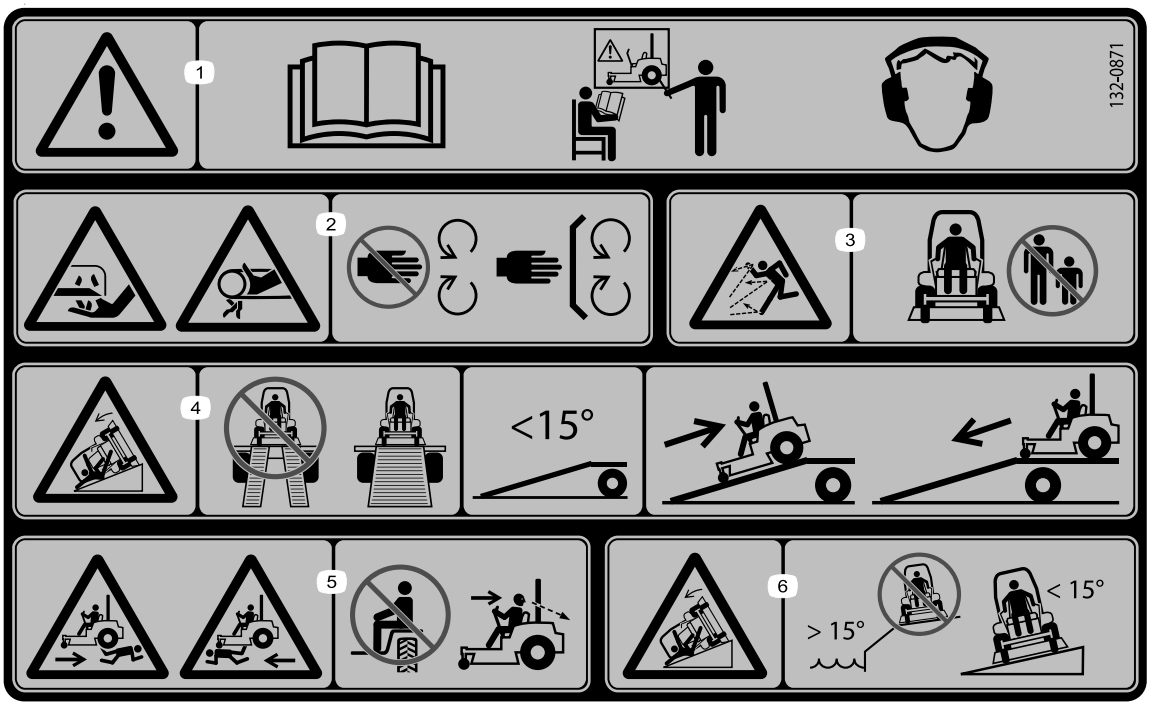

decal132-0871

132-0871

Merk: Denne maskinen samsvarer med bransjestandard for stabilitet i statiske side- og langsgående tester med maks. anbefalt skråning som er angitt på merket. Les instruksjonene for bruk av maskinen i skråninger og under forholdene hvor du har tenkt å bruke maskinen i *brukerhåndboken*, for å avgjøre om du kan bruke maskinen under forholdene på dagen og stedet. Endringer i terreng kan føre til endringer ved bruk av maskinen i skråninger. Hvis det lar seg gjøre, hold klippeenhetene senket til bakken mens du bruker maskinen i skråninger. Hvis du hever klippeenhetene mens du kjører i skråninger, kan det føre til at maskinen blir ustabil.

1. Advarsel – les *brukerhåndboken*. Ikke bruk maskinen med mindre du har fått opplæring. Bruk hørselvern.
2. Kutt-, amputasjons- og viklingsfare – hold hendene borte fra bevegelige deler, behold alle skydd og verneplater på plass.
3. Fare for at gjenstander slynges gjennom luften – hold andre på god avstand.
4. Fare for å velte på rampen – unngå bruk av dobbeltramper når du laster maskinen på en tilhenger. Bruk alltid en enkelt rampe som er bred nok for maskinen og har en vinkel på mindre enn 15°. Rygg opp på rampen og kjør fremover av den.
5. Fare for legemsskader – ikke ta med passasjerer, se bak deg når du klipper i revers.
6. Veltefare i skråninger – ikke bruk i bakker nær vann, ikke bruk i bakker med skråning på mer enn 15°

Oversikt over produktet

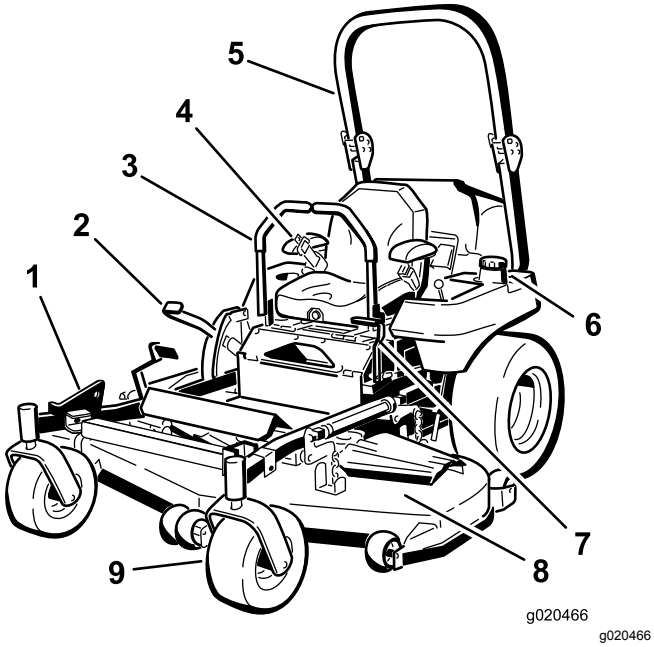

Figur 4

1. Z Stand©
2. Klippehøydespak
3. Bevegelseskontrollspak
4. Setebelte
5. Veltebøyle
6. Drivstofflokk (begge sider)
7. Parkeringsbremsespak
8. Klippeenhet
9. Styrehjul

Kontroller

Gjør deg kjent med alle kontroller før du starter motoren og bruker maskinen (Figur 4 og Figur 5).

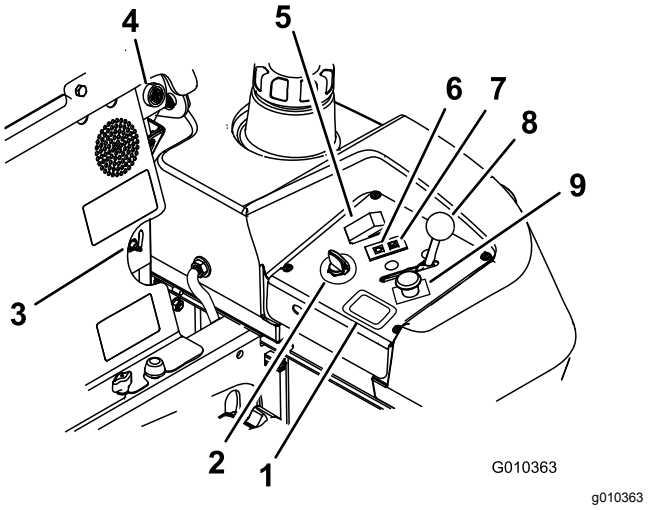

Figur 5

1. Timeteller
2. Tenningsbryter
3. Drivstoffvelgerventil
4. Hørbar alarm
5. Glødepluggbryter
6. Glødeplugglampe
7. Motortemperaturlys
8. Gasskontroll
9. Kraftuttaksbryter

Timeteller

Timemåleren registrerer antallet timer som motoren har vært i bruk. Den er i gang når motoren er i gang. Bruk tidene for å planlegge vanlig vedlikehold (Figur 6).

Sikkerhetssperreindikatorer

Symboler på timetelleren indikerer med et svart triangel at sperrekomponentene er i riktig posisjon (Figur 6).

Batteriindikatorlys

Når tenningen vris først til KJØR-posisjon i noen sekunder, vil batterispenningen vises i området der klokkeslettet vanligvis vises.

Batterilyset tennes når du skrur på tenningen og ladenivået er under korrekt driftssnivå (Figur 6).

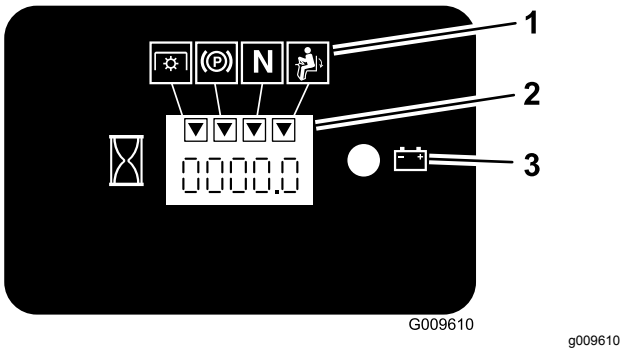

Figur 6

1. Sikkerhetssperresymboler
2. Timeteller
3. Batterilys

Gasskontroll

Gassen kontrollerer motorhastigheten og den har en kontinuerlig variabel innstilling fra SAKTE til HURTIG (Figur 5).

Knivkontrollbryter (kraftoverfø-ring)

Knivkontrollbryteren (kraftuttaket, PTO) slår drivkraften til knivene av og på (Figur 5).

Nøytral, låst stilling

Den NØYTRALE LÅSESTILLINGEN brukes sammen med sikkerhetssperresystemet og for å avgjøre NØYTRAL STILLING.

Tenningsbryter

Bruk denne bryteren for å starte gressklipperen. Den har tre stillinger: START, KJØR og AV.

Glødeplugglampe

Indikatorlampen for glødeplugger lyser når du aktiverer glødepluggknappen (Figur 5).

Glødepluggbryter

Denne bryteren aktiverer glødepluggene og indikeres med glødeplugglampen. Hold inne glødepluggbryteren i 10 sekunder før start.

Motortemperaturlys

Temperaturlyset tennes når motoren overopphetes (Figur 5).

Hørbar alarm

Denne maskinen har en hørbar alarm som varsler brukeren om å slå av motoren. Ellers kan motoren skades pga. overoppheting. Se Vedlikehold av kjølesystem (side 48).

Drivstoffvelgerventil

Drivstoffvelgerventilen er plassert bak setet.

Steng drivstoffvelgerventilen før du transporterer eller lagrer maskinen.

Flytt velgerventilen til venstre eller høyre stilling for bruk.

Tilbehør

Et utvalg av Toro-godkjent tilbehør som kan brukes sammen med maskinen for å forbedre og utvide dens funksjoner er tilgjengelig. Ta kontakt med din autoriserte serviceforhandler, eller gå til www.Toro.com for å få en liste over godkjent tilbehør og utstyr.

Bruk

Merk: Angi hva som er høyre og venstre side på maskinen ved å stå i normal arbeidsstilling.

Før bruk

Sikkerhet før bruk

Generell sikkerhet

- Ikke la barn eller personer som ikke er opplært, kjøre eller utføre vedlikehold på maskinen. Det kan hende at lokale forskrifter setter en aldersgrense for bruk. Eieren er ansvarlig for opplæring av alle operatører og mekanikere.
- Gjør deg kjent med sikker bruk av utstyret, driftskontrollene og sikkerhetssymbolene.
- Lær deg å stanse maskinen og slå av motoren raskt.
- Kontroller at dødmannskontrollene, sikkerhetsbryterne og verneplatene er montert og fungerer på korrekt måte. Ikke bruk maskinen hvis disse ikke fungerer som de skal.
- Før du klipper, må du alltid undersøke maskinen for å sikre at knivene, knivboltene og klippeenhetene er i god stand. Skadde eller slitte knivblader og bolter må skiftes ut i sett for å opprettholde balansen.
- Undersøk området der du skal bruke maskinen, og fjern alle gjenstander som kan slynges ut av maskinen.
- Vurder terrenget for å avgjøre det passende utstyret og eventuelt tilbehør som er nødvendig for å bruke maskinen korrekt og sikkert.

Drivstoffsikkerhet

- Håndter drivstoff svært forsiktig for å unngå skade på person eller eiendom. Drivstoffdamp er brannfarlig og eksplosivt.
- Slukk alle sigaretter, sigarer, piper og andre tennkilder.
- Bruk bare en godkjent drivstoffkanne.
- Ikke ta lokket av drivstofftanken eller fyll drivstoff på drivstofftanken mens motoren går eller er varm.
- Ikke fyll drivstoff på maskinen innendørs.
- Oppbevar aldri maskinen eller bensinkannen hvor det er åpen ild, gnist eller kontrollampe som på en varmtvannstank eller andre apparater.
- Ikke fyll opp kanner inne i en maskin, på en lastebil eller på en tilhenger med plastfôring. Sett alltid beholdere på bakken, vekk fra kjøretøyet, når det fylles på.
- Fjern utstyret fra lastebilen eller tilhengeren, og fyll på drivstoff mens det er på bakken. Hvis dette ikke lar seg gjøre, fyll drivstoff fra en bærbar kanne i stedet for direkte fra en drivstoffpumpe.
- Ikke bruk maskinen uten at hele eksossystemet er på plass og i fungerende tilstand.
- Påfyllingstuten må være i kontakt med kanten på drivstofftanken eller kannens åpning hele tiden, helt til du er ferdig med å fylle. Ikke bruk utstyr for låsing av munnstykket i åpen stilling.
- Hvis du søler drivstoff på klærne dine, bytt klær umiddelbart. Tørk opp eventuelt drivstoffsøl.
- Aldri fyll for mye i drivstofftanken. Sett på igjen lokket på drivstofftanken og stram godt til.
- Drivstoff må oppbevares på en godkjent kanne, utenfor barns rekkevidde. Kjøp aldri mer drivstoff enn til 30 dagers forbruk.
- Tanken må ikke fylles helt opp. Fyll drivstoff på tanken helt til nivået er 6 til 13 mm under bunnen av påfyllingshalsen. Tomrommet i tanken gir drivstoffet plass til å utvide seg.
  - Unngå innånding av damp fra drivstoff over lengre tid.
  - Hold ansiktet unna dyse og drivstofftankåpning.
  - Unngå kontakt med huden, skyll bort evt. søl med såpe og vann.

Anbefalt drivstoff

Motoren drives på rent, friskt dieseldrivstoff med minimum oktankvalitet på 40. Ikke kjøp mer drivstoff enn det som kan brukes opp i løpet av 30 dager, dette for å sikre at drivstoffet er ferskt.

Bruk dieseldrivstoff av sommertype (nr. 2-D) ved temperaturer over -7 °C og dieseldrivstoff av vintertype (nr. 1-D eller blanding av nr. 1-D/2-D) under -7 °C. Bruk av dieseldrivstoff av vintertype ved lavere temperaturer gir et lavere flammepunkt og flytepunktsegenskaper, noe som gjør det enklere å starte og minsker sjansene for kjemikalieseparasjon i drivstoffet pga. lave temperaturer (voksaktig utseende, kan tilstoppe filtrene).

Bruk dieseldrivstoff av sommertype over -7 °C bidrar til bedret levetid for pumpekomponentene.

Viktig: **Ikke bruk parafin eller bensin i stedet for dieseldrivstoff. Dersom du unnlater å følge denne advarselen kan det skade motoren.**

Klar for biodiesel

Denne maskinen kan også bruke biodieselblandet drivstoff opptil B20 (20 % biodiesel, 80 % petrodiesel). Petrodieseldelen skal ha lavt eller ultralavt svovelinnhold.

Ta følgende forholdsregler:

- Biodieseldelen av drivstoffet oppfyller kravene i spesifikasjonen ASTM D6751 eller EN 14214.
- Den blandede dieselsammensetningen må oppfylle kravene i ASTM D975 eller EN 590.
- Malte/lakkerte overflater kan skades av biodieselblandinger.
- Bruk B5 (biodieselinnhold på 5 %) eller lavere blandinger i kaldt vær.
- Hold øye med forseglinger, slanger og pakninger som kommer i kontakt med drivstoffet, da de kan forringes over tid.
- Man kan forvente å oppleve tett drivstoffilter en tid etter å ha konvertert til biodieselblandinger.
- Ta kontakt med din distributør hvis du ønsker mer informasjon om biodiesel.

Fylle tanken

1. Parker maskinen på en jevn flate.
2. Slå av motoren og koble inn parkeringsbremsen.
3. Rengjør rundt drivstofflokket.
4. Fyll drivstoff på tanken til nivået når opp til bunnen av påfyllingshalsen.

   Merk: Tanken må ikke fylles helt opp. Fyll drivstoff på tanken til nivået når opp til bunnen av påfyllingshalsen. Dette tomrommet i tanken gir drivstoffet plass til å utvide seg.

Bytte mellom drivstofftanker

Viktig: **Ikke la maskinen gå tom for drivstoff, da dette kan skade maskinen.**

Drivstoffvelgerventilen er plassert på venstre side av setet.

Enheten har to drivstofftanker. Én av tankene er på venstre side og den andre på den høyre siden. Hver tank er koblet til drivstoffvelgerventilen. Derfra fører en felles drivstoffslange til motoren (Figur 7).

For å bruke den venstre drivstofftanken må du dreie drivstoffvelgerventilen til venstre. For å bruke den høyre drivstofftanken må du dreie drivstoffvelgerventilen til høyre (Figur 7).

Steng drivstoffkranen før du transporterer eller setter maskinen til oppbevaring.

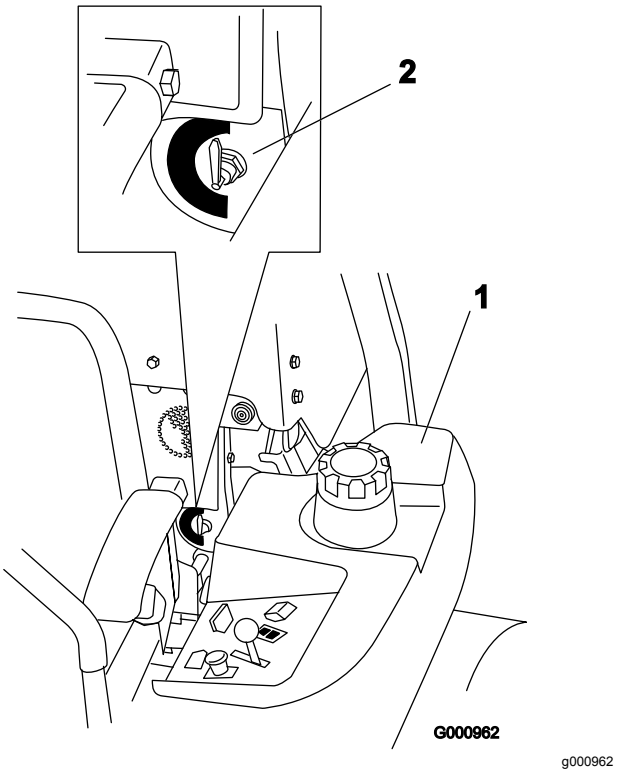

Figur 7

1. Venstre drivstofftank
2. Drivstoffvelgerventil

Kontrollere motoroljenivået

Før du starter motoren og bruker maskinen, må du sjekke oljenivået i veivhuset. Se Kontrollere motoroljenivået (side 37).

Kjøre inn et nytt kjøretøy

Nye motorer trenger tid til å utvikle full styrke. Klippeenheter og drivverk har høyere friksjon når de er nye, som fører til ekstra belastning på motoren. Beregn 40 til 50 timers innkjøringstid slik at nye maskiner kan utvikle full styrke og best mulig ytelse.

Bruke veltebøylebeskyttelsessystemet (ROPS)

⚠ ADVARSEL

For å unngå skader eller dødsfall ved velting: Hold veltebøylen i hevet og låst stilling og bruk sikkerhetsbelte.

Påse at den bakre delen av setet er festet med setelåsen.

⚠ ADVARSEL

Det finnes ingen veltebøylebeskyttelse når veltebøylen er nede.

- **Senk veltebøylen kun når det er helt nødvendig.**
- **Ikke bruk sikkerhetsbelte når veltebøylen er nede.**
- **Kjør sakte og forsiktig.**
- **Hev veltebøylen så fort klaringen tillater dette.**
- **Kontroller nøye at du har klaring hvis du skal kjøre under objekter (for eksempel greiner, døråpninger, elektriske ledninger osv.), slik at du ikke kommer i kontakt med dem.**

Viktig: **Senk veltebøylen kun når det er helt nødvendig.**

1. Fjern hårnålssplintene, og fjern de to pinnene (Figur 9).
2. Senk veltebøylen til nedre stilling (Figur 8).

   Merk: Der er to nedre stillinger. Se Figur 8.
3. Monter de to pinnene og fest dem med hårnålssplintene (Figur 9).

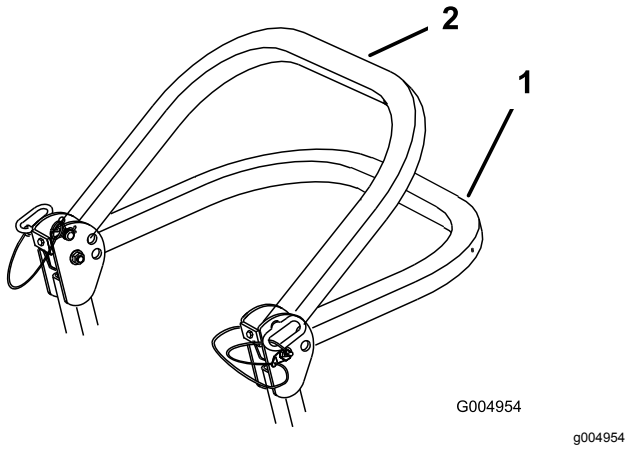

Figur 8

1. Full nedre stilling
2. Nedre stilling med montert oppsamler

Viktig: **Påse at du fester den bakre delen av setet med setelåsen.**

4. Fjern hårnålssplintene og de to pinnene for å heve veltebøylen (Figur 9).
5. Hev veltebøylen til oppreist stilling, monter de to pinnene og fest dem med hårnålssplintene (Figur 9).

Viktig: **Bruk alltid sikkerhetsbeltet når veltebøylen er i hevet stilling.**

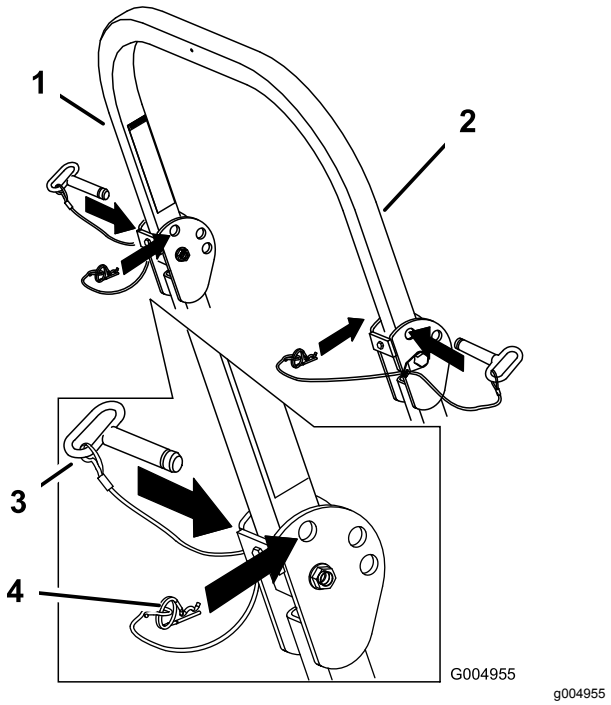

Figur 9

1. Veltebøyle
2. Hevet stilling
3. Pinne
4. Hårnålssplint

Sikkerhet først

Vi ber deg om å se nøye på alle sikkerhetsinstruksjoner og symboler i avsnittet om sikkerhet. Kunnskap om dette kan forhindre personskader.

⚠ FARE

Hvis du klipper på vått gress eller i bratte skråninger kan det føre til at maskinen sklir og at du mister kontrollen.

- **Kjøretøyet må ikke brukes i bakker som har en skråning på mer enn 15 grader.**
- **Reduser hastigheten og vær svært forsiktig i skråninger.**
- **Ikke bruk maskinen nær vann.**

⚠ FARE

Hvis hjulene kjører over en kant, kan det føre til velt, som igjen kan resultere i alvorlig skade, dødsfall eller drukning.

Ikke bruk maskinen nær kanter.

⚠ FARE

Hvis maskinen brukes med veltebøylen nede, kan det føre til alvorlig skade eller dødsfall hvis maskinen velter.

Hold alltid veltebøylen i fullt hevet og låst stilling og bruk sikkerhetsbelte.

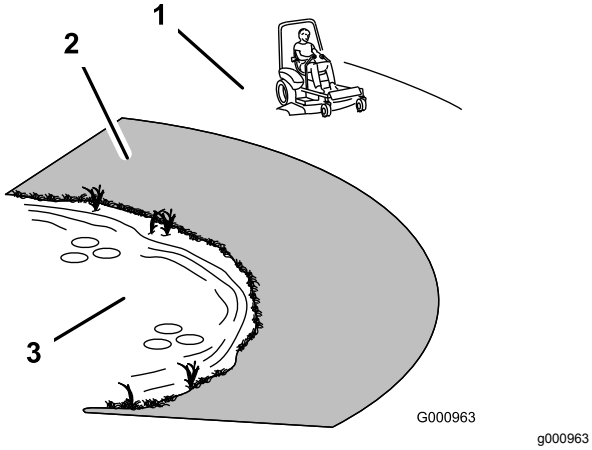

Figur 10

1. Sikker sone – bruk maskinen her i skråninger som er mindre enn 15 grader, eller på flate områder.
2. Faresone – bruk en gressklipper av skyvemodell og/eller en håndtrimmer i hellinger på mer enn 15 grader og nær kanter eller vann.
3. Vann

⚠ FORSIKTIG

Denne maskinen har en lydstyrke på over 85 dBa ved operatørens øre og kan føre til hørselsskade hvis du utsettes for denne lydstyrken i lengre perioder.

Bruk hørselsvern når du bruker denne maskinen.

Bruk beskyttelsesutstyr til øynene, ørene, hendene, føttene og hodet når du bruker denne maskinen.

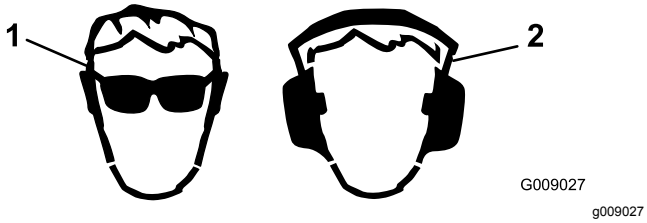

Figur 11

1. Bruk vernebriller.
2. Bruk hørselsvern.

Bruke sikkerhetssperresystemet

⚠ ADVARSEL

Hvis sikkerhetssperrebryterne frakobles eller ødelegges, kan maskinen fungere uventet og forårsake personskader.

- **Ikke rør sperrebryterne.**
- **Kontroller sperrebryterne daglig, og bytt ut ødelagte brytere før du bruker maskinen.**

Forstå sikkerhetssperresystemet

Sikkerhetssperresystemet er konstruert slik at det forhindrer motoren i å starte, hvis ikke:

- Parkeringsbremsen er tilkoblet.
- Knivkontrollbryteren (kraftoverføring) er utkoblet.
- Bevegelseskontrollspakene står i NØYTRAL, LÅST stilling.

Sikkerhetssperresystemet stanser også motoren når du flytter trekkontrollspakene fra låst stilling med parkeringsbremsen på, eller hvis du reiser deg fra setet mens kraftuttaket er aktivert.

Timetelleren har symboler som varsler brukeren når sperrekomponenten er i riktig stilling. Når komponenten er i riktig stilling, lyser et triangel opp i tilsvarende felt.

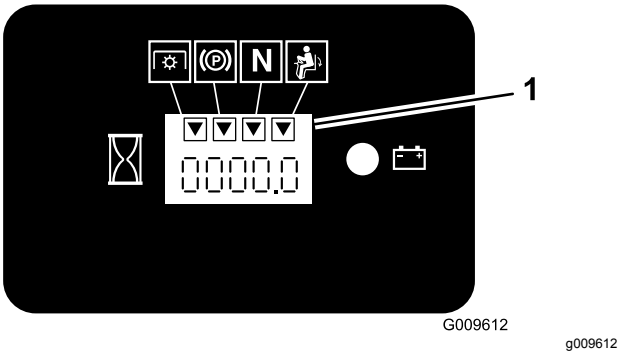

Figur 12

1. Triangler lyser opp når sperrekomponentene er i riktig stilling

Teste sikkerhetssperresystemet

Serviceintervall: For hver bruk eller daglig

Sikkerhetssperresystemet må testes hver gang maskinen skal brukes. Hvis systemet ikke fungerer slik som beskrevet nedenfor, må du be et autorisert forhandlerverksted om å reparere det omgående.

1. Sitt på setet, aktiver parkeringsbremsen, og flytt knivkontrollbryteren (kraftuttak) til PÅ-stillingen. Prøv å starte motoren – motoren skal ikke starte.

2. Sitt på setet, aktiver parkeringsbremsen, og flytt knivkontrollbryteren (kraftuttak) til AV-stillingen. Flytt en av bevegelseskontrollspakene (ut av NØYTRAL, LÅST stilling). Prøv å starte motoren – motoren skal ikke starte. Gjenta for den andre kontrollspaken.
3. Sitt på setet, aktiver parkeringsbremsen, flytt knivkontrollbryteren (kraftuttak) til AV-stillingen, og lås bevegelseskontrollspakene i NØYTRAL, LÅST stilling. Start motoren. Koble fra parkeringsbremsen, aktiver knivkontrollbryteren (kraftuttak) og reis deg litt opp fra setet mens motoren er i gang. Motoren skal stoppe.
4. Sitt på setet, aktiver parkeringsbremsen, flytt knivkontrollbryteren (kraftuttak) til AV-stillingen, og lås bevegelseskontrollspakene i NØYTRAL, LÅST stilling. Start motoren. Flytt kontrollspakene til den midtre, frie stillingen og beveg én av dem (forover eller revers) mens motoren går. Motoren skal stoppe. Gjenta for den andre kontrollspaken.
5. Sitt på setet, deaktiver parkeringsbremsen, flytt knivkontrollbryteren (kraftuttak) til stillingen AV, og lås bevegelseskontrollspakene i NØYTRAL, LÅST stilling. Prøv å starte motoren – motoren skal ikke starte.

Justere setet

Setet kan beveges både forover og bakover. Juster setet til en stilling som er behagelig for deg, og som gir deg best mulig kontroll over maskinen.

Flytt spaken sidelengs for å låse opp setet for justering (Figur 13).

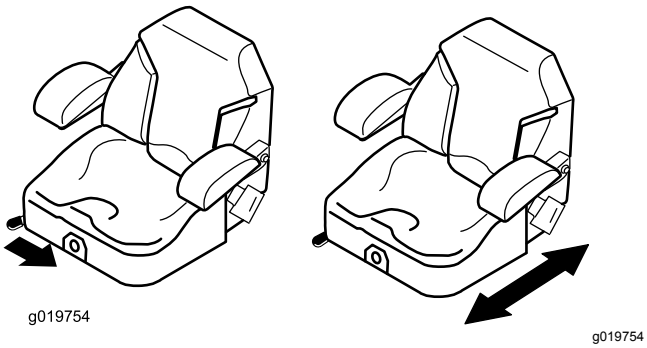

Figur 13

Frigjøre setelåsen

1. Flytt setet så langt bakover som mulig.

   Merk: Dette forhindrer interferens når du hever setet.
2. Trykk låsehåndtakene bakover for å frigjøre setelåsen.
3. Hev setet (Figur 14).

   Merk: Dette vil muliggjøre tilgang til maskinen under setet.

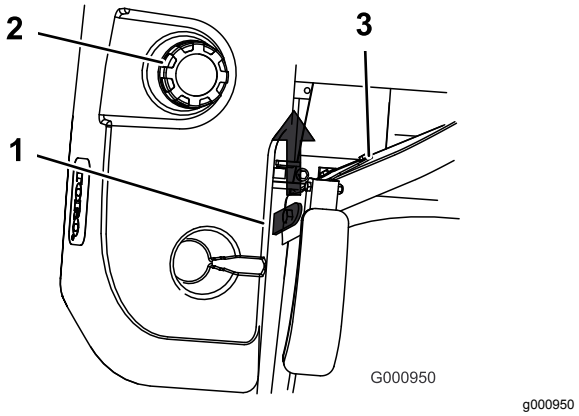

Figur 14

1. Setelås
2. Drivstofflokk
3. Sete

Justere seteopphenget

Setet kan justeres for at kjøreturen skal være jevn og komfortabel. Still inn setet i den stillingen som gjør deg mest mulig komfortabel.

Drei den fremre knotten enten til høyre eller venstre for å gi best mulig komfort (Figur 15).

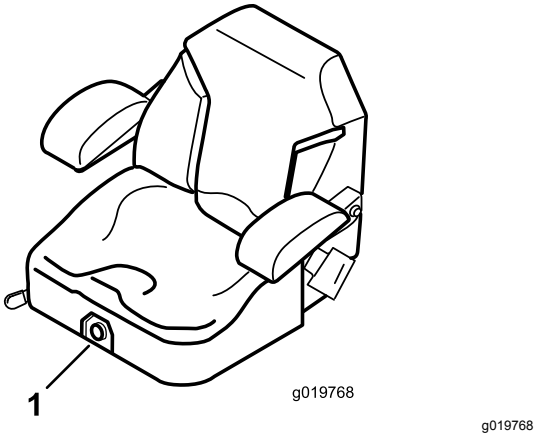

Figur 15

1. Seteopphengsknott

Under bruk

Sikkerhet under drift

Generell sikkerhet

- Eieren/brukeren kan forhindre og er ansvarlig for ulykker som kan forårsake personskader eller materielle skader.
- Ha på deg passende klær, inkludert vernebriller, sklisikkert og kraftig fottøy og hørselsvern. Sett opp langt hår og ikke bruk smykker.
- Ikke bruk maskinen når du er syk, trett eller påvirket av alkohol eller andre rusmidler.
- Ha aldri med passasjerer på maskinen, og hold mennesker og kjæledyr borte fra maskinen under drift.
- Bruk maskinen bare når det er god sikt, for å unngå hull eller skjulte farer.
- Unngå å klippe vått gress. Redusert veigrep kan føre til at maskinen glir.
- Påse at alle drivverk står i nøytral stilling, at parkeringsbremsen er satt på og at du er i førerposisjon før du starter motoren.
- Hold hendene og føttene borte fra klippeenhetene. Hold deg unna åpningen på utløpssjakten til enhver tid.
- Se bak- og nedover før du rygger, slik at du ikke kjører på noen.
- Vær forsiktig når du nærmer deg hjørner, busker, trær eller annet som begrenser synsfeltet.
- Ikke bruk gressklipperen i nærheten av kanter, grøfter eller voller. Maskinen kan plutselig velte hvis et hjul går over kanten eller hvis kanten gir etter.
- Stopp knivene når du ikke klipper.
- Stopp maskinen og undersøk knivene hvis du har kjørt over gjenstander, eller hvis maskinen begynner å vibrere unormalt. Foreta alle nødvendige reparasjoner før du gjenopptar bruk.
- Kjør sakte, og vær forsiktig når du svinger og krysser veier og fortau med maskinen. Overhold alltid vikeplikten.
- Koble ut drivkraften til klippeenheten og slå av motoren før du justerer klippehøyden (med mindre du kan justere den fra driftsstillingen).
- La aldri motoren gå i et lukket rom hvor eksosen ikke slipper ut.
- La aldri maskinen stå uten tilsyn når den er i gang.
- Før du forlater førersetet (inkludert for å tømme gressoppsamlerene eller rense sjakten), gjør følgende:
  - Stans maskinen på jevnt underlag.
  - Koble ut kraftoverføringen, og senk utstyret.
  - Sett på parkeringsbremsen.
  - Slå av motoren og ta ut nøkkelen.
  - Vent til alle bevegelige deler har stanset.
- Ikke bruk maskinen hvis det er fare for lynnedslag.
- Ikke bruk maskinen til tauing.
- Du må ikke endre hastighetsregulatoren eller ruse motoren.
- Bruk tilbehør og utstyr som er godkjent av Toro.

Sikkerhet for veltebeskyttelsessystem

- **Ikke** fjern veltebøylen fra maskinen.
- Sørg for at sikkerhetsbeltet er festet og at du kan frigjøre det raskt i nødstilfeller.
- Bruk alltid sikkerhetsbeltet når veltebøylen er hevet.
- Kontroller nøye om det finnes overhengende hindringer, og sørg for at du ikke kommer i kontakt med slike.
- Sørg for at veltebøylen er i sikker driftstilstand ved å inspisere den grundig for skade med jevne mellomrom, og kontrollere at alle monteringsfester er strammet til.
- Skift ut en ødelagt veltebøyle. Ikke reparer eller endre den.

Sikkerhet i skråninger

- Sakk ned farten og vær forsiktig i skråninger. Kjør opp og ned i skråninger. Gressforhold kan påvirke maskinens stabilitet.
- Ikke sving maskinen i skråninger. Hvis du må svinge maskinen, vri den sakte og gradvis nedover, hvis mulig.
- Ikke snu maskinen brått. Vær forsiktig når du rygger maskinen.
- Vær ekstra forsiktig når maskinen brukes med tilbehør, da dette kan virke inn på maskinens stabilitet.

Bruke parkeringsbremsen

Parkeringsbremsen må alltid settes på når du stopper eller forlater maskinen.

Sette på parkeringsbremsen

⚠ ADVARSEL

Hvis maskinen er parkert i en skråning er det ikke sikkert det er nok å bruke parkeringsbremsen for å hindre at maskinen flytter på seg og potensielt forårsaker personskader eller skade på eiendom.

Ikke parker i skråninger, bortsett fra hvis hjulene kiles fast eller blokkeres.

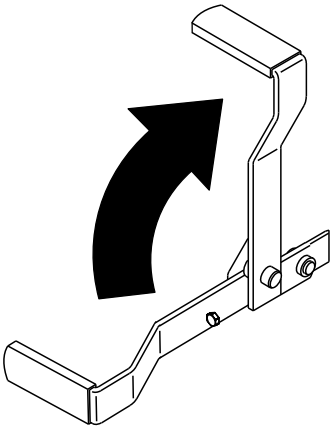

Figur 16

Koble fra parkeringsbremsen

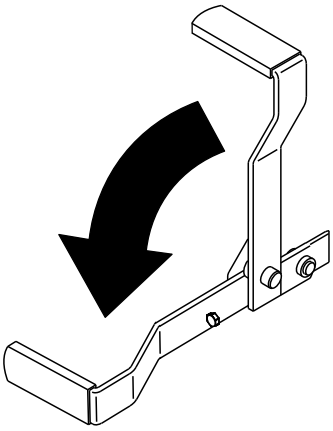

Figur 17

Bruke gressklipperens knivkontrollbryter (kraftuttak)

Knivkontrollbryteren (kraftuttak) starter og stanser gressklipperens kniver og eventuelt strømdrevet tilleggutstyr.

Koble inn knivkontrollbryteren (kraftuttak)

Merk: Hvis du aktiverer knivkontrollbryteren (kraftuttak) med gassen i halv eller mindre stilling, vil det føre til overdreven slitasje på drivremmene.

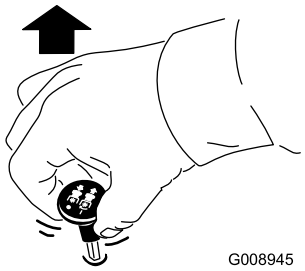

Figur 18

Koble fra knivkontrollbryteren (kraftuttak).

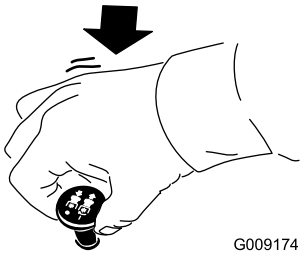

Figur 19

Bruke gassen

Du kan flytte gasskontrollen mellom HURTIG- og LANGSOM-stillingene (Figur 20).

Bruk alltid HURTIG-stillingen når du slår på klippeenheten med knivkontrollbryteren (kraftuttaket).

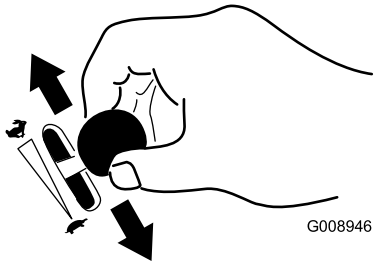

g008946

Figur 20

Bruke tenningsbryteren

1. Vri tenningsnøkkelen til stillingen START (Figur 21).

   Merk: Slipp nøkkelen straks motoren starter.

   Viktig: **Ikke hold tenningsnøkkelen vridd rundt i mer enn fem sekunder om gangen. Hvis motoren ikke vil starte, vent 15 sekunder mellom startforsøkene. Hvis du ikke følger disse instruksjonene, kan startmotoren bli ødelagt.**

   Merk: Det kan være nødvendig med flere forsøk før du kan starte motoren igjen første gang etter at drivstoffsystemet har vært helt tomt for drivstoff.

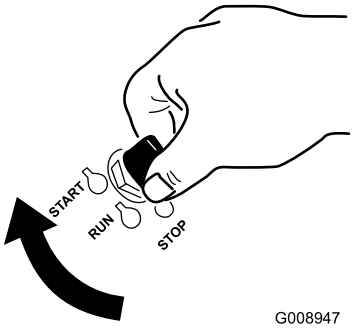

g008947

Figur 21

2. Vri tenningsnøkkelen til stillingen STOPP for å slå av motoren.

Starte og slå av motoren

Starte motoren under normale værforhold

Viktig: **Ikke bruk startsykluser på mer enn 30 sekunder per minutt for å unngå å overopphete motoren.**

Merk: Ekstra oppstartssykluser kan være nødvendig når du starter motoren for første gang etter at drivstoffsystemet har vært helt tomt for drivstoff.

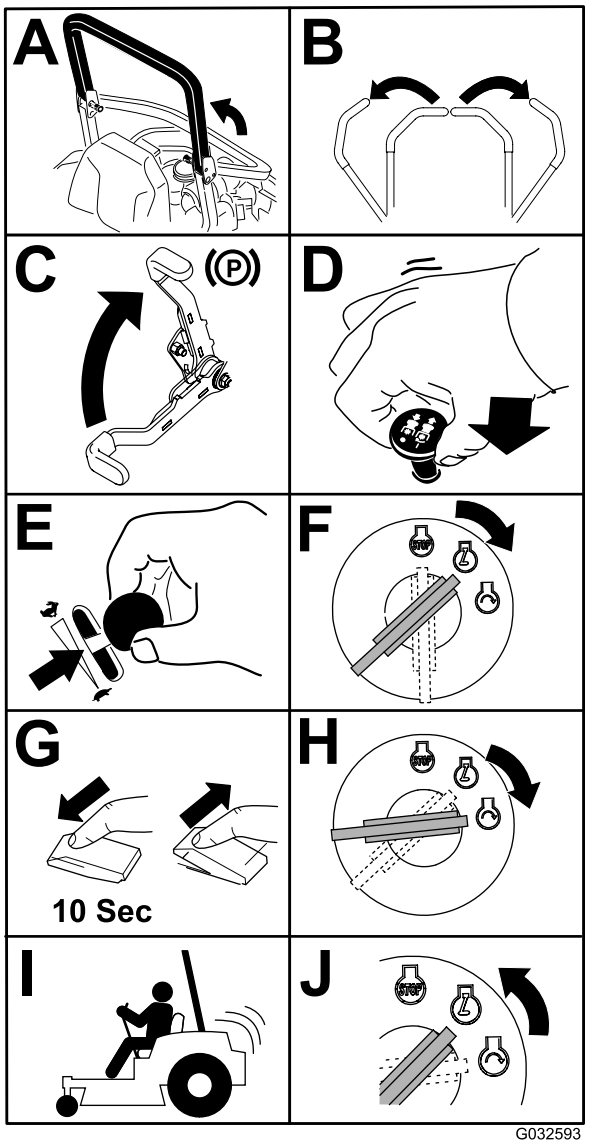

g032593

Figur 22

Starte motoren i kaldt vær (under -5 °C)

Bruk korrekt motorolje for starttemperaturen. Se Kontrollere motoroljenivået (side 37).

Viktig: **Ikke bruk startsykluser på mer enn 30 sekunder per minutt for å unngå å overopphete motoren.**

Merk: Ikke bruk drivstoff som er igjen fra sommeren. Bruk kun ferskt dieseldrivstoff av vintertype.

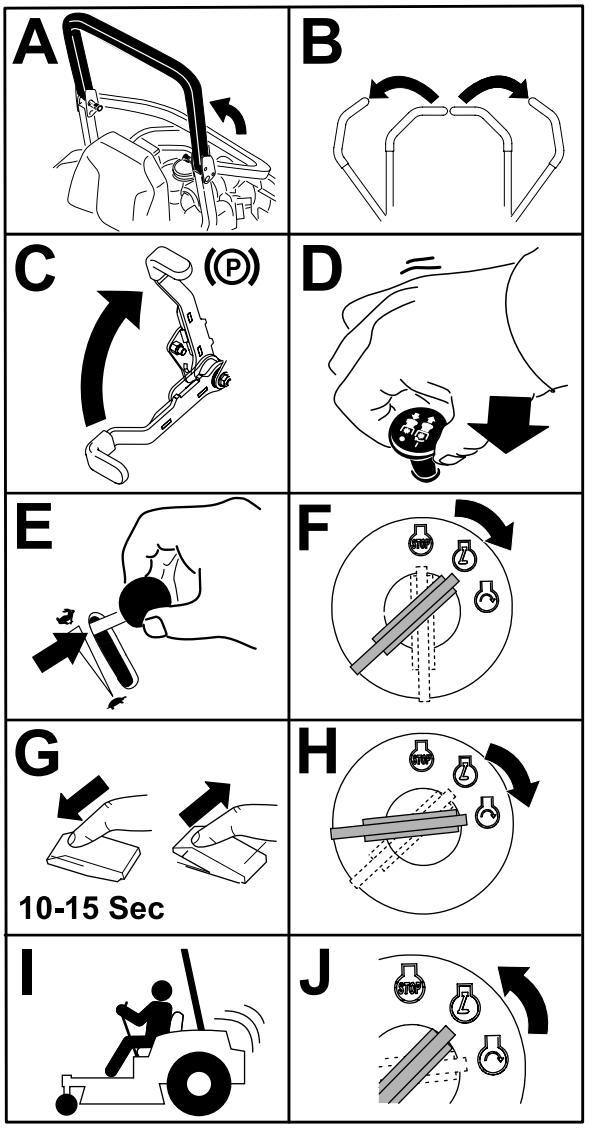

Figur 23

Slå av motoren

⚠ FORSIKTIG

Barn og andre personer kan skades hvis de flytter på seg eller prøver å kjøre plentraktoren uten oppsyn.

Ta alltid ut tenningsnøkkelen og sett på parkeringsbremsen når du forlater maskinen, selv om det gjelder bare noen få minutter.

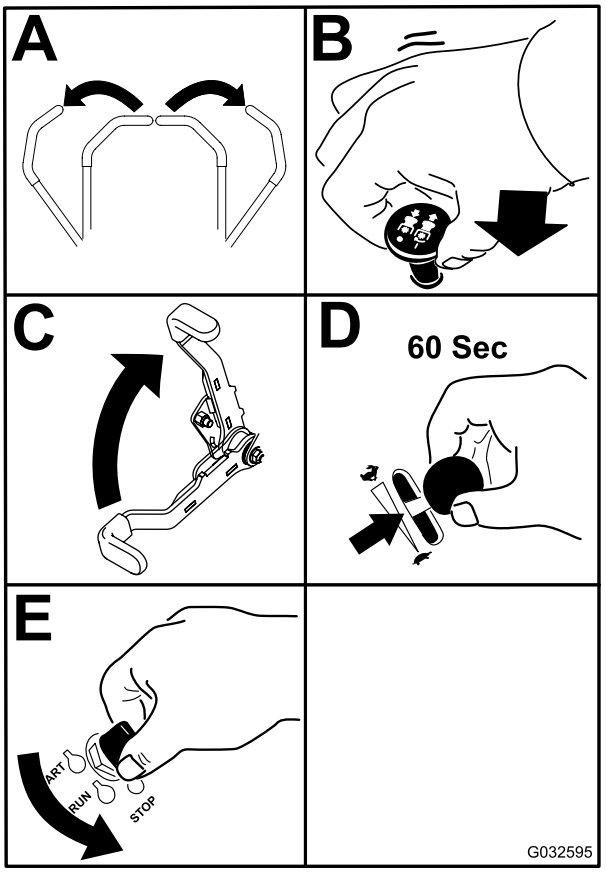

Figur 24

Viktig: **Steng drivstoffavstengingsventilen før du transporterer eller lagrer maskinen, da det kan oppstå drivstofflekkasje. Sett på parkeringsbremsen før du transporterer maskinen. Pass på å ta ut nøkkelen ettersom drivstoffpumpen kan være i gang og føre til at batteriet utlades.**

Bruke bevegelseskontroll-spakene

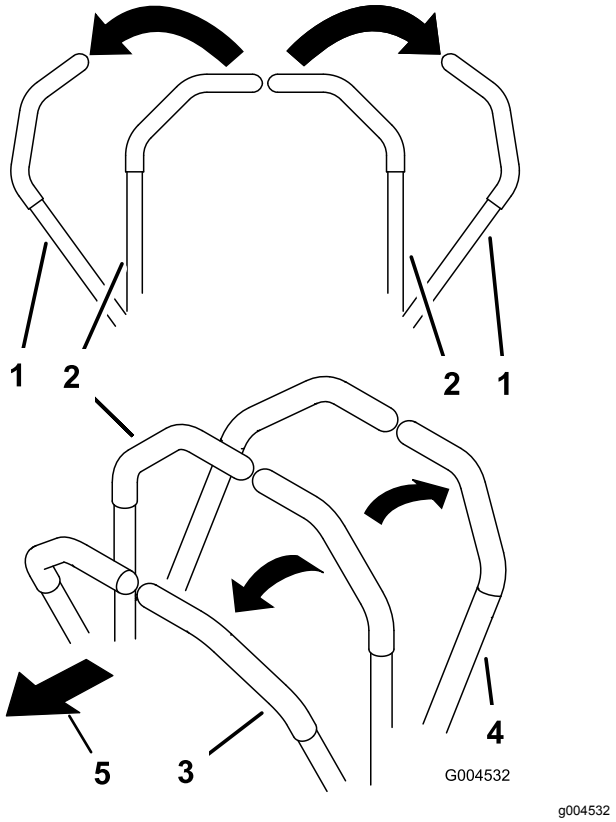

Figur 25

1. Bevegelseskontrollspak – NØYTRAL, LÅST stilling
2. Den midtre, frie stillingen
3. Fremover
4. Bakover
5. Foran på maskinen

Kjøre maskinen

Hjulene ruller uavhengig av hverandre, drevet av hydraulikkmotorer på hver aksel. Du kan sette én side i revers mens du kjører hjulene på den andre siden forover, noe som gjør at maskinen begynner å rotere i stedet for å snu. Dette gjør maskinen langt bedre å manøvrere, men det kan kreve litt tid å bli vant til hvordan den beveger seg.

Gasskontrollen regulerer omdreiningstallet (o/min – omdreininger per minutt). Sett gasskontrollen i HURTIG-stillingen for best ytelse. Arbeid alltid med maksimal gass.

⚠ FORSIKTIG

Maskinen kan rotere svært hurtig. Føreren kan miste kontroll over maskinen og forårsake personskade eller skade på maskinen.

- **Vær forsiktig når du svinger.**
- **Reduser hastigheten før du foretar skarpe svinger.**

Kjøre fremover

Merk: Motoren stanser når bevegelseskontrollen beveges når parkeringsbremsen er tilkoblet.

Sett bevegelseskontrollspakene i den NØYTRALE stillingen for å stanse.

1. Koble fra parkeringsbremsen. Se Koble fra parkeringsbremsen (side 21).
2. Flytt spakene til den midtre, frie stillingen.
3. Skyv bevegelsekontrollspakene forsiktig forover for å gå fremover (Figur 26).

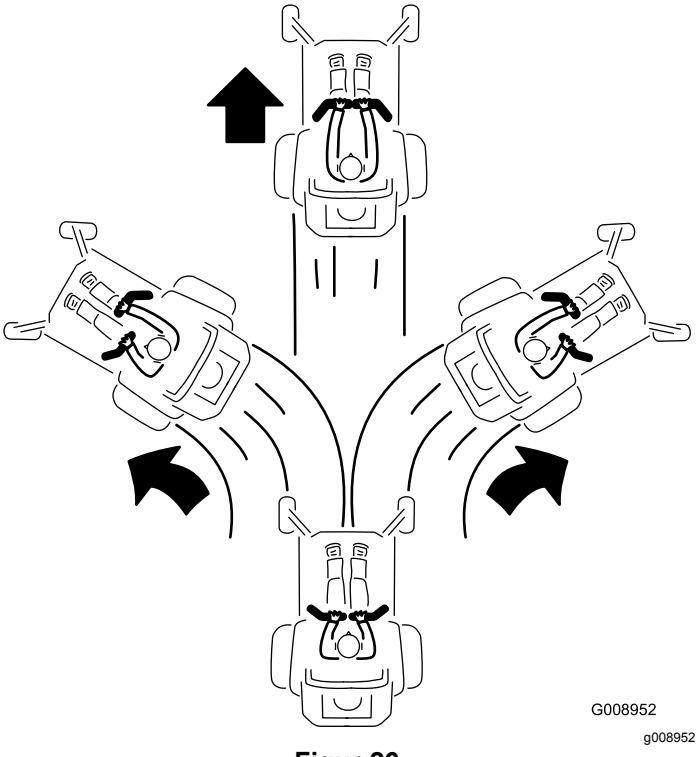

Figur 26

Kjøre bakover

1. Flytt spakene til den midtre, frie stillingen.
2. Skyv bevegelseskontrollspakene forsiktig bakover for å gå bakover (Figur 27).

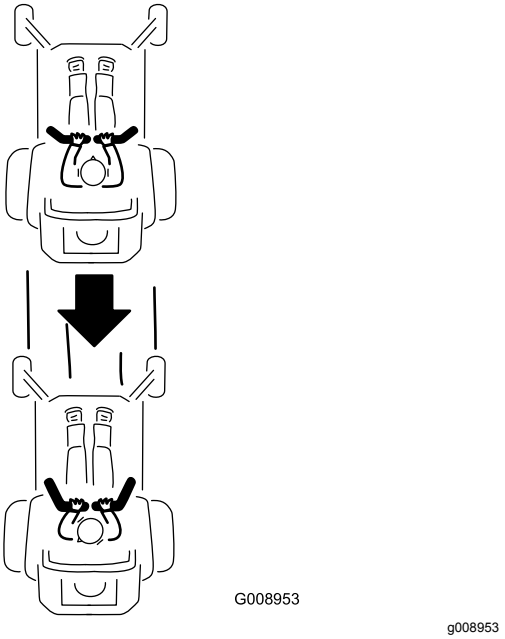

Figur 27

Stoppe maskinen

For å stoppe maskinen flytter du kontrollspakene til NØYTRAL-posisjon og deretter til NØYTRAL-låsestilling, deretter kobler du fra knivkontrollbryteren (kraftuttaket) og vrir tenningsnøkkelen til AV-posisjon.

Sett på parkeringsbremsen når du forlater maskinen. Husk å ta nøkkelen ut av tenningen.

⚠ FORSIKTIG

Barn og andre personer kan skades hvis de flytter på eller prøver å kjøre maskinen uten oppsyn.

Ta alltid ut tenningsnøkkelen og sett på parkeringsbremsen når du forlater maskinen, selv om det gjelder bare noen få minutter.

Justere klippehøyden

Juster klippehøyden fra 38 til 127 mm i trinn på 6 mm, ved å flytte klippehøydespaken til forskjellige posisjoner.

1. Hev klippehøydespaken til TRANSPORT-posisjon (også 127 mm klippehøydespakeposisjon) (Figur 28).

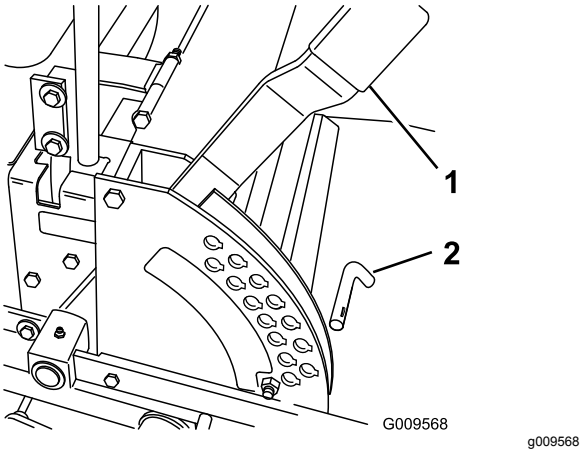

Figur 28

1. Klippehøydespak
2. Pinne

2. For å justere fjerner du bolten fra klippehøydebraketten (Figur 28).
3. Velg det hullet i klippehøydebraketten som svarer til ønsket klippehøyde, og sett inn pinnen (Figur 28).
4. Flytt spaken til valgt høyde.

Justere antiskalperingsvalsene

Når du endrer på klippehøyden, anbefales du alltid å justere høyden på antiskalperingsvalsene.

1. Koble fra knivkontrollbryteren (kraftuttaket), flytt bevegelseskontrollspakene til NØYTRAL, LÅST stilling, og aktiver parkeringsbremsen.
2. Før du forlater førerplassen må du stanse motoren, ta ut nøkkelen og vente til alle bevegelige deler står stille.
3. Juster antiskalperingsvalsene som vist i Figur 29, Figur 30 og Figur 31.

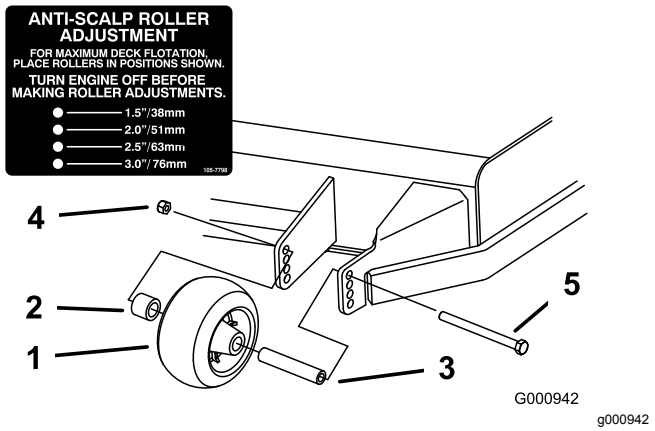

Figur 29

1. Antiskalperingsvalse
2. Avstandsstykke
3. Hylse
4. Flensmutter
5. Bolt

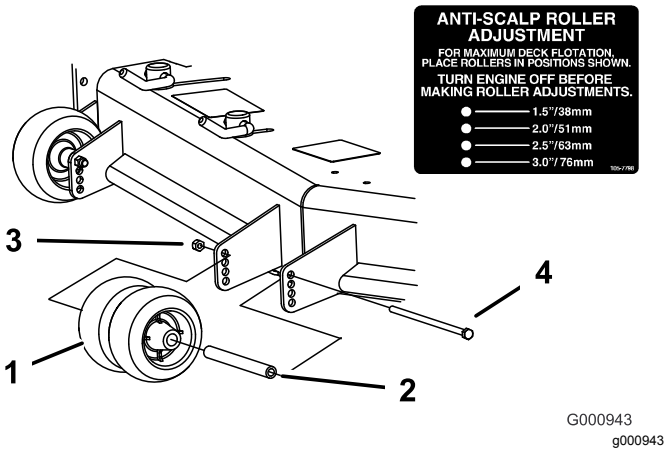

Figur 30

1. Antiskalperingsvalse
2. Hylse
3. Flensmutter
4. Bolt

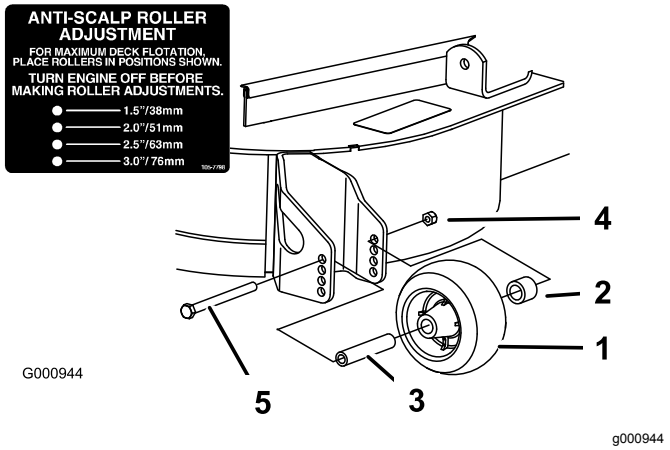

Figur 31

1. Antiskalperingsvalse
2. Avstandsstykke
3. Hylse
4. Flensmutter
5. Bolt

Bruke med overopphetingssensor

Denne motoren har en sensor som slår av klippeenheten når motoren blir overopphetet. Når motoren overopphetes, slås lyd- og lysalarmen på samtidig som klippeenheten slås av.

Hvis klippeenheten blir slått av automatisk på grunn av overoppheting, vil du kunne kjøre maskinen til et sikkert område eller til en lastebil eller tilhenger.

Hvis motoren overopphetes, påse at området rundt motoren og radiatoren er fritt for rusk. Slå av motoren og la den avkjøles før du aktiverer klippeenheten. Hvis motoren fortsetter å overopphetes, ta maskinen med til en autorisert serviceforhandler.

Brukstips

Bruke gassens hurtiginnstilling

For best plenklipping og maksimal luftsirkulasjon, kjører du motoren i HURTIGSTILLINGEN. Luft er nødvendig for at gresset skal klippes grundig. Klippehøyden må derfor ikke være for lav, og gressklipperen skal heller ikke være omgitt av uklippet gress. Forsøk alltid å holde den ene siden av gressklipperen unna uklippet gress. Luften vil da kunne trekkes inn i gressklipperen.

Klippe en plen for første gang

Klipp gresset litt lengre enn vanlig for å sikre at plentraktoren ikke skalperer ujevne områder. Klippehøyden som ble brukt tidligere er som regel den beste å bruke. Hvis gresset som klippes er lengre enn 15 cm, kan det være lurt å klippe plenen to ganger for å få et bedre resultat.

Klippe en tredjedel av gresstrået

Det er best å bare klippe en tredjedel av gressets lengde. Kortere klipping anbefales ikke, bortsett fra hvis gresset er glissent eller det er sent på høsten og gresset vokser saktere.

Veksle klipperetningen

Dersom du veksler på klipperetningen, holder gresset seg oppreist. Det bidrar også til å spre det klipte gresset, noe som gir bedre nedbryting og gjødsling.

Klippe gresset med riktig tidsintervall

Gress vokser med varierende hastighet til forskjellige tider på året. For å opprettholde samme klippehøyde,

må du klippe gresset oftere tidlig på våren. Midt på sommeren begynner det å vokse saktere, derfor trenger du ikke å klippe det så ofte da. Hvis du er ute av stand til å klippe plenen i en lengre periode, klipper du først med en høy klippehøyde. Vent i 2 dager, og klipp deretter på nytt med en lavere høyde.

Bruke en redusert klippehastighet

Hvis du ønsker forbedret klippekvalitet, kan du redusere bakkehastigheten.

Unngå å klippe for kort

Når du klipper ujevnt, hev klippehøyden for å unngå skalpering av gresset.

Stoppe maskinen

Hvis maskinens bevegelse forover må stoppes under klippingen, kan det falle en gressklump ned på plenen. Gå til et tidligere klippet område med knivene koblet inn eller koble ut klippeenheten mens du beveger deg framover for å unngå dette.

Holde gressklipperens underside ren

Fjern gressrester og skitt fra gressklipperens underside etter hver bruk. Hvis det er et tykt belegg av gress og smuss under gressklipperen, vil klipperesultatet bli dårlig.

Montere kniven(e)

Sørg for å holde kniven skarp hele klippesesongen, fordi en skarp kniv klipper gresset uten å slite av eller frynse gresstråene. Gress som er blitt slitt av eller frynset, vil bli brunt i kantene, noe som vil sinke veksten og øke sykdomsfaren. Sjekk at knivene på klipperen er skarpe og ikke slitte eller ødelagte etter bruk. Fil ned eventuelle hakk og kvess knivene etter behov. Hvis en kniv er ødelagt eller slitt må du straks bytte den ut med en original Toro-kniv.

Etter bruk

Sikkerhet etter bruk

Generell sikkerhet

- Fjern gress og rusk fra klippeenhetene, drivverk, lyddemperne og motorrommet for å unngå at det begynner å brenne. Tørk opp eventuelt olje- eller drivstoffsøl.
- Steng drivstofftilførselen før oppbevaring eller transport av maskinen.
- Koble ut drivkraften til utstyret når du transporterer eller ikke bruker maskinen.
- Bruk en bred rampe når du laster maskinen på en tilhenger eller lastebil.
- Fest maskinen godt med stropper, kjetting, kabel eller tau. Både de fremre og bakre stroppene må ledes nedover og utover fra maskinen.
- La motoren bli kald før maskinen settes på et lukket sted.
- Oppbevar aldri maskinen eller bensinkannen hvor det er åpen ild, gnist eller kontrollampe som på en varmtvannstank eller andre apparater.

Bruke drivstoffavstengingsventilen

Drivstoffavsteningsventilen er plassert under setet. Flytt setet frem for å få tilgang til den.

Lukk bensinkranen ved transport, vedlikehold og oppbevaring.

Pass på at drivstoffavstengingsventilen er åpen når du starter motoren.

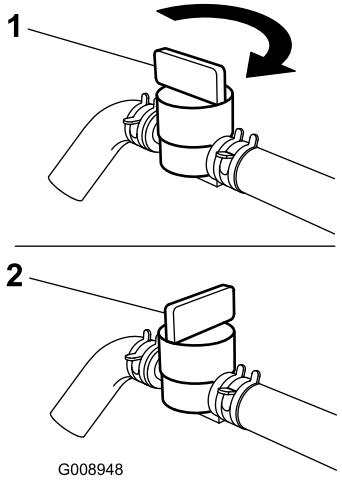

g008948

Figur 32

1. På-stilling
2. Av-stilling

Skyve maskinen for hånd

Viktig: **Skyv alltid maskinen for hånd. Tau aldri maskinen, da dette kan føre til skade.**

Skyv maskinen

1. Koble fra knivkontrollbryteren (kraftuttaket), vri tenningsnøkkelen til AV-stilling, flytt spakene til NØYTRAL-låsestilling, sett på parkeringsbremsen og ta ut tenningsnøkkelen.
2. Drei omløpsventilene mot klokken, én omdreining for å skyve (Figur 33).

Merk: Dette gjør at hydraulikkvæsken kan gå utenom pumpen, og at hjulene kan rulle.

Viktig: **Ikke drei omløpsventilene mer enn én omdreining. Dette hindrer at ventilen kommer ut av skroget, og fører til at væsken renner ut.**

3. Koble fra parkeringsbremsen før du dytter maskinen.

Endre til maskinbruk

Drei omløpsventilene med klokken én gang for å bruke maskinen (Figur 33).

Merk: Ikke trekk til omløpsventilene for mye.

Viktig: **Maskinen kan ikke kjøres med mindre omløpsventilene er vendt inn.**

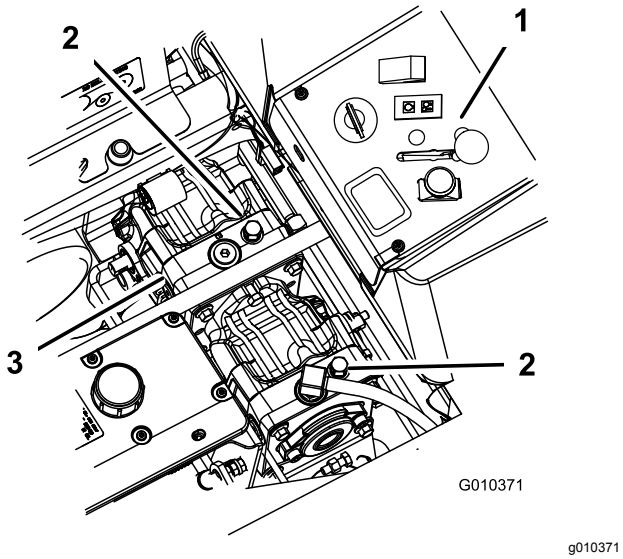

Figur 33

1. Sidekonsollkontroller
2. Omløpsventil
3. Hydrauliske pumper

Transportere maskinen

Bruk en kraftig tilhenger eller lastebil for å transportere maskinen. Sikre at tilhengeren eller lastebilen har alle nødvendige bremser, lys og markeringer som kreves ved lov. Les alle sikkerhetsinstruksjonene nøye. Denne informasjonen kan hjelpe deg, din familie, kjæledyr eller andre i nærheten med å unngå ulykker.

For å transportere maskinen:

- Aktiver parkeringsbremsen og blokker hjulene.
- Fest maskinen godt til tilhengeren eller lastebilen med stropper, kjetting eller tau.
- Sikre tilhengeren til tauingskjøretøyet med sikkerhetskjettinger.

⚠ ADVARSEL

Å kjøre i trafikken uten blinklys, lys, reflekser eller merking for saktegående kjøretøy er farlig og kan føre til ulykker som igjen forårsaker personskader.

Ikke bruk maskinen på offentlige veier.

Laste maskinen

Vær svært forsiktig når du laster på eller av maskinen på en tilhenger eller lastebil. Bruk en rampe som er bredere enn maskinen for denne prosedyren. Rygg opp på rampen og kjør fremover av den (Figur 34).

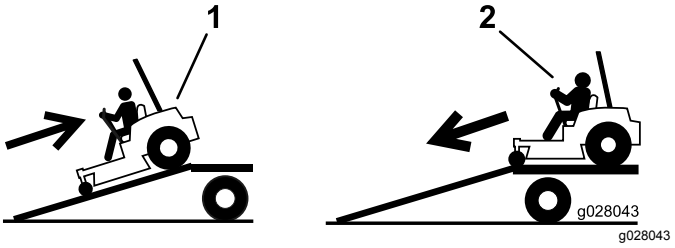

Figur 34

1. Rygg maskinen opp på rampen.
2. Kjør maskinen fremover ned fra rampen.

Viktig: **Ikke bruk smale individuelle ramper for hver side av maskinen.**

⚠ ADVARSEL

Lasting av maskinen på en tilhenger eller lastebil øker muligheten for at den velter og kan føre til alvorlig skader eller dødsulykker.

- **Vær svært forsiktig når du kjører maskinen på en rampe.**
- **Kontroller at veltebøylen står oppe, og bruk sikkerhetsbeltet under lasting på eller av maskinen. Kontroller at veltebøylen ikke vil nå opp i taket på en lukket tilhenger.**
- **Bruk en rampe med full bredde. Ikke bruk individuelle ramper for hver side av maskinen.**
- **Ikke overgå en 15 graders vinkel mellom rampen og bakken eller mellom rampen og tilhengeren eller lastbilen.**
- **Påse at rampen er minst fire ganger så lang som høyden til tilhengeren eller lasteplanet i forhold til bakken. Dette sikrer at rampevinkelen ikke overskrider 15 grader på flatt underlag.**
- **Rygg opp på ramper og kjør forover ned ramper.**
- **Unngå plutselig akselerasjon eller bremsing mens du kjører maskinen på en rampe da det kan føre til tap av kontroll eller en situasjon der maskinen velter.**

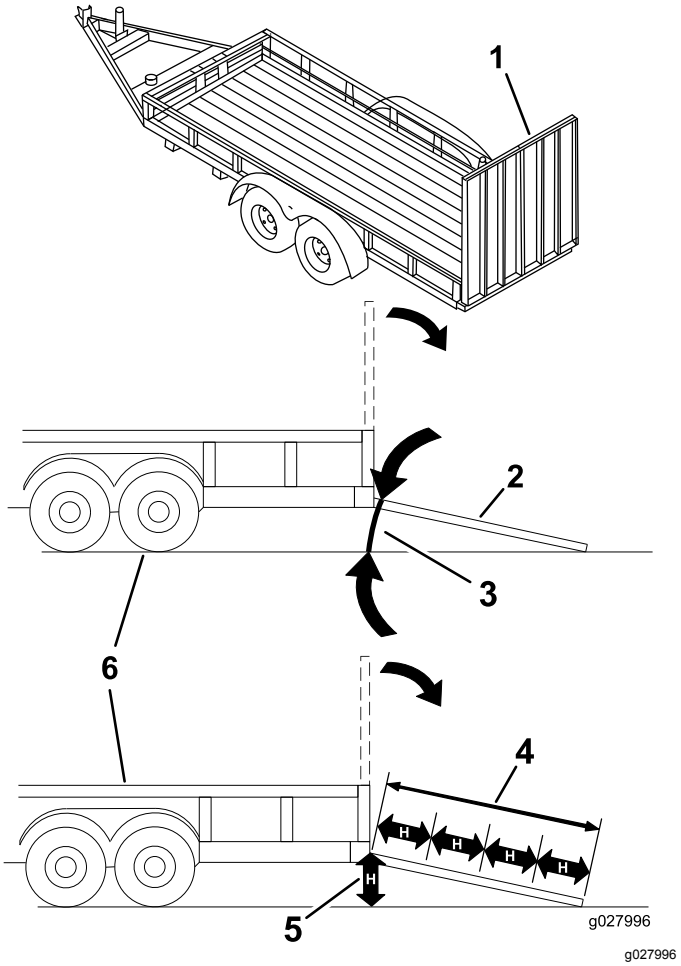

Figur 35

1. Rampe med full bredde i oppbevaringsposisjon
2. Rampe med full bredde i oppbevaringsposisjon sett fra siden
3. Ikke større enn 15 grader
4. Rampen er minst 4 ganger så lang som høyden til tilhengeren eller lasteplanet i forhold til bakken.
5. H = høyden på tilhengeren eller lasteplanet i forhold til bakken
6. Lastebil

Bruke Z Stand™

Z Stand hever den fremre delen av maskinen slik at du kan rengjøre gressklipperen og fjern knivene.

⚠ ADVARSEL

Maskinen kunne falle på noen og forårsake alvorlig personskade eller dødsfall.

- **Vær svært forsiktig når du bruker maskinen på Z Stand.**
- **Bruk Z Stand kun til å rengjøre gressklipperen og fjerne knivene.**
- **Ikke la maskinen være plassert på Z Stand over lengre tid.**
- **Du må alltid stanse motoren, sette på parkeringsbremsen og ta ut nøkkelen før du utfører noe vedlikehold på gressklipperen.**

Kjøre opp på Z Stand

Viktig: **Bruk Z Stand på en jevn flate.**

1. Hev klippeenheten til transportstilling.
2. Monter brakettpinnen (Figur 36).

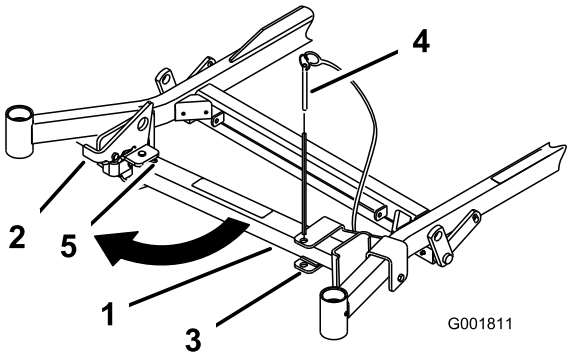

g001811

Figur 36

1. Z Stand
2. Brakettpinne
3. Brakett
4. Bunnen av slissen
5. Lås

3. Hev spaken.
4. Sving stativets fot ut og skyv det mot maskinen, inn i bunnen av slissen (Figur 36 og Figur 37).

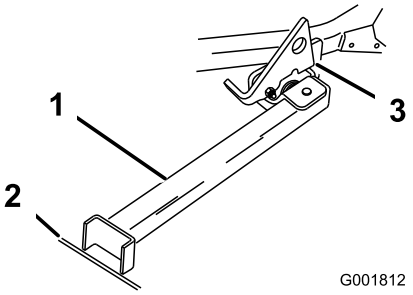

g001812

Figur 37

1. Z Stand (Plassert i slissen)
2. Sprekk i fortauet eller gressmatte
3. Spaken hviler på dreietappen

5. Plasser stativets fot på bakken og hvil spaken på dreietappen (Figur 37).
6. Start motoren og sett den på halv gass.

   Merk: For best resultat, plasser stativets fot i skjøter i fortauet eller ned i gressmatten (Figur 37).
7. Kjør maskinen opp på støttene. Stopp når spaken faller ned over tappen i låst stilling (Figur 37).
8. Aktiver parkeringsbremsen og slå av motoren.
9. Kil fast eller blokker drivhjulene med klosser.

   ⚠ ADVARSEL

   Parkeringsbremsen holder kanskje ikke maskinen parkert på Z Stand og kan føre til personskader eller skade på eiendom.

   Ikke parker på Z Stand hvis ikke hjulene er kilt fast eller er blokkert.
10. Utfør vedlikehold.

Kjøre ned fra Z Stand

1. Fjern kilene eller blokkene.
2. Hev spaken til ulåst stilling (Figur 38).

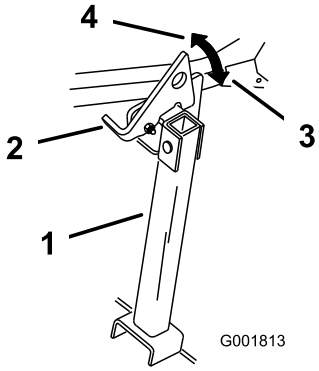

g001813

Figur 38

1. Z Stand
2. Lås
3. Låst stilling
4. Ulåst stilling

3. Start motoren og sett den på halv gass. Koble fra parkeringsbremsen.
4. Rygg sakte ned fra stativet.
5. Plasser stativet i hvilestilling igjen (Figur 36).

Vedlikehold

Anbefalt vedlikeholdsplan

Vedlikeholdsintervall	Vedlikeholdsprosedyre
Etter de 8 første timene	• Kontroller nivået i motorens kjølesystem. • Kontroller den hydraulisk oljen.
Etter de 25 første timene	• Skift det hydrauliske filteret.
Etter de 50 første timene	• Skift motoroljen. • Skift motoroljefilteret.
Etter de 100 første timene	• Kontroller hjulnavmutter med riller. • Skift girkasseolje.
For hver bruk eller daglig	• Kontroller sikkerhetssystemet. • Sjekk motoroljenivået. • Kontroller nivået i motorens kjølesystem. • Rengjør motoroljekjøleren. • Undersøk knivene. • Rengjør klippeenheten.
Hver 25. driftstime	• Smør klippeenhetens skyvearmer. • Smør lederullarmen på pumpedrivremmen. • Smør lederullarmen til kraftuttakets drivrem. • Smør bremsspaken. • Kontroller den hydraulisk oljen.
Hver 40. driftstime	• Tøm vannutskilleren.
Hver 50. driftstime	• Kontroller trykket i dekkene • Sjekk kraftuttakets drivrem. • Kontroller pumpedrivremmen. • Kontroller generatorremmen.
Hver 100. driftstime	• Skift motoroljen. • Kontroller girkasseoljenivået. • Undersøk slangene i motorens kjølesystem. • Sjekk remmene for slitasje/sprekker. • Kontroller hydraulikkslangene.
Hver 150. driftstime	• Fyll lettolje eller smørespray på maskinen (se smøring).
Hver 200. driftstime	• Skift motoroljefilteret. • Smør bremsetappen.
Hver 250. driftstime	• Kontroller og/eller skift ut luftfilteret (oftere under skitne og støvete forhold). • Skift hydraulikkfilter og hydraulikkvæske når du benytter Mobil® 1-væske.
Hver 400. driftstime	• Skift drivstoffilter (oftere under skitne og støvete forhold).
Hver 500. driftstime	• Kontroller hjulnavmutter med riller. • Juster styrehjulslageret. • Juster den elektriske clutchen. • Skift hydraulikkfilter og hydraulikkvæske når du bruker Toro® HYPR-OIL™ 500-hydraulikkvæske.
Årlig	• Smør de fremre styresvingarmene (oftere under skitne og støvete forhold). • Smør styrehjulnavene. • Skift girkasseolje. • Skift kjølemiddelet i motoren.

Viktig: **Se eierhåndboken for motoren for mer informasjon om vedlikeholdsprosedyrer.**

⚠ FORSIKTIG

Dersom du lar nøkkelen stå i tenningsbryteren, kan noen utilsiktet starte motoren, noe som kan påføre deg eller andre personer alvorlige skader.

Fjern nøkkelen fra tenningen før du begynner med eventuelt vedlikeholdsarbeid.

Forberedelse for vedlikehold

Vedlikeholds- og oppbevaringssikkerhet

- Før du reparerer maskinen, må du gjøre følgende:
  - Koble fra drivverket.
  - Sett på parkeringsbremsen.
  - Slå av motoren og ta ut nøkkelen.
  - Koble fra tennpluggledningen.
- Parker maskinen på en jevn flate.
- Fjern gress og rusk fra klippeenhetene, drivverk, lyddemperne og motoren for å unngå at det begynner å brenne.
- Tørk opp eventuelt olje- eller drivstoffsøl.
- La motoren bli kald før lagring av maskinen.
- Ikke oppbevar maskinen eller drivstoff i nærheten av flammer eller tapp av drivstoff innendørs.
- Ikke la personer uten opplæring vedlikeholde eller reparere maskinen.
- Bruk jekkstøtter for å støtte maskinen og/eller komponenter når det er nødvendig.
- Vær forsiktig når du reduserer trykket i komponenter under trykk.
- Koble fra batteriet, eller ta ledningen av tennpluggen, før du foretar reparasjoner. Koble kabelen fra den negative polen først, og koble deretter den andre kabelen fra den positive polen. Koble til den positive polen først og den negative polen sist.
- Vær forsiktig når du kontrollerer knivene. Legg noe rundt kniven(e), eller bruk tykke hansker, og vær forsiktig når du håndterer dem. Knivene må kun erstattes, og må aldri rettes ut eller sveises.
- Hold hendene og føttene borte fra bevegelige deler. Du må aldri foreta justeringer mens motoren går hvis du kan unngå det.
- Hold alle delene i god stand, og sørg for at de er godt festet, spesielt boltene som fester knivene. Skift ut slitte eller skadde merker.
- Du må aldri forstyrre den tiltenkte funksjonen til en sikkerhetsenhet eller redusere beskyttelsen som en sikkerhetsenhet gir. Kontroller regelmessig at de virker tilfredsstillende.
- For å oppnå optimal ytelse og holde maskinen i sikkerhetsgodkjent stand bruker du bare ekte Toro-reservedeler og -tilbehør. Reservedeler og tilbehør som er laget av andre produsenter kan være farlige, og de kan derfor føre til at garantien blir ugyldig.
- Kontroller regelmessig at parkeringsbremsen virker. Juster og vedlikehold etter behov.

Frigjøre klippeenhetsforhenget

Løsne den nedre bolten på forhenget for å frigjøre klippeenhetsforhenget og få tilgang til toppen på klippeenheten (Figur 39). Etter vedlikehold, monter forhenget og stram til bolten.

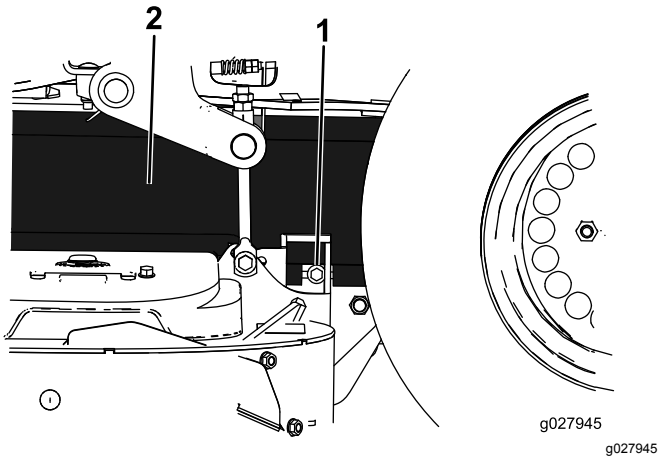

Figur 39

1. Bolt
2. Forheng

Fjerne skydd i platemetall

Løsne de to fremre boltene og fjern skyddet i platemetall for å få tilgang til klipperremmene og spindlene (Figur 40). Etter vedlikehold, sett på skyddet i platemetall og stram til boltene.

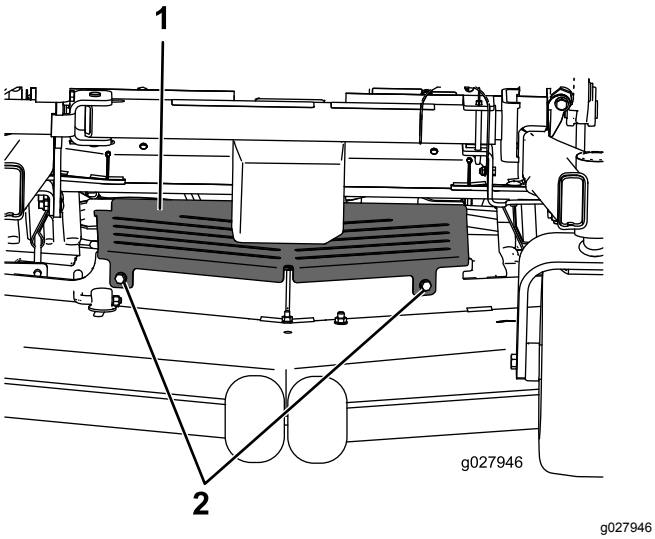

Figur 40

1. Skydd i platemetall
2. Bolt

Smøring

Smør maskinen i henhold til referanseguiden for kontroll og overhaling (Figur 41). Den må smøres oftere hvis den brukes på steder med mye støv eller sand.

Smørefettype: Nr. 2 litium- eller molybdenumbasert smørefett

Smøre maskinen

1. Koble fra kraftuttaket, flytt bevegelseskontroll-spakene til den NØYTRALE LÅSESTILLINGEN og sett på parkeringsbremsen.
2. Før du forlater førerplassen må du slå av motoren, ta ut nøkkelen og vente til alle bevegelige deler står stille.
3. Tørk av smøreniplene med en fille.

   Merk: Pass på at du ikke skraper av lakken foran på anordningen(e).
4. Fest en fettsprøyte til koblingen og påfør smørefett i smøreniplene til det tyter ut av lagrene.
5. Tørk opp overflødig fett.

Smøre de fremre styresvingarmene

Serviceintervall: Årlig (oftere under skitne og støvete forhold).

1. Fjern støvkoppen og juster styrehjulet, og la støvkoppen være av til smøringen er utført. Se Justere styrehjulslageret (side 45).
2. Fjern kontrollpluggen.
3. Skru en smørenippel inn i hullet.
4. Pump fett inn i smørenippelen til det flyter ut rundt topplageret.
5. Fjern smørenippelen fra hullet. Sett på plass sekskantpluggen og lokket.

Påføre smørefett

Smør smøreniplene i henhold til referanseguiden for kontroll og overhaling (Figur 41).

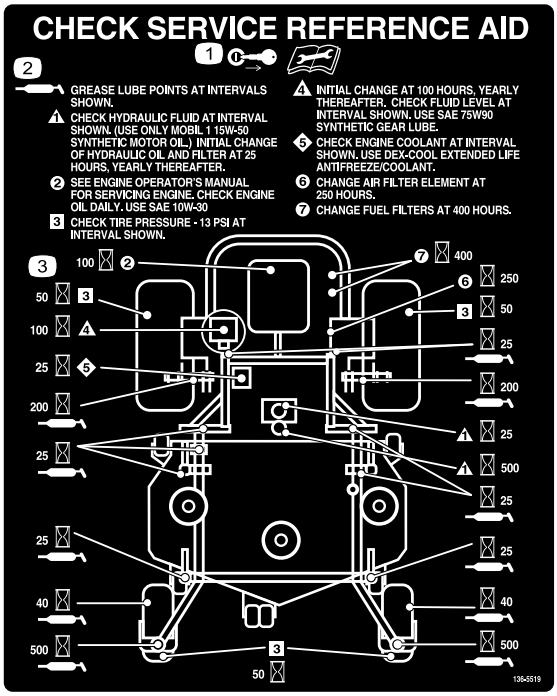

decal136-5519

Figur 41

Påføre tynn olje eller spraysmøring

Serviceintervall: Hver 150. driftstime

Smør maskinen i følgende områder med smøremiddel på spray eller lettolje.

- Setebryters aktuator
- Svingtapp for bremsehåndtak
- Bremsestanghylsene
- Kontrollspakhylse i bronse

Smøre klippeenhet og remskiver

Serviceintervall: Hver 25. driftstime—Smør klippeenhetens skyvearmer.

Smør med nr. 2 litium- eller molybdensmørefett.

1. Koble fra knivkontrollbryteren (kraftuttaket), flytt bevegelseskontrollspakene til NØYTRAL, LÅST stilling, og aktiver parkeringsbremsen.
2. Før du forlater førerplassen må du slå av motoren, ta ut nøkkelen og vente til alle bevegelige deler står stille.
3. Løsne den nedre bolten som fester klippeenhetsforhenget til klippeenheten. Se Frigjøre klippeenhetsforhenget (side 32).
4. Fjern skyddet i platemetall. Se Fjerne skydd i platemetall (side 33).
5. Fjern beltedekslene og boltene som er festet til dem.
6. Smør niplene på trykkarmene (Figur 42).

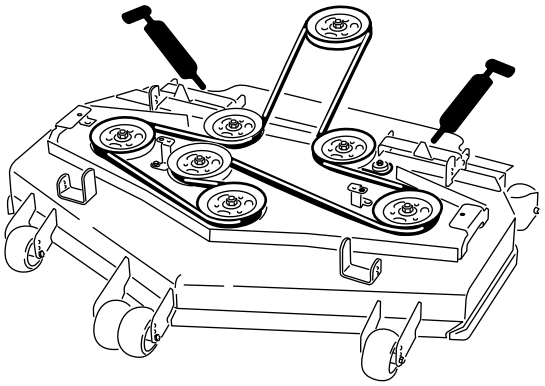

g194085

Figur 42

7. Smør lederullarmen til kraftuttakets drivrem (Figur 43).
8. Smør lederullarmen på pumperemmen (Figur 43).

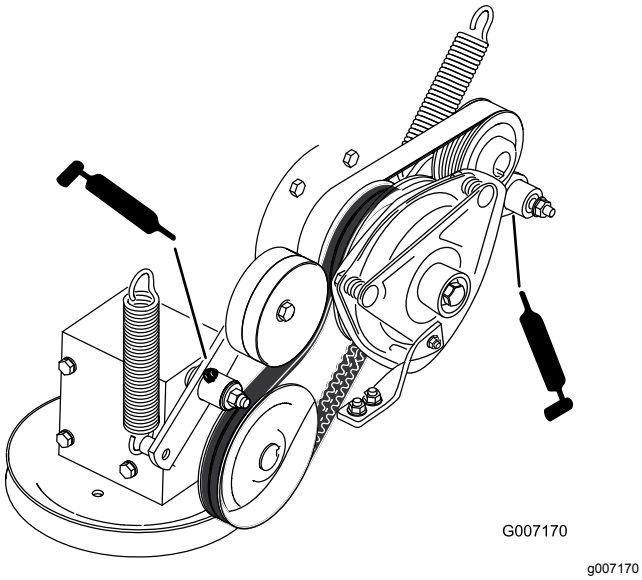

Figur 43

9. Monter remdekslene.
10. Monter skyddet i platemetall. Se Fjerne skydd i platemetall (side 33).
11. Stram bolten for klippeenhetsgardinen. Se Frigjøre klippeenhetsforhenget (side 32).

Smøre styrehjulsnavene

Serviceintervall: Årlig

1. Stopp motoren, vent til alle bevegelige deler har stanset, ta ut nøkkelen og sett på parkeringsbremsen.

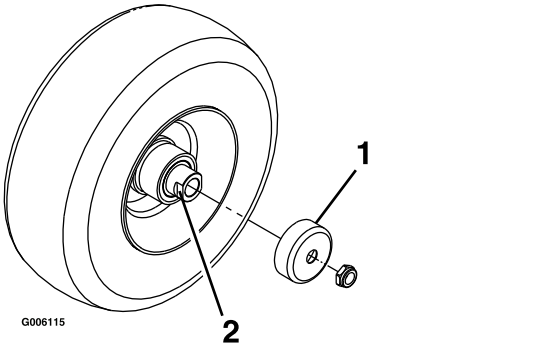

Figur 44

1. Beskyttelsespakning
2. Avstandsmutter med anlegg for skrunøkkel

2. Hev gressklipperen for tilgang.
3. Fjern styrehjulet fra styrehjulsgaflene.
4. Fjern beskyttelsespakningene fra hjulnavet.
5. Fjern en avstandsmutter fra akselenheten i styrehjulet.

   Merk: Det er brukt gjengeforseglingslim for å låse avstandsmutrene til akselen.
6. Fjern akselen (med den andre avstandsmutteren fortsatt montert på den) fra hjulenheten.
7. Lirk ut pakninger og se etter slitasje eller skade på lagrene, og bytt ut ved behov.
8. Fyll lagrene med et universalsmøremiddel.
9. Sett ett lager og én ny pakning inn i hjulet.

   Merk: Skift ut pakningene.
10. Hvis akselenheten mangler begge avstandsmutrene, må du bruke gjengeforseglingslim på én avstandsmutter og gjenge den på akselen med anleggene for skrunøkkelen vendende utover.

    Merk: Ikke skru avstandsmutteren helt inn på enden av akselen. La det være igjen ca. 3 mm fra avstandsmutterens ytre overflate til enden av akselen inne i mutteren.
11. Sett den sammenmonterte bolten og akselen inn på hjulet på den siden av hjulet hvor den nye pakningen og lageret står.
12. Fyll området inne i hjulet rundt akselen fullt med universalsmørefett mens den åpne enden på hjulet vender opp.
13. Sett det andre lageret og en ny pakning på hjulet.
14. Bruk gjengeforseglingslim på den andre avstandsmutteren, og gjeng den inn på akselen med anleggene for skrunøkkelen vendende utover.
15. Trekk til mutteren med et moment på 8–9 Nm, løsne mutteren og trekk den til igjen med et moment på 2–3 Nm.

    Merk: Pass på at akselen ikke stikker ut lengre enn noen av mutrene.
16. Sett på igjen beskyttelsespakningene over hjulnavet, og sett hjulet inn på styrehjulsgaffelen.
17. Sett på igjen styrehjulsbolten og stram til mutteren helt.

Viktig: **Kontroller lagerjusteringen ofte for å forhindre skade på pakning og lager. Snurr styrehjulet rundt. Hjulet skal ikke snurre fritt (mer enn 1 eller 2 omdreininger) eller vise tegn til sideslark. Hvis hjulet snurrer helt fritt, må du justere momentet på avstandsmutteren til det blir litt motstand. Påfør ytterligere et lag med gjengeforseglerlim.**

Vedlikehold av motor

⚠ ADVARSEL

Kontakt med varme overflater kan føre til personskader.

Hold hender, føtter, ansiktet, klær og andre kroppsdeler borte fra lyddemperen og andre varme overflater.

Motorsikkerhet

Slå av motoren før du sjekker oljen eller tilsetter olje til veivhuset.

Overhale luftrenseren

Merk: Bytt oljen oftere når driftsforholdene er svært støvete eller sandete.

Fjerne luftfilteret

Serviceintervall: Hver 250. driftstime (oftere under skitne og støvete forhold).

1. Koble fra knivkontrollbryteren (kraftuttaket), flytt bevegelseskontrollspakene til NØYTRAL, LÅST stilling, og aktiver parkeringsbremsen.
2. Før du forlater førerplassen må du slå av motoren, ta ut nøkkelen og vente til alle bevegelige deler står stille.
3. Åpne låsene på luftrenserdekslet og trekk luftrenserdekslet av luftrenserkroppen (Figur 45).
4. Rengjør innsiden av luftrenserdekslet med trykkluft.
5. Skyv filteret forsiktig ut av luftrenserhuset (Figur 45).

   Merk: Pass på at filteret ikke slår bort i luftrenserkroppen.
6. Inspiser filteret for skader ved å se inn i filteret mens du lyser med en lykt på utsiden av filteret.

   Merk: Hull i filteret vises som lyse flekker. Kontroller filteret, og kast det hvis det er ødelagt.

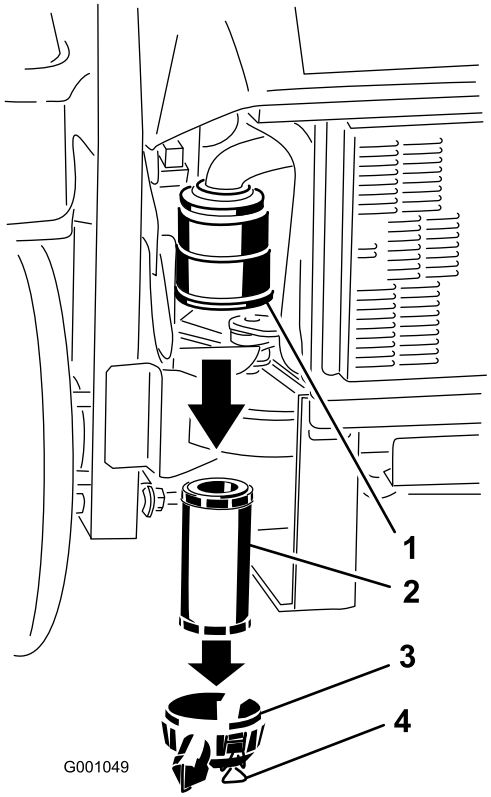

g001049

Figur 45

1. Luftfilterhus
2. Luftfilter
3. Luftrenserdeksel
4. Låser

Montere luftfilteret

1. Hvis du installerer et nytt filter, kontroller at det ikke har blitt skadet i frakten. Ikke bruk et ødelagt filter.
2. Skyv filteret inn i luftrenserkroppen (Figur 46).

   Merk: Påse at det sitter godt ved å trykke på den ytre kanten av filteret mens du installerer det.

   Viktig: **Ikke trykk på det elastiske midtpunktet til filteret.**
3. Sett luftrenserdekslet på igjen, og fest låsene (Figur 46).

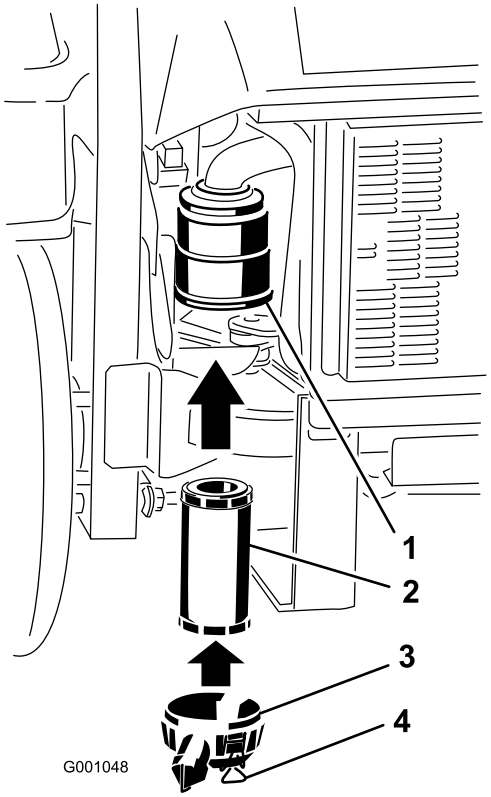

g001048

Figur 46

1. Luftfilterhus
2. Luftfilter
3. Luftrenserdeksel
4. Låser

Kontrollere motoroljenivået

Oljetype: Rensende olje av høy kvalitet klassifisert som API Service CD eller høyere for dieselmotorer. Ikke bruk spesielle tilsetningsstoffer med anbefalte oljer.

Veivhuset har en kapasitet på: 3.7 l (3.9 US qt)

Viskositet: Se tabellen nedenfor

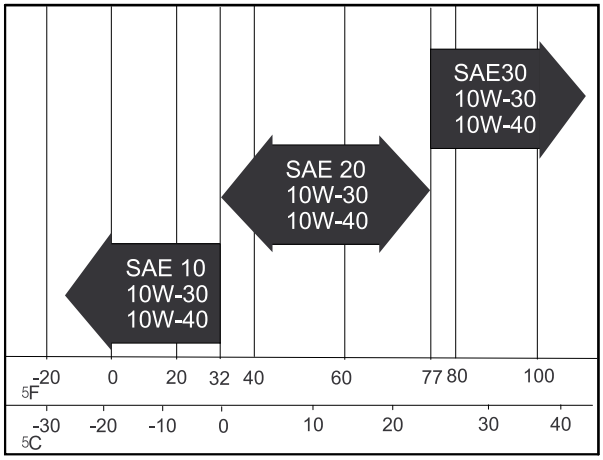

g001061

Figur 47

Forberede vedlikehold av motoroljenivået

Viktig: **Festene på det fremre motorpanelet er utformet til å sitte igjen på maskinen når dekselet er fjernet. Løsne alle festene noen omdreininger slik at panelet sitter løsere, men ikke er helt løst, og gå så tilbake og løsne dem helt slik at panelet løsner. Dette forhindrer at du stripper boltene fra holderne.**

Vipp setet fremover, løsne boltene som er festet til det fremre motorpanelet, og fjern det (Figur 48).

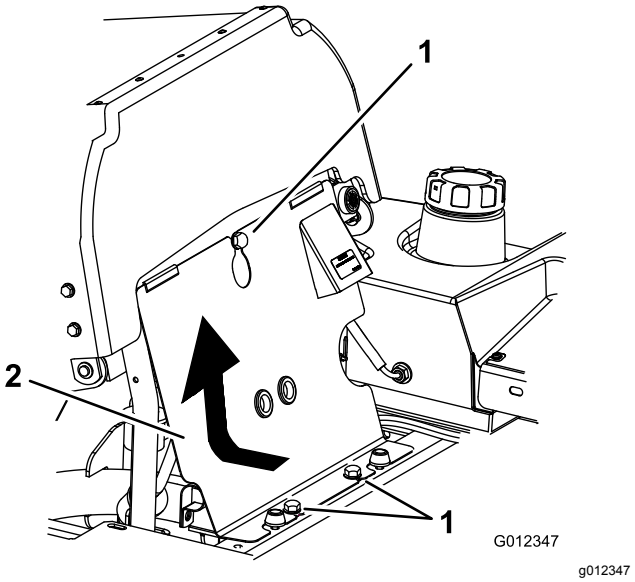

g012347

Figur 48

1. Bolt
2. Fremre motorpanel

Merk: Etter vedlikehold av motoroljenivået, monter motorpanelet og vipp setet i oppreist posisjon igjen.

Kontrollere motoroljenivået

Serviceintervall: For hver bruk eller daglig

Merk: Sjekk oljen når motoren er kald.

1. Koble fra knivkontrollbryteren (kraftuttaket), flytt bevegelseskontrollspakene til NØYTRAL, LÅST stilling, og aktiver parkeringsbremsen.
2. Før du forlater førerplassen må du slå av motoren, ta ut nøkkelen og vente til alle bevegelige deler står stille.
3. Kontroller motoroljenivået (Figur 49).

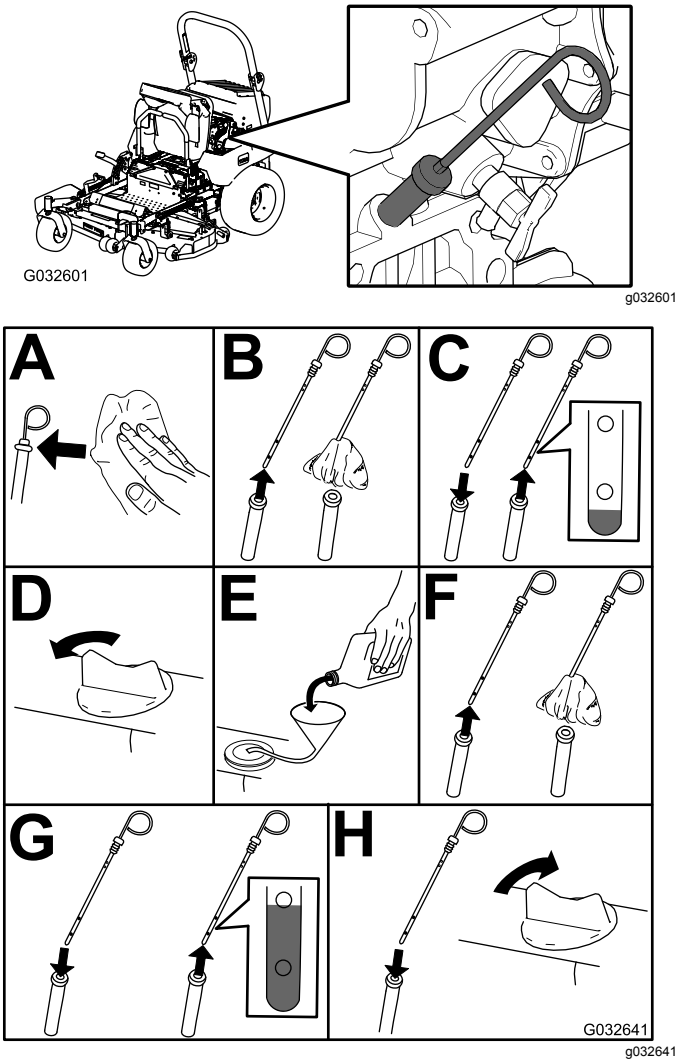

Figur 49

4. Start motoren, la den gå på tomgang i fem minutter, slå av motoren, vent i tre minutter og kontroller motoroljenivået. Om nødvendig, fyll på mer olje til nivået når til FULL-merket på peilestaven.

   Viktig: **Kontroller at motoroljenivået er mellom øvre og nedre grense på oljemåleren. Motorsvikt kan inntreffe som et resultat.**

   Viktig: **Fyll på oljen svært sakte og ikke blokker åpningen av filterhullet (figur 40). Hvis du fyller på oljen for raskt eller blokkerer hullet kan oljen støtes tilbake og skitne til luftinntaket, noe som igjen kan føre til skade på motoren.**

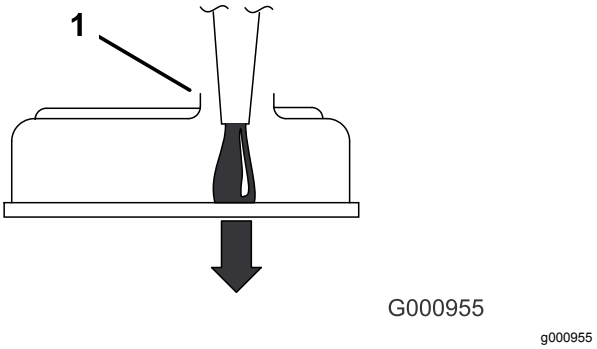

Figur 50

1. Merk deg klaringen i påfyllingsåpningen.

Skifte motorolje

Serviceintervall: Etter de 50 første timene

Hver 100. driftstime

1. Start motoren, og la den gå i fem minutter.

   Merk: Oljen vil da varmes opp slik at den flyter lettere.

2. Parker maskinen på en jevn overflate, koble fra knivkontrollbryteren (kraftuttaket), flytt bevegelseskontrollspakene til NØYTRAL-låsestilling og sett på parkeringsbremsen.

3. Før du forlater førerplassen må du stanse motoren, ta ut nøkkelen og vente til alle bevegelige deler står stille.

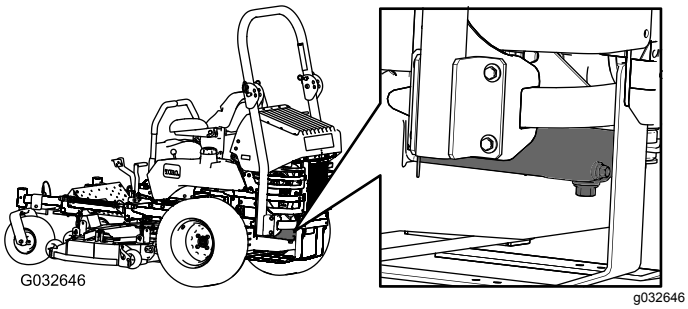

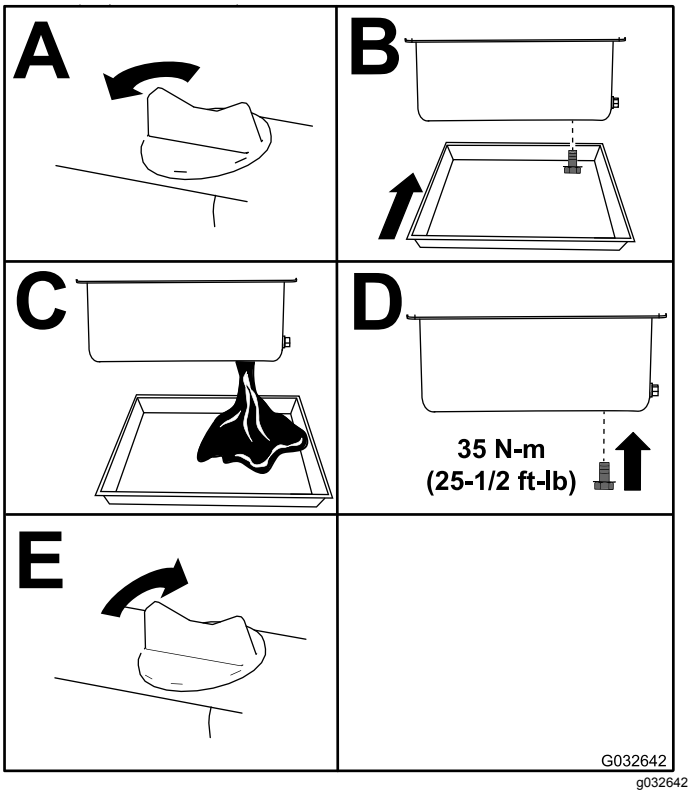

Figur 51

Merk: Den gamle oljen må kasseres eller gjenvinnes i henhold til lokale forskrifter.

4. Fyll på olje, se Kontrollere motoroljenivået (side 37).

Skifte motoroljefilteret

Serviceintervall: Etter de 50 første timene

Hver 200. driftstime

1. Tapp olje fra motoren. Se Skifte motorolje (side 38).
2. Skift motoroljefilteret (Figur 52).

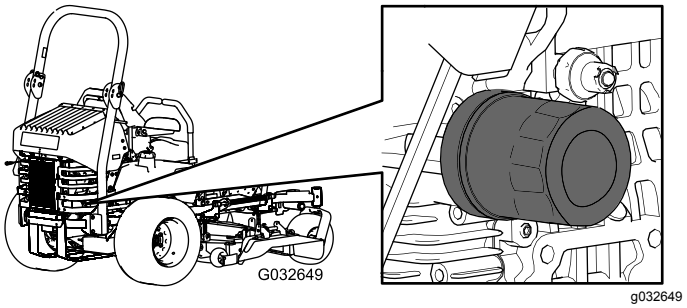

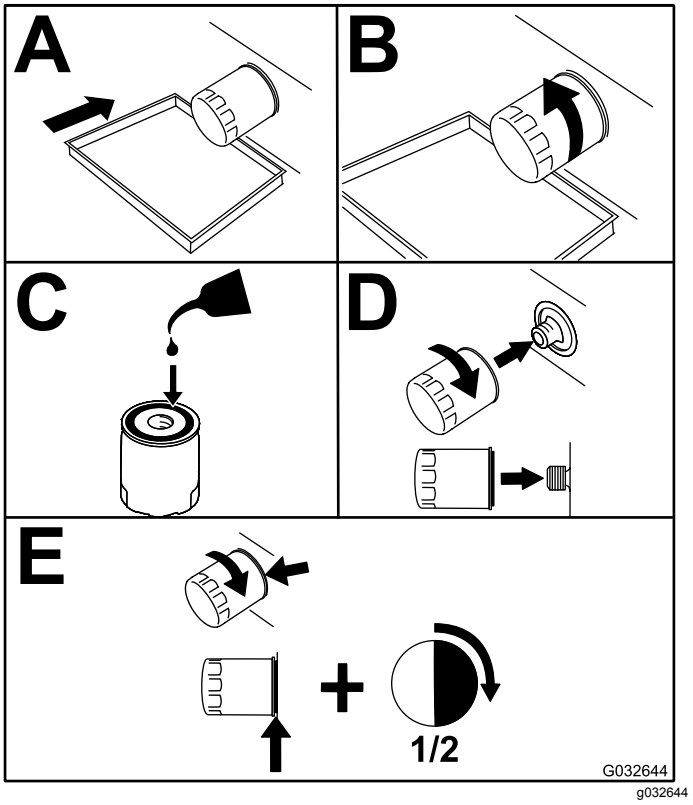

Figur 52

3. Fyll på olje, se Kontrollere motoroljenivået (side 37).

Vedlikehold av drivstoffsystem

Overhale drivstoffilteret og vannutskilleren

Serviceintervall: Hver 40. driftstime—Tøm vannutskilleren.

Hver 400. driftstime/Årlig (avhengig av hva som kommer først)—Skift drivstoffilter (oftere under skitne og støvete forhold).

Tømme vannutskilleren

1. Sett maskinen på en jevn flate.
2. Koble fra knivkontrollbryteren (kraftuttaket), flytt bevegelseskontrollspakene til NØYTRAL, LÅST stilling, og aktiver parkeringsbremsen.
3. Før du forlater førerplassen må du slå av motoren, ta ut nøkkelen og vente til alle bevegelige deler står stille.
4. Finn vannutskilleren på venstre side bak på maskinen.
5. Plasser et tappefat under vannutskilleren.
6. Åpne tappeventilen på vannseparatoren ca. én omdreining slik at vann og andre kontaminanter tappes ut (Figur 53).
7. Steng tappeventilen når det kommer ut rent dieseldrivstoff (Figur 53).

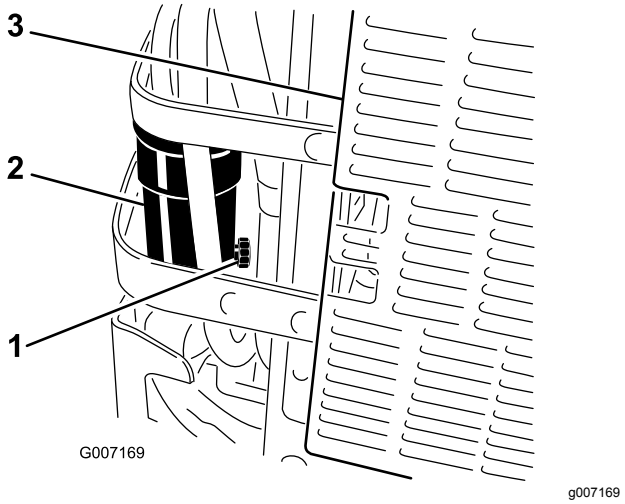

Figur 53

1. Tappeventil
2. Vannutskiller
3. Bak på maskinen

Skifte drivstoffilteret

Et skittent drivstofffilter som er tatt av drivstoffslangen, må aldri monteres på nytt.

1. La motoren kjøle seg ned.
2. Koble fra knivkontrollbryteren (kraftuttaket), flytt bevegelseskontrollspakene til NØYTRAL, LÅST stilling, og aktiver parkeringsbremsen.
3. Før du forlater førerplassen må du slå av motoren, ta ut nøkkelen og vente til alle bevegelige deler står stille.
4. Åpne drivstoffventilen (Figur 54).
5. Løsne de to slangeklemmene og koble fra drivstoffslangene fra toppen av filteret (Figur 54).
6. Sett inn et nytt filter. Koble drivstoffslangene til drivstoffilteret og monter de to slangeklemmene (Figur 54).
7. Åpne drivstoffventilen.
8. Start motoren og kontroller om det finnes lekkasjer.

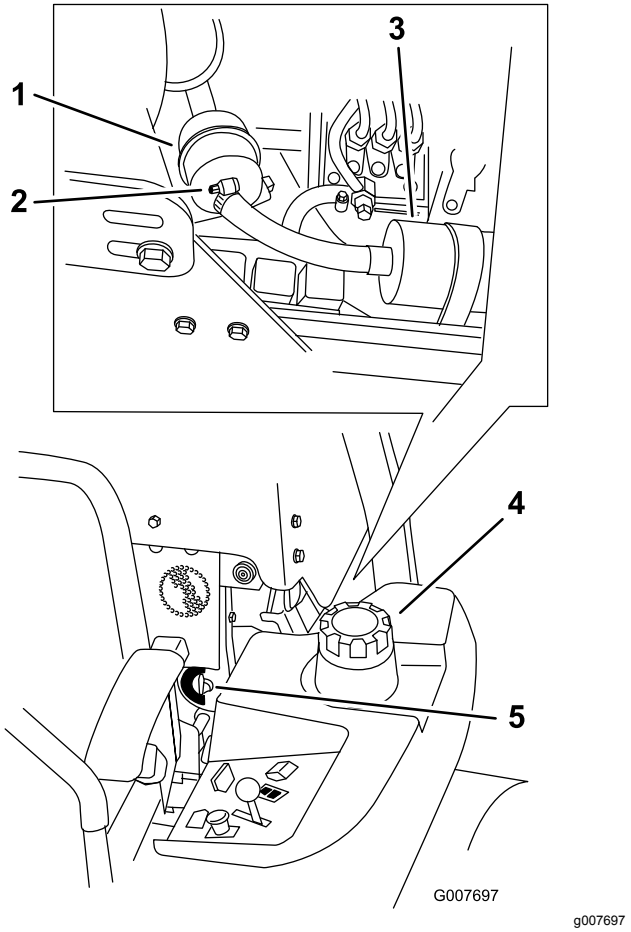

Figur 54

1. Drivstoffilter
2. Slangeklemme
3. Drivstoffpumpe
4. Venstre side av maskinen
5. Drivstoffavstengingsventil

Vedlikeholde drivstofftanken

Ikke prøv å tappe drivstofftanken, det er nødvendig med spesialverktøy for å montere drivstoffslangekomponentene. Påse at en autorisert forhandler tapper drivstofftanken og overhaler eventuelle komponenter for drivstoffsystemet.

Vedlikehold av elektrisk system

Sikkerhet for elektrisk system

- Koble fra batteriet før du reparerer maskinen. Koble kabelen fra den negative polen først, og deretter den andre kabelen fra den positive polen. Koble til den positive polen først og den negative polen sist.
- Lad opp batteriet på et åpent sted med god ventilasjon og borte fra gnister eller åpen ild. Koble laderen fra strømuttaket før du kobler den til eller fra batteriet. Ha på deg beskyttelsesklær og bruk verktøy som er isolert.

ADVARSEL

CALIFORNIA
Proposition 65-advarsel

Batteripoler, klemmer og tilknyttet tilbehør inneholder bly og blyforbindelser: kjemikalier som er kjente i staten California for å føre til kreft og forplantningsskader. Vask hendene etter at du har håndtert et batteri.

Vedlikeholde batteriet

⚠ FARE

Elektrolytten i batteriet inneholder svovelsyre, en dødelig gift som også kan forårsake alvorlige brannskader.

Ikke drikk elektrolytt, og unngå kontakt med hud, øyne og klær. Bruk vernebriller for å beskytte øynene og gummihansker for å beskytte hendene.

Fjerne batteriet

⚠ ADVARSEL

Batteripolene eller metallverktøy kan kortslutte mot metallkomponenter og forårsake gnister. Gnistene kan føre til at batterigassene eksploderer, noe som kan forårsake personskade.

- **Når du fjerner eller monterer batteriet, må du passe på at batteripolene ikke berører metalldeler på maskinen.**
- **La ikke metallverktøy kortslutte mellom batteripolene og metalldeler på maskinen.**

⚠ ADVARSEL

Feilaktig ruting av batterikabler kan skade maskinen og kablene og forårsake gnister. Gnistene kan føre til at batterigassene eksploderer, noe som kan forårsake personskade.

- **Koble alltid fra den negative (svarte) batterikabelen før du kobler fra den positive (røde) kabelen.**
- **Koble alltid til den positive (røde) batterikabelen før du setter på den negative (svarte) kabelen.**

1. Koble fra knivkontrollbryteren (kraftuttaket), flytt bevegelseskontrollspakene til NØYTRAL, LÅST stilling, og aktiver parkeringsbremsen.
2. Før du forlater førerplassen må du slå av motoren, ta ut nøkkelen og vente til alle bevegelige deler står stille.
3. Frigjør setelåsen og vipp setet opp.
4. Fjern batteriet, som vist i Figur 55.

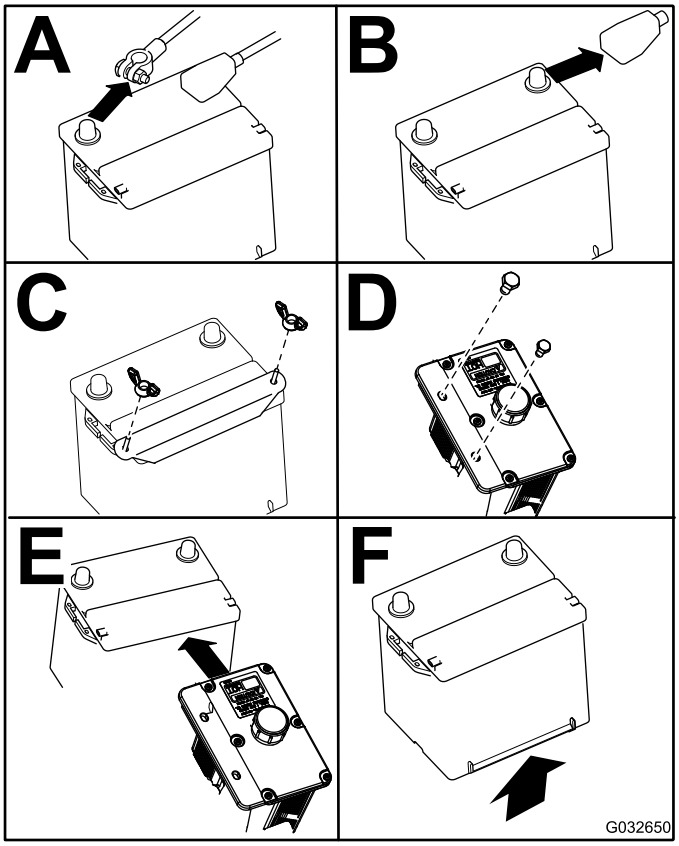

g032650

Figur 55

Installere batteriet

Merk: Plasser batteriet med polene vendt bort fra den hydrauliske tanken.

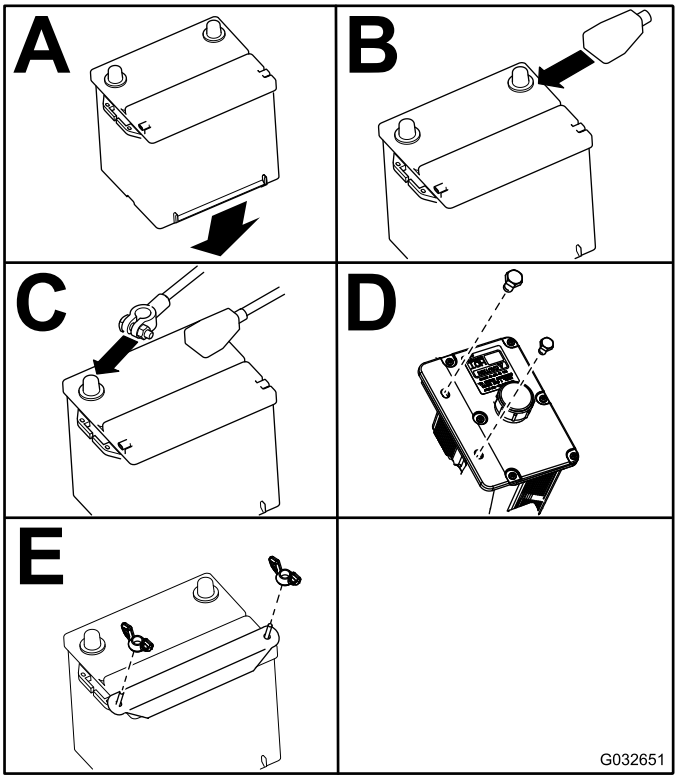

g032651

Figur 56

Lade batteriet

⚠ ADVARSEL

Når batteriet lades, utvikles det gasser som kan eksplodere.

Røyk aldri i nærheten av batteriet, og hold gnister og åpen ild borte fra batteriet.

Viktig: **Batteriet skal alltid være fulladet (1265 egenvekt). Dette er spesielt viktig for å forhindre at batteriet blir ødelagt når temperaturen er under 0° C.**

1. Sørg for at påfyllingslokkene er montert på batteriet. Lad opp batteriet i 10 til 15 minutter ved 25 til 30 A, eller i 30 minutter ved 10 A.
2. Når batteriet er helt oppladet, kobler du laderen fra strømuttaket, og deretter laderledningene fra batteripolene (Figur 57).
3. Monter batteriet i maskinen og koble til batterikablene, se Installere batteriet (side 42).

   Merk: Kjør ikke traktoren med batteriet frakoblet da dette kan føre til elektrisk skade.

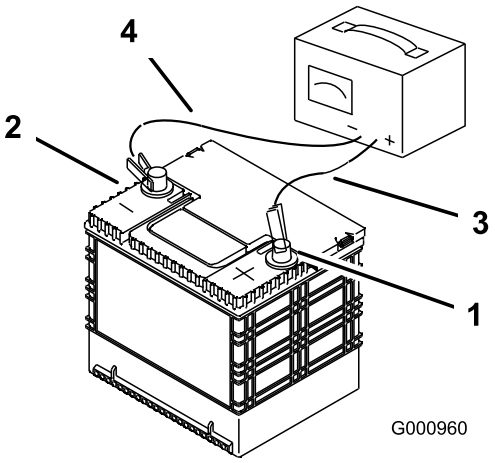

g000960

Figur 57

1. Positiv batteripol
2. Negativ batteripol
3. Rød (+) laderledning
4. Svart (–) laderledning

Vedlikeholde sikringene

Det elektriske systemet er beskyttet av sikringer. Dette er vedlikeholdsfritt. Hvis en sikring går, kontrollerer du om det er kortslutning i en av ledningene.

1. Hev motorpanseret for å få tilgang til sikringsholderen (Figur 58).
2. For å bytte sikring, trekk den ut for å fjerne den.
3. Sett inn en ny sikring (Figur 58).

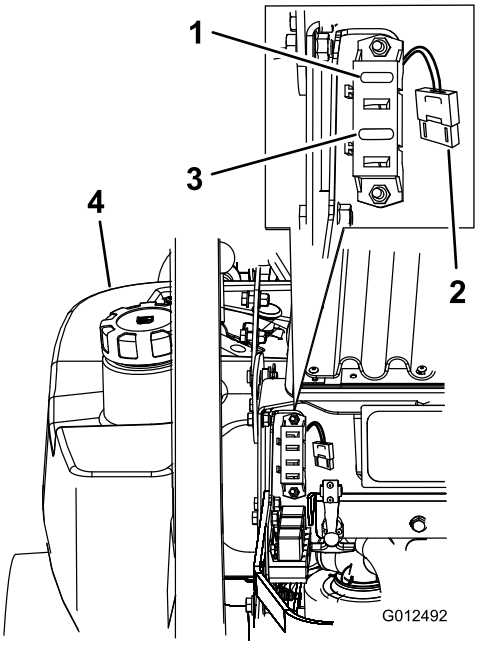

g012492

Figur 58

1. Tenning – 30 A (F1)
2. Radiatorvifte – 50 A (stor, kraftig sikring)
3. Clutch – 10 A (F3)
4. Venstre drivstofftank

Vedlikehold av drivsystem

Justere sporingen

Maskinen har en knott for å justere sporingen. Denne er plassert under setet.

Viktig: **Juster håndtakets og hydraulikkpumpens nøytrale stilling før sporingen justeres. Se Justere kontrollhåndtakets nøytrale stilling (side 53) og Stille den hydrauliske pumpen i nøytral stilling (side 56).**

1. Dytt begge kontrollspakene fremover den samme avstanden.
2. Kontroller om maskinen trekker til én side. Hvis dette skjer, slå av maskinen og aktiver parkeringsbremsen.
3. Frigjør setelåsen og vipp setet fremover for å få tilgang til sporingsknotten.

   Merk: Angi hva som er høyre og venstre side på maskinen ved å stå i normal arbeidsstilling.
4. For å få maskinen til å gå til høyre dreier du knotten mot høyre for maskinen. Se Figur 59.
5. For å få maskinen til å gå til venstre dreier du knotten mot venstre for maskinen. Se Figur 59.
6. Gjenta justeringene inntil sporingen er korrekt.

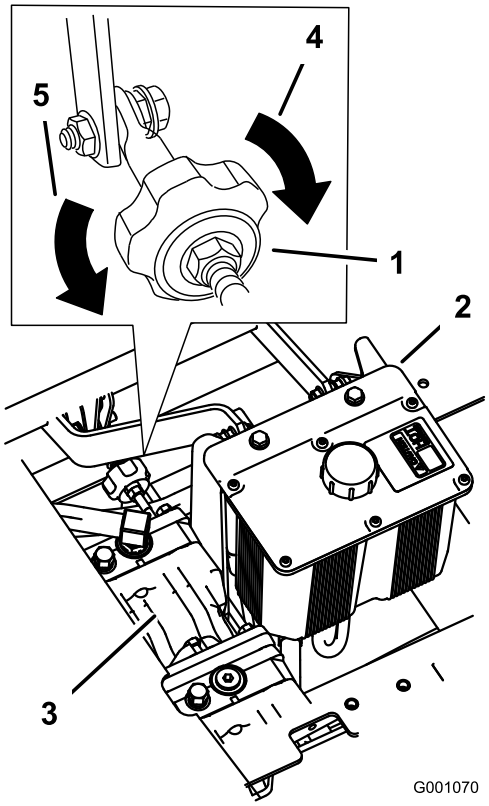

g001070

Figur 59

1. Trekknott
2. Hydrauliske tank
3. Hydrauliske pumper
4. Drei denne veien for å spore høyre.
5. Drei denne veien for å spore venstre.

Kontrollere trykket i dekkene

Serviceintervall: Hver 50. driftstime/én gang månedlig (avhengig av hva som kommer først)

Oppretthold et lufttrykk på 0,9 bar i bakhjulene. Forskjellig trykk i hjulene kan føre til ujevn klipping. Sjekk dekkene når de er kalde, for å få en mest mulig nøyaktig avlesning av trykket.

Merk: Forhjulene har delvis luftfylte dekk som ikke trenger justering av lufttrykk.

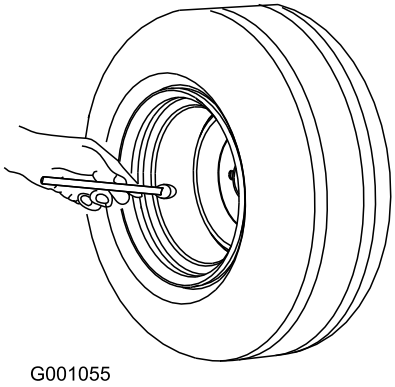

Figur 60

Kontrollere hjulnavmutter med riller

Serviceintervall: Etter de 100 første timene—Kontroller hjulnavmutter med riller.

Hver 500. driftstime—Kontroller hjulnavmutter med riller.

Stram den gjengede mutteren til 286–352 Nm.

Merk: Ikke bruk glidemiddel på hjulnavet.

Justere styrehjulslageret

Serviceintervall: Hver 500. driftstime/Årlig (avhengig av hva som kommer først)

1. Koble fra knivkontrollbryteren (kraftuttaket), flytt bevegelseskontrollspakene til NØYTRAL, LÅST stilling, og aktiver parkeringsbremsen.
2. Før du forlater førerplassen må du slå av motoren, ta ut nøkkelen og vente til alle bevegelige deler står stille.
3. Fjern støvhetten fra styringen og trekk til låsemutteren (Figur 61).
4. Trekk til låsemutteren inntil fjærskivene er flate og gå deretter tilbake ¼ omdreining for å stille forbelastningen på lagrene korrekt (Figur 61).

   Viktig: **Påse at fjærskivene er montert korrekt slik det vises i Figur 61.**

5. Sett på støvhetten (Figur 61).

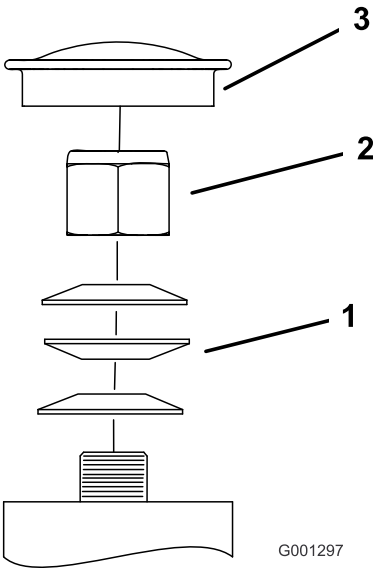

Figur 61

1. Fjærskiver
2. Låsemutter
3. Støvhette

Vedlikeholde girkassen

Kontrollere girkasseoljenivået

Serviceintervall: Hver 100. driftstime

Bruk SAE 75W-90 syntetisk girolje.

1. Parker maskinen på en jevn flate.
2. Koble fra knivkontrollbryteren (kraftuttaket), flytt bevegelseskontrollspakene til NØYTRAL, LÅST stilling, og aktiver parkeringsbremsen.
3. Før du forlater førerplassen må du slå av motoren, ta ut nøkkelen og vente til alle bevegelige deler står stille.
4. Fjern side- eller bakpluggen på girkassen (Figur 62).
5. Oljenivået må nå opp til åpningen på girkassen.
6. Fyll på mer olje om nødvendig.

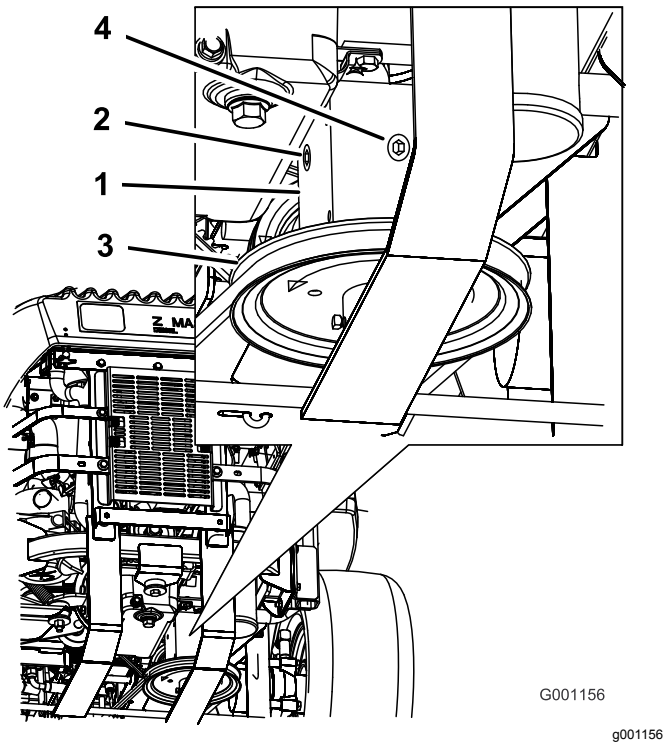

Figur 62

1. Girkasse
2. Sideplugg
3. Remskive
4. Bakplugg

Skifte girkasseolje

Serviceintervall: Etter de 100 første timene

Årlig

Kontakt et autorisert forhandlerverksted for å skifte oljen i girkassen.

Justere den elektriske clutchen

Serviceintervall: Hver 500. driftstime

Du kan justere clutchen for å sikre riktig innkobling av klippeenheten og god bremsing.

1. Koble fra knivkontrollbryteren (kraftuttaket), flytt bevegelseskontrollspakene til NØYTRAL, LÅST stilling, og aktiver parkeringsbremsen.
2. Før du forlater førerplassen må du slå av motoren, ta ut nøkkelen og vente til alle bevegelige deler står stille.
3. Frigjør setet og vipp det forover.
4. Løsne fremre motorpanelknotter og fjern panelet.
5. Trekk den fjærbelastede lederullen for kraftuttakets drivrem opp, og fjern remmen fra clutchremskiven (Figur 63).

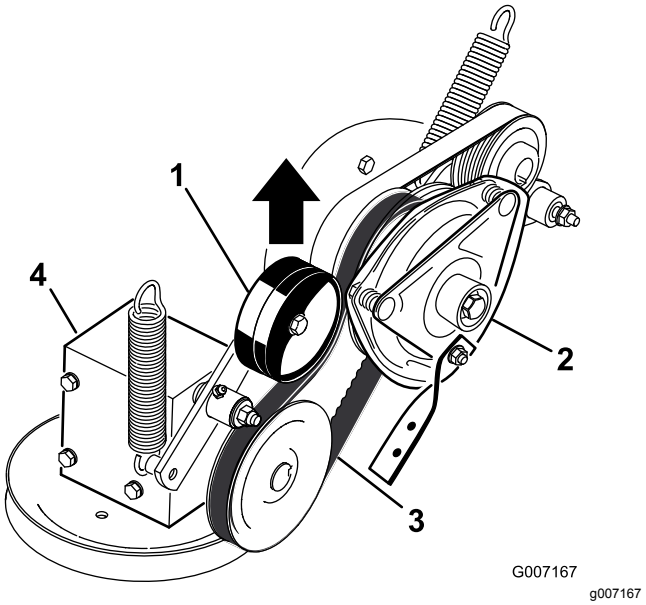

Figur 63

1. Fjærbelastet lederull
2. Clutch
3. Kraftuttakets drivrem
4. Girkasse

6. Koble fra clutchens elektriske kobling (Figur 64).
7. Fjern de 2 boltene som fester clutchens gummistropp til rammen på gressklipperen (Figur 64).
8. Fjern sentreringsbolten som fester clutchen til motorakselen og fjern clutchen og nøkkelen (Figur 64).

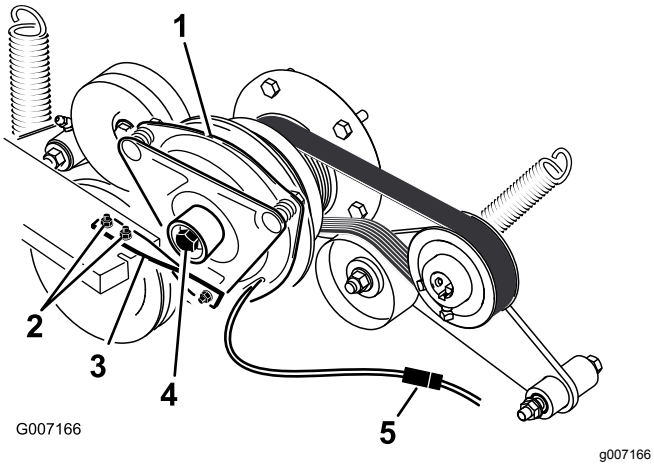

Figur 64

1. Clutch
2. To bolter og mutrer for clutchstroppen
3. Clutchens gummistropp
4. Clutchens sentreringsbolt
5. Elektriske koblinger

9. Sett inn et 0,381–0,533 mm følerblad gjennom kontrollslissen på siden av enheten (Figur 65).

   Merk: Påse at det er mellom armaturen og rotorens friksjonsoverflater.

10. Stram låsemutrene til følerbladet sitter fast, men er løst nok til at det beveger seg lett i luftgapet (Figur 65).
11. Gjenta dette for de gjenværende slissene.
12. Kontrollere hver slisse igjen og gjør små justeringer til følerbladet sitter mellom rotoren og armaturen med svært liten kontakt mellom dem.

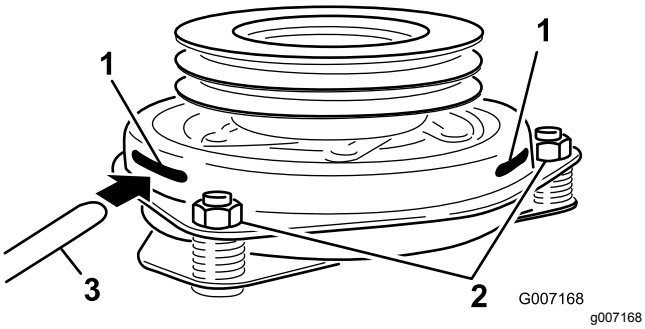

Figur 65

1. Slisse
2. Justeringsmutter
3. Følerblad

13. Monter clutchen på motorakselen med en nøkkel.
14. Påfør gjengeforseglingslim på sentreringsbolten.
15. Hold i veivakselen bak på maskinen mens du monterer sentreringsbolten, og stram til sentreringsbolten med 68 Nm (Figur 64).
16. Monter clutchens gummistropp til rammen på gressklipperen med de to boltene og mutrene du fjernet tidligere (Figur 64).
17. Trekk den fjærbelastede lederullen for kraftuttakets drivrem opp, og monter den på clutchremskiven (Figur 63).
18. Koble til clutchens elektriske kobling (Figur 64).
19. Monter fremre motorpanel og stram til knottene.
20. Senk setet.

Vedlikehold av kjølesystem

Vedlikeholde kjølesystemet

⚠ FARE

Utslipp av varmt kjølemiddel under trykk eller å ta på en varm radiator og omsluttende deler kan føre til alvorlige brannsår.

- **Ikke åpne radiatorlokket mens motoren er varm. La motoren nedkjøles i minst 15 minutter, eller helt til radiatorlokket er så kaldt at du kan ta på det uten å brenne deg, før du fjerner radiatorlokket.**
- **Ikke ta på radiatoren og omsluttende deler som er varme.**

⚠ FARE

Den roterende akselen og viften kan forårsake personskader.

- **Ikke bruk maskinen uten at dekslene er på plass.**
- **Hold fingre, hender og bekledning unna den roterende viften og drivakselen.**
- **Stans motoren og ta ut tenningsnøkkelen før du utfører vedlikehold.**

⚠ FORSIKTIG

Du kan bli forgiftet av å svelge motorkjølemiddel.

- **Ikke svelg kjølemiddel.**
- **Oppbevares utilgjengelig for barn og kjæledyr.**

Kontrollere kjølemiddelet i radiatoren

Serviceintervall: For hver bruk eller daglig

Etter de 8 første timene

Hver 100. driftstime

Væsketype: 50/50-blanding av frostvæske for forlenget levetid / Dex-Cool® og vann

Kjølesystemets kapasitet: 4,6 l

Merk: Ikke åpne radiatorlokket. Dette kan slippe luft inn i kjølesystemet.

1. Plasser maskinen på en jevn overflate, slå av motoren, og koble inn parkeringsbremsen.
2. Frigjør setelåsen og vipp setet opp.
3. Når motoren er avkjølt må du kontrollere nivået i overflytsflasken. Væsken bør nå opp til kulen på utsiden av overflytsflasken (Figur 66).
4. Hvis kjølemiddelnivået er lavt, fyll på en blanding med halvt om halvt med frostvæske for forlenget levetid / Dex-Cool® og vann til overflytsflasken (Figur 66).
5. Fyll på kjølemiddelblandingen til overflytsflasken og fyll det opp til indikatorlinjen på flasken (Figur 66).

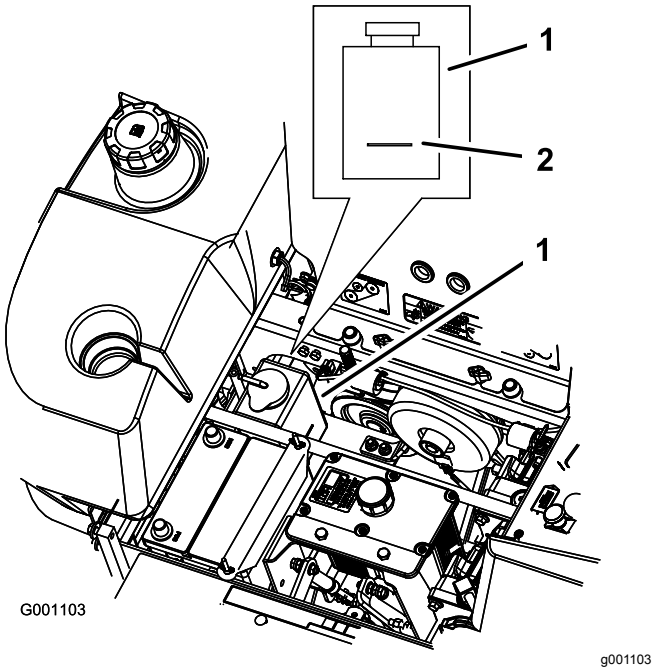

Figur 66

1. Overflytsflaske for frostvæske
2. Indikatorlinje på siden av overflytsflasken.

Rengjøre hydraulikkvæskekjøleren og radiatorskjermen

Serviceintervall: For hver bruk eller daglig

Kontroller og rengjøre radiatorskjermen og kjøleribbene før hver bruk. Fjern eventuell oppsamling av gress, skitt eller andre fremmedlegemer fra kjøleribbene og radiatorskjermen med komprimert luft (Figur 67).

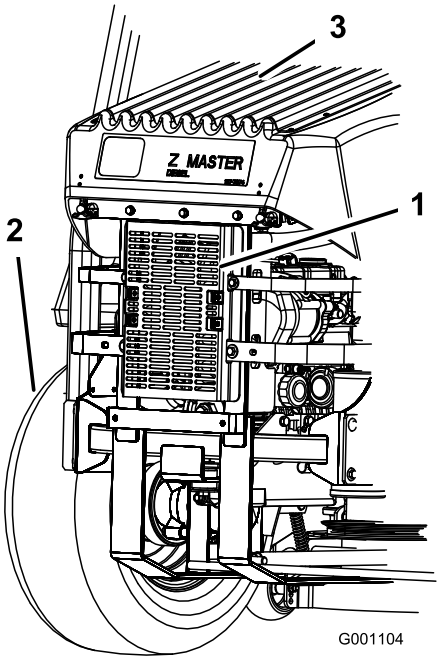

g001104

Figur 67

1. Hydraulikkvæskekjøler
2. Venstre dekk bak
3. Radiatorskjerm

Skifte kjølevæsken i motoren

Serviceintervall: Årlig

Kontakt et autorisert forhandlerverksted for å få skiftet kjølemiddelet.

Vedlikehold av bremser

Justere parkeringsbremsen

Serviceintervall: Hver 25. driftstime

Hver 200. driftstime

1. Sett på parkeringsbremsen.
2. Mål lengden på fjæren (Figur 68).

   Merk: Avstanden mellom skivene skal være 64 mm.
3. Hvis justering er nødvendig, skal du koble fra parkeringsbremsen, løsne låsemutteren under fjæren og justere mutteren rett under fjæren (Figur 68).
4. Drei mutteren inntil korrekt måling er oppnådd.

   Merk: Vri mutteren med klokken for å gjøre fjæren kortere og mot klokken for å gjøre den lengre.
5. Trekk til de to mutterne sammen.
6. Aktiver parkeringsbremsen og sjekk lengden på fjæren igjen.
7. Hvis justering er nødvendig, gjenta prosedyren ovenfor.
8. Gjenta dette på motsatt side av maskinen.

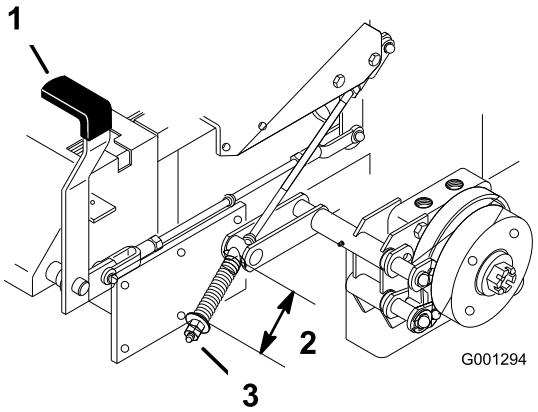

g001294

Figur 68

1. Bremsespak i tilkoblet stilling
2. Fjær – 64 mm
3. Justeringsmutter og låsemutter

Vedlikehold av remmer

Kontrollere remmene

Serviceintervall: Hver 100. driftstime

Kontroller at remmene ikke har sprekker, frynsete kanter, brennmerker eller annen skade. Skift ut ødelagte remmer.

Skifte klipperremmen

Viktig: **Festene på maskinens deksler er utformet for å sitte på dekselet når dekselet er fjernet. Løsne alle festene på hvert deksel noen omdreininger, slik at dekselet sitter løsere, men ikke er helt løst, og gå så tilbake og løsne dem helt slik at dekselet løsner. Dette forhindrer at du stripper boltene fra holderne.**

Hvining når remmen roterer, knivene glipper når du klipper gresset, frynsete kanter, brennmerker og sprekker er tegn på at klipperremmen er slitt. Skift remmen hvis noen av disse problemene oppstår.

1. Koble fra knivkontrollbryteren (kraftuttaket), flytt bevegelseskontrollspakene til NØYTRAL, LÅST stilling, og aktiver parkeringsbremsen.
2. Før du forlater førerplassen må du slå av motoren, ta ut nøkkelen og vente til alle bevegelige deler står stille.
3. Løsne den nedre bolten som fester klippeenhetsforhenget til klippeenheten. Se Frigjøre klippeenhetsforhenget (side 32).
4. Fjern skyddet i platemetall. Se Fjerne skydd i platemetall (side 33)
5. Fjern beltedekslene og boltene som er festet til dem.
6. Løsne den faste lederrullarmen og juster den for å løsne remspenningen (Figur 69).
7. Fjern den gamle remmen.
8. Monter den nye remmen på den remskivene.
9. Før inn en momentnøkkel med kort forlenger eller en brytestang i det firkantede hullet i den faste lederullarmen (Figur 69).
10. Still inn klippeenheten til en klippehøyde på 76 mm.
11. For å øke remspenningen, roter momentnøkkelen eller brytestangen mot urviseren for å flytte den faste lederullarmen til det er 16,5 cm mellom fjærkrokene (Figur 69).

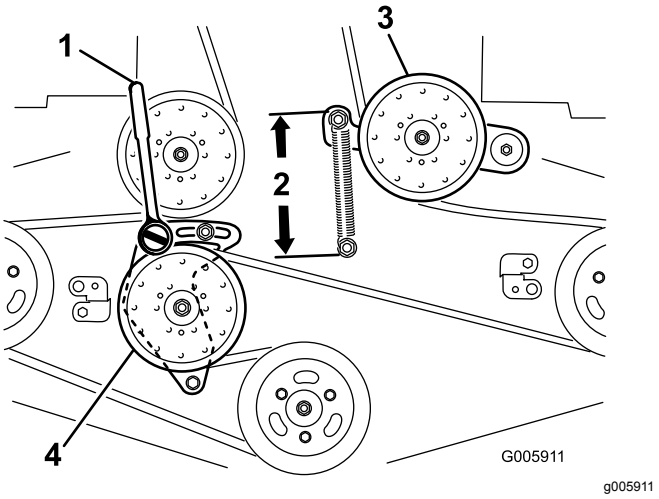

Figur 69

1. Momentnøkkel med kort forlenger eller brytestang
2. 16,5 cm mellom fjærkrokene
3. Fjærbelastet lederull
4. Fast lederull

12. Mens du holder remmen i spenning, stram de to boltene som fester den faste lederullarmen.
13. Fjern momentnøkkelen eller brytestangen fra det firkantede hullet i den faste lederullarmen.
14. Monter remdekslene med tappene i slissene. Monter skruene og fest låsene (Figur 70).

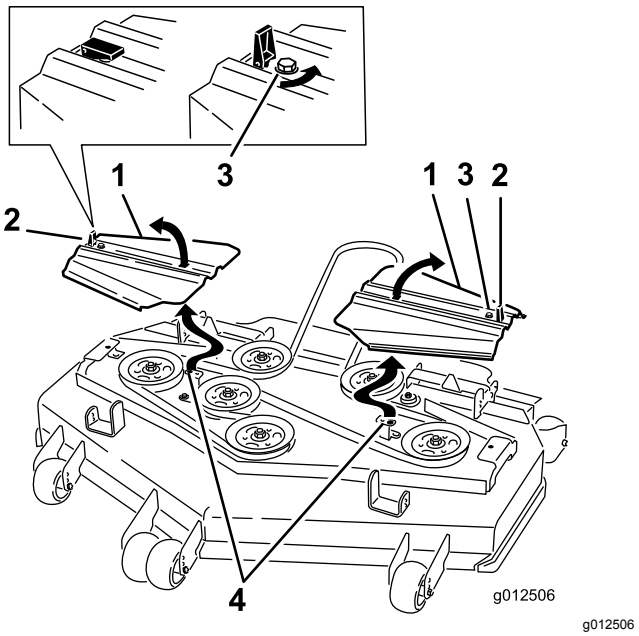

Figur 70

1. Remdeksel
2. Lås
3. Bolt
4. Før tappen inn i slissen

15. Monter skyddet i platemetall. Se Fjerne skydd i platemetall (side 33).
16. Stram til bolten for klippeenhetsforhenget. Se Frigjøre klippeenhetsforhenget (side 32).

17. Kontroller spenningen på drivremmene.

Skifte kraftuttakets drivrem

Serviceintervall: Hver 50. driftstime—Sjekk kraftuttakets drivrem.

1. Koble fra knivkontrollbryteren (kraftuttaket), flytt bevegelseskontrollspakene til NØYTRAL, LÅST stilling, og aktiver parkeringsbremsen.
2. Før du forlater førerplassen må du slå av motoren, ta ut nøkkelen og vente til alle bevegelige deler står stille.
3. Løsne fremre motorpanelknotter og fjern panelet (Figur 71).

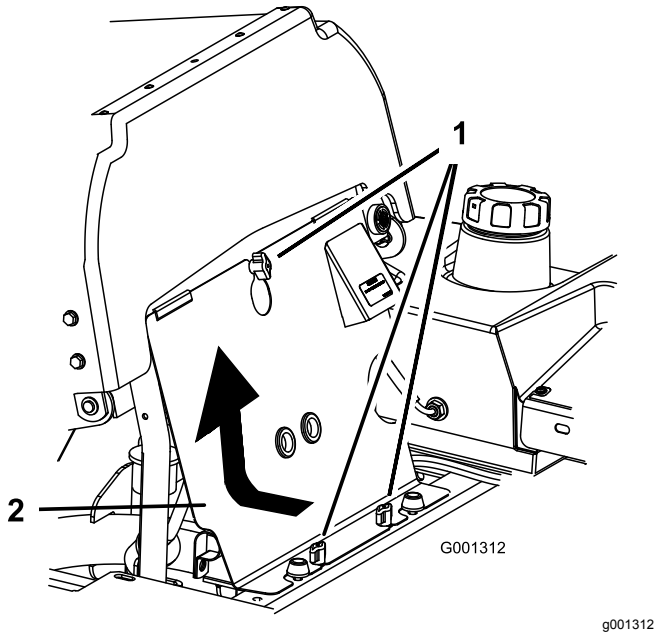

Figur 71

1. Knott
2. Fremre motorpanel

4. Fjern fjæren fra lederullarmen (Figur 72).
5. Fjern sperrebraketten for clutchen.
6. Fjern den gamle drivremmen for kraftuttaket.
7. Monter kraftuttakets drivrem rundt clutchremskiven og girkasseremskiven (Figur 72).
8. Monter gummisperren for clutchen.
9. Monter fjæren på lederullarmen (Figur 72).

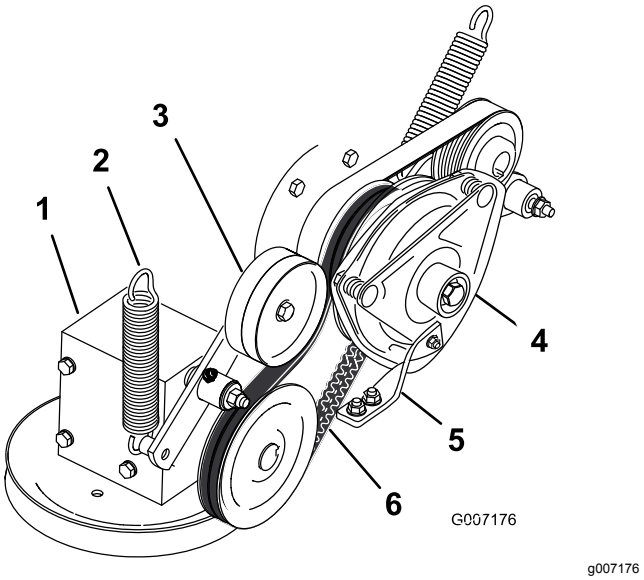

Figur 72

1. Girkasse
2. Fjær
3. Fjærbelastet lederull
4. Clutch
5. Clutchens gummistopper
6. Kraftuttakets drivrem

Skifte pumpedrivremmen

Serviceintervall: Hver 50. driftstime—Kontroller pumpedrivremmen.

Merk: Ta kraftuttakets drivrem ut først hvis pumpedrivremmen må skiftes ut.

1. Vipp setet fremover og ta bort det fremre motorpanelet.
2. Fjern kraftuttakets drivrem.
3. Fjern fjæren fra lederullarmen (Figur 73).
4. Monter den nye remmen rundt motoren og hydraulikkpumpeskiven (Figur 73).
5. Monter kraftuttakets drivrem.
6. Monter fjæren på lederullarmen (Figur 73).

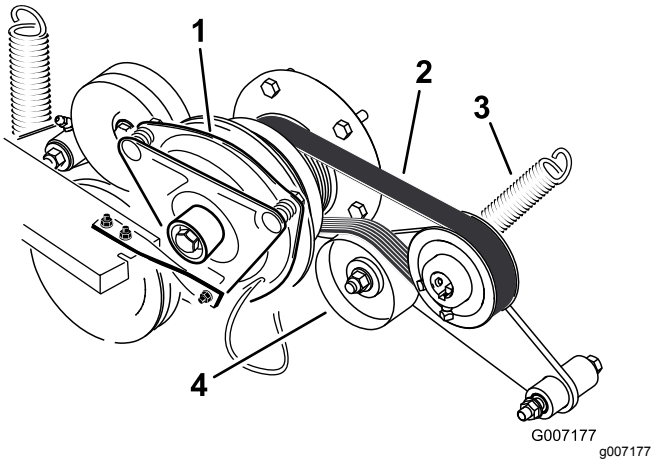

Figur 73

1. Clutch
2. Pumpedrivremmen
3. Fjær
4. Fjærbelastet lederull

Skifte ut og stramme generatorremmen

Serviceintervall: Hver 50. driftstime

Skifte generatorremmen

Hvis generatorremmen må skiftes ut, ta maskinen med til et autorisert forhandlerverksted.

Stramme generatorremmen

1. Plasser et håndtak mellom generatoren og sylinderblokken.
2. Juster generatoren til utsiden helt til det er 7 til 9 mm avbøyning i remmen mellom motoren og generatorens remskiver med 98,3 N styrke (Figur 74).
3. Stram til generatorboltene.
4. Kontroller svikten i remmen igjen og juster remmen om nødvendig.
5. Hvis svikten er korrekt, strammer du øvre og nedre bolt (Figur 74).

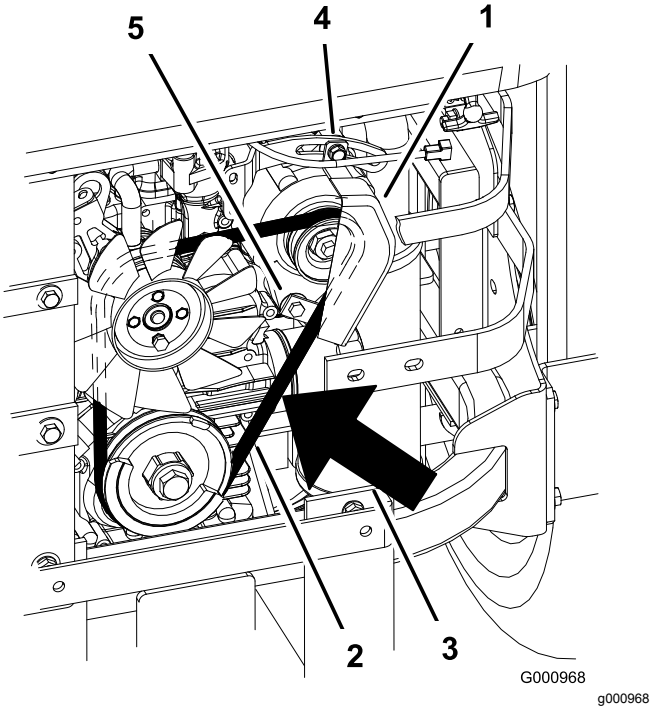

Figur 74

1. Generator
2. Generatorrem
3. Avbøyning – 7–9 mm med 10 kg kraft
4. Øverste bolt
5. Nederste bolt

Vedlikehold av kontrollsystem

Justere kontrollhåndtakets nøytrale stilling

Hvis bevegelseskontrollspakene ikke er innrettet eller beveger seg lett inn i konsollhakket, må de justeres. Juster hver spak, fjær og stang separat.

Merk: Bevegelseskontrollspakene må være korrekt montert.

1. Koble fra knivkontrollbryteren (kraftuttaket), flytt bevegelseskontrollspakene til NØYTRAL, LÅST stilling, og aktiver parkeringsbremsen.
2. Før du forlater førerplassen må du slå av motoren, ta ut nøkkelen og vente til alle bevegelige deler står stille.
3. Frigjør setelåsen og vipp setet forover.
4. Begynn med enten den venstre eller høyre bevegelseskontrollspaken.
5. Flytt spaken til nøytral stilling, men ikke låst (Figur 75).
6. Trekk spaken tilbake til splittpinnene (på armen under svingakselen) er i kontakt med endene på sporet (begynner så vidt å legge press på fjæren), som vist i Figur 75.
7. Kontroller hvor det er mulig at kontrollspaken treffer hakket i konsollen (Figur 75).

   Merk: Den skal være sentrert, slik at spaken kan svinges utover til NØYTRAL, LÅST stilling.

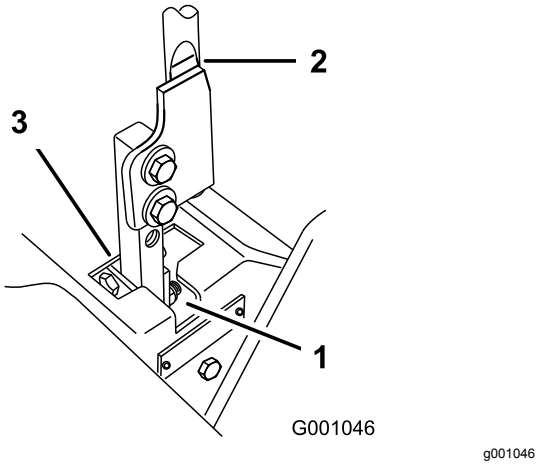

Figur 75

1. NØYTRAL LÅSESTILLING
2. Kontrollspak
3. NØYTRAL STILLING

8. Hvis det er nødvendig med justering må du løsne på mutteren og låsemutteren mot krysshodet (Figur 76).
9. Trekk bevegelseskontrollspaken lett bakover, vri hodet på justeringsbolten i korrekt retning inntil kontrollspaken er sentrert i den NØYTRALE LÅSESTILLINGEN (Figur 76).

   Merk: Ved å opprettholde trykket bakover på spaken holder du pinnen på enden av slissen og gjør det mulig for justeringsbolten å flytte spaken til korrekt stilling.
10. Stram mutteren og låsemutteren (Figur 76).
11. Gjenta prosessen på motsatt siden av gressklipperen.

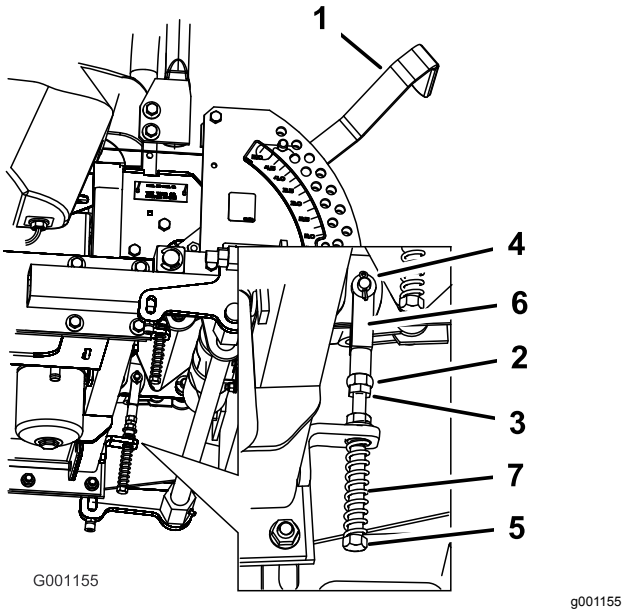

Figur 76

1. Klippehøydespak
2. Mutter mot krysshode
3. Låsemutter
4. Splittpinne i slisse
5. Justeringsbolt
6. Stang
7. Fjær

Vedlikehold av hydraulisk system

Sikkerhet for hydraulikksystem

- **Kontroller at alle hydraulikkvæskeslanger og -ledninger er i god stand, og at alle hydraulikkoblinger og -beslag er tette, før hydraulikksystemet settes under trykk.**
- **Hold kropp og hender borte fra hull eller dyser som sprøyter ut hydraulikkvæske under høyt trykk.**
- **Bruk kartong eller papir til å finne lekkasjer.**
- **Før du utfører vedlikehold eller reparasjoner på hydraulikksystemet, må du forsiktig slippe ut alt trykket.**
- **Oppsøk legehjelp øyeblikkelig hvis olje kommer i direkte kontakt med huden. Innsprøytet væske må fjernes kirurgisk innen få timer av en lege.**

Overhale det hydrauliske systemet

Hydraulikkvæsketype: Toro® HYPR-OIL™ 500 hydraulikkvæske eller Mobil® 1 15W-50-væske

Væskekapasitet for det hydraulikksystemet: 3,9 liter

Viktig: **Bruk spesifisert olje. Andre væsker kan skade systemet.**

Kontrollere nivået på hydraulikkvæsken

Serviceintervall: Etter de 8 første timene

Hver 25. driftstime

Merk: Det er to måter for å kontrollere hydraulikkvæsken. Én måte er mens oljen er varm og den andre når væsken er kald. Skjermen på innsiden av tanken har to nivåer, avhengig av om oljen er varm eller kald.

1. Plasser maskinen på en jevn overflate og sett på parkeringsbremsen.
2. Koble fra knivkontrollbryteren (kraftuttaket), flytt bevegelseskontrollspakene til NØYTRAL, LÅST stilling, og aktiver parkeringsbremsen.
3. Før du forlater førerplassen må du slå av motoren, ta ut nøkkelen og vente til alle bevegelige deler står stille.
4. Rengjør rundt påfyllingshalsen av hydraulikktanken (Figur 77).
5. Ta lokket av påfyllingshalsen og se på innsiden for å kontrollere om det er olje i beholderen (Figur 77).
6. Hvis det ikke er olje i tanken, fyll på til nivået i tanken når cold-nivået på skjermen.
7. Kjør maskinen på tomgang i 15 minutter for å slippe ut eventuell luft av systemet og varme opp væsken. Se Starte og slå av motoren (side 22).

   Merk: Kontroller væskenivået mens oljen er varm. Oljen skal være lunken.
8. Fyll på væske i den hydrauliske tanken hvis det er nødvendig.

   Merk: Oljenivået skal nå til toppen av nivået ”hot” på skjermen når væsken er varm (Figur 77).
9. Ta lokket av påfyllingshalsen.

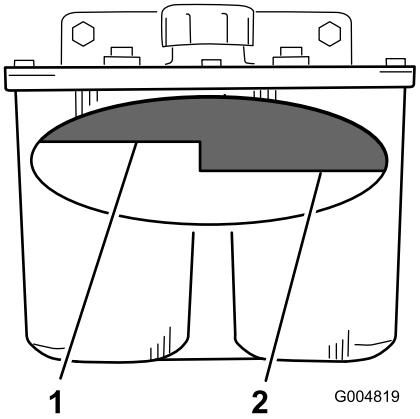

g004819

Figur 77

1. Oljenivå, varm – full
2. Oljenivå, kald – full

⚠ ADVARSEL

Hydraulisk væske som kommer ut under trykk, kan trenge gjennom huden og forårsake personskader.

- **Væske som sprøytes inn under huden, må fjernes kirurgisk innen få timer av en doktor med kjennskap til denne typen skader. Hvis ikke, kan dette føre til koldbrann.**
- **Hold kropp og hender borte fra smålekkasjer eller dyser som sprøyter ut hydraulikkvæske under høyt trykk.**
- **Bruk kartong eller papir til å finne lekkasjer.**
- **Før du utfører vedlikehold eller reparasjoner på det hydrauliske systemet, må du forsiktig slippe ut alt trykket.**
- **Kontroller at alle hydraulikkslanger og ledninger er i god stand, og at alle hydrauliske koblinger og beslag er tette, før det hydrauliske systemet settes under trykk.**

Skifte hydraulikkfilter og -olje

Serviceintervall: Etter de 25 første timene

Hver 250. driftstime—Skift hydraulikkfilter og hydraulikkvæske når du benytter Mobil® 1-væske.

Hver 500. driftstime—Skift hydraulikkfilter og hydraulikkvæske når du bruker Toro® HYPR-OIL™ 500-hydraulikkvæske.

Bruk sommerfilter ved temperaturer over 0 °C

Bruk vinterfilter ved temperaturer under 0 °C

1. Koble fra knivkontrollbryteren (kraftuttaket), flytt bevegelseskontrollspakene til NØYTRAL, LÅST stilling, og aktiver parkeringsbremsen.
2. Før du forlater førerplassen må du slå av motoren, ta ut nøkkelen og vente til alle bevegelige deler står stille.

   Viktig: **Ikke bruk oljefilter for bil. Dette kan føre til store skader på det hydrauliske systemet.**
3. Plasser et tappefat under filteret, fjern det gamle filteret og tørk av filteradapterens pakningsflate (Figur 78).

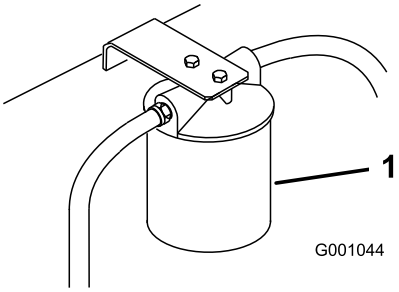

g001044

Figur 78

1. Hydraulisk filter

4. Fjern den høyre hydraulikkslangen som kommer inn i adapteren (Figur 79).
5. La oljen renne ut av systemet og ned i tappefatet.
6. Monter den høyre hydraulikkslangen på adapteren (Figur 79).

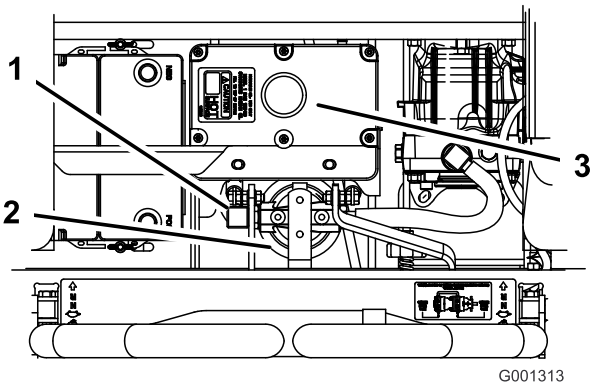

g001313

Figur 79

1. Høyre hydraulikkslange
2. Hydraulisk filter
3. Hydrauliske tank

7. Påfør et tynt lag på gummipakningen på det nye filteret (Figur 80).
8. Monter det nye hydraulikkfilteret på filteradapteren.

   Merk: Ikke stram til.
9. Fyll hydraulikktanken med hydraulikkolje til oljen flyter over filteret, og drei deretter oljefilteret med klokken til gummipakningen kommer i kontakt med filteradapteren. Stram så til filteret med en ytterligere halv omdreining (Figur 80).
10. Tørk opp væske som eventuelt ble sølt.
11. Fyll på olje til ”cold”-nivået på skjermen i den hydrauliske tanken.
12. Start motoren, og la den gå i omtrent to minutter for å blåse luft ut fra systemet.
13. Stopp motoren og kontroller om det finnes lekkasjer.

Merk: Se Tømme det hydrauliske systemet (side 56) hvis én eller begge hjulene ikke kjører.

14. Kontroller væskenivået mens oljen er varm.

    Merk: Oljen skal være lunken.

15. Fyll på væske i den hydrauliske tanken hvis det er nødvendig.

    Merk: Ikke fyll på for mye.

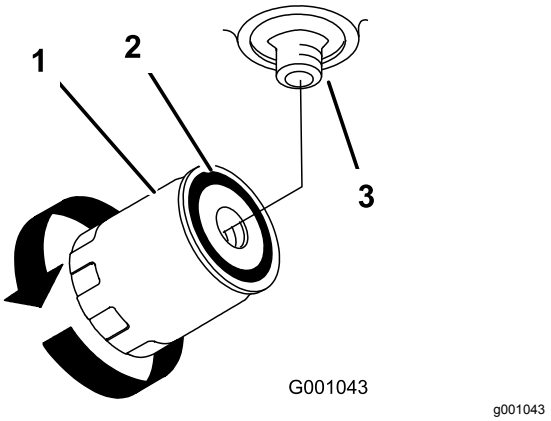

Figur 80

1. Hydraulisk filter
2. Pakning
3. Adapter

Tømme det hydrauliske systemet

Trekksystemet tappes automatisk. Det kan imidlertid være nødvendig å tappe systemet hvis væsken skiftes eller etter at det har blitt utført arbeid på systemet.

1. Hev bakdelen av maskinen slik at hjulene ikke berører bakken og støtt med jekkstøtter.
2. Start motoren og la den gå på tomgang og koble spaken og trekket på én side og roter hjulet for hånd.
3. Når hjulet begynner å rotere på egenhånd, må du holde det i gang til hjulet beveger seg jevnt (minimum to minutter).
4. Sjekk nivået til hydraulikkvæsken og tilsett som nødvendig for å opprettholde korrekt nivå.
5. Gjenta prosedyren på motsatt hjul.

Kontrollere hydraulikkslangene

Serviceintervall: Hver 100. driftstime

Kontrollere hydraulikkslanger for lekkasjer, løse fester, knekte ledninger, løse monteringsstøtter og at de ikke er slitt på grunn av værforhold eller kjemisk forringelse. Foreta nødvendige reparasjoner før maskinen tas i bruk.

Merk: Hold områdene rundt hydraulikksystemet rent for oppsamling av fremmedlegemer.

⚠ ADVARSEL

Hydraulisk væske som kommer ut under trykk, kan trenge gjennom huden og forårsake personskader.

- **Væske som sprøytes inn under huden, må fjernes kirurgisk innen få timer av en doktor med kjennskap til denne typen skader. Hvis ikke, kan dette føre til koldbrann.**
- **Hold kropp og hender borte fra smålekkasjer eller dyser som sprøyter ut hydraulikkvæske under høyt trykk.**
- **Bruk kartong eller papir til å finne lekkasjer.**
- **Før du utfører vedlikehold eller reparasjoner på det hydrauliske systemet, må du forsiktig slippe ut alt trykket.**
- **Kontroller at alle hydraulikkslanger og ledninger er i god stand, og at alle hydrauliske koblinger og beslag er tette, før det hydrauliske systemet settes under trykk.**

Stille den hydrauliske pumpen i nøytral stilling

Merk: Juster håndtakets nøytrale stilling først. Dette må rettes opp før følgende justering kan utføres.

Justeringen må gjøres mens kjørehjulene er i bevegelse.

⚠ FARE

Mekaniske eller hydrauliske jekker kan kanskje ikke støtte maskinen og dermed føre til alvorlige skader.

- **Bruk en jekkstøtte når du støtter maskinen.**
- **Ikke bruk hydrauliske jekker.**

⚠ ADVARSEL

Motoren må være i gang slik at du kan justere bevegelseskontrollen. Enhver kontakt med bevegelige deler eller varme overflater kan forårsake personskader.

Hold hender, føtter, ansikt, klær og andre kroppsdeler borte fra roterende deler, lyddemperen og andre varme overflater.

1. Hev rammen og blokker maskinen slik at kjørehjulene kan rotere fritt.

2. Koble fra den elektriske konnektoren fra setets sikkerhetsbryter. Installer midlertidig en kaldstartsledning over terminalene i ledningssatskonnektoren.
3. Frigjør setelåsen og skyv setet forover.
4. Frigjør setelåsen og vipp setet forover.

Stille den høyre hydrauliske pumpen i nøytral stilling

1. Start motoren, åpne gassen halvveis og deaktiver parkeringsbremsen. Se Starte og slå av motoren (side 22).

   Merk: Bevegelseskontrollspaken må være i nøytral stilling mens du utfører justeringene.
2. Juster lengden på pumpestangen ved å dreie på knotten i korrekt retning inntil hjulet ikke beveger seg eller kryper noe i revers (Figur 81).
3. Flytt kontrollspaken fremover og i revers, deretter tilbake til nøytral stilling.

   Merk: Hjulet må ikke bevege seg eller krype noe i revers.
4. Flytt gassen til HURTIG.

   Merk: Pass på at hjulet fortsatt ikke beveger seg eller kryper litt i revers. Juster ved behov.

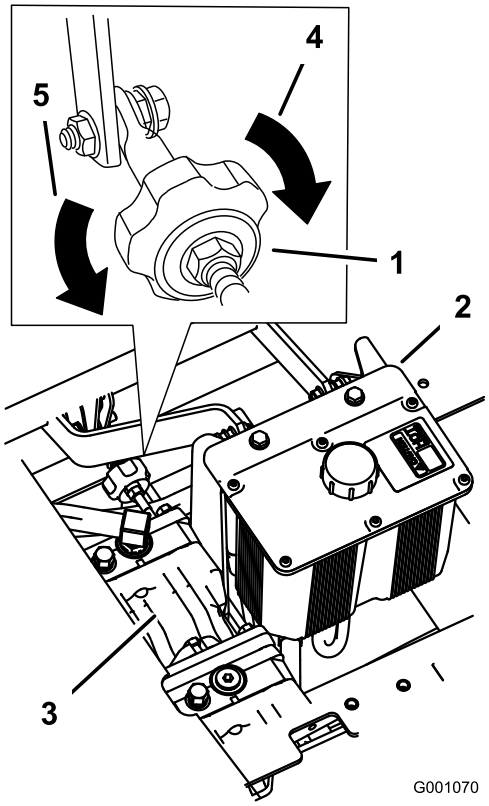

g001070

Figur 81

1. Trekknott
2. Hydrauliske tank
3. Hydrauliske pumper
4. Drei denne veien for å spore høyre
5. Drei denne veien for å spore venstre

Stille den venstre hydrauliske pumpen i nøytral stilling

1. Løsne låsekontrollen ved kuleleddet på pumpens kontrollstang (Figur 82).
2. Start motoren, åpne gassen halvveis og deaktiver parkeringsbremsen. Se Starte og slå av motoren (side 22).

   Merk: Bevegelseskontrollspaken må være i nøytral stilling mens du utfører justeringene.

   Merk: Den fremre mutteren på pumpestangen er venstregjenget.
3. Juster lengden på pumpestangen ved å dreie dobbelmutrene på stangen i korrekt retning inntil hjulet ikke beveger seg eller kryper noe i revers (Figur 82).
4. Flytt kontrollspaken fremover og i revers, deretter tilbake til nøytral stilling. Hjulet må ikke bevege seg eller krype noe i revers.
5. Flytt gassen til stillingen Hurtig. Pass på at hjulet fortsatt ikke beveger seg eller kryper lett i revers. Juster ved behov.

6. Stram til låsemutrene ved kuleleddene (Figur 82).

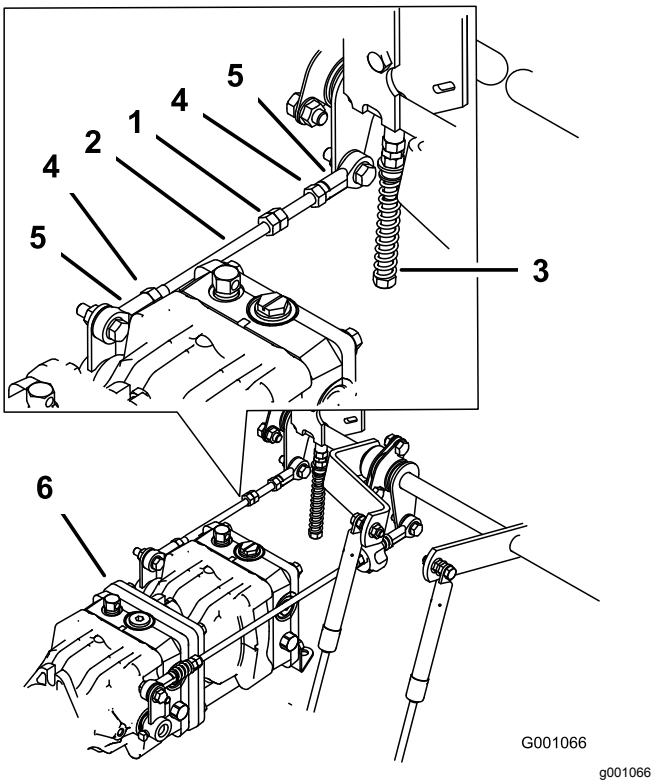

Figur 82

1. Doble mutrer
2. Pumpestag
3. Justeringsbolt
4. Låsemutter
5. Kuleledd
6. Pumper

⚠ ADVARSEL

Det elektriske systemet utfører ikke korrekt sikkerhetsavstengning hvis kaldstartledningen er montert.

- **Fjern kaldstartsledningen fra ledningsnettkonnektoren og koble kontakten inn i setebryteren når du fullfører justeringen.**
- **Bruk aldri denne maskinen med en kaldstartsledning montert og setebryteren frakoblet.**

7. Etter at begge pumpene er stilt til nøytral kan du slå av maskinen.
8. Fjern kaldstartsledningen fra ledningsnett-konnektoren og koble konnektoren inn i setebryteren.
9. Monter setestangen og senk setet i posisjon.
10. Ta bort jekkstøttene.

Vedlikehold av klippeenhet

Nivellere gressklipperen

Montere maskinen

1. Sett gressklipperen på en jevn flate.
2. Koble fra knivkontrollbryteren (kraftuttaket), flytt bevegelseskontrollspakene til NØYTRAL, LÅST stilling, og aktiver parkeringsbremsen.
3. Før du forlater førerplassen må du slå av motoren, ta ut nøkkelen og vente til alle bevegelige deler står stille.
4. Sjekk trykket i dekkene, og juster om nødvendig til 0,9 bar.
5. Senk gressklipperen til en klippehøyde på 76 mm.
6. Inspiser de fire kjedene.

   Merk: Kjedene trenger ikke være spent.

   Merk: Juster de bakre kjedene til toppen av sporet, der de er festet til gressklipperen.

   - Hvis et bakre kjede er løst, senk (løsne) fremre støttearm på samme side. Se Justere gressklipperstigningen på langs (side 59).
   - Hvis et fremre kjede er løst, hev (stram) fremre støttearm for det kjedet. Se Justere gressklipperstigningen på langs (side 59).

Rette opp gressklipperen på tvers

1. Plasser den **høyre** kniven på tvers (Figur 83).

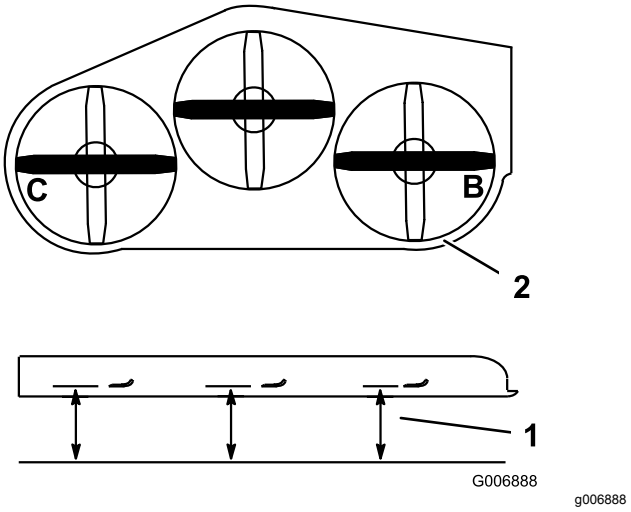

Figur 83

1. Mål her er fra kniv til hard overflate
2. Ta mål ved B og C

2. Mål den høyre kniven ved **B** fra en plan overflate til kniveggen på knivtuppene (Figur 83).
3. Noter denne avstanden. Dette målet må være 80–83 mm.
4. Plasser den venstre kniven på tvers (Figur 83).
5. Mål den venstre kniven ved **C** (Figur 83) fra en plan overflate til kniveggen på knivtuppene.
6. Noter denne avstanden. Dette målet må være 80–83 mm.
7. Hvis målingene ved stillingene **B** eller **C** ikke er korrekte, løsne bolten som fester den bakre kjeden til den bakre støttearmen (Figur 84).

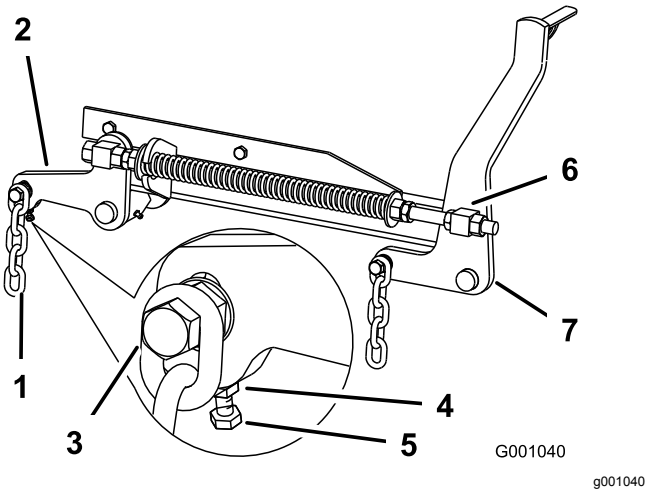

Figur 84

1. Bakre kjede
2. Bakre støttearm
3. Bolt
4. Låsemutter
5. Justeringsbolt
6. Fremre svivelmutter
7. Fremre støttearm

8. Løsne låsemutteren under den bakre støttearmen, og juster justeringsbolten for å få en måling på 80–83 mm. Se Figur 84.

   Merk: Det anbefales at begge sider av gressklipperen justeres med samme avstand.
9. Trekk til låsemutteren under den bakre støttearmen og trekk til bolten som fester kjedet til den bakre støttearmen.
10. Juster motsatt side hvis det er nødvendig.

Justere gressklipperstigningen på langs

1. Plasser den **høyre** kniven på langs (Figur 85).

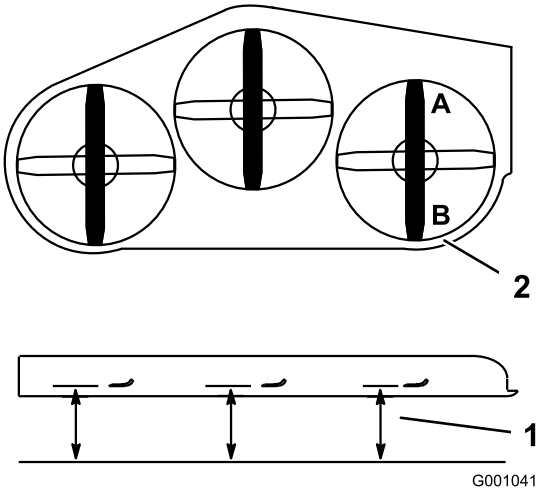

Figur 85

1. Mål her er fra kniv til hard overflate
2. Ta mål ved A og B

2. Mål den høyre kniven ved **A** fra en plan overflate til kniveggen på knivtuppen (Figur 85).
3. Noter denne avstanden.
4. Mål den høyre kniven ved **B** fra en plan overflate til kniveggen på knivtuppene (Figur 85).
5. Noter denne avstanden.
6. Kniven skal være 6–10 mm lavere ved stilling **A** enn ved stilling **B** (Figur 85). Dersom defleksjonen ikke er korrekt, gå til følgende trinn.

   Merk: Begge av de fremre svivlene må justeres med lik mengde for å opprettholde jevn kjedespenning.
7. Løsne de fremre svivellåseskruene, foran på høyre og venstre svivel, ca. 13 mm (Figur 84).
8. Juster hevemutteren på både venstre og høyre side av maskinen for å oppnå 6–10 mm lavere foran ved **A** enn bak ved **B** (Figur 84).
9. Trekk til begge svivellåsemutrene mot den fremre svivelen for å låse høyden.
10. Kontroller for å påse at det er lik spenning på kjedene, og juster igjen ved behov.

Justere kompresjonsfjæren

1. Hev klippeenhetene til transportstilling.
2. Sjekk avstanden mellom de to store skivene, den må være 28,2 cm for 52 tommers klippeenheter, 26,7 cm for 60 tommers klippeenheter, eller 29,2 cm for 72 tommers klippeenheter (Figur 86).

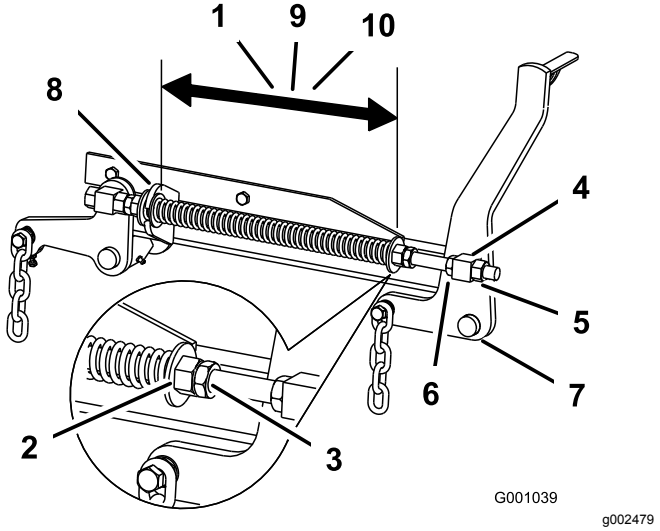

Figur 86

1.	28,2 cm mellom de store skivene for 132 cm klippeenheter	6.	Løftemutter
2.	Fremre mutre	7.	Fremre støttearm
3.	Fjærens låsemutter	8.	Stor skive
4.	Fremre svivelmutter	9.	26,7 cm mellom de store skivene for 152 cm klippeenheter
5.	Svivellåsemutter	10.	29,2 cm mellom de store skivene for 183 cm klippeenheter

3. Juster denne avstanden ved å løsne låsemutteren for fjæren og mutteren foran hver fjær (Figur 86).

   Merk: Dreier du mutteren med klokken forkortes fjæren, og dreier du den mot urviseren forlenges fjæren.

4. Lås mutteren i stilling ved å trekke til fjærens låsemutter (Figur 86).

Overhale gressklipperknivene

Sørg for å holde kniven skarp hele klippesesongen. En skarp kniv klipper gresset uten å slite av eller frynse gresstråene. Gress som er blitt slitt av eller frynset, vil bli brunt i kantene, noe som vil sinke veksten og øke sykdomsfaren.

Sjekk daglig at knivbladene er skarpe og ikke slitte eller ødelagte. Fil ned eventuelle hakk og kvess knivene etter behov. Hvis en kniv er ødelagt eller slitt må du straks bytte den ut med en original Toro-kniv. Det kan være praktisk å ha en ekstra kniv på lager for mer effektiv sliping og utskifting.

Knivsikkerhet

En slitt eller skadet kniv kan brekke, og en del av kniven kan slynges ut mot deg eller andre og føre til alvorlige personskader eller en dødsulykke. Hvis man prøver å reparere en skadet kniv, kan det føre til at produktets sikkerhetssertifisering opphører å gjelde.

- Inspiser knivene regelmessig for slitasje eller skade.
- Vær forsiktig når du kontrollerer knivene. Legg noe rundt knivene eller bruk hansker, og vær svært forsiktig når du håndterer knivene. Bare skift ut eller slip knivene. Du må aldri rette eller sveise dem.
- Vær forsiktig hvis maskinen har flere knivblader, da resten av knivene kan begynne å rotere når det ene knivbladet roteres.

Før du inspiserer eller overhaler knivene

1. Parker maskinen på en jevn overflate, koble fra knivkontrollbryteren (kraftuttak), og sett på parkeringsbremsen.
2. Slå av motoren, ta ut nøkkelen, og koble tennpluggkablene fra tennpluggene.

Inspisere knivene

Serviceintervall: For hver bruk eller daglig

1. Undersøk kniveggene (Figur 87).
2. Hvis kniven er sløv eller hvis det er hakk i den, må den tas av og slipes. Se Slipe knivbladene (side 61).
3. Undersøk knivbladene, spesielt buen.
4. Hvis du finner sprekker, slitasje eller ser at det begynner å dannes spor i denne delen av kniven, må den skiftes ut øyeblikkelig (Figur 87).

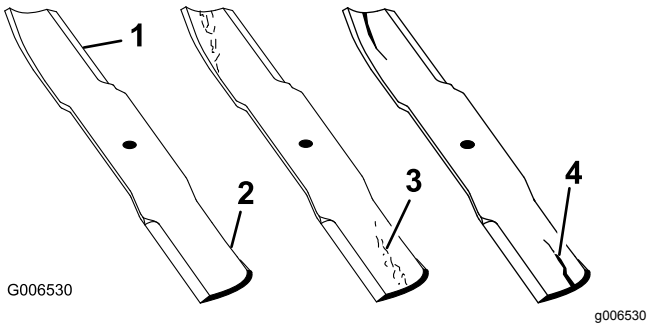

Figur 87

1.	Knivegg	3.	Slitasje/hulldannelse
2.	Knivbue	4.	Sprekk

Sjekke om en kniv er bøyd

1. Koble fra knivkontrollbryteren (kraftuttaket), flytt bevegelseskontrollspakene til NØYTRAL, LÅST stilling, og aktiver parkeringsbremsen.
2. Før du forlater førerplassen må du slå av motoren, ta ut nøkkelen og vente til alle bevegelige deler står stille.
3. Roter knivene til endene vender fremover og bakover.
4. Mål fra en jevn overflate til kniveggen, posisjon **A**, på kniven (Figur 88).

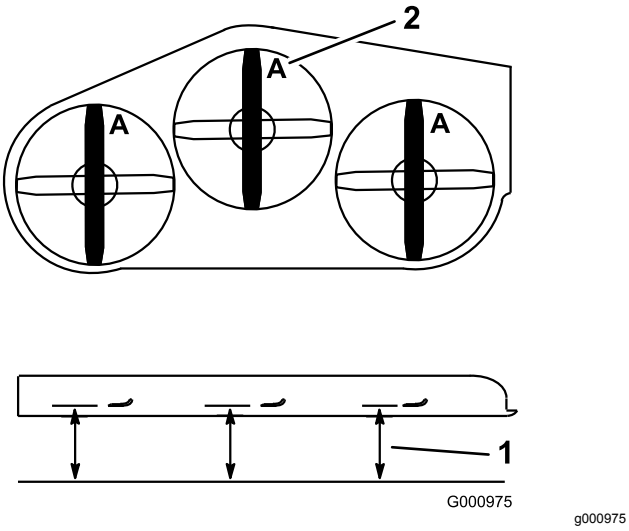

Figur 88

1. Mål her er fra kniv til hard overflate
2. Posisjon A

5. Roter den motsatte enden av kniven fremover.
6. Mål fra en jevn overflate til kniveggen i samme posisjon som i trinn 5 ovenfor.

   Merk: Forskjellen mellom avstanden i trinn 4 og 6 må ikke være over 3 mm.

   Merk: Hvis dette målet overskrider 3 mm, er kniven bøyd og må byttes ut.

⚠ ADVARSEL

En kniv som er bøyd eller ødelagt, kan brekke og forårsake alvorlig skade på eller drepe deg eller andre i nærheten.

- **Bytt alltid ut bøyde eller ødelagte kniver.**
- **Du må ikke file eller lage skarpe hakk i kanten eller overflaten på kniven.**

Fjerne knivbladene

Kniven må skiftes hvis den treffer en hard gjenstand, hvis den ikke er balansert eller hvis den er bøyd. For å oppnå optimal ytelse og holde maskinen i sikkerhetsgodkjent stand bruker du bare ekte Toro-reservedeler og -tilbehør. Hvis du bruker reservedeler fra andre produsenter, kan det være i uoverensstemmelse med sikkerhetsstandardene.

1. Hold knivenden ved hjelp av en fille eller en tykk hanske.
2. Fjern knivbolten, bueskiven og kniven fra spindelakselen (Figur 89).

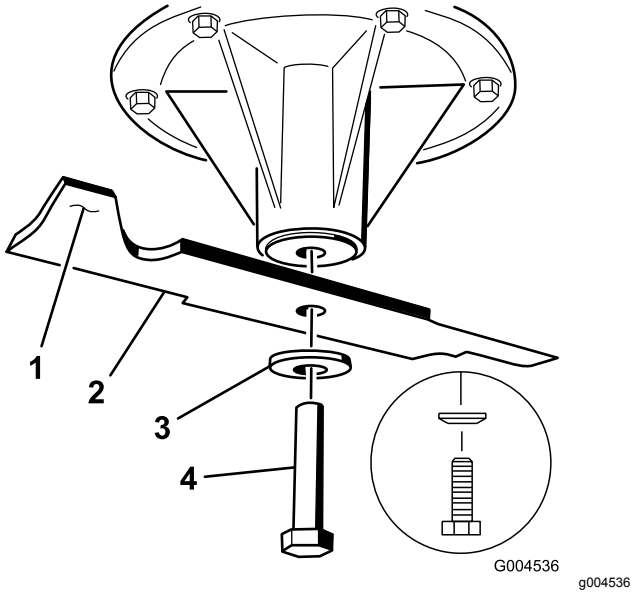

Figur 89

1. Vingeområdet på kniven
2. Kniv
3. Bueskive
4. Knivbolt

Slipe knivbladene

1. Bruk en fil til å slipe eggen i begge ender av kniven (Figur 90).

   Merk: Opprettholdt den opprinnelige vinkelen.

   Merk: Kniven opprettholder balansen hvis like mye materiale fjernes fra begge kniveggene.

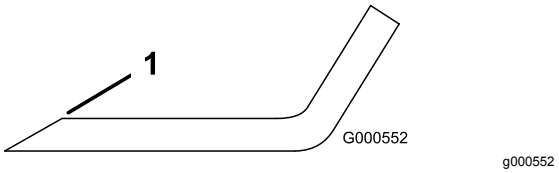

Figur 90

1. Slip kniven i original vinkel..

2. Sjekk knivens balanse ved å legge den på en balanseringsinnretning (Figur 91).

   Merk: Hvis kniven holder seg i horisontal stilling, har den riktig balanse og kan brukes.

   Merk: Hvis kniven ikke er i balanse, filer du bort litt av metallet på enden av vingeområdet (Figur 91).

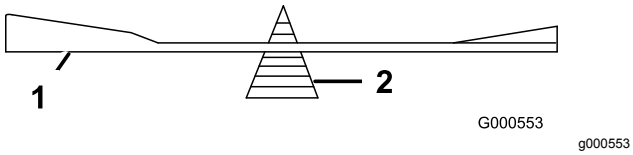

Figur 91

1. Kniv
2. Balanseringsinnretning

3. Fortsett med dette helt til kniven er balansert.

Montere knivbladene

1. Monter kniven på spindelakselen (Figur 92).

   Viktig: **Buen på kniven må vende oppover, mot innsiden av gressklipperen, for å sikre riktig klipping.**

2. Monter fjærskiven og knivbolten (Figur 92).

   Merk: Fjærskivekonusen må monteres mot bolthodet (Figur 92).

3. Trekk til knivbolten til 115–150 N·m.

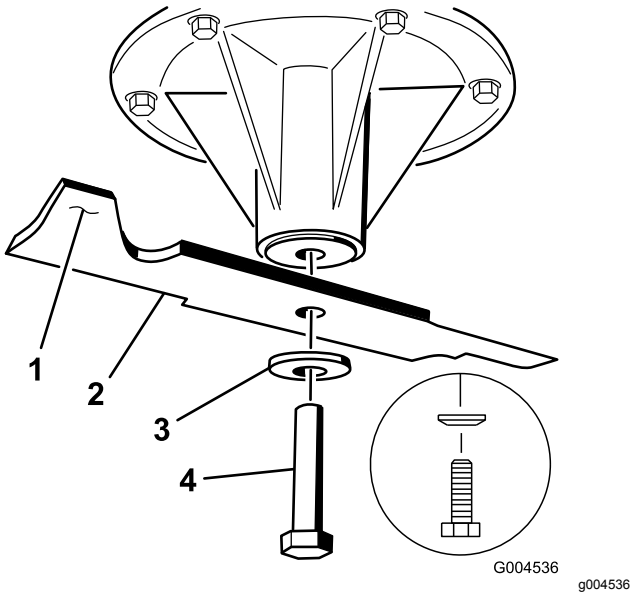

Figur 92

1. Vingeområdet på kniven
2. Kniv
3. Fjærskive
4. Knivbolt

Rengjøring

Rengjøre under klippeenheten

Serviceintervall: For hver bruk eller daglig

Fjern oppsamling av gress under enhetens underside hver dag.

1. Koble fra knivkontrollbryteren (kraftuttaket), flytt bevegelseskontrollspakene til NØYTRAL, LÅST stilling, og aktiver parkeringsbremsen.
2. Før du forlater førerplassen må du slå av motoren, ta ut nøkkelen og vente til alle bevegelige deler står stille.
3. Hev klippeenheten til transportstilling.

Avhending av avfall

Motorolje, batterier, hydraulikkvæske og motorkjølemiddel er forurensende for miljøet. Avhend disse i henhold til nasjonale eller lokale regelverk.

Lagring

Rengjøring og lagring

1. Koble fra knivkontrollbryteren (kraftuttak), sett på parkeringsbremsen, vri nøkkelen til Av-stillingen, og ta ut den av tenningen.
2. Rengjør hele alle utvendige deler på maskinen for gress, smuss og skitt, spesielt motoren og det hydrauliske systemet. Fjern utvendige gressrester og smuss på motorens sylindertoppribber og viftehus.

   Viktig: **Du kan vaske maskinen med skånsomt vaskemiddel og vann. Maskinen må ikke trykkvaskes. Unngå overdreven bruk av vann, spesielt nær kontrollpanelet, motoren og de hydrauliske pumpene og motorene.**
3. Sjekk bremsen. Se Justere parkeringsbremsen (side 49).

   Vedlikehold luftrenseren, se Overhale luftrenseren (side 36).

   Smør maskinen, se Smøring (side 33).
4. Bytte veivhusolje, se Kontrollere motoroljenivået (side 37).

   Kontroller trykket i dekkene, se Kontrollere trykket i dekkene (side 44).

   Skift hydraulikkfilteret, se Skifte hydraulikkfilter og -olje (side 55).

   Bytt ut batteriet, se Lade batteriet (side 43).

   Skrap bort oppsamlet gress og skitt fra gressklipperens underside, og spyl den med en hageslange.

   Merk: Kjør maskinen med knivkontrollbryteren (kraftuttak) innkoblet og motoren på høy tomgang i to til fem minutter etter vask.
5. Kontroller knivenes tilstand. Se Overhale gressklipperknivene (side 60).

   Gjør maskinen klar for oppbevaring når det er flere enn 30 dager til du skal bruke den igjen. Slik gjør du maskinen klar for lagring:

   A. Kjør motoren for å fordele det behandlede drivstoffet i drivstoffsystemet (fem minutter).

   B. Slå av motoren, la den kjøles ned og tøm drivstofftanken. Se Vedlikeholde drivstofftanken (side 41).

      Merk: Start motoren igjen, og kjør den til den slås av.

   C. Drivstoff må kasseres i henhold til lokale forskrifter. Gjenvinn i henhold til lokale forskrifter.

      Viktig: **Ikke oppbevar drivstoff med stabiliserings-/kondisjoneringsmiddel lengre enn 90 dager.**
6. Sjekk og stram til alle bolter, mutrer og skruer. Alle skadde eller defekte deler må repareres eller skiftes ut.
7. Reparer alle riper eller avskallinger i lakken. Du kan kjøpe maling hos ditt autoriserte forhandlerverksted.
8. Maskinen må oppbevares rent og tørt i en garasje eller på et lager. Ta nøkkelen ut av tenningen, og legg den på et sted utenfor barns eller andre autoriserte brukeres rekkevidde. Legg en presenning over maskinen for å beskytte den og holde den ren.

Feilsøking

Problem	Mulig årsak	Løsning
Startmotoren kjører ikke.	1. Knivkontrollbryteren (kraftoverføring) er innkoblet. 2. Parkeringsbremsen er frakoblet. 3. Trekkdrivspakene er ikke i NØYTRAL-låsestilling. 4. Føreren sitter ikke på plass. 5. Batteriet er flatt. 6. De elektriske forbindelsene er korroderte eller løse. 7. En sikring har gått. 8. Et relé eller en bryter er ødelagt.	1. Flytt spaken for knivkontroll (kraftuttak) til frakoblet. 2. Sett på parkeringsbremsen. 3. Påse at trekkdrivspakene står i NØYTRAL-låsestilling. 4. Sett deg på setet. 5. Lad opp batteriet. 6. Kontroller at de elektriske forbindelsene har god kontakt. 7. Bytt ut sikringen. 8. Kontakt et autorisert forhandlerverksted.
Motoren vil ikke starte, er vanskelig å starte eller går ikke	1. Drivstofftanken er tom. 2. Drivstoffavstengningsventilen er stengt. 3. Oljenivået i veivhuset er lavt. 4. Gassen står ikke i riktig stilling. 5. Det er smuss i drivstoffilteret. 6. Det er smuss, vann eller gammel bensin i drivstoffsystemet. 7. Luftrenseren er skitten. 8. Setebryteren fungerer ikke som den skal. 9. De elektriske kontaktene er korroderte, løse eller ødelagte. 10. Et relé eller en bryter er ødelagt. 11. Tennpluggen er defekt. 12. Tennpluggkabelen er ikke tilkoblet.	1. Fyll drivstofftanken. 2. Åpne drivstoffavstengingsventilen. 3. Tilsett olje til veivhuset. 4. Kontroller at gassen står midtveis mellom stillingene SAKTE og HURTIG. 5. Bytt ut drivstoffilteret. 6. Kontakt et autorisert forhandlerverksted. 7. Rengjør eller bytt ut luftrenserelementet. 8. Sjekk setebryterindikatoren. Bytt sete ved behov. 9. Kontroller at de elektriske forbindelsene har god kontakt. Rengjør kontaktpunktene grundig med rengjøringsmiddel for elektriske kontakter, smør på ikke-ledende fett og koble. 10. Kontakt et autorisert forhandlerverksted. 11. Rengjør, juster eller bytt tennplugg. 12. Sjekk at tennpluggkabelen sitter godt.
Motoren mister kraft.	1. For stor motorbelastning. 2. Luftrenseren er skitten. 3. Oljenivået i veivhuset er lavt. 4. Kjøleribbene og luftpassasjene over motoren er tilstoppet. 5. Utluftingshullet i drivstofflokket er tilstoppet. 6. Det er smuss på drivstoffilteret. 7. Det er smuss, vann eller gammel bensin i drivstoffsystemet.	1. Reduser bakkehastigheten. 2. Rengjør luftrenserelementet. 3. Tilsett olje til veivhuset. 4. Fjern hindringen i kjøleribbene og luftpassasjene. 5. Rengjør eller skift ut drivstofflokket. 6. Bytt ut drivstoffilteret. 7. Kontakt et autorisert forhandlerverksted.
Motoren overopphetes.	1. For stor motorbelastning. 2. Oljenivået i veivhuset er lavt. 3. Kjøleribbene og luftpassasjene over motoren er tilstoppet.	1. Reduser bakkehastigheten. 2. Tilsett olje til veivhuset. 3. Fjern hindringen i kjøleribbene og luftpassasjene.

Problem	Mulig årsak	Løsning
Maskinen kjører ikke.	1. Omløpsventilene er ikke strammet nok til. 2. Pumperemmen er slitt, løs eller ødelagt. 3. Pumperemmen sitter ikke på en av remskivene. 4. Ledefjæren er brukket eller mangler. 5. For lite eller for varm hydraulikkvæske.	1. Stram til omløpsventilene. 2. Skift ut remmen. 3. Skift ut remmen. 4. Skift ut fjæren. 5. Fyll på hydraulikkvæske eller la den avkjøles.
Det er unormal vibrasjon.	1. Gressklipperkniven(e) er bøyd(e) eller ubalansert(e). 2. Knivmonteringsbolten er løs. 3. Monteringsboltene i motoren er løse. 4. En motorremskive, lederull eller knivremskive er løs. 5. Motorremskiven er ødelagt. 6. Knivspindelen er bøyd. 7. Motormonteringen er løs eller utslitt.	1. Monter ny(e) kniv(er). 2. Stram til knivmonteringsbolten. 3. Trekk til monteringsboltene. 4. Stram til den aktuelle skiven. 5. Kontakt et autorisert forhandlerverksted. 6. Kontakt et autorisert forhandlerverksted. 7. Kontakt et autorisert forhandlerverksted.
Klippingen har ujevn høyde.	1. Kniven(e) er ikke skarp(e). 2. Gressklipperkniven(e) er bøyd(e). 3. Klippeenheten er ikke rettet opp. 4. Gressklipperens underside er skitten. 5. Trykket i dekkene er feil. 6. Knivspindelen er bøyd.	1. Slip kniven(e). 2. Monter ny(e) kniv(er). 3. Rett opp klippeenheten på tvers og på langs. 4. Rengjør gressklipperens underside. 5. Juster trykket i dekkene. 6. Kontakt et autorisert forhandlerverksted.
Knivbladene roterer ikke.	1. Klipperremmen er slitt, løs eller ødelagt. 2. Klipperremmen sitter ikke på remskiven. 3. Pumpens drivrem er slitt, løs eller ødelagt. 4. Ledefjæren er brukket eller mangler.	1. Monter en ny klipperrem. 2. Monter klipperremskiven og kontroller at lederullen, lederullarmen og fjæren befinner seg i korrekt stilling og fungerer som de skal. 3. Sjekk remstrammingen eller sett på ny rem. 4. Skift ut fjæren.

Skjemaer

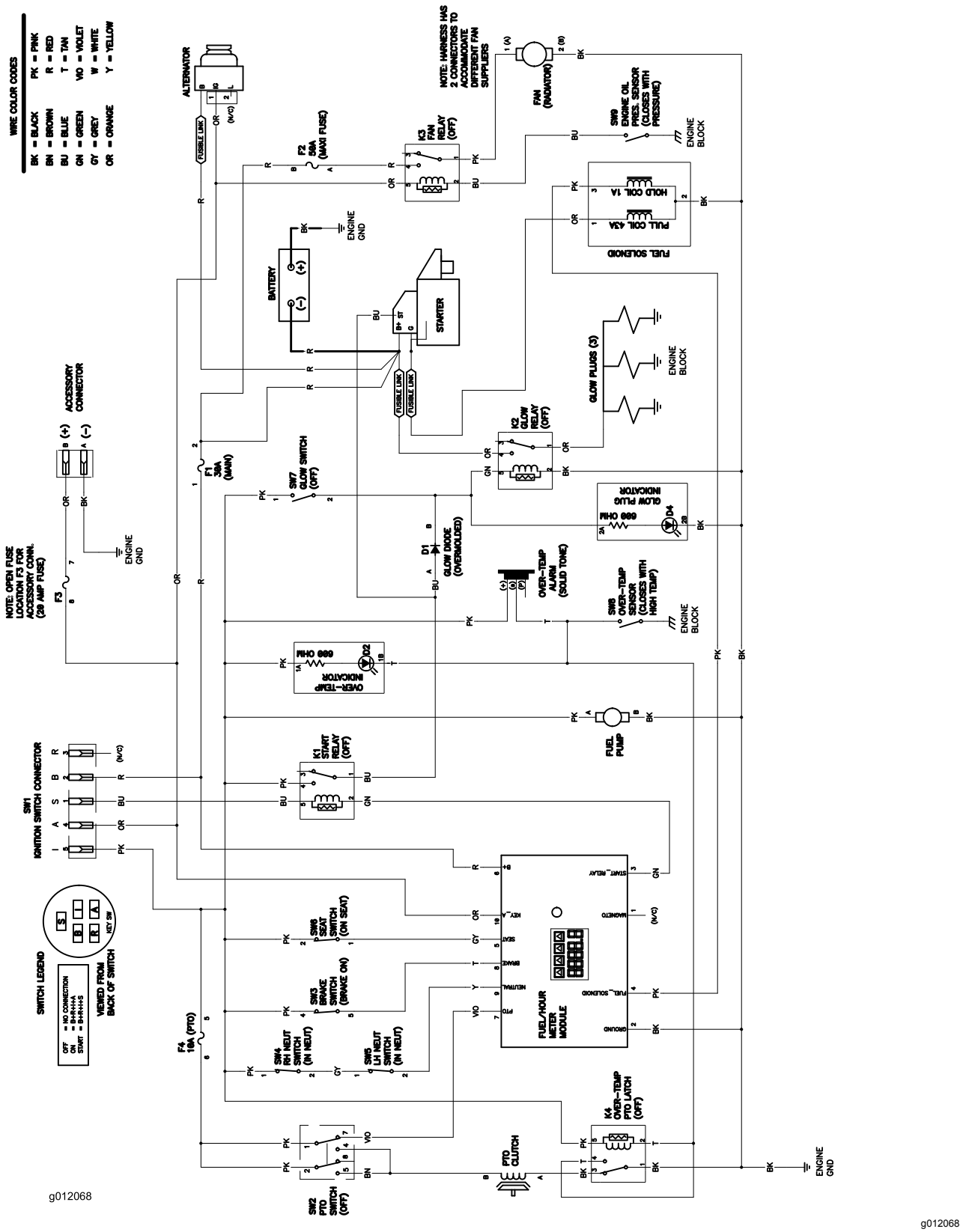

Koblingsskjema (Rev. A)

Europeisk personvernerklæring

Informasjonen Toro samler inn
Toro Warranty Company (Toro) respekterer ditt personvern. For at vi skal kunne behandle ditt garantikrav og kontakte deg ved en eventuell produkttilbakekalling, ber vi deg om å dele enkelte personopplysninger med oss, enten direkte eller gjennom din lokale Toro-bedrift eller -forhandler.

Toros garantisystem finnes på vertsservere i USA, hvor personvernlovgivningen kanskje ikke gir samme beskyttelse som i ditt eget land.

VED Å DELE DIN PERSONLIGE INFORMASJON MED OSS, SAMTYKKER DU I BEHANDLINGEN AV DIN PERSONLIGE INFORMASJON SOM BESKREVET I DENNE PERSONVERNERKLÆRINGEN.

Måten Toro bruker informasjon på
Toro kan bruke din personlige informasjon til å behandle garantikrav, til å kontakte deg ved en eventuell produkttilbakekalling og av andre hensyn som vi vil fortelle deg om. Toro kan dele din informasjon med Toros datterselskaper, forhandlere eller andre forretningspartnere i forbindelse med disse aktivitetene. Vi vil ikke selge din personlige informasjon til andre selskaper. Vi forbeholder oss retten til å oppgi personlig informasjon for samsvar med gjeldende lovgivning og på forespørsel fra passende myndighet, for å kunne drive våre systemer korrekt eller for vår egen eller andre brukeres beskyttelse.

Oppbevaring av personlig informasjon
Vi vil oppbevare din personlige informasjon så lenge vi har behov for den, av hensynene de opprinnelig ble samlet inn for eller av andre legitime hensyn (som f.eks. samsvar med regelverk), eller som påkrevd av gjeldende lovgivning.

Toros erklæring om sikker lagring av dine personlige opplysninger
Vi tar rimelige forholdsrelger for å beskytte sikkerheten til dine personlige opplysninger. Vi tar også forholdsregler for å vedlikeholde de personlige opplysningenes nøyaktighet og gjeldende status.

Tilgang og korrigering av personlig informasjon
Hvis du vil gjennomgå eller korrigere din personlige informasjon, kontakt oss per e-post på legal@toro.com.

Australsk forbrukerlov

Australske kunder vil finne opplysninger angående australsk forbrukerlov enten inni boksen eller hos din lokale Toro-forhandler.

Toro-garantien

Landskaps-
entreprenør
Utstyr for landskapsentre-
prenører (LCE)

Betingelser og inkluderte produkter

The Toro Company og datterselskapet Toro Warranty Company garanterer, i henhold til en avtale mellom dem, i fellesskap å reparere de oppgitte Toro-produktene hvis de er mangelfulle i materialer eller utførelse.

Følgende tidsperioder gjelder fra den opprinnelige kjøpsdatoen:

Produkter	Garantiperiode
Gressklippere av skyvemodell	
53 cm og 76 cm gressklippere – privat bruk[1]	2 år
53 cm og 76 cm gressklippere – kommersiell bruk	1 år
• Motor	2 år[2]
Mellomstore gressklippere av skyvemodell	2 år
• Motor	2 år[2]
Grand Stand®-gressklippere	5 år eller 1200 timer[3]
• Motor	3 år
Gressklippere i serien Z Master® 6000	5 år eller 1200 timer[3]
• Motor	3 år[2]
Gressklippere i serien Z Master® 7000	5 år eller 1200 timer[3]
• Motor	2 år[2]
Gressklippere i serien Z Master® 8000	2 år
• Motor	3 år[2]
Titan HD gressklipper og motor	4 år eller 500 timer[3]
Alle gressklippere	
• Batteri	2 år
• Tilbehør	2 år

[1]Privat bruk betyr bruk av produktet på samme tomt som hjemmet ditt. Bruk på mer enn ett sted betraktes som kommersiell bruk, og den kommersielle garantien vil dermed gjelde.

[2]Noen motorer som brukes på Toro LCE-produkter er under garanti fra motorprodusenten.

[3]Avhengig av hva som inntreffer først.

Denne garantien omfatter kostnad for deler og utført arbeid, men du må betale transportkostnadene.

Instruksjoner for å innhente garantitjenester

Hvis du mener at ditt Toro-produkt inneholder en defekt i materialer eller arbeidskvalitet, følger du denne fremgangsmåten:

1. Kontakt selgeren for å avtale service på produktet. Hvis det av en eller annen grunn er umulig for deg å kontakte selgeren, kan du kontakte en Toro-autorisert forhandler for å avtale service. Gå til http://www.toro.com/ for å finne en Toro-leverandør i ditt område.
2. Ta med deg produktet og kjøpsbevis (salgskvittering) til serviceforhandleren.
3. Hvis du av en eller annen grunn er misfornøyd med serviceforhandlerens analyse eller med hjelpen du får, kan du kontakte oss på:

   Toro Warranty Company
   8111 Lyndale Avenue South
   Bloomington, MN 55420-1196, USA
   001-952-948-4707

Eierens ansvar

Du må vedlikeholde Toro-produktet ved å følge vedlikeholdsprosedyrene som er beskrevet i *brukerhåndboken*. Det er du som dekker kostnadene til slikt rutinevedlikehold, enten det utføres av en forhandler eller av deg.

Elementer og betingelser som ikke inkluderes

Det er ikke noen annen uttrykt garanti unntatt for spesialdekning for utslippssystemet og motorgarantidekning på noen produkter. Denne uttrykkelige garantien dekker ikke følgende:

- Kostnader til vanlig vedlikeholdsservice eller deler, for eksempel filtre, drivstoff, smøremidler, oljeskift, tennplugger, knivsliping eller slitte blad, kabel- og forbindelsesjusteringer samt bremse- og clutchjusteringer
- Komponenter som svikter som følge av normal slitasje
- Alle produkter eller deler som er endret eller feilbrukt eller må byttes eller repareres på grunn av uhell eller manglende korrekt vedlikehold
- Gebyrer for henting og levering
- Reparasjoner eller forsøk på reparasjoner av andre enn en autorisert Toro-serviceforhandler
- Reparasjoner som er nødvendig pga. manglende overholdelse av anbefalt drivstoffprosedyre (se *brukerhåndboken* for mer informasjon)
  - Fjerning av urenheter fra drivstoffsystemet dekkes ikke
  - Bruk av gammelt drivstoff (mer enn én måned gammelt) eller drivstoff som inneholder mer enn 10 % etanol eller mer enn 15 % MTBE
  - Mangel på å tappe drivstoffsystemet før en periode på over én måned uten bruk

Generelle betingelser

Kjøperen er dekket av nasjonal lovgivning innen hvert land. Rettighetene som kjøperen har med støtte i slike lover, er ikke begrenset av denne garantien.