Form No. 3404-844 Rev C

TORO®

Count on it.

Bedienungsanleitung

Aufsitzer der Serie Z Master® Professional 6000

mit Turbo Force® Seitenauswurfmähwerk (132 cm)

Modellnr. 74909TE—Seriennr. 316000001 und höher

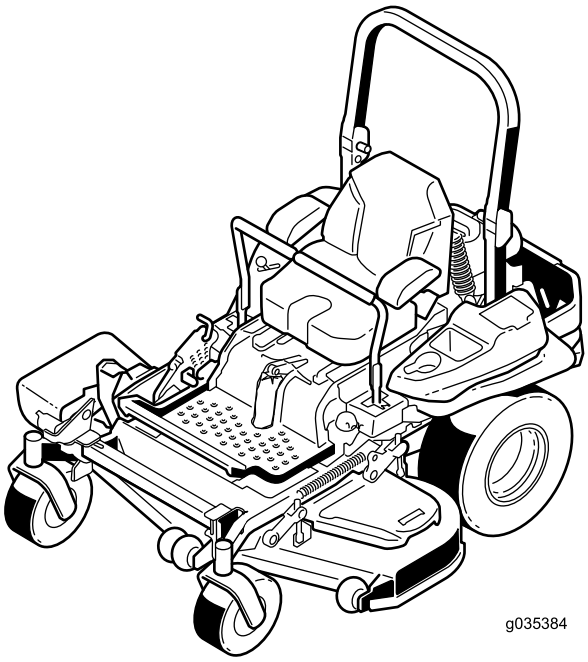

Registrieren Sie Ihr Produkt unter www.Toro.com.
Originaldokuments (DE)

CE

3404-844 c

Dieses Produkt erfüllt alle relevanten europäischen Richtlinien; weitere Details finden Sie in der produktspezifischen Konformitätserklärung (DOC).

Die Zündanlage entspricht dem kanadischen Standard ICES-002.

⚠ WARNUNG:

Wenn Sie normale Originalgeräteteile und Zubehör entfernen, kann dies die Garantie, den Antrieb und die Sicherheit der Maschine ändern. Wenn Sie keine Toro Originalersatzteile verwenden, kann dies zu schweren oder tödlichen Verletzungen führen. Nicht zugelassene Modifikationen am Motor, an der Kraftstoffanlage oder der Lüftung können gegen Vorschriften verstoßen.

Ersetzen Sie alle Teile, z. B. Reifen, Riemen, Messer und Bestandteile der Kraftstoffanlage mit Toro Originalersatzteilen.

Einführung

Dieser Aufsitzer mit Sichelmessern sollte von Privatleuten oder geschulten Lohnarbeitern verwendet werden. Er ist hauptsächlich für das Mähen von Gras auf gepflegten Grünflächen in Privat- oder öffentlichen Anlagen gedacht. Er ist nicht für das Schneiden von Büschen oder für einen landwirtschaftlichen Einsatz gedacht.

Lesen Sie diese Informationen sorgfältig durch, um sich mit dem ordnungsgemäßen Einsatz und der Wartung des Geräts vertraut zu machen und Verletzungen und eine Beschädigung des Geräts zu vermeiden. Sie tragen die Verantwortung für einen ordnungsgemäßen und sicheren Einsatz des Produkts.

Wenden Sie sich hinsichtlich Informationen zu Produkten und Zubehör sowie Angaben zu Ihrem örtlichen Vertragshändler oder zur Registrierung des Produktes direkt an Toro unter www.Toro.com.

Wenden Sie sich an den Toro-Vertragshändler oder Kundendienst, wenn Sie eine Serviceleistung, Originalersatzteile von Toro oder weitere Informationen benötigen. Haben Sie dafür die Modell- und Seriennummern der Maschine griffbereit. In Bild 1 wird der Standort der Modell- und Seriennummern auf dem Produkt angegeben. Tragen Sie hier bitte die Modell- und Seriennummern des Geräts ein.

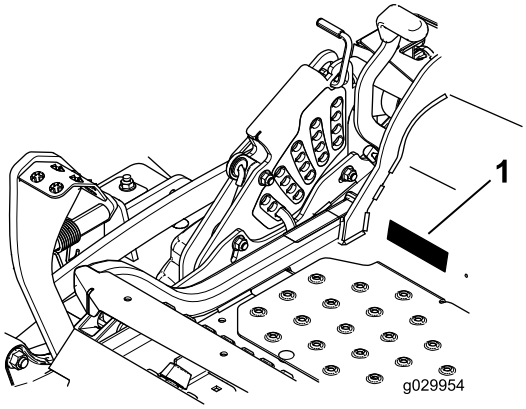

g029954

Bild 1

1. Typenschild mit Modell- und Seriennummer

Modellnr. _____

Seriennr. _____

In dieser Anleitung werden potenzielle Gefahren angeführt, und Sicherheitshinweise werden vom Sicherheitswarnsymbol (Bild 2) gekennzeichnet. Dieses Warnsymbol weist auf eine Gefahr hin, die zu schweren oder tödlichen Verletzungen führen kann, wenn Sie die empfohlenen Sicherheitsvorkehrungen nicht einhalten.

g000502

Bild 2

1. Sicherheitswarnsymbol

In dieser Anleitung werden zwei Begriffe zur Hervorhebung von Informationen verwendet. **Wichtig** weist auf spezielle technische Informationen hin, und **Hinweis** hebt allgemeine Informationen hervor, die Ihre besondere Beachtung verdienen.

© 2018—The Toro® Company
8111 Lyndale Avenue South
Bloomington, MN 55420

Kontaktieren Sie uns unter www.Toro.com.
Druck: USA
Alle Rechte vorbehalten

Inhalt

Sicherheit 4
Sichere Betriebspraxis..... 4
Sicherheit beim Einsatz von Toro Aufsitzern..... 6
Schalldruck..... 7
Schallleistung 7
Vibrationsniveau..... 7
Winkelanzeige 8
Sicherheits- und Bedienungsschilder 9
Produktübersicht 16
Bedienelemente 16
Technische Daten 17
Betrieb 18
Betanken 18
Prüfen des Motorölstands..... 20
Einfahren einer neuen Maschine 20
Verwenden des Überrollschutzes 20
Betreten der Bedienerposition 21
Sicherheit hat Vorrang 21
Betätigen der Feststellbremse 22
Einsetzen des Zapfwellenantriebsschalters..... 23
Einsetzen der Gasbedienung 23
Einsetzen des Chokes 23
Einsetzen der Zündung..... 24
Verwenden des Kraftstoffhahns 24
Anlassen und Abstellen des Motors 24
Verwendung der Sicherheitsschalter 25
Vorwärts- und Rückwärtsfahren..... 26
Abstellen des Motors 28
Einstellen der Schnitthöhe 28
Einstellen der Antiskalpierrollen..... 29
Einstellen der Haltenocken des Richtungsablenkblechs..... 30
Einstellen des Richtungsablenkblechs..... 30
Einstellen des Sitzes..... 31
Entriegeln des Sitzes 31
Einstellen der MyRide™ Aufhängung 31
Verwenden der Ablassventile des Antriebsrads..... 33
Verwenden des Seitenauswurfs 33
Transportieren der Maschine 34
Verladen der Maschine 34
Verwendung des Z Stand™ 35
Betriebshinweise 37
Wartung 39
Empfohlener Wartungsplan 39
Verfahren vor dem Ausführen von Wartungsarbeiten 40
Lösen der Mähwerkabdeckung..... 40
Entfernen der Blechschutzvorrichtung. 40
Schmierung 41
Anbringen von Leicht- oder Sprühöl 41
Einfetten des Mähwerks 41
Einschmieren der Laufradnaben..... 42
Warten des Motors 43
Warten des Luftfilters 43
Warten des Motoröls..... 44
Warten der Zündkerze 47
Prüfen des Funkenfängers 48
Warten der Kraftstoffanlage 49
Austauschen des Kraftstofffilters 49
Warten des Kraftstofftanks..... 49
Warten der elektrischen Anlage 50
Warten der Batterie..... 50
Warten der Sicherungen 51
Warten des Antriebssystems 52
Prüfen des Sicherheitsgurtes..... 52
Prüfen der Überrollschutz-Handräder 52
Einstellen der Spurweite 52
Prüfen des Reifendrucks 53
Prüfen Sie die Radmuttern..... 53
Prüfen der Radnabenschlitzmutter 53
Anpassung des Laufradschwenkarm-Lagers..... 54
Verwenden der Kupplungsbeilagscheibe 54
Warten der Kühlanlage 56
Reinigen des Motorgitters und des Motorölkühlers 56
Reinigen der Motorkühlrippen und Motorhauben..... 56
Überprüfen und Reinigen der Hauben der Hydraulikanlage 57
Warten der Bremsen 58
Einstellen der Feststellbremse..... 58
Warten der Riemen 59
Prüfen der Riemen 59
Austauschen des Mähwerk-Treibriemens 59
Austauschen des Treibriemens der Hydraulikpumpe..... 60
Warten der Bedienelementanlage 61
Anpassen der Stellung des Steuerhebels 61
Einstellen des Führungsgestänges..... 62
Einstellen des Fahrantriebsstoßdämpfers..... 63
Einstellen des Fahrantriebsgelenks für die arretierte Neutral-Stellung..... 63
Warten der Hydraulikanlage 64
Warten der Hydraulikanlage 64
Warten des Mähwerks..... 66
Nivellieren des Mähwerks..... 66
Warten der Schnittmesser 69
Entfernen des Mähwerks 71
Austauschen des Ablenkblechs 72
Reinigung 73
Reinigen unter dem Mähwerk 73
Reinigen der Aufhängung 73
Beseitigung von Abfällen 73
Einlagerung 74
Reinigung und Einlagerung 74
Fehlersuche und -behebung 75

Schaltbilder 78

Sicherheit

Diese Maschine erfüllt EN ISO 5395:2013.

Eine fehlerhafte Bedienung oder Wartung durch den Benutzer oder Besitzer kann Verletzungen zur Folge haben. Halten Sie diese Sicherheitsanweisungen und -hinweise ein, um das Verletzungsrisiko zu verringern. Achten Sie immer auf das Warnsymbol, es bedeutet **Vorsicht, Warnung** oder **Gefahr** – „Sicherheitshinweis“. Wenn der Hinweis nicht beachtet wird, kann es zu schweren oder tödlichen Verletzungen kommen.

Sichere Betriebspraxis

Dieses Produkt kann Hände und Füße amputieren und Gegenstände aufschleudern. Befolgen Sie zum Vermeiden von schweren oder tödlichen Verletzungen immer alle Sicherheitshinweise.

Schulung

- Lesen Sie diese Anweisungen gründlich durch. Machen Sie sich mit den Bedienelementen und dem korrekten Einsatz des Geräts vertraut.
- Lassen Sie den Rasenmäher nie von Kindern oder Personen bedienen, die mit diesen Anweisungen nicht vertraut sind. Das Alter des Bedieners kann durch lokale Vorschriften eingeschränkt sein.
- Mähen Sie nie, wenn sich Personen, insbesondere Kinder oder Haustiere, in der Nähe aufhalten.
- Bedenken Sie immer, dass der Bediener die Verantwortung für Unfälle oder Gefahren gegenüber anderen und ihrem Eigentum trägt.
- Nehmen Sie nie Beifahrer mit.
- Alle Bediener müssen sich um eine professionelle und praktische Ausbildung bemühen. Die Ausbildung muss Folgendes hervorheben:
  - Die Bedeutung von Vorsicht und Konzentration bei der Arbeit mit Aufsitzrasenmähern;
  - Die Kontrolle über einen Aufsitzrasentraktor, der an einem Hang rutscht, lässt sich nicht durch den Einsatz der Bedienhebel wiedergewinnen. Kontrollverlust ist meistens auf Folgendes zurückzuführen:
    - ◊ Unzureichende Reifenhaftung, besonders auf nassem Gras.
    - ◊ Zu hohe Geschwindigkeit.
    - ◊ Unzureichendes Bremsen.
    - ◊ Nicht geeigneter Maschinentyp für die Aufgabe.
    - ◊ Mangelhafte Beachtung des Bodenzustands, insbesondere an Hanglagen.

◊ Falsch angebrachte Geräte und falsche Lastverteilung.

Vorbereitung

- Tragen Sie beim Mähen immer rutschfeste Arbeitsschuhe und lange Hosen. Binden Sie lange Haare hinten zusammen. Tragen Sie keinen Schmuck.
- Prüfen Sie den Bereich gründlich, in dem Sie die Maschine einsetzen, und entfernen Sie alle Objekte, die von der Maschine aufgeschleudert werden könnten.
- **Warnung:** Kraftstoff ist leicht brennbar.
  - Bewahren Sie Kraftstoff nur in zugelassenen Vorratskanistern auf.
  - Betanken Sie die Maschine nur im Freien und rauchen Sie dabei nie.
  - Betanken Sie die Maschine, bevor Sie den Motor anlassen. Entfernen Sie nie den Tankdeckel oder füllen Kraftstoff ein, wenn der Motor läuft oder noch heiß ist.
  - Versuchen Sie niemals, bei Kraftstoffverschüttungen den Motor anzulassen. Schieben Sie die Maschine vom verschütteten Kraftstoff weg und vermeiden Sie Zündquellen, bis die Verschüttung verdunstet ist.
  - Bringen Sie alle Kraftstofftank- und Kanisterdeckel wieder fest an.
- Wechseln Sie defekte Auspuffe aus.
- Überprüfen Sie vor dem Einsatz immer visuell, ob die Schnittmesser, -schrauben und das Mähwerk abgenutzt oder beschädigt sind. Tauschen Sie abgenutzte oder defekte Messer und -schrauben als komplette Sätze aus, um die Auswuchtung der Messer beizubehalten.
- Denken Sie bei Maschinen mit mehreren Schnittmessern daran, dass ein rotierendes Schnittmesser das Mitdrehen anderer Schnittmesser verursachen kann.

Betrieb

- Blitzschlag kann zu schweren oder tödlichen Verletzungen führen. Setzen Sie die Maschine nicht ein, wenn Sie Blitze sehen oder Donner hören, und gehen Sie an eine geschützte Stelle.
- Konzentrieren Sie sich, verlangsamen Sie die Geschwindigkeit und passen Sie beim Wenden auf. Schauen Sie nach hinten und zur Seite, bevor Sie die Richtung ändern.
- Lassen Sie den Motor nie in unbelüfteten Räumen laufen, da sich dort gefährliche Kohlenmonoxidgase ansammeln können.
- Mähen Sie nur bei Tageslicht oder guter künstlicher Beleuchtung.
- Kuppeln Sie vor dem Anlassen des Motors alle Messerkupplungen der Anbaugeräte aus und stellen das Getriebe in die Neutral-Stellung.
- Setzen Sie das Gerät nicht auf Gefällen ein, die mehr als 15 Grad aufweisen.
- Denken Sie daran, dass ein Gefälle nie sicher ist. Fahren Sie an Grashängen besonders vorsichtig. So vermeiden Sie ein Überschlagen:
  - Fahren Sie auf Hängen nicht plötzlich an oder halten an.
  - Fahren Sie auf Hängen und beim engen Wenden langsam.
  - Achten Sie auf Buckel und Kuhlen und andere versteckte Gefahrenstellen.
- Gehen Sie beim Abschleppen schwerer Lasten und dem Einsatz schweren Zubehörs mit Vorsicht um.
  - Verwenden Sie nur die zulässigen Stellen an der Anbauvorrichtung.
  - Transportieren Sie nur Lasten, die Sie sicher transportieren können.
  - Vermeiden Sie scharfes Wenden. Passen Sie beim Wenden der Maschine auf.
- Achten Sie beim Überqueren und in der Nähe von Straßen auf den Verkehr.
- Stellen Sie die Schnittmesser ab, bevor Sie grasfreie Oberflächen überqueren.
- Richten Sie beim Einsatz von Anbaugeräten den Auswurf nie auf Unbeteiligte. Halten Sie Unbeteiligte aus dem Einsatzbereich fern.
- Setzen Sie den Rasenmäher nie mit beschädigten Schutzblechen und ohne angebrachte Sicherheitsvorrichtungen ein.
- Verändern Sie nie die Einstellung des Motorfliehkraftreglers, und überdrehen Sie niemals den Motor. Durch das Überdrehen des Motors steigt die Verletzungsgefahr.
- Bevor Sie die Bedienerposition verlassen:
  - Kuppeln Sie die Zapfwelle aus und senken die Anbaugeräte ab.
  - Schalten Sie auf Leerlauf und aktivieren Sie die Feststellbremse.
  - Stellen Sie den Motor ab und ziehen den Zündschlüssel ab.
- Kuppeln Sie den Antrieb der Anbaugeräte aus, stellen Sie den Motor ab und ziehen den Zündkerzenstecker bzw. den Zündschlüssel ab.
  - Vor dem Entfernen von Behinderungen oder Verstopfungen im Auswurfkanal;
  - Vor dem Prüfen, Reinigen oder Arbeiten am Rasenmäher.

– Nach dem Kontakt mit einem Fremdkörper. Überprüfen Sie den Rasenmäher auf Schäden und führen die notwendigen Reparaturen durch, bevor Sie die Maschine anlassen und bedienen sowie bei ungewöhnlichen Vibrationen der Maschine (sofort überprüfen).

- Kuppeln Sie den Antrieb der Anbaugeräte aus, wenn die Maschine nicht verwendet oder transportiert wird.
- Stellen Sie den Motor ab und kuppeln den Antrieb der Anbaugeräte aus
  - Vor dem Auftanken.
  - Vor dem Abnehmen des Grasfangkorbs.
  - Vor dem Verstellen der Schnitthöhe. Es sei denn, die Einstellung lässt sich von der Bedienerposition aus bewerkstelligen.
- Reduzieren Sie vor dem Abstellen des Motors die Einstellung der Gasbedienung, und drehen Sie nach dem Abschluss der Mäharbeiten den Kraftstofffluss ab, wenn der Motor mit einem Kraftstoffhahn ausgestattet ist.
- Bedienen Sie die Maschine nicht, wenn Sie müde oder krank sind oder unter Alkohol- oder Drogeneinfluss stehen.

Wartung und Lagerung

- Halten Sie alle Muttern und Schrauben fest angezogen, damit das Gerät in einem sicheren Betriebszustand bleibt.
- Lagern Sie den Rasenmäher in einem Gebäude nie mit Kraftstoff im Tank, wenn ihn dort Dämpfe, eine offene Flamme oder Funken erreichen könnten.
- Lassen Sie den Motor abkühlen, bevor Sie die Maschine in einem geschlossenen Raum abstellen.
- Zum Verringern eines Brandrisikos sollten Sie den Motor, Auspuff, das Batteriefach und den Vorratsbereich für Kraftstoff von Gras, Laub und überflüssigem Fett freihalten.
- Prüfen Sie den Fangkorb regelmäßig auf Verschleiß und Abnutzung.
- Tauschen Sie abgenutzte und beschädigte Teile aus Sicherheitsgründen aus.
- Wenn der Kraftstoff aus dem Tank abgelassen werden muss, führen Sie diese Arbeit im Freien durch.
- Wenn die Maschine geparkt, eingelagert oder unbeaufsichtigt gelassen wird, senken Sie die Schneideinheiten ab, wenn Sie keine mechanische Sperre verwenden.

Sicherheit beim Einsatz von Toro Aufsitzern

Im Anschluss finden Sie Angaben, die sich speziell auf Toro Maschinen beziehen und weitere Sicherheitsinformationen, die nicht im CEN-Standard enthalten sind, und mit denen Sie sich vertraut machen müssen.

- Auspuffgase enthalten Kohlenmonoxid, ein geruchloses tödliches Giftgas. Lassen Sie den Motor nie in geschlossenen Räumen laufen.
- Halten Sie bei laufendem Motor die Hände, Füße, Haare und lockere Kleidung vom Auswurfbereich des Anbaugeräts, von der Unterseite des Mähwerks sowie von allen beweglichen Maschinenteilen fern.
- Berühren Sie die Maschine oder Anbaugeräte nie, die eventuell durch den Betrieb heiß geworden sind. Lassen Sie diese vor dem Beginn einer Wartung, Einstellung oder einem Kundendienst abkühlen.
- Batteriesäure ist giftig und kann chemische Verbrennungen verursachen. Vermeiden Sie den Kontakt mit der Haut, mit Augen und Kleidungsstücken. Schützen Sie beim Umgang mit der Batterie Ihr Gesicht, Ihre Augen und Kleidung.
- Batteriegase können explodieren. Halten Sie Zigaretten, Funken und Flammen von der Batterie fern.
- Verwenden Sie nur Toro Originalersatzteile, um den ursprünglichen Standard der Maschine beizubehalten.
- Verwenden Sie nur Toro Originalzubehör. Die Verwendung von nicht zugelassenen Anbaugeräten kann die Garantie ungültig machen.

Betrieb an Hanglagen

- Mähen Sie keine Hanglagen, die mehr als 15 Grad aufweisen.
- Mähen Sie nicht in der Nähe von steilen Gefällen, Gräben und Böschungen oder Gewässer. Räder, die über Kanten abrutschen, können zum Überschlagen des Fahrzeugs und zu schweren oder tödlichen Verletzungen oder Ertrinken führen.
- Mähen Sie keine Hänge, wenn das Gras nass ist. Rutschige Konditionen verringern die Haftung und können zum Rutschen und zu einem Kontrollverlust führen.
- Wechseln Sie nie plötzlich die Geschwindigkeit oder Richtung.
- Setzen Sie einen Handrasenmäher und/oder Rasentrimmer in der Nähe von Abhängen, Gräben, steilen Böschungen oder Gewässern ein.

- Verringern Sie auf Hanglagen die Geschwindigkeit und passen Sie besonders auf.
- Entfernen Sie Hindernisse, z. B. Steine, Äste usw. aus dem Mähbereich oder markieren Sie diese. Hohes Gras kann Hindernisse verdecken.
- Achten Sie auf Gräben, Löcher, Steine, Rillen und Bodenerhebungen, die den Einsatzwinkel ändern, da sich die Maschine auf unebenem Gelände überschlagen kann.
- Vermeiden Sie beim Hinauffahren eines Hangs ein plötzliches Anfahren, da der Rasenmäher nach hinten umkippen kann.
- Vergessen Sie nicht, dass der Rasenmäher beim Herunterfahren des Hangs die Haftung verlieren kann. Die Gewichtsverlagerung auf die Vorderräder kann zum Rutschen der Antriebsräder führen und die Brems- und Lenkwirkung aufheben.
- Vermeiden Sie immer ein plötzliches Anfahren oder Anhalten an einem Hang. Kuppeln Sie die Messer aus, wenn die Reifen die Bodenhaftung verlieren, und fahren Sie langsam geradeaus hangabwärts.
- Befolgen Sie zur Verbesserung der Stabilität die Herstelleranweisungen bezüglich des Radballasts und der Gegengewichte.
- Gehen Sie mit Fangsystemen oder anderen Anbaugeräten besonders vorsichtig vor. Diese Geräte können die Stabilität der Maschine ändern und zu einem Verlust der Fahrzeugkontrolle führen.

Schalldruck

Dieses Gerät erzeugt einen Schalldruckpegel, der am Ohr des Benutzers 92 dBA beträgt (inkl. eines Unsicherheitswerts (K) von 1 dBA.

Der Schalldruckpegel wurde gemäß den Vorgaben in EN ISO 5395:2013 gemessen.

Schallleistung

Dieses Gerät erzeugt einen Schalldruckpegel von 105 dBA (inkl. eines Unsicherheitswerts (K) von 1 dBA).

Der Schalldruckpegel wurde gemäß den Vorgaben in ISO 11094 gemessen.

Vibrationsniveau

Hand/Arm

Das gemessene Vibrationsniveau für die rechte Hand beträgt 2,4 m/s^2

Das gemessene Vibrationsniveau für die linke Hand beträgt 1,6 m/s^2

Der Unsicherheitswert (K) beträgt 1,2 m/s^2

Die Werte wurden nach den Vorgaben von EN ISO 5395:2013 gemessen.

Gesamtkörper

Gemessenes Vibrationsniveau = 0,45 m/s^2

Der Unsicherheitswert (K) beträgt 0,22 m/s^2

Die Werte wurden nach den Vorgaben von EN ISO 5395:2013 gemessen.

Winkelanzeige

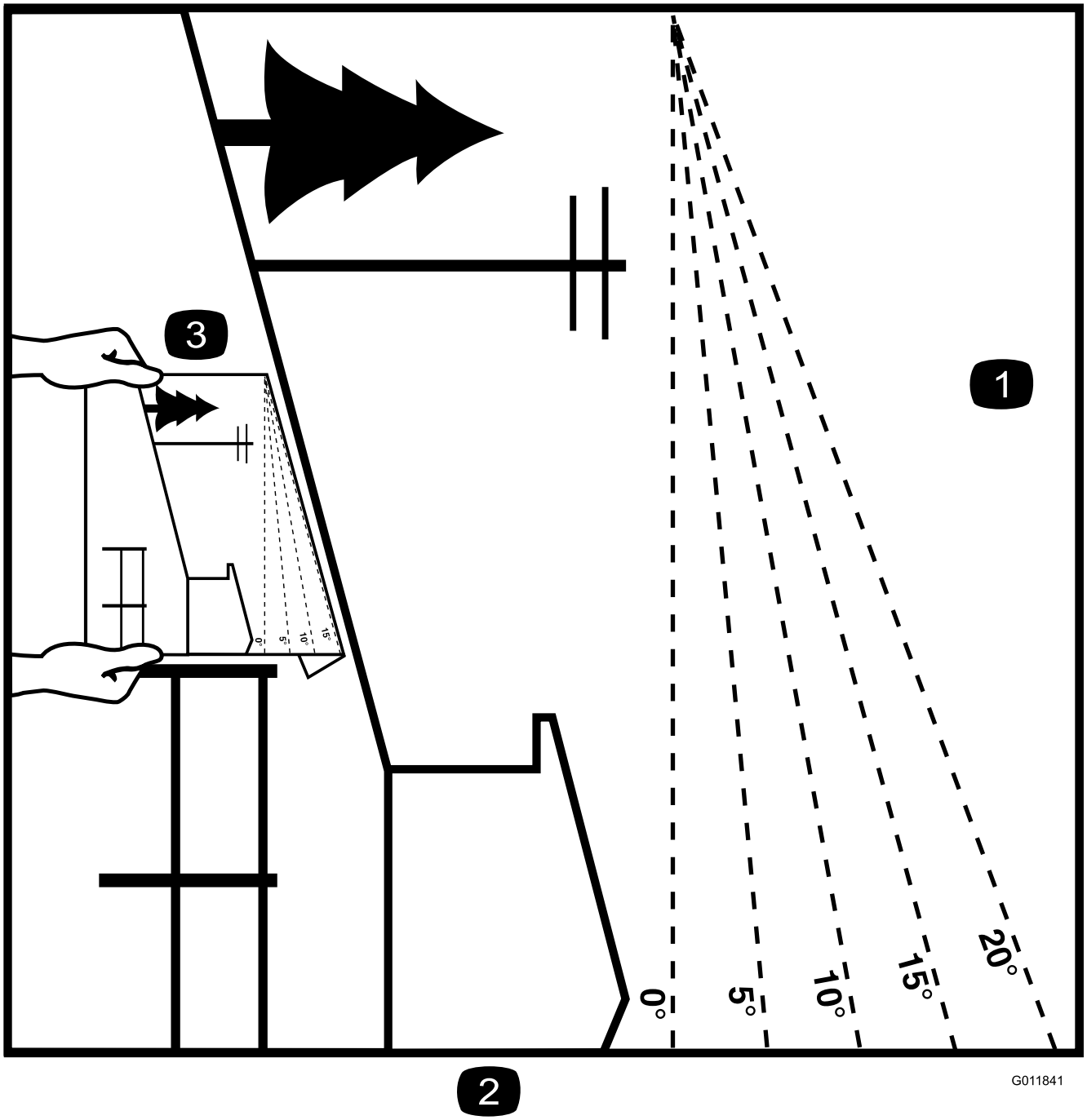

g011841

Bild 3

Diese Seite kann für den persönlichen Gebrauch kopiert werden.

1. Das maximale Gefälle, an dem die Maschine sicher eingesetzt werden kann, beträgt **15 Grad**. Ermitteln Sie mit der Gefälletabelle das Gefälle der Hänge vor dem Einsatz. **Setzen Sie diese Maschine nicht auf Hängen ein, die ein Gefälle von mehr als 15 Grad aufweisen.** Falten Sie entlang der entsprechenden Linie, um dem empfohlenen Gefälle zu entsprechen.
2. Fluchten Sie diese Kante mit einer vertikalen Oberfläche aus (Baum, Gebäude, Zaunpfahl, Pfosten usw.).
3. Beispiel, wie Sie Gefälle mit der gefalteten Kante vergleichen

Sicherheits- und Bedienungsschilder

Die Sicherheits- und Bedienungsaufkleber sind gut sichtbar; sie befinden sich in der Nähe der möglichen Gefahrenbereiche. Tauschen Sie beschädigte oder verloren gegangene Aufkleber aus oder ersetzen sie.

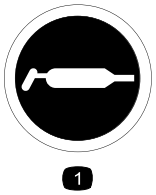

decal58-6520

58-6520

1. Fett

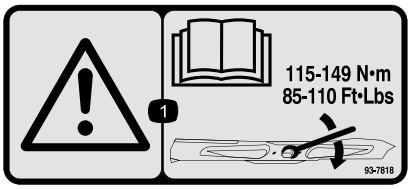

decal93-7818

93-7818

1. Warnung: Lesen Sie in der *Bedienungsanleitung* nach, wie Sie die Messerschraube bzw. -mutter mit 115 bis 149 N·m anziehen.

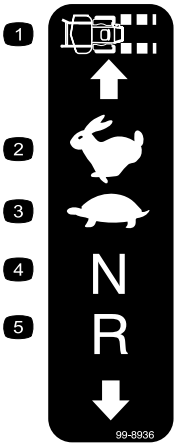

decal99-8936

99-8936

1. Maschinengeschwindigkeit
2. Schnell
3. Langsam
4. Neutral
5. Rückwärtsgang

---

decal106-2655

106-2655

1. Achtung: Kommen Sie nicht in die Nähe oder in Berührung mit sich bewegenden Riemen. Ziehen Sie den Zündschlüssel ab und lesen Sie die Anleitungen, bevor Sie Kundendienst oder Wartungsaufgaben ausführen.

---

decal106-5517

106-5517

1. Warnung: Berühren Sie nicht die heiße Oberfläche.

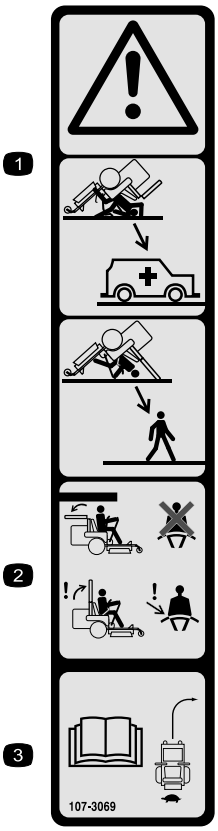

decal107-3069

107-3069

1. Warnung: Es besteht kein Überrollschutz, wenn der Überrollbügel abgesenkt ist.
2. Lassen Sie den Überrollbügel ganz aufgestellt und arretiert und legen Sie den Sicherheitsgurt an, um schwere oder tödliche Verletzungen aufgrund eines Überschlagens zu vermeiden. Senken Sie den Überrollbügel nur ab, wenn es unbedingt erforderlich ist. Legen Sie keinen Sicherheitsgurt an, wenn der Überrollbügel abgesenkt ist.
3. Lesen Sie die *Bedienungsanleitung*. Fahren Sie langsam und vorsichtig.

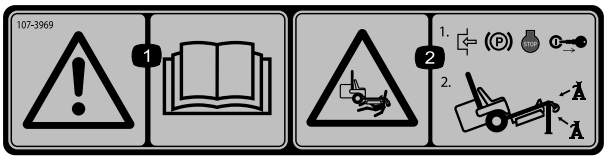

decal107-3969

107-3969

1. Warnung: Lesen Sie die *Bedienungsanleitung*.
2. Quetschgefahr beim Mähwerk: Aktivieren Sie die Feststellbremse, stellen Sie den Motor ab und ziehen Sie den Zündschlüssel ab, bevor Sie unter dem Mähwerk arbeiten.

---

decalbatterysymbols

Batteriesymbole

Die Batterie weist einige oder alle der folgenden Symbole auf.

1. Explosionsgefahr
2. Vermeiden Sie Feuer, offenes Licht und rauchen Sie nicht
3. Verätzungsgefahr/Verbrennungsgefahr durch Chemikalien
4. Tragen Sie eine Schutzbrille.
5. Lesen Sie die *Bedienungsanleitung.*
6. Halten Sie Unbeteiligte in einem sicheren Abstand zur Batterie.
7. Tragen Sie eine Schutzbrille; explosive Gase können Blindheit und andere Verletzungen verursachen.
8. Die Säure in der Batterie kann schwere chemische Verbrennungen und Blindheit verursachen.
9. Spülen Sie die Augen sofort mit Wasser und gehen Sie sofort zum Arzt.
10. Bleihaltig: Nicht wegwerfen

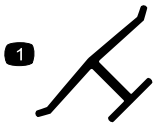

decaloemmarkt

Herstellermarke

1. Gibt an, dass das Messer Teil der Originalmaschine des Herstellers ist.

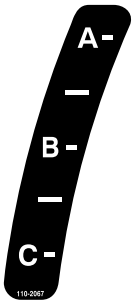

decal110-2067

110-2067

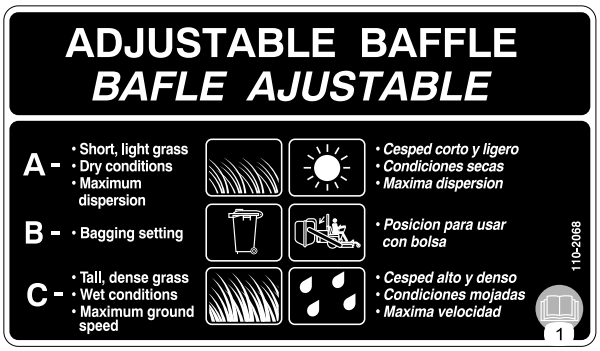

decal110-2068

110-2068

1. Lesen Sie die *Bedienungsanleitung*.

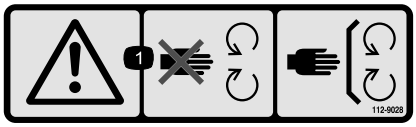

decal112-9028

112-9028

1. Warnung: Halten Sie sich von beweglichen Teilen fern und lassen Sie alle Schutzvorrichtungen montiert.

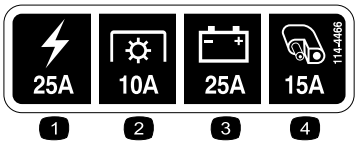

decal114-4466

114-4466

1. Haupt (25 A)
2. Zapfwelle (10 A)
3. Ladegerät (25 A)
4. Anbaugeräte (15 A)

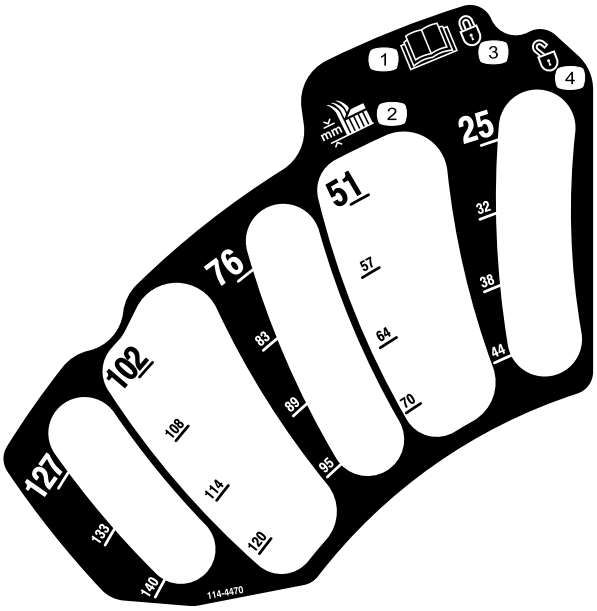

decal114-4470

114–4470

1. Lesen Sie die *Bedienungsanleitung*.
2. Schnitthöhe
3. Verriegelt
4. Entriegelt

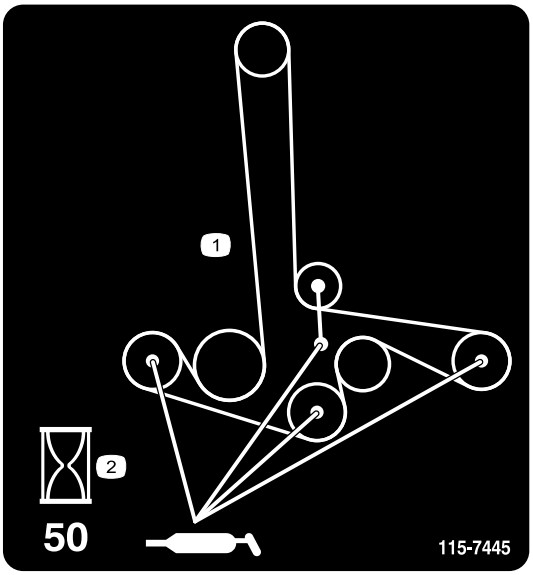

decal115-7445

115-7445

1. Einfetten von Riemenscheiben und Spindeln
2. Wartungsintervall: 50 Stunden

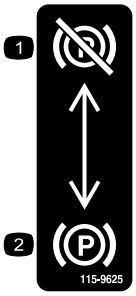

decal115-9625

115-9625

1. Feststellbremse: Ausgekuppelt
2. Feststellbremse: Eingekuppelt

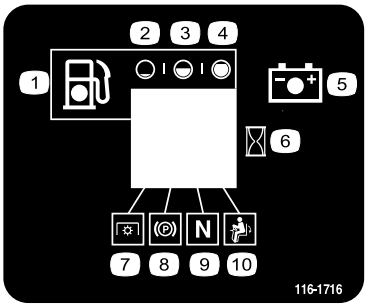

decal116-1716

116-1716

1. Kraftstoff
2. Leer
3. Halb
4. Voll
5. Batterie
6. Betriebsstundenzähler
7. Zapfwelle
8. Feststellbremse
9. Neutral
10. Sitzkontaktschalter

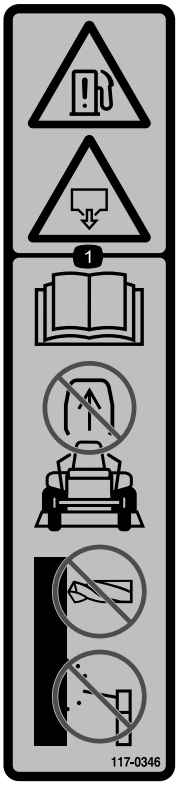

decal117-0346

117-0346

1. Gefahr durch austretenden Kraftstoff: Lesen Sie die *Bedienungsanleitung*; versuchen Sie nicht, Überrollbügel zu entfernen, modifizieren Sie den Überrollbügel auf keine Weise, u. a. Schweißarbeiten, Bohrungen.

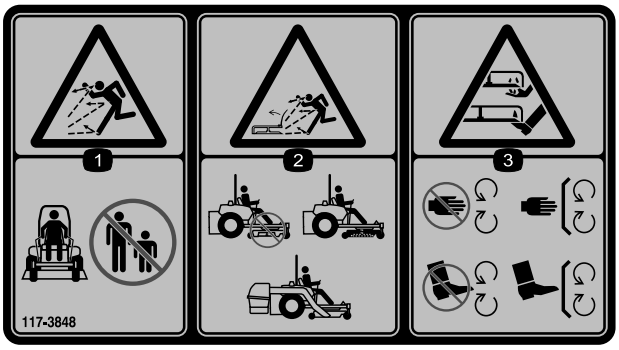

decal117-3848

117-3848

1. Gefahr durch fliegende Teile: Achten Sie darauf, dass Unbeteiligte den Sicherheitsabstand zum Gerät einhalten.
2. Gefahr durch vom Mäher herausgeschleuderte Gegenstände: Setzen Sie die Maschine nicht ohne Ablenkblech, Auswurfabdeckung oder Heckfangsystem ein.
3. Schnitt- bzw. Verletzungsgefahr für Hände oder Füße: Halten Sie sich von beweglichen Teilen fern und nehmen Sie keine Schutzvorrichtungen oder Schutzbleche ab.

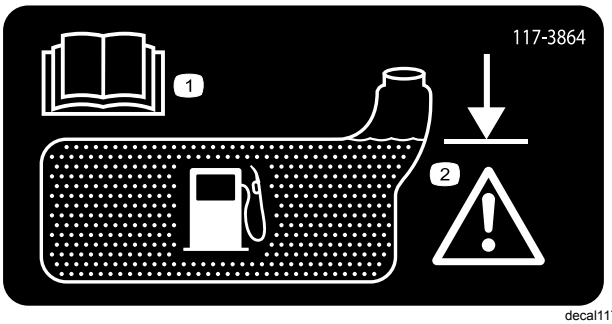

decal117-3864

117-3864

1. Lesen Sie die *Bedienungsanleitung.*
2. Füllen Sie bis zur Unterkante des Füllstutzens; Warnung: Füllen Sie nicht zu viel ein.

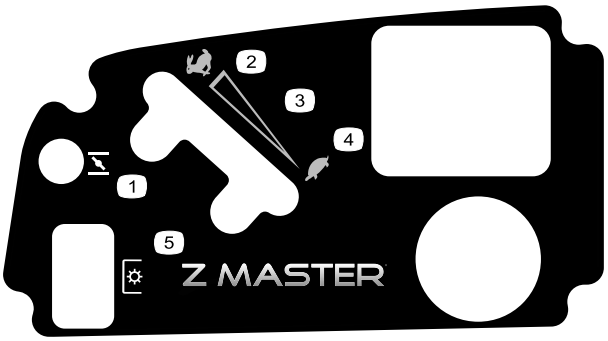

decal120-5898

120-5898

1. Choke
2. Schnell
3. Stufenlos verstellbare Einstellung
4. Langsam
5. Zapfwellenantriebsschalter

decal126-2055

126-2055

1. Drehmoment für Radmutter 129 N·m (4 Stück)
2. Drehmoment für Radnabe 319 N·m
3. Lesen Sie vor dem Durchführen von Wartungsarbeiten die Bedienungsanleitung. Prüfen Sie den Drehmoment nach den ersten 100 Betriebsstunden und dann alle 500 Betriebsstunden.

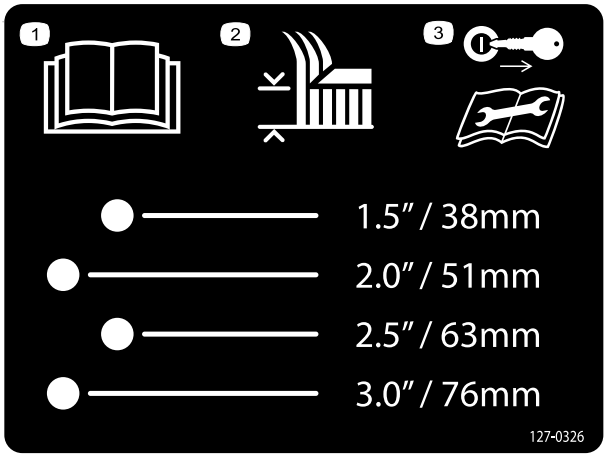

decal127-0326

127-0326

1. Lesen Sie die *Bedienungsanleitung*.
2. Schnitthöhe
3. Ziehen Sie den Zündschlüssel ab und lesen Sie vor dem Durchführen von Wartungs- bzw. Instandhaltungsarbeiten die *Bedienungsanleitung*.

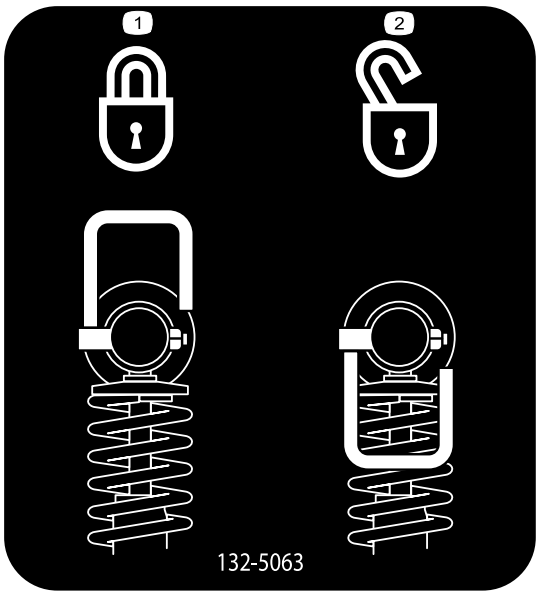

decal132-5063

132-5063

1. Haltenocke
2. Entsperrnocke

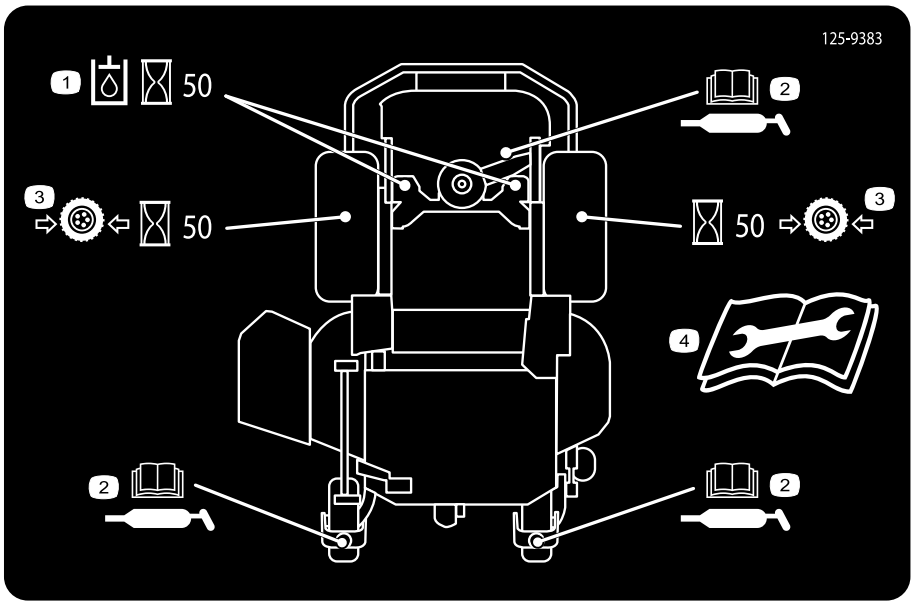

decal125-9383

125-9383

1. Prüfen Sie den Hydraulikölstand nach jeweils 50 Betriebsstunden.
2. Informationen zum Einfetten der Maschine finden Sie in der *Bedienungsanleitung*.
3. Prüfen Sie den Reifendruck nach jeweils 50 Betriebsstunden.
4. Lesen Sie die *Bedienungsanleitung*, bevor Sie Kundendienst- oder Wartungsarbeiten ausführen.

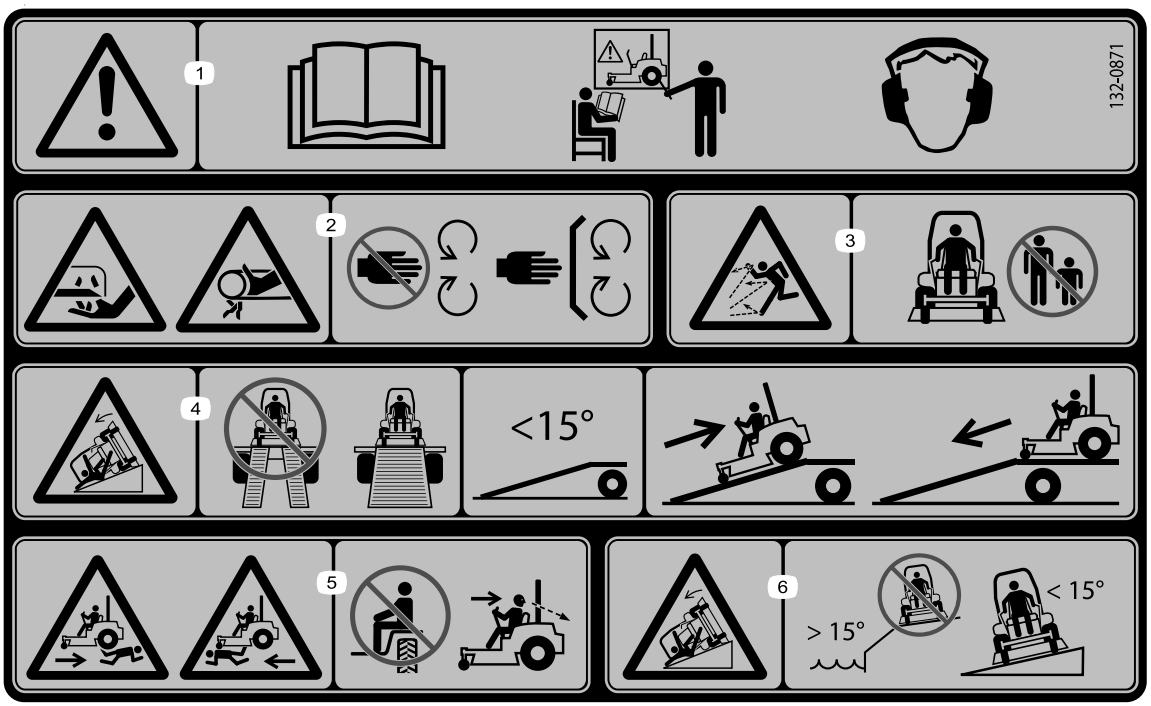

decal132-0871

132-0871

Hinweis: Diese Maschine erfüllt die dem Industriestandard entsprechenden Stabilitätstests der statischen Standfestigkeit in Längs- und Querrichtung mit der auf dem Aufkleber angebrachten empfohlenen Maximalneigung. Lesen Sie die Anweisungen in der *Bedienungsanleitung* für den Betrieb der Maschine an Hanglagen und die Bedingungen, unter denen die Maschine eingesetzt wird, um zu ermitteln, ob die Maschine unter den Bedingungen an diesem Tag und an diesem Ort verwendet werden kann. Veränderungen im Gelände können zu einer Veränderung in der Neigung für den Betrieb der Maschine führen. Halten Sie während des Betriebs der Maschine an Hanglagen die Schneideinheiten abgesenkt, sofern möglich. Das Anheben der Mähwerke bei Mäharbeiten an Hanglagen kann zu einer Instabilität der Maschine führen.

1. Warnung: Lesen Sie die *Bedienungsanleitung*; setzen Sie diese Maschine nur nach entsprechender Schulung ein und tragen einen Gehörschutz.
2. Schnitt-, Amputations- und Einzugsgefahr: Halten Sie Hände und andere Körperteile von beweglichen Teile fern und nehmen Sie keine Schutzvorrichtungen oder Schutzbleche ab.
3. Gefahr durch ausgeworfene Gegenstände: Halten Sie Unbeteiligte fern.
4. Gefahr bei Verwendung der Rampe: Verwenden Sie beim Verladen auf einen Anhänger nicht zwei Rampen sondern nur eine Rampe, die für die Maschine breit genug ist und eine Neigung unter 15° hat; fahren Sie rückwärts auf die Rampe und fahren Sie vorwärts von der Rampe.
5. Verletzungsgefahr: Nehmen Sie keine Passagiere mit; schauen Sie nach hinten, wenn Sie im Rückwärtsgang mähen.
6. Kippgefahr an Hanglagen: fahren Sie nicht an Hängen über offenen Gewässern und an Hanglagen mit mehr als 15° Gefälle.

decal132-5067

132-5067

Produktübersicht

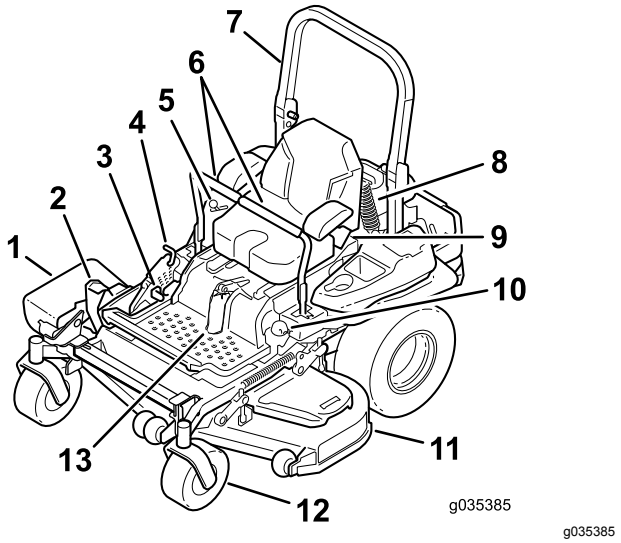

Bild 4

1. Seitenauswurfablenkblech
2. Schnitthöhenhebel (Mähwerkhub)
3. Feststellbremshebel
4. Transportriegel
5. Bedienelemente
6. Fahrantriebshebel
7. Überrollbügel
8. Hinterer Stoßdämpfer
9. Sicherheitsgurt
10. Tankdeckel
11. Mähwerk
12. Laufrad
13. Vorderer Stoßdämpfer

Bedienelemente

Machen Sie sich mit den Bedienelementen vertraut, bevor Sie den Motor anlassen und die Maschine bedienen (Bild 4 und Bild 5).

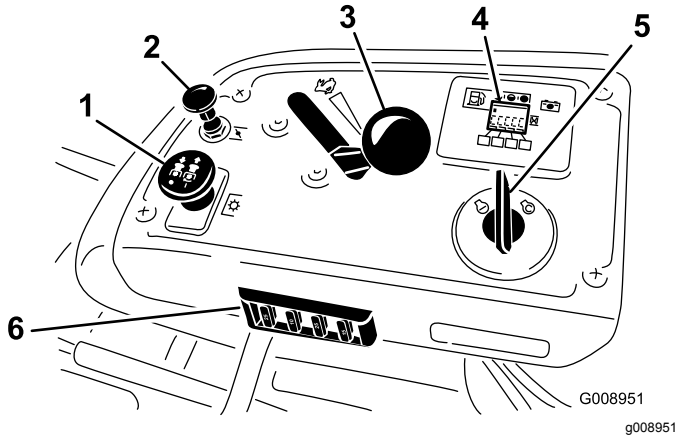

Bild 5

1. Zapfwellenschalter
2. Choke
3. Gasbedienungshebel
4. BetriebsstundenzählerSicherheitsschalteranzeige
5. Zündschloss
6. Sicherungen

Betriebsstundenzähler

Der Betriebsstundenzähler zeichnet die Stunden auf, die der Motor gelaufen ist. Er ist bei laufendem Motor eingeschaltet. Richten Sie Ihre regelmäßigen Wartungsmaßnahmen nach dieser Angabe (Bild 6).

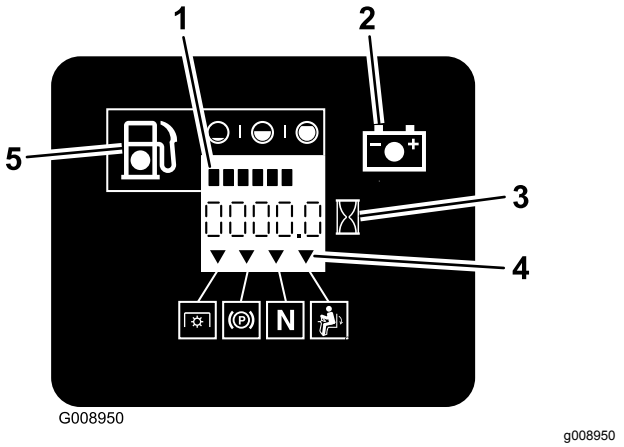

Bild 6

1. Benzinuhr (Balken)
2. Batterielampe
3. Betriebsstundenzähler
4. Sicherheitsschalter-Symbole
5. Anzeige für niedrigen Kraftstoffstand

Benzinuhr

Die Benzinuhr ist Teil des Betriebsstundenzählers und die Balken leuchten auf, wenn die Zündung eingeschaltet wird (Bild 6).

Die Lampe leuchtet auf, wenn der Benzinstand niedrig ist (ungefähr 3,8 l sind noch im Kraftstofftank).

Sicherheitsschalteranzeigen

Auf dem Betriebsstundenzähler werden Symbole angezeigt, die mit einem schwarzen Dreieck angeben, dass der Sicherheitsschalter in der richtigen Stellung ist (Bild 6).

Batterieanzeigelampe

Wenn Sie den Zündschlüssel für einige Sekunden auf die EIN-Stellung drehen, wird die Batterieladung im Bereich angezeigt, in dem normalerweise die Betriebsstunden angezeigt werden.

Die Anzeigelampe für die Batterie leuchtet beim Einschalten der Zündung auf und wenn die Ladung unter dem richtigen Betriebsniveau ist (Bild 6).

Gasbedienungshebel

Der Gasbedienungshebel ist stufenlos zwischen SCHNELL und LANGSAM verstellbar.

Choke

Lassen Sie einen kalten Motor mit Choke an. Ziehen Sie das Choke-Handrad heraus, um es zu aktivieren.

Zapfwellenantriebsschalter

Mit dem Zapfwellenantriebsschalter kuppeln Sie die Elektrokupplung ein und treiben die Mähwerkmesser an. Ziehen Sie am Schalter, um die Messer einzukuppeln und lassen Sie ihn dann los. Zum Auskuppeln der Messer können Sie den Zapfwellenantriebsschalter nach unten drücken oder einen Fahrantriebshebel in die ARRETIERTE NEUTRAL-Stellung schieben.

Zündschloss

Mit diesem Schalter lassen Sie den Motor des Mähers an. Der Schalter hat drei Stellungen: START, LAUF und AUS.

Fahrantriebshebel

Mit den Fahrantriebshebeln fahren Sie die Maschine vorwärts, rückwärts und wenden.

Arretierte Neutral-Stellung

Die ARRETIERTE NEUTRAL-Stellung wird mit den Sicherheitsschaltern verwendet, um die NEUTRAL-Stellung zu aktivieren und festzulegen.

Kraftstoffhahn

Schließen Sie vor dem Transport oder der Einlagerung des Rasenmähers den Kraftstoffhahn (unter dem Sitz).

Anbaugeräte, Zubehör

Ein Sortiment an von Toro zugelassenen Anbaugeräten und Zubehör wird für diese Maschine angeboten, um den Funktionsumfang des Geräts zu erhöhen und zu erweitern. Wenden Sie sich an einen offiziellen Vertragshändler oder navigieren Sie zu www.Toro.com für eine Liste der zugelassenen Anbaugeräte und des Zubehörs.

Technische Daten

Hinweis: Technische und konstruktive Änderungen vorbehalten.

Breite

	132-cm-Mähwerk
Schnittbreite	132 cm
Ohne Mähwerk	116 cm
Ablenkblech, angehoben	146 cm
Ablenkblech, abgesenkt	172 cm

Länge

	132-cm-Mähwerk
Überrollbügel, hochgeklappt	201 cm
Überrollbügel, zusammengeklappt	206 cm

Höhe

Überrollbügel, hochgeklappt	**Überrollbügel, zusammengeklappt**
179,1 cm	127,8 cm

Ballast

Modell	**Gewicht**
74909TE	583 kg

Betrieb

Hinweis: Bestimmen Sie die linke und rechte Seite der Maschine anhand der üblichen Einsatzposition.

Betanken

- Die besten Ergebnisse erhalten Sie, wenn Sie sauberes, frisches (weniger als 30 Tages altes), bleifreies Benzin mit einer Mindestoktanzahl von 87 (R+M)/2 verwenden.
- **Ethanol**: Kraftstoff mit 10 % Ethanol oder 15 % MTBE (Methyl-tertiär-butylether) (Volumenanteil) ist auch geeignet. Ethanol und MTBE sind das Gleiche. Kraftstoff mit 15 % Ethanol (E15) (Volumenanteil) ist nicht zulässig. **Verwenden Sie niemals Benzin, das aus mehr als 10 % Ethanol (Volumenanteil)** wie E15 (aus 15 % Ethanol), E20 (aus 20 % Ethanol) oder E85 (aus bis zu 85 % Ethanol) besteht. Die Verwendung von nicht zulässigem Benzin kann zu Leistungsproblemen und/oder Motorschäden führen, die ggf. nicht von der Garantie abgedeckt sind.
- Verwenden Sie **kein** methanolhaltiges Benzin.
- Lagern Sie **keinen** Kraftstoff im Kraftstofftank oder in Kraftstoffbehältern über den Winter, wenn Sie keinen Kraftstoffstabilisator verwenden.
- Vermischen Sie **nie** Benzin mit Öl.

⚠ GEFAHR

Benzin ist unter bestimmten Bedingungen extrem leicht entflammbar und hochexplosiv. Feuer und Explosionen durch Benzin können Verbrennungen und Sachschäden verursachen.

- **Füllen Sie den Kraftstofftank im Freien auf, wenn der Motor kalt ist. Wischen Sie verschüttetes Benzin auf.**
- **Füllen Sie den Kraftstofftank nie in einem geschlossenen Anhänger.**
- **Füllen Sie den Kraftstofftank nicht ganz auf. Füllen Sie so lange Kraftstoff in den Tank, bis der Füllstand 6 mm bis 13 mm unterhalb der Unterkante am Einfüllstutzen liegt. In diesem freien Platz im Tank kann sich Benzin ausdehnen.**
- **Rauchen Sie nie beim Umgang mit Benzin und halten dieses von offenen Flammen und Bereichen fern, in denen Benzindämpfe durch Funken entzündet werden könnten.**
- **Bewahren Sie Benzin in vorschriftsmäßigen Kanistern auf. Die Kanister sollten nicht für Kinder zugänglich sein. Bewahren Sie nie mehr als einen Monatsvorrat an Kraftstoff auf.**
- **Setzen Sie das Gerät nicht ohne vollständig montierte und betriebsbereite Auspuffanlage ein.**

⚠ GEFAHR

Unter gewissen Bedingungen kann beim Auftanken statische Elektrizität freigesetzt werden und zu einer Funkenbildung führen, die Benzindämpfe entzünden kann. Feuer und Explosionen durch Benzin können Verbrennungen und Sachschäden verursachen.

- **Stellen Sie Benzinkanister vor dem Auffüllen immer vom Fahrzeug entfernt auf den Boden.**
- **Füllen Sie Benzinkanister nicht in einem Fahrzeug oder auf der Ladepritsche eines Pritschenwagens oder Anhängers, da Teppiche im Fahrzeug und Kunststoffverkleidungen auf Ladeflächen den Kanister isolieren und den Abbau von statischen Ladungen verlangsamen können.**
- **Nehmen Sie, soweit durchführbar, Geräte mit Benzinmotor vom Pritschenwagen oder Anhänger und stellen Sie sie zum Auffüllen mit den Rädern auf den Boden.**
- **Falls das nicht möglich ist, betanken Sie die betroffenen Geräte auf einen Pritschenwagen oder Anhänger von einem tragbaren Kanister und nicht von einer Zapfsäule aus.**
- **Wenn Sie von einer Zapfsäule aus tanken, müssen Sie das Mundstück immer in Kontakt mit dem Rand des Kraftstofftanks bzw. der Kanisteröffnung halten, bis der Tankvorgang abgeschlossen ist.**

⚠ WARNUNG:

Benzin wirkt bei Einnahme schädlich oder sogar tödlich. Wenn eine Person langfristig Benzindämpfen ausgesetzt ist, kann dies zu schweren Verletzungen und Krankheiten führen.

- **Vermeiden Sie das langfristige Einatmen von Benzindämpfen.**
- **Halten Sie Ihr Gesicht vom Einfüllstutzen und dem Benzintank oder der Beimischflaschenöffnung fern.**
- **Vermeiden Sie einen Kontakt mit der Haut; waschen Sie Verschüttungen mit Seifenlauge ab.**

Verwenden eines Kraftstoffstabilisators

Die Verwendung eines Kraftstoffstabilisators in der Maschine bringt folgende Vorteile mit sich:

- Der Kraftstoff bleibt während der Einlagerung bis zu 90 Tage lang frisch. Bei längerer Einlagerung empfiehlt es sich, den Kraftstofftank zu entleeren.
- Der Motor wird gereinigt, während er läuft.
- Dadurch wird ein Verharzen der Kraftstoffanlage verhindert, wodurch das Anlassen erleichtert wird.

Wichtig: **Verwenden Sie keine Zusätze, die Methanol oder Ethanol enthalten.**

Mischen Sie dem Benzin die richtige Stabilisatormenge bei.

Hinweis: Ein Stabilisator ist am effektivsten, wenn er frischem Benzin beigemischt wird. Verwenden Sie, um das Risiko von Ablagerungen in der Kraftstoffanlage zu minimieren, immer einen Stabilisator.

Betanken

Hinweis: Füllen Sie den Kraftstofftank nicht ganz auf. Füllen Sie den Kraftstofftank bis zur Unterseite des Einfüllstutzens.

1. Stellen Sie die Maschine auf einer ebenen Fläche ab.
2. Stellen Sie den Motor ab und aktivieren Sie die Feststellbremse.
3. Reinigen Sie den Bereich um den Tankdeckel.
4. Füllen Sie den Kraftstofftank bis zur Unterseite des Füllstutzens (Bild 7).

   Hinweis: Stellen Sie sicher, dass im Tank für die Ausdehnung des Benzins vorhanden ist.

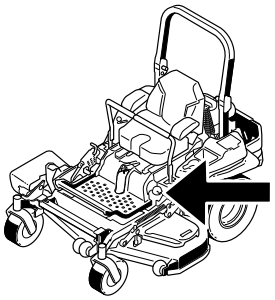

g035386

g035386

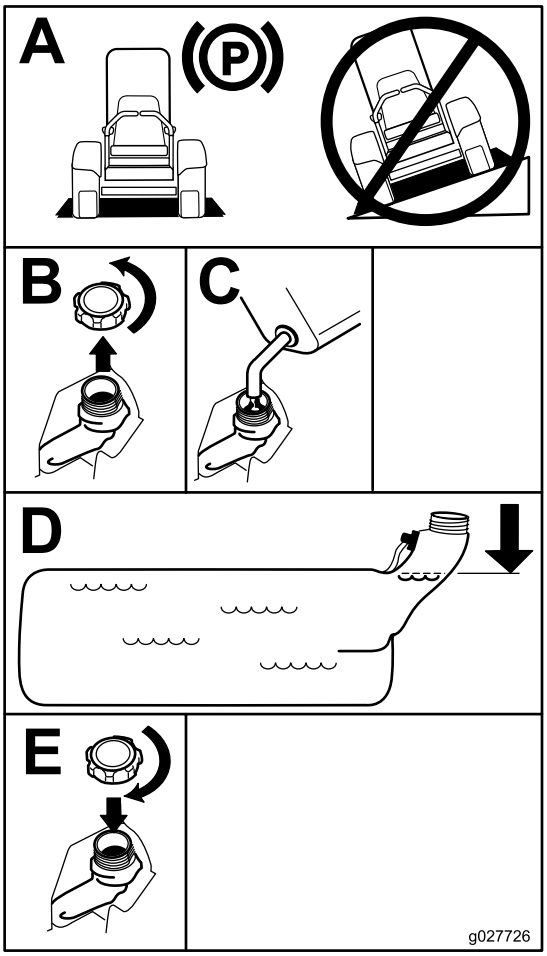

g027726

Bild 7

Prüfen des Motorölstands

Prüfen Sie vor dem Anlassen des Motors und vor der Inbetriebnahme der Maschine erst den Ölstand im Kurbelgehäuse, siehe Prüfen des Motorölstands (Seite 45).

Einfahren einer neuen Maschine

Ein neuer Motor braucht etwas Zeit, bevor er die ganze Leistung erbringt. Neue Mähwerke und Antriebssysteme haben eine höhere Reibung und belasten den Motor mehr. Die Einfahrzeit für neue Maschinen beträgt ungefähr 40 bis 50 Stunden. Danach erbringt der Motor die ganze Leistung und beste Performance.

Verwenden des Überrollschutzes

⚠ WARNUNG:

Zur Vermeidung von ggf. tödlichen Verletzungen durch Überschlagen sollten Sie Folgendes tun: Klappen Sie den Überrollbügel ganz hoch, arretieren ihn und legen den Sicherheitsgurt an.

Stellen Sie sicher, dass der Sitz an der Maschine befestigt ist.

⚠ WARNUNG:

Es besteht kein Überrollschutz, wenn der Überrollbügel abgesenkt ist.

- **Senken Sie den Überrollbügel nur dann ab, wenn es wirklich erforderlich ist.**
- **Legen Sie bei abgesenktem Überrollbügel keinen Sicherheitsgurt an.**
- **Fahren Sie langsam und vorsichtig.**
- **Richten Sie den Überrollbügel sofort wieder auf, wenn die Höhe es zulässt.**
- **Achten Sie sorgfältig auf die lichte Höhe (wie z. B. zu Ästen, Pforten, Stromkabeln), bevor Sie unter irgendeinem Hindernis durchfahren, damit Sie diese nicht berühren.**

Wichtig: **Stellen Sie sicher, dass der Sitz an der Maschine befestigt ist.**

1. Wenden Sie Druck auf den oberen Teil des Überrollbügels an, um ihn zusammenzuklappen.
2. Ziehen Sie beide Handräder heraus und drehen sie um 90°, damit sie nicht eingerastet sind (Bild 8).
3. Senken Sie den Überrollbügel ab (Bild 8).

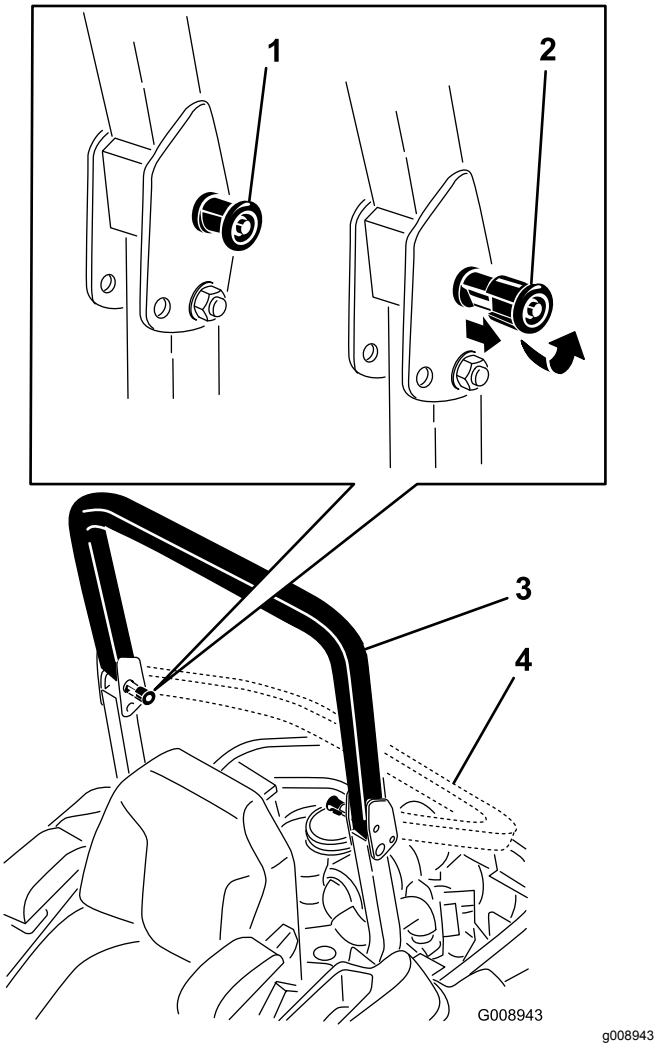

Bild 8

1. Überrollschutz-Handrad
2. Ziehen Sie das Überrollschutz-Handrad heraus und drehen es um 90 Grad.
3. Hochgeklappter Überrollbügel
4. Zusammengeklappter Überrollbügel

4. Zum Hochklappen des Überrollbügels heben Sie ihn an und drehen die Handräder so, dass sie teilweise in den Schlitzen sitzen (Bild 8).
5. Klappen Sie den Überrollbügel ganz hoch und drücken Sie gleichzeitig auf den oberen Überrollbügel, damit die Stifte einrasten, wenn die Löcher mit den Stiften ausgefluchtet sind (Bild 8).
6. Wenden Sie Druck auf den Überrollbügel an, um sicherzustellen, dass die Stifte eingerastet sind.

Wichtig: **Legen Sie immer den Sicherheitsgurt an, wenn der Überrollbügel aufgerichtet ist.**

Betreten der Bedienerposition

Verwenden Sie das Mähwerk als Stufe für das Betreten der Bedienerposition (Bild 9).

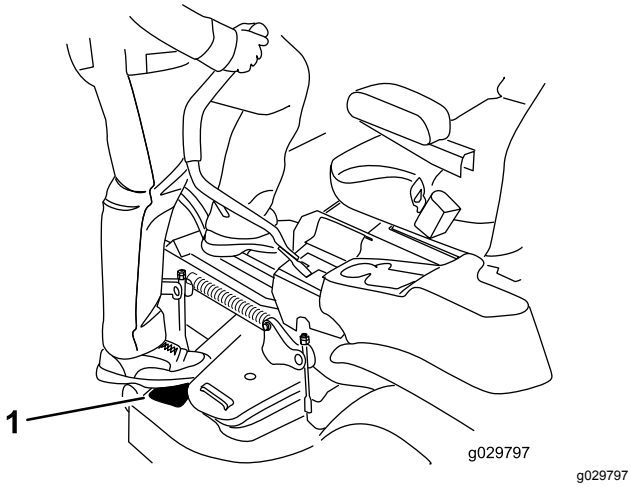

Bild 9

1. Mähwerk

Sicherheit hat Vorrang

Lesen Sie bitte alle Sicherheitsanweisungen und Symbolerklärungen im Sicherheitsabschnitt gründlich durch. Kenntnis dieser Angaben kann Ihnen und Unbeteiligten dabei helfen, Verletzungen zu vermeiden.

⚠ GEFAHR

Ein Einsatz des Geräts auf nassem Gras oder auf steilen Hängen kann zu Rutschen und zu einem Verlust der Fahrzeugkontrolle führen.

- **Setzen Sie das Gerät nicht auf Gefällen ein, die mehr als 15 Grad aufweisen.**
- **Verringern Sie auf Hanglagen die Geschwindigkeit und passen Sie besonders auf.**
- **Setzen Sie die Maschine nicht in der Nähe von Gewässern ein.**

⚠ GEFAHR

Räder, die über Kanten abrutschen, können zum Überschlagen des Fahrzeugs und zu schweren oder tödlichen Verletzungen oder Ertrinken führen.

Setzen Sie die Maschine nicht in der Nähe von Abhängen ein.

⚠ GEFAHR

Der Einsatz der Maschine mit zusammengeklapptem Überrollbügel kann beim Überschlagen der Maschine zu schweren oder tödlichen Verletzungen führen.

Stellen Sie den Überrollbügel immer ganz auf und arretieren ihn. Legen Sie den Sicherheitsgurt an.

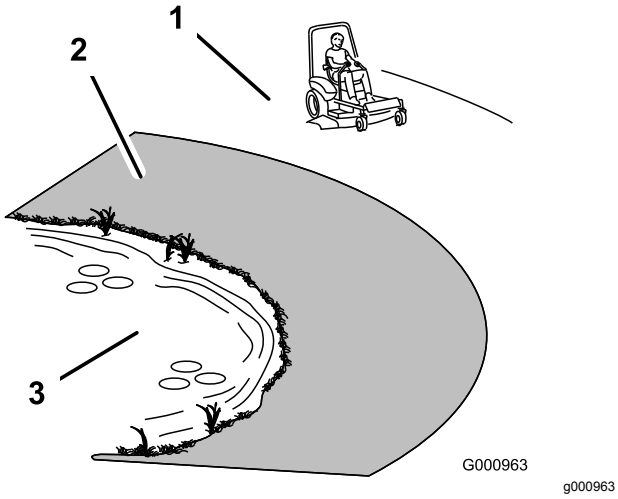

Bild 10

1. Sicherheitszone: Setzen Sie hier die Maschine auf Hanglagen ein, die höchstens ein Gefälle von 15 Grad haben, oder auf ebenen Bereichen.
2. Gefahrzone: Verwenden Sie einen handgeführten Rasenmäher oder einen Rasentrimmer an Hanglagen mit einem Gefälle von mehr als 15 Grad, in der Nähe von Abhängen und Gewässern.
3. Gewässer

⚠ ACHTUNG

Der Geräuschpegel dieser Maschine beträgt am Ohr des Bedieners mehr als 85 dBA, und dies kann bei einem längeren Einsatz Gehörschäden verursachen.

Tragen Sie während des Arbeitseinsatzes der Maschine einen Gehörschutz.

Tragen Sie eine Schutzbrille, einen Gehörschutz, Handschuhe, Arbeitsschuhe und einen Helm.

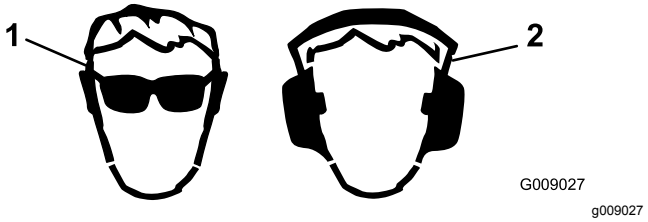

Bild 11

1. Tragen Sie eine Schutzbrille.
2. Tragen Sie einen Gehörschutz.

Betätigen der Feststellbremse

Ziehen Sie die Feststellbremse immer an, wenn Sie die Maschine zum Stehen bringen oder unbeaufsichtigt zurücklassen.

Aktivieren der Feststellbremse

⚠ WARNUNG:

Die Feststellbremse verhindert auf Hanglagen nicht unbedingt, dass sich die Maschine bewegt. Dies kann zu Verletzungen oder Sachschäden führen.

Stellen Sie die Maschine nur dann an Hanglagen ab, wenn die Räder mit Keilen oder Klötzen blockiert sind.

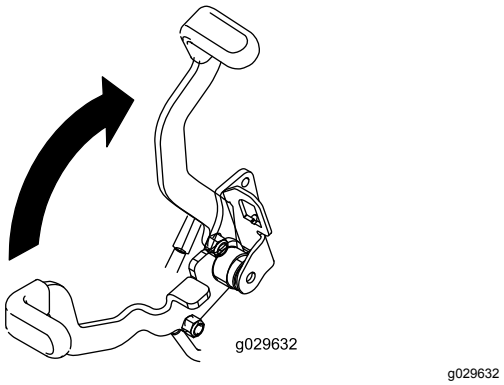

Bild 12

Lösen der Feststellbremse

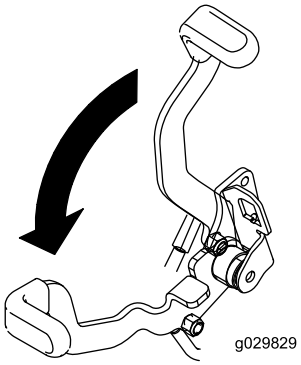

g029829

Bild 13

Einsetzen des Zapfwellen-antriebsschalters

Mit dem Zapfwellenantriebsschalter kuppeln Sie die Schnittmesser und angetriebene Anbaugeräte ein oder aus.

Einkuppeln des Zapfwellenan-triebsschalters

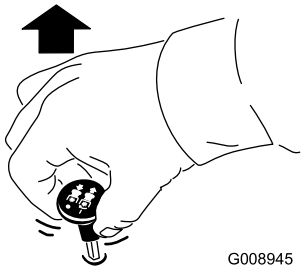

g008945

Bild 14

Auskuppeln des Zapfwellenan-triebsschalters

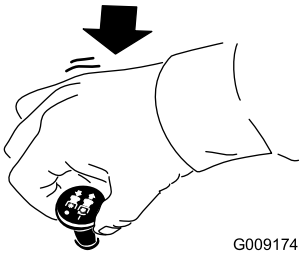

g009174

Bild 15

Einsetzen der Gasbedienung

Bewegen Sie die Gasbedienung zwischen die SCHNELL- und LANGSAM-Stellung (Bild 16).

Verwenden Sie immer die SCHNELL-Stellung, wenn Sie das Mähwerk mit dem Zapfwellenantriebsschalter einschalten.

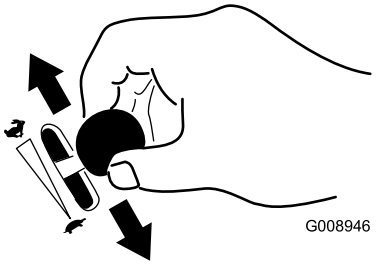

g008946

Bild 16

Einsetzen des Chokes

Lassen Sie einen kalten Motor mit Choke an.

1. Ziehen Sie das Chokehandrad heraus, um den Choke zu aktivieren, bevor Sie die Zündung einschalten (Bild 17).
2. Drücken Sie den Choke herein, um den Choke zu deaktivieren, wenn der Motor angesprungen ist (Bild 17).

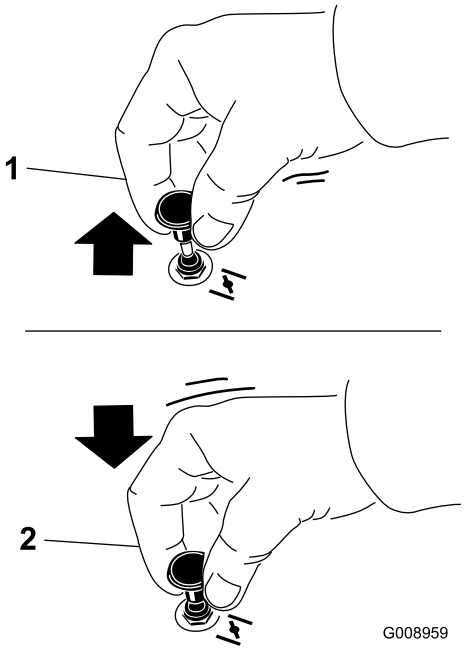

g008959

Bild 17

1. Ein
2. Aus

Einsetzen der Zündung

1. Drehen Sie den Zündschlüssel auf die START-Stellung (Bild 18).

   Hinweis: Lassen Sie den Schlüssel los, wenn der Motor anspringt.

   Wichtig: **Lassen Sie den Anlasser niemals länger als 5 Sekunden lang ununterbrochen drehen. Wenn der Motor nicht anspringt, lassen Sie den Anlasser 15 Sekunden zwischen weiteren Versuchen abkühlen. Das Nichtbefolgen dieser Vorschrift kann zum Durchbrennen des Anlassers führen.**

   Hinweis: Unter Umständen müssen Sie beim ersten Anlassen des Motors nach einem Abstellen aufgrund von Kraftstoffmangel mehrere Startversuche unternehmen.

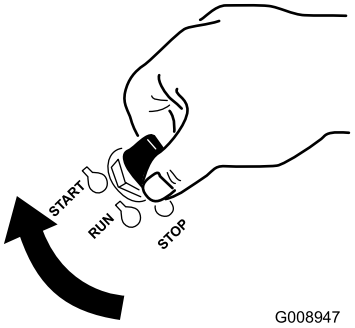

Bild 18

2. Drehen Sie den Zündschlüssel in die STOPP-Stellung, um den Motor abzustellen.

Verwenden des Kraftstoffhahns

Der Kraftstoffhahn befindet sich unter dem Sitz. Schieben Sie den Sitz nach vorne, um ihn zugänglich zu machen.

Schließen Sie den Kraftstoffhahn vor dem Transport, der Wartung oder der Einlagerung.

Stellen Sie sicher, dass der Kraftstoffhahn geöffnet ist, wenn Sie den Motor anlassen.

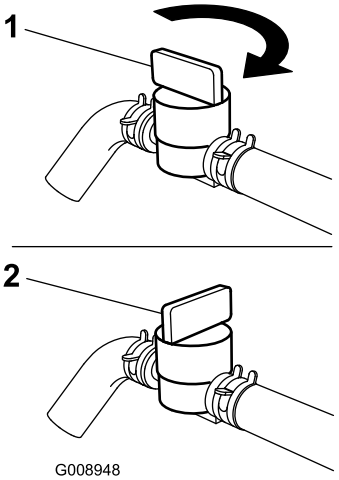

Bild 19

1. Ein
2. Aus

Anlassen und Abstellen des Motors

Anlassen des Motors

Wichtig: **Lassen Sie den Anlasser niemals länger als 5 Sekunden lang ununterbrochen drehen. Wenn der Motor nicht anspringt, lassen Sie den Anlasser 15 Sekunden zwischen weiteren Versuchen abkühlen. Das Nichtbefolgen dieser Vorschrift kann zum Durchbrennen des Anlassers führen.**

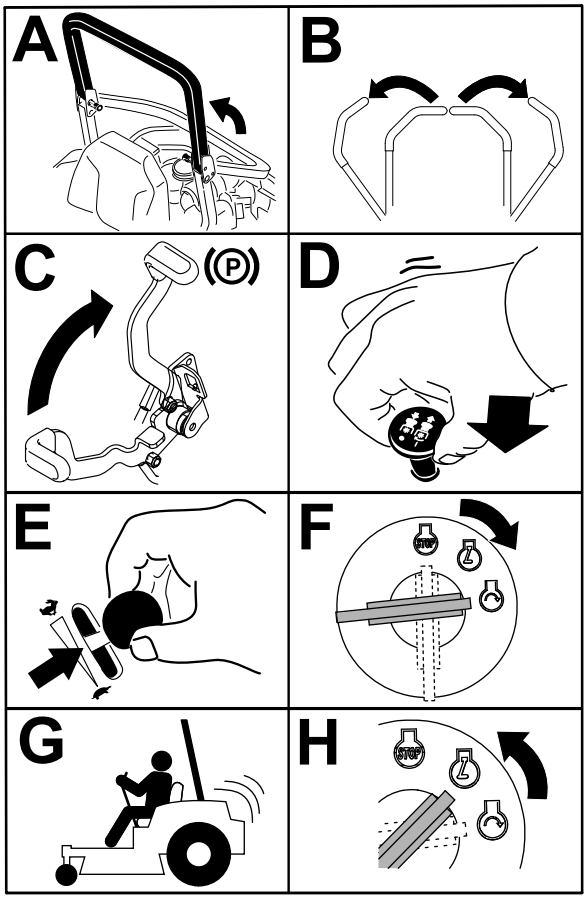

Bild 20

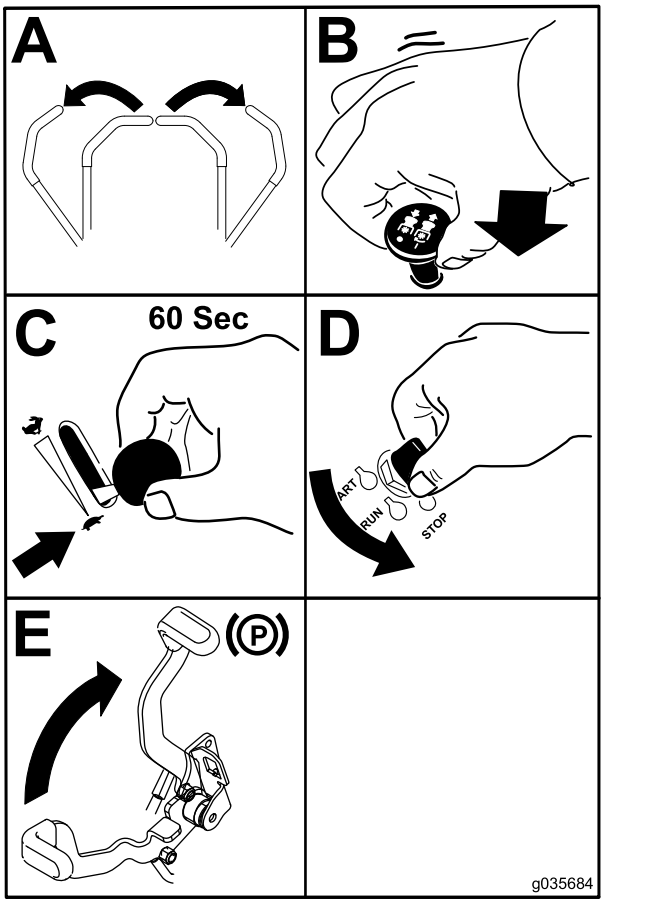

Bild 21

Abstellen des Motors

⚠ ACHTUNG

Kinder und Unbeteiligte können verletzt werden, wenn sie die unbeaufsichtigt zurückgelassene Maschine bewegen oder einsetzen.

Ziehen Sie immer den Zündschlüssel ab und aktivieren Sie die Feststellbremse, wenn die Maschine unbeaufsichtigt bleibt, auch wenn es nur ein paar Minuten sind.

Wichtig: **Stellen Sie sicher, dass der Kraftstoffhahn vor dem Transport oder Einlagern der Maschine geschlossen ist, sonst kann Kraftstoff auslaufen. Aktivieren Sie die Feststellbremse vor dem Transport. Ziehen Sie auf jeden Fall den Zündschlüssel ab, da die Kraftstoffpumpe sonst laufen und die Batterie entleeren kann.**

Verwendung der Sicherheitsschalter

⚠ ACHTUNG

Wenn die Sicherheitsschalter abgeklemmt oder beschädigt sind, kann die Maschine unerwartet aktiviert werden und Verletzungen verursachen.

- **An den Sicherheitsschaltern dürfen keine Veränderungen vorgenommen werden.**
- **Prüfen Sie die Funktion der Sicherheitsschalter täglich und tauschen Sie alle defekten Schalter vor dem Einsatz der Maschine aus.**

Funktion der Sicherheitsschalter

Die Sicherheitsschalter verhindern das Anlassen des Motors, außer in folgenden Situationen:

- Die Feststellbremse ist aktiviert.
- Der Zapfwellenantriebsschalter ist ausgekuppelt.
- Die Fahrantriebshebel sind in der ARRETIERTEN NEUTRAL-Stellung.

Die Sicherheitsschalter sind so ausgelegt, dass sie den Motor abstellen, wenn Sie die Fahrantriebshebel bei aktivierter Feststellbremse aus der arretierten Stellung bewegen, oder wenn Sie bei aktivierter Zapfwelle vom Sitz aufstehen.

Der Betriebsstundenzähler hat Symbole, die den Bediener darauf hinweisen, dass der Sicherheitsschalter in der richtigen Stellung ist. Wenn der Schalter in der richtigen Stellung ist, leuchtet im relevanten Rechteck ein Dreieck auf.

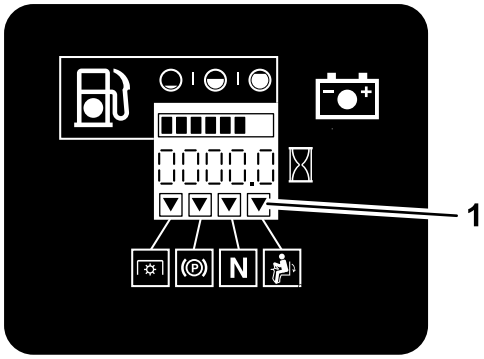

G009181

g009181

Bild 22

1. Dreiecke leuchten auf, wenn die Sicherheitsschalter in der richtigen Stellung sind.

Testen der Sicherheitsschalter

Wartungsintervall: Bei jeder Verwendung oder täglich

Testen Sie die Sicherheitsschalter vor jedem Einsatz der Maschine. Lassen Sie, wenn die Sicherheitsschalter nicht wie nachstehend beschrieben funktionieren, diese unverzüglich von einem Vertragshändler reparieren.

1. Setzen Sie sich auf den Sitz, aktivieren die Feststellbremse und stellen den Zapfwellenantriebsschalter in die EIN-Stellung. Versuchen Sie, den Motor anzulassen. Der Motor darf nicht starten.
2. Setzen Sie sich auf den Sitz, aktivieren die Feststellbremse und stellen den Zapfwellenantriebsschalter in die AUS-Stellung. Schieben Sie einen der Fahrantriebshebel aus der ARRETIERTEN NEUTRAL-Stellung. Versuchen Sie, den Motor anzulassen. Der Motor darf sich dann nicht drehen. Wiederholen Sie die Schritte für den anderen Fahrantriebshebel.
3. Setzen Sie sich auf den Sitz, aktivieren die Feststellbremse, stellen den Zapfwellenantriebsschalter in die AUS-Stellung und schieben die Fahrantriebshebel in die ARRETIERTE NEUTRAL-Stellung. Lassen Sie den Motor an. Lösen Sie bei laufendem Motor die Feststellbremse, aktivieren den Zapfwellenantriebsschalter und stehen etwas vom Sitz auf; der Motor sollte abgestellt werden.
4. Setzen Sie sich auf den Sitz, aktivieren die Feststellbremse, stellen den Zapfwellenantriebsschalter in die AUS-Stellung und schieben die Fahrantriebshebel in die ARRETIERTE NEUTRAL-Stellung. Lassen Sie den Motor an. Zentrieren Sie bei laufendem Motor einen der Fahrantriebshebel und bewegen ihn vorwärts oder rückwärts; der Motor sollte abgeschaltet werden. Wiederholen Sie die Schritte für den anderen Fahrantriebshebel.
5. Setzen Sie sich auf den Sitz, lösen die Feststellbremse, stellen den Zapfwellenantriebsschalter in die AUS-Stellung und schieben die Fahrantriebshebel in die ARRETIERTE NEUTRAL-Stellung. Versuchen Sie, den Motor anzulassen. Der Motor darf nicht starten.

Vorwärts- und Rückwärtsfahren

Sie können die Motordrehzahl mit dem Gasbedienungshebel einstellen, die in U/min (Umdrehungen pro Minute) gemessen wird. Stellen Sie den Gasbedienungshebel für die optimale Leistung in die SCHNELL-Stellung. Mähen Sie immer mit Vollgas.

⚠ ACHTUNG

Die Maschine kann sich sehr schnell drehen. Sie können die Kontrolle über die Maschine verlieren, sich verletzen oder die Maschine beschädigen.

- **Wenden Sie nur vorsichtig.**
- **Reduzieren Sie vor scharfen Wendungen die Geschwindigkeit.**

Verwenden der Fahrantriebshebel

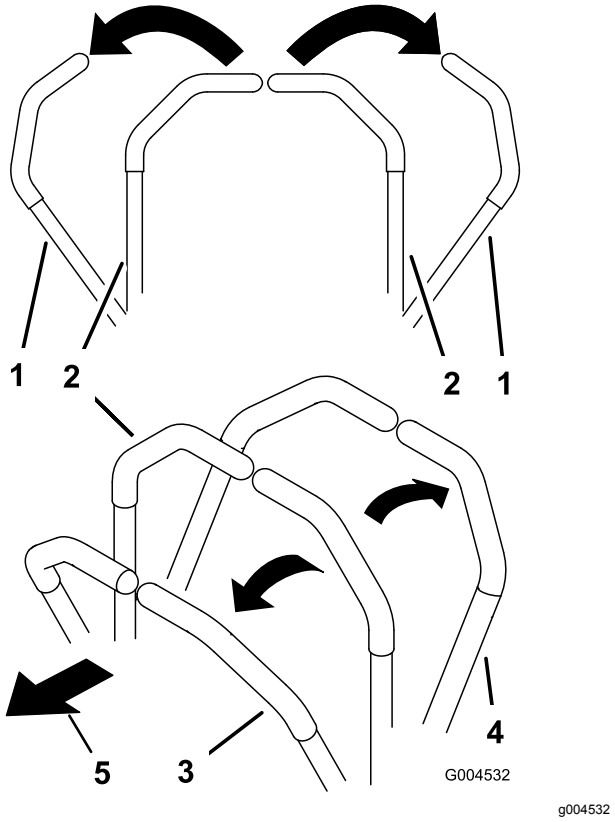

Bild 23

1. Fahrantriebshebel: ARRETIERTE NEUTRAL-Stellung
2. Mittlere, nicht arretierte Stellung
3. Vorwärtsgang
4. Rückwärtsgang
5. Vorderseite der Maschine

Vorwärtsfahren

Hinweis: Der Motor stellt ab, wenn Sie die Fahrantriebshebel bei aktivierter Feststellbremse bewegen.

Ziehen Sie die Fahrantriebshebel zum Anhalten auf die NEUTRAL-Stellung zurück.

1. Lösen Sie die Feststellbremse, siehe Lösen der Feststellbremse (Seite 23).
2. Stellen Sie die Hebel in die zentrale, entriegelte Position.
3. Drücken Sie die Fahrantriebshebel langsam nach vorne, um vorwärtszufahren (Bild 24).

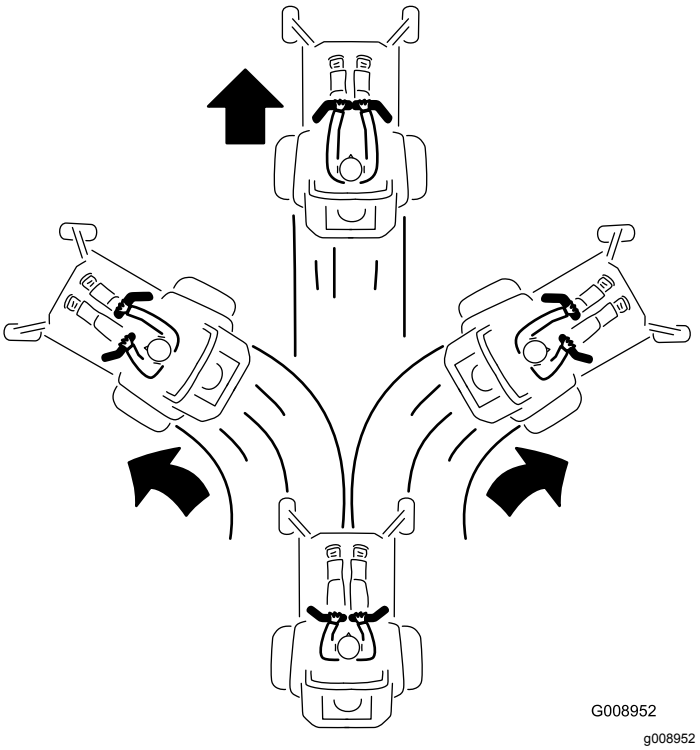

Bild 24

Rückwärtsfahren

1. Stellen Sie die Hebel in die mittlere, entriegelte Stellung.
2. Ziehen Sie zum Rückwärtsfahren die Fahrantriebshebel langsam nach hinten (Bild 25).

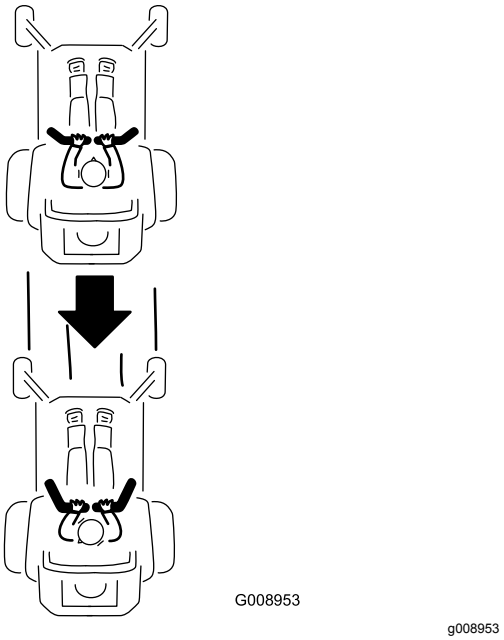

Bild 25

Abstellen des Motors

Stellen Sie zum Abschalten des Motors die Fahrantriebshebel in die Neutral-Stellung und dann in die ARRETIERTE NEUTRAL-Stellung, kuppeln Sie den Zapfwellenantriebsschalter aus und drehen den Zündschlüssel in die AUS-Stellung.

Aktivieren Sie die Feststellbremse, wenn Sie die Maschine verlassen, siehe Aktivieren der Feststellbremse (Seite 22). Ziehen Sie den Zündschlüssel ab.

⚠ ACHTUNG

Kinder und Unbeteiligte können verletzt werden, wenn sie die unbeaufsichtigt zurückgelassene Maschine bewegen oder einsetzen.

Ziehen Sie immer den Zündschlüssel ab und aktivieren Sie die Feststellbremse, wenn die Maschine unbeaufsichtigt bleibt, auch wenn es nur ein paar Minuten sind.

Einstellen der Schnitthöhe

Verwenden des Transportriegels

Der Transportriegel hat zwei Stellungen und wird mit dem Mähwerkhubpedal verwendet. In der Transportstellung des Mähwerks gibt es eine ARRETIERTE und eine NICHT ARRETIERTE Stellung (Bild 26).

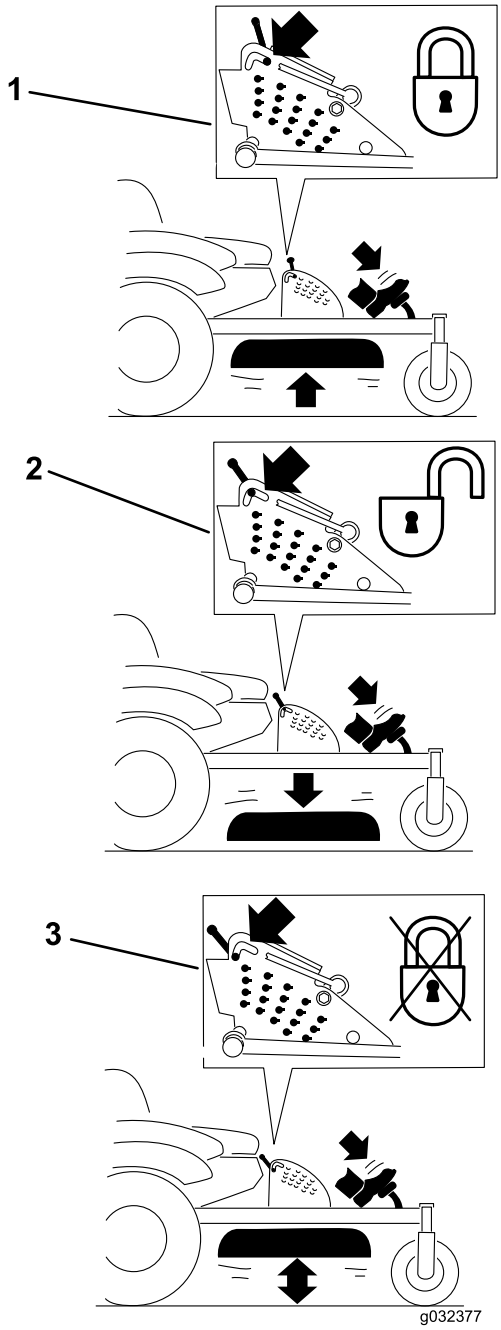

g032377

Bild 26

Transportriegel-Stellungen

1. Transportriegel
2. ARRETIERTE Stellung: Das Mähwerk ist in der Transportstellung arretiert.
3. NICHT ARRETIERTE Stellung: Das Mähwerk ist nicht in der Transportstellung arretiert.

Einstellen des Schnitthöhenstifts

Sie können die Schnitthöhe in Schritten von 6 mm durch das Umstecken des Lastösenbolzens in

verschiedene Löcher von 25 mm bis 140 mm einstellen.

1. Stellen Sie den Transportriegel auf die ARRETIERTE Stellung.
2. Treten Sie mit dem Fuß auf das Mähwerkhubpedal und heben Sie das Mähwerk in die Transportstellung an (d. h. die Schnitthöhe von 140 mm), wie in Bild 27 abgebildet.
3. Drehen Sie zum Einstellen den Stift um 90 Grad und nehmen ihn aus der Schnitthöhen-Halterung heraus (Bild 27).
4. Wählen Sie ein Loch in der Schnitthöhen-halterung, das der gewünschten Schnitthöhe entspricht, und stecken Sie den Stift ein (Bild 27).
5. Üben Sie Druck auf den Mähwerkhub aus, ziehen Sie den Transportriegel zurück und senken Sie das Mähwerk langsam ab.

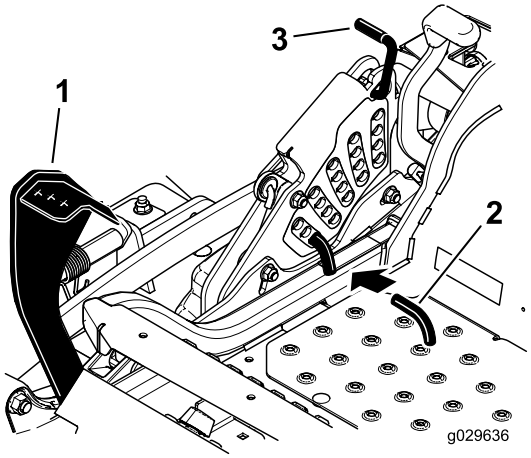

g029840

Bild 27

1. Mähwerkhubpedal
2. Schnitthöhen-Einstellstift
3. Transportriegel

Einstellen der Antiskalpierrollen

Stellen Sie die Antiskalpierrollen jedes Mal ein, wenn Sie die Schnitthöhe ändern.

1. Kuppeln Sie den Zapfwellenantriebsschalter aus, stellen die Fahrantriebshebel in die ARRETIERTE NEUTRAL-Stellung und aktivieren die Feststellbremse.
2. Stellen Sie vor dem Verlassen des Fahrersitzes den Motor ab, ziehen Sie den Schlüssel ab und warten, bis alle beweglichen Teile zum Stillstand gekommen sind.
3. Stellen Sie die Rollen auf die Schnitthöhe ein.

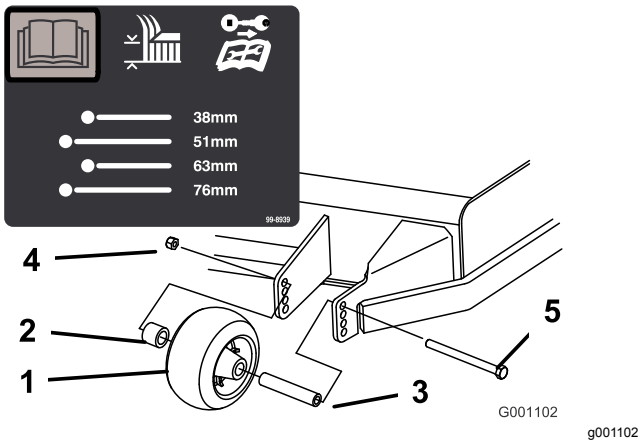

g001102

Bild 28

1. Antiskalpierrollen
2. Distanzstück
3. Büchse
4. Bundmutter
5. Schraube

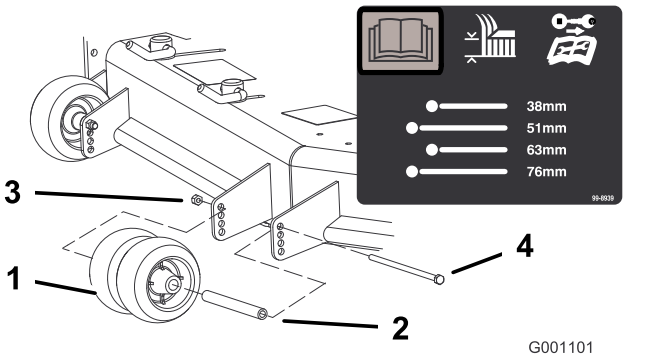

g001101

Bild 29

1. Antiskalpierrollen
2. Büchse
3. Bundmutter
4. Schraube

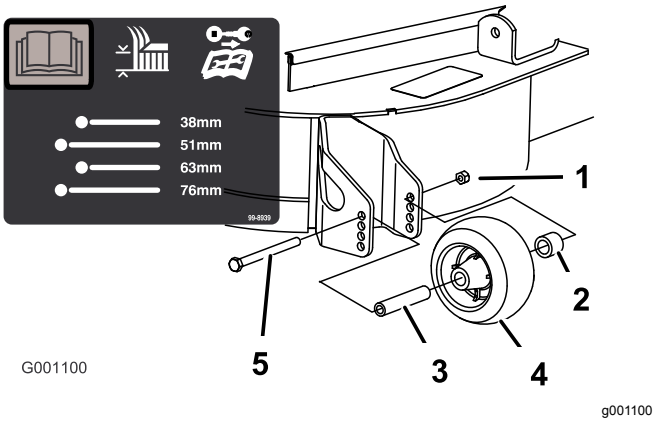

g001100

Bild 30

1. Bundmutter
2. Distanzstück
3. Büchse
4. Antiskalpierrollen
5. Schraube

Einstellen der Haltenocken des Richtungsablenkblechs

Nur für Maschinen mit Riegeln für das Richtungsablenkblech

Die Auswurfrichtung des Mähwerks kann den unterschiedlichen Mähbedingungen angepasst werden. Stellen Sie die Haltenocken und das Ablenkblech auf die beste Schnittqualität ein.

Hinweis: An bestimmten Modellen finden Sie Muttern und Schrauben statt Richtungsablenkblechriegel.

1. Kuppeln Sie den Zapfwellenantriebsschalter aus, stellen den Fahrantriebshebel in die ARRETIERTE NEUTRAL-Stellung und aktivieren die Feststellbremse.
2. Stellen Sie vor dem Verlassen des Fahrersitzes den Motor ab, ziehen den Schlüssel ab und warten, bis alle beweglichen Teile zum Stillstand gekommen sind.
3. Wenn Sie die Haltenocken einstellen möchten, schieben Sie den Hebel nach oben und lösen Sie die Haltenocke (Bild 31).
4. Stellen Sie das Ablenkblech und die Haltenocken in den Schlitzen auf die gewünschte Auswurfrichtung ein.
5. Schieben Sie den Hebel zurück, um das Ablenkblech und die Haltenocken festzuziehen (Bild 31).
6. Wenn die Haltenocken das Ablenkblech nicht arretieren oder zu stark arretieren, lösen Sie den Hebel und drehen Sie dann den Haltenocken. Stellen Sie die Haltenocke ein, bis Sie den gewünschten Arretierungsdruck erreicht haben.

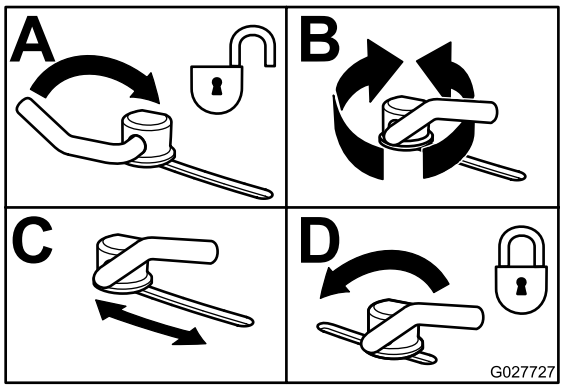

g027727

Bild 31

Einstellen des Richtungsablenkblechs

Die folgenden Bilder enthalten nur Nutzungsempfehlungen. Die Einstellungen sind je nach Grassorte, Feuchtigkeitsgehalt und Grashöhe anders.

Hinweis: Wenn die Motorleistung abfällt, und die Fahrgeschwindigkeit konstant ist, öffnen Sie das Ablenkblech.

Stellung A

Dies ist die Stellung ganz nach hinten. Verwenden Sie diese Stellung für Folgendes.

- Kurzes, dünnes Gras.
- Trockenes Gras.
- Kleineres Schnittgut.
- Schnittgut wird weiter vom Mähwerk herausgeschleudert.

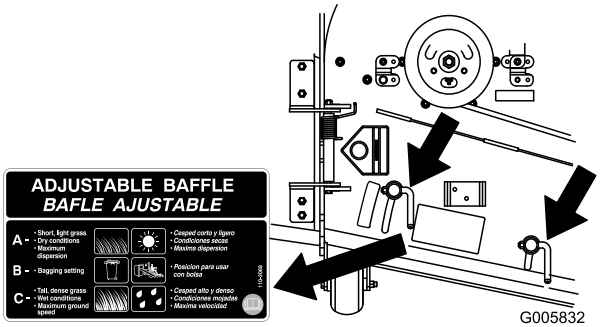

g005832

Bild 32

Stellung B

Verwenden Sie diese Stellung mit dem Fangsystem. Immer mit der Gebläseöffnung ausfluchten.

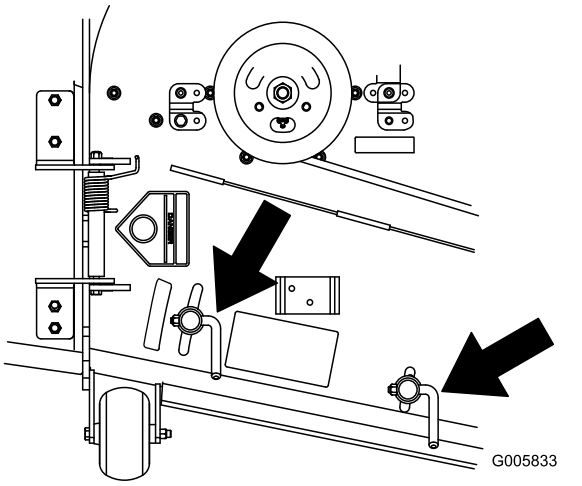

g005833

Bild 33

Stellung C

Dies ist die ganz geöffnete Stellung. Verwenden Sie diese Stellung für Folgendes.

- Hohes, dichtes Gras.
- Nasse Bedingungen.
- Verringert die Leistungsaufnahme des Motors.
- Ergibt bessere Fahrgeschwindigkeit in schwierigen Konditionen.

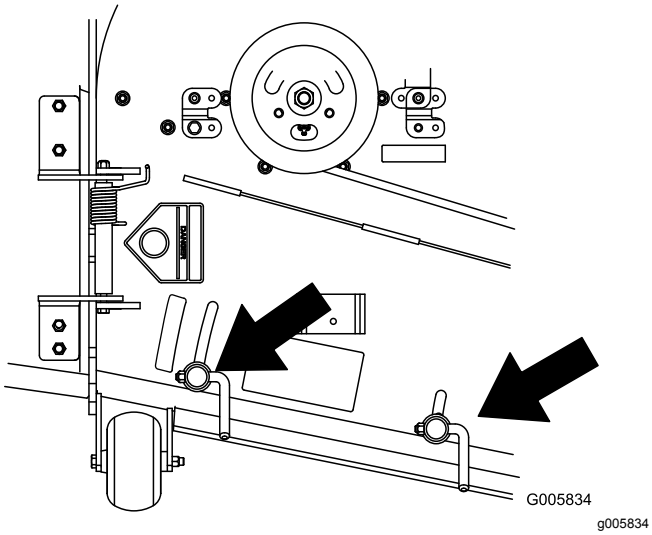

Bild 34

Hinweis: Diese Stellung ähnelt den Vorteilen, die das Toro SFS-Mähwerk bietet.

Einstellen des Sitzes

Der Sitz kann nach vorne und hinten geschoben werden. Stellen Sie den Sitz so ein, dass Sie die Maschine optimal steuern können und komfortabel sitzen.

Bewegen Sie den Hebel zum Entriegeln des Sitzes zur Seite (Bild 35).

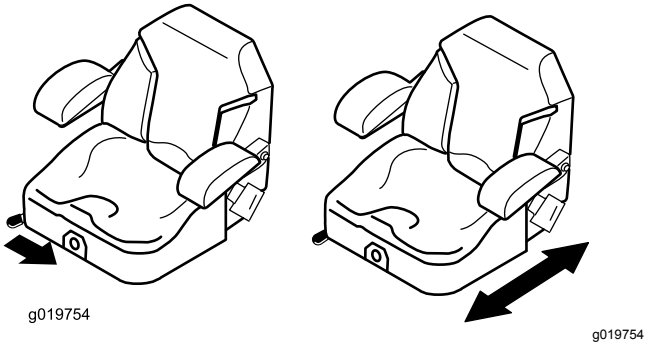

Bild 35

Entriegeln des Sitzes

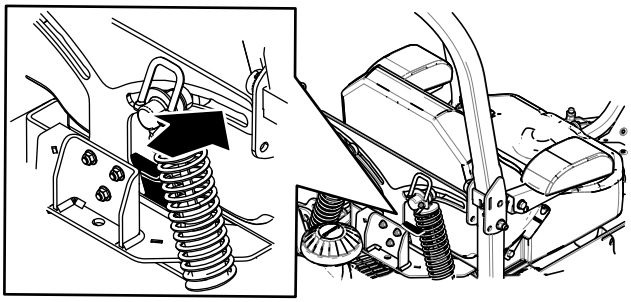

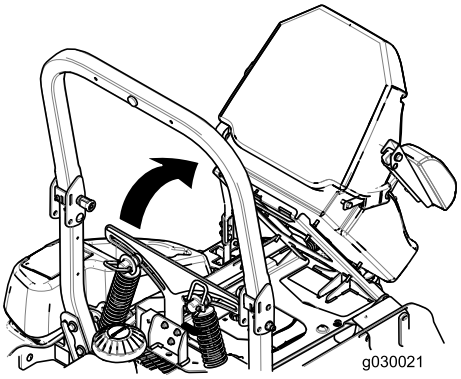

g030021

Bild 36

Einstellen der MyRide™ Aufhängung

Die MyRide™ Aufhängung passt sich an und bietet ein gleichmäßiges und komfortables Fahrverhalten. Das Einstellen der zwei hinteren Stoßdämpfer ist die einfachste und schnellste Methode für das Ändern der Aufhängung. Stellen Sie die Aufhängung auf die bequemste Stellung ein.

Einstellen der hinteren Stoßdämpfer

Die Schlitze für die hinteren Stoßdämpfer haben Arretierungsstellungen als Bezug. Die hinteren Stoßdämpfer können überall im Schlitz (nicht nur in den Arretierungsstellungen) positioniert werden.

Im folgenden Bild wird die Stellung für ein weiches oder hartes Fahrverhalten und die unterschiedlichen Arretierungsstellungen abgebildet (Bild 37).

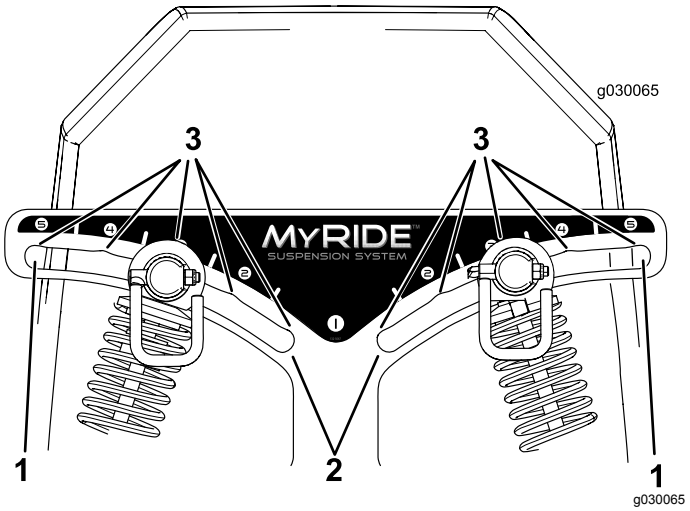

Bild 37

1. Härteste Stellung
2. Weicheste Stellung
3. Arretierungen in den Schlitzen

Hinweis: Stellen Sie sicher, dass der linke und rechte Stoßdämpfer immer gleich eingestellt sind.

Stellen Sie die hinteren Stoßdämpfer ein (Bild 38).

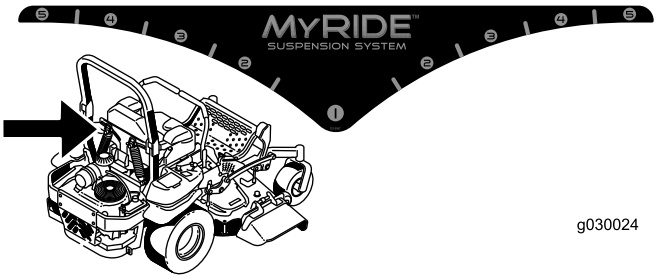

g030024

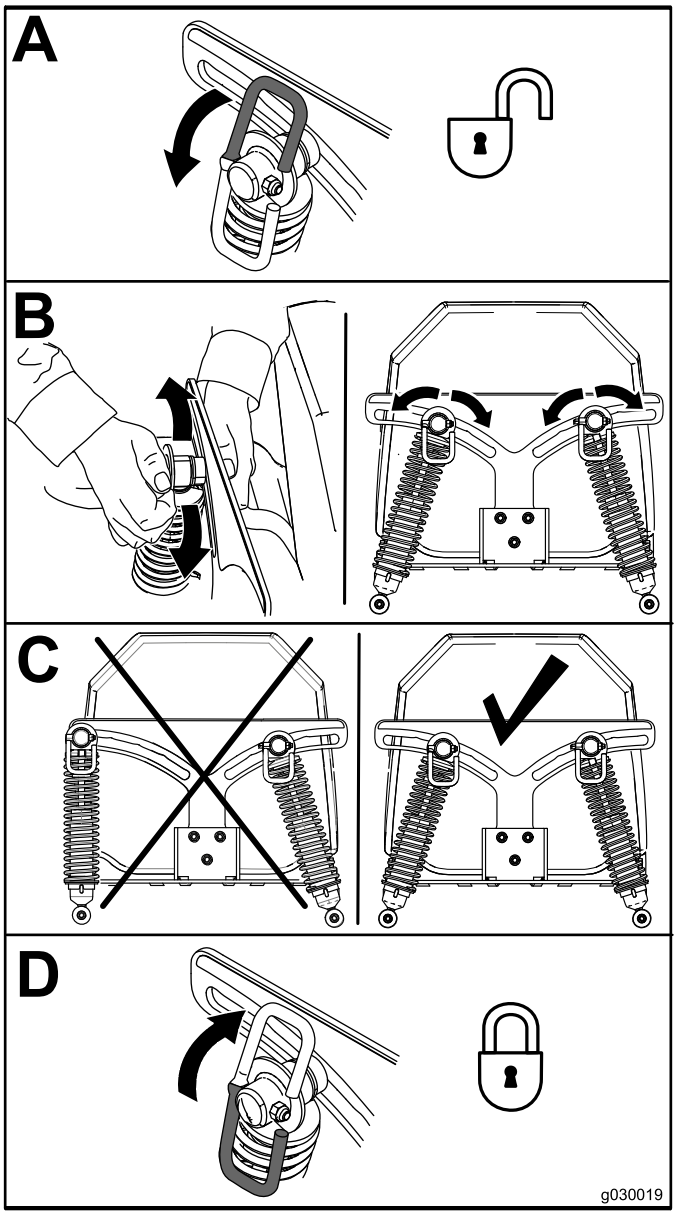

g030019

Bild 38

Einstellen der vorderen Stoßdämpfer

Der vordere Stoßdämpfer ist auf die mittlere Stellung eingestellt und wird normalerweise nicht angepasst.

Öffnen Sie zum Einstellen des vorderen Stoßdämpfers die Bodenplatte und stellen sie mit einem Spannschraubenschlüssel (Toro Bestellnummer 132-5069) oder einer Wasserpumpenzange ein (Bild 39).

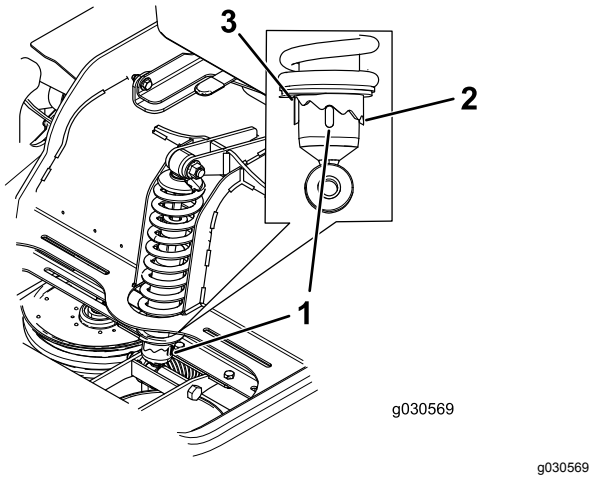

Bild 39

1. Mittlere Stellung
2. Hartes Fahrverhalten
3. Weiches Fahrverhalten

Verwenden der Ablassventile des Antriebsrads

⚠ WARNUNG:

Hände können mit den sich drehenden Antriebskomponenten unter dem Motorchassis in Berührung kommen; dies kann zu schweren Verletzungen führen.

Stellen Sie den Motor ab, ziehen den Zündschlüssel ab und warten, bis alle beweglichen Teile zum Stillstand gekommen sind, bevor Sie die Ablassventile des Antriebsrads zugänglich machen.

⚠ WARNUNG:

Der Motor- und Hydraulikantrieb kann sehr heiß werden. Wenn Sie einen heißen Motor- oder Hydraulikantrieb anfassen, können Sie schwere Verbrennungen erhalten.

Lassen Sie den Motor- und Hydraulikantrieb ganz abkühlen, bevor Sie die Ablassventile des Antriebrads zugänglich machen.

Die Ablassventile des Antriebsrads befinden sich hinten an jedem Hydraulikantrieb unter dem Sitz.

Hinweis: Stellen Sie sicher, dass die Ablassventile bei Verwendung der Maschine ganz horizontal sind, sonst kann die Hydraulikanlage schwer beschädigt werden.

1. Kuppeln Sie den Zapfwellenantriebsschalter aus und drehen den Zündschlüssel in die Aus-Stellung. Stellen Sie die Hebel in die ARRETIERTE NEUTRAL-Stellung und aktivieren Sie die Feststellbremse. Ziehen Sie den Zündschlüssel ab.
2. Drehen Sie zum Schieben der Maschine die Hebel des Ablassventils in die vertikale Stellung (Bild 40).

   Hinweis: So kann Hydrauliköl an der Pumpe vorbei fließen, und die Räder können sich drehen.
3. Lösen Sie die Feststellbremse, bevor Sie die Maschine schieben.

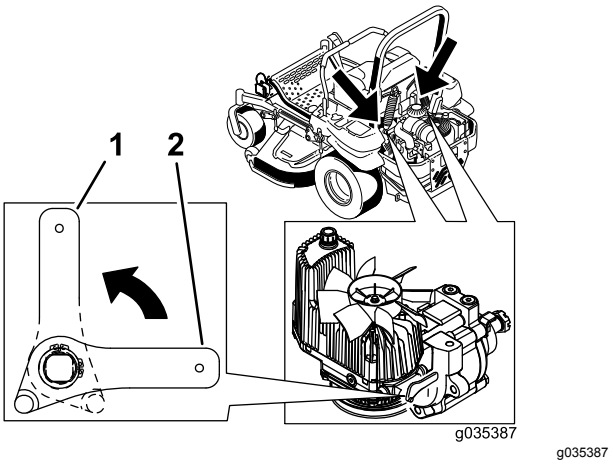

Bild 40

1. Vertikal zum Schieben der Maschine
2. Horizontal zum Verwenden der Maschine

4. Stellen Sie die Ablassventilhebel zum Verwenden der Maschine horizontal (Bild 40).

Verwenden des Seitenauswurfs

Das Mähwerk hat ein schwenkbares Ablenkblech, das Schnittgut zur Seite und nach unten auf die Grünfläche lenkt.

⚠ GEFAHR

Wenn ein Ablenkblech, eine Auswurfkanalabdeckung oder ein Fangsystem nicht montiert sind, sind der Bediener und Unbeteiligte der Gefahr eines Kontakts mit dem Messer und ausgeschleuderten Gegenständen ausgesetzt. Kontakt mit dem drehenden Schnittmesser oder ausgeschleuderten Gegenständen führt zu Verletzung (möglicherweise tödlichen Verletzungen).

- **Entfernen Sie nie das Ablenkblech vom Mäher, weil es Material nach unten auf die Grünfläche lenkt. Wechseln Sie das Ablenkblech sofort aus, wenn es beschädigt ist.**
- **Stecken Sie nie Hände oder Füße unter den Rasenmäher.**
- **Versuchen Sie nie, den Auswurfbereich oder die Schnittmesser zu räumen, ohne den Zapfwellenantriebsschalter in die AUS-Stellung zu schieben und den Zündschlüssel in die AUS-Stellung zu drehen und abzuziehen.**
- **Stellen Sie sicher, dass das Ablenkblech nach unten abgesenkt ist.**

Transportieren der Maschine

Verwenden Sie einen robusten Anhänger oder Pritschenwagen zum Transportieren der Maschine. Stellen Sie sicher, dass der Anhänger oder Pritschenwagen über die erforderliche Beleuchtung und Markierungen verfügt, die laut Straßenverkehrsordnung erforderlich ist. Lesen Sie alle Sicherheitsvorschriften sorgfältig durch. Die Kenntnis dieser Informationen trägt entscheidend dazu bei, Verletzungen zu vermeiden.

⚠ WARNUNG:

Das Fahren auf Straßen und Wegen ohne Blinker, Scheinwerfer, Reflektormarkierungen oder einem Schild für langsame Fahrzeuge ist gefährlich und kann zu Unfällen mit Verletzungsgefahr führen.

Fahren Sie die Maschine nicht auf einer öffentlichen Straße oder einem öffentlichen Fahrweg.

1. Wenn Sie einen Anhänger verwenden, schließen Sie ihn an die Zugmaschine an und schließen die Sicherheitsketten an.
2. Schließen Sie ggf. die Anhängerbremsen an.
3. Laden Sie die Maschine auf den Anhänger oder Pritschenwagen.
4. Stellen Sie den Motor ab, ziehen Sie den Schlüssel ab, aktivieren die Bremse und schließen den Kraftstoffhahn.
5. Befestigen Sie die Maschine mit den Vergurtungsschleifen aus Metall, Ketten, Kabel oder Seilen am Anhänger oder Pritschenwagen (Bild 41).

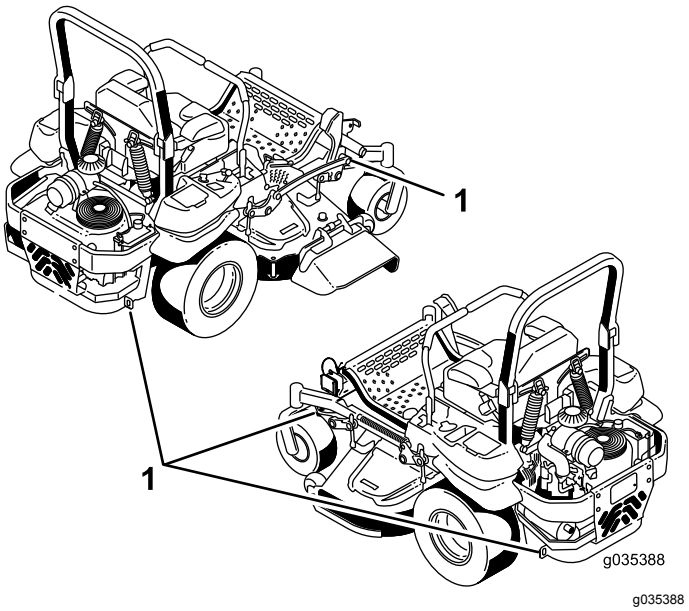

Bild 41

1. Vergurtungsschleifen an der Zugmaschine

Verladen der Maschine

Passen Sie besonders auf, wenn Sie die Maschine auf einen Anhänger oder Pritschenwagen verladen oder von dort herunterfahren. Verwenden Sie für diesen Schritt eine Rampe über die ganze Breite, die breiter als die Maschine ist. Sie sollten immer rückwärts eine Rampe hochfahren und vorwärts von ihr herunterfahren (Bild 42).

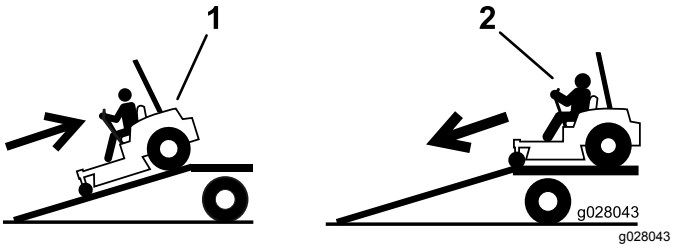

Bild 42

1. Fahren Sie mit der Maschine rückwärts auf die Rampe.
2. Fahren Sie die Maschine vorwärts von der Rampe herunter.

Wichtig: **Verwenden Sie keine schmalen Einzelrampen für jede Seite der Maschine.**

Stellen Sie sicher, dass die Rampe so lang ist, dass der Winkel höchstens 15 Grad beträgt (Bild 43). Auf ebener Fläche muss die Rampe hierfür mindestens viermal länger sein als der Abstand des Anhängers oder Pritschenwagens vom Boden. Bei einem steileren Winkel könnten sich Bauteile des Mähers beim Auffahren der Maschine von der Rampe auf den Anhänger oder Pritschenwagen verfangen. Bei steileren Winkeln kann die Maschine auch kippen oder Sie können die Kontrolle verlieren. Beim Verladen an oder in der Nähe eines Gefälles stellen Sie den Anhänger oder Pritschenwagen so ab, dass er sich auf der unteren Seite des Gefälles befindet und die Rampe den Hang hoch läuft. Auf diese Weise halten Sie den Rampenwinkel möglichst klein.

⚠ WARNUNG:

Beim Verladen einer Maschine auf einen Anhänger oder Pritschenwagen erhöht sich die Gefahr, dass die Maschine umkippt und schwere oder tödliche Verletzungen verursacht.

- **Gehen Sie beim Fahren einer Maschine auf einer Rampe mit äußerster Vorsicht vor.**
- **Stellen Sie beim Verladen oder Entladen der Maschine sicher, dass der Überrollschutz hochgeklappt ist und Sie angeschnallt sind. Stellen Sie sicher, dass der Überrollschutz nicht an die Decke eines geschlossenen Anhängers stößt.**
- **Verwenden Sie nur eine einzige Rampe über die ganze Breite, keine einzelnen Rampen für jede Maschinenseite.**
- **Überschreiten Sie nicht einen Winkel von 15 Grad zwischen Rampe und Boden oder zwischen Rampe und Anhänger oder Pritschenwagen.**
- **Stellen Sie sicher, dass die Rampe mindestens viermal länger ist als der Abstand des Anhängers oder Pritschenwagens vom Boden. Dies stellt sicher, dass der Winkel auf ebener Fläche nicht größer als 15 Grad ist.**
- **Sie sollten immer rückwärts eine Rampe hochfahren und vorwärts von ihr herunterfahren.**
- **Vermeiden Sie eine plötzliche Beschleunigung oder abruptes Bremsen, wenn Sie die Maschine auf eine Rampe fahren, da Sie sonst die Kontrolle verlieren könnten oder die Maschine ggf. kippt.**

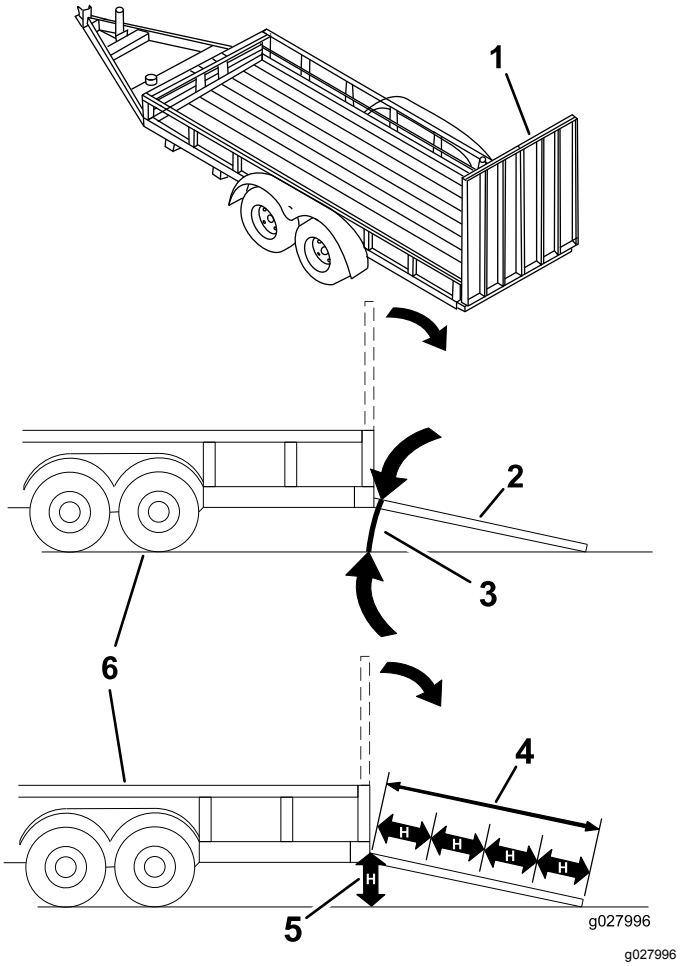

Bild 43

1. Rampe über die ganze Breite in Lagerstellung
2. Seitansicht einer Rampe über die ganze Breite in Ladestellung
3. Nicht mehr als 15 Grad
4. Die Rampe ist mindestens viermal länger als der Abstand des Anhängers oder Pritschenwagens vom Boden.
5. H = Abstand des Anhängers oder Pritschenwagens zum Boden.
6. Anhänger

Verwendung des Z Stand™

Mit dem Z Stand können Sie die Maschine vorne anheben, um das Mähwerk zu reinigen und die Messer abzunehmen.

⚠ WARNUNG:

Die Maschine könnte auf eine Person fallen und schwere oder tödliche Verletzungen verursachen.

- **Gehen Sie beim Einsatz der Maschine auf dem Z Stand mit äußerster Vorsicht vor.**
- **Verwenden Sie den Z Stand nur zum Reinigen des Mähwerks und Entfernen der Schnittmesser.**
- **Lassen Sie die Maschine nicht für längere Zeit auf dem Z Stand.**
- **Stellen Sie immer den Motor ab, aktivieren Sie die Feststellbremse und ziehen Sie den Zündschlüssel ab, bevor Sie Wartungsarbeiten am Mähwerk ausführen.**

Auffahren auf den Z Stand

Wichtig: **Verwenden Sie den Z Stand auf einer ebenen Fläche.**

1. Heben Sie das Mähwerk in die Transportposition an.
2. Nehmen Sie den Halterungsstift ab (Bild 44).

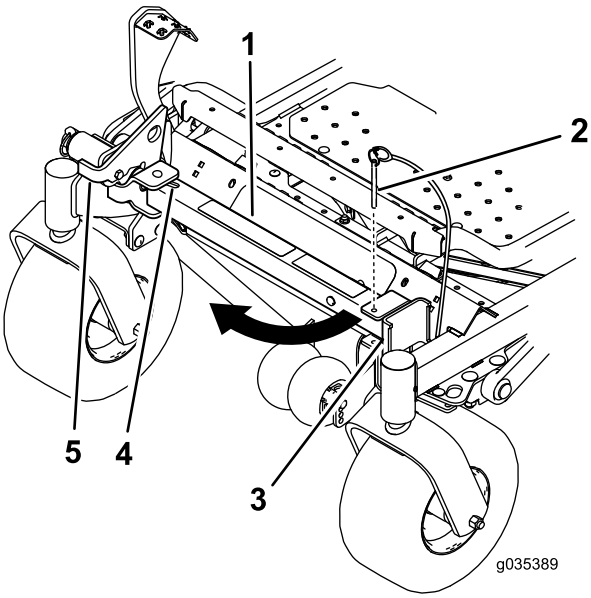

g035389

Bild 44

1. Z Stand
2. Halterungsstift
3. Halterung
4. Unterseite des Schlitzes
5. Riegel

3. Heben Sie den Riegel an.
4. Drehen Sie den Ständerfuß nach vorne heraus und schieben ihn zur Maschine hin in den unteren Schlitz (Bild 44 und Bild 45).

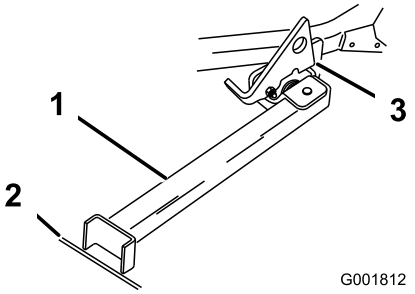

g001812

Bild 45

1. Z Stand (in Schlitz eingesetzt)
2. Rille im Gehweg oder der Grünfläche
3. Auf Drehzapfennase aufliegender Riegel

5. Stellen Sie den Fuß auf den Boden und lassen Sie den Riegel auf der Drehzapfennase aufliegen (Bild 45).
6. Lassen Sie den Motor an und schieben Sie den Gashebel in die mittlere Stellung zwischen Vollgas und Leerlauf.

   Hinweis: Stellen Sie den Ständerfuß am besten in Risse auf Gehwegen oder in der Grünfläche (Bild 45).
7. Fahren Sie die Maschine auf den Ständer. Halten Sie an, wenn der Riegel über der Nase in die arretierte Stellung einrastet (Bild 45).
8. Aktivieren Sie die Feststellbremse und schalten den Motor aus.
9. Blockieren Sie die Antriebsräder.

   ⚠ WARNUNG:

   Die Feststellbremse verhindert auf dem Z Stand nicht unbedingt, dass sich die Maschine bewegt. Dies kann zu Verletzungen oder Sachschäden führen.

   Stellen Sie die Maschine nur dann auf den Z Stand ab, wenn die Räder mit Keilen oder Klötzen blockiert sind.
10. Führen Sie die Wartungsarbeiten aus.

Herunterfahren vom Z Stand

1. Entfernen Sie die Keile oder Klötze.
2. Heben Sie den Riegel in die entsicherte Stellung an (Bild 46).

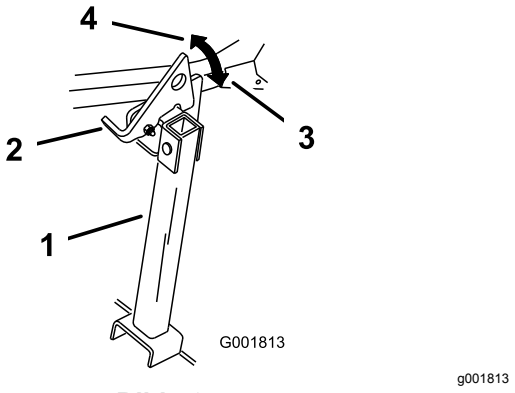

Bild 46

1. Z Stand
2. Riegel
3. Arretierte Stellung
4. Entriegelte Stellung

3. Lassen Sie den Motor an und schieben Sie den Gashebel in die mittlere Stellung zwischen Vollgas und Leerlauf. Lösen Sie die Feststellbremse.
4. Fahren Sie langsam rückwärts vom Stand herunter.
5. Stellen Sie den Ständer wieder in die Ruhestellung (Bild 44).

Betriebshinweise

Verwenden der schnellen Gasbedienungsstellung

Lassen Sie den Motor für ein optimales Mähen und eine maximale Luftzirkulation in der SCHNELL-Stellung laufen. Zum gründlichen Zerschnetzeln des Schnittguts wird Luft gebraucht. Stellen Sie daher die Schnitthöhe nicht so niedrig ein, dass das Mähwerk vollständig von ungeschnittenem Gras umgeben ist. Versuchen Sie immer, eine Seite des Mähwerks von ungeschnittenem Gras frei zu halten, damit Luft in das Mähwerk angesaugt werden kann.

Erster Schnitt

Lassen Sie das Gras etwas länger als normal, um sicherzustellen, dass das Mähwerk keine Bodenunebenheiten skalpiert. Meist ist aber die in der Vergangenheit verwendete Schnitthöhe die beste. Mähen Sie den Rasen zweimal, wenn Sie Gras schneiden, das länger als 15 cm ist, damit Sie eine gute Schnittqualität sicherstellen.

Abschneiden eines Drittels des Grashalms

Sie sollten nur ungefähr ein Drittel des Grashalms abschneiden. Wir empfehlen Ihnen nicht, mehr abzuschneiden, außer bei spärlichem Graswuchs oder im Spätherbst, wenn das Gras langsamer wächst.

Wechseln der Mährichtung.

Wechseln Sie die Mährichtung, damit das Gras aufrecht stehen bleibt. Dadurch wird auch das Schnittgut besser verteilt, was wiederum die Zersetzung und Düngung verbessert.

Mähen in den richtigen Abständen

Gras wächst zu verschiedenen Zeiten während der Saison unterschiedlich schnell. Mähen Sie zum Beibehalten derselben Schnitthöhe zu Beginn des Frühlings häufiger. Sie können jedoch nicht so häufig mähen, wenn die Wachstumsrate des Grases im Sommer abnimmt. Mähen Sie zunächst, wenn der Rasen längere Zeit nicht gemäht wurde, bei einer höheren Schnitthöheneinstellung und dann zwei Tage später mit einer niedrigeren Einstellung noch einmal.

Verwenden einer langsameren Mähgeschwindigkeit

Fahren Sie zur Verbesserung der Schnittqualität bei bestimmten Konditionen langsamer.

Vermeiden eines zu kurzen Schnitts

Heben Sie die Schnitthöhe an, um sicherzustellen, dass Sie einen unebenen Rasen nicht skalpieren.

Abstellen

Wenn Sie die Maschine beim Mähen im Vorwärtsgang anhalten müssen, kann ein Grasklumpen auf den Rasen fallen. Sie können dies vermeiden, wenn Sie mit eingekuppelten Schnittmessern auf einen bereits gemähten Bereich fahren, oder Sie können das Mähwerk auskuppeln, während Sie vorwärts fahren.

Sauberhalten der Mähwerkunterseite

Entfernen Sie nach jedem Einsatz Schnittgut und Schmutz von der Unterseite des Mähwerks. Wenn sich im Mähwerk Gras und Schmutz ansammeln, verschlechtert sich schließlich die Schnittqualität.

Warten der Schnittmesser

Sorgen Sie während der ganzen Mähsaison für ein scharfes Schnittmesser, weil ein scharfes Messer

sauber schneidet, ohne die Grashalme abzureißen oder zu zerfetzen. Abgerissene Grashalme werden an den Kanten braun. Dadurch reduziert sich das Wachstum, und die Anfälligkeit des Rasens für Krankheiten steigt. Prüfen Sie die Schnittmesser nach jeder Verwendung auf Schärfe und Anzeichen von Abnutzung oder Schäden. Feilen Sie alle Auskerbungen aus und schärfen Sie ggf. die Messer. Wenn ein Messer beschädigt oder abgenutzt ist, ersetzen Sie es nur durch Toro-Originalersatzmesser.

Wartung

Empfohlener Wartungsplan

Wartungsintervall	Wartungsmaßnahmen
Nach acht Betriebsstunden	• Wechseln Sie das Motoröl.
Nach 100 Betriebsstunden	• Prüfen Sie den Anzug der Radmuttern. • Prüfen Sie den Drehmoment der Schlitzmutter der Radnabe. • Prüfen Sie die Einstellung der Feststellbremse (prüfen Sie nach jedem Entfernen oder Ersetzen eines Bremsbestandteils).
Nach 250 Betriebsstunden	• Wechseln Sie die Hydraulikfilter und das -öl.
Bei jeder Verwendung oder täglich	• Prüfen Sie die Sicherheitsschalter. • Prüfen Sie den Motorölstand. • Prüfen Sie den Sicherheitsgurt. • Prüfen Sie die Überrollschutz-Handräder. • Reinigen Sie das Motorgitter und den Ölkühler • Prüfen und reinigen Sie die Hauben der Hydraulikanlage. • Prüfen Sie die Messer. • Reinigen Sie das Mähwerk.
Alle 50 Betriebsstunden	• Fetten Sie die Spindeln und den Spannarm des Mähwerks ein. • Prüfen Sie den Funkenfänger (falls vorhanden). • Prüfen Sie den Reifendruck. • Prüfen Sie den Riemen auf Risse oder Abnutzung. • Prüfen Sie den Stand des Hydrauliköls.
Alle 100 Betriebsstunden	• Fetten Sie die Mähwerkhub-Drehgelenke ein. • Wechseln Sie das Motoröl (häufiger in schmutzigen oder staubigen Bedingungen). • Prüfen, reinigen und stellen Sie den Abstand an der Zündkerze ein. • Prüfen und Reinigen Sie die Kühlrippen und Hauben des Motors.
Alle 200 Betriebsstunden	• Wechseln Sie den Motorölfilter.
Alle 250 Betriebsstunden	• Tauschen Sie den Hauptluftfilter aus (Bei staubigen, sandigen Bedingungen häufiger). • Prüfen Sie den Sicherheitsluftfilter. • Wechseln Sie die Hydraulikfilter und das -öl, wenn Sie als Öl Mobil® 1 verwenden (häufiger in schmutzigen oder staubigen Bedingungen.
Alle 300 Betriebsstunden	• Prüfen Sie den Ventilabstand und stellen ihn ein. Wenden Sie sich an den Toro Vertragshändler.
Alle 500 Betriebsstunden	• Wechseln Sie den Sicherheitsfilter aus. • Tauschen Sie den Kraftstofffilter aus (häufiger in schmutzigen oder staubigen Bedingungen). • Prüfen Sie das Drehmoment der Radmuttern. • Prüfen Sie den Drehmoment der Schlitzmutter der Radnabe. • Anpassung des Laufradschwenkarm-Lagers. • Prüfen Sie die Einstellung der Feststellbremse. • Wechseln Sie die Hydraulikfilter und das -öl, wenn Sie als Öl Toro® HYPR-OIL™ 500 verwenden (häufiger in schmutzigen oder staubigen Bedingungen).
Monatlich	• Prüfen Sie den Zustand der Batterie.

Wartungsintervall	Wartungsmaßnahmen
Jährlich	• Fetten Sie den Spannarm des Pumpenriemens ein. • Fetten Sie die vorderen Laufradschwenkarme ein (häufiger in schmutzigen oder staubigen Bedingungen). • Verpacken Sie die Radlager des vorderen Laufrads neu. (häufiger in schmutzigen oder staubigen Bedingungen). • Schmieren Sie die Laufradnaben ein.
Jährlich oder vor der Einlagerung	• Bessern Sie abgeblätterte Lackflächen aus. • Prüfen Sie vor einer Einlagerung alle oben aufgeführten Wartungsschritte.

Wichtig: **Beachten Sie für weitere Wartungsmaßnahmen die Bedienungsanleitung.**

⚠ ACHTUNG

Wenn Sie den Zündschlüssel im Zündschloss lassen, könnte eine andere Person den Motor versehentlich anlassen und Sie und Unbeteiligte schwer verletzen.

Ziehen Sie vor irgendwelchen Wartungsarbeiten den Zündschlüssel ab.

Verfahren vor dem Ausführen von Wartungsarbeiten

Lösen der Mähwerkab-deckung

Lösen Sie die untere Schraube der Abdeckung, um die Abdeckung des Mähwerks zu lösen und die Oberseite des Mähwerks zugänglich zu machen (Bild 47). Ziehen Sie die Schrauben nach der Wartung zum Befestigen der Abdeckung an.

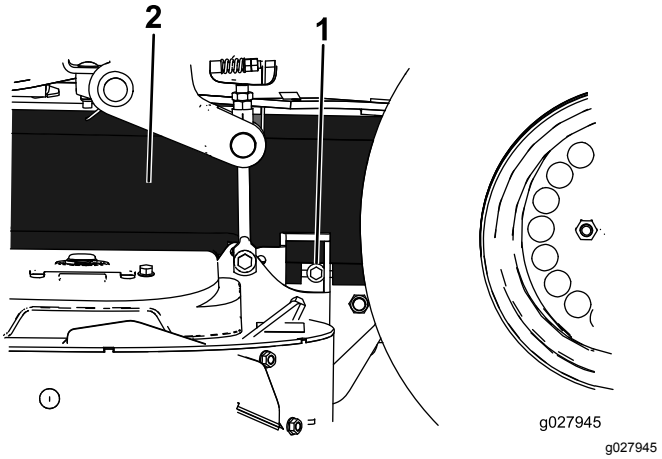

Bild 47

1. Schraube
2. Abdeckung

Entfernen der Blechschutzvorrichtung.

Lösen Sie die zwei vorderen Schrauben und nehmen Sie die Blechschutzvorrichtung ab, um die Mähwerkriemen und die Spindeln zugänglich zu machen (Bild 48). Setzen Sie die Blechschutzvorrichtung nach der Wartung auf und ziehen die Schrauben an.

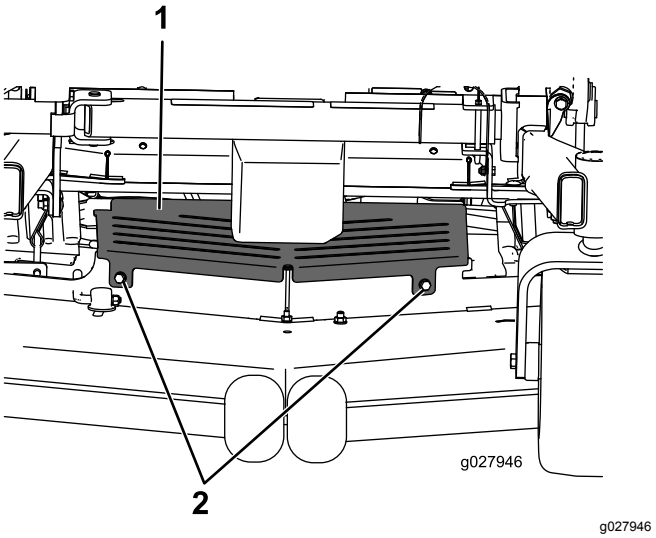

Bild 48

1. Blechschutzvorrichtung
2. Schraube

Schmierung

Bei extrem staubigen oder sandigen Einsatzbedingungen sollten Sie häufiger einschmieren.

Schmierfettsorte: Nr. 2 Fett auf Lithium- oder Molybdänbasis

1. Kuppeln Sie den Zapfwellenantriebsschalter aus, stellen die Fahrantriebshebel in die ARRETIERTE NEUTRAL-Stellung und aktivieren die Feststellbremse.
2. Stellen Sie vor dem Verlassen des Fahrersitzes den Motor ab, ziehen den Schlüssel ab und warten, bis alle beweglichen Teile zum Stillstand gekommen sind.
3. Reinigen Sie die Schmiernippel mit einem Lappen.

   Hinweis: Kratzen Sie bei Bedarf Farbe vorne von den Nippeln ab.
4. Stecken Sie eine Fettspritze auf jeden Nippel und pumpen Sie solange Fett in die Nippel, bis das Fett aus den Lagern austritt.
5. Wischen Sie überflüssiges Fett ab.

Anbringen von Leicht- oder Sprühöl

Wartungsintervall: Alle 100 Betriebsstunden

Fetten Sie die Drehzapfen des Mähwerkhubs ein.

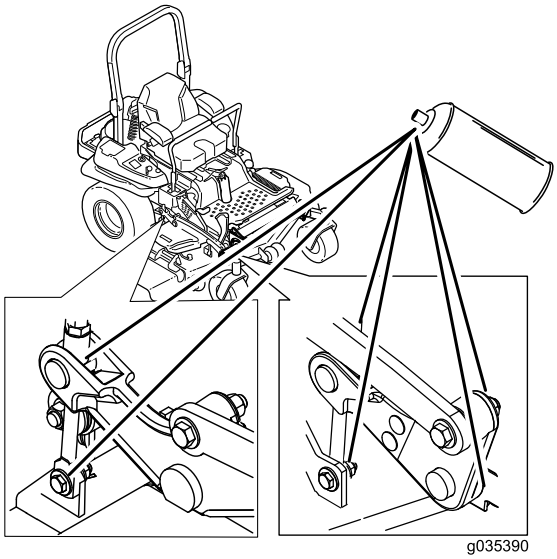

g035390

Bild 49

Einfetten des Mähwerks

Wartungsintervall: Alle 50 Betriebsstunden—Fetten Sie die Spindeln und den Spannarm des Mähwerks ein.

Jährlich—Fetten Sie den Spannarm des Pumpenriemens ein.

Jährlich—Fetten Sie die vorderen Laufradschwenkarme ein (häufiger in schmutzigen oder staubigen Bedingungen).

Jährlich—Verpacken Sie die Radlager des vorderen Laufrads neu. (häufiger in schmutzigen oder staubigen Bedingungen).

1. Kuppeln Sie den Zapfwellenantriebsschalter aus, stellen den Fahrantriebshebel in die ARRETIERTE NEUTRAL-Stellung und aktivieren die Feststellbremse.
2. Stellen Sie vor dem Verlassen des Fahrersitzes den Motor ab, ziehen den Schlüssel ab und warten, bis alle beweglichen Teile zum Stillstand gekommen sind.
3. Lösen Sie die untere Schraube und halten Sie die Mähwerkabdeckung an das Mähwerk. Siehe Lösen der Mähwerkabdeckung (Seite 40).
4. Nehmen Sie die Blechschutzvorrichtung ab. Siehe Entfernen der Blechschutzvorrichtung. (Seite 40).
5. Fetten Sie den Drehzapfen der Mähwerkspann-scheibe ein, bis Fett unten austritt (Bild 50).
6. Fetten Sie die drei Spindellager ein, bis das Fett aus den unteren Dichtungen austritt (Bild 50).

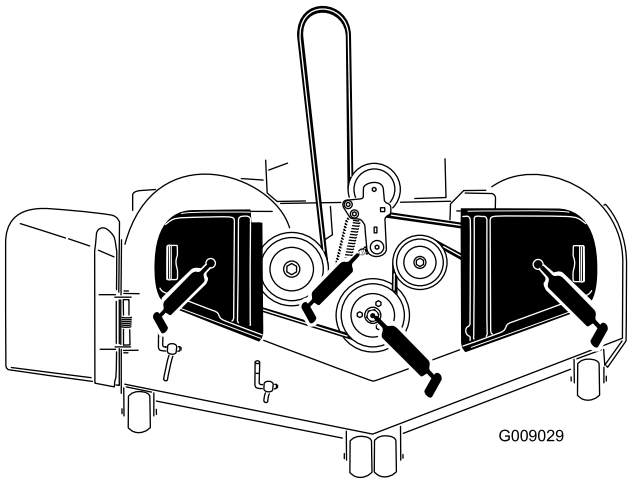

g009029

Bild 50

7. Fetten Sie den Spannarm des Treibriemens ein (Bild 50).

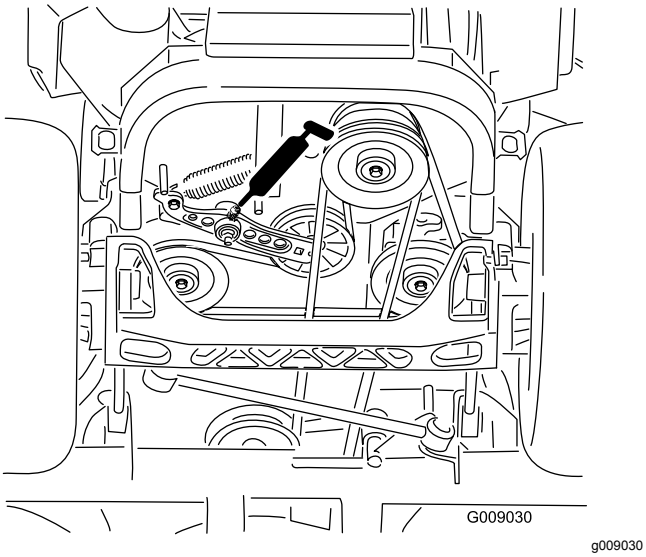

Bild 51

8. Nehmen Sie den Staubdeckel ab und stellen Sie die Laufradschwenkarme ein.

   Hinweis: Setzen Sie den Staubdeckel erst nach dem Einfetten auf. Siehe Anpassung des Laufradschwenkarm-Lagers (Seite 54).

9. Nehmen Sie die Sechskantschraube ab und drehen einen Schmiernippel in das Loch.
10. Pumpen Sie Fett in den Schmiernippel, bis das Fett um das obere Lager herum austritt.
11. Nehmen Sie den Schmiernippel aus dem Loch.
12. Setzen Sie die Sechskantschraube ein und den Staubdeckel auf (Bild 52).

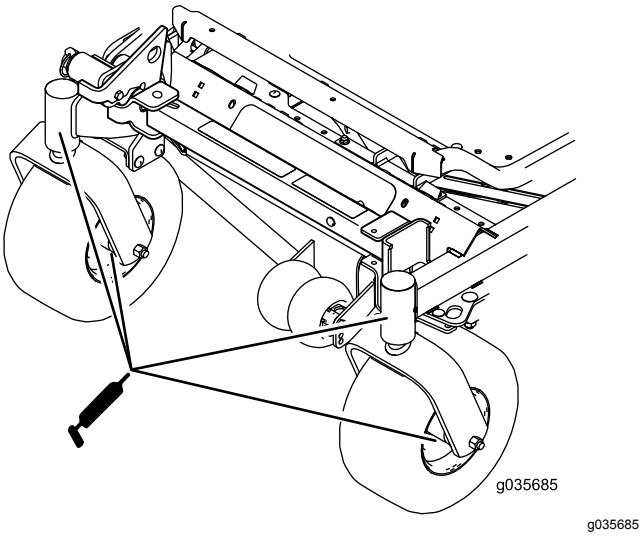

Bild 52

13. Bringen Sie die Blechschutzvorrichtung an. Siehe Entfernen der Blechschutzvorrichtung. (Seite 40).
14. Ziehen Sie die Schrauben zum Befestigen der Mähwerkabdeckung an. Siehe Lösen der Mähwerkabdeckung (Seite 40).

Einschmieren der Laufradnaben

Wartungsintervall: Jährlich

1. Stellen Sie den Motor ab, warten Sie, bis alle beweglichen Teile zum Stillstand gekommen sind, ziehen den Zündschlüssel ab und aktivieren die Feststellbremse.

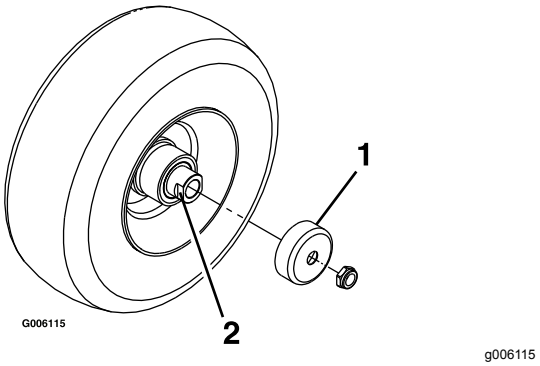

Bild 53

1. Dichtungsabdeckung
2. Distanzstückmutter mit Flachschraubenschlüssel

2. Nehmen Sie das Laufrad von den Laufradgabeln ab.
3. Entfernen Sie die Dichtungsabdeckungen von der Radnabe.
4. Nehmen Sie eine der Distanzstückmuttern von der Achse im Laufrad ab.

   Hinweis: Die Distanzstückmuttern sind mit einem Gewindesperrmittel an der Achse befestigt.

5. Nehmen Sie die Achse vom Rad ab (die andere Distanzstückmutter befindet sich noch auf der Achse).
6. Drücken Sie die Dichtungen heraus und prüfen Sie die Lager auf Abnutzung oder Beschädigung und tauschen Sie diese ggf. aus.
7. Füllen Sie die Lager mit Allzweckfett.
8. Setzen Sie ein Lager und eine neue Dichtung in das Rad ein.

   Hinweis: Tauschen Sie die Dichtungen aus.

9. Wenn beide Distanzstückmuttern abgenommen wurden (oder herausgebrochen wurden), tragen Sie Gewindesperrmittel auf eine

Distanzstückmutter auf und schrauben sie so auf der Achse, dass die Flachschraubenschlüssel nach außen zeigen.

Hinweis: Schrauben Sie die Distanzstückmutter nicht ganz auf das Ende der Achse. Lassen Sie ungefähr 3 mm von der äußeren Oberfläche der Distanzstückmutter bis zum Ende der Achse in der Mutter.

10. Setzen Sie die montierte Mutter und Achse auf der Seite mit dem Lager und einer neuen Dichtung in das Rad ein.
11. Das offene Ende des Rads sollte nach oben zeigen; füllen Sie dann den Bereich im Rad um die Achse mit Allzweckschmiermittel.
12. Setzen Sie das zweite Lager und eine neue Dichtung in das Rad ein.
13. Tragen Sie Gewindesperrmittel auf die zweite Distanzstückmutter auf und schrauben sie so auf die Achse, dass die Flachschraubenschlüssel nach außen zeigen.
14. Ziehen Sie die Mutter bis auf 8-9 N·m an, lösen sie und ziehen sie dann erneut bis auf 2-3 N·m an.

    Hinweis: Stellen Sie sicher, dass die Achse nicht über eine Mutter herausragt.
15. Setzen Sie die Dichtungsschutzvorrichtungen auf die Radnaben auf und setzen Sie das Rad in die Laufradgabel.
16. Setzen Sie die Laufradschraube ein und ziehen Sie die Mutter fest.

Wichtig: **Sie sollten die Lagereinstellung oft prüfen, um eine Beschädigung der Dichtung und des Lagers zu vermeiden. Drehen Sie den Laufradreifen. Der Reifen sollte sich nicht ungehindert drehen (mehr als eine oder zwei Umdrehungen) oder sich seitlich verschieben. Wenn sich das Rad ungehindert dreht, stellen Sie die Spannung der Distanzstückmutter ein, bis etwas Widerstand besteht. Tragen Sie eine weitere Schicht des Gewindesperrmittels auf.**

Warten des Motors

⚠ WARNUNG:

Ein Berührung mit heißen Oberflächen kann Verletzungen verursachen.

Halten Sie Hände, Füße, das Gesicht, Kleidungsstücke und andere Körperteile vom Auspuff und anderen heißen Oberflächen fern.

Warten des Luftfilters

Wartungsintervall: Alle 300 Betriebsstunden

Alle 250 Betriebsstunden—Tauschen Sie den Hauptluftfilter aus (Bei staubigen, sandigen Bedingungen häufiger).

Alle 250 Betriebsstunden—Prüfen Sie den Sicherheitsluftfilter.

Alle 500 Betriebsstunden—Wechseln Sie den Sicherheitsfilter aus.

Hinweis: Prüfen Sie den Luftfilter beim Einsatz der Maschine unter besonders staubigen oder sandigen Umständen häufiger.

Entfernen des Filters

1. Kuppeln Sie den Zapfwellenantriebsschalter aus, stellen den Fahrantriebshebel in die ARRETIERTE NEUTRAL-Stellung und aktivieren die Feststellbremse.
2. Stellen Sie vor dem Verlassen des Fahrersitzes den Motor ab, ziehen Sie den Schlüssel ab und warten, bis alle beweglichen Teile zum Stillstand gekommen sind.
3. Lösen Sie die Riegel am Luftfilter und ziehen Sie die Luftfilterabdeckung vom Luftfiltergehäuse ab (Bild 54).

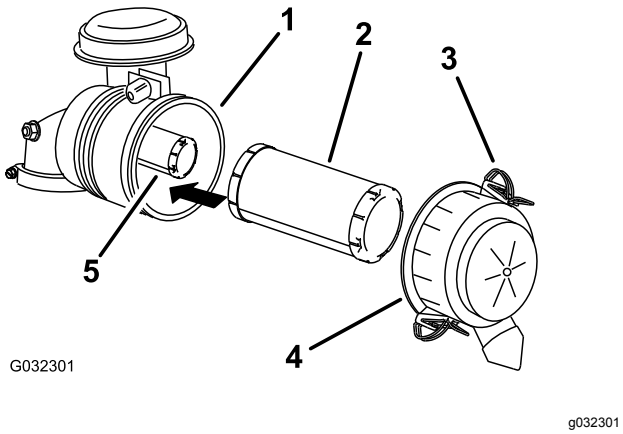

Bild 54

1. Luftfiltergehäuse
2. Hauptfilter
3. Riegel
4. Luftfilterabdeckung
5. Sicherheitsfilter

4. Reinigen Sie die Innenseite der Luftfilterabdeckung mit Druckluft.
5. Schieben Sie den Hauptfilter vorsichtig aus dem Luftfiltergehäuse heraus (Bild 54).

   Hinweis: Vermeiden Sie ein Anstoßen des Filters an der Seite des Gehäuses.
6. Nehmen Sie den Sicherheitsfilter nur heraus, wenn Sie ihn auswechseln möchten.

   Wichtig: **Versuchen Sie nicht, den Sicherheitsfilter zu reinigen. Wenn der Sicherheitsfilter verschmutzt ist, ist der Hauptfilter beschädigt. Wechseln Sie beide Filter aus.**
7. Prüfen Sie den Hauptfilter auf eventuelle Schäden, indem Sie in den Filter schauen, während Sie eine helle Lampe auf die Außenseite des Filters richten.

   Hinweis: Löcher im Filter erscheinen als helle Punkte. Werfen Sie einen beschädigten Filter weg.

Warten des Hauptfilters

- Ersetzen Sie den Hauptfilter, wenn er verschmutzt, verbogen oder beschädigt ist.
- Reinigen Sie nicht den Hauptfilter.

Warten des Sicherheitsfilters

Wechseln Sie den Sicherheitsfilter aus, er sollte nicht gereinigt werden.

Wichtig: **Versuchen Sie nicht, den Sicherheitsfilter zu reinigen. Wenn der Sicherheitsfilter verschmutzt ist, ist der Hauptfilter beschädigt. Wechseln Sie beide Filter aus.**

Einsetzen der Filter

Wichtig: **Lassen Sie den Motor immer mit beiden Luftfiltern und angebrachter Abdeckung laufen, um Motorschäden zu vermeiden.**

1. Prüfen Sie beim Einbauen neuer Filter jeden Filter auf eventuelle Transportschäden.

   Hinweis: Verwenden Sie nie beschädigte Filter.
2. Wenn Sie den Sicherheitsfilter auswechseln, schieben Sie ihn vorsichtig in das Filtergehäuse (Bild 54).
3. Schieben Sie den Hauptfilter vorsichtig auf den Sicherheitsfilter (Bild 54).

   Hinweis: Stellen Sie sicher, dass der Hauptfilter richtig eingesetzt ist. Drücken Sie beim Einsetzen auf den äußeren Rand.

   Wichtig: **Drücken Sie nie auf die weiche Innenseite des Filters.**
4. Bringen Sie die Luftfilterabdeckung so an, dass die Seite mit **Up** nach oben zeigt, und rasten Sie die Riegel ein (Bild 54).

Warten des Motoröls

Ölsorte: Waschaktives Öl (API-Klassifikation SG, SH, SJ oder hochwertigeres).

Ölfüllmenge: mit einem Filterwechsel 1,9 l; ohne Filterwechsel 1,7 l

Viskosität: Siehe nachstehende Tabelle.

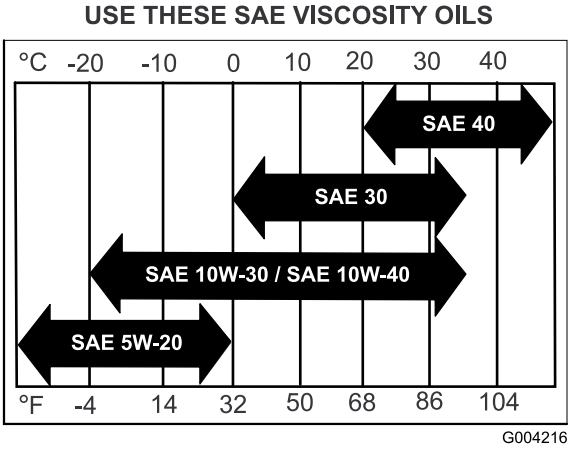

Bild 55

Hinweis: Bei Einsatz von mehrgradigen Ölen (5W-20, 10W-30 oder 10W-40) steigt der Ölverbrauch. Prüfen Sie den Ölstand häufiger, wenn Sie diese Öle verwenden.

Prüfen des Motorölstands

Wartungsintervall: Bei jeder Verwendung oder täglich

Hinweis: Prüfen Sie den Ölstand bei kaltem Motor.

⚠ WARNUNG:

Ein Berührung mit heißen Oberflächen kann Verletzungen verursachen.

Berühren Sie den Auspuff und andere heiße Oberflächen nicht mit den Händen, Füßen, mit dem Gesicht, mit Kleidungsstücken und anderen Körperteilen.

Wichtig: **Füllen Sie auf keinen Fall zu viel Öl in das Kurbelgehäuse ein, da dies zu Schäden am Motor führen kann. Lassen Sie den Motor nicht laufen, wenn der Ölstand unter die untere Markierung abgefallen ist, da der Motor beschädigt werden könnte.**

1. Kuppeln Sie den Zapfwellenantriebsschalter aus, stellen die Fahrantriebshebel in die ARRETIERTE NEUTRAL-Stellung und aktivieren die Feststellbremse.
2. Stellen Sie vor dem Verlassen des Fahrersitzes den Motor ab, ziehen den Schlüssel ab und warten, bis alle beweglichen Teile zum Stillstand gekommen sind (Bild 56).

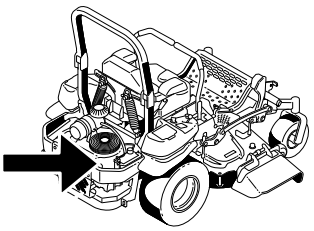

G035392
g035392

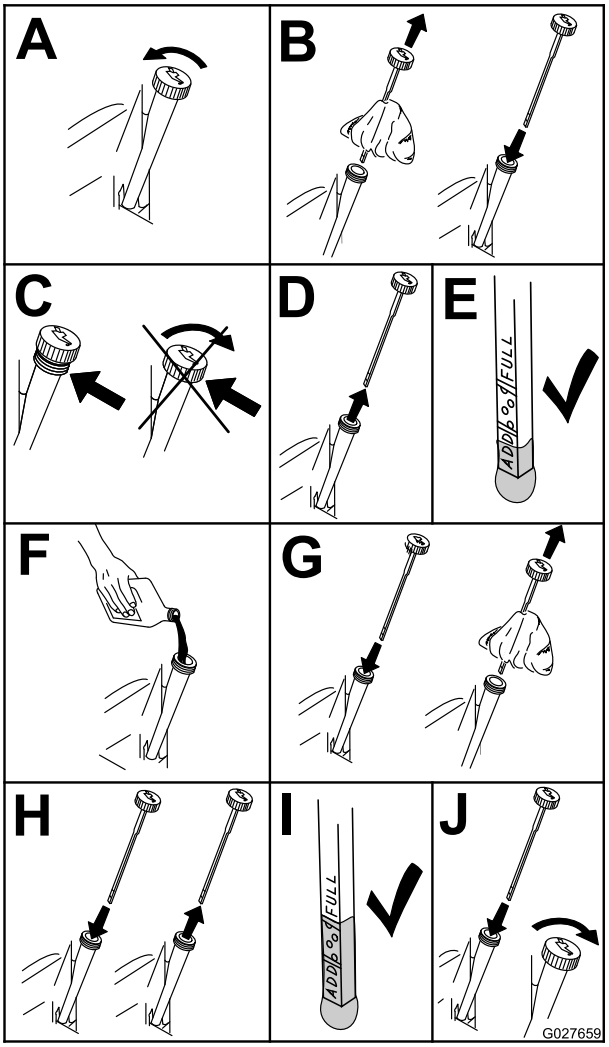

g027659

Bild 56

Wechseln des Motoröls

Wartungsintervall: Nach acht Betriebsstunden

Alle 100 Betriebsstunden (häufiger in schmutzigen oder staubigen Bedingungen).

Hinweis: Entsorgen Sie Altöl im lokalen Recycling Center.

1. Starten Sie den Motor und lassen Sie ihn fünf Minuten lang laufen.

   Hinweis: Dadurch wird das Öl erwärmt und läuft besser ab.

2. Stellen Sie die Maschine so ab, dass das Heck etwas tiefer liegt als die Front, damit das Öl vollständig abläuft.
3. Kuppeln Sie den Zapfwellenantriebsschalter aus, stellen die Fahrantriebshebel in die ARRETIERTE NEUTRAL-Stellung und aktivieren die Feststellbremse.
4. Stellen Sie vor dem Verlassen des Fahrersitzes den Motor ab, ziehen den Schlüssel ab und warten, bis alle beweglichen Teile zum Stillstand gekommen sind (Bild 57).

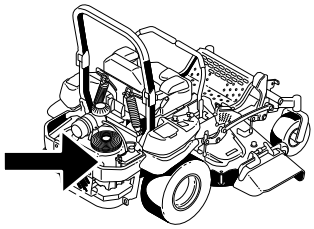

G035392
g035392

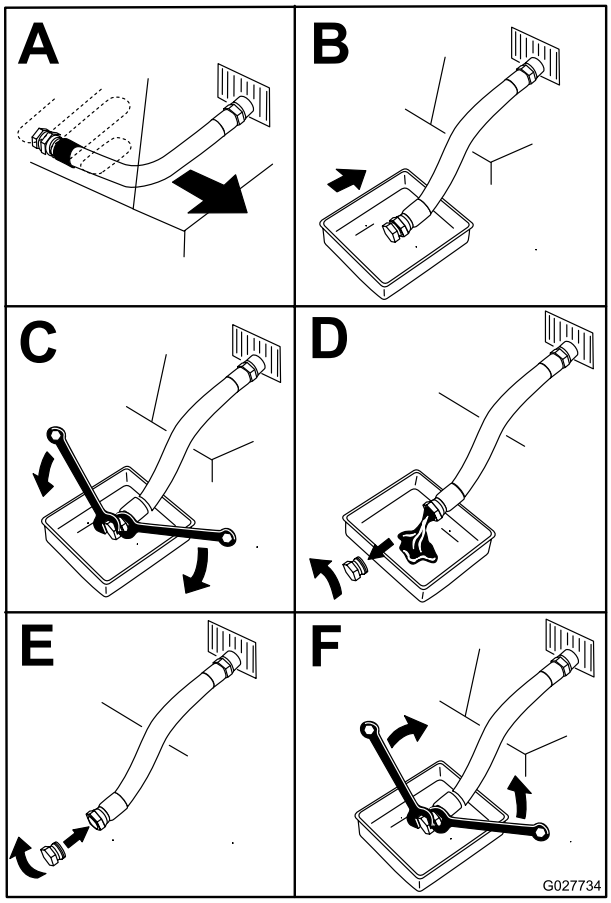

g027734

Bild 57

5. Gießen Sie langsam ungefähr 80 % der angegebenen Ölsorte in den Einfüllstutzen und füllen Sie dann vorsichtig mehr Öl ein, um den Ölstand an die **Voll**-Markierung zu bringen (Bild 58).

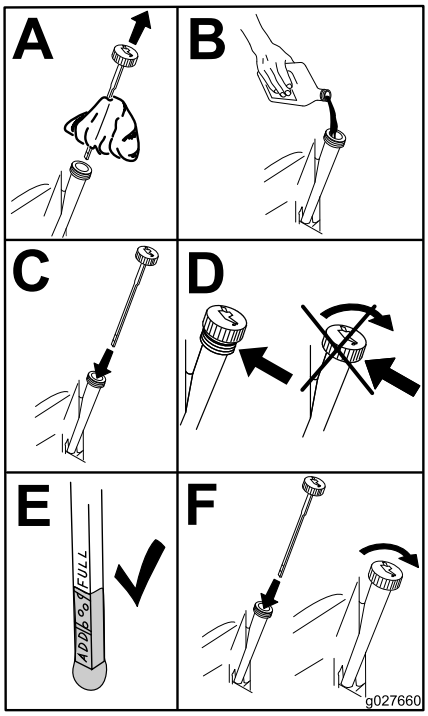

g027660

Bild 58

6. Lassen Sie den Motor an und fahren Sie auf eine ebene Fläche.
7. Prüfen Sie den Ölstand.

Wechseln des Motorölfilters

Wartungsintervall: Alle 200 Betriebsstunden

Hinweis: Wechseln Sie den Motorölfilter bei extrem staubigen oder sandigen Bedingungen häufiger.

1. Weitere Informationen zum Ablassen des Motoröls finden Sie unter Wechseln des Motoröls (Seite 45).
2. Wechseln Sie den Motorölfilter (Bild 59).

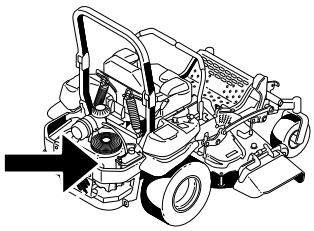

G035392
g035392

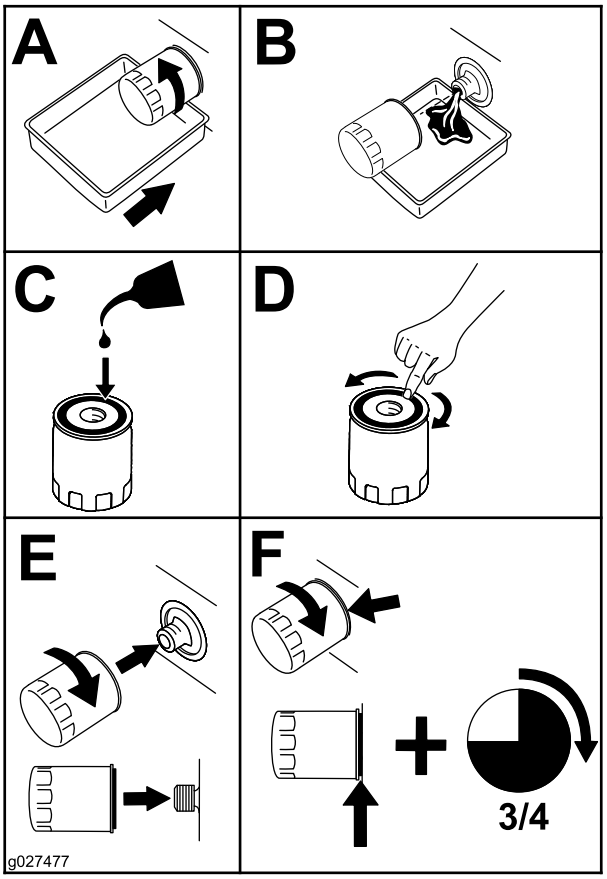

g027477

Bild 59

Hinweis: Stellen Sie sicher, dass die Ölfilterdichtung den Motor berührt und drehen den Filter dann um eine weitere Dreivierteldrehung.

3. Füllen Sie das Getriebe mit der richtigen Ölsorte, siehe Warten des Motoröls (Seite 44).

Warten der Zündkerze

Wartungsintervall: Alle 100 Betriebsstunden

Achten Sie darauf, dass der Abstand zwischen der mittleren und der seitlichen Elektrode korrekt ist, bevor Sie die Zündkerze eindrehen. Verwenden Sie zum Aus- und Einbau der Zündkerze(n) einen Zündkerzenschlüssel und für die Kontrolle und Einstellung des Elektrodenabstands eine Fühlerlehre. Setzen Sie bei Bedarf eine neue Zündkerze ein.

Zündkerzentyp: NGK® BPR4ES oder Äquivalent

Elektrodenabstand: 0,76 mm

Entfernen der Zündkerzen

Wichtig: **Die Befestigungen an den Abdeckungen dieser Maschine bleiben nach dem Entfernen an der Abdeckung. Lösen Sie alle Befestigungen an jeder Abdeckung um ein paar Umdrehungen, sodass die Abdeckungen lose aber noch verbunden sind; lösen Sie dann alle Befestigungen, bis die Abdeckung nicht mehr befestigt ist. Dies verhindert, dass die Schrauben aus Versehen aus den Haltern herausgeschraubt werden.**

1. Stellen Sie vor dem Verlassen des Fahrersitzes den Motor ab, ziehen den Schlüssel ab und warten, bis alle beweglichen Teile zum Stillstand gekommen sind.
2. Kuppeln Sie den Zapfwellenantriebsschalter aus, stellen die Fahrantriebshebel in die ARRETIERTE NEUTRAL-Stellung und aktivieren die Feststellbremse.
3. Entfernen Sie die zwei Muttern, die in Bild 60 abgebildet sind, um die Haube der Hydraulikanlage abzunehmen.

   Hinweis: Jetzt ist die vordere Zündkerze zugänglich.

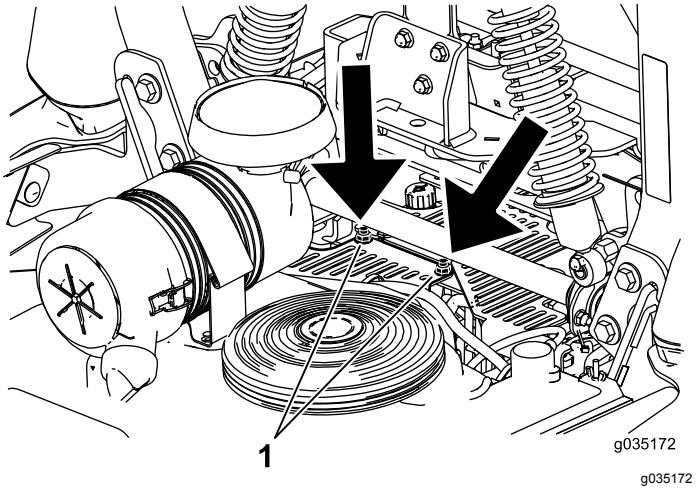

g035172

Bild 60

1. Entfernen Sie diese zwei Muttern

4. Entfernen Sie die Zündkerzen.

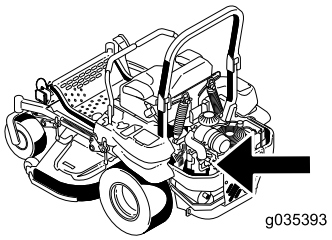

g035393

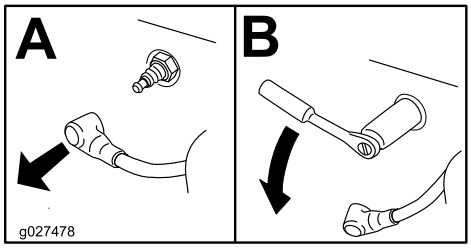

g027478

Bild 61

5. Setzen Sie die linke Haube der Hydraulikanlage auf (Bild 60).

Prüfen der Zündkerze

Wichtig: **Reinigen Sie die Zündkerze nie. Wechseln Sie die Zündkerze immer aus, wenn sie schwarz überzogen ist oder abgenutzte Elektroden, einen öligen Film oder Risse aufweist.**

Wenn der Kerzenstein hellbraun oder grau ist, ist der Motor richtig eingestellt. Eine schwarze Schicht am Kerzenstein weist normalerweise auf einen schmutzigen Luftfilter hin.

Stellen Sie den Abstand auf 0,76 mm ein.

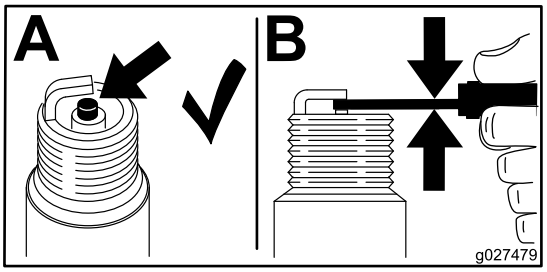

g027479

Bild 62

Einsetzen der Zündkerze

Ziehen Sie die Zündkerzen mit 24,4 bis 29,8 N·m an.

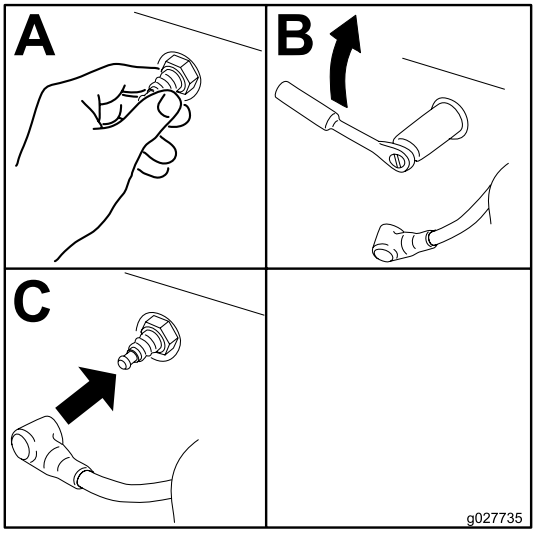

g027735

Bild 63

Prüfen des Funkenfängers

Modell mit einem Funkenfänger

Wartungsintervall: Alle 50 Betriebsstunden

⚠ WARNUNG:

Heiße Teile des Auspuffs können Benzindämpfe entzünden, selbst nach dem Abstellen des Motors. Heiße Partikel, die vom laufenden Motor ausgestoßen werden, können brennbare Materialien entzünden. Ein Feuer kann zu Körperverletzungen oder Sachschäden führen.

Betanken Sie die Maschine und lassen Sie den Motor nur an, wenn der Funkenfänger eingebaut ist.

1. Stellen Sie den Motor ab, warten Sie, bis alle beweglichen Teile zum Stillstand gekommen sind, und ziehen Sie den Zündschlüssel ab. Aktivieren Sie die Feststellbremse.
2. Warten Sie, bis der Auspuff kalt ist.
3. Tauschen Sie den Funkenfänger aus, wenn Sie Risse im Gitter oder an den Schweißnähten feststellen.
4. Bei Verstopfungen des Gitters nehmen Sie den Funkenfänger ab und schütteln Sie lose Partikel aus dem Funkenfänger; reinigen Sie das Gitter dann mit einer Drahtbürste (weichen Sie es ggf. in Reinigungsmittel ein). Bauen Sie den Funkenfänger wieder am Ende des Auspuffrohrs ein.

Warten der Kraftstoffanlage

Austauschen des Kraftstofffilters

Wartungsintervall: Alle 500 Betriebsstunden/Jährlich (je nach dem, was zuerst erreicht wird) (häufiger in schmutzigen oder staubigen Bedingungen).

Der Kraftstofffilter befindet sich in der Nähe des Motors hinten oder vorne am Motor.

1. Kuppeln Sie den Zapfwellenantriebsschalter aus, stellen den Fahrantriebshebel in die ARRETIERTE NEUTRAL-Stellung und aktivieren die Feststellbremse.
2. Stellen Sie vor dem Verlassen des Fahrersitzes den Motor ab, ziehen den Schlüssel ab und warten, bis alle beweglichen Teile zum Stillstand gekommen sind.
3. Warten Sie, bis der Motor abgekühlt ist.
4. Schließen Sie den Kraftstoffhahn unter dem Sitz (Bild 18).
5. Entfernen Sie die zwei Muttern, die in Bild 64 abgebildet sind, um die Haube der Hydraulikanlage abzunehmen.

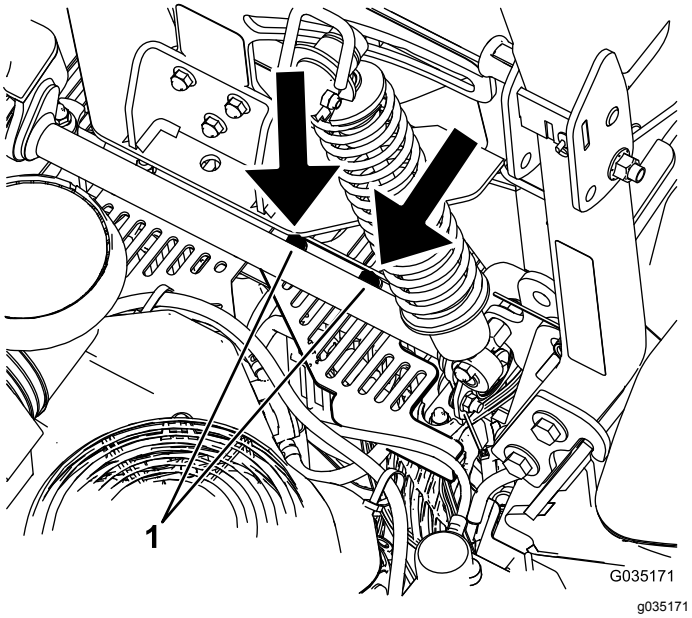

Bild 64

1. Entfernen Sie diese zwei Muttern

6. Drücken Sie die Enden der Schlauchklemmen zusammen und schieben Sie sie vom Filter weg (Bild 65).

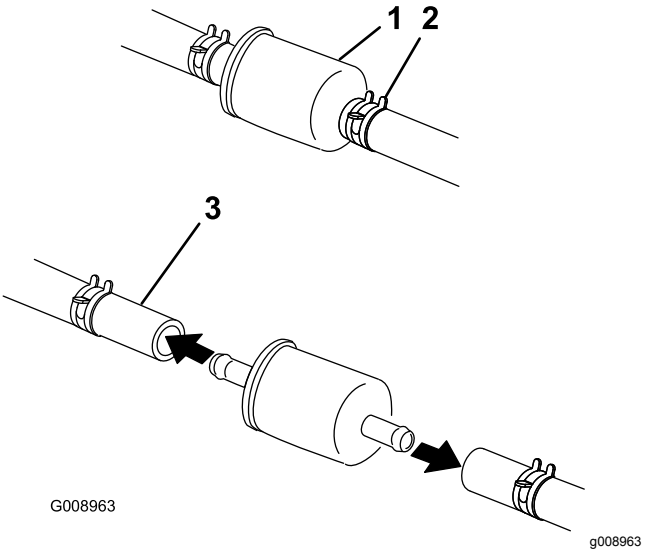

Bild 65

1. Kraftstofffilter
2. Schlauchklemme
3. Kraftstoffleitung

7. Nehmen Sie den Filter von den Kraftstoffleitungen ab.
8. Setzen Sie einen neuen Filter ein und schieben Sie die Schlauchklemmen an den Filter heran (Bild 65).
9. Öffnen Sie den Kraftstoffhahn.

Wichtig: **Schließen Sie die Kraftstoffleitungen genauso an und befestigen sie mit Kabelbinden aus Kunststoff, wie dies vorher im Werk gemacht wurde, damit die Kraftstoffleitungen nicht Bestandteile berühren, die Kraftstoffleitungen beschädigen können.**

Warten des Kraftstofftanks

Versuchen Sie nicht, den Kraftstofftank zu entleeren. Stellen Sie sicher, dass ein offizieller Vertragshändler den Kraftstofftank entleert und die Komponenten der Kraftstoffanlage wartet.

Warten der elektrischen Anlage

Warten der Batterie

Wartungsintervall: Monatlich

WARNUNG:

KALIFORNIEN
Warnung zu Proposition 65

Batteriepole, Klemmen und anderes Zubehör enthalten Blei und Bleibestandteile. Dabei handelt es sich um Chemikalien, die laut der Regierung von Kalifornien krebserregend sind und zu Erbschäden führen können. *Waschen Sie sich nach dem Umgang mit diesen Materialien die Hände.*

⚠ GEFAHR

Die Batterieflüssigkeit enthält Schwefelsäure, die tödlich wirken und starke chemische Verbrennungen verursachen kann.

Trinken Sie nie Batteriesäure und vermeiden Sie den Kontakt mit Haut, Augen und Kleidungsstücken. Tragen Sie eine Schutzbrille, um Ihre Augen zu schützen sowie Gummihandschuhe, um Ihre Hände zu schützen.

Entfernen der Batterie

⚠ WARNUNG:

Batteriepole und Metallwerkzeuge können an metallischen Teilen Kurzschlüsse verursachen, was Funken erzeugen kann. Funken können zum Explodieren der Gase in der Batterie führen und Verletzungen verursachen.

- **Vermeiden Sie beim Entfernen oder Einsetzen der Batterie, dass die Batteriepole mit metallischen Maschinenteilen in Berührung kommen.**
- **Vermeiden Sie Kurzschlüsse zwischen metallischen Werkzeugen, den Batteriepolen und metallischen Maschinenteilen.**

⚠ WARNUNG:

Das unsachgemäße Verlegen der Batteriekabel kann zu Schäden an der Maschine und den Kabeln führen und Funken erzeugen. Funken können zum Explodieren der Akkugase führen, was Verletzungen zur Folge haben kann.

- **Klemmen Sie immer das Minuskabel (schwarz) der Batterie ab, bevor Sie das Pluskabel (rot) abtrennen.**
- **Schließen Sie immer das Pluskabel (rot) der Batterie an, bevor Sie das Minuskabel (schwarz) anschließen.**

1. Kuppeln Sie den Zapfwellenantriebsschalter aus, stellen den Fahrantriebshebel in die ARRETIERTE NEUTRAL-Stellung und aktivieren die Feststellbremse.
2. Stellen Sie vor dem Verlassen des Fahrersitzes den Motor ab, ziehen den Schlüssel ab und warten, bis alle beweglichen Teile zum Stillstand gekommen sind.
3. Nehmen Sie die Batterie heraus, wie in Bild 66 abgebildet.

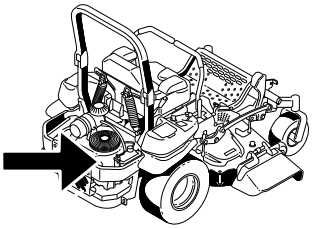

G035392
g035392

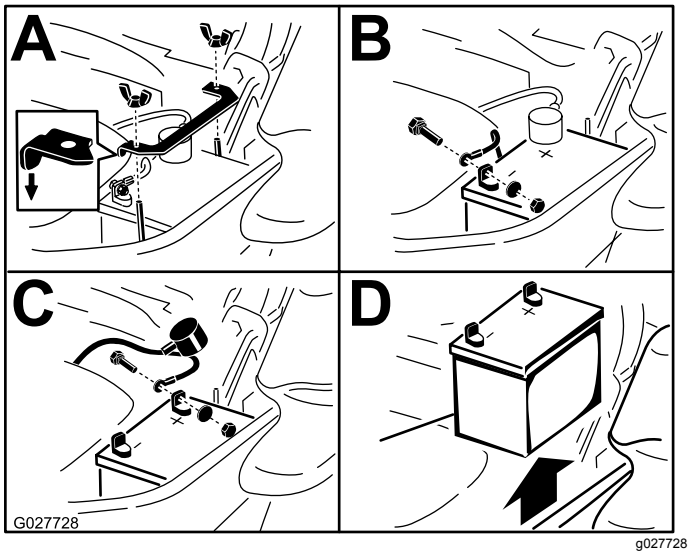

g027728

Bild 66

Einbauen der Batterie

Hinweis: Legen Sie die Batterie in den Ständer, sodass die Klemmen auf der anderen Seite des Hydraulikbehälters sind.

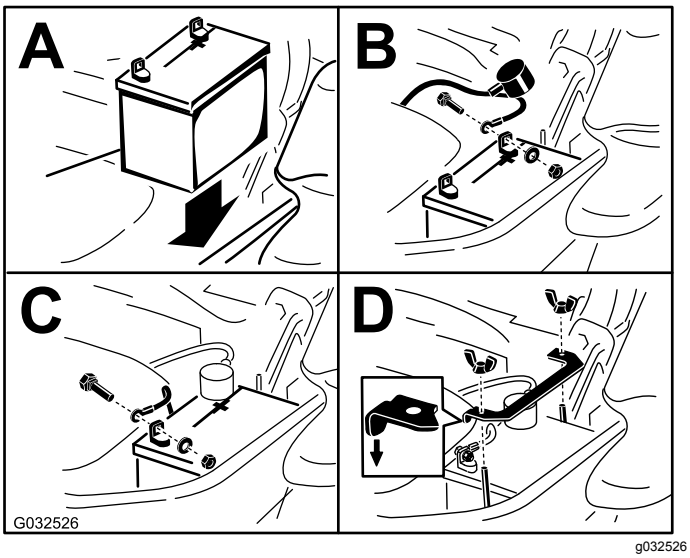

Bild 67

Aufladen der Batterie

⚠ WARNUNG:

Beim Laden der Batterie werden Gase erzeugt, die explodieren können.

Rauchen Sie nie in der Nähe der Batterie und halten Sie Funken und offenes Feuer von der Batterie fern.

Wichtig: **Halten Sie die Batterie immer vollständig geladen (Dichte 1,265). Dies ist besonders wichtig zum Verhüten von Batterieschäden, wenn die Temperatur unter 0 °C fällt.**

1. Laden Sie die Batterie 10-15 Minuten lang mit 25 A bis 30 A oder 30 Minuten lang mit 10 A auf.
2. Wenn die Batterie ganz aufgeladen ist, ziehen Sie den Stecker des Ladegeräts aus der Dose. Klemmen Sie dann die Klemmen des Ladegeräts von den Batteriepolen ab (Bild 68).
3. Setzen Sie die Batterie in die Maschine ein und klemmen Sie die Batteriekabel an; siehe Einbauen der Batterie (Seite 51).

   Hinweis: Lassen Sie die Maschine nie mit abgeklemmter Batterie laufen, sonst können elektrische Schäden entstehen.

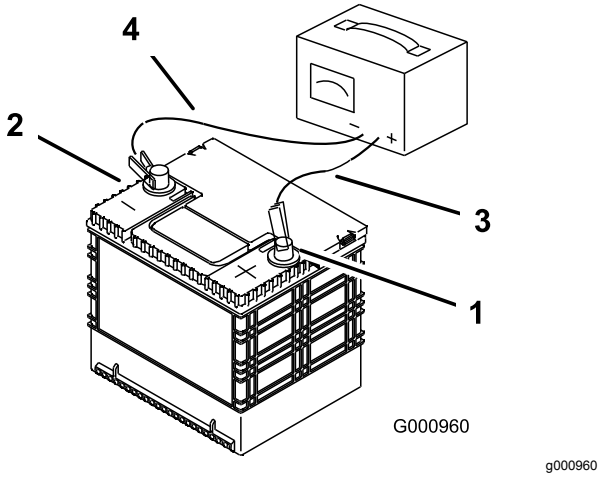

Bild 68

1. Pluspol der Batterie
2. Minuspol der Batterie
3. Rotes (+) Ladegerätkabel
4. Schwarzes (-) Ladegerätkabel

Warten der Sicherungen

Die elektrische Anlage wird durch Sicherungen geschützt. Es sind keine Wartungsarbeiten erforderlich. Überprüfen Sie jedoch das/den entsprechende(n) Bauteil/Stromkreis auf Kurzschluss, wenn eine Sicherung durchbrennt.

1. Die Sicherungen befinden Sie rechts am Armaturenbrett neben dem Sitz (Bild 69).
2. Ziehen Sie die Sicherungen zum Wechseln heraus.
3. Setzen Sie eine neue Sicherung ein (Bild 69).

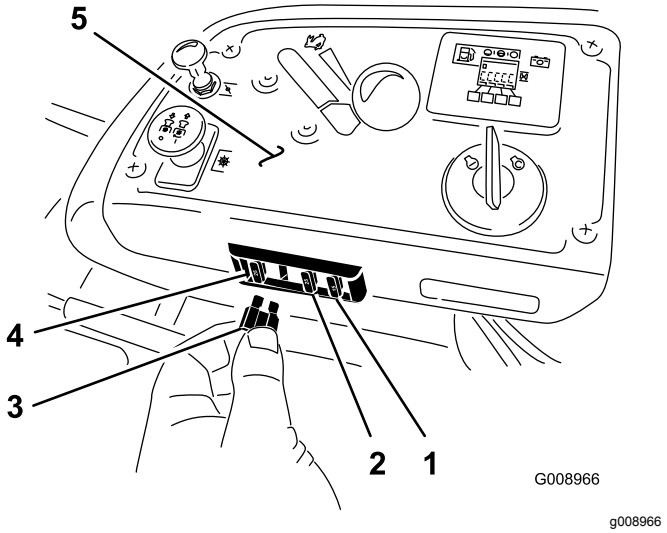

Bild 69

1. Optionales Zubehör (15 A)
2. Ladegerät (25 A)
3. Zapfwelle (10 A)
4. Haupt (25 A)
5. Armaturenbrett

Warten des Antriebssystems

Prüfen des Sicherheitsgurtes

Wartungsintervall: Bei jeder Verwendung oder täglich

Prüfen Sie den Sicherheitsgurt auf Zeichen von Abnutzung und Risse und prüfen Sie auch den Rücklauf und die Schnalle. Ersetzen Sie einen beschädigten Sicherheitsgurt.

Prüfen der Überrollschutz-Handräder

Wartungsintervall: Bei jeder Verwendung oder täglich

⚠ WARNUNG:

Zur Vermeidung von ggf. tödlichen Verletzungen durch Überschlagen sollten Sie Folgendes tun: Ganzes Aufstellen und Arretieren des Überrollbügels und Anlegen des Sicherheitsgurts.

Stellen Sie sicher, dass der Sitz an der Maschine befestigt ist.

Stellen Sie sicher, dass die Befestigungen und die Handräder in gutem Zustand sind. Achten Sie darauf, dass die Handräder ganz eingerastet sind, wenn der Überrollschutz ganz aufgestellt ist. Sie müssen den oberen Bügel des Überrollbügels ggf. nach vorne drücken oder nach hinten ziehen, damit beide Handräder richtig einrasten (Bild 70).

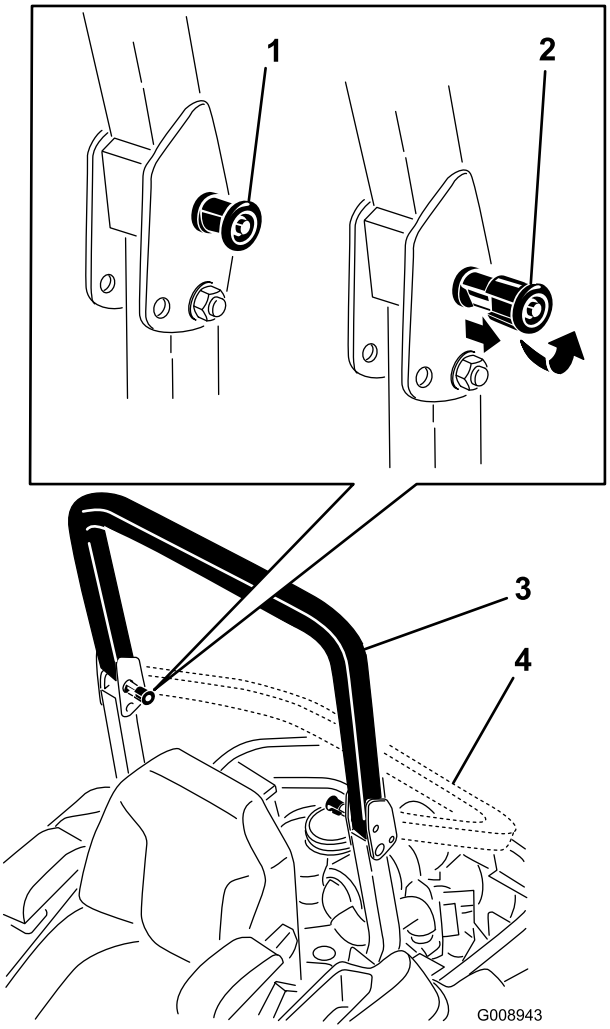

g008943

Bild 70

1. Überrollschutz-Handrad (arretiert)
2. Ziehen Sie das Überrollschutz-Handrad heraus und drehen Sie es um 90 Grad, um die Stellung des Überrollbügels zu ändern.
3. Hochgeklappter Überrollbügel
4. Zusammengeklappter Überrollbügel

Einstellen der Spurweite

1. Kuppeln Sie den Zapfwellenantriebsschalter aus.
2. Fahren Sie auf eine ebene Fläche und stellen Sie die Fahrantriebshebel in die ARRETIERTE NEUTRAL-Stellung.
3. Bewegen Sie den Gasbedienungshebel in die Mittelstellung zwischen LANGSAM und SCHNELL.
4. Schieben Sie beide Fahrantriebshebel nach vorne, bis sie die Anschläge im T-Schlitz berühren.
5. Stellen Sie fest, nach welcher Seite die Maschine zieht.

6. Wenn die Maschine nach rechts zieht, lösen Sie die Schrauben und versetzen die linke Anschlagsplatte am linken T-Schlitz nach hinten, bis die Maschine geradeaus fährt (Bild 71).
7. Wenn die Maschine nach links zieht, lösen Sie die Schrauben und versetzen die rechte Anschlagsplatte am rechten T-Schlitz nach hinten, bis die Maschine geradeaus fährt (Bild 71).
8. Ziehen Sie die Anschlagsplatte fest (Bild 71).

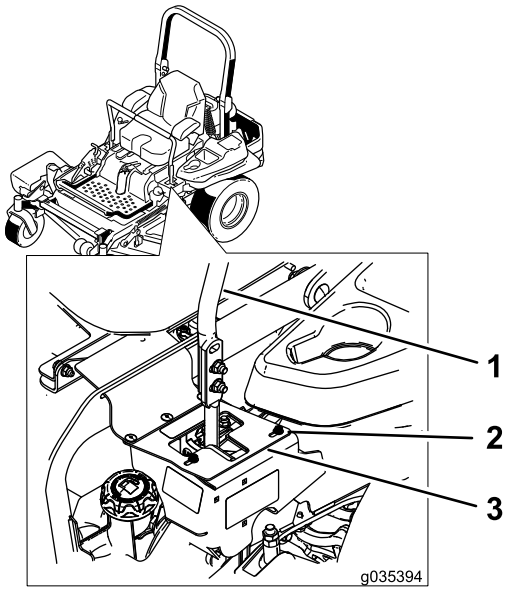

g035394

Bild 71

Bild zeigt linken Fahrantriebshebel

1. Fahrantriebshebel
2. Schraube
3. Anschlagsplatte

Prüfen des Reifendrucks

Wartungsintervall: Alle 50 Betriebsstunden/Monatlich (je nach dem, was zuerst erreicht wird)

Die Hinterreifen sollten einen Reifendruck von 90 kPa haben. Ein unterschiedlicher Reifendruck kann zu einem ungleichmäßigen Schnittbild führen. Prüfen Sie den Reifendruck am kalten Reifen, um einen möglichst genauen Wert zu erhalten.

Hinweis: Die Vorderreifen sind halbpneumatische Reifen, deren Luftdruck nicht geprüft werden muss.

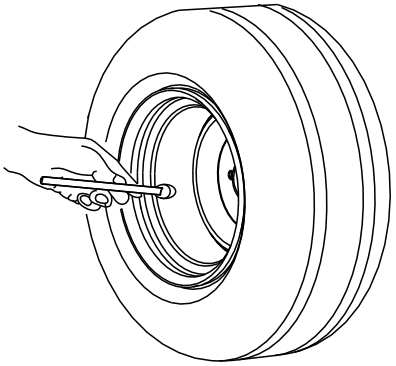

g001055

Bild 72

Prüfen Sie die Radmuttern

Prüfen und ziehen Sie die Radmuttern mit 122-129 N·m an.

Prüfen der Radnaben-schlitzmutter

Wartungsintervall: Nach 100 Betriebsstunden

Alle 500 Betriebsstunden

Stellen Sie sicher, dass das Drehmoment der Schlitzmutter 286-352 N·m beträgt.

Hinweis: Verwenden Sie kein Gleitmittel an der Radnabe.

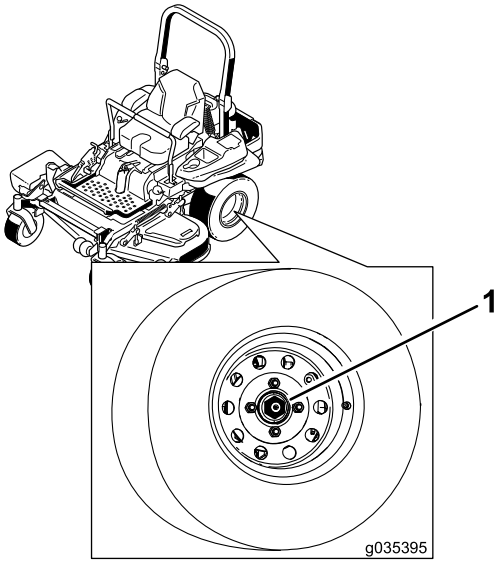

g035395

Bild 73

1. Schlitzmutter

Anpassung des Laufradschwenkarm-Lagers

Wartungsintervall: Alle 500 Betriebsstunden/Jährlich (je nach dem, was zuerst erreicht wird)

1. Kuppeln Sie den Zapfwellenantriebsschalter aus, stellen den Fahrantriebshebel in die ARRETIERTE NEUTRAL-Stellung und aktivieren die Feststellbremse.
2. Stellen Sie vor dem Verlassen des Fahrersitzes den Motor ab, ziehen den Schlüssel ab und warten, bis alle beweglichen Teile zum Stillstand gekommen sind.
3. Entfernen Sie den Staubdeckel vom Laufrad und ziehen Sie die Sicherungsmutter an (Bild 74).
4. Ziehen Sie die Sicherungsmutter so weit fest, dass die Federscheiben flach liegen und schrauben dann um Viertelumdrehung zurück, um die Lager richtig vorzuspannen (Bild 74).

   Wichtig: **Achten Sie darauf, dass die Federscheiben richtig eingesetzt sind, siehe Bild 74.**

5. Setzen Sie den Staubdeckel auf (Bild 74).

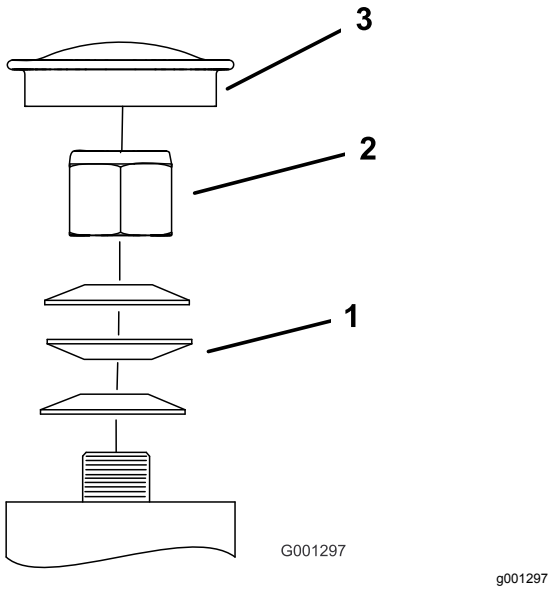

Bild 74

1. Federscheiben
2. Sicherungsmutter
3. Staubdeckel

Verwenden der Kupplungsbeilagscheibe

Einige Geräte späterer Modelljahre haben eine Kupplung mit einer Beilagscheibe. Wenn die Kupplungsbremse so sehr abgenutzt ist, dass die Kupplung nicht mehr gleichmäßig greift, können Sie die Beilagscheibe entfernen, um die Nutzungsdauer der Kupplung zu verlängern.

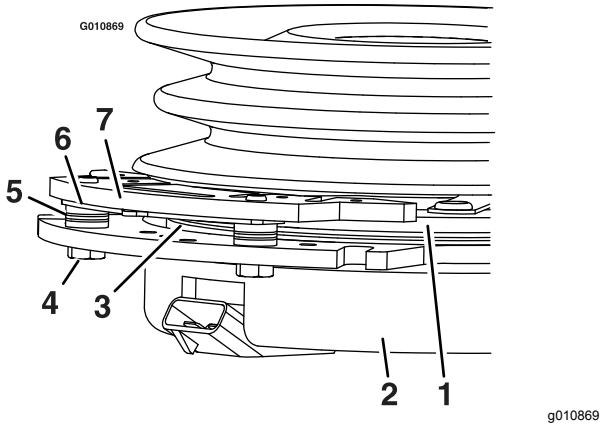

Bild 75

1. Lehre
2. Außenrahmen
3. Drehzylinder
4. Befestigungsschraube für Bremse
5. Bremsendistanzstück
6. Beilagscheibe für neuen Abstand
7. Bremsschaft

Entfernen der Kupplungsbeilagscheibe

1. Stellen Sie den Motor ab, warten Sie, bis alle beweglichen Teile zum Stillstand gekommen sind und ziehen den Zündschlüssel ab.
2. Aktivieren Sie die Feststellbremse und lassen Sie den Motor ganz abkühlen.
3. Blasen Sie mit einem Luftkompressor Rückstände unter dem Bremsschaft und um die Bremsendistanzstücke heraus.

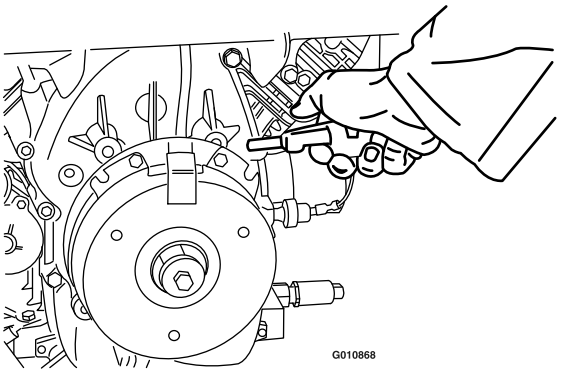

g010868

Bild 76

4. Prüfen Sie den Zustand der Kabelbaumleitungen, der Anschlüsse und der Klemmen. Reinigen oder ersetzen Sie sie bei Bedarf.
5. Stellen Sie sicher, dass der Kupplungsanschluss beim Einkuppeln des Zapfwellenantriebsschalters 12 Volt hat.
6. Messen Sie den Abstand zwischen dem Drehzylinder und der Lehre. Führen Sie die folgenden Schritte aus, wenn der Abstand größer als 1 mm ist:
   A. Lösen Sie die beiden Befestigungsschrauben der Bremse um eine halbe bis ganze Umdrehung, wie in Bild 77 abgebildet.

      Hinweis: Nehmen Sie den Bremsschaft nicht vom Außenrahmen bzw. der Lehre ab. Der Bremsschaft ist abgenutzt und entspricht der Lehre und muss nach dem Entfernen der Beilagscheibe weiterhin übereinstimmen, um den richtigen Bremsdrehmoment sicherzustellen.

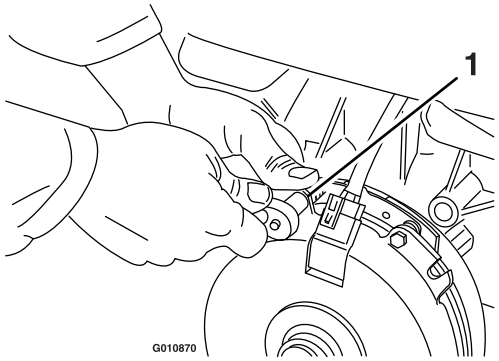

g010870

Bild 77

1. Befestigungsschraube für Bremse

   B. Entfernen Sie die Beilagscheibe mit einer Spitzzange oder den Händen.

      Hinweis: Werfen Sie die Beilagscheibe erst weg, wenn Sie sicher sind, dass die Kupplung richtig funktioniert.

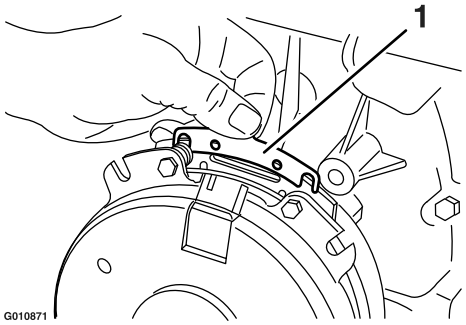

g010871

Bild 78

1. Beilagscheibe

   C. Blasen Sie mit einer Pneumatikleitung Rückstände unter dem Bremsschaft und um die Bremsendistanzstücke heraus.
   D. Ziehen Sie jede Schraube (M6 x 1") bis auf 12,3-13,7 N·m an.
   E. Prüfen Sie mit einer Fühlerlehre (0,025 mm) den Abstand zwischen dem Drehzylinder und der Vorderseite der Lehre an beiden Seiten des Bremsschafts, wie in Bild 79 und Bild 80 abgebildet.

      Hinweis: Da ein abgenutzter Drehzylinder und eine abgenutzte Lehre Erhöhungen und Vertiefungen aufweisen, ist es manchmal schwierig, den echten Abstand zu messen.

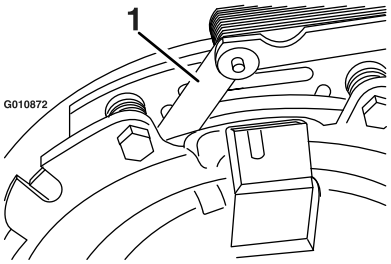

g010872

Bild 79

1. Fühlerlehre

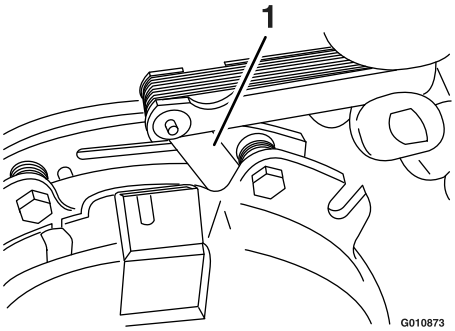

g010873

Bild 80

1. Fühlerlehre

- Wenn der Abstand unter 0,025 mm liegt, setzen Sie die Beilagscheibe wieder ein, siehe Fehlersuche und -behebung (Seite 75).
- Wenn der Abstand ausreicht, führen Sie die Sicherheitsprüfung in Schritt F aus.

F. Führen Sie folgende Sicherheitsprüfung aus:

   i. Setzen Sie sich auf den Sitz und lassen Sie den Motor an.

   ii. Stellen Sie sicher, dass die Messer nicht eingekuppelt werden, wenn der Zapfwellenantriebsschalter in der AUS-Stellung ist und die Kupplung ausgekuppelt ist.

   Hinweis: Wenn die Kupplung nicht ausgekuppelt werden kann, setzen Sie die Beilagscheibe wieder ein, siehe Fehlersuche und -behebung (Seite 75).

   iii. Kuppeln Sie den Zapfwellenantriebsschalter zehn Mal ein und aus, um die richtige Funktion der Kupplung zu prüfen.

   Hinweis: Wenn die Kupplung nicht richtig eingekuppelt wird, siehe Fehlersuche und -behebung (Seite 75).

Warten der Kühlanlage

Reinigen des Motorgitters und des Motorölkühlers

Wartungsintervall: Bei jeder Verwendung oder täglich

Entfernen Sie Schnittgut, Schmutz und andere Rückstände vom Ölkühler (Bild 81). So gewährleisten Sie eine ausreichende Kühlung sowie die richtige Motordrehzahl und verringern die Gefahr einer Überhitzung und mechanischer Motorschäden.

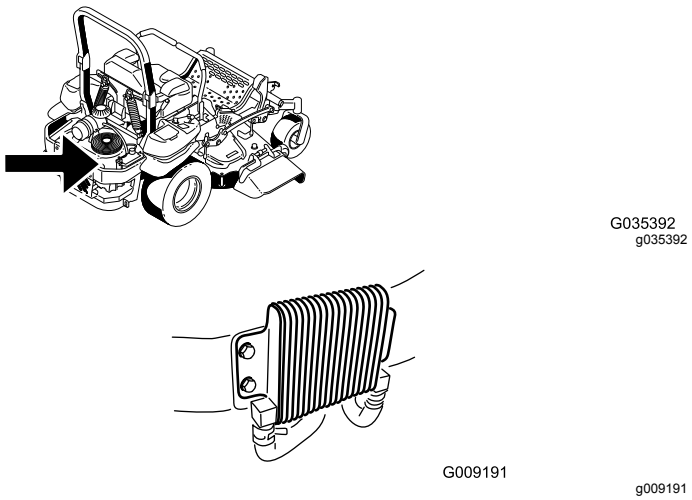

Bild 81

Reinigen der Motorkühlrippen und Motorhauben

Wartungsintervall: Alle 100 Betriebsstunden/Jährlich (je nach dem, was zuerst erreicht wird)

1. Kuppeln Sie den Zapfwellenantriebsschalter aus und aktivieren die Feststellbremse.
2. Stellen Sie vor dem Verlassen des Fahrersitzes den Motor ab, ziehen den Schlüssel ab und warten, bis alle beweglichen Teile zum Stillstand gekommen sind.
3. Entfernen Sie das Luftansauggitter, den Rücklaufstarter und das Lüftergehäuse (Bild 82).
4. Entfernen Sie Schmutz- und Grasrückstände von den Motorteilen.
5. Montieren Sie das Luftansauggitter, den Rücklaufstarter und das Lüftergehäuse (Bild 82).

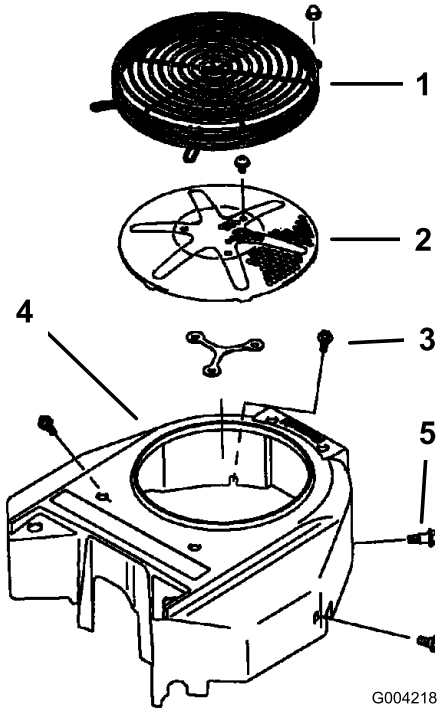

g004218

Bild 82

1. Motorschutz
2. Luftansauggitter des Motors
3. Schraube
4. Lüftergehäuse
5. Schraube

Überprüfen und Reinigen der Hauben der Hydraulikanlage

Wartungsintervall: Bei jeder Verwendung oder täglich

Wichtig: **Die Befestigungen an den Abdeckungen dieser Maschine bleiben nach dem Entfernen an der Abdeckung. Lösen Sie alle Befestigungen an jeder Abdeckung um ein paar Umdrehungen, sodass die Abdeckungen lose aber noch verbunden sind; lösen Sie dann alle Befestigungen, bis die Abdeckung nicht mehr befestigt ist. Dies verhindert, dass die Schrauben aus Versehen aus den Haltern herausgeschraubt werden.**

1. Kuppeln Sie die Zapfwelle aus und aktivieren Sie die Feststellbremse.
2. Stellen Sie vor dem Verlassen des Fahrersitzes den Motor ab, ziehen den Schlüssel ab und warten, bis alle beweglichen Teile zum Stillstand gekommen sind.
3. Schieben Sie den Sitz nach vorne.
4. Lassen Sie den Motor und die Hydraulikanlage abkühlen.
5. Entfernen Sie Schmutz- und Grasrückstände von den Hauben der Hydraulikanlage.
6. Klappen Sie den Sitz hoch und reinigen Sie den Bereich um jeden Peilstab und jede Hydraulikanlage (Bild 83).

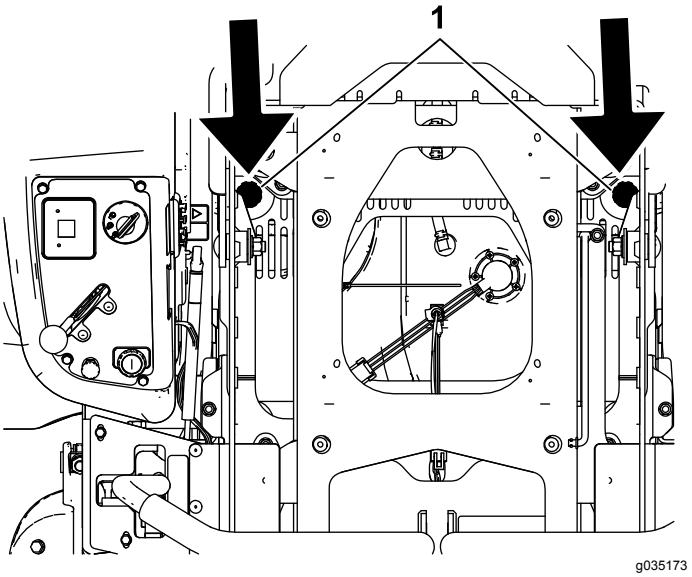

Bild 83

1. Peilstab für Hydrauliköl

7. Klappen Sie den Sitz runter und stellen ihn ein.

Warten der Bremsen

Einstellen der Feststellbremse

Wartungsintervall: Nach 100 Betriebsstunden

Alle 500 Betriebsstunden dann

1. Fahren Sie die Maschine auf eine ebene Fläche.
2. Kuppeln Sie den Zapfwellenantriebsschalter aus, stellen die Fahrantriebshebel in die ARRETIERTE NEUTRAL-Stellung und aktivieren die Feststellbremse.
3. Stellen Sie den Motor ab, warten Sie, bis alle beweglichen Teile zum Stillstand gekommen sind und ziehen den Zündschlüssel ab.
4. Heben Sie das Heck der Maschine an und stützen es auf Achsständern ab.

⚠ GEFAHR

Mechanische oder hydraulische Wagenheber können u. U. ausfallen, was schwere Verletzungen zur Folge haben kann.

- **Benutzen Sie zum Abstützen der Maschine Achsständer.**
- **Verwenden Sie keine hydraulischen Wagenheber.**

5. Nehmen Sie die Hinterräder von der Maschine ab.
6. Entfernen Sie Rückstände vom Bremsbereich.
7. Drehen Sie den Griff zum Lösen des Antriebsrads auf die Released-Stellung. Siehe Verwenden der Ablassventile des Antriebsrads (Seite 33).
8. Prüfen Sie, ob ein sichtbarer Abstand zwischen der L-Halterung und dem Gestängeanschlag besteht (Bild 84).

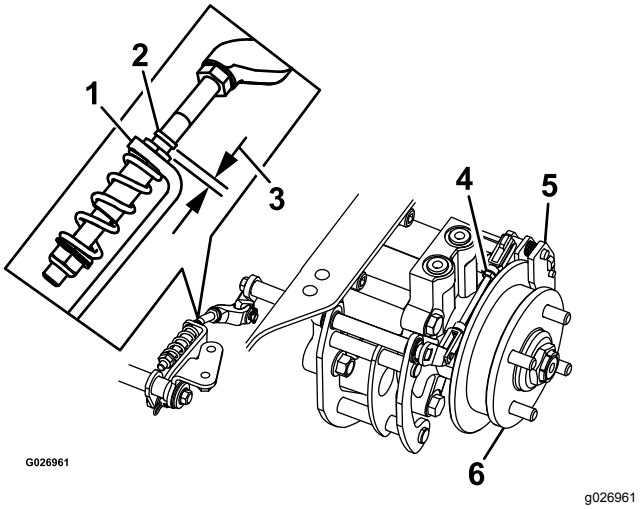

Bild 84

Bild zeigt linke Seite

1.	L-Halterung	4.	Hinteres Gestänge
2.	Gestängeanschlag	5.	Bremsbacke
3.	Abstand	6.	Radnabe

9. Lösen Sie die Feststellbremse.
10. Drehen Sie die Radnabe mit der Hand in beide Richtungen relativ zur Bremsbacke.

    Hinweis: Die Radnabe sollte sich ungehindert zwischen den Bremsbacken bewegen.
11. Ein Abstand wird benötigt, oder die Radnabe dreht sich nicht ungehindert:
    A. Lösen Sie die Feststellbremse.
    B. Schließen Sie das hintere Gestänge ab und stellen es genau ein.
    - Verkürzen Sie die Lenker, um einen Abstand zu schaffen.
    - Verlängern Sie den Lenker, um eine Radnabenbewegung zu ermöglichen.

    C. Schließen Sie das hintere Gestänge wieder an.
12. Aktivieren Sie die Feststellbremse und prüfen Sie den Abstand.
13. Wiederholen Sie die Schritte 9 bis 13, bis Sie einen sichtbaren Abstand haben und die Radnabe sich ungehindert dreht.
14. Wiederholen Sie diese Schritte für die Bremse an der anderen Seite.
15. Drehen Sie den Griff zum Lösen des Antriebsrads in die Betriebsstellung, siehe Verwenden der Ablassventile des Antriebsrads (Seite 33).
16. Montieren Sie die Hinterreifen und ziehen die Radmuttern an, siehe Prüfen Sie die Radmuttern (Seite 53)
17. Entfernen Sie die Achsständer.

Warten der Riemen

Prüfen der Riemen

Wartungsintervall: Alle 50 Betriebsstunden

Ersetzen Sie einen abgenutzten Riemen. Anzeichen eines abgenutzten Riemens sind u. a. das Quietschen des Riemens, wenn er sich dreht, das Schlüpfen der Messer beim Mähen, zerfranste Ränder, Versengen und Risse im Riemen.

Austauschen des Mähwerk-Treibriemens

Wichtig: **Die Befestigungen an den Abdeckungen dieser Maschine bleiben nach dem Entfernen an der Abdeckung. Lösen Sie alle Befestigungen an jeder Abdeckung um ein paar Umdrehungen, sodass die Abdeckungen lose aber noch verbunden sind; lösen Sie dann alle Befestigungen, bis die Abdeckung nicht mehr befestigt ist. Dies verhindert, dass die Schrauben aus Versehen aus den Haltern herausgeschraubt werden.**

1. Kuppeln Sie die Zapfwelle aus, stellen die Fahrantriebshebel in die ARRETIERTE NEUTRAL-Stellung und aktivieren die Feststellbremse.
2. Stellen Sie vor dem Verlassen des Fahrersitzes den Motor ab, ziehen Sie den Schlüssel ab und warten, bis alle beweglichen Teile zum Stillstand gekommen sind.
3. Senken Sie das Mähwerk auf eine Schnitthöhe von 76 mm ab.
4. Lösen Sie die untere Schraube und halten Sie die Mähwerkabdeckung an das Mähwerk. Siehe Lösen der Mähwerkabdeckung (Seite 40).
5. Nehmen Sie die Blechschutzvorrichtung ab. Siehe Entfernen der Blechschutzvorrichtung. (Seite 40).
6. Entfernen Sie die Riemenabdeckungen und die Schrauben (Bild 85).

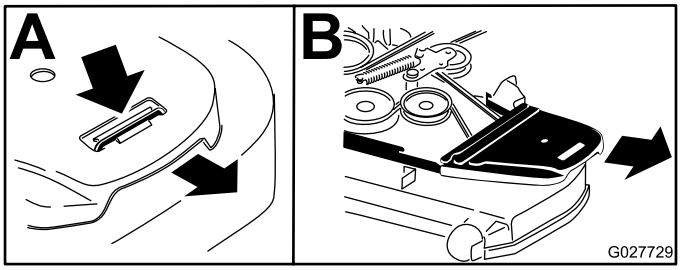

g027729

Bild 85

1. Lockern Sie die Schraube.
2. Entfernen Sie die Riemenabdeckung.

7. Setzen Sie eine Ratsche in das rechteckige Loch im Spannarm ein, um die Spannung an der Spannscheibenfeder zu lösen (Bild 86).
8. Ziehen Sie den Riemen von den Riemenscheiben des Mähwerks ab.
9. Nehmen Sie die Riemenschutzvorrichtung am gefederten Spannarm ab, wie in Bild 86 dargestellt.
10. Nehmen Sie den Riemen ab.
11. Verlegen Sie den neuen Riemen um die Mähwerk- und Bremsspannscheiben unter dem Motor (Bild 86).

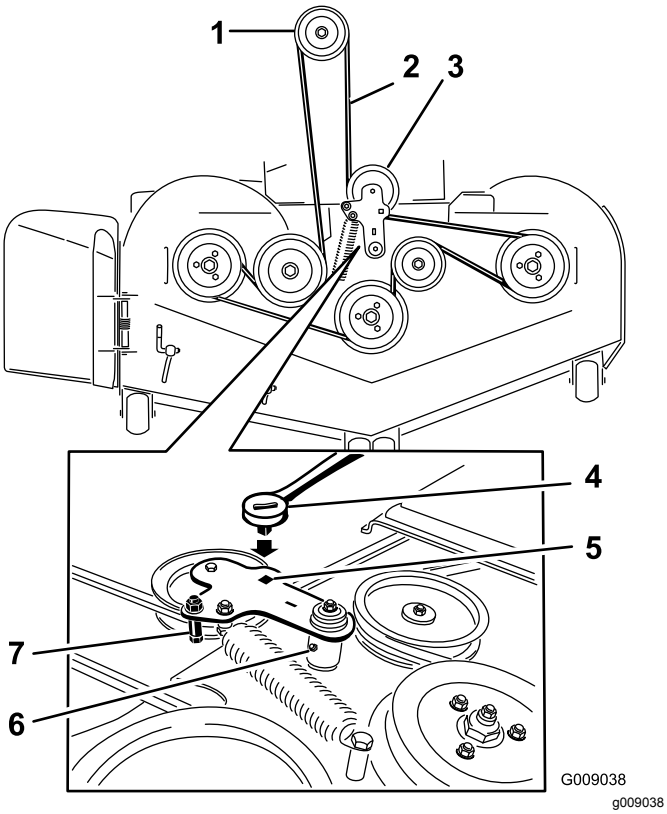

Bild 86

1. Kupplungsriemenscheibe
2. Mähwerkriemen
3. Gefederte Spannscheibe
4. Ratsche
5. Rechteckiges Loch im Spannarm für die Ratsche
6. Spannscheiben-Schmiernippel
7. Riemenführung

12. Nehmen Sie die Riemenführung am Spannarm ab, wie in Bild 86 dargestellt.
13. Setzen Sie die Spannscheibenfeder mit der Ratsche im rechteckigen Loch ein (Bild 86).

    Hinweis: Stellen Sie sicher, dass die Federenden in den Verankerungsritzen sitzen.
14. Bringen Sie die Riemenabdeckungen und die Schrauben an (Bild 87).

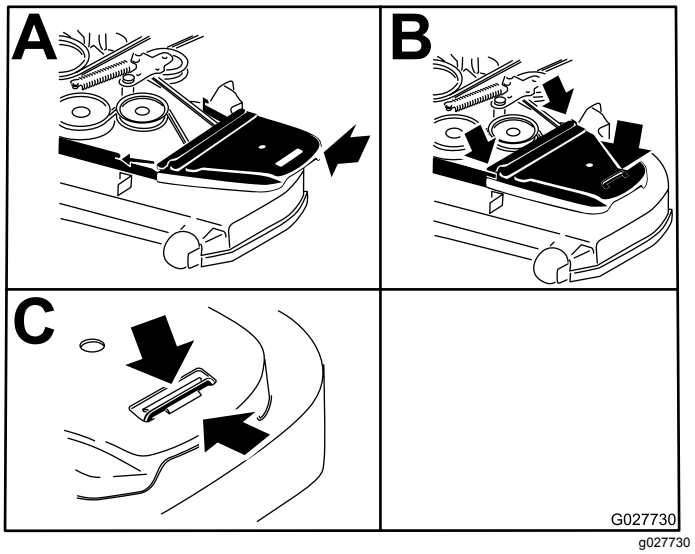

Bild 87

1. Positionieren Sie die Riemenabdeckung.
2. Schieben Sie die Riemenabdeckung unter die seitlichen Anschläge.
3. Ziehen Sie die Schraube fest.

Austauschen des Treibriemens der Hydraulikpumpe

1. Kuppeln Sie den Zapfwellenantriebsschalter aus und aktivieren die Feststellbremse.
2. Stellen Sie vor dem Verlassen des Fahrersitzes den Motor ab, ziehen Sie den Schlüssel ab und warten, bis alle beweglichen Teile zum Stillstand gekommen sind.
3. Entfernen Sie den Mähwerkriemen, siehe Austauschen des Mähwerk-Treibriemens (Seite 59).
4. Heben Sie die Maschine an und stützen Sie sie mit Stützböcken ab (Bild 88).

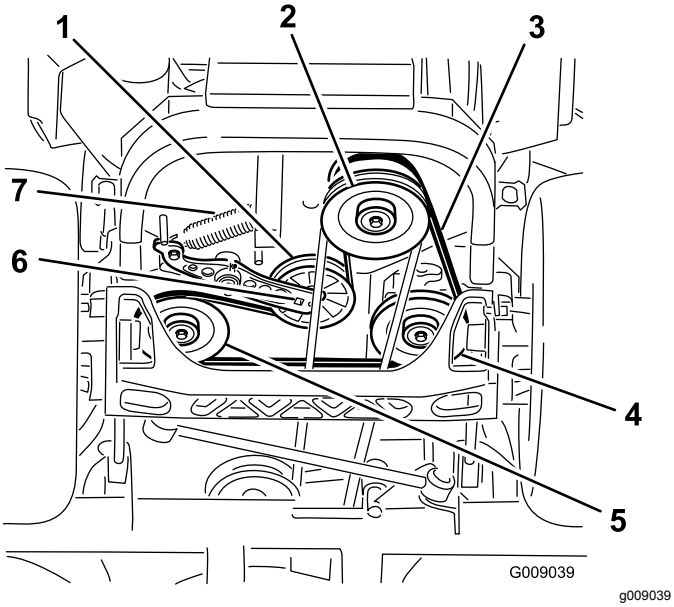

Bild 88

1. Spannscheibe
2. Kupplungsriemenscheibe
3. Pumpen-Treibriemen
4. Rechte Riemenscheibe der Hydraulikpumpe
5. Linke Riemenscheibe der Hydraulikpumpe
6. Rechteckiges Loch im Spannarm
7. Spannscheibenfeder

5. Setzen Sie eine Ratsche in das rechteckige Loch im Spannarm ein, um die Spannscheibenfeder zu entfernen (Bild 88).
6. Haken Sie die Spannscheibenfeder vom Rahmen aus (Bild 88).
7. Entfernen Sie den Riemen von den Antriebsscheiben der Hydraulikanlage und der Motorriemenscheibe.
8. Verlegen Sie den neuen Riemen um die Motorriemenscheibe und um die zwei Antriebsscheiben.
9. Setzen Sie einen Schraubenschlüssel in das rechteckige Loch im Spannarm ein, um die Spannscheibenfeder im Rahmen einzusetzen (Bild 88).
10. Befestigen Sie den Mähwerktreibriemen, siehe Austauschen des Mähwerk-Treibriemens (Seite 59).

Warten der Bedienelementanlage

Anpassen der Stellung des Steuerhebels

Die Fahrantriebshebel haben zwei Höhenstellungen: hoch und niedrig. Entfernen Sie die Schrauben, um die Höhe einzustellen.

1. Kuppeln Sie den Zapfwellenantriebsschalter aus, stellen den Fahrantriebshebel in die ARRETIERTE NEUTRAL-Stellung und aktivieren die Feststellbremse.
2. Stellen Sie vor dem Verlassen des Fahrersitzes den Motor ab, ziehen Sie den Schlüssel ab und warten, bis alle beweglichen Teile zum Stillstand gekommen sind.
3. Lösen Sie die Schrauben und die Bundmuttern, die in den Hebeln installiert sind (Bild 89).
4. Fluchten Sie die Hebel in Längsrichtung aus. Bringen Sie die Hebel zuerst in der NEUTRAL-Stellung zusammen und schieben Sie die Hebel dann so lange, bis sie ausgefluchtet sind. Ziehen Sie dann die Schrauben an (Bild 89).

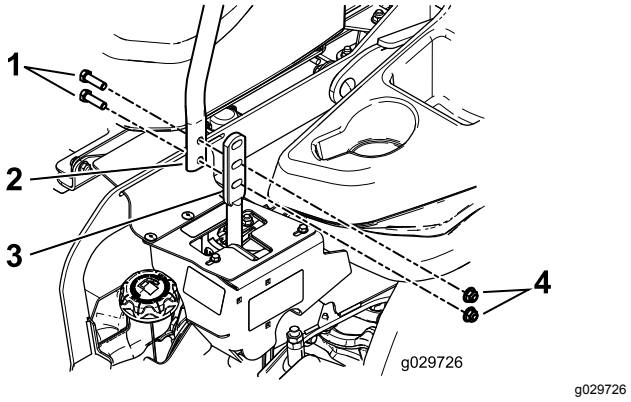

Bild 89

1. Schraube
2. Griff
3. Fahrantriebshebel
4. Mutter

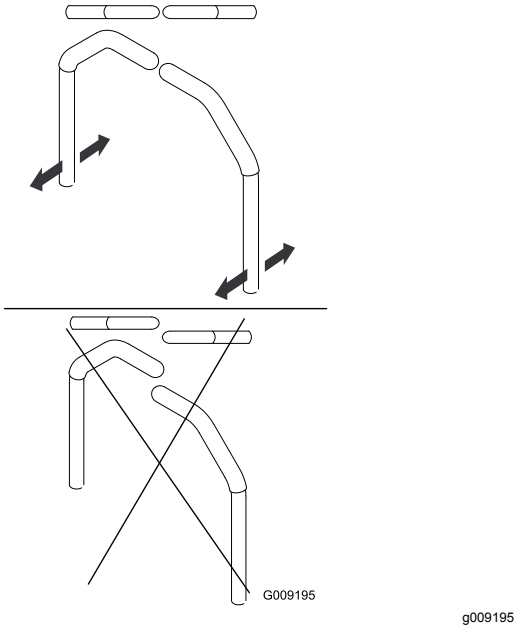

Bild 90

5. Wenn sich die Enden der Hebel berühren, finden Sie weitere Informationen unter Einstellen des Fahrantriebsgelenks für die arretierte Neutral-Stellung (Seite 63).

Einstellen des Führungsgestänges

Das Pumpensteuerungsgestänge befindet sich an beiden Seiten des Kraftstofftanks unter dem Sitz. Sie können das Pumpengestänge mit einem 1/2"-Schraubenschlüssel drehen, um die Maschine so einzustellen, dass sie sich nicht in der Neutral-Stellung bewegt. Stellen Sie nur die Neutralstellung ein.

⚠ WARNUNG:

Der Motor muss laufen und die Antriebsräder müssen sich drehen, wenn Sie den Fahrantrieb einstellen möchten. Der Kontakt mit beweglichen Teilen oder heißen Oberflächen kann zu Verletzungen führen.

Halten Sie Finger, Hände und Kleidungsstücke von sich drehenden Bestandteilen und von heißen Oberflächen fern.

1. Treten Sie vor dem Anlassen des Motors auf das Mähwerkhubpedal, entfernen den Schnitthöhenstift und senken das Mähwerk auf den Boden ab.
2. Heben Sie das Heck der Maschine etwas an und stützen es mit Achsständern oder Ähnlichem ab, sodass sich die Antriebsräder gerade ungehindert drehen.
3. Klemmen Sie den elektrischen Anschluss vom Sitzsicherheitsschalter ab, der sich unter dem unterem Sitzkissen befindet.

   Hinweis: Der Schalter ist Teil des Sitzes.
4. Schließen Sie **vorübergehend** ein Überbrückungskabel an den Klemmen des Hauptkabelbaums an.
5. Lassen Sie den Motor an.

   Hinweis: Aktivieren Sie die Feststellbremse und schieben Sie die Fahrantriebshebel heraus, bevor Sie den Motor anlassen. Sie müssen nicht auf dem Sitz sitzen, da Sie ein Überbrückungskabel verwenden. Lassen Sie den Motor mit Vollgas laufen und lösen Sie die Bremse.
6. Lassen Sie die Maschine mindestens fünf Minuten mit Vollgas laufen, um das Hydrauliköl auf die Betriebstemperatur zu erwärmen.
7. Stellen Sie die Fahrantriebshebel in die NEUTRAL-Stellung.
8. Stellen Sie die Länge der Pumpenschaltstange ein, indem Sie die Doppelmuttern an der Stange so weit in die entsprechende Richtung drehen, bis sich die Räder leicht zurückdrehen (Bild 91).

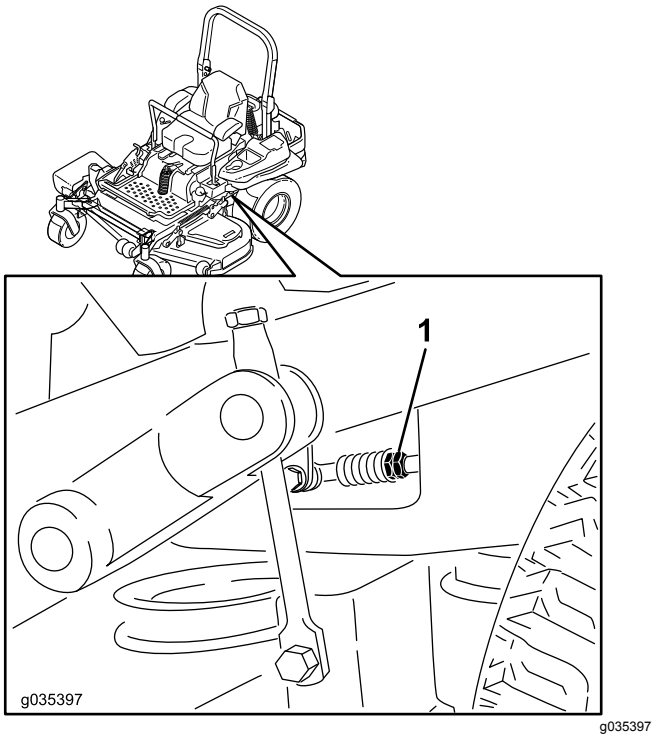

Bild 91

1. Doppelmuttern

9. Stellen Sie die Fahrantriebshebel in die RÜCKWÄRTS-Stellung und üben Sie etwas Druck auf den Hebel aus, damit die Federn die Hebel wieder in die Neutral-Stellung bringen.

Hinweis: Das Rad darf sich nicht mehr drehen, kann sich aber leicht rückwärts drehen.

10. Schalten Sie die Maschine ab.
11. Ziehen Sie das Überbrückungskabel vom Kabelbaum ab und schließen Sie den Stecker an den Sitzschalter an.
12. Entfernen Sie die Achsständer.
13. Heben Sie das Mähwerk an und setzen Sie den Schnitthöhenstift ein.
14. Stellen Sie sicher, dass die Maschine nicht in der Neutral-Stellung bei gelöster Feststellbremse kriecht.

Einstellen des Fahrantriebsstoßdämpfers

Sie können die obere Befestigungsschraube des Stoßdämpfers einstellen, um den Widerstand des Fahrantriebshebels zu ändern. Befestigungsoptionen finden Sie in Bild 92.

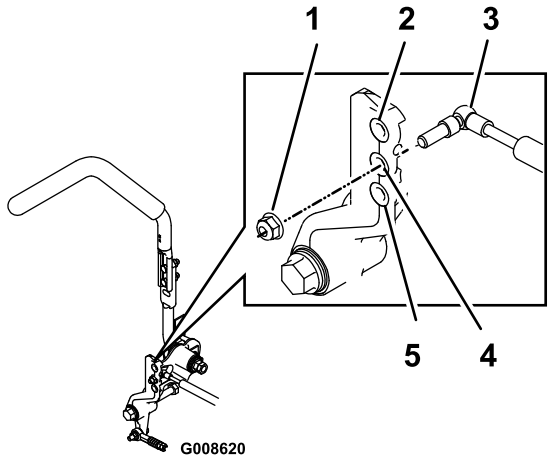

g008620

Bild 92

Bild zeigt rechten Fahrantriebshebel

1. Ziehen Sie die Sicherungsmutter bis auf 23 N·m an. Die Schraube muss nach dem Anziehen aus der Sicherungsmutter herausragen.
2. Höchster Widerstand oder festes Gefühl
3. Stoßdämpfer
4. Mittlerer Widerstand oder mittelfestes Gefühl
5. Geringster Widerstand oder weiches Gefühl

Einstellen des Fahrantriebsgelenks für die arretierte Neutral-Stellung

Die Bundmutter kann eingestellt werden, um einen besseren Widerstand für die Fahrantriebshebel zu erhalten, wenn Sie sie in die ARRETIERTE NEUTRAL-Stellung bringen. Einstellungsoptionen finden Sie in Bild 93.

1. Lösen Sie dann die Klemmmutter.
2. Lösen oder ziehen Sie die Bundmutter an, bis Sie das gewünschte Gefühl erzielt haben.

   Hinweis: Ziehen Sie die Bundmutter an, um einen höheren Widerstand zu erhalten.

   Hinweis: Lösen Sie die Bundmutter an, um einen geringeren Widerstand zu erhalten.
3. Ziehen Sie dann die Klemmmutter fest.

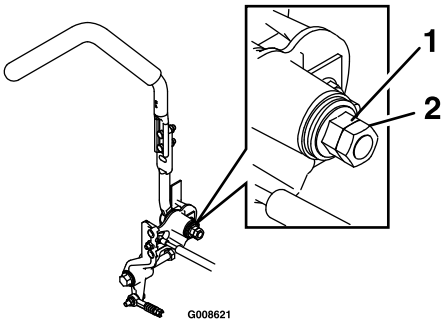

g008621

Bild 93

1. Bundmutter
2. Klemmmutter

Warten der Hydraulikanlage

Warten der Hydraulikanlage

Hydraulikölsorte: Toro® HYPR-OIL™ 500-Hydrauliköl oder Mobil® 1 15W-50.

Wichtig: **Verwenden Sie die angegebene Ölsorte. Andere Flüssigkeiten können die Hydraulikanlage beschädigen.**

Fassungsvermögen jeder Hydraulikanlage: 1,5 l pro Seite mit Austauschen des Filters

Prüfen des Hydrauliköls

Wartungsintervall: Alle 50 Betriebsstunden—Prüfen Sie den Stand des Hydrauliköls.

1. Stellen Sie die Maschine auf eine ebene Fläche.
2. Kuppeln Sie den Zapfwellenantriebsschalter aus, stellen die Fahrantriebshebel in die ARRETIERTE NEUTRAL-Stellung und aktivieren die Feststellbremse.
3. Stellen Sie vor dem Verlassen des Fahrersitzes den Motor ab, ziehen Sie den Schlüssel ab und warten, bis alle beweglichen Teile zum Stillstand gekommen sind.
4. Lassen Sie den Motor und die Hydraulikanlage für zehn Minuten abkühlen.

   Hinweis: Der Ölstand am Peilstab ist falsch, wenn Sie das Öl bei heißem Motor prüfen.
5. Schieben Sie den Sitz nach vorne.
6. Reinigen Sie den Bereich um den Peilstab der Hydraulikanlagenbehälter (Bild 94).
7. Nehmen Sie einen Peilstab aus dem Hydraulikbehälter heraus (Bild 94).
8. Wischen Sie den Peilstab ab und stecken Sie ihn wieder in den Behälter.
9. Ziehen Sie den Peilstab heraus und schauen Sie das Ende an (Bild 94).

   Hinweis: Wenn der Ölstand an der "Auffüllen"-Markierung liegt, gießen Sie langsam so viel Öl in den Hydraulikbehälter, um den Ölstand auf die „Voll“- oder **H**-Markierung anzuheben.

   Wichtig: **Füllen Sie nicht zu viel Öl in die Hydraulikanlagen, da dies zu Beschädigungen führen kann. Lassen Sie die Maschine nicht mit zu niedrigem Ölstand laufen.**
10. Führen Sie den Peilstab ein.
11. Wiederholen Sie die Schritte für den anderen Peilstab.

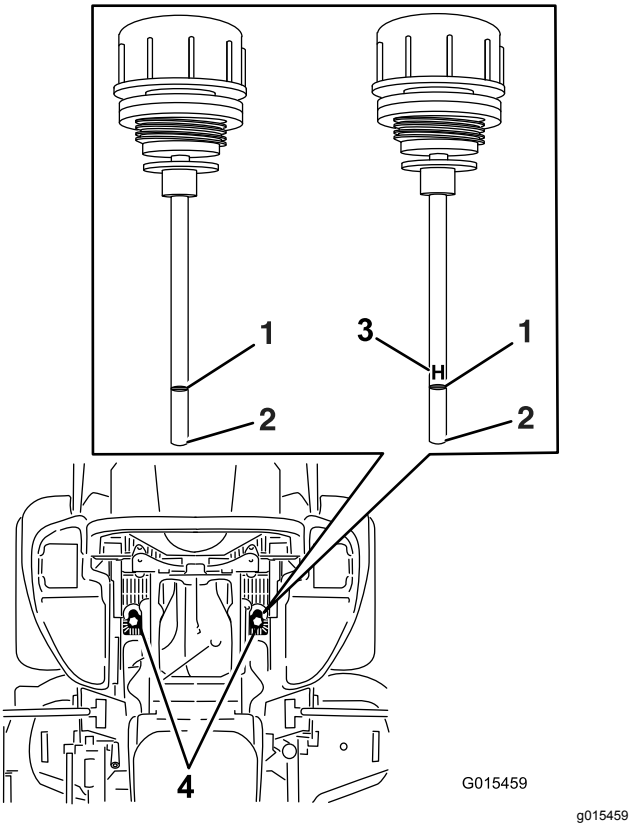

Bild 94

Beide Peilstäbe werden in der Maschine verwendet.

1. Voll
2. Auffüllen
3. **H**: Bedeutet hoher Stand
4. Stelle des Peilstabs unter dem Sitz

⚠ WARNUNG:

Unter Druck austretendes Hydrauliköl kann unter die Haut dringen und Verletzungen verursachen.

- **Wenn Hydrauliköl in die Haut eindringt, muss es innerhalb weniger Stunden von einem Arzt, der mit dieser Art von Verletzungen vertraut ist, chirurgisch entfernt werden. Andernfalls kann Gangrän einsetzen.**
- **Halten Sie Ihren Körper und Ihre Hände von Nadellöchern und Düsen fern, aus denen Hydrauliköl unter hohem Druck ausgestoßen wird.**
- **Gehen Sie hydraulischen Undichtheiten nur mit Pappe oder Papier nach.**
- **Lassen Sie den Druck in der Hydraulikanlage auf eine sichere Art und Weise ab, bevor Sie irgendwelche Arbeiten an der Anlage durchführen.**
- **Stellen Sie sicher, dass alle Hydraulikschläuche und -leitungen in gutem Zustand sind, und dass alle Hydraulikverbindungen und -anschlussstücke fest angezogen sind, bevor Sie die Hydraulikanlage unter Druck setzen.**

Austauschen des Hydraulikfilters und -öls

Wartungsintervall: Nach 250 Betriebsstunden—Wechseln Sie die Hydraulikfilter und das -öl.

Alle 250 Betriebsstunden—Wechseln Sie die Hydraulikfilter und das -öl, wenn Sie als Öl Mobil® 1 verwenden (häufiger in schmutzigen oder staubigen Bedingungen.

Alle 500 Betriebsstunden—Wechseln Sie die Hydraulikfilter und das -öl, wenn Sie als Öl Toro® HYPR-OIL™ 500 verwenden (häufiger in schmutzigen oder staubigen Bedingungen).

Entfernen Sie die Filter zum Wechseln des Hydrauliköls. Ersetzen Sie beide gleichzeitig, siehe Warten der Hydraulikanlage (Seite 64) für die Ölsorten.

1. Kuppeln Sie den Zapfwellenantriebsschalter aus, stellen den Fahrantriebshebel in die ARRETIERTE NEUTRAL-Stellung und aktivieren die Feststellbremse.
2. Stellen Sie vor dem Verlassen des Fahrersitzes den Motor ab, ziehen Sie den Schlüssel ab und warten, bis alle beweglichen Teile zum Stillstand gekommen sind.
3. Heben Sie die Maschine an und stützen Sie sie mit Achsständern ab (Bild 95).

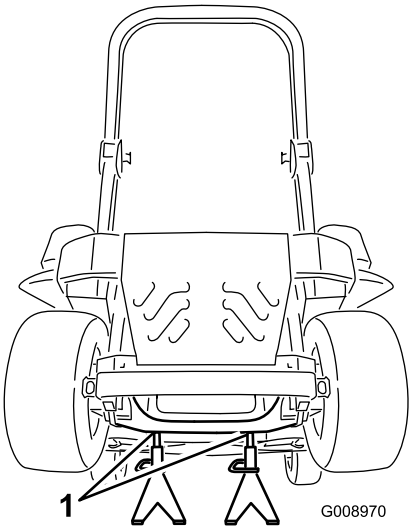

g008970

Bild 95

1. Achsständer

4. Entfernen Sie den Mähwerktreibriemen und den Pumpentreibriemen, siehe Austauschen des Mähwerk-Treibriemens (Seite 59) und Austauschen des Treibriemens der Hydraulikpumpe (Seite 60).

   Hinweis: Dann gelangt kein Öl auf die Riemen.
5. Stellen Sie eine Auffangwanne unter den Filter, nehmen Sie den alten Filter heraus und reinigen Sie die Oberfläche (Bild 96).

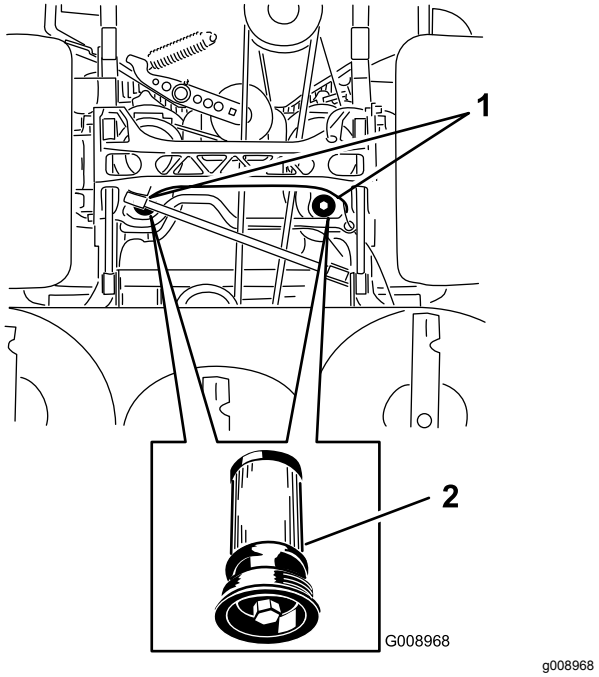

Bild 96
Ansicht der Maschine von unten

1. Filterlagen
2. Hydraulikfilter

6. Ölen Sie die Gummidichtung am Ersatzfilter leicht mit Frischöl ein (Bild 96).
7. Setzen Sie den Hydraulikersatzfilter ein.
8. Bauen Sie den Pumpentreibriemen und den Mähwerkriemen ein.
9. Entfernen Sie die Achsständer und senken Sie die Maschine ab (Bild 95).
10. Füllen Sie Öl in den Hydraulikbehälter und prüfen Sie auf undichte Stellen.
11. Wischen Sie verschüttetes Öl auf.
12. Lassen Sie den Motor an und lassen ihn ca. zwei Minuten lang laufen, um die Anlage zu entlüften.
13. Stellen Sie den Motor ab und prüfen die Dichtheit.
14. Prüfen Sie den Füllstand bei kaltem Öl.
15. Füllen Sie ggf. Öl in den Hydraulikbehälter.

    Hinweis: Füllen Sie nicht zu viel ein.

Warten des Mähwerks

Nivellieren des Mähwerks

Einrichten der Maschine

Hinweis: Stellen Sie sicher, dass das Mähwerk nivelliert ist, bevor Sie die Schnitthöhe abstimmen.

1. Stellen Sie das Mähwerk auf eine ebene Fläche.
2. Kuppeln Sie den Zapfwellenantriebsschalter aus, stellen den Fahrantriebshebel in die ARRETIERTE NEUTRAL-Stellung und aktivieren die Feststellbremse.
3. Stellen Sie vor dem Verlassen des Fahrersitzes den Motor ab, ziehen Sie den Schlüssel ab und warten, bis alle beweglichen Teile zum Stillstand gekommen sind.
4. Prüfen Sie den Reifendruck in den Antriebsreifen.

   Hinweis: Der richtige Reifendruck ist 0,90 kPa.
5. Stellen Sie das Mähwerk auf eine Schnitthöhe von 76 mm ein.

Nivellieren des Mähwerks

1. Stellen Sie das Mähwerk auf eine ebene Fläche.
2. Stellen Sie den Motor ab, warten Sie, bis alle beweglichen Teile zum Stillstand gekommen sind, ziehen den Zündschlüssel ab und aktivieren die Feststellbremse.
3. Prüfen Sie den Reifendruck in den Antriebsreifen.

   Hinweis: Der richtige Reifendruck ist 0,90 kPa.
4. Stellen Sie den Transportriegel in die verriegelte Stellung.
5. Treten Sie das Mähwerkhubpedal ganz durch, damit das Mähwerk in der 14-cm-Transportstellung einrastet (Bild 97).

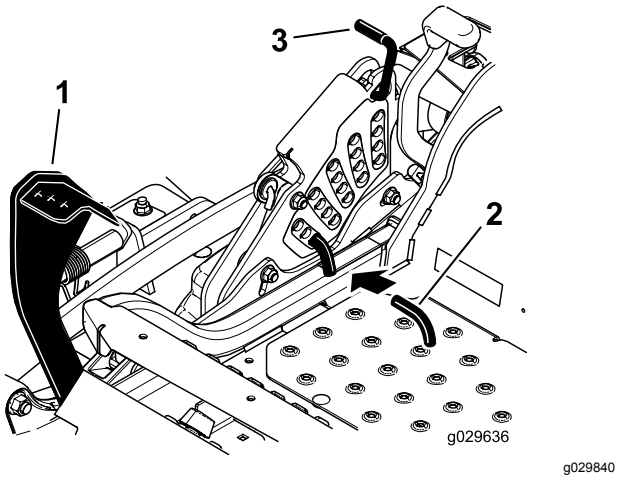

Bild 97

1. Mähwerkhubpedal
2. Schnitthöhen-Einstellstift
3. Transportriegel

6. Stecken Sie den Einstellstift für die Höhe in das Loch für die Schnitthöhe von 7,6 cm.
7. Lösen Sie den Transportriegel und senken Sie das Mähwerk auf die Schnitthöhe ab.
8. Heben Sie den Auswurfkanal an.
9. Messen Sie an beiden Seiten des Mähwerks den Abstand von der ebenen Fläche bis zur vorderen Messerspitze (Stellung A), wie in Bild 98 abgebildet.

   Hinweis: Der Wert sollte 7,6 cm sein.

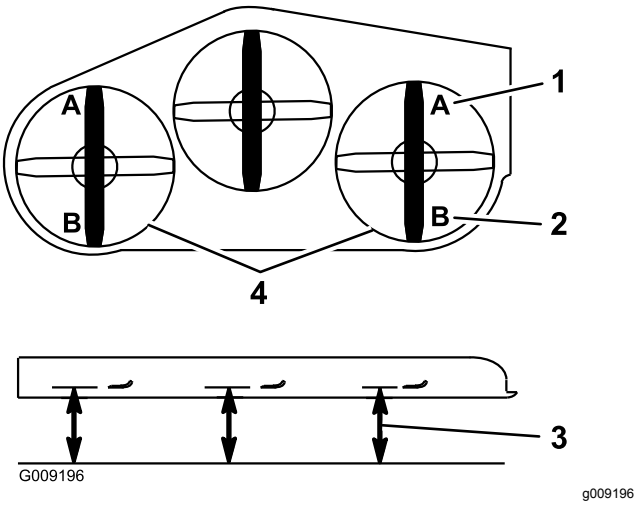

Bild 98

1. Ein Wert von 7,6 cm ist für Stellung A richtig
2. Ein Wert von 8,3 cm an Stellung B ist richtig
3. Messen Sie an dieser Stelle von der Messerspitze zur festen Oberfläche
4. Messen Sie an beiden Seiten an der Stellung A und B

10. Drehen Sie die Einstellmutter am Frontmähwerkhub, um eine genaue Einstellung zu erreichen (Bild 99).

    Hinweis: Drehen Sie die Einstellmutter nach rechts, um die Höhe zu vergrößern oder nach links, um die Höhe zu verringern.

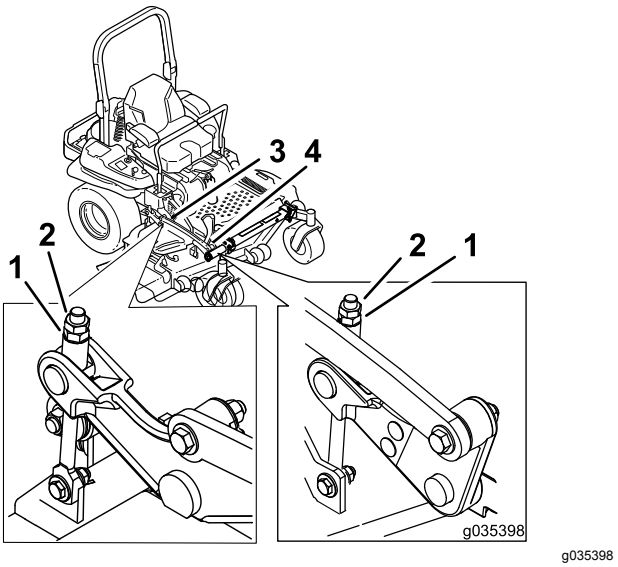

Bild 99

1. Einstellmutter
2. Klemmmutter
3. Einstellen des Heckmähwerks
4. Einstellen des Frontmähwerks

11. Drehen Sie die Einstellmutter am Frontmähwerkhub für in Bild 100 abgebildete Mähwerke, um eine genaue Einstellung zu erreichen (Bild 100).

    Hinweis: Drehen Sie die Einstellmutter nach rechts, um die Höhe zu vergrößern oder nach links, um die Höhe zu verringern.

    Hinweis: Wenn die Frontmähwerklenker nicht genug eingestellt sind, um eine genaue Schnitthöhe zu ergeben, können Sie sie mit der zentralen Einstellung noch weiter einstellen.

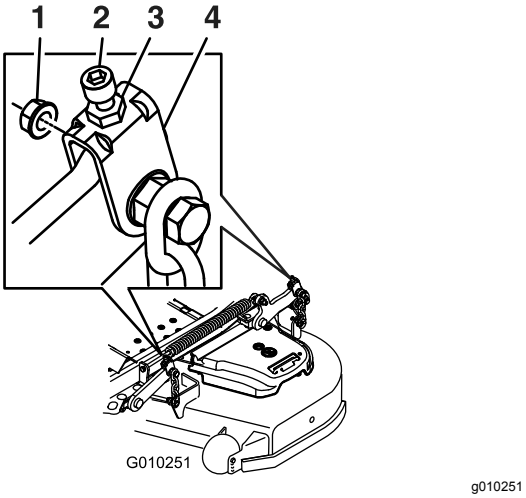

Bild 100

1. Einstellmutter
2. Klemmmutter
3. Einstellen des Heckmähwerks
4. Einstellen des Frontmähwerks

12. Zum Einstellen der zentralen Einstellung lösen Sie die zwei Schrauben unten an der Schnitthöhenplatte (Bild 101).

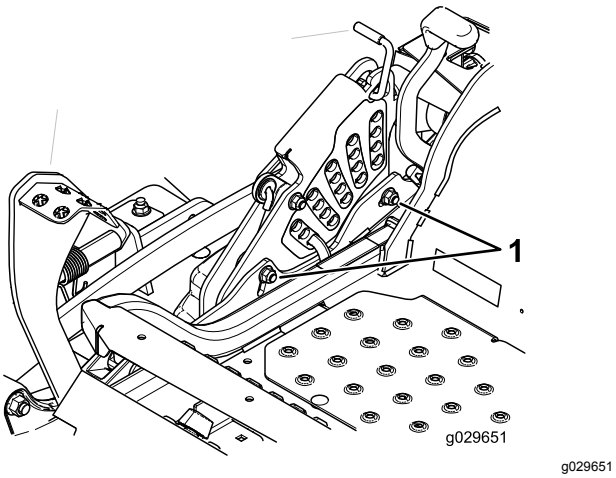

Bild 101

1. Schrauben unten an der Schnitthöhenplatte

13. Wenn das Mähwerk zu niedrig ist, drehen Sie die zentrale Einstellschraube nach rechts, um sie anzuziehen. Wenn das Mähwerk zu hoch ist, drehen Sie die zentrale Einstellschraube nach links, um sie zu lösen (Bild 102).

    Hinweis: Lösen oder ziehen Sie die zentrale Einstellschraube so an, dass Sie die Befestigungsschrauben der Schnitthöhenplatte um mindestens ein Drittel des in den Schlitzen verfügbaren Spiels bewegen können. Damit erhalten Sie eine geringe Einstellung nach oben oder unten an jedem der vier Mähwerklenker.

14. Ziehen Sie die zwei Schrauben unten an der Schnitthöhenplatte an (Bild 102).

    Hinweis: Meistens sollte die Messerspitze hinten 6,4 mm höher als vorne sein.

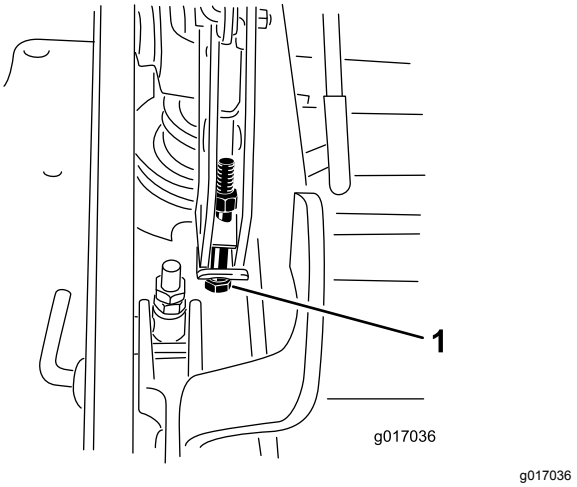

Bild 102

1. Zentrale Einstellschraube

15. Ziehen Sie die zwei Schrauben bis auf 37-45 N·m an.
16. Messen Sie an beiden Seiten des Mähwerks den Abstand von der ebenen Fläche bis zur hinteren Messerspitze (Stellung B), wie in Bild 98 abgebildet.

    Hinweis: Der Wert sollte 8,3 cm sein.

17. Drehen Sie den Einstellschraube, um eine Höhe von 8,3 cm zu erhalten (Bild 100).

    Hinweis: Drehen Sie die Einstellmutter nach rechts, um die Höhe zu vergrößern oder nach links, um die Höhe zu verringern.

18. Messen Sie, bis alle vier Seiten die richtige Höhe haben.
19. Ziehen Sie alle Muttern an den Mähwerkhubarmen an.
20. Senken Sie den Auswurfkanal ab.

Warten der Schnittmesser

Halten Sie, damit eine optimale Schnittqualität sichergestellt wird, die Schnittmesser scharf. Sie sollten immer Ersatzmesser zur Hand haben, um das Schärfen und den Ersatz der Messer komfortabler ausführen zu können.

⚠ WARNUNG:

Ein abgenutztes oder beschädigtes Messer kann zerbrechen. Herausgeschleuderte Messerstücke können den Benutzer oder Unbeteiligte treffen und schwere oder tödliche Verletzungen verursachen.

- **Prüfen Sie die Messer regelmäßig auf Abnutzung oder Beschädigungen.**
- **Tauschen Sie ein abgenutztes oder defektes Messer aus.**

Vor dem Prüfen oder Warten der Schnittmesser

1. Stellen Sie die Maschine auf eine ebene Fläche, kuppeln Sie den Zapfwellenantriebsschalter (ZWA) aus und aktivieren Sie die Feststellbremse.
2. Drehen Sie den Zündschlüssel auf AUS. Ziehen Sie den Zündschlüssel und die Zündkerzenstecker ab.

Prüfen der Messer

Wartungsintervall: Bei jeder Verwendung oder täglich

1. Untersuchen Sie die Schnittkanten (Bild 103).
2. Entfernen Sie die Messer und schärfen sie, wenn die Kanten nicht scharf sind oder Kerben aufweisen, siehe Entfernen der Messer (Seite 70) und Schärfen der Messer (Seite 70).
3. Prüfen Sie die Schnittmesser, insbesondere im gebogenen Bereich.
4. Wenn Sie Risse, Verschleiß oder Rillenbildung in diesem Bereich feststellen, sollten Sie sofort ein neues Schnittmesser einbauen (Bild 103).

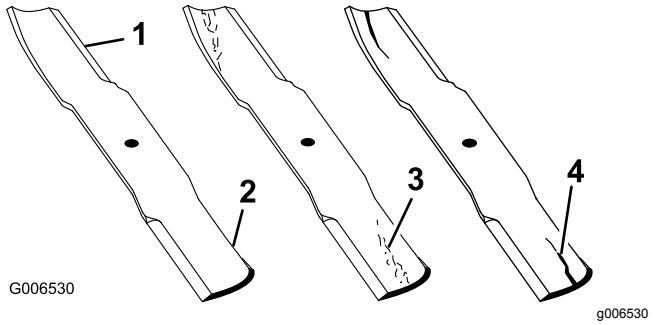

Bild 103

1. Schnittkante
2. Gebogener Bereich
3. Verschleiß/Rillenbildung
4. Riss

Prüfen auf verbogene Schnittmesser

1. Kuppeln Sie den Zapfwellenantriebsschalter aus, stellen den Fahrantriebshebel in die ARRETIERTE NEUTRAL-Stellung und aktivieren die Feststellbremse.
2. Stellen Sie vor dem Verlassen des Fahrersitzes den Motor ab, ziehen Sie den Schlüssel ab und warten, bis alle beweglichen Teile zum Stillstand gekommen sind.
3. Drehen Sie die Schnittmesser, bis die Enden nach vorne und hinten gerichtet sind (Bild 104).
4. Messen Sie von einer ebenen Fläche bis zu den Schnittkante (Position **A**) der Messer (Bild 104).

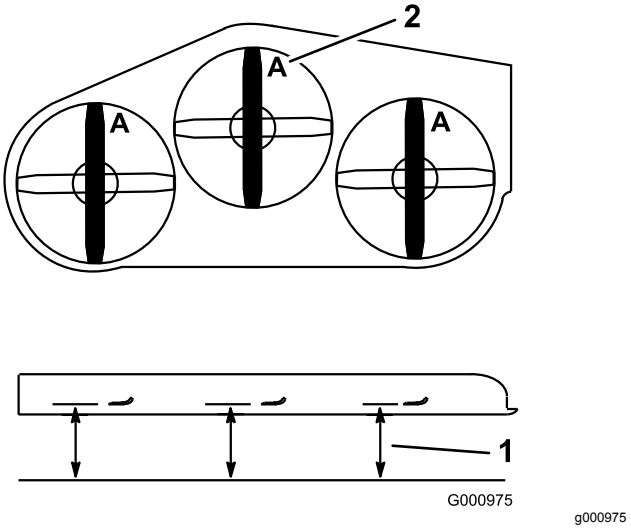

Bild 104

1. Messen Sie an dieser Stelle vom Messer zur festen Oberfläche
2. Stellung A

5. Drehen Sie das andere Ende des Messers nach vorne.

6. Messen Sie von einer ebenen Oberfläche bis zur Schnittkante der Messer an der gleichen Stelle wie bei Schritt 4.

   Hinweis: Der Unterschied zwischen den Werten, die Sie in den Schritten 4 und 6 erhalten haben, darf nicht über 3 mm liegen.

   Hinweis: Bei einem Unterschied von mehr als 3 mm ist das Messer verbogen und muss ausgetauscht werden.

⚠ WARNUNG:

Ein verbogenes oder beschädigtes Messer kann brechen und Sie oder Unbeteiligte schwer verletzen oder töten.

- **Ersetzen Sie verbogene oder beschädigte Messer immer durch neue.**
- **Feilen oder bilden Sie nie scharfe Auskerbungen an der Schnitt- oder Oberfläche des Messers.**

Entfernen der Messer

Wechseln Sie die Messer aus, wenn sie einen festen Gegenstand berührt haben, nicht ausgewuchtet oder verbogen sind. Verwenden Sie nur Originalersatzmesser von Toro, damit eine optimale Leistung erzielt wird und die Maschine weiterhin den Sicherheitsbestimmungen entspricht. Ersatzmesser anderer Fabrikate können die Sicherheitsbestimmungen in Frage stellen.

1. Halten Sie das Ende des Messers mit einem Lappen oder stark wattierten Handschuh.
2. Entfernen Sie die Messerschraube, Wellenscheibe und das Messer von der Spindelwelle (Bild 105).

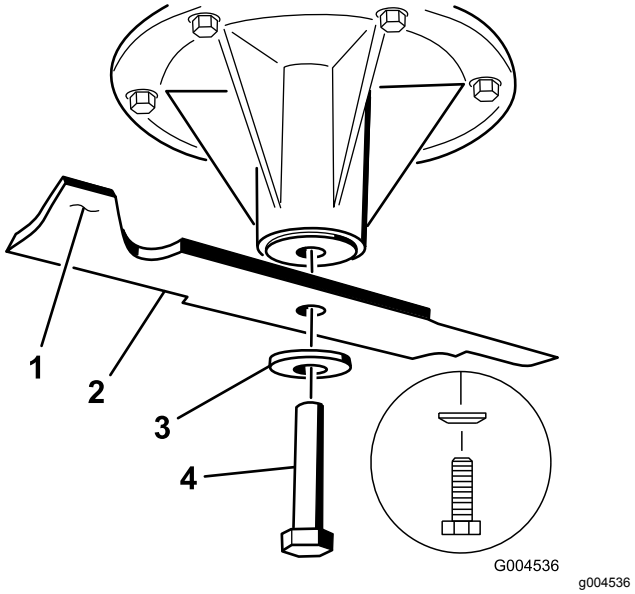

Bild 105

1. Flügelbereich des Messers
2. Messer
3. Wellenscheibe
4. Messerschraube

Schärfen der Messer

1. Schärfen Sie die Schnittkante an beiden Enden des Schnittmessers mit einer Feile (Bild 106).

   Hinweis: Behalten Sie den ursprünglichen Winkel bei.

   Hinweis: Das Messer bleibt ausgewuchtet, wenn Sie die gleiche Menge Materials von beiden Schnittkanten entfernen.

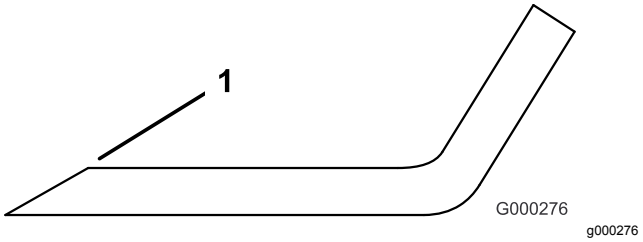

Bild 106

1. Schärfen Sie im ursprünglichen Winkel

2. Prüfen Sie die Auswuchtung des Schnittmessers auf einer Ausgleichsmaschine (Bild 107).

   Hinweis: Wenn das Schnittmesser in der horizontalen Stellung bleibt, ist es ausgewuchtet und kann verwendet werden.

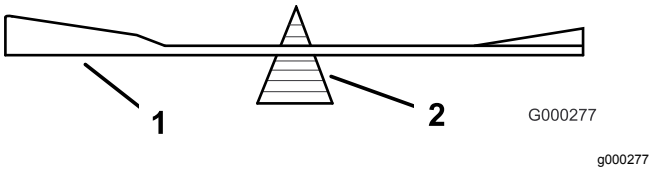

Bild 107

1. Messer
2. Ausgleichsmaschine

3. Feilen Sie, wenn das Schnittmesser nicht ausgewuchtet ist, vom Flügelbereich des Messers etwas Metall ab (Bild 105).
4. Wiederholen Sie diesen Vorgang, bis das Messer ausgewuchtet ist.

Einbauen der Messer

1. Setzen Sie das Messer auf die Spindelwelle (Bild 108).

   Wichtig: **Der gebogene Teil des Messers muss nach oben zur Innenseite des Mähwerks zeigen, um einen guten Schnitt sicherzustellen.**

2. Setzen Sie die Federscheibe und die Messerschraube ein (Bild 108).

   Hinweis: Der Konus der Federscheibe muss bei der Installation in Richtung Schraubenkopf zeigen.

3. Ziehen Sie die Messerschraube mit 115-150 N·m an.

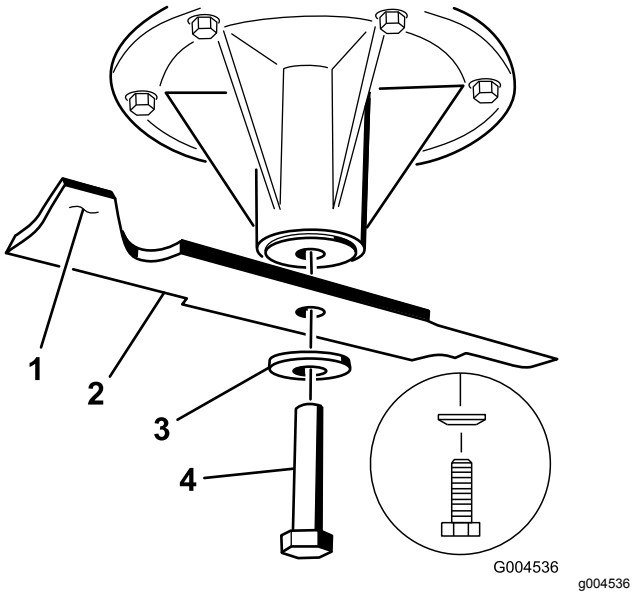

Bild 108

1. Flügelbereich des Messers
2. Messer
3. Federscheibe
4. Messerschraube

Entfernen des Mähwerks

Arretieren Sie die gefederten Mähwerkarme, bevor Sie Wartungsarbeiten durchführen oder das Mähwerk entfernen.

⚠ WARNUNG:

Mähwerkhubarme haben gespeicherte Energie. Ein Entfernen des Mähwerks ohne Ablassen der gespeicherten Energie kann zu schweren oder tödlichen Verletzungen führen.

Versuchen Sie nicht, das Mähwerk vom vorderen Rahmen aus zu demontieren, ohne die gespeicherte Energie abgelassen zu haben.

1. Stellen Sie den Motor ab, warten Sie, bis alle beweglichen Teile zum Stillstand gekommen sind, ziehen den Zündschlüssel ab und aktivieren die Feststellbremse.
2. Entfernen Sie den Einstellstift für die Höhe und senken Sie das Mähwerk auf den Boden ab.
3. Stecken Sie den Einstellstift für die Höhe in das Loch für die Schnitthöhe von 7,6 cm.

   Hinweis: Die Mähwerkhubarme sind jetzt beim Entfernen des Mähwerks in der niedrigsten Stellung arretiert, und die gespeicherte Energie in den Mähwerkfedern ist abgelassen.

4. Entfernen Sie die Riemenabdeckungen.
5. Heben Sie den Fahrzeugboden an und stecken Sie eine Ratsche in das rechteckige Loch in der Mähwerkspannscheibe (Bild 109).
6. Drehen Sie die Mähwerkspannscheibe nach rechts und entfernen Sie den Mähwerkriemen (Bild 109).

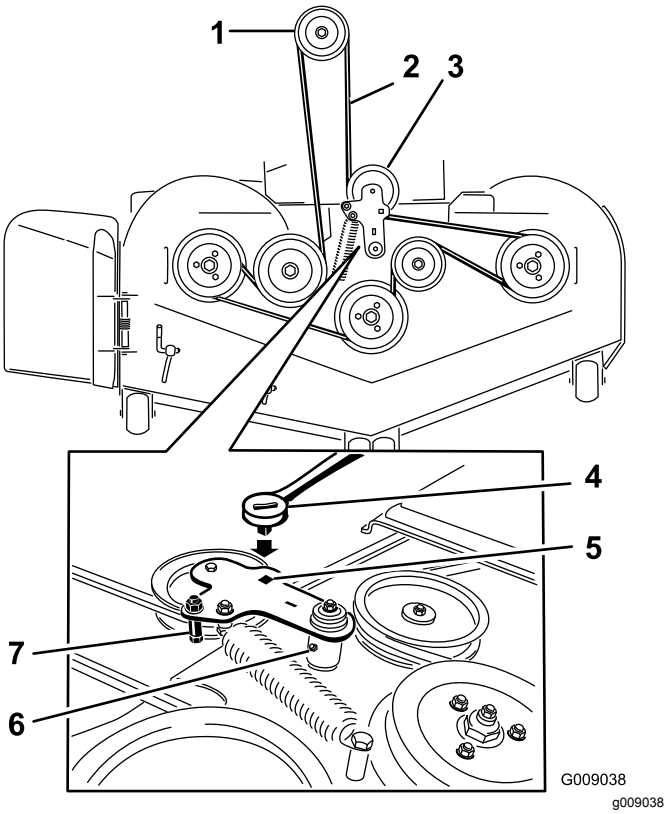

Bild 109

1. Kupplungsriemenscheibe
2. Mähwerkriemen
3. Gefederte Spannscheibe
4. Ratsche
5. Rechteckiges Loch im Spannarm für die Ratsche
6. Spannscheiben-Schmiernippel
7. Riemenführung

7. Entfernen Sie die Schrauben an beiden Seiten des Mähwerks (bewahren Sie sie auf), wie in Bild 110 dargestellt.

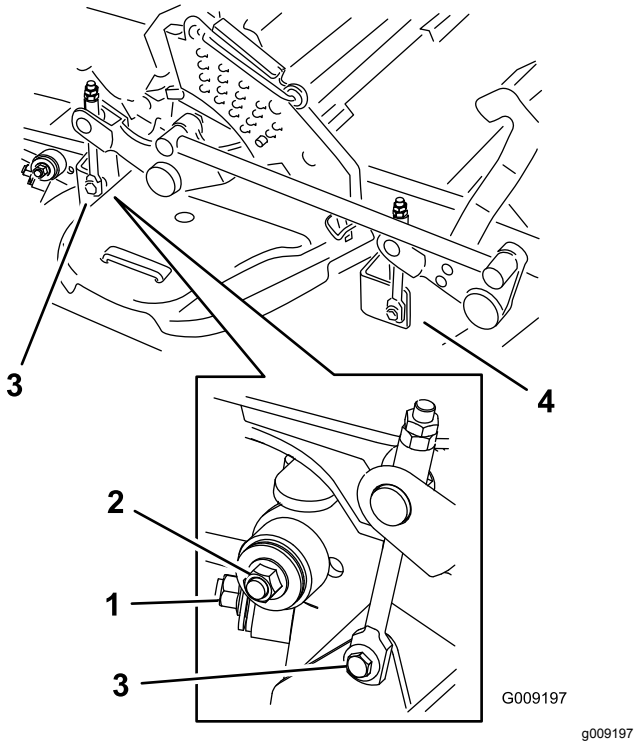

Bild 110

1. Rechter Stabilisator
2. Mähwerkstrebe (Bild zeigt rechte Seite)
3. Entfernen Sie die Ansatzschraube und Mutter.
4. Entfernen Sie die Ansatzschraube und Mutter.

8. Heben Sie die Mähwerkstreben an und befestigen sie in der angehobenen Stellung.
9. Schieben Sie das Mähwerk von der rechten Seite der Maschine heraus.

Austauschen des Ablenkblechs

⚠ WARNUNG:

Ein nicht abgedeckte Auswurföffnung kann zum Ausschleudern von Gegenständen auf den Bediener oder Unbeteiligte führen. Das kann schwere Verletzungen zur Folge haben. Außerdem könnte es auch zum Kontakt mit dem Messer kommen.

Setzen Sie den Rasenmäher nur dann ein, wenn Sie eine Abdeckplatte, eine Mulchplatte, ein Ablenkblech oder eine Fangvorrichtung montiert haben.

1. Entfernen Sie die Sicherungsmutter, Schraube, Feder und das Distanzstück, mit denen das Ablenkblech an den Schwenkhalterungen befestigt ist (Bild 111).

2. Entfernen Sie defekte oder abgenutzte Ablenkbleche (Bild 111).

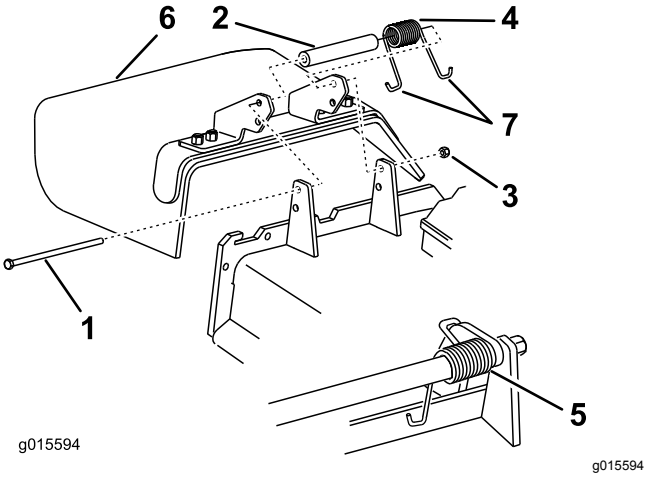

Bild 111

1. Schraube
2. Distanzstück
3. Sicherungsmutter
4. Feder
5. Feder eingesetzt
6. Ablenkblech
7. **J**-Hakenende der Feder

3. Legen Sie das Distanzstück und die Feder auf das Ablenkblech.
4. Setzen Sie ein **J**-förmiges Federende hinter die Kante des Mähwerks.

   Hinweis: Achten Sie darauf, dass ein **J**-förmiges Federende hinter der Mähwerkkante befestigt ist, bevor Sie die Schraube einsetzen, wie in Bild 111 abgebildet.
5. Setzen Sie die Schraube und Mutter ein.
6. Führen Sie das **J**-förmige Hakenende der Feder um das Ablenkblech (Bild 111).

   Wichtig: **Das Grasablenkblech muss sich drehen können. Heben Sie das Ablenkblech in die ganz geöffnete Stellung an und stellen Sie sicher, dass es sich in die ganz untere Stellung dreht.**

Reinigung

Reinigen unter dem Mähwerk

Wartungsintervall: Bei jeder Verwendung oder täglich

1. Kuppeln Sie den Zapfwellenantriebsschalter aus, stellen den Fahrantriebshebel in die ARRETIERTE NEUTRAL-Stellung und aktivieren die Feststellbremse.
2. Stellen Sie vor dem Verlassen des Fahrersitzes den Motor ab, ziehen Sie den Schlüssel ab und warten, bis alle beweglichen Teile zum Stillstand gekommen sind.
3. Heben Sie das Mähwerk in die TRANSPORT-Stellung an.

Reinigen der Aufhängung

Hinweis: Reinigen Sie die Stoßdämpfer nicht mit einem Hochdruckreiniger (Bild 112).

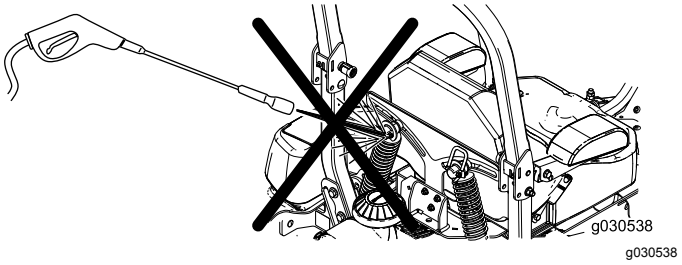

Bild 112

Beseitigung von Abfällen

Motoröl, Batterien, Hydrauliköl und Motorkühlmittel belasten die Umwelt. Entsorgen Sie diese Mittel entsprechend den in Ihrem Gebiet gültigen Vorschriften.

Einlagerung

Reinigung und Einlagerung

1. Kuppeln Sie den Zapfwellenantriebsschalter aus, aktivieren die Feststellbremse und stellen die Zündung in die Aus-Stellung. Ziehen Sie den Zündschlüssel ab.
2. Entfernen Sie Schnittgut und Schmutz von den äußeren Teilen der Maschine, insbesondere vom Motor und der Hydraulikanlage. Entfernen Sie Schmutz und Rückstände außen an den Zylinderkopfrippen des Motors und am Gebläsegehäuse.

   Wichtig: **Sie können die Maschine mit einem milden Reinigungsmittel und Wasser waschen. Reinigen Sie die Maschine nicht mit einem Hochdruckreiniger. Vermeiden Sie den Einsatz von zu viel Wasser, insbesondere in der Nähe des Armaturenbretts, des Motors, der Hydraulikpumpen und -motoren.**
3. Prüfen Sie die Bremse.
4. Warten Sie den Luftfilter, siehe Warten des Luftfilters (Seite 43).
5. Schmieren Sie die Maschine ein, siehe Schmierung (Seite 41).
6. Wechseln Sie das Getriebeöl, siehe Wechseln des Motoröls (Seite 45).
7. Prüfen Sie den Reifendruck, siehe Prüfen des Reifendrucks (Seite 53).
8. Wechseln Sie die Hydraulikfilter aus, siehe Austauschen des Hydraulikfilters und -öls (Seite 65).
9. Laden Sie die Batterie auf, siehe Aufladen der Batterie (Seite 51).
10. Schaben Sie starke Schnittgut- und Schmutzablagerungen von der Unterseite des Mähwerks ab und reinigen Sie das Mähwerk dann mit einem Gartenschlauch.

    Hinweis: Lassen Sie die Maschine mit eingekuppeltem Zapfwellenantriebsschalter und Motor mit hoher Drehzahl für zwei bis fünf Minuten nach dem Reinigen laufen.
11. Prüfen Sie den Zustand der Messer, siehe Warten der Schnittmesser (Seite 69).
12. Bereiten Sie die Maschine bei einer Stilllegung von mehr als 30 Tagen zur Einlagerung vor. Bereiten Sie die Maschine wie im Anschluss beschrieben für die Einlagerung vor:

    A. Geben Sie einen Stabilisator bzw. Konditioniermittel auf Mineralölbasis dem Benzin im Tank zu. Befolgen Sie dabei die Mischanweisungen des Herstellers des Stabilisators. Verwenden Sie keinen Stabilisator auf Alkoholbasis (Ethanol oder Methanol).

    Hinweis: Ein Kraftstoffstabilisator wirkt am effektivsten, wenn er frischem Kraftstoff beigemischt und ständig verwendet wird.

    B. Lassen Sie den Motor laufen, um den stabilisierten Kraftstoff in der Kraftstoffanlage zu verteilen (fünf Minuten).

    C. Stellen Sie den Motor ab und lassen ihn abkühlen; lassen Sie den Kraftstoff aus dem Tank ablaufen, siehe Warten des Kraftstofftanks (Seite 49).

    D. Lassen Sie den Motor erneut an und lassen Sie ihn laufen, bis er abstellt.

    E. Entsorgen Sie Kraftstoff vorschriftsmäßig. Das Recycling sollte den örtlichen Vorschriften entsprechen.

    Wichtig: **Lagern Sie stabilisiertes Benzin nicht länger als 90 Tage.**
13. Prüfen Sie alle Muttern und Schrauben und ziehen diese bei Bedarf an. Reparieren Sie alle beschädigten und defekten Teile oder wechseln sie aus.
14. Bessern Sie alle zerkratzten oder abgeblätterten Metallflächen aus. Die passende Farbe erhalten Sie bei Ihrem Vertragshändler.
15. Lagern Sie die Maschine in einer sauberen, trockenen Garage oder an einem anderen geeigneten Ort ein.
16. Ziehen Sie den Schlüssel ab und bewahren Sie ihn sicher auf, außerhalb der Reichweite von Kindern und anderen unbefugten Personen.
17. Decken Sie die Maschine ab, damit sie geschützt ist und nicht verstaubt.

Fehlersuche und -behebung

Problem	Mögliche Ursache	Behebungsmaßnahme
Der Anlasser läuft nicht.	1. Der Zapfwellenantriebsschalter ist eingekuppelt. 2. Die Feststellbremse ist nicht aktiviert. 3. Die Fahrantriebshebel sind nicht in der ARRETIERTEN NEUTRAL-Stellung. 4. Der Bediener sitzt nicht auf dem Sitz. 5. Die Batterie ist leer. 6. Elektrische Anschlüsse sind korrodiert oder locker. 7. Eine Sicherung ist durchgebrannt. 8. Das Relais oder der Schalter ist abgenutzt oder beschädigt.	1. Stellen Sie den Zapfwellenantriebs-schalter in die ausgekuppelte Stellung. 2. Aktivieren Sie die Feststellbremse. 3. Stellen Sie sicher, dass die Fahrantriebshebel in der ARRETIERTEN NEUTRAL-Stellung sind. 4. Nehmen Sie auf dem Sitz Platz. 5. Laden Sie die Batterie. 6. Überprüfen Sie die elektrischen Anschlüsse auf guten Kontakt. 7. Tauschen Sie die Sicherung aus. 8. Setzen Sie sich dann mit Ihrem Toro Vertragshändler in Verbindung.
Der Motor springt nicht an, kann nur schwer angelassen werden, oder stellt ab.	1. Der Kraftstofftank ist leer. 2. Der Kraftstoffhahn ist geschlossen. 3. Es befindet sich zu wenig Öl im Kurbelgehäuse. 4. Der Gasbedienungshebel steht nicht in der richtigen Stellung. 5. Der Kraftstofffilter ist verschmutzt. 6. Es befindet sich Schmutz, Wasser oder zu alter Kraftstoff in der Kraftstoffanlage. 7. Der Luftfilter ist verschmutzt. 8. Der Sitzschalter funktioniert nicht richtig. 9. Die elektrischen Anschlüsse sind verrostet, lose oder beschädigt. 10. Das Relais oder der Schalter ist abgenutzt oder beschädigt. 11. Die Zündkerze ist verschmutzt oder hat den falschen Elektrodenabstand. 12. Das Zündkerzenkabel ist nicht angeschlossen.	1. Füllen Sie den Kraftstofftank auf. 2. Öffnen Sie den Kraftstoffhahn. 3. Füllen Sie Öl in das Kurbelgehäuse. 4. Stellen Sie sicher, dass die Gasbedienung zwischen der Langsam- und Schnell-Stellung ist. 5. Tauschen Sie den Kraftstofffilter aus. 6. Setzen Sie sich dann mit Ihrem Toro-Vertragshändler in Verbindung. 7. Reinigen Sie den Luftfiltereinsatz oder tauschen ihn aus. 8. Prüfen Sie die Sitzschalteranzeige. Ersetzen Sie ggf. den Sitz. 9. Stellen Sie sicher, dass die elektrischen Anschlüsse guten Kontakt haben. Reinigen Sie die Anschlussklemmen gründlich mit einem Reinigungsmittel für elektrische Kontakte, tragen Sie dielektrisches Schmiermittel auf und schließen sie wieder an. 10. Setzen Sie sich dann mit Ihrem Toro-Vertragshändler in Verbindung. 11. Stellen Sie die Zündkerze ein oder tauschen sie aus. 12. Prüfen Sie den Anschluss des Zündkerzenkabels.
Der Motor verliert an Leistung.	1. Der Motor wird zu stark belastet. 2. Der Luftfilter ist verschmutzt. 3. Es befindet sich zu wenig Öl im Kurbelgehäuse. 4. Die Kühlrippen und Luftwege über dem Motor sind verstopft. 5. Die Entlüftungsöffnung im Tankdeckel ist verstopft. 6. Der Kraftstofffilter ist verschmutzt. 7. Es befindet sich Schmutz, Wasser oder zu alter Kraftstoff in der Kraftstoffanlage.	1. Reduzieren Sie die Fahrgeschwindig-keit. 2. Reinigen Sie den Luftfiltereinsatz. 3. Füllen Sie Öl in das Kurbelgehäuse. 4. Entfernen Sie die Verstopfungen von den Kühlrippen und aus den Luftwegen. 5. Reinigen Sie den Tankdeckel oder wechseln ihn aus. 6. Tauschen Sie den Kraftstofffilter aus. 7. Setzen Sie sich dann mit Ihrem Toro-Vertragshändler in Verbindung.

Problem	Mögliche Ursache	Behebungsmaßnahme
Der Motor wird zu heiß.	1. Der Motor wird zu stark belastet. 2. Es befindet sich zu wenig Öl im Kurbelgehäuse. 3. Die Kühlrippen und Luftwege über dem Motor sind verstopft.	1. Reduzieren Sie die Fahrgeschwindigkeit. 2. Füllen Sie Öl in das Kurbelgehäuse. 3. Entfernen Sie die Verstopfungen von den Kühlrippen und aus den Luftwegen.
Der Mäher zieht nach links oder rechts (wenn Hebel ganz nach vorne gedrückt sind).	1. Die Spur muss eingestellt werden 2. Die Antriebsräder haben einen falschen Reifendruck.	1. Stellen Sie die Spurweite ein. 2. Stellen Sie den Reifendruck in den Antriebsreifen ein.
Die Maschine fährt nicht.	1. Die Sicherheitsventile sind nicht fest geschlossen. 2. Der Pumpenriemen ist abgenutzt, locker oder gerissen. 3. Der Pumpenriemen ist von einer Riemenscheibe gerutscht. 4. Die Spannscheibenfeder ist gebrochen oder nicht vorhanden. 5. Der Stand der Hydraulikflüssigkeit ist niedrig, oder die Flüssigkeit ist zu heiß.	1. Ziehen Sie die Sicherheitsventile an. 2. Wechseln Sie den Riemen aus. 3. Wechseln Sie den Riemen aus. 4. Ersetzen Sie die Feder. 5. Füllen Sie den Behälter mit Hydrauliköl, oder lassen Sie das Hydrauliköl abkühlen.
Es kommt zu ungewöhnlichen Vibrationen.	1. Die Schnittmesser sind verbogen oder nicht ausgewuchtet. 2. Die Messerbefestigungsschraube ist locker. 3. Die Motorbefestigungsschrauben sind locker. 4. Die Motorriemenscheibe, Spannscheibe oder Messerriemenscheibe ist locker. 5. Die Motorriemenscheibe ist beschädigt. 6. Die Messerspindel ist verbogen. 7. Die Motorbefestigung ist lose oder abgenutzt.	1. Montieren Sie neue Schnittmesser. 2. Ziehen Sie die Schraube fest. 3. Ziehen Sie die Schrauben fest. 4. Ziehen Sie die zutreffende Riemenscheibe fest. 5. Wenden Sie sich an den Toro-Vertragshändler. 6. Wenden Sie sich an den Toro-Vertragshändler. 7. Setzen Sie sich dann mit Ihrem Toro-Vertragshändler in Verbindung.
Die Maschine mäht mit unterschiedlicher Schnitthöhe.	1. Die Schnittmesser sind stumpf. 2. Die Schnittmesser sind verbogen. 3. Das Mähwerk ist nicht nivelliert. 4. Die Unterseite des Mähwerks ist schmutzig. 5. Falscher Reifendruck. 6. Die Messerspindel ist verbogen.	1. Schärfen Sie die Messer. 2. Montieren Sie neue Schnittmesser. 3. Nivellieren Sie das Mähwerk seitlich und in Längsrichtung. 4. Reinigen Sie die Unterseite des Mähwerks. 5. Stellen Sie den Reifendruck ein. 6. Wenden Sie sich an den Toro-Vertragshändler.
Die Schnittmesser drehen sich nicht.	1. Der Mähwerkriemen ist abgenutzt, locker oder gerissen. 2. Der Mähwerkriemen ist von der Riemenscheibe gerutscht. 3. Der Treibriemen der Pumpe ist abgenutzt, locker oder gerissen. 4. Die Spannscheibenfeder ist gebrochen oder nicht vorhanden.	1. Montieren Sie einen neuen Mähwerkriemen. 2. Montieren Sie eine neue Mähwerkriemenscheibe und prüfen die korrekte Position und Funktion der Spannscheibe, des Spannarms und der Spannfeder. 3. Prüfen Sie die Riemenspannung oder setzen Sie einen neuen Riemen ein. 4. Ersetzen Sie die Feder.

Problem	Mögliche Ursache	Behebungsmaßnahme
Die Kupplung kann nicht eingekuppelt werden.	1. Eine Sicherung ist durchgebrannt.	1. Tauschen Sie die Sicherung aus. Prüfen Sie den Spulenwiderstand, die Batterieladung, das Ladesystem und die Kabelanschlüsse und tauschen Sie ggf. Komponenten aus.
	2. Niedrige Spannung an der Kupplung.	2. Prüfen Sie den Spulenwiderstand, die Batterieladung, das Ladesystem und die Kabelanschlüsse und tauschen Sie ggf. Komponenten aus.
	3. Die Spule ist beschädigt.	3. Wechseln Sie die Kupplung aus.
	4. Die Stromzufuhr ist unzureichend.	4. Reparieren oder tauschen Sie das Kupplungskabel oder die Elektroanlage aus. Reinigen Sie die Anschlusskontakte.
	5. Der Abstand am Drehzylinder bzw. an der Lehre ist zu groß.	5. Entfernen Sie die Beilagscheibe oder tauschen Sie die Kupplung aus.

Schaltbilder

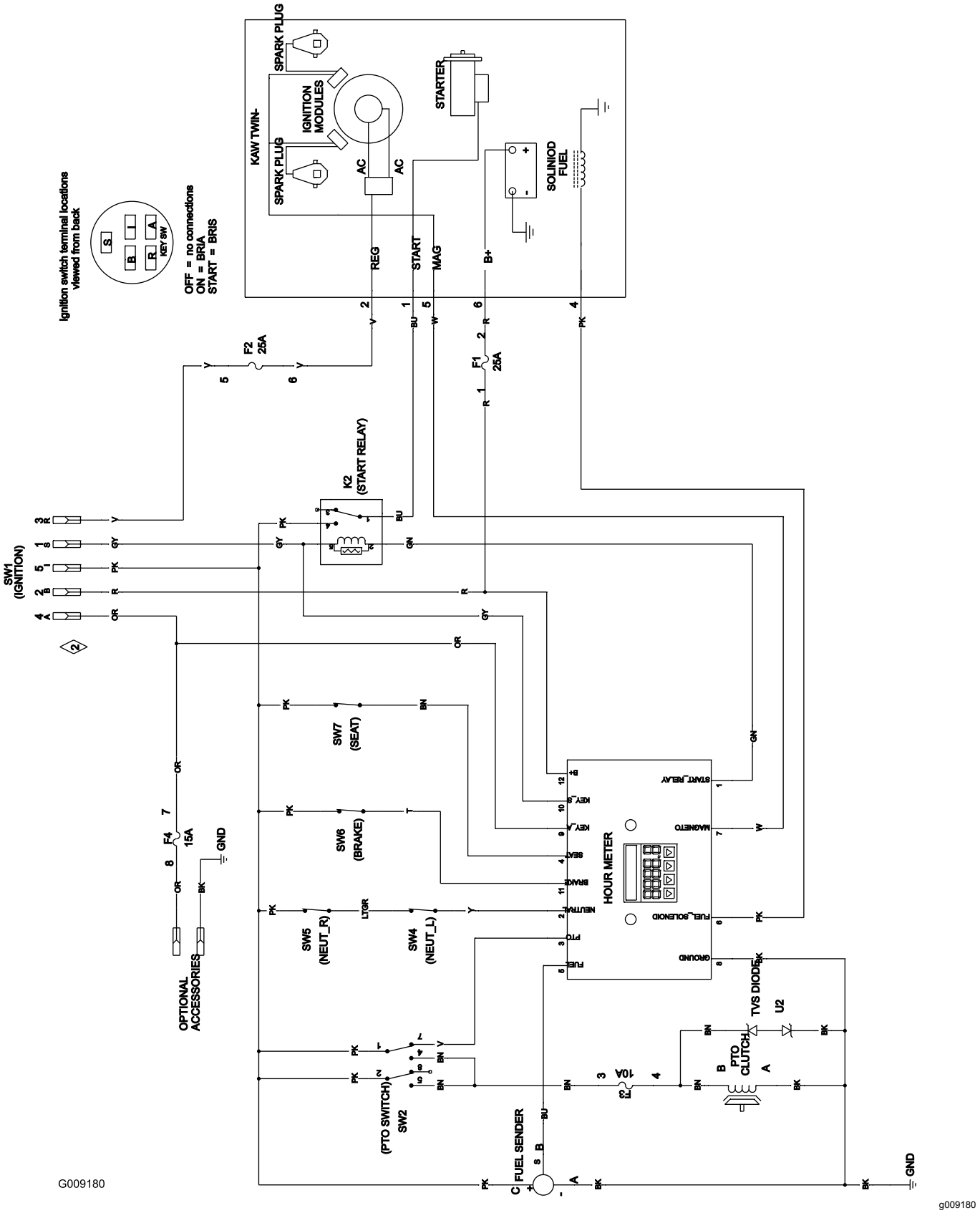

Schaltbild (Rev. A)

Internationale Händlerliste

Vertragshändler:	Land:	Telefonnummer:	Vertragshändler:	Land:	Telefonnummer:
Agrolanc Kft	Ungarn	36 27 539 640	Maquiver S.A.	Kolumbien	57 1 236 4079
Asian American Industrial (AAI)	Hongkong	852 2497 7804	Maruyama Mfg. Co. Inc.	Japan	81 3 3252 2285
B-Ray Corporation	Korea	82 32 551 2076	Mountfield a.s.	Tschechische Republik	420 255 704 220
Brisa Goods LLC	Mexiko	1 210 495 2417	Mountfield a.s.	Slowakei	420 255 704 220
Casco Sales Company	Puerto Rico	787 788 8383	Munditol S.A.	Argentinien	54 11 4 821 9999
Ceres S.A.	Costa Rica	506 239 1138	Norma Garden	Russland	7 495 411 61 20
CSSC Turf Equipment (pvt) Ltd.	Sri Lanka	94 11 2746100	Oslinger Turf Equipment SA	Ecuador	593 4 239 6970
Cyril Johnston & Co.	Nordirland	44 2890 813 121	Oy Hako Ground and Garden Ab	Finnland	358 987 00733
Cyril Johnston & Co.	Republik Irland	44 2890 813 121	Parkland Products Ltd.	Neuseeland	64 3 34 93760
Fat Dragon	China	886 10 80841322	Perfetto	Polen	48 61 8 208 416
Femco S.A.	Guatemala	502 442 3277	Pratoverde SRL.	Italien	39 049 9128 128
FIVEMANS New-Tech Co., Ltd	China	86-10-6381 6136	Prochaska & Cie	Österreich	43 1 278 5100
ForGarder OU	Estland	372 384 6060	RT Cohen 2004 Ltd.	Israel	972 986 17979
G.Y.K. Company Ltd.	Japan	81 726 325 861	Riversa	Spanien	34 9 52 83 7500
Geomechaniki of Athens	Griechenland	30 10 935 0054	Lely Turfcare	Dänemark	45 66 109 200
Golf international Turizm	Türkei	90 216 336 5993	Lely (U.K.) Limited	Großbritannien	44 1480 226 800
Hako Ground and Garden	Schweden	46 35 10 0000	Solvert S.A.S.	Frankreich	33 1 30 81 77 00
Hako Ground and Garden	Norwegen	47 22 90 7760	Spyros Stavrinides Limited	Zypern	357 22 434131
Hayter Limited (U.K.)	Großbritannien	44 1279 723 444	Surge Systems India Limited	Indien	91 1 292299901
Hydroturf Int. Co Dubai	Vereinigte Arabische Emirate	97 14 347 9479	T-Markt Logistics Ltd.	Ungarn	36 26 525 500
Hydroturf Egypt LLC	Ägypten	202 519 4308	Toro Australia	Australien	61 3 9580 7355
Irrimac	Portugal	351 21 238 8260	Toro Europe NV	Belgien	32 14 562 960
Irrigation Products Int'l Pvt Ltd.	Indien	0091 44 2449 4387	Valtech	Marokko	212 5 3766 3636
Jean Heybroek b.v.	Niederlande	31 30 639 4611	Victus Emak	Polen	48 61 823 8369

Europäischer Datenschutzhinweis

Die von Toro gesammelten Informationen
Toro Warranty Company (Toro) respektiert Ihre Privatsphäre. Zum Bearbeiten Ihres Garantieanspruchs und zur Kontaktaufnahme bei einem Produktrückruf bittet Toro Sie, Toro direkt oder über den lokalen Vertragshändler bestimmte persönliche Informationen mitzuteilen.

Das Garantiesystem von Toro wird auf Servern in USA gehostet; dort gelten ggf. andere Vorschriften zum Datenschutz ggf. als in Ihrem Land.

Wenn Sie Toro persönliche Informationen mitteilen, stimmen Sie der Verarbeitung der persönlichen Informationen zu, wie in diesem Datenschutzhinweis beschrieben.

Verwendung der Informationen durch Toro
Toro kann Ihre persönlichen Informationen zum Bearbeiten von Garantieansprüchen, zur Kontaktaufnahme bei einem Produktrückruf oder anderen Zwecken, die Toro Ihnen mitteilt, verwenden. Toro kann die Informationen im Rahmen dieser Aktivitäten an Tochtergesellschaften von Toro, Händler oder Geschäftspartner weitergeben. Toro verkauft Ihre persönlichen Informationen an keine anderen Unternehmen. Toro hat das Recht, persönliche Informationen mitzuteilen, um geltende Vorschriften und Anfragen von entsprechenden Behörden zu erfüllen, um die Systeme richtig zu pflegen oder Toro oder andere Benutzer zu schützen.

Speicherung persönlicher Informationen
Toro speichert persönliche Informationen so lange, wie es für den Zweck erforderlich ist, für den die Informationen gesammelt wurden, oder für andere legitime Zwecke (z. B. Einhaltung von Vorschriften) oder Gesetzesvorschriften.

Toros Engagement zur Sicherung Ihrer persönlichen Informationen
Toro trifft angemessene Vorsichtsmaßnahmen, um die Sicherheit Ihrer persönlichen Informationen zu schützen. Toro unternimmt auch Schritte, um die Genauigkeit und den aktuellen Status der persönlichen Informationen zu erhalten.

Zugriff auf persönliche Informationen und Richtigkeit persönlicher Informationen
Wenn Sie die Richtigkeit Ihrer persönlichen Informationen prüfen möchten, senden Sie bitte eine E-Mail an legal@toro.com.

Australisches Verbrauchergesetz

Kunden in Australien finden weitere Details zum australischen Verbrauchergesetz entweder in der Verpackung oder können sich an den örtlichen Toro-Vertragshändler wenden.

Garantie von Toro

Landscape Contractor Landschaftspflegegeräte (LCE)

Bedingungen und abgedeckte Produkte

The Toro Company und die Tochtergesellschaft, die Toro Warranty Company, gewährleisten dem Erstkäufer im Rahmen eines gegenseitigen Abkommens, die aufgeführten Toro Produkte zu reparieren, wenn sie Material- oder Herstellungsfehler aufweisen.

Die folgenden Garantiezeiträume gelten ab dem Kaufdatum:

Produkte	Garantiezeitraum
Handgeführte Rasenmäher	
53-cm-Mäher – Privatgebrauch[1]	2 Jahre
53-cm-Mäher – gewerblicher Gebrauch	1 Jahr
76-cm-Mäher – Privatgebrauch[1]	2 Jahre
76-cm-Mäher – kommerzieller Gebrauch	1 Jahr
Handgeführte Mid-Size-Rasenmäher	2 Jahre
• Motor	2 Jahre[2]
Grand Stand® Rasenmäher	5 Jahre oder 1.200 Betriebsstunden[3]
• Motor	2 Jahre
Mäher der Serie Z Master® 2000	4 Jahre oder 500 Stunden[3]
• Motor	2 Jahre[2]
Mäher der Serie Z Master® 3000	5 Jahre oder 1.200 Betriebsstunden[3]
• Motor	2 Jahre[2]
Z Master® 5000 und 6000 Series Mäher	5 Jahre oder 1.200 Betriebsstunden[3]
• Motor	2 Jahre[2]
Mäher der Serie Z Master® 7000	5 Jahre oder 1.200 Betriebsstunden[3]
• Motor	2 Jahre[2]
Alle Rasenmäher	
• Batterie	2 Jahre
• Anbaugeräte	2 Jahre

[1]Normaler Privatgebrauch bedeutet die Verwendung des Produktes auf demselben Grundstück wie das Eigenheim. Der Einsatz an mehreren Standorten wird als gewerblicher Gebrauch eingestuft, und in diesen Situationen würde die gewerbliche Garantie gelten.

[2]Einige Motoren, die in LCE-Produkten von Toro eingesetzt werden, haben eine Garantie vom Motorhersteller.

[3]Je nach dem, was zuerst eintritt.

Diese Garantie deckt die Lohn- und Materialkosten ab, Sie müssen die Transportkosten übernehmen.

Anweisungen für die Inanspruchnahme von Wartungsarbeiten unter Garantie

Halten Sie dieses Verfahren ein, wenn Sie der Meinung sind, dass Ihre Produkte von Toro Material- oder Herstellungsfehler aufweisen.

1. Wenden Sie sich an die Verkaufsstelle, um einen Kundendienst für das Produkt zu vereinbaren. Wenn Sie den Verkäufer nicht kontaktieren können, können Sie sich auch an jeden offiziellen Vertragshändler von Toro wenden. Navigieren Sie auf http://www.toro.com/en-us/locator/pages/default.aspx, um einen Toro Vertragshändler in Ihrer Nähe zu suchen.
2. Bringen Sie das Produkt zum Händler und legen Sie ihm einen Kaufnachweis (Rechnung) vor.
3. Wenn Sie mit der Analyse oder dem Support des Vertragshändlers nicht zufrieden sind, wenden Sie sich an uns unter:

   Toro Warranty Company
   8111 Lyndale Avenue South
   Bloomington, MN 55420-1196
   001-952-948-4707

Verantwortung des Besitzers

Sie müssen das Produkt von Toro gemäß der in der *Bedienungsanleitung* aufgeführten Wartungsarbeiten pflegen. Für solche Routinewartungsarbeiten, die von Ihnen oder einem Händler durchgeführt werden, kommen Sie auf.

Nicht von der Garantie abgedeckte Punkte und Bedingungen

Es bestehen keine weiteren ausdrücklichen Garantien, außer Sondergarantien für Emissionsanlagen und Motoren bei einigen Produkten. Diese ausdrückliche Garantie schließt Folgendes aus:

- Kosten für regelmäßige Wartungsarbeiten oder Teile, wie z. B. Filter, Kraftstoff, Schmiermittel, Ölwechsel, Zündkerzen, Luftfilter, Schärfen der Messer bzw. abgenutzte Messer, Kabel- und Gestänge-Einstellungen oder Einstellen der Bremsen oder der Kupplung
- Komponentenausfall aufgrund von normaler Abnutzung
- Jedes Produkt oder Teil, das modifiziert oder missbraucht oder vernachlässigt wurde und aufgrund eines Unfalls oder fehlender Wartung ersetzt oder repariert werden muss
- Abhol- und Zustellgebühren
- Reparaturen oder versuchte Reparaturen, die nicht vom offiziellen Toro-Vertragshändler ausgeführt wurden
- Reparaturen, die aufgrund des Nichtbefolgens des empfohlenen Kraftstoffverfahrens (siehe *Bedienungsanleitung* für mehr Details), notwendig werden
  - Die Beseitigung von Verunreinigungen aus der Kraftstoffanlage ist nicht abgedeckt
  - Die Verwendung von altem Öl (mehr als einen Monat alt) oder Kraftstoff mit mehr als 10 % Ethanol oder mehr als 15 % MTBE
  - Ein fehlendes Entleeren der Kraftstoffanlage, wenn diese länger als einen Monat nicht verwendet wird

Allgemeine Bedingungen

Für den Käufer gelten die gesetzlichen Vorschriften jedes Landes. Die Rechte, die dem Käufer aus diesen gesetzlichen Vorschriften zustehen, werden nicht von dieser Garantie eingeschränkt.