Form No. 3410-748 Rev B

TORO®

Count on it.

Brukerhåndbok

Z Master® Professional-plentraktor i 6000-serien

med 132 eller 152 cm TURBO FORCE®-gressklipper med sideutkast

Modellnr. 74919TE—Serienr. 400000000 og oppover

Modellnr. 74925TE—Serienr. 400000000 og oppover

Registrer ditt produkt på www.Toro.com.
Oversettelse av originalen (NO)

CE

3410-748 B

Dette produktet er i samsvar med alle relevante europeiske direktiver. Se eget samsvarserklæringsskjema for produktet for detaljert informasjon.

Dette tenningssystemet etterkommer Canadas ICES-002.

⚠ ADVARSEL

Hvis du fjerner originalutstyr eller -tilbehør som er standard kan det ha innvirkning på maskinens garanti, trekkevne og sikkerhet. Bruk av andre deler enn originale Toro-deler kan føre til alvorlige personskader eller dødsfall. Uautoriserte endringer av maskin, drivstoff- eller ventilasjonssystem kan være brudd på regelverket.

Alle deler, inkludert, men ikke begrenset til dekk, reimer, knivblader og drivstoffsystemkomponenter, skal erstattes med originale Toro-deler.

Se motorprodusentens informasjon som følger med maskinen.

Innledning

Denne plentraktoren med roterende kniver er beregnet på bruk av private boligeiere eller profesjonelle, innleide operatører. Den er hovedsakelig beregnet på å klippe gress på godt vedlikeholdte plener på private eller kommersielle eiendommer. Den er ikke beregnet på å klippe kratt eller for jordbruksbruk.

Les denne håndboken nøye, slik at du lærer å bruke og vedlikeholde produktet på riktig måte og unngår person- eller produktskade. Du har ansvar for å bruke produktet på en riktig og sikker måte.

Du kan kontakte Toro direkte på www.Toro.com for materialer for produktsikkerhet og opplæring i bruk, og informasjon om tilbehør, hjelp til å finne en forhandler eller for å registrere produktet ditt.

Hvis maskinen må repareres eller du trenger originale Toro-deler eller mer informasjon, kan du kontakte et autorisert forhandlerverksted eller Toros kundeserviceavdeling. Ha modell- og serienummer for hånden når du tar kontakt. Figur 1 identifiserer plasseringen av modell- og serienummer på produktet. Skriv inn numrene i tilhørende felt.

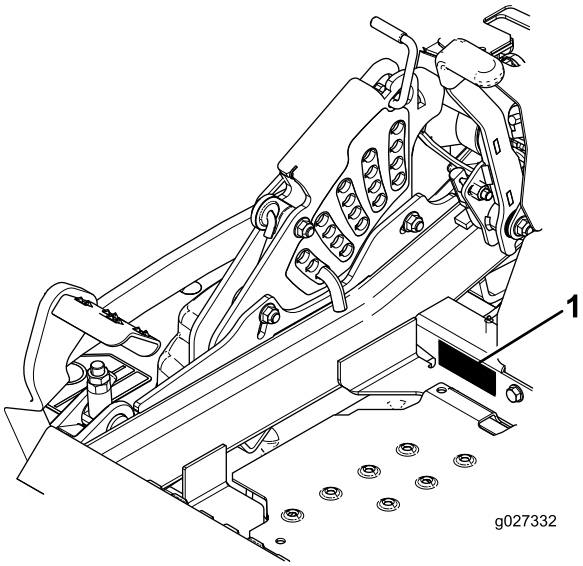

g027332

Figur 1

1. Plassering av modell- og serienummer

Modellnr. _____

Serienr. _____

Denne brukerhåndboken identifiserer mulige farer, og markerer sikkerhetsbeskjeder gjennom sikkerhetsvarslingssymbolet (Figur 2) som varsler om en fare som kan føre til alvorlige skader eller dødsfall hvis du ikke følger de anbefalte forholdsreglene.

g000502

Figur 2

1. Sikkerhetsvarselssymbol

I tillegg brukes to ord for å utheve informasjon. **Viktig** gjør oppmerksom på spesiell mekanisk informasjon og **Obs** henviser til generell informasjon som er verdt å huske.

Innhold

Sikkerhet 4
Generell sikkerhet 4
Hellingsindikator 5
Sikkerhets- og instruksjonsmerker 6
Oversikt over produktet 13
Kontroller 13
Spesifikasjoner 14
Før bruk 15
Sikkerhet før bruk 15

© 2018—The Toro® Company
8111 Lyndale Avenue South
Bloomington, MN 55420

Kontakt oss på www.Toro.com.
Trykt i USA
Med enerett

Anbefalt drivstoff ... 15
Bruke stabiliserings-/kondisjoneringsmiddel ... 16
Fylle tanken ... 16
Kontrollere motoroljenivået ... 16
Kjøre inn et nytt kjøretøy ... 16
Bruke veltebøylebeskyttelsessystemet (ROPS) ... 17
Sikkerhet først ... 17
Bruke sikkerhetssperresystemet ... 18
Justere setet ... 19
Frigjøre setelåsen ... 19
Justere seteopphenget ... 19
Under bruk ... 20
Sikkerhet under drift ... 20
Bruke parkeringsbremsen ... 21
Bruke gressklipperens knivkontrollbryter (kraftuttak) ... 21
Bruke gassen ... 21
Bruke choken ... 22
Bruke tenningsbryteren ... 22
Starte og slå av motoren ... 22
Bruke bevegelseskontrollspakene ... 24
Kjøre maskinen ... 24
Stoppe maskinen ... 25
Bruke sideutslipp ... 25
Justere klippehøyden ... 25
Justere antiskalperingsvalsene ... 26
Justere kamlåsene for utløpsskjermen ... 27
Plassere utstrømmingsskjermen ... 27
Brukstips ... 28
Etter bruk ... 29
Sikkerhet etter bruk ... 29
Bruke drivstoffavstengingsventilen ... 29
Bruke drivhjulets løseventiler ... 30
Transportere maskinen ... 30
Laste maskinen ... 31
Bruke Z Stand™ ... 32
Vedlikehold ... 34
Anbefalt vedlikeholdsplan ... 34
Forberedelse for vedlikehold ... 35
Vedlikeholds- og oppbevaringssikkerhet ... 35
Frigjøre klippeenhetsforhenget ... 35
Fjerne skydd i platemetall ... 36
Smøring ... 36
Påføre tynn olje eller spraysmøring ... 36
Smøre gressklipperen ... 37
Smøre styrehjulsnavene ... 38
Vedlikehold av motor ... 39
Motorsikkerhet ... 39
Overhale luftrenseren ... 39
Sjekke motoroljenivået ... 40
Overhale tennpluggen ... 43
Kontrollere gnistfangeren ... 44
Vedlikehold av drivstoffsystem ... 44
Skifte drivstoffilteret ... 44
Vedlikeholde drivstofftanken ... 45
Vedlikehold av elektrisk system ... 45
Sikkerhet for elektrisk system ... 45
Vedlikeholde batteriet ... 45
Vedlikeholde sikringene ... 47
Vedlikehold av drivsystem ... 48
Kontrollere sikkerhetsbeltet ... 48
Kontrollere knottene på veltebøylebeskyttelsessystemet (ROPS) ... 48
Justere sporingen ... 48
Kontrollere trykket i dekkene ... 49
Kontrollere hjulhakemutterne ... 49
Kontrollere hjulnavmutter med riller ... 49
Justere styrehjulslageret ... 50
Bruke clutchmellomlegget ... 50
Vedlikehold av kjølesystem ... 52
Rengjøre motorskjermen og motoroljekjøleren ... 52
Rengjøre motorens kjøleribber og deksler ... 52
Kontrollere og rengjøre hydraulikkenhetsdekslene ... 53
Vedlikehold av bremser ... 54
Justere parkeringsbremsen ... 54
Vedlikehold av remmer ... 55
Sjekke remmene ... 55
Skifte klipperremmen ... 55
Skifte ut den hydrauliske pumpedrivremmen ... 56
Vedlikehold av kontrollsystem ... 57
Justere kontrollhåndtaksstillingen ... 57
Justere bevegelseskontrolleddene ... 57
Justere bevegelseskontrolldemperen ... 58
Justere tapp for bevegelseskontroll – nøytral stilling ... 58
Vedlikehold av hydraulisk system ... 59
Sikkerhet for hydraulisk system ... 59
Overhale det hydrauliske systemet ... 59
Vedlikehold av klippeenhet ... 62
Rette opp klippeenheten ... 62
Overhale gressklipperknivene ... 64
Demontere klippeenheten ... 66
Skifte gressavlederen ... 67
Rengjøring ... 68
Rengjøre under klippeenheten ... 68
Avhending av avfall ... 68
Lagring ... 68
Rengjøre og lagre maskinen ... 68
Feilsøking ... 70
Skjemaer ... 72

Sikkerhet

Denne maskinen har blitt designet i henhold til EN ISO-standard 5395:2013.

Generell sikkerhet

Dette produktet kan amputere hender og føtter og slynge gjenstander opp i luften. Følg alltid alle sikkerhetsinstruksjoner for å unngå alvorlige skader.

Hvis du bruker dette produktet til andre formål enn det er beregnet på, kan du utsette deg selv eller andre for fare.

- Les og forstå innholdet i denne *brukerhåndboken* før du starter motoren. Sørg for at alle som bruker dette produktet, vet hvordan de skal bruke det og forstår advarslene.
- Hold hender og føtter borte fra roterende deler på maskinen.
- Bruk aldri maskinen uten at alle verneplater og andre sikkerhetsanordninger sitter på plass og fungerer.
- Hold deg unna alle åpninger på utløpssjakten. Hold andre på trygg avstand fra maskinen.
- Hold barn borte fra arbeidsområdet. Utstyret er ikke tillatt for barn.
- Stopp maskinen og slå av motoren før du utfører service på, fyller drivstoff på eller fjerner materiale fra maskinen.

Feilaktig bruk og vedlikehold av maskinen kan føre til personskade. For å redusere muligheten for skader bør du følge disse sikkerhetsinstruksjonene og alltid være oppmerksom på sikkerhetsalarmsymbolet som betyr Forsiktig, Advarsel eller Fare – personsikkerhetsinstruks. Hvis ikke disse instruksjonene tas hensyn til, kan dette føre til at noen blir alvorlig skadet eller drept.

Du finner mer sikkerhetsinformasjon i de respektive delene gjennom hele håndboken.

Hellingsindikator

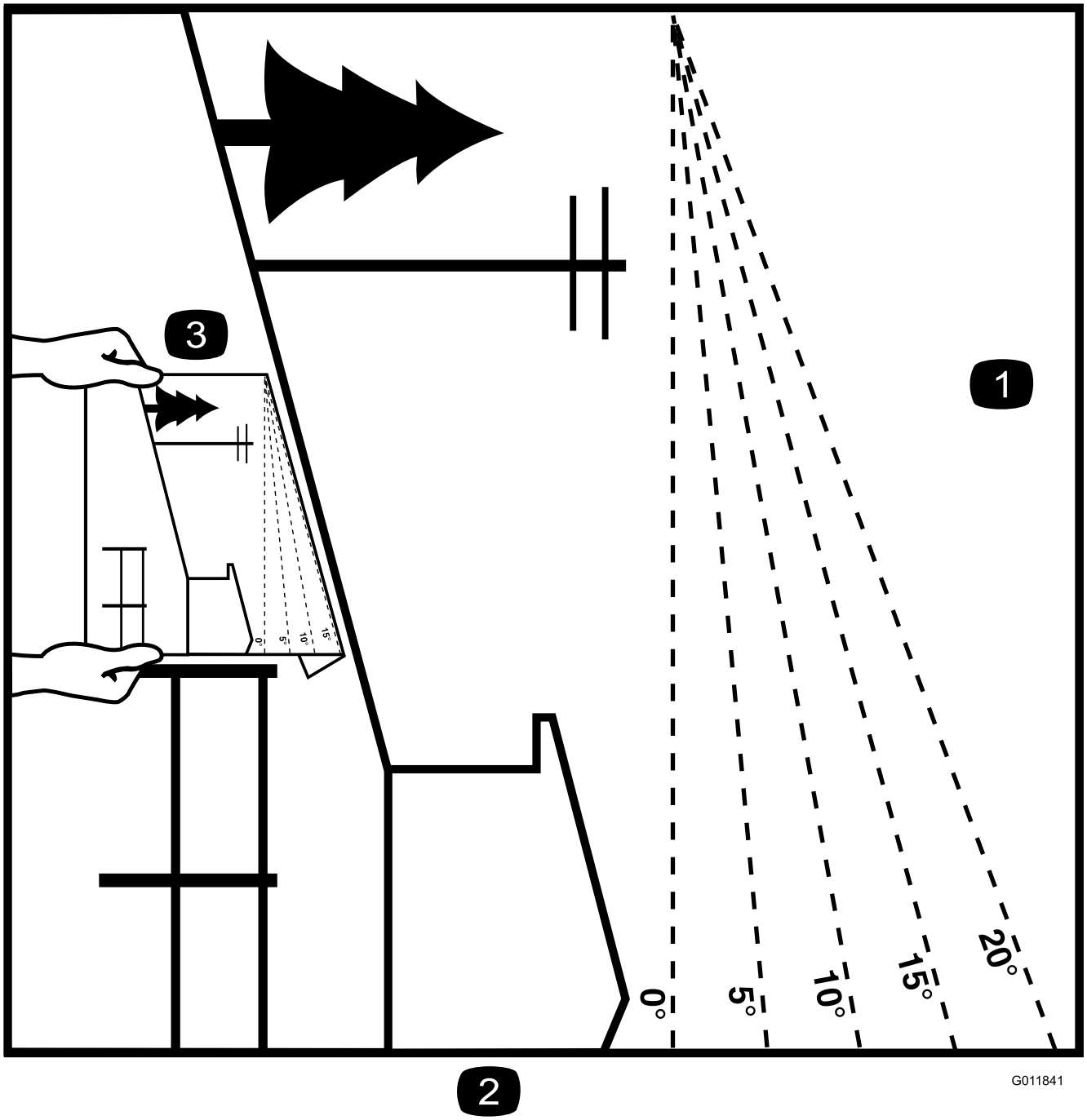

Figur 3

Denne siden kan kopieres for personlig bruk.

1. Den maksimale skråningen maskinen kan brukes sikkert i, er **15 grader**. Bruk skråningsdiagrammet til å avgjøre skråningen for bakker før bruk av maskinen. **Maskinen må ikke brukes i bakker som har en skråning på mer enn 15 grader.** Brett langs linjene for å matche den anbefalte skråningen.
2. Juster denne kanten med en vertikal overflate (tre, bygning, gjerdestolpe osv).
3. Eksempel på sammenlikning av skråning med brettet kant

Sikkerhets- og instruksjonsmerker

Sikkerhetsmerker og instruksjoner er lett synlige for føreren og er plassert i nærheten av alle områder som representerer en potensiell fare. Bytt ut alle merker som er ødelagte eller mangler.

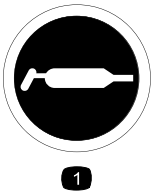

decal58-6520

58-6520

1. Fett

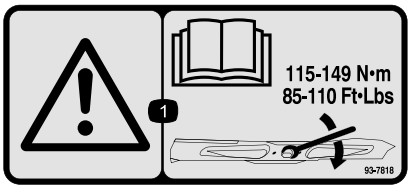

decal93-7818

93-7818

1. Advarsel – les *brukerhåndboken* for instruksjoner om å trekke til knivens bolt/mutter til 115–149 Nm.

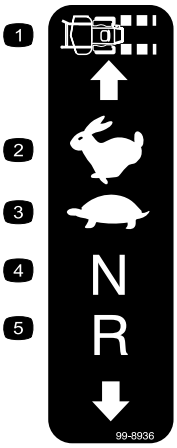

decal99-8936

99-8936

1. Maskinhastighet
2. Hurtig
3. Sakte
4. Fri
5. Revers

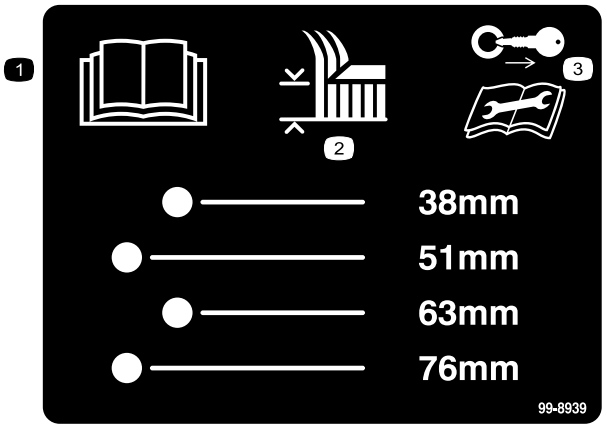

decal99-8939

99-8939

1. Les *brukerhåndboken*.
2. Klippehøyde
3. Ta ut tenningsnøkkelen og les instruksjonene før du utfører service eller vedlikehold.

decal106-2655

106-2655

1. Advarsel – ikke ta på eller kom i nærheten av remmer i bevegelse, ta ut tenningsnøkkelen og les instruksjonene før du utfører service eller vedlikehold.

decal106-5517

106-5517

1. Advarsel – ikke rør den varme overflaten.

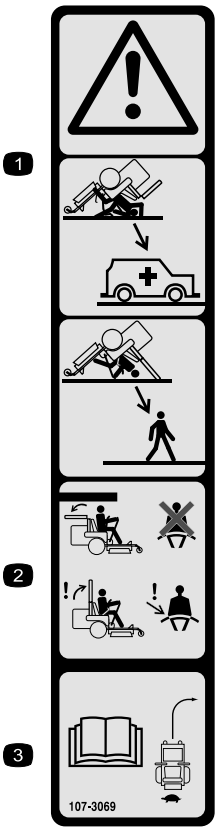

decal107-3069

107-3069

1. Advarsel – det finnes ingen veltebøylebeskyttelse når veltebøylen er nede.
2. Hold veltebøylen i fullt hevet og løst stilling og bruk sikkerhetsbelte for å unngå skader eller dødsfall ved en velteulykke. Senk kun veltebøylen når det er helt nødvendig, og ikke bruk sikkerhetsbeltet når veltebøylen er nede.
3. Les *Brukerhåndboken*. Kjør sakte og forsiktig.

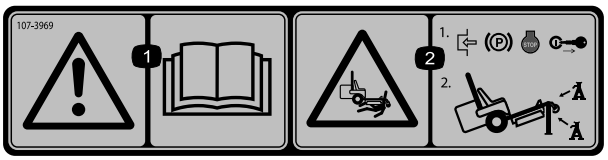

decal107-3969

107-3969

1. Advarsel – les *brukerhåndboken*.
2. Klemfare, gressklipper – aktiver parkeringsbremsen, stans motoren og ta nøkkelen ut fra tenningen.

---

decalbatterysymbols

Batterisymboler

Noen av eller alle disse symbolene finnes på ditt batteri

1. Eksplosjonsfare
2. Ingen bål, åpne flammer eller røyk.
3. Kaustisk væske/fare for brannsår
4. Bruk vernebriller
5. Les *Brukerhåndboken*.
6. Hold andre på trygg avstand fra batteriet.
7. Bruk vernebriller – eksplosive gasser kan påføre deg blindhet og andre skader.
8. Batterisyre kan forårsake blindhet og alvorlige brannskader.
9. Skyll straks øynene med vann og søk legehjelp.
10. Inneholder bly – må ikke kastes.

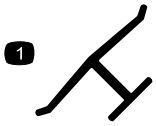

decaloemmarkt

Produsentens merke

1. Angir om kniven er identifisert som en del fra den originale maskinprodusenten.

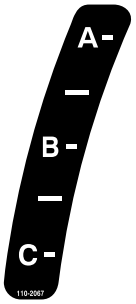

decal110-2067

110-2067

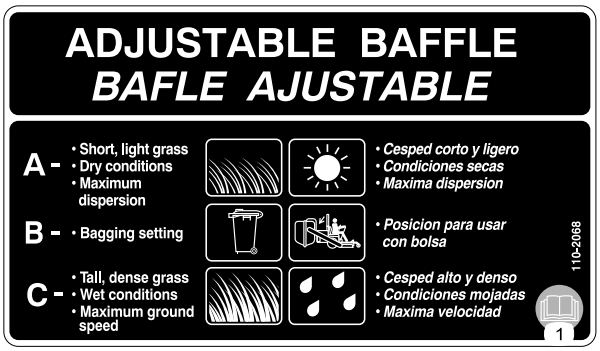

decal110-2068

110-2068

1. Les *brukerhåndboken*.

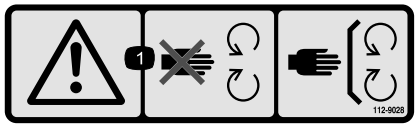

decal112-9028

112-9028

1. Advarsel – hold deg unna bevegelige deler, behold alle verneplatene på plass.

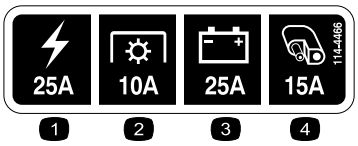

decal114-4466

114-4466

1. Hovedsikring (25 A)
2. Kraftuttak (10 A)
3. Lading (25 A)
4. Tilleggsutstyr (15 A)

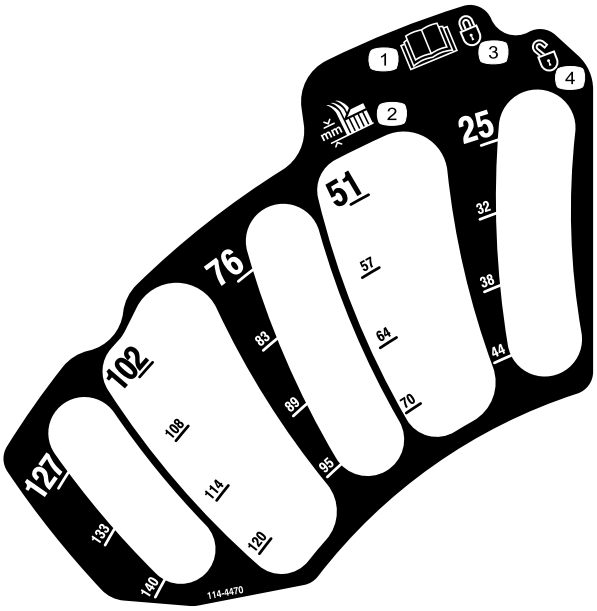

decal114-4470

114-4470

1. Les *brukerhåndboken*.
2. Klippehøyde
3. Låst
4. Ulåst

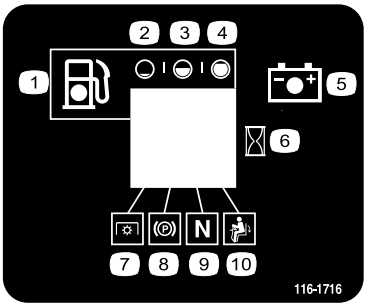

decal116-1716

116-1716

1. Drivstoff
2. Tom
3. Halv
4. Full
5. Batteri
6. Timeteller
7. Kraftuttak
8. Parkeringsbrems
9. Fri
10. Dødmannsbryter

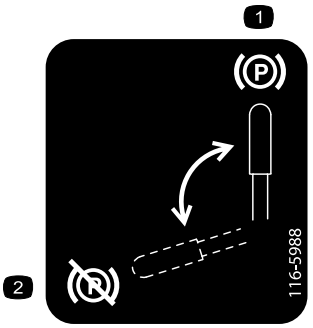

decal116-5988

116-5988

1. Parkeringsbrems – tilkoblet
2. Parkeringsbrems – frakoblet

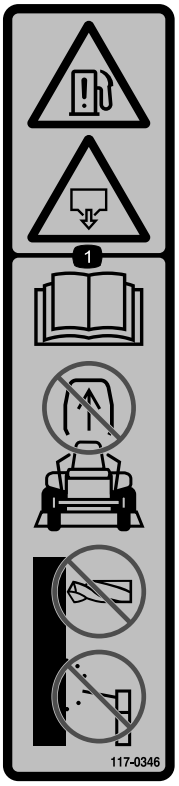

decal117-0346

117-0346

1. Fare for drivstofflekkasje – les *brukerhåndboken*, ikke prøv å fjerne veltebøylen, ikke sveis, bor eller modifiser veltebøylen på noen måte.

---

decal117-3811

117-3811

1. Les *brukerhåndboken*.
2. Hydraulisk olje

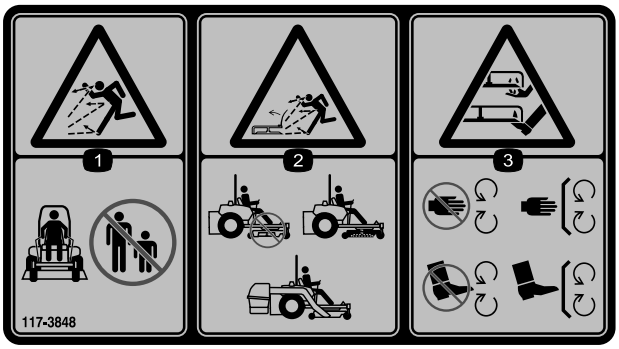

decal117-3848

117-3848

1. Fare for at gjenstander slynges gjennom luften – hold personer i nærheten på trygg avstand fra maskinen
2. Fare for at gjenstander slynges gjennom luften – ikke bruk maskinen uten avleder, utslippsdeksel eller gressoppsamlingssystem på plass.
3. Fare for kutting/amputasjon av hender eller føtter – hold trygg avstand fra bevegelige deler, hold alle skydd og verneplater på plass.

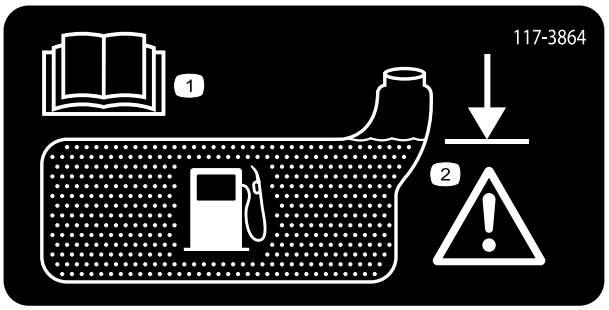

decal117-3864

117-3864

1. Les *brukerhåndboken*.
2. Fyll til bunnen av påfyllingshalsen. Advarsel – ikke overfyll tanken.

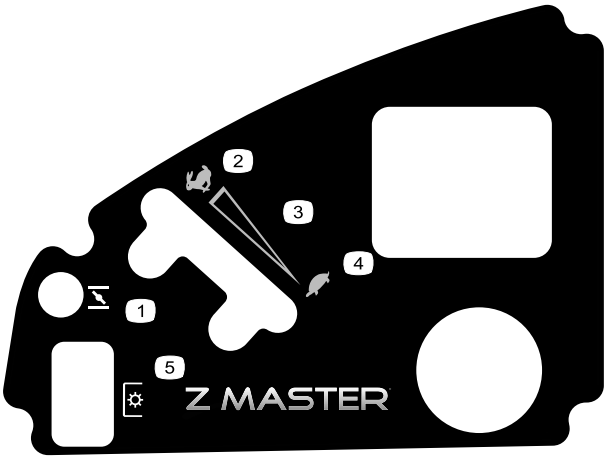

decal120-5897

120-5897

1. Choke
2. Hurtig
3. Kontinuerlig regulerbar innstilling
4. Sakte
5. Kraftuttak (PTO), knivkontrollbryter

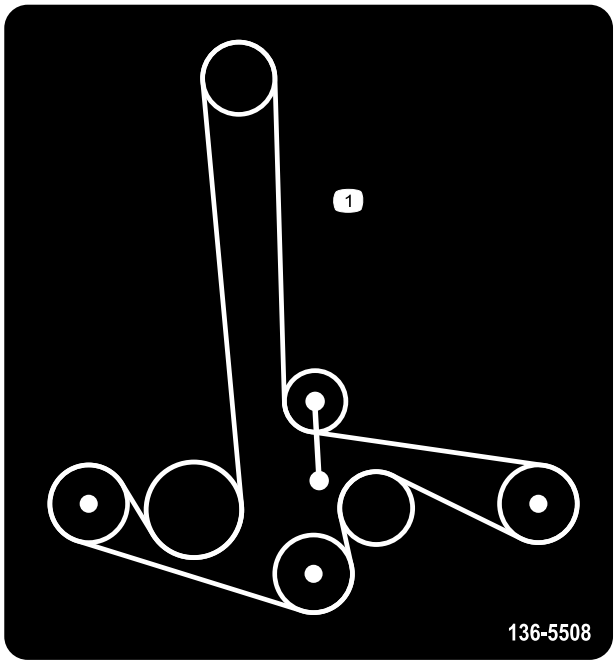

decal136-5508

136-5508

1. Remføring

decal126-2055

126-2055

1. Moment for hjulhakemutter: 129 N·m (4x)
2. Moment for hjulnavmutter: 319 N·m
3. Les *brukerhåndboken* før du utfører vedlikehold. Sjekk dreiemomentet etter de første 100 driftstimene og deretter hver 500. driftstime.

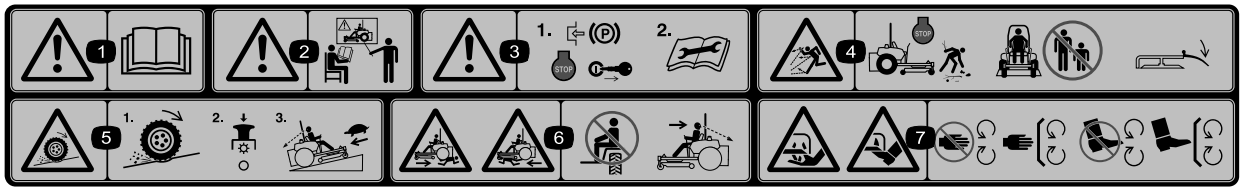

decal114-4468

114–4468

1. Advarsel – les *brukerhåndboken.*
2. Advarsel – få opplæring før denne maskinen brukes.
3. Advarsel – sett på parkeringsbremsen, stopp motoren, ta ut tenningsnøkkelen og les instruksjonene før du utfører service eller vedlikehold.
4. Fare for at gjenstander kastes gjennom luften – stopp motoren og plukk opp rusk før du tar den i bruk, hold andre på god avstand fra maskinen og hold avlederen på plass.
5. Trekktap/kontrollfare, skråninger – tap av trekk/kontroll i en skråning, koble fra knivkontrollbryteren (kraftuttak), fortsett sakte ned skråningen.
6. Fare for knusing/amputering for bivånere – ikke ta med passasjerer, se forover og ned når du kjører maskinen og bakover og ned når du kjører i revers.
7. Fare for å kutte/lemleste hender og føtter – hold trygg avstand fra bevegelige deler og hold alle skydd og vern på plass.

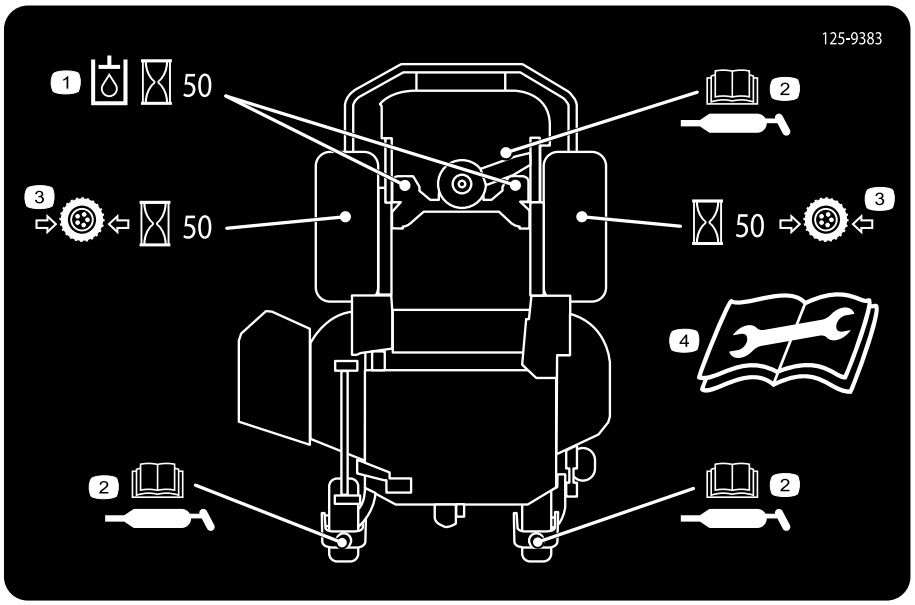

decal125-9383

125-9383

1. Kontroller hydraulikkvæsken hver 50. driftstime.
2. Les *brukerhåndboken* for informasjon om smøring av maskinen.
3. Kontroller trykket i dekkene hver 50. driftstime.
4. Les *brukerhåndboken* før service eller vedlikehold.

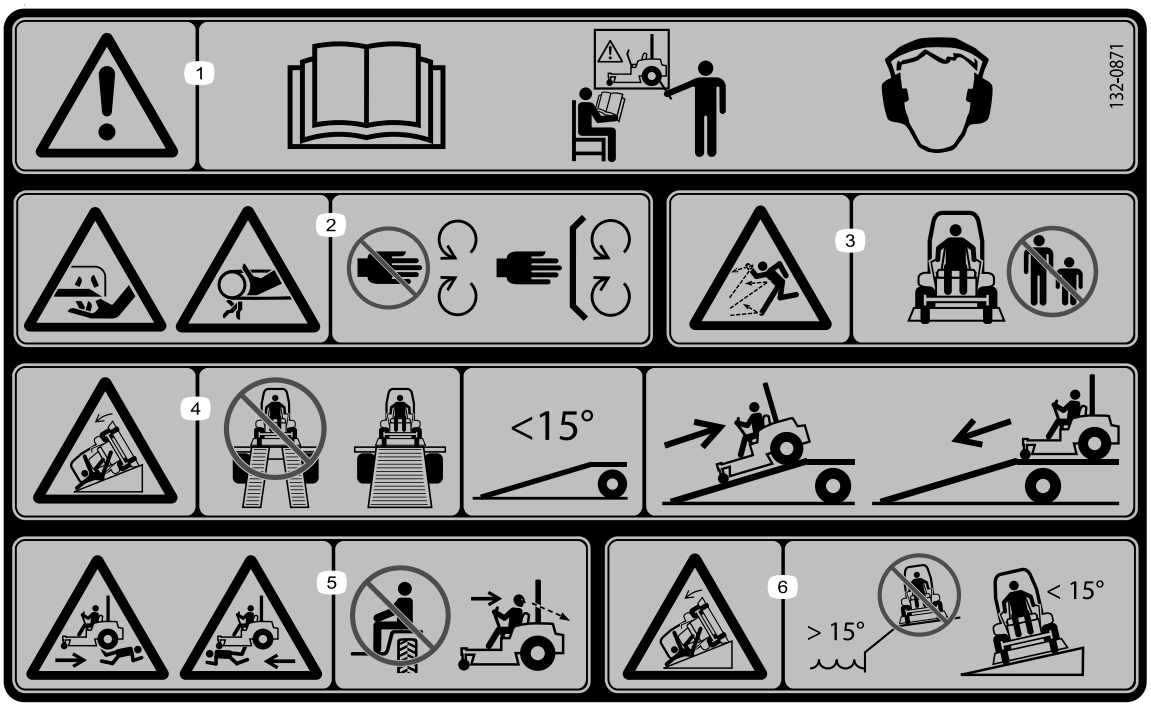

decal132-0871

132-0871

Merk: Denne maskinen samsvarer med bransjestandard for stabilitet i statiske side- og langsgående tester med maks. anbefalt skråning som er angitt på merket. Les instruksjonene for bruk av maskinen i skråninger og under forholdene hvor du har tenkt å bruke maskinen i *brukerhåndboken*, for å avgjøre om du kan bruke maskinen under forholdene på dagen og stedet. Endringer i terreng kan føre til endringer ved bruk av maskinen i skråninger. Hvis det lar seg gjøre, hold klippeenhetene senket til bakken mens du bruker maskinen i skråninger. Hvis du hever klippeenhetene mens du kjører i skråninger, kan det føre til at maskinen blir ustabil.

1. Advarsel – les *brukerhåndboken*. Ikke bruk maskinen med mindre du har fått opplæring. Bruk hørselvern.
2. Kutt-, amputasjons- og viklingsfare – hold hendene borte fra bevegelige deler, behold alle skydd og verneplater på plass.
3. Fare for at gjenstander slynges gjennom luften – hold andre på god avstand.
4. Fare for å velte på rampen – unngå bruk av dobbeltramper når du laster maskinen på en tilhenger. Bruk alltid en enkelt rampe som er bred nok for maskinen og har en vinkel på mindre enn 15°. Rygg opp på rampen og kjør fremover av den.
5. Fare for legemsskader – ikke ta med passasjerer, se bak deg når du klipper i revers.
6. Veltefare i skråninger – ikke bruk i bakker nær vann, ikke bruk i bakker med skråning på mer enn 15°.

Oversikt over produktet

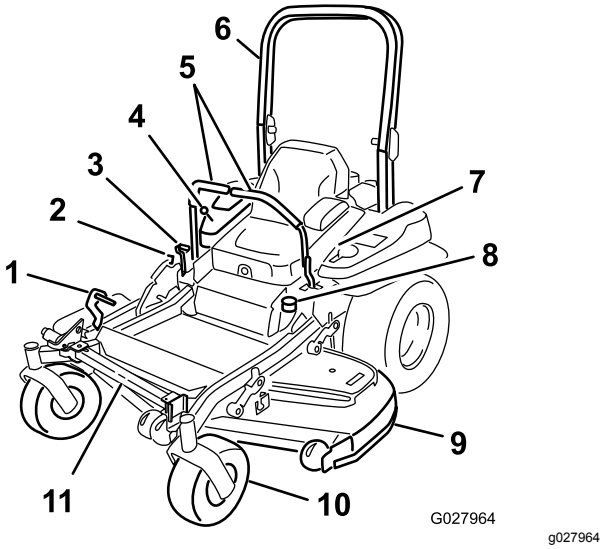

Figur 4

1. Pedal for løfting av klippeenhet
2. Transportlås
3. Parkeringsbremsespak
4. Kontroller
5. Bevegelseskontrollspaker
6. Veltebøyle
7. Sikkerhetsbelte
8. Drivstofflokk
9. Klippeenhet
10. Styrehjul
11. Z Stand

Kontroller

Gjør deg kjent med alle kontroller før du starter motoren og bruker maskinen (Figur 4 og Figur 5).

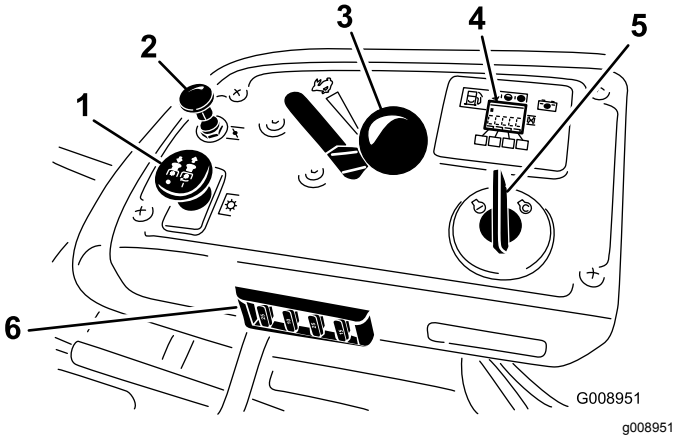

Figur 5

1. Kraftuttaksbryter
2. Chokekontroll
3. Gasskontroll
4. Timeteller/sikkerhetssperreskjerm
5. Tenningsbryter
6. Sikringer

Timeteller

Timemåleren registrerer antallet timer som motoren har vært i bruk. Den er i gang når motoren er i gang. Bruk tidene for å planlegge vanlig vedlikehold (Figur 6).

Drivstoffmåler

Drivstoffmåleren er plassert sammen med timetelleren, og strekene lyser opp når tenningsbryteren er i PÅ-stilling (Figur 6).

Indikatorlampen vises når drivstoffnivået er lavt (ca. fire liter igjen på drivstofftanken).

Sikkerhetssperreindikatorer

Symboler på timetelleren indikerer med et svart triangel at sperrekomponentene er i riktig posisjon (Figur 6).

Batteriindikatorlys

Hvis du vrir tenningsnøkkelen til PÅ-stillingen i noen få sekunder, vises batterispenningen i området der klokkeslettet vanligvis vises.

Batterilyset slår seg på når tenningen er slått på og når ladenivået er under riktig bruksnivå (Figur 6).

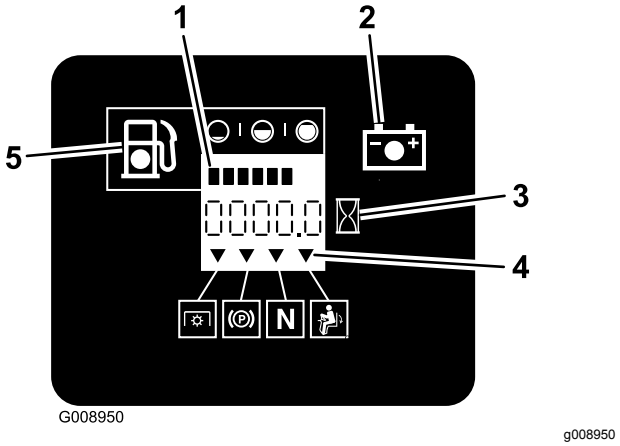

Figur 6

1. Drivstoffmåler (streker)
2. Batterilys
3. Timeteller
4. Sikkerhetssperresymboler
5. Indikatorlampe for lavt drivstoff

Gasskontroll

Gassen kontrollerer motorhastigheten og den har en kontinuerlig variabel innstilling fra SAKTE til HURTIG (Figur 5).

Chokekontroll

Bruk choken til å starte en kald motor. Dra i chokeknotten for å aktivere den. Skyv chokeknotten ned for å deaktivere den (Figur 5).

Knivkontrollbryter (kraftoverfø-ring)

Knivkontrollbryteren (kraftuttaket, PTO) slår drivkraften til knivene av og på (Figur 5).

Tenningsbryter

Bruk denne bryteren for å starte gressklipperen. Den har tre stillinger: START, KJØR og AV.

Bevegelseskontrollspaker

Bruk bevegelseskontrollspakene til å kjøre maskinen fremover, rygge og svinge i alle retninger.

Nøytral, låst stilling

Bruk NØYTRAL, LÅST stilling sammen med sikkerhetssperresystemet for å aktivere og avgjøre hva som er NØYTRAL stilling.

Drivstoffavstengingsventil

Steng av drivstoffavstengingsventilen (under setet) ved transport eller oppbevaring av gressklipperen.

Tilbehør

Et utvalg av Toro-godkjent tilbehør som kan brukes sammen med maskinen for å forbedre og utvide dens funksjoner er tilgjengelig. Ta kontakt med din autoriserte serviceforhandler, eller gå til www.Toro.com for å få en liste over godkjent tilbehør og utstyr.

Spesifikasjoner

Merk: Spesifikasjoner og konstruksjon kan forandres uten varsel.

Bredde:

	132 cm klippeenhet	**152 cm klippeenhet**
Klippebredde	132 cm	152 cm
Uten klippeenhet	116 cm	134,6 cm
Avleder opp	146 cm	156.8 cm
Avleder ned	172 cm	192,2 cm

Lengde:

	132 cm klippeenhet	**152 cm klippeenhet**
Veltebøyle opp	201 cm	211,1 cm
Veltebøyle ned	206 cm	215,4 cm

Høyde:

Veltebøyle opp	**Veltebøyle ned**
179,1 cm	118,9 cm

Vekt:

Modell	**Vekt**
74919TE	537 kg
74925TE	590 kg

Bruk

Merk: Angi hva som er høyre og venstre side på maskinen ved å stå i normal arbeidsstilling.

Før bruk

Sikkerhet før bruk

Generell sikkerhet

- Ikke la barn eller personer som ikke er opplært, kjøre eller utføre vedlikehold på maskinen. Det kan hende at lokale forskrifter setter en aldersgrense for bruk. Eieren er ansvarlig for opplæring av alle operatører og mekanikere.
- Gjør deg kjent med sikker bruk av utstyret, driftskontrollene og sikkerhetssymbolene.
- Lær deg å stanse maskinen og slå av motoren raskt.
- Kontroller at dødmannskontrollene, sikkerhetsbryterne og verneplatene er montert og fungerer på korrekt måte. Ikke bruk maskinen hvis disse ikke fungerer som de skal.
- Før du klipper, må du alltid undersøke maskinen for å sikre at knivene, knivboltene og klippeenhetene er i god stand. Skadde eller slitte knivblader og bolter må skiftes ut i sett for å opprettholde balansen.
- Undersøk området der du skal bruke maskinen, og fjern alle gjenstander som kan slynges ut av maskinen.
- Vurder terrenget for å avgjøre det passende utstyret og eventuelt tilbehør som er nødvendig for å bruke maskinen korrekt og sikkert.

Drivstoffsikkerhet

- Håndter drivstoff svært forsiktig for å unngå skade på person eller eiendom. Drivstoffdamp er brannfarlig og eksplosivt.
- Slukk alle sigaretter, sigarer, piper og andre tennkilder.
- Bruk bare en godkjent drivstoffkanne.
- Ikke ta lokket av drivstofftanken eller fyll drivstoff på drivstofftanken mens motoren går eller er varm.
- Ikke fyll drivstoff på maskinen innendørs.
- Oppbevar aldri maskinen eller bensinkannen hvor det er åpen ild, gnist eller kontrollampe som på en varmtvannstank eller andre apparater.
- Ikke fyll opp kanner inne i en maskin, på en lastebil eller på en tilhenger med plastfôring. Sett alltid beholdere på bakken, vekk fra kjøretøyet, når det fylles på.
- Fjern utstyret fra lastebilen eller tilhengeren, og fyll på drivstoff mens det er på bakken. Hvis dette ikke lar seg gjøre, fyll drivstoff fra en bærbar kanne i stedet for direkte fra en drivstoffpumpe.
- Ikke bruk maskinen uten at hele eksossystemet er på plass og i fungerende tilstand.
- Påfyllingstuten må være i kontakt med kanten på drivstofftanken eller kannens åpning hele tiden, helt til du er ferdig med å fylle. Ikke bruk utstyr for låsing av munnstykket i åpen stilling.
- Hvis du søler drivstoff på klærne dine, bytt klær umiddelbart. Tørk opp eventuelt drivstoffsøl.
- Aldri fyll for mye i drivstofftanken. Sett på igjen lokket på drivstofftanken og stram godt til.
- Drivstoff må oppbevares på en godkjent kanne, utenfor barns rekkevidde. Kjøp aldri mer drivstoff enn til 30 dagers forbruk.
- Tanken må ikke fylles helt opp. Fyll drivstoff på tanken helt til nivået er 6 til 13 mm under bunnen av påfyllingshalsen. Tomrommet i tanken gir drivstoffet plass til å utvide seg.
  - Unngå innånding av damp fra drivstoff over lengre tid.
  - Hold ansiktet unna dyse og drivstofftankåpning.
  - Unngå kontakt med huden, skyll bort evt. søl med såpe og vann.

Anbefalt drivstoff

- For best resultat bør du kun bruke ren, fersk (mindre enn 30 dager gammel) og blyfri bensin med oktankvalitet på 87 eller høyere (vurderingsmetode (R+M)/2).
- **Etanol**: Bensin med opptil 10 % etanol (alkohol-bensin) eller 15 % MTBE (metyltertiærbutyleter) i volum er akseptabelt. Etanol og MTBE er ikke det samme. Bensin med 15 % etanol (E15) i volum er ikke godkjent for bruk. **Ikke bruk bensin som inneholder mer enn 10 % etanol i volum**, som f.eks. E15 (inneholder 15 % etanol), E20 (inneholder 20 % etanol) eller E85 (inneholder opptil 85 % etanol). Bruk av bensin som ikke er godkjent kan forårsake problemer og/eller motorskade som kanskje ikke dekkes av garanti.
- **Ikke** bruk metanolholdig bensin.
- **Ikke** oppbevar drivstoff i drivstofftanken eller i drivstoffbeholdere over vinteren, med mindre du bruker drivstoffstabilisator.
- **Ikke** bland olje i drivstoffet.

Bruke stabiliserings-/kondisjoneringsmiddel

Bruk et stabiliserings-/kondisjoneringsmiddel i maskinen for å oppnå følgende fordeler:

- Holder drivstoffet ferskt i 90 dager eller mindre (tøm drivstofftanken hvis maskinen skal oppbevares i mer enn 90 dager)
- Renser motoren mens den går
- Forhindrer at det dannes gummiliknende avleiringer i drivstoffsystemet som forårsaker startvansker

  Viktig: **Ikke bruk tilsettingsmidler som inneholder metanol eller etanol i drivstoffet.**

  Bland riktig mengde drivstoffstabilisator/kondisjonsmiddel i drivstoffet.

  Merk: Stabiliserings-/kondisjoneringsmidler er mest effektive når de blandes med ferskt drivstoff. Bruk stabiliseringsmiddel i bensinen til enhver tid for å beskytte mot lakkavleiringer i drivstoffsystemet.

Fylle tanken

1. Parker maskinen på en jevn flate.
2. Slå av motoren og koble inn parkeringsbremsen.
3. Rengjør rundt drivstofflokket.
4. Fyll drivstoff på tanken til nivået når opp til bunnen av påfyllingshalsen (Figur 7).

   Merk: Tanken må ikke fylles helt opp. Dette tomrommet i tanken gir bensinen plass til å utvide seg.

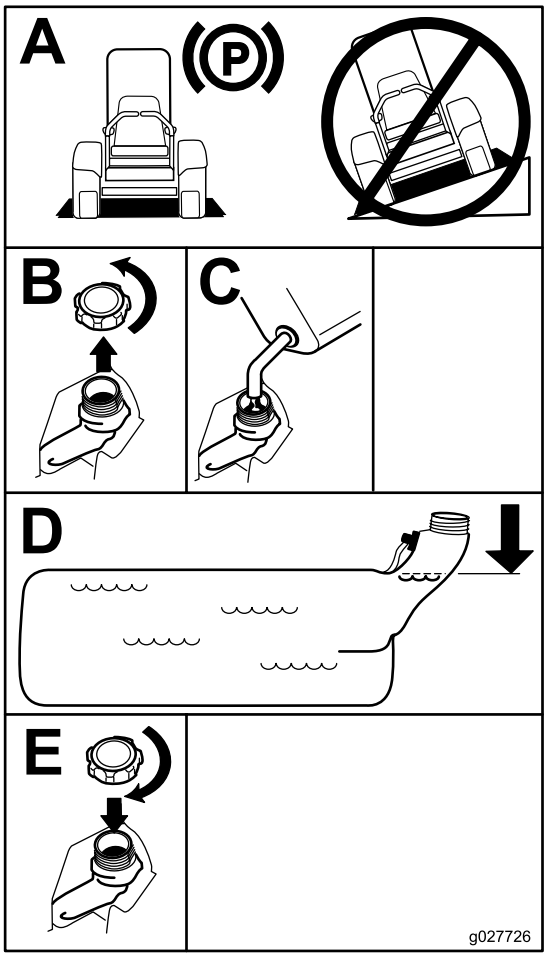

g027726

Figur 7

Kontrollere motoroljenivået

Før du starter motoren og bruker maskinen, må du sjekke oljenivået i veivhuset. Se Kontrollere motoroljenivået (side 16).

Kjøre inn et nytt kjøretøy

Nye motorer trenger tid til å utvikle full styrke. Klippeenheter og drivverk har høyere friksjon når de er nye, som fører til ekstra belastning på motoren. Beregn 40 til 50 timers innkjøringstid slik at nye maskiner kan utvikle full styrke og best mulig ytelse.

Bruke veltebøylebeskyttel-sessystemet (ROPS)

⚠ ADVARSEL

For å unngå skader eller dødsfall ved velting: Hold veltebøylen i fullt hevet og låst stilling og bruk sikkerhetsbelte.

Kontroller at setet er godt festet på maskinen.

⚠ ADVARSEL

Det finnes ingen veltebøylebeskyttelse når veltebøylen er nede.

- **Senk veltebøylen kun når det er helt nødvendig.**
- **Ikke bruk sikkerhetsbelte når veltebøylen er nede.**
- **Kjør sakte og forsiktig.**
- **Hev veltebøylen så fort klaringen tillater dette.**
- **Kontroller nøye at du har klaring hvis du skal kjøre under objekter (for eksempel greiner, døråpninger, elektriske ledninger osv.), slik at du ikke kommer i kontakt med dem.**

Viktig: **Senk veltebøylen kun når det er helt nødvendig.**

Viktig: **Kontroller at setet er godt festet på maskinen.**

1. Du senker veltebøylen ved å trykke forover på den øvre delen av den.
2. Dra ut begge knottene og vri dem 90°, slik at de ikke låser (Figur 8).
3. Senk veltebøylen til nedre stilling (Figur 8).

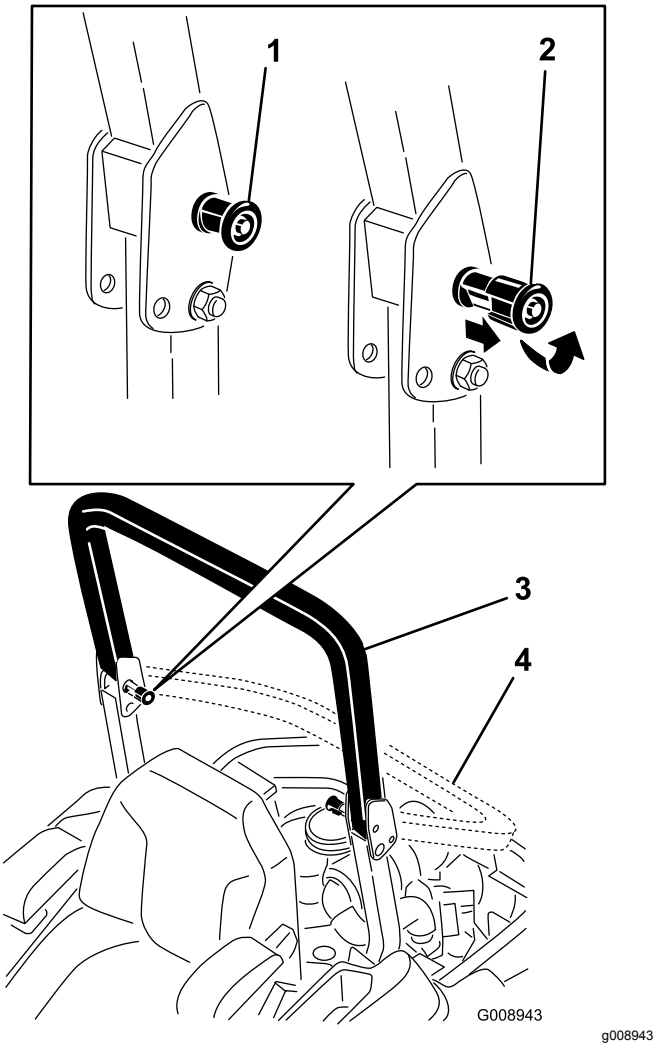

Figur 8

1.	Veltebeskyttelsesknapp	3.	Veltebøyle i oppreist stilling
2.	Dra ut veltebeskyttelses-knappen og vri 90 grader	4.	Veltebøyle i sammenbrettet stilling

4. Hvis du vil sette opp veltebøylen, kan du dra opp veltebøylen til bruksstillingen og vri på knottene slik at de går delvis inn i rillene (Figur 8).
5. Dra veltebøylen helt opp mens du skyver på den øvre veltebøylen. Da vil pinnene gå i lås når hullene stemmer overens med pinnene (Figur 8).

   Viktig: **Bruk alltid sikkerhetsbeltet når veltebøylen er i hevet stilling.**
6. Skyv på veltebøylen, og kontroller at begge pinnene sitter godt.

Sikkerhet først

Vi ber deg om å se nøye på alle sikkerhetsinstruksjoner og symboler i avsnittet om sikkerhet. Kunnskap om dette kan forhindre personskader.

⚠ FARE

Hvis du klipper på vått gress eller i bratte skråninger kan det føre til at maskinen sklir og at du mister kontrollen.

- **Kjøretøyet må ikke brukes i bakker som har en skråning på mer enn 15 grader.**
- **Reduser hastigheten og vær svært forsiktig i skråninger.**
- **Ikke bruk maskinen nær vann.**

⚠ FARE

Hvis hjulene kjører over en kant, kan det føre til velt, som igjen kan resultere i alvorlig skade, dødsfall eller drukning.

Ikke bruk maskinen nær kanter.

⚠ FARE

Hvis maskinen brukes med veltebøylen nede, kan det føre til alvorlig skade eller dødsfall hvis maskinen velter.

Hold alltid veltebøylen i fullt hevet og låst stilling og bruk sikkerhetsbelte.

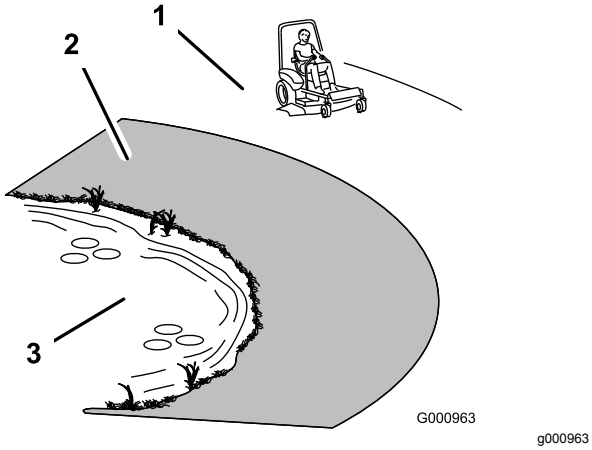

Figur 9

1. Sikker sone – bruk maskinen her i skråninger som er mindre enn 15 grader, eller på flate områder.
2. Faresone – bruk en gressklipper av skyvemodell og/eller en håndtrimmer i hellinger på mer enn 15 grader og nær kanter eller vann.
3. Vann

⚠ FORSIKTIG

Denne maskinen har en lydstyrke på over 85 dBa ved operatørens øre og kan føre til hørselsskade hvis du utsettes for denne lydstyrken i lengre perioder.

Bruk hørselsvern når du bruker denne maskinen.

Bruk beskyttelsesutstyr til øynene, ørene, hendene, føttene og hodet når du bruker denne maskinen.

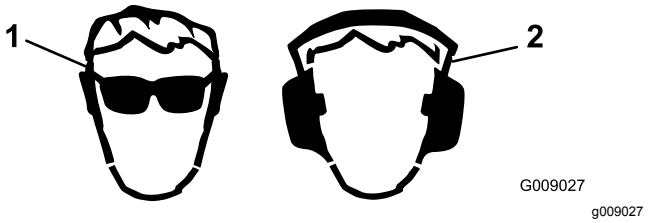

Figur 10

1. Bruk vernebriller.
2. Bruk hørselsvern.

Bruke sikkerhetssperresystemet

⚠ ADVARSEL

Hvis sikkerhetssperrebryterne frakobles eller ødelegges, kan maskinen fungere uventet og forårsake personskader.

- **Ikke rør sperrebryterne.**
- **Kontroller sperrebryterne daglig, og bytt ut ødelagte brytere før du bruker maskinen.**

Forstå sikkerhetssperresystemet

Sikkerhetssperresystemet er konstruert slik at det forhindrer motoren i å starte, hvis ikke:

- Parkeringsbremsen er tilkoblet.
- Knivkontrollbryteren (kraftoverføring) er utkoblet.
- Bevegelseskontrollspakene står i NØYTRAL, LÅST stilling.

Sikkerhetssperresystemet stanser også motoren når du flytter trekkontrollspakene fra låst stilling med parkeringsbremsen på, eller hvis du reiser deg fra setet mens kraftuttaket er aktivert.

Timetelleren har symboler som varsler brukeren når sperrekomponenten er i riktig stilling. Når komponenten er i riktig stilling, lyser et triangel opp i tilsvarende felt.

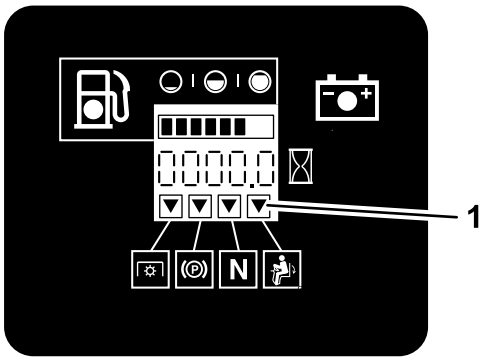

Figur 11

1. Triangler lyser opp når sperrekomponentene er i riktig stilling

Teste sikkerhetssperresystemet

Serviceintervall: For hver bruk eller daglig

Sikkerhetssperresystemet må testes hver gang maskinen skal brukes. Hvis systemet ikke fungerer slik som beskrevet nedenfor, må du be et autorisert forhandlerverksted om å reparere det omgående.

1. Sitt på setet, aktiver parkeringsbremsen, og flytt knivkontrollbryteren (kraftuttak) til PÅ-stillingen. Prøv å starte motoren – motoren skal ikke starte.
2. Sitt på setet, aktiver parkeringsbremsen, og flytt knivkontrollbryteren (kraftuttak) til AV-stillingen. Flytt en av bevegelseskontrollspakene (ut av NØYTRAL, LÅST stilling). Prøv å starte motoren – motoren skal ikke starte. Gjenta for den andre kontrollspaken.
3. Sitt på setet, aktiver parkeringsbremsen, flytt knivkontrollbryteren (kraftuttak) til AV-stillingen, og lås bevegelseskontrollspakene i NØYTRAL, LÅST stilling. Start motoren. Koble fra parkeringsbremsen, aktiver knivkontrollbryteren (kraftuttak) og reis deg litt opp fra setet mens motoren er i gang. Motoren skal stoppe.
4. Sitt på setet, aktiver parkeringsbremsen, flytt knivkontrollbryteren (kraftuttak) til AV-stillingen, og lås bevegelseskontrollspakene i NØYTRAL, LÅST stilling. Start motoren. Flytt kontrollspakene til den midtre, frie stillingen og beveg én av dem (forover eller revers) mens motoren går. Motoren skal stoppe. Gjenta for den andre kontrollspaken.
5. Sitt på setet, deaktiver parkeringsbremsen, flytt knivkontrollbryteren (kraftuttak) til stillingen AV, og lås bevegelseskontrollspakene i NØYTRAL, LÅST stilling. Prøv å starte motoren – motoren skal ikke starte.

Justere setet

Setet kan beveges både forover og bakover. Juster setet til en stilling som er behagelig for deg, og som gir deg best mulig kontroll over maskinen.

Flytt spaken sidelengs for å låse opp setet for justering (Figur 12).

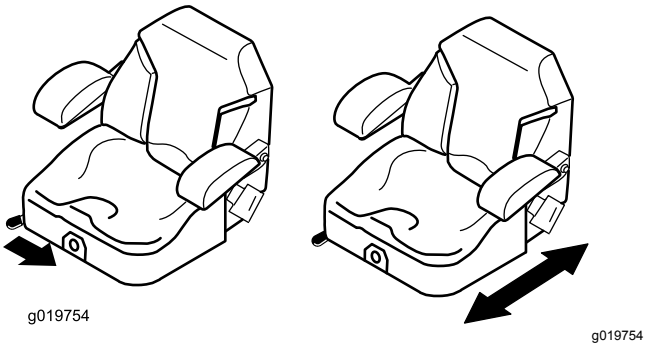

Figur 12

Frigjøre setelåsen

Trykk setelåsen forover for å frigjøre setet (Figur 13).

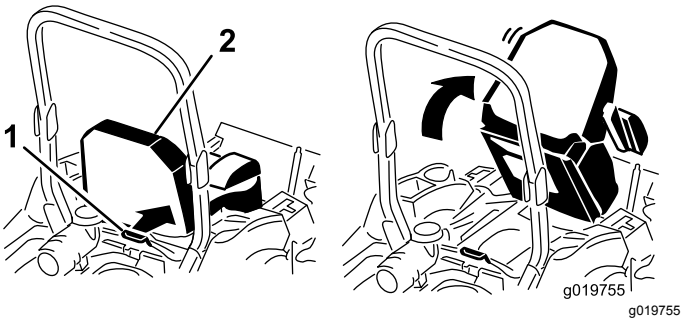

Figur 13

1. Setelås
2. Sete

Justere seteopphenget

Setet kan justeres for at kjøreturen skal være jevn og komfortabel. Still inn setet i den stillingen som gjør deg mest mulig komfortabel.

Drei den fremre knotten enten til høyre eller venstre for å gi best mulig komfort (Figur 14).

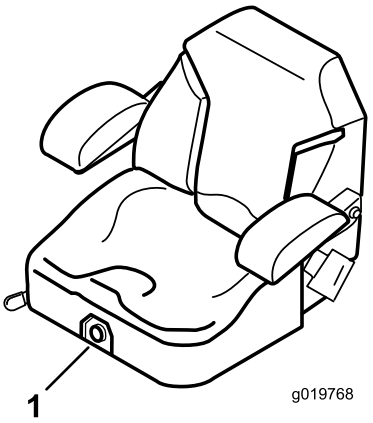

g019768

Figur 14

1. Seteopphengsknott

Under bruk

Sikkerhet under drift

Generell sikkerhet

- Eieren/brukeren kan forhindre og er ansvarlig for ulykker som kan forårsake personskader eller materielle skader.
- Ha på deg passende klær, inkludert vernebriller, sklisikkert og kraftig fottøy og hørselsvern. Sett opp langt hår og ikke bruk smykker.
- Ikke bruk maskinen når du er syk, trett eller påvirket av alkohol eller andre rusmidler.
- Ha aldri med passasjerer på maskinen, og hold mennesker og kjæledyr borte fra maskinen under drift.
- Bruk maskinen bare når det er god sikt, for å unngå hull eller skjulte farer.
- Unngå å klippe vått gress. Redusert veigrep kan føre til at maskinen glir.
- Påse at alle drivverk står i nøytral stilling, at parkeringsbremsen er satt på og at du er i førerposisjon før du starter motoren.
- Hold hendene og føttene borte fra klippeenhetene. Hold deg unna åpningen på utløpssjakten til enhver tid.
- Se bak- og nedover før du rygger, slik at du ikke kjører på noen.
- Vær forsiktig når du nærmer deg hjørner, busker, trær eller annet som begrenser synsfeltet.
- Ikke bruk gressklipperen i nærheten av kanter, grøfter eller voller. Maskinen kan plutselig velte hvis et hjul går over kanten eller hvis kanten gir etter.
- Stopp knivene når du ikke klipper.
- Stopp maskinen og undersøk knivene hvis du har kjørt over gjenstander, eller hvis maskinen begynner å vibrere unormalt. Foreta alle nødvendige reparasjoner før du gjenopptar bruk.
- Kjør sakte, og vær forsiktig når du svinger og krysser veier og fortau med maskinen. Overhold alltid vikeplikten.
- Koble ut drivkraften til klippeenheten og slå av motoren før du justerer klippehøyden (med mindre du kan justere den fra driftsstillingen).
- La aldri motoren gå i et lukket rom hvor eksosen ikke slipper ut.
- La aldri maskinen stå uten tilsyn når den er i gang.
- Før du forlater førersetet (inkludert for å tømme gressoppsamlerene eller rense sjakten), gjør følgende:
  - Stans maskinen på jevnt underlag.
  - Koble ut kraftoverføringen, og senk utstyret.
  - Sett på parkeringsbremsen.
  - Slå av motoren og ta ut nøkkelen.
  - Vent til alle bevegelige deler har stanset.
- Ikke bruk maskinen hvis det er fare for lynnedslag.
- Ikke bruk maskinen til tauing.
- Du må ikke endre hastighetsregulatoren eller ruse motoren.
- Bruk tilbehør og utstyr som er godkjent av Toro.

Sikkerhet for veltebeskyttelsessystem

- **Ikke** fjern veltebøylen fra maskinen.
- Sørg for at sikkerhetsbeltet er festet og at du kan frigjøre det raskt i nødstilfeller.
- Bruk alltid sikkerhetsbeltet når veltebøylen er hevet.
- Kontroller nøye om det finnes overhengende hindringer, og sørg for at du ikke kommer i kontakt med slike.
- Sørg for at veltebøylen er i sikker driftstilstand ved å inspisere den grundig for skade med jevne mellomrom, og kontrollere at alle monteringsfester er strammet til.
- Skift ut en ødelagt veltebøyle. Ikke reparer eller endre den.

Sikkerhet i skråninger

- Sakk ned farten og vær forsiktig i skråninger. Kjør opp og ned i skråninger. Gressforhold kan påvirke maskinens stabilitet.
- Ikke sving maskinen i skråninger. Hvis du må svinge maskinen, vri den sakte og gradvis nedover, hvis mulig.

- Ikke snu maskinen brått. Vær forsiktig når du rygger maskinen.
- Vær ekstra forsiktig når maskinen brukes med tilbehør, da dette kan virke inn på maskinens stabilitet.

Bruke parkeringsbremsen

Parkeringsbremsen må alltid settes på når du stopper eller forlater maskinen.

Sette på parkeringsbremsen

⚠ ADVARSEL

Hvis maskinen er parkert i en skråning er det ikke sikkert det er nok å bruke parkeringsbremsen for å hindre at maskinen flytter på seg og potensielt forårsaker personskader eller skade på eiendom.

Ikke parker i skråninger, bortsett fra hvis hjulene kiles fast eller blokkeres.

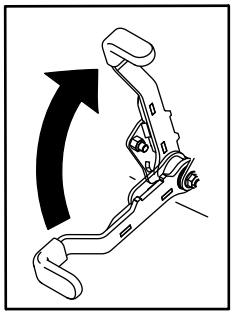

g027334

Figur 15

Koble fra parkeringsbremsen

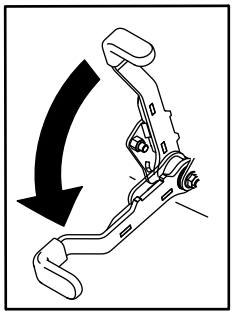

g027335

Figur 16

Bruke gressklipperens knivkontrollbryter (kraftuttak)

Knivkontrollbryteren (kraftuttak) starter og stanser gressklipperens kniver og eventuelt strømdrevet tilleggutstyr.

Koble inn knivkontrollbryteren (kraftuttak)

Merk: Hvis du aktiverer knivkontrollbryteren (kraftuttak) med gassen i halv eller mindre stilling, vil det føre til overdreven slitasje på drivremmene.

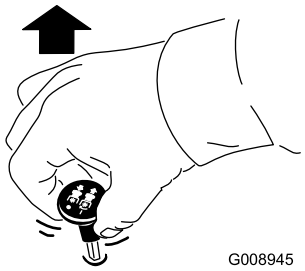

g008945

Figur 17

Koble fra knivkontrollbryteren (kraftuttak).

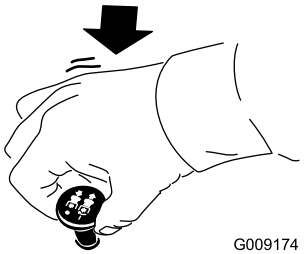

g009174

Figur 18

Bruke gassen

Du kan flytte gasskontrollen mellom HURTIG- og LANGSOM-stillingene (Figur 19).

Bruk alltid HURTIG-stillingen når du slår på klippeenheten med knivkontrollbryteren (kraftuttaket).

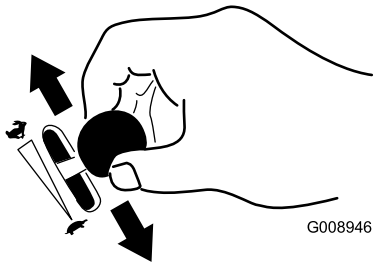

g008946

Figur 19

Bruke choken

Bruk choken til å starte en kald motor.

1. Hvis motoren er kald, bruk choken til å starte motoren.
2. Dra opp chokeknappen for å koble til choken før du bruker tenningsbryteren (Figur 20).
3. Dra ned choken for å koble den fra når motoren har startet (Figur 20).

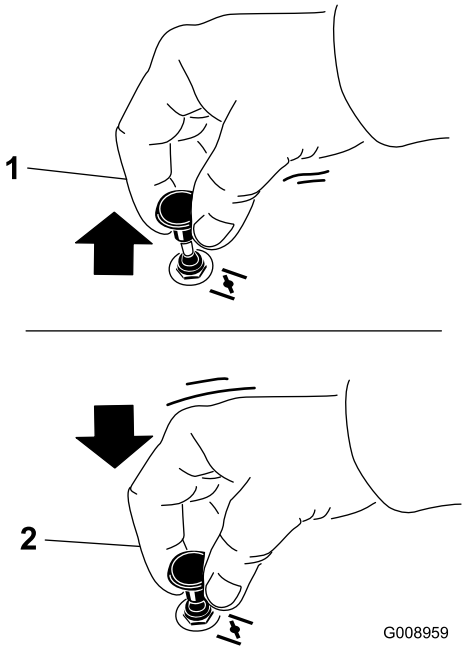

g008959

Figur 20

1. På-stilling
2. Av-stilling

Bruke tenningsbryteren

1. Vri tenningsnøkkelen til stillingen START (Figur 21).

   Merk: Slipp nøkkelen straks motoren starter.

   Viktig: **Ikke aktiver oppstart i mer enn fem sekunder om gangen. Hvis motoren ikke starter, må du vente i 15 sekunder før du gjør et nytt forsøk. Hvis du ikke følger disse instruksjonene, kan startmotoren bli ødelagt.**

   Merk: Det kan være nødvendig med flere forsøk før du kan starte motoren igjen første gang etter at drivstoffsystemet har vært helt tomt for drivstoff.

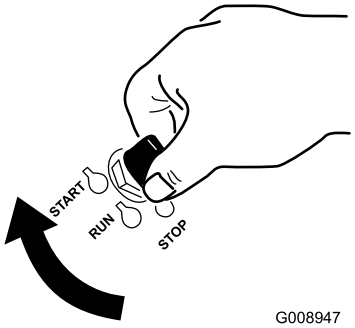

g008947

Figur 21

2. Vri tenningsnøkkelen for å slå av motoren.

Starte og slå av motoren

Starte motoren

1. Hev veltebøylen opp og lås den på plass, sitt i setet og fest sikkerhetsbeltet.
2. Flytt bevegelseskontrollspakene til NØYTRAL, LÅST stilling.
3. Sett på parkeringsbremsen. Se (Sette på parkeringsbremsen (side 21)).
4. Flytt knivkontrollbryteren (kraftuttaket) til stillingen AV (Figur 22).
5. Flytt gasspaken til midtveis mellom stillingene SAKTE og HURTIG.

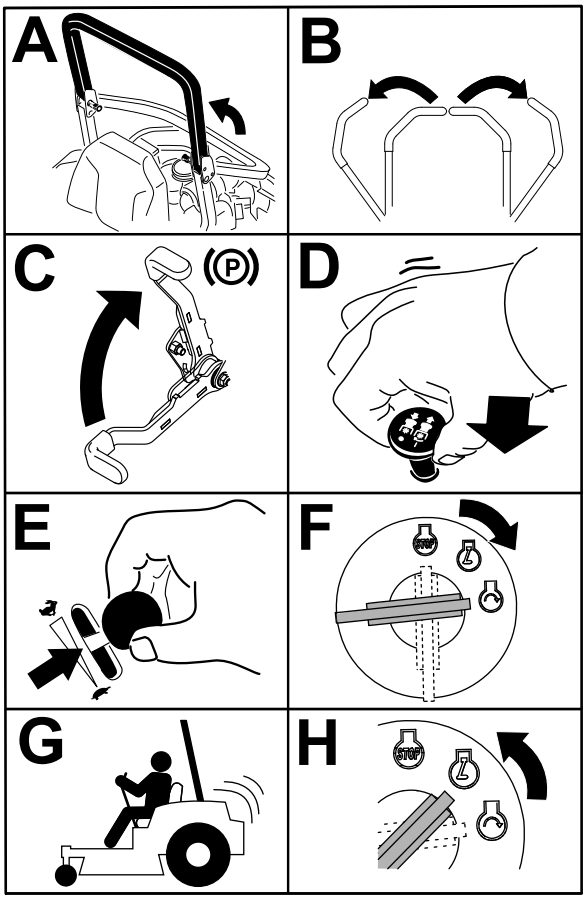

Figur 22

6. Vri tenningsnøkkelen til stillingen START (Figur 23).

   Merk: Slipp nøkkelen straks motoren starter.

   Viktig: **Ikke aktiver oppstart i mer enn fem sekunder om gangen. Hvis motoren ikke starter, må du vente i 15 sekunder før du gjør et nytt forsøk. Hvis du ikke følger disse instruksjonene, kan startmotoren bli ødelagt.**

   Merk: Ekstra oppstartssykluser kan være nødvendig når du starter motoren for første gang etter at drivstoffsystemet har vært helt tomt for drivstoff.

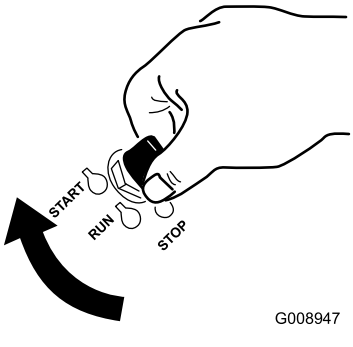

Figur 23

Slå av motoren

⚠ FORSIKTIG

Barn og andre personer kan skades hvis de flytter på eller prøver å kjøre maskinen uten oppsyn.

Ta alltid ut tenningsnøkkelen og sett på parkeringsbremsen når du forlater maskinen, selv om det gjelder bare noen få minutter.

La motoren gå på tomgang med lav gass (skilpadde) i 60 sekunder før du slår tenningsbryteren til Av-posisjon.

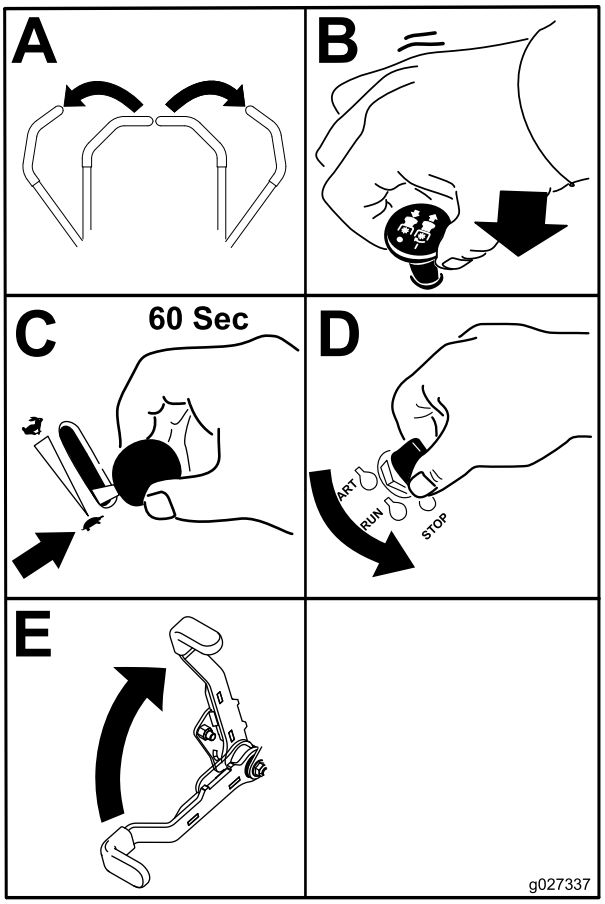

Figur 24

Viktig: **Kontroller at drivstoffavstengingsventilen er stengt før du transporterer eller lagrer maskinen, da det kan oppstå drivstofflekkasje. Sett på parkeringsbremsen før transport. Pass på å ta ut nøkkelen ettersom drivstoffpumpen kan være i gang og føre til at batteriet utlades.**

Bruke bevegelseskontroll-spakene

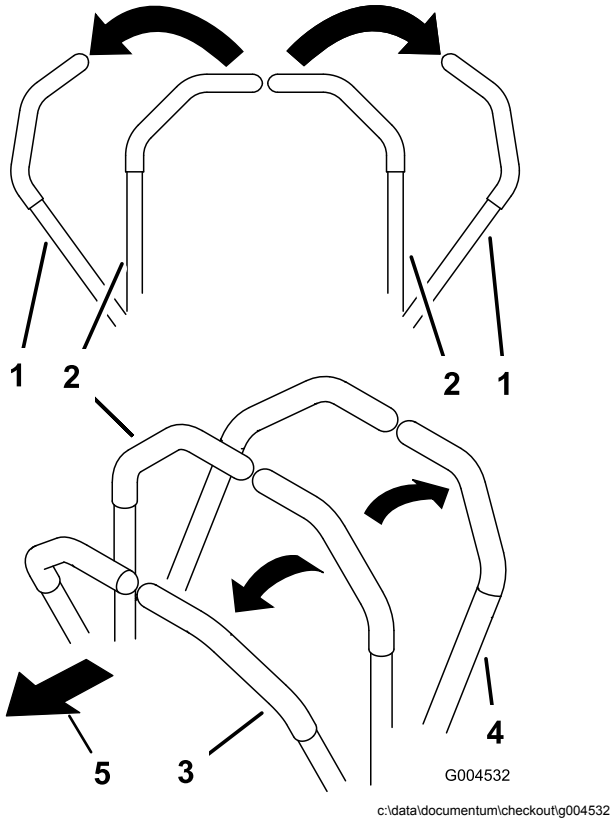

Figur 25

1. Bevegelseskontrollspak – NØYTRAL, LÅST stilling
2. Den midtre, frie stillingen
3. Fremover
4. Bakover
5. Foran på maskinen

Kjøre maskinen

Hjulene ruller uavhengig av hverandre, drevet av hydraulikkmotorer på hver aksel. Du kan sette én side i revers mens du kjører hjulene på den andre siden forover, noe som gjør at maskinen begynner å rotere i stedet for å snu. Dette gjør maskinen langt bedre å manøvrere, men det kan kreve litt tid å bli vant til hvordan den beveger seg.

Gasskontrollen regulerer omdreiningstallet (o/min – omdreininger per minutt). Sett gasskontrollen i HURTIG-stillingen for best ytelse. Arbeid alltid med maksimal gass.

⚠ FORSIKTIG

Maskinen kan rotere svært hurtig. Føreren kan miste kontroll over maskinen og forårsake personskade eller skade på maskinen.

- **Vær forsiktig når du svinger.**
- **Reduser hastigheten før du foretar skarpe svinger.**

Kjøre fremover

Merk: Motoren stanser når bevegelseskontrollen beveges når parkeringsbremsen er tilkoblet.

Sett bevegelseskontrollspakene i den NØYTRALE stillingen for å stanse.

1. Koble fra parkeringsbremsen. Se Koble fra parkeringsbremsen (side 21).
2. Flytt spakene til den midtre, frie stillingen.
3. Skyv bevegelsekontrollspakene forsiktig forover for å gå fremover (Figur 26).

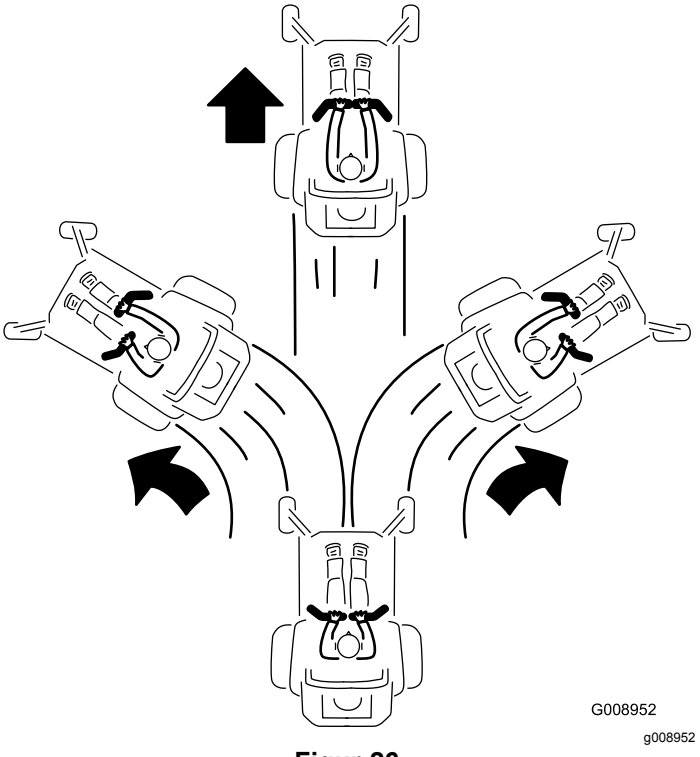

Figur 26

Kjøre bakover

1. Flytt spakene til den midtre, frie stillingen.
2. Skyv bevegelseskontrollspakene forsiktig bakover for å gå bakover (Figur 27).

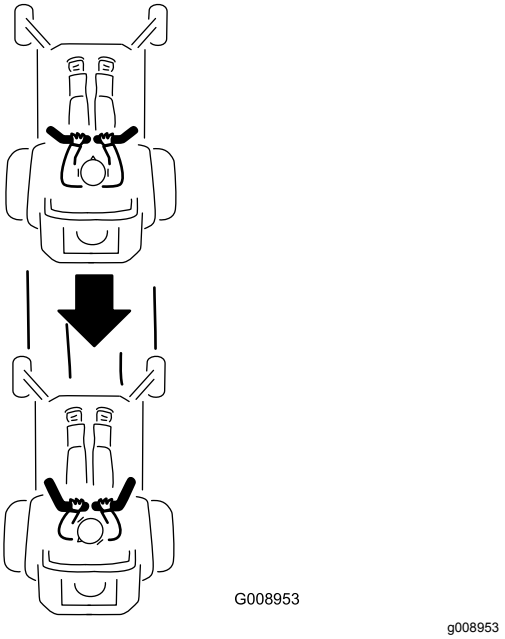

Figur 27

Stoppe maskinen

Når du vil stoppe maskinen, flytter du bevegelseskontrollspakene til nøytral-stillingen og deretter til den låste stillingen, kobler ut knivkontrollbryteren (kraftuttak) og dreier tenningsnøkkelen til AV-stillingen.

Sett på parkeringsbremsen når du forlater maskinen. Se Sette på parkeringsbremsen (side 21). Husk å ta nøkkelen ut av tenningen.

⚠ FORSIKTIG

Barn og andre personer kan skades hvis de flytter på eller prøver å kjøre maskinen uten oppsyn.

Ta alltid ut tenningsnøkkelen og sett på parkeringsbremsen når du forlater maskinen, selv om det gjelder bare noen få minutter.

Bruke sideutslipp

Gressklipperen har en gressavleder med hengsler som sprer det klipte gresset ut fra siden og ned mot bakken.

⚠ FARE

Hvis ikke gressavlederen, utslippsdekselet eller hele gressoppsamleren sitter på plass, vil du selv eller andre risikere å komme i kontakt med kniven eller gjenstander som blir slengt opp i luften. Kontakt med gressklipperkniver som roterer og gjenstander som slynges opp i luften, kan føre til at noen blir alvorlig skadet eller drept.

- **Fjern aldri gressavlederen fra gressklipperen fordi gressavlederen leder materiale ned mot bakken. Hvis gressavlederen blir skadet, må den skiftes ut omgående.**
- **Hold hender og føtter borte fra undersiden av gressklipperen.**
- **Prøv aldri å rengjøre utslippsområdet eller gressklipperknivene bortsett fra hvis du flytter kraftuttaket (knivkontrollbryter/kraftuttak) til AV-stillingen, vrir tenningsnøkkelen til AV-stillingen og tar ut nøkkelen.**
- **Påse at gressavlederen er i den nedre stillingen.**

Justere klippehøyden

Bruke transportsperren

Transportsperren har to stillinger og brukes med løftepedalen for klippeenheten. Det finnes en LÅST og en ULÅST stilling for transportstillingen (Figur 28).

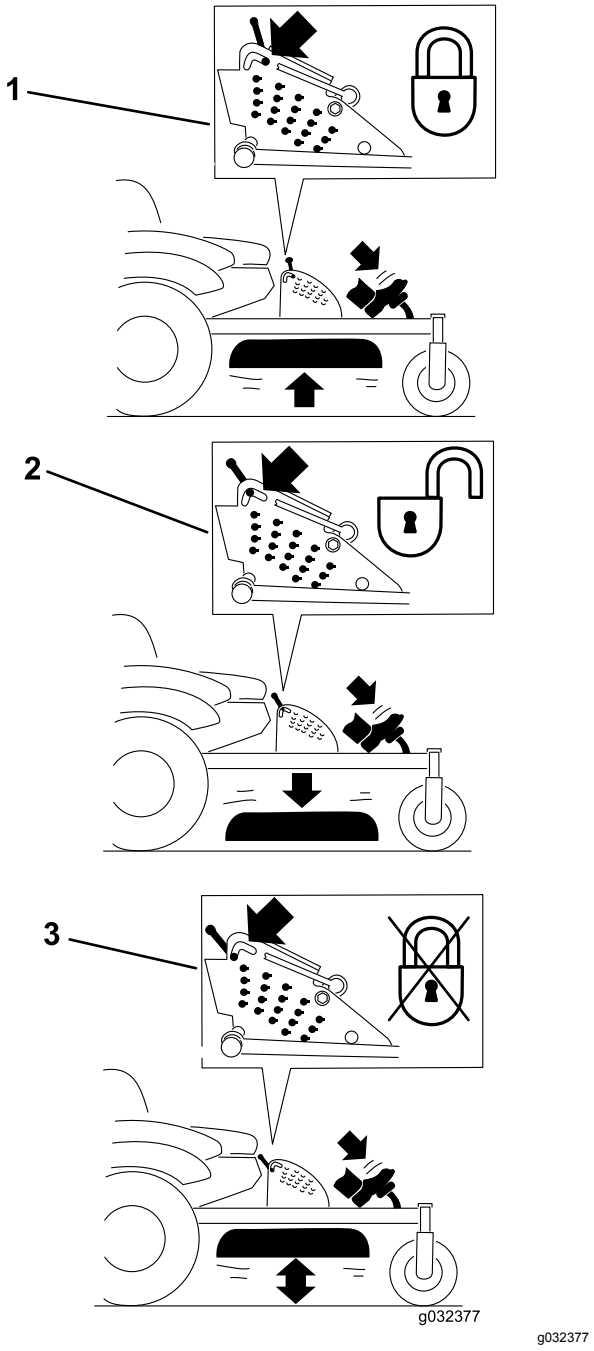

g032377

Figur 28

Transportstillinger

1. Transportlås
2. LÅST stilling – klippeenheten låses i transportstilling
3. ULÅST stilling – låser ikke klippeenheten i transportstilling

Justere klippehøydepinnen

Klippehøyden justeres i trinn på 6 mm, fra 25 til 140 mm, ved å sette splittpinnen i forskjellige hull.

1. Sett transportlåsen i låst stilling.
2. Trykk på løftepedalen for klippeenheten for å heve denne til transportstillingen (samme som klippehøydestilling 140 mm) som vist i Figur 29.
3. Drei pinnen 90 grader og ta den ut av klippehøydebraketten for å justere klippehøyden (Figur 29).
4. Velg det hullet i klippehøydebraketten som svarer til ønsket klippehøyde, og sett inn pinnen (Figur 29).
5. Skyv på klippeenheten, dra tilbake transportlåsen og senk klippeenheten sakte ned.

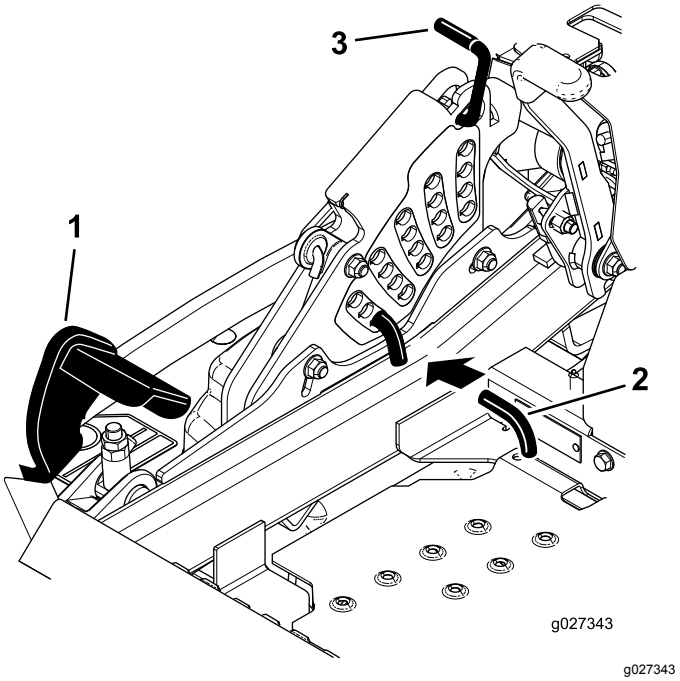

g027343

Figur 29

1. Løftepedal for klippeenhet
2. Klippehøydestang
3. Transportlås

Justere antiskalperingsvalsene

Når du endrer på klippehøyden, anbefales du alltid å justere høyden på antiskalperingsvalsene.

1. Koble fra knivkontrollbryteren (kraftuttaket), flytt bevegelseskontrollspakene til NØYTRAL, LÅST stilling, og aktiver parkeringsbremsen.
2. Før du forlater førerplassen må du stanse motoren, ta ut nøkkelen og vente til alle bevegelige deler står stille.
3. Juster antiskalperingsvalsene som vist i Figur 30, Figur 31 og Figur 32.

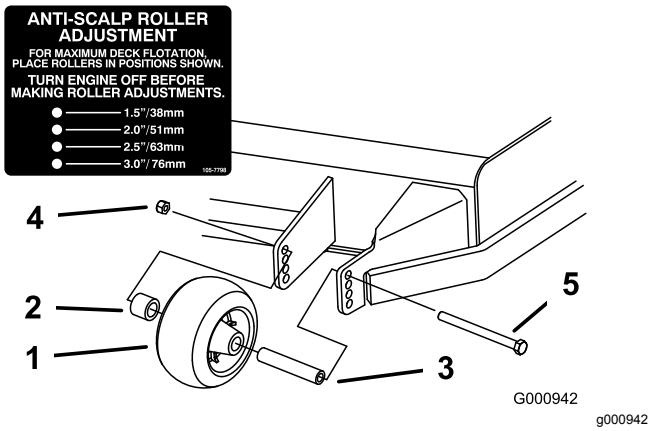

Figur 30

1. Antiskalperingsvalse
2. Avstandsstykke
3. Hylse
4. Flensmutter
5. Bolt

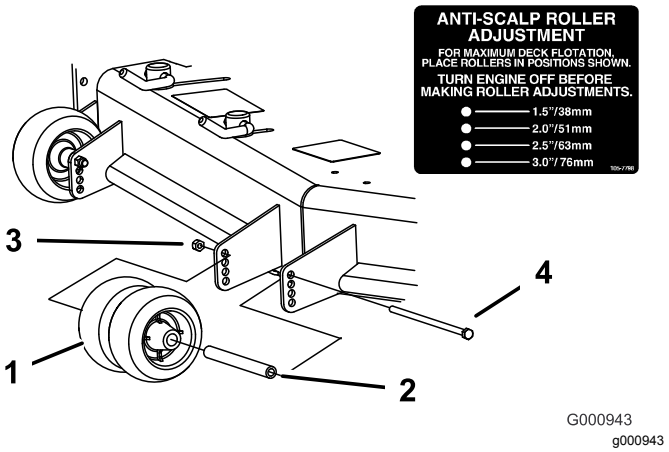

Figur 31

1. Antiskalperingsvalse
2. Hylse
3. Flensmutter
4. Bolt

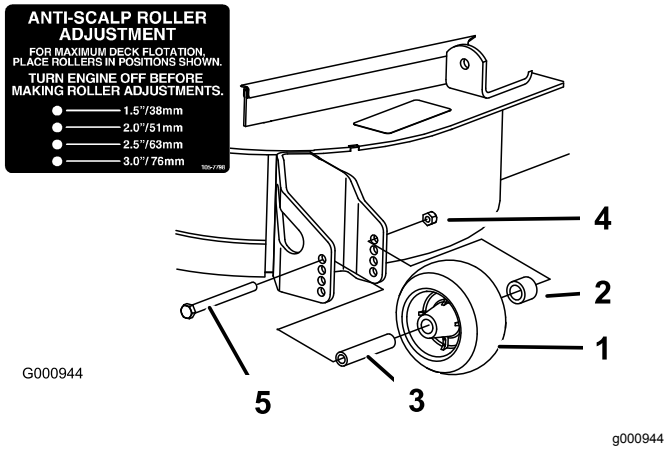

Figur 32

1. Antiskalperingsvalse
2. Avstandsstykke
3. Hylse
4. Flensmutter
5. Bolt

Justere kamlåsene for utløpsskjermen

Denne prosedyren gjelder kun for maskiner med utstrømningsskjermlåser. Bestemte modeller har mutre og bolter i stedet for utstrømningsskjermlåser og kan justeres på samme måte.

Du kan justere gressklipperens utslippsflyt for forskjellige typer klippeforhold. Plasser kamlåsene og skjermen så de gir den beste klippekvaliteten.

1. Koble fra knivkontrollbryteren (kraftuttaket), flytt bevegelseskontrollspakene til NØYTRAL, LÅST stilling, og aktiver parkeringsbremsen.
2. Før du forlater førerplassen må du slå av motoren, ta ut nøkkelen og vente til alle bevegelige deler står stille.
3. Sving spaken opp for å løsne kamlåsen for å justere kamlokkene (Figur 33).
4. Juster skjermen og kamlåsene i sporene til ønsket utslippsflyt.
5. Sving spaken tilbake over for å stramme til skjermen og kamlåsene (Figur 33).
6. Hvis kamlåsene ikke låser skjermen på plass eller de er for stramme, kan du løsne spaken og deretter dreie på kamlåsen.

   Merk: Juster kamlåsen til ønsket låsetrykk er oppnådd.

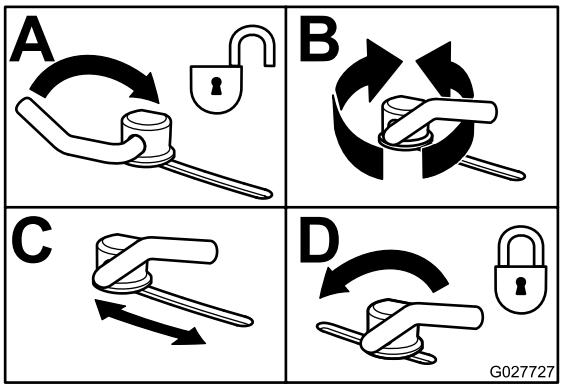

Figur 33

Plassere utstrømmings-skjermen

Følgende figurer er kun anbefalinger for bruk. Justeringene varierer etter gresstype, fuktinnhold og høyde på gresset.

Merk: Hvis motorkraften trekker ned og gressklipperens bakkehastighet er den samme kan du åpne skjermen.

Stilling A

Dette er full, bakre stilling. Foreslått bruk for denne stillingen er som følger:

- Klippeforhold med kort, lett gress
- Tørre forhold
- Mindre avklippet gress
- Driver gressrestene lengre vekk fra gressklipperen

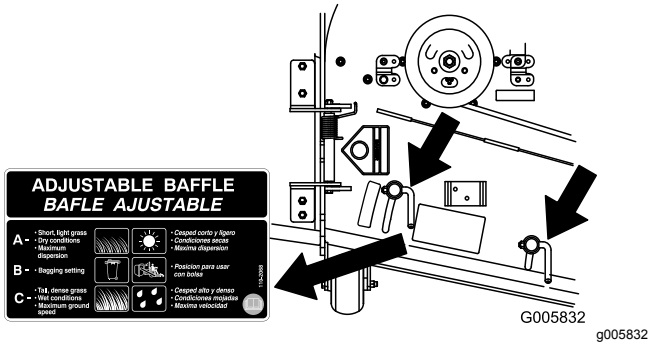

Figur 34

Stilling B

Bruk denne stillingen ved oppsamling. Innrett den alltid mot vifteåpningen.

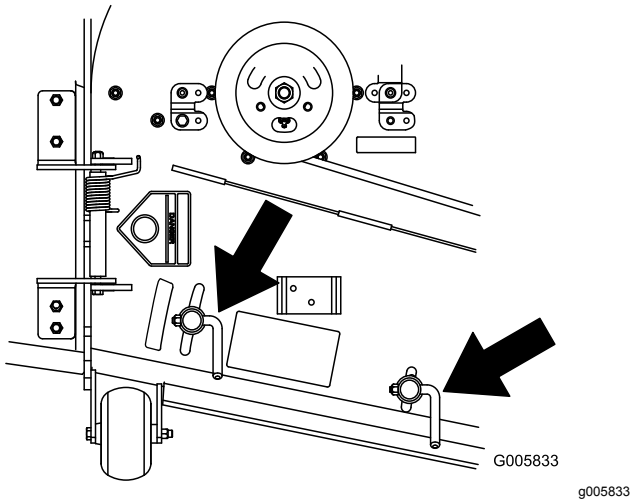

Figur 35

Stilling C

Dette er full, åpen stilling. Foreslått bruk for denne stillingen er som følger:

- Klippeforhold med høyt, tett gress
- Våte forhold
- Reduserer motorens strømforbruk
- Muliggjør høyere bakkehastighet under vanskelige forhold

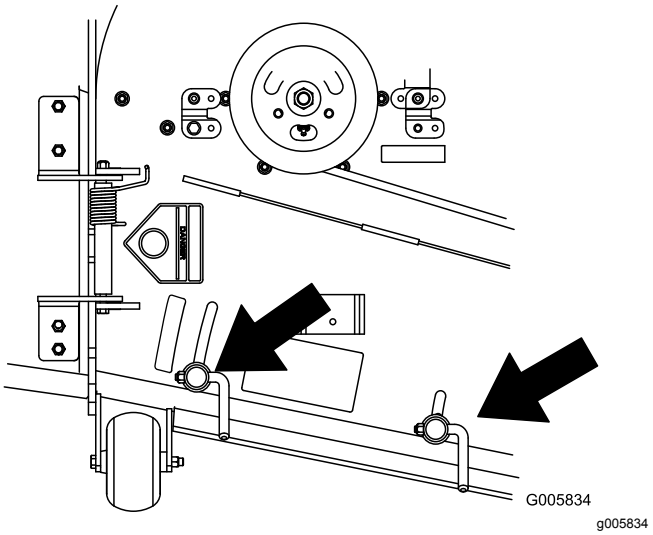

Figur 36

Brukstips

Bruke gassens hurtiginnstilling

For best plenklipping og maksimal luftsirkulasjon, kjører du motoren i HURTIGSTILLINGEN. Luft er nødvendig for at gresset skal klippes grundig. Klippehøyden må derfor ikke være for lav, og gressklipperen skal heller ikke være omgitt av uklippet gress. Forsøk alltid å holde den ene siden av gressklipperen unna uklippet gress. Luften vil da kunne trekkes inn i gressklipperen.

Klippe en plen for første gang

Klipp gresset litt lengre enn vanlig for å sikre at plentraktoren ikke skalperer ujevne områder. Klippehøyden som ble brukt tidligere er som regel den beste å bruke. Hvis gresset som klippes er lengre enn 15 cm, kan det være lurt å klippe plenen to ganger for å få et bedre resultat.

Klippe en tredjedel av gresstrået

Det er best å bare klippe en tredjedel av gressets lengde. Kortere klipping anbefales ikke, bortsett fra hvis gresset er glissent eller det er sent på høsten og gresset vokser saktere.

Veksle klipperetningen

Dersom du veksler på klipperetningen, holder gresset seg oppreist. Det bidrar også til å spre det klipte gresset, noe som gir bedre nedbryting og gjødsling.

Klippe gresset med riktig tidsintervall

Gress vokser med varierende hastighet til forskjellige tider på året. For å opprettholde samme klippehøyde, må du klippe gresset oftere tidlig på våren. Midt på sommeren begynner det å vokse saktere, derfor trenger du ikke å klippe det så ofte da. Hvis du er ute av stand til å klippe plenen i en lengre periode, klipper du først med en høy klippehøyde. Vent i 2 dager, og klipp deretter på nytt med en lavere høyde.

Bruke en redusert klippehastighet

Hvis du ønsker forbedret klippekvalitet, kan du redusere bakkehastigheten.

Unngå å klippe for kort

Når du klipper ujevnt, hev klippehøyden for å unngå skalpering av gresset.

Stoppe maskinen

Hvis maskinens bevegelse forover må stoppes under klippingen, kan det falle en gressklump ned på plenen. Gå til et tidligere klippet område med knivene koblet inn eller koble ut klippeenheten mens du beveger deg framover for å unngå dette.

Holde gressklipperens underside ren

Fjern gressrester og skitt fra gressklipperens underside etter hver bruk. Hvis det er et tykt belegg av gress og smuss under gressklipperen, vil klipperesultatet bli dårlig.

Montere kniven(e)

Sørg for å holde kniven skarp hele klippesesongen, fordi en skarp kniv klipper gresset uten å slite av eller frynse gresstråene. Gress som er blitt slitt av eller frynset, vil bli brunt i kantene, noe som vil sinke veksten og øke sykdomsfaren. Sjekk at knivene på klipperen er skarpe og ikke slitte eller ødelagte etter bruk. Fil ned eventuelle hakk og kvess knivene etter behov. Hvis en kniv er ødelagt eller slitt må du straks bytte den ut med en original Toro-kniv.

Etter bruk

Sikkerhet etter bruk

Generell sikkerhet

- Fjern gress og rusk fra klippeenhetene, drivverk, lyddemperne og motorrommet for å unngå at det begynner å brenne. Tørk opp eventuelt olje- eller drivstoffsøl.
- Steng drivstofftilførselen før oppbevaring eller transport av maskinen.
- Koble ut drivkraften til utstyret når du transporterer eller ikke bruker maskinen.
- Bruk en bred rampe når du laster maskinen på en tilhenger eller lastebil.
- Fest maskinen godt med stropper, kjetting, kabel eller tau. Både de fremre og bakre stroppene må ledes nedover og utover fra maskinen.
- La motoren bli kald før maskinen settes på et lukket sted.
- Oppbevar aldri maskinen eller bensinkannen hvor det er åpen ild, gnist eller kontrollampe som på en varmtvannstank eller andre apparater.

Bruke drivstoffavsten-gingsventilen

Drivstoffavsteningsventilen er plassert under setet. Flytt setet frem for å få tilgang til den.

Lukk bensinkranen ved transport, vedlikehold og oppbevaring.

Pass på at drivstoffavstengingsventilen er åpen når du starter motoren.

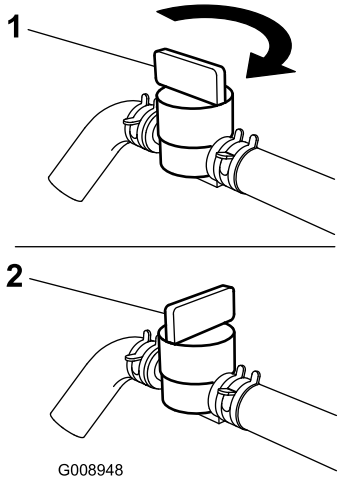

g008948

Figur 37

1. På-stilling
2. Av-stilling

Bruke drivhjulets løseventiler

⚠ ADVARSEL

Hendene kan komme inn i roterende drivkomponenter under klippeenheten, og dette kan føre til alvorlig personskade.

Slå av motoren, ta ut nøkkelen og sørg for at alle bevegelige deler har stanset før du tar på drivhjulets løseventiler.

⚠ ADVARSEL

Motoren og de hydrauliske drivverkene kan bli veldig varme. Du kan få alvorlige brannskader av å ta på en varm motor eller de hydrauliske drivverkene.

La motoren og de hydrauliske drivverkene kjøle seg helt ned før du tar på drivhjulets løseventiler.

Drivhjulets løseventiler befinner seg bak på hver enkelt hydrauliske drivenhet, under setet.

Merk: Pass på at løseventilene er i helt horisontal stilling når du bruker maskinen. Hvis ikke, kan det oppstå alvorlig skade på hydraulikksystemet.

1. Koble fra knivkontrollbryteren (kraftuttaket), vri tenningsnøkkelen til AV-posisjon, flytt spakene til NØYTRAL, LÅST stilling, aktiver parkeringsbremsen, og fjern nøkkelen.
2. Vri løseventilspakene vertikalt for å skyve maskinen (Figur 38).

   Merk: Dette gjør at hydraulikkvæsken kan gå utenom pumpen, og at hjulene kan rulle.
3. Koble ut parkeringsbremsen før du dytter maskinen.

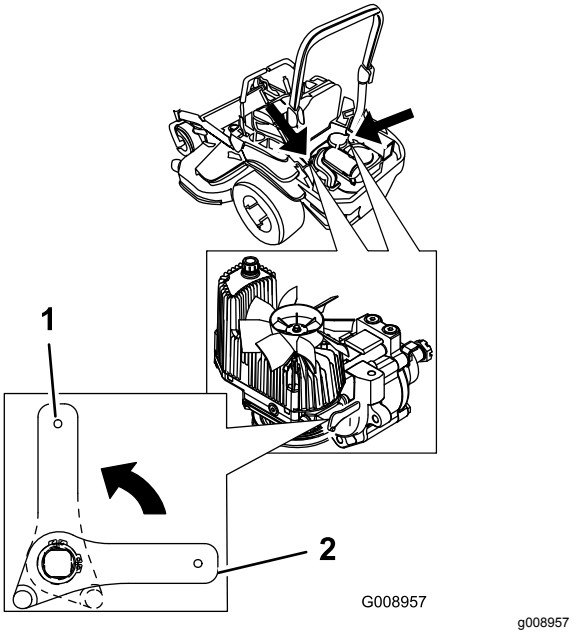

Figur 38

1. Vertikalt for å skyve maskinen
2. Horisontalt for å kjøre maskinen

4. Vri løseventilspakene horisontalt for å kjøre maskinen (Figur 38).

Transportere maskinen

Bruk en kraftig tilhenger eller lastebil for å transportere maskinen. Sikre at tilhengeren eller lastebilen har alle nødvendige bremser, lys og markeringer som kreves ved lov. Les alle sikkerhetsinstruksjonene nøye. Denne informasjonen kan hjelpe deg, din familie, kjæledyr eller andre i nærheten med å unngå ulykker.

⚠ ADVARSEL

Det å kjøre i trafikken uten blinklys, lys, reflekser eller merking for saktegående kjøretøy er farlig og kan føre til ulykker som igjen forårsaker personskader.

Ikke bruk maskinen på offentlige veier.

1. Hvis du bruker en tilhenger, koble den til tauekjøretøyet og sett på sikkerhetskjettingene.
2. Koble til tilhengerbremsene, hvis aktuelt.
3. Last maskinen på tilhengeren eller lastebilen.
4. Stopp motoren, ta ut nøkkelen, aktiver parkeringsbremsen og lukk drivstoffventilen.
5. Bruk festebøylene på maskinen for å feste den sikkert til tilhengeren eller lastebilen med stropper, kjettinger, vaier eller tau (Figur 39).

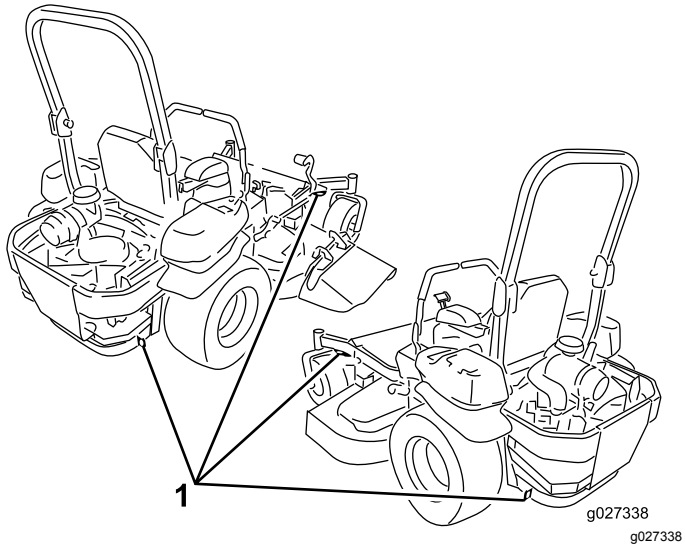

Figur 39

1. Festebøyler på trekkenheten

Laste maskinen

Vær svært forsiktig når du laster på eller av maskinen på en tilhenger eller lastebil. Bruk en rampe som er bredere enn maskinen for denne prosedyren. Rygg opp på rampen og kjør fremover av den (Figur 40).

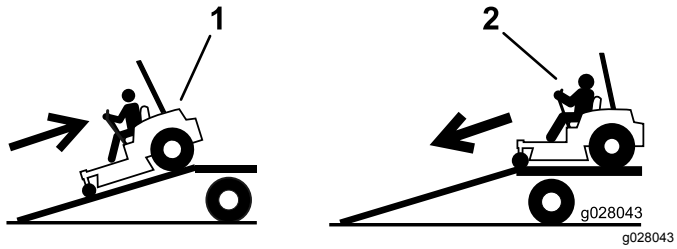

Figur 40

1. Rygg maskinen opp på rampen.
2. Kjør maskinen fremover ned fra rampen.

Viktig: **Ikke bruk smale individuelle ramper for hver side av maskinen.**

⚠ ADVARSEL

Lasting av maskinen på en tilhenger eller lastebil øker muligheten for at den velter og kan føre til alvorlig skader eller dødsulykker.

- **Vær svært forsiktig når du kjører maskinen på en rampe.**
- **Kontroller at veltebøylen står oppe, og bruk sikkerhetsbeltet under lasting på eller av maskinen. Kontroller at veltebøylen ikke vil nå opp i taket på en lukket tilhenger.**
- **Bruk en rampe med full bredde. Ikke bruk individuelle ramper for hver side av maskinen.**
- **Ikke overgå en 15 graders vinkel mellom rampen og bakken eller mellom rampen og tilhengeren eller lastbilen.**
- **Påse at rampen er minst fire ganger så lang som høyden til tilhengeren eller lasteplanet i forhold til bakken. Dette sikrer at rampevinkelen ikke overskrider 15 grader på flatt underlag.**
- **Rygg opp på ramper og kjør forover ned ramper.**
- **Unngå plutselig akselerasjon eller bremsing mens du kjører maskinen på en rampe da det kan føre til tap av kontroll eller en situasjon der maskinen velter.**

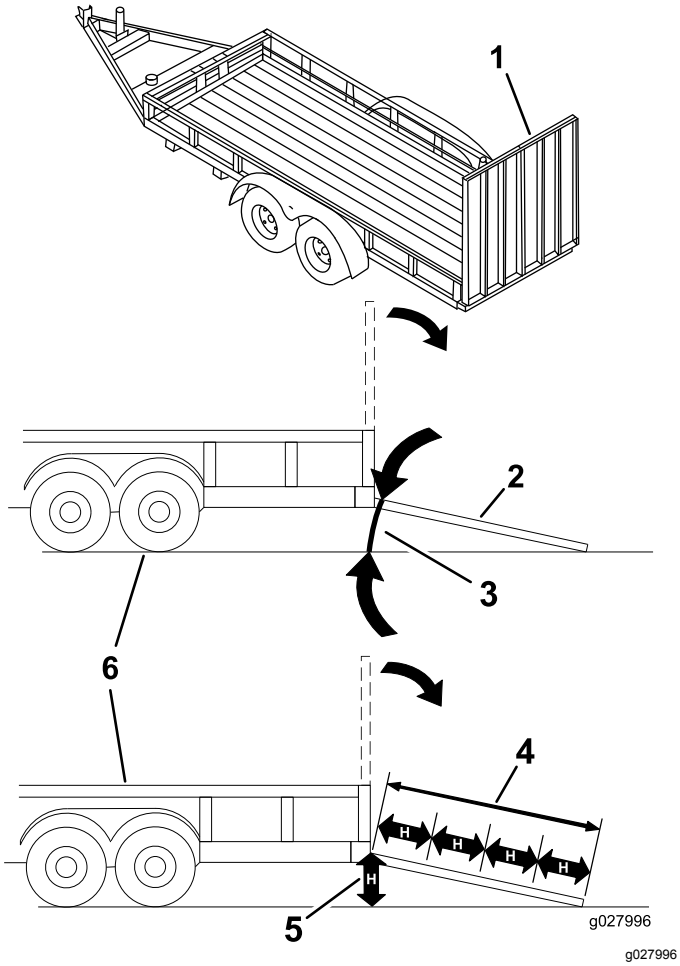

Figur 41

1. Rampe med full bredde i oppbevaringsposisjon
2. Rampe med full bredde i oppbevaringsposisjon sett fra siden
3. Ikke større enn 15 grader
4. Rampen er minst 4 ganger så lang som høyden til tilhengeren eller lasteplanet i forhold til bakken.
5. H = høyden på tilhengeren eller lasteplanet i forhold til bakken
6. Lastebil

Bruke Z Stand™

Z Stand hever den fremre delen av maskinen slik at du kan rengjøre gressklipperen og fjern knivene.

⚠ ADVARSEL

Maskinen kunne falle på noen og forårsake alvorlig personskade eller dødsfall.

- **Vær svært forsiktig når du bruker maskinen på Z Stand.**
- **Bruk Z Stand kun til å rengjøre gressklipperen og fjerne knivene.**
- **Ikke la maskinen være plassert på Z Stand over lengre tid.**
- **Du må alltid stanse motoren, sette på parkeringsbremsen og ta ut nøkkelen før du utfører noe vedlikehold på gressklipperen.**

Kjøre opp på Z Stand

Viktig: **Bruk Z Stand på en jevn flate.**

1. Hev klippeenheten til transportstilling.
2. Monter brakettpinnen (Figur 42).

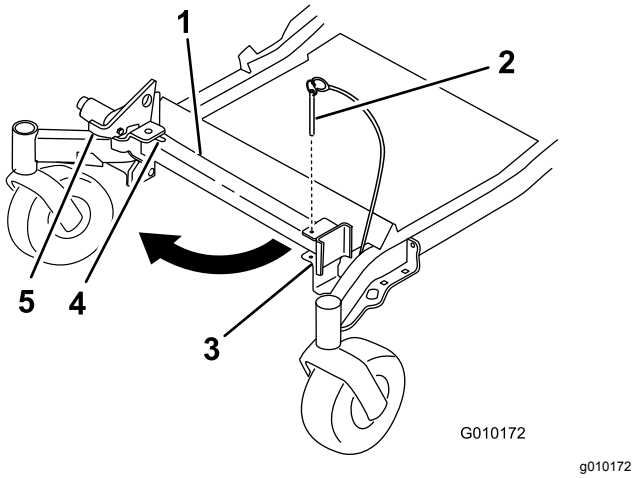

Figur 42

1. Z Stand
2. Brakettpinne
3. Brakett
4. Bunnen av slissen
5. Lås

3. Hev spaken.
4. Sving stativets fot ut og skyv det mot maskinen, inn i bunnen av slissen (Figur 42 og Figur 43).

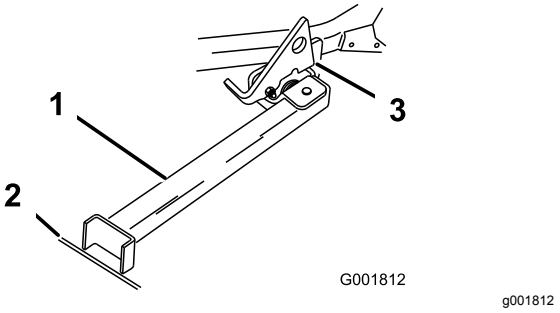

Figur 43

1. Z Stand (Plassert i slissen)
2. Sprekk i fortauet eller gressmatte
3. Spaken hviler på dreietappen

5. Plasser stativets fot på bakken og hvil spaken på dreietappen (Figur 43).
6. Start motoren og sett den på halv gass.

   Merk: For best resultat, plasser stativets fot i skjøter i fortauet eller ned i gressmatten (Figur 43).
7. Kjør maskinen opp på støttene. Stopp når spaken faller ned over tappen i låst stilling (Figur 43).
8. Aktiver parkeringsbremsen og slå av motoren.
9. Kil fast eller blokker drivhjulene med klosser.

   ⚠ ADVARSEL

   Parkeringsbremsen holder kanskje ikke maskinen parkert på Z Stand og kan føre til personskader eller skade på eiendom.

   Ikke parker på Z Stand hvis ikke hjulene er kilt fast eller er blokkert.
10. Utfør vedlikehold.

Kjøre ned fra Z Stand

1. Fjern kilene eller blokkene.
2. Hev spaken til ulåst stilling (Figur 44).

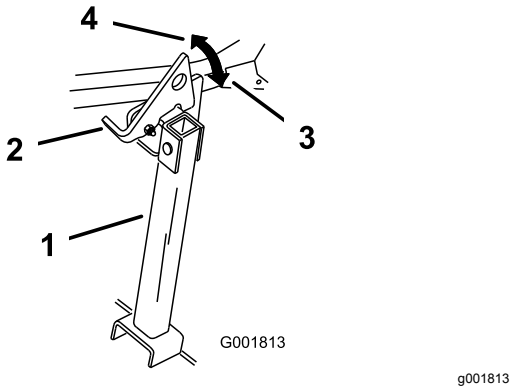

Figur 44

1. Z Stand
2. Lås
3. Låst stilling
4. Ulåst stilling

3. Start motoren og sett den på halv gass. Koble fra parkeringsbremsen.
4. Rygg sakte ned fra stativet.
5. Plasser stativet i hvilestilling igjen (Figur 42).

Vedlikehold

Fastslå hva som er høyre og venstre side på maskinen ved å stå i normal arbeidsstilling.

Anbefalt vedlikeholdsplan

Vedlikeholdsintervall	Vedlikeholdsprosedyre
Etter de 8 første timene	• Skift motoroljen.
Etter de 100 første timene	• Kontroller momentet for hjulenes hakemuttere. • Kontroller dreiemomentet til hjulnavmutter med riller. • Kontroller justeringen av parkeringsbremsen.
Etter de 250 første timene	• Skift hydraulikkfiltre og hydraulikkolje når du benytter enhver slags væske.
For hver bruk eller daglig	• Kontroller sikkerhetssystemet. • Sjekk motoroljenivået. • Kontroller sikkerhetsbeltet. • Kontroller knottene på veltebøylebeskyttelsessystemet (ROPS). • Rengjør motorskjermen og oljekjøleren. • Kontroller og rengjør hydraulikkenhetsdekslene. • Undersøk knivene. • Rengjør klippeenheten.
Hver 50. driftstime	• Kontroller gnistfangeren (hvis utstyrt med dette). • Kontroller trykket i dekkene. • Sjekk remmene for slitasje/sprekker. • Kontroller nivået på den hydrauliske væsken.
Hver 100. driftstime	• Smør klippeenhetens løftetapper. • Skift motoroljen (oftere under skitne og støvete forhold). • Kontroller, rengjør og sett på plass igjen tennpluggen. • Kontroller og rengjør motorens kjøleribber og deksler.
Hver 200. driftstime	• Skift motoroljefilteret.
Hver 250. driftstime	• Skift hovedluftfilteret. • Kontroller hjelpeluftfilteret. • Skift hydraulikkfiltre og hydraulikkvæske når du benytter Mobil® 1-væske (oftere under skitne og støvete arbeidsforhold).
Hver 500. driftstime	• Skift ut hjelpeluftfilteret. • Skift drivstoffilter (oftere under skitne og støvete forhold). • Kontroller momentet for hjulenes hakemuttere. • Kontroller dreiemomentet til hjulnavmutter med riller. • Juster styrehjulslageret. • Kontroller justeringen av parkeringsbremsen. • Skift hydraulikkfiltre og hydraulikkvæske når du benytter Toro® HYPR-OIL™ 500-væske (oftere under skitne og støvete arbeidsforhold).
én gang månedlig	• Sjekk batteriladingen.
Årlig	• Smør lederullarmen på pumpedrivremmen. • Smør de fremre styresvingarmene (oftere under skitne og støvete forhold). • Pakk de fremre styrehjullagrene på nytt (oftere under skitne og støvete forhold). • Smør styrehjulnavene.
Årlig eller før lagring	• Lakker avskallede overflater. • Utfør alle vedlikeholdsprosedyrene nevnt ovenfor før lagring.

Viktig: **Hvis du vil ha mer informasjon om vedlikeholdsprosedyrer, ser du i brukerhåndboken for motoren.**

⚠ FORSIKTIG

Dersom du lar nøkkelen stå i tenningsbryteren, kan noen utilsiktet starte motoren, noe som kan påføre deg eller andre personer alvorlige skader.

Fjern nøkkelen fra tenningen før du begynner med eventuelt vedlikeholdsarbeid.

Forberedelse for vedlikehold

Vedlikeholds- og oppbevaringssikkerhet

- Før du reparerer maskinen, må du gjøre følgende:
  - Koble fra drivverket.
  - Sett på parkeringsbremsen.
  - Slå av motoren og ta ut nøkkelen.
  - Koble fra tennpluggledningen.
- Parker maskinen på en jevn flate.
- Fjern gress og rusk fra klippeenhetene, drivverk, lyddemperne og motoren for å unngå at det begynner å brenne.
- Tørk opp eventuelt olje- eller drivstoffsøl.
- La motoren bli kald før lagring av maskinen.
- Ikke oppbevar maskinen eller drivstoff i nærheten av flammer eller tapp av drivstoff innendørs.
- Ikke la personer uten opplæring vedlikeholde eller reparere maskinen.
- Bruk jekkstøtter for å støtte maskinen og/eller komponenter når det er nødvendig.
- Vær forsiktig når du reduserer trykket i komponenter under trykk.
- Koble fra batteriet, eller ta ledningen av tennpluggen, før du foretar reparasjoner. Koble kabelen fra den negative polen først, og koble deretter den andre kabelen fra den positive polen. Koble til den positive polen først og den negative polen sist.
- Vær forsiktig når du kontrollerer knivene. Legg noe rundt kniven(e), eller bruk tykke hansker, og vær forsiktig når du håndterer dem. Knivene må kun erstattes, og må aldri rettes ut eller sveises.
- Hold hendene og føttene borte fra bevegelige deler. Du må aldri foreta justeringer mens motoren går hvis du kan unngå det.
- Hold alle delene i god stand, og sørg for at de er godt festet, spesielt boltene som fester knivene. Skift ut slitte eller skadde merker.
- Du må aldri forstyrre den tiltenkte funksjonen til en sikkerhetsenhet eller redusere beskyttelsen som en sikkerhetsenhet gir. Kontroller regelmessig at de virker tilfredsstillende.
- For å oppnå optimal ytelse og holde maskinen i sikkerhetsgodkjent stand bruker du bare ekte Toro-reservedeler og -tilbehør. Reservedeler og tilbehør som er laget av andre produsenter kan være farlige, og de kan derfor føre til at garantien blir ugyldig.
- Kontroller regelmessig at parkeringsbremsen virker. Juster og vedlikehold etter behov.

Frigjøre klippeenhetsforhenget

Løsne den nedre bolten på forhenget for å frigjøre klippeenhetsforhenget og få tilgang til toppen på klippeenheten (Figur 45). Etter vedlikehold, monter forhenget og stram til bolten.

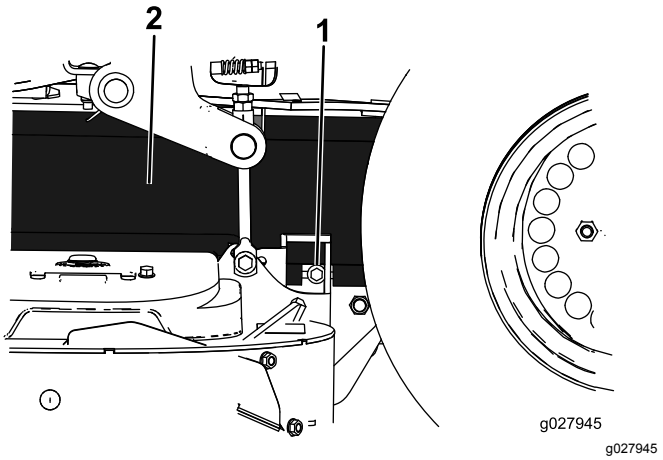

Figur 45

1. Bolt
2. Forheng

Fjerne skydd i platemetall

Løsne de to fremre boltene og fjern skyddet i platemetall for å få tilgang til klipperremmene og spindlene (Figur 46). Etter vedlikehold, sett på skyddet i platemetall og stram til boltene.

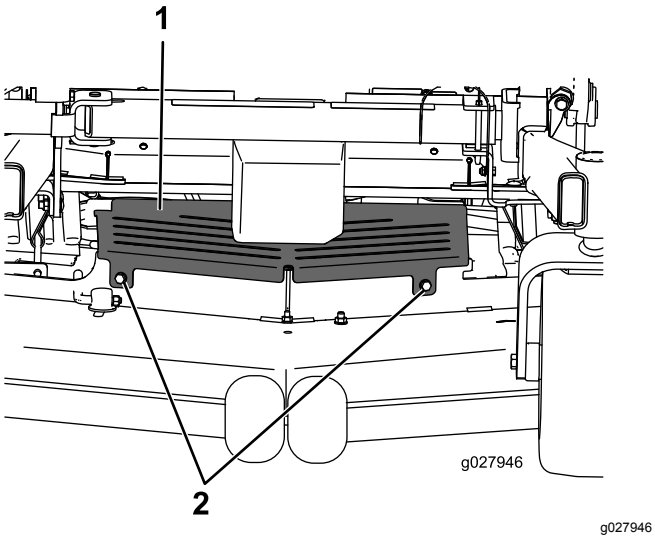

Figur 46

1. Skydd i platemetall
2. Bolt

Smøring

Den må smøres oftere hvis den brukes på steder med mye støv eller sand.

Smørefettype: Bruk litiumbasert smørefett nr. 2 eller molybdenbasert smørefett

1. Koble fra knivkontrollbryteren (kraftuttaket), flytt bevegelseskontrollspakene til NØYTRAL, LÅST stilling, og aktiver parkeringsbremsen.
2. Før du forlater førerplassen må du slå av motoren, ta ut nøkkelen og vente til alle bevegelige deler står stille.
3. Tørk av smøreniplene med en fille.

   Merk: Pass på at du ikke skraper av lakken foran på anordningen(e).
4. Sett en fettsprøyte på anordningen.
5. Påfør smørefett i smøreniplene til det tyter ut av lagrene.
6. Tørk opp overflødig fett.

Påføre tynn olje eller spraysmøring

Serviceintervall: Hver 100. driftstime

Smør klippeenhetens løftetapper.

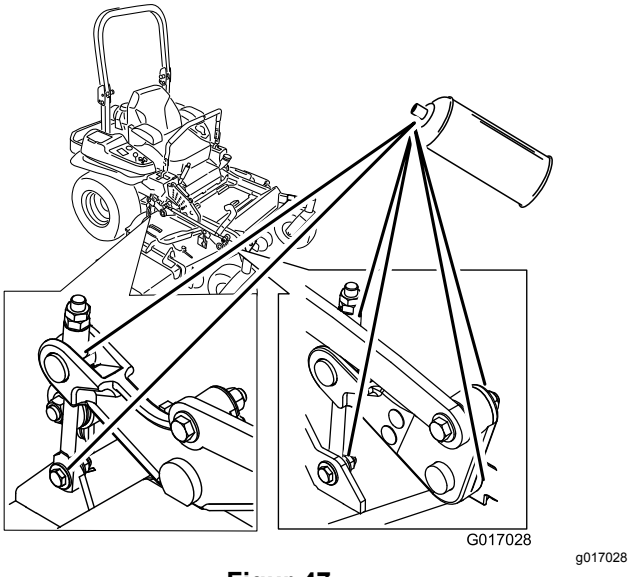

Figur 47

Smøre gressklipperen

Serviceintervall: Årlig—Smør lederullarmen på pumpedrivremmen.

Årlig—Smør de fremre styresvingarmene (oftere under skitne og støvete forhold).

Årlig—Pakk de fremre styrehjullagrene på nytt (oftere under skitne og støvete forhold).

1. Koble fra knivkontrollbryteren (kraftuttaket), flytt bevegelseskontrollspakene til NØYTRAL, LÅST stilling, og aktiver parkeringsbremsen.
2. Før du forlater førerplassen må du slå av motoren, ta ut nøkkelen og vente til alle bevegelige deler står stille.
3. Løsne den nedre bolten som fester klippeenhetsforhenget til klippeenheten. Se Frigjøre klippeenhetsforhenget (side 35).
4. Fjern skyddet i platemetall. Se Fjerne skydd i platemetall (side 36).
5. Smør klippeenhetens lederulltapper til det kommer ut smørefett fra undersiden (Figur 48).

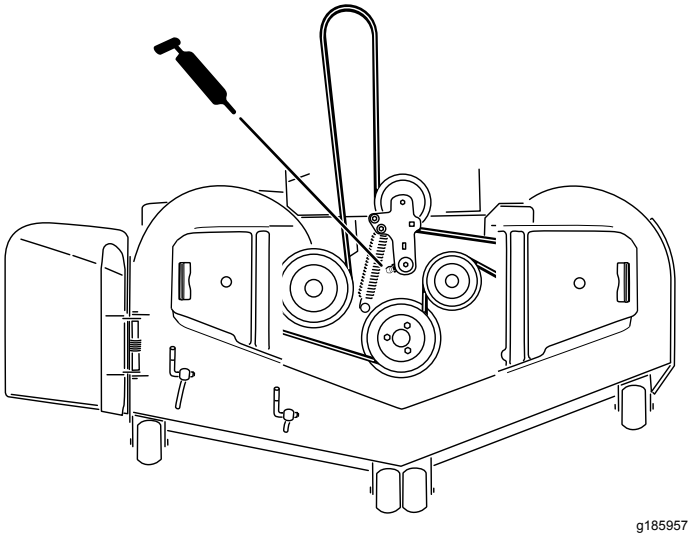

Figur 48

6. Smør lederullarmen for drivremmen (Figur 48).

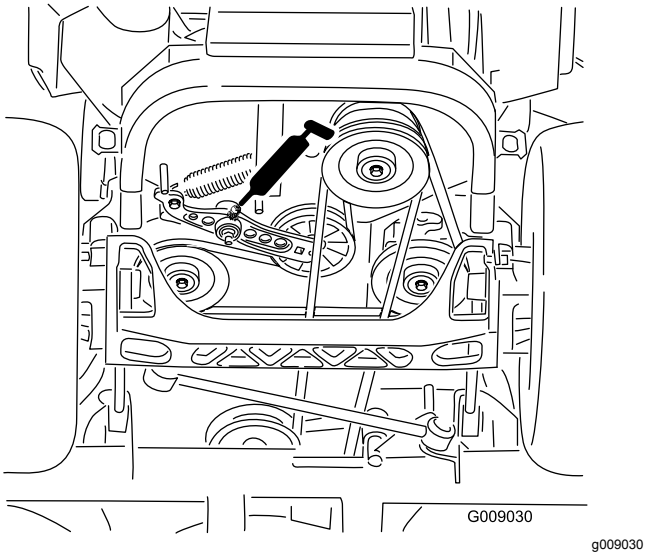

Figur 49

7. Fjern støvkoppen og juster styrehjulet.

   Merk: Hold støvkoppen av inntil smøringen er utført.
8. Fjern kontrollpluggen.
9. Skru en smørenippel inn i hullet.
10. Pump fett inn i smørenippelen til det flyter ut rundt topplageret.
11. Fjern smørenippelen fra hullet.
12. Sett på plass sekskantpluggen og støvdekslet (Figur 50).

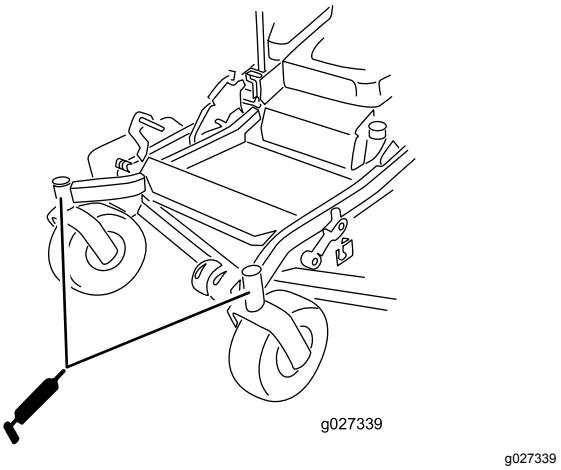

Figur 50

13. Smør styrehjullagrene på nytt (Figur 50).
14. Monter skyddet i platemetall. Se Fjerne skydd i platemetall (side 36).
15. Stram til bolten for klippeenhetsforhenget. Se Frigjøre klippeenhetsforhenget (side 35).

Smøre styrehjulsnavene

Serviceintervall: Årlig

1. Stopp motoren, vent til alle bevegelige deler har stanset, ta ut nøkkelen og sett på parkeringsbremsen.

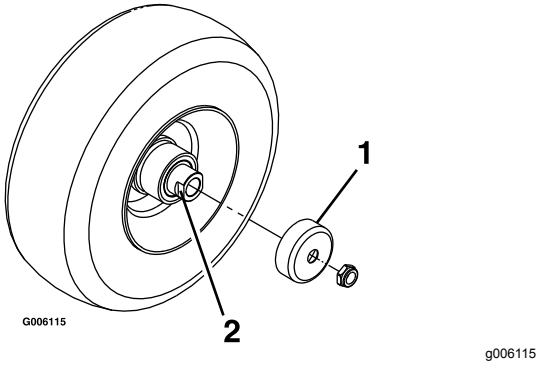

Figur 51

1. Beskyttelsespakning
2. Avstandsmutter med anlegg for skrunøkkel

2. Hev gressklipperen for tilgang.
3. Fjern styrehjulet fra styrehjulsgaflene.
4. Fjern beskyttelsespakningene fra hjulnavet.
5. Fjern en avstandsmutter fra akselenheten i styrehjulet.

   Merk: Det er brukt gjengeforseglingslim for å låse avstandsmutrene til akselen.

6. Fjern akselen (med den andre avstandsmutteren fortsatt montert på den) fra hjulenheten.
7. Lirk ut pakninger og se etter slitasje eller skade på lagrene, og bytt ut ved behov.
8. Fyll lagrene med et universalsmøremiddel.
9. Sett ett lager og én ny pakning inn i hjulet.

   Merk: Skift ut pakningene.

10. Hvis akselenheten mangler begge avstandsmutrene, må du bruke gjengeforseglingslim på én avstandsmutter og gjenge den på akselen med anleggene for skrunøkkelen vendende utover.

    Merk: Ikke skru avstandsmutteren helt inn på enden av akselen. La det være igjen ca. 3 mm fra avstandsmutterens ytre overflate til enden av akselen inne i mutteren.

11. Sett den sammenmonterte bolten og akselen inn på hjulet på den siden av hjulet hvor den nye pakningen og lageret står.
12. Fyll området inne i hjulet rundt akselen fullt med universalsmørefett mens den åpne enden på hjulet vender opp.
13. Sett det andre lageret og en ny pakning på hjulet.
14. Bruk gjengeforseglingslim på den andre avstandsmutteren, og gjeng den inn på akselen med anleggene for skrunøkkelen vendende utover.
15. Trekk til mutteren med et moment på 8–9 N·m, løsne mutteren og trekk den til igjen med et moment på 2–3 N·m.

    Merk: Pass på at akselen ikke stikker ut lengre enn noen av mutrene.

16. Sett på igjen beskyttelsespakningene over hjulnavet, og sett hjulet inn på styrehjulsgaffelen.
17. Sett på igjen styrehjulsbolten og stram til mutteren helt.

Viktig: **Kontroller lagerjusteringen ofte for å forhindre skade på pakning og lager. Snurr styrehjulet rundt. Hjulet skal ikke snurre fritt (mer enn 1 eller 2 omdreininger) eller vise tegn til sideslark. Hvis hjulet snurrer helt fritt, må du justere momentet på avstandsmutteren til det blir litt motstand. Påfør ytterligere et lag med gjengeforseglerlim.**

Vedlikehold av motor

⚠ ADVARSEL

Kontakt med varme overflater kan føre til personskader.

Hold hender, føtter, ansiktet, klær og andre kroppsdeler borte fra lyddemperen og andre varme overflater.

Motorsikkerhet

Slå av motoren før du sjekker oljen eller tilsetter olje til veivhuset.

Overhale luftrenseren

Serviceintervall: Hver 250. driftstime—Skift hovedluftfilteret.

Hver 250. driftstime—Kontroller hjelpeluftfilteret.

Hver 500. driftstime—Skift ut hjelpeluftfilteret.

Merk: Overhal luftrenseren oftere når driftsforholdene er svært støvete eller sandete.

Fjerne filtrene

1. Koble fra knivkontrollbryteren (kraftuttaket), flytt bevegelseskontrollspakene til NØYTRAL, LÅST stilling, og aktiver parkeringsbremsen.
2. Før du forlater førerplassen må du stanse motoren, ta ut nøkkelen og vente til alle bevegelige deler står stille.
3. Skyv ned for å åpne låsene på luftrenserdekslet, og trekk luftrenserdekslet av luftrenserkroppen (Figur 52).
4. Rengjør innsiden av luftrenserdekslet med trykkluft.
5. Skyv hovedfilteret forsiktig ut av luftrenserkroppen (Figur 52). Pass på at filteret ikke slår bort i luftrenserkroppen.
6. Fjern kun hjelpefilteret hvis du skal skifte det ut.

   Viktig: **Ikke prøv å rengjøre hjelpefilteret. Hvis hjelpefilteret er skittent, betyr dette at hovedfilteret er skadet og du må skifte ut begge filtrene.**
7. Inspiser hovedfilteret for skader ved å se inn i filteret mens du lyser med en lykt på utsiden av filteret.

   Merk: Hull i filteret vises som lyse flekker.

   Merk: Kontroller filteret, og kast det hvis det er ødelagt.

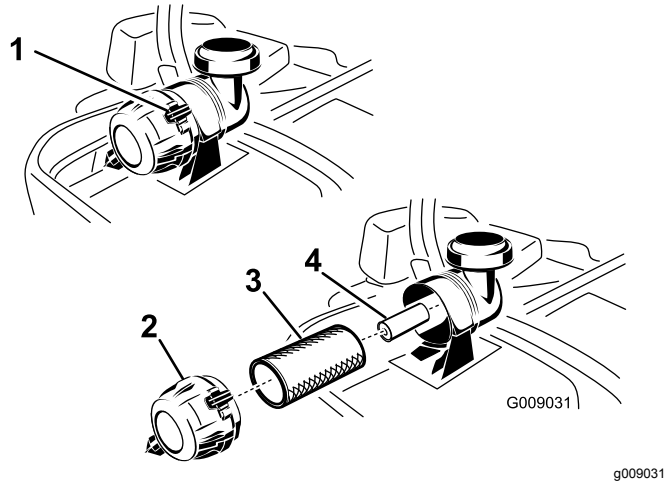

Figur 52

1. Luftrenserklemmer
2. Luftrenserdeksel
3. Primært luftfilter
4. Hjelpeluftfilter

Overhale hovedfilteret

1. Rengjør ikke papirfilteret, erstatt det (Figur 52).
2. Undersøk om elementet har skader, et oljet belegg eller om gummitetningen er skadet.
3. Papirelementet må skiftes ut hvis det er skadet.

Overhale hjelpefilteret

Rengjør ikke hjelpeluftfilteret, erstatt det.

Viktig: **Ikke prøv å rengjøre hjelpefilteret. Hvis hjelpefilteret er skittent, betyr dette at hovedfilteret er skadet og du må skifte ut begge filtrene.**

Montere filtrene

Viktig: **For å unngå at motoren skades må alltid begge luftfiltrene og dekselet sitte på plass under bruk.**

1. Hvis du installerer nye filtre, kontroller at de ikke har blitt skadet i frakten.

   Merk: Ikke bruk et ødelagt filter.
2. Hvis du skifter ut hjelpefilteret, skyv det forsiktig inn i filterkroppen (Figur 52).
3. Skyv hovedfilteret forsiktig inn over hjelpefilteret (Figur 52).
4. Påse at det sitter godt ved å trykke på den ytre kanten av filteret mens du installerer det.

   Viktig: **Ikke trykk på det elastiske midtpunktet til filteret.**
5. Monter luftrenserdekslet med ventilatorlokket ned og vri det slik at låsene låser dekslet på plass (Figur 52).

Sjekke motoroljenivået

Oljetype: Renseolje (API service SG, SH, SJ eller høyere)

Oljekapasitet:

- **Modell 74919TE:** 2,1 l ved skifte av filter, 1,8 l uten skifte av filter
- **Modell 74925TE:** 2,3 l ved skifte av filter, 2,1 l uten skifte av filter

Viskositet: Se tabellen nedenfor.

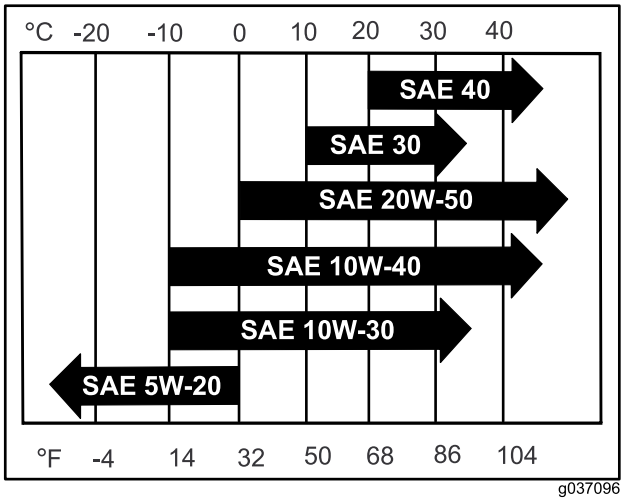

g037096

Figur 53

Merk: Hvis du bruker multigradsoljer (5W-20, 10W-30 eller 10W-40), vil oljeforbruket øke. Sjekk oljenivået oftere når du bruker slike oljer.

Kontrollere motoroljenivået

Serviceintervall: For hver bruk eller daglig

Merk: Sjekk oljen når motoren er kald.

⚠ ADVARSEL

Kontakt med varme overflater kan føre til personskader.

Hold hender, føtter, ansiktet, klær og andre kroppsdeler borte fra lyddemperen og andre varme overflater.

Viktig: **Veivhuset må ikke overfylles med olje, da dette kan skade motoren. Ikke kjør motoren med oljenivået under lavmerket, da dette kan føre til skade på motoren.**

1. Koble fra knivkontrollbryteren (kraftuttaket), flytt bevegelseskontrollspakene til NØYTRAL, LÅST stilling, og aktiver parkeringsbremsen.
2. Før du forlater førerplassen må du stanse motoren, ta ut nøkkelen og vente til alle bevegelige deler står stille (Figur 54).

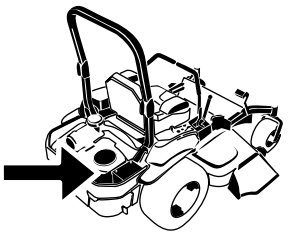

G008804

g008804

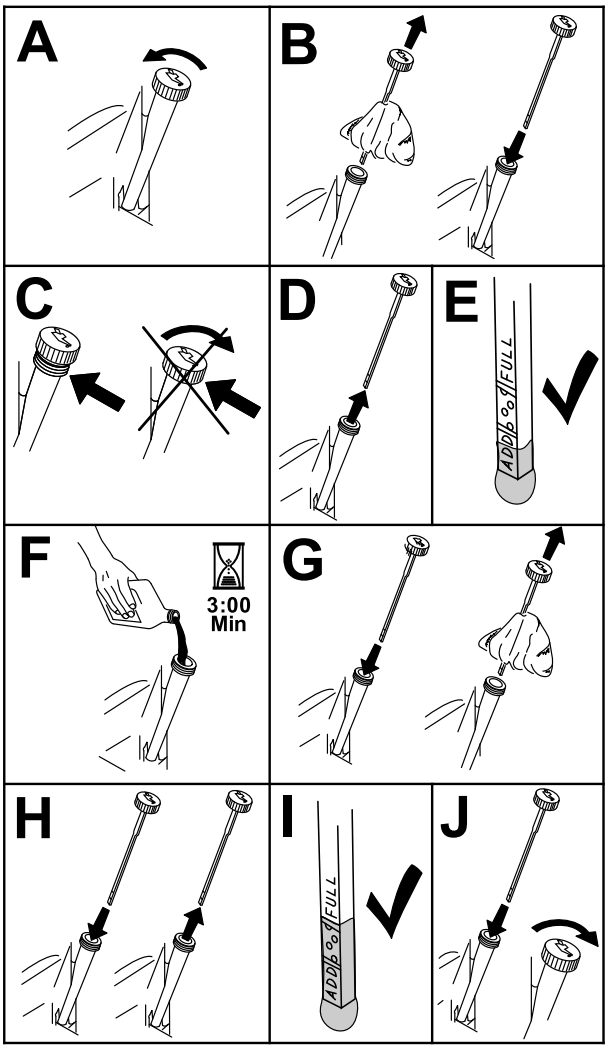

g194611

Figur 54

Skifte motorolje

Serviceintervall: Etter de 8 første timene

Hver 100. driftstime (oftere under skitne og støvete forhold).

Merk: Den gamle oljen må kasseres eller gjenvinnes i henhold til lokale forskrifter.

1. Start motoren, og la den gå i fem minutter.

   Merk: Oljen vil da varmes opp slik at den flyter lettere.

2. Parker maskinen slik at baksiden står litt lavere enn forsiden, for å være sikker på at all olje tømmes ut.
3. Koble fra knivkontrollbryteren (kraftuttaket), flytt bevegelseskontrollspakene til NØYTRAL, LÅST stilling, og aktiver parkeringsbremsen.
4. Før du forlater førerplassen må du stanse motoren, ta ut nøkkelen og vente til alle bevegelige deler står stille (Figur 55).

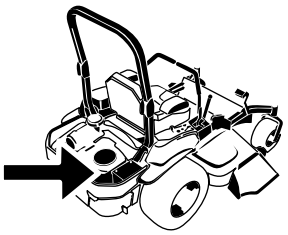

G008804
g008804

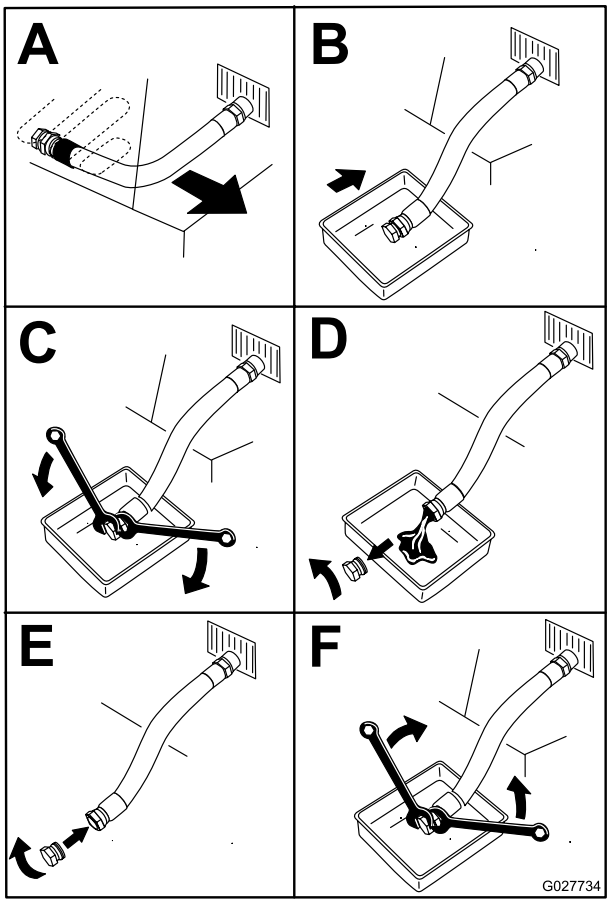

g027734

Figur 55

5. Slå langsomt cirka 80 % av den spesifiserte oljen ned i påfyllingsrøret, og tilfør sakte resten av oljen til den når **Full**-merket (Figur 56).

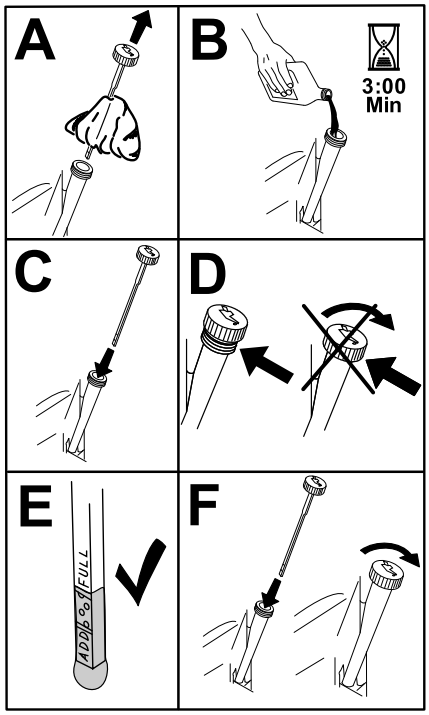

g194610

Figur 56

6. Start motoren og kjør til et flatt område.
7. Kontroller oljenivået på nytt.

Skifte motoroljefilteret

Serviceintervall: Hver 200. driftstime

Merk: Bytt ut motoroljefilteret oftere når driftsforholdene er svært støvete eller sandete.

1. Tapp olje fra motoren. Se Skifte motorolje (side 41).
2. Skift motoroljefilteret (Figur 57).

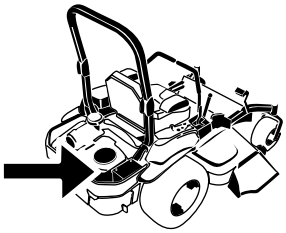

G008804
g008804

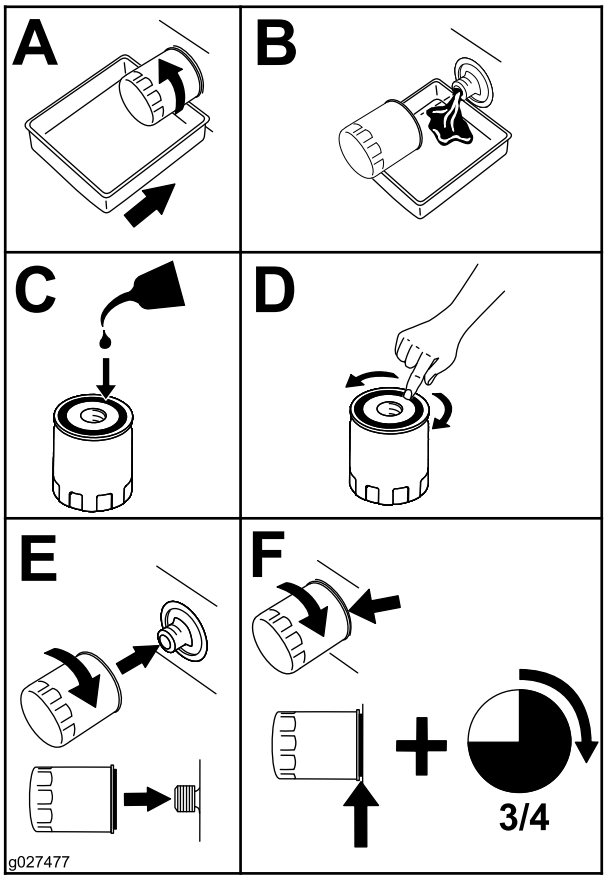

g027477

Figur 57

Merk: Pass på at oljefilterpakningen berører motoren, og utfør en ekstra 3/4 omdreining.

3. Fyll på ny olje av riktig sort i veivhuset. Se Skifte motorolje (side 41).

Overhale tennpluggen

Serviceintervall: Hver 100. driftstime

Pass på at elektrodeavstanden (avstanden mellom elektroden på midten og elektroden på siden) er korrekt før pluggen settes inn. Tennpluggen(e) monteres/demonteres ved hjelp av en tennpluggnøkkel, og elektrodeavstanden justeres ved hjelp av et spesialverktøy/følerblad. Monter ny(e) tennplugg(er) dersom det er nødvendig.

Type: NGK® BPR4ES eller tilsvarende

Luftgap: 0,76 mm

Demontere tennpluggen

1. Før du forlater førerplassen må du stanse motoren, ta ut nøkkelen og vente til alle bevegelige deler står stille.
2. Koble fra knivkontrollbryteren (kraftuttaket), flytt bevegelseskontrollspakene til NØYTRAL, LÅST stilling, og aktiver parkeringsbremsen.
3. Fjern hydraulikkenhetsdekselet og de to boltene som sitter fast til det (Figur 58).

   Merk: Da får du tilgang til den fremre tennpluggen.

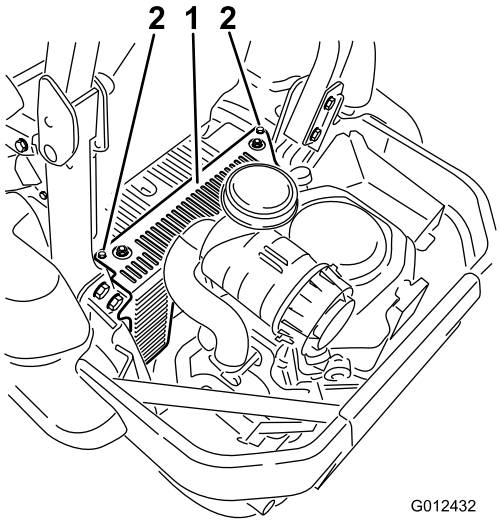

g012432

Figur 58

1. Hydraulikkenhetsdeksel
2. Fjern disse to boltene.

4. Fjern tennpluggen.

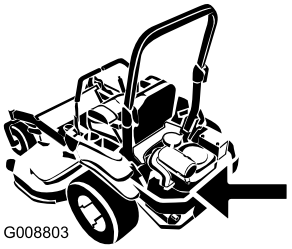

g008803

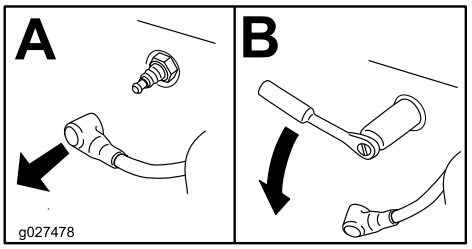

g027478

Figur 59

5. Monter hydraulikkenhetsdekselet (Figur 58).

Sjekke tennpluggen

Viktig: **Ikke rens tennpluggen(e). Sjekk alltid tennpluggen når den har: et svart belegg, slitte elektroder, et oljebelegg eller sprekker.**

Hvis du ser en lysebrun eller grå farge på isolatoren, fungerer motoren som den skal. Et svart belegg på isolatoren betyr som regel at luftfilteret er skittent.

Still avstanden til 0,76 mm.

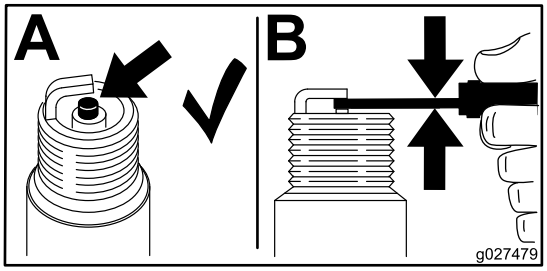

g027479

Figur 60

Montere tennpluggen

Trekk til tennpluggen(e) med et moment mellom 24,4 og 29,8 N·m.

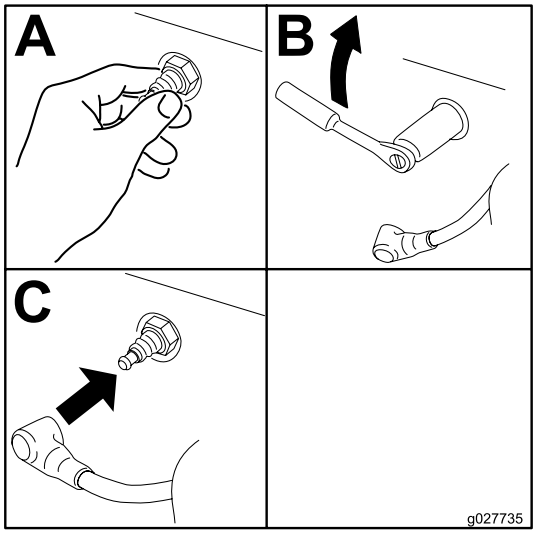

g027735

Figur 61

Kontrollere gnistfangeren

For modeller med gnistfanger

Serviceintervall: Hver 50. driftstime

⚠ ADVARSEL

Varme komponenter i eksosanlegget kan antenne drivstoffdamp selv om du slår av motoren. Varme partikler som kommer ut fra eksosanlegget mens motoren går kan antenne brennbare materialer. Brann kan føre til personskade eller skade på eiendom.

Ikke fyll drivstoff eller kjør motoren uten at det er montert en gnistfanger.

1. Stopp motoren, vent til alle bevegelige deler har stanset, ta ut nøkkelen og sett på parkeringsbremsen.
2. Vent til lyddemperen har blitt nedkjølt.
3. Hvis det er sprekker i skjermen eller sveiseskjøtene, bytt ut gnistfangeren.
4. Hvis skjermen er tilstoppet, må du fjerne gnistfangeren og riste løs partikler fra gnistfangeren og rengjøre skjermen med en stålbørste (bløt opp med løsningsmiddel ved behov).
5. Sett gnistfangeren på eksoåpningen igjen.

Vedlikehold av drivstoffsystem

Skifte drivstoffilteret

Serviceintervall: Hver 500. driftstime/Årlig (avhengig av hva som kommer først) (oftere under skitne og støvete forhold).

Bensinfilteret er plassert i nærheten av motoren foran eller bak på motoren.

1. Koble fra knivkontrollbryteren (kraftuttaket), flytt bevegelseskontrollspakene til NØYTRAL, LÅST stilling, og aktiver parkeringsbremsen.
2. Før du forlater førerplassen må du stanse motoren, ta ut nøkkelen og vente til alle bevegelige deler står stille.
3. La motoren kjøle seg ned.
4. Lukk drivstoffavstengingsventilen under setet (Figur 62).

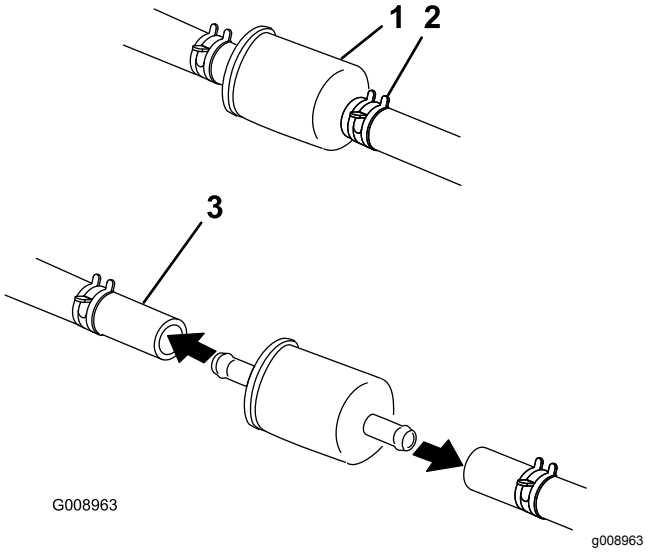

Figur 62

1. Drivstoffilter
2. Slangeklemme
3. Drivstoffavstengingsventil

5. Klem sammen endene på slangeklemmene, og skyv dem bort fra filteret (Figur 62).
6. Ta filteret av bensinslangene.
7. Monter et nytt filter, og skyv slangeklemmene nær opptil filteret (Figur 62).
8. Åpne drivstoffavstengingsventilen.

Viktig: **Monter drivstoffslangene på nytt og sikre med samme type plastikksnorer som de som opprinnelig fulgte med fra fabrikken, for å holde**

drivstoffslangene unna komponenter som kan forårsake skade.

Vedlikeholde drivstofftanken

Forsøk aldri å tappe drivstofftanken. Påse at en autorisert forhandler tapper drivstofftanken og overhaler eventuelle komponenter for drivstoffsystemet.

Vedlikehold av elektrisk system

Sikkerhet for elektrisk system

- Koble fra batteriet før du reparerer maskinen. Koble kabelen fra den negative polen først, og deretter den andre kabelen fra den positive polen. Koble til den positive polen først og den negative polen sist.
- Lad opp batteriet på et åpent sted med god ventilasjon og borte fra gnister eller åpen ild. Koble laderen fra strømuttaket før du kobler den til eller fra batteriet. Ha på deg beskyttelsesklær og bruk verktøy som er isolert.

ADVARSEL

CALIFORNIA
Proposition 65-advarsel

Batteripoler, klemmer og tilknyttet tilbehør inneholder bly og blyforbindelser: kjemikalier som er kjente i staten California for å føre til kreft og forplantningsskader. Vask hendene etter at du har håndtert et batteri.

Vedlikeholde batteriet

Serviceintervall: én gang månedlig

⚠ FARE

Elektrolytten i batteriet inneholder svovelsyre, en gift som er dødelig ved inntak og som kan forårsake alvorlige brannskader.

Ikke drikk elektrolytt, og unngå kontakt med hud, øyne og klær. Bruk vernebriller for å beskytte øynene og gummihansker for å beskytte hendene.

Fjerne batteriet

⚠ ADVARSEL

Batteripolene eller metallverktøy kan kortslutte mot metallkomponenter og forårsake gnister. Gnistene kan føre til at batterigassene eksploderer, noe som kan forårsake personskade.

- **Når du fjerner eller monterer batteriet, må du passe på at batteripolene ikke berører metalldeler på maskinen.**
- **La ikke metallverktøy kortslutte mellom batteripolene og metalldeler på maskinen.**

⚠ ADVARSEL

Feilaktig ruting av batterikabler kan skade maskinen og kablene og forårsake gnister. Gnistene kan føre til at batterigassene eksploderer, noe som kan forårsake personskade.

- **Koble alltid fra den negative (svarte) batterikabelen før du kobler fra den positive (røde) kabelen.**
- **Koble alltid til den positive (røde) batterikabelen før du setter på den negative (svarte) kabelen.**

1. Koble fra knivkontrollbryteren (kraftuttaket), flytt bevegelseskontrollspakene til NØYTRAL, LÅST stilling, og aktiver parkeringsbremsen.
2. Før du forlater førerplassen må du slå av motoren, ta ut nøkkelen og vente til alle bevegelige deler står stille.
3. Fjern batteriet, som vist i Figur 63.

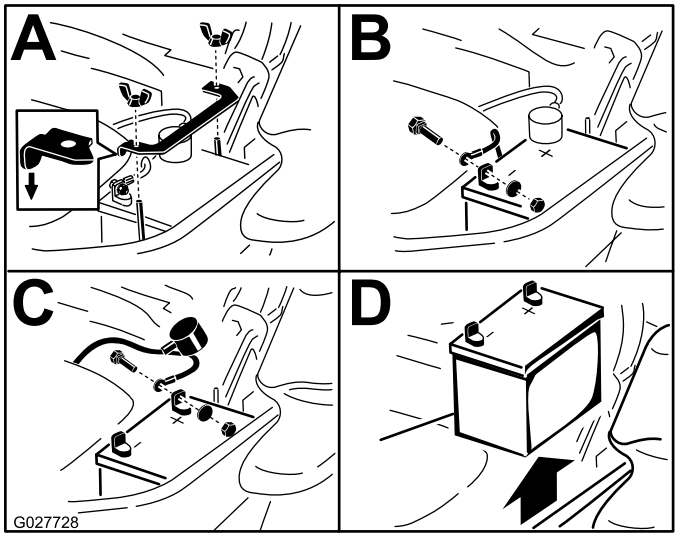

g027728

Figur 63

Installere batteriet

Merk: Plasser batteriet med polene vendt bort fra den hydrauliske tanken (Figur 63).

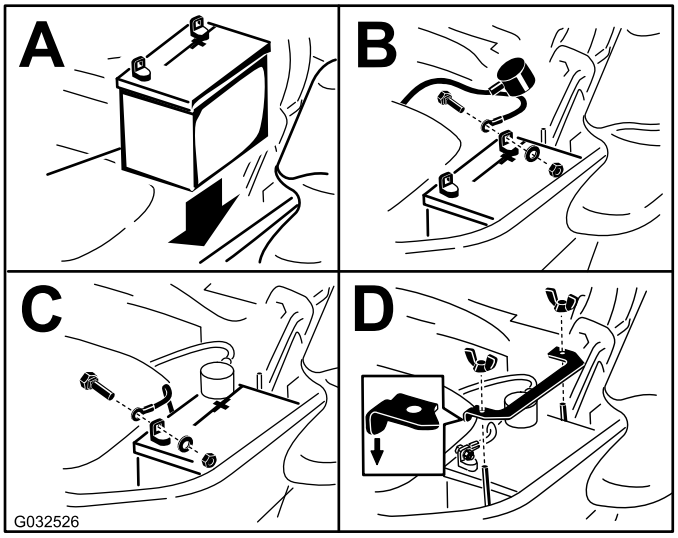

g032526

Figur 64

Lade batteriet

⚠ ADVARSEL

Når batteriet lades, utvikles det gasser som kan eksplodere.

Røyk aldri i nærheten av batteriet, og hold gnister og åpen ild borte fra batteriet.

Viktig: **Batteriet skal alltid være fulladet (1265 egenvekt). Dette er spesielt viktig for å forhindre**

at batteriet blir ødelagt når temperaturen er under 0° C.

1. Lad opp batteriet i 10 til 15 minutter ved 25 til 30 A, eller i 30 minutter ved 10 A.
2. Når batteriet er helt oppladet, kobler du laderen fra strømuttaket, og deretter laderledningene fra batteripolene (Figur 65).
3. Monter batteriet i maskinen og koble til batterikablene, se Installere batteriet (side 46).

   Merk: Kjør ikke traktoren med batteriet frakoblet da dette kan føre til elektrisk skade.

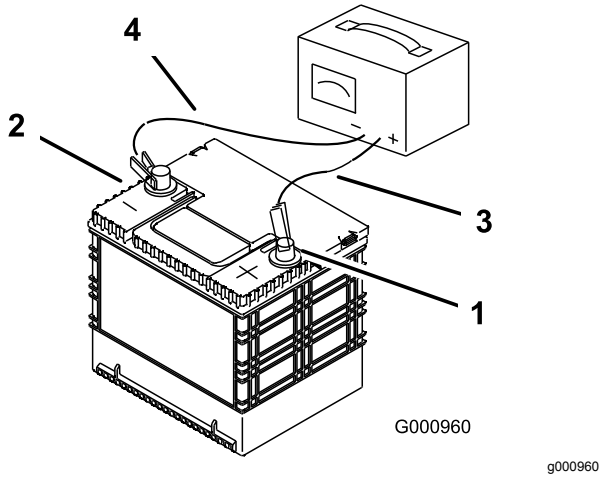

Figur 65

1. Positiv batteripol
2. Negativ batteripol
3. Rød (+) laderledning
4. Svart (–) laderledning

Vedlikeholde sikringene

Det elektriske systemet er beskyttet av sikringer. Dette er vedlikeholdsfritt. Hvis en sikring imidlertid går, kontrollerer du om det er kortslutning i en av ledningene.

1. Sikringene er plassert på konsollen til høyre for setet (Figur 66).
2. For å bytte sikring, trekk den ut for å fjerne den.
3. Sett inn en ny sikring (Figur 66).

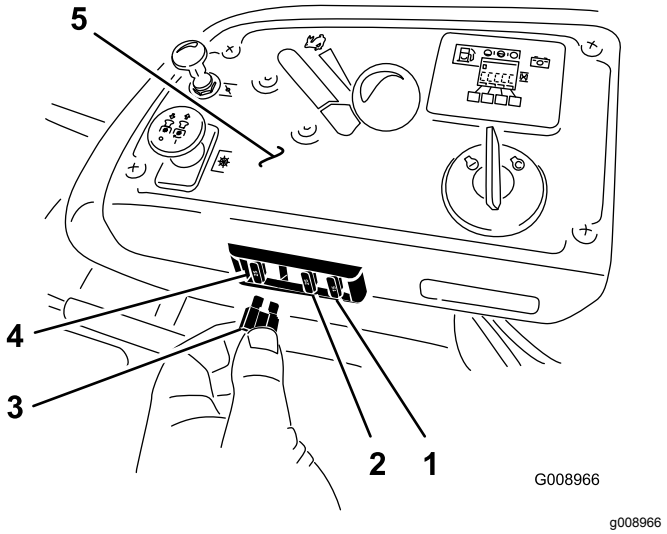

Figur 66

1. Valgfritt tilbehør (15 A)
2. Lading (25 A)
3. Kraftuttak (10 A)
4. Hovedsikring (25 A)
5. Konsoll

Vedlikehold av drivsystem

Kontrollere sikkerhetsbeltet

Serviceintervall: For hver bruk eller daglig

Inspiser sikkerhetsbeltet og se etter slitasje, hakk og at selvopprulleren og spennen fungerer som de skal. Bytt før bruk dersom ødelagt.

Kontrollere knottene på veltebøylebeskyttelsessystemet (ROPS)

Serviceintervall: For hver bruk eller daglig

⚠ ADVARSEL

For å unngå skader eller dødsfall ved velting: Hold veltebøylen i fullt hevet og låst stilling og bruk sikkerhetsbelte.

Kontroller at setet er godt festet på maskinen.

Kontroller at både det monterte utstyret og knottene fungerer som de skal. Kontroller at knottene låser ordentlig når veltebøylen er i hevet stilling. Den øvre bøylen på veltebøylen må kanskje skyves litt fremover eller trekkes bakover for å få begge knottene til å låse (Figur 67).

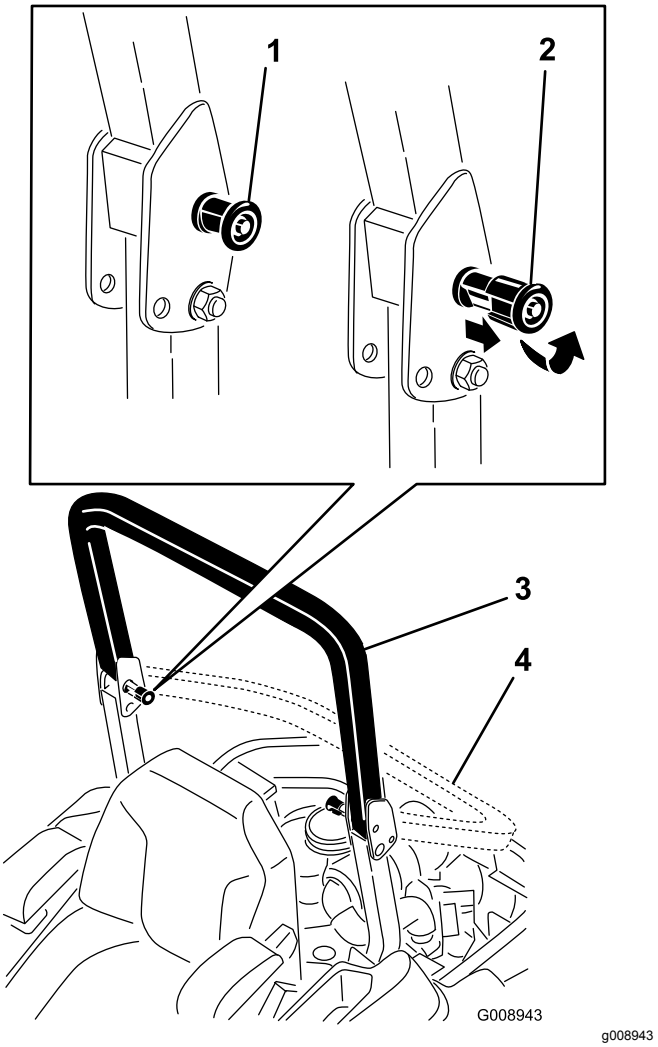

Figur 67

1. Veltebeskyttelsesknott (låst stilling)
2. Dra ut veltebeskyttelsesknotten og vri den 90 grader for å endre posisjon på veltebøylen
3. Veltebøyle i oppreist stilling
4. Veltebøyle i sammenbrettet stilling

Justere sporingen

1. Koble fra knivkontrollbryteren (kraftuttak).
2. Kjør ut på et åpent, flatt område, og sett bevegelseskontrollspakene i NØYTRAL, LÅST stilling.
3. Flytt gassen slik at den står midt mellom HURTIG og LANGSOMT.
4. Flytt begge bevegelseskontrollspakene fremover til de begge stopper i T-sporet.
5. Kontroller hvilken vei maskinen trekker.
6. Hvis den trekker til høyre, må du løsne boltene og justere den venstre stopplaten bakover på det venstre T-sporet til maskinen går rett fremover (Figur 68).

7. Hvis den trekker til venstre, må du løsne boltene og justere den høyre stopplaten bakover på det høyre T-sporet til maskinen går rett fremover (Figur 68).
8. Stram til stopplaten (Figur 68).

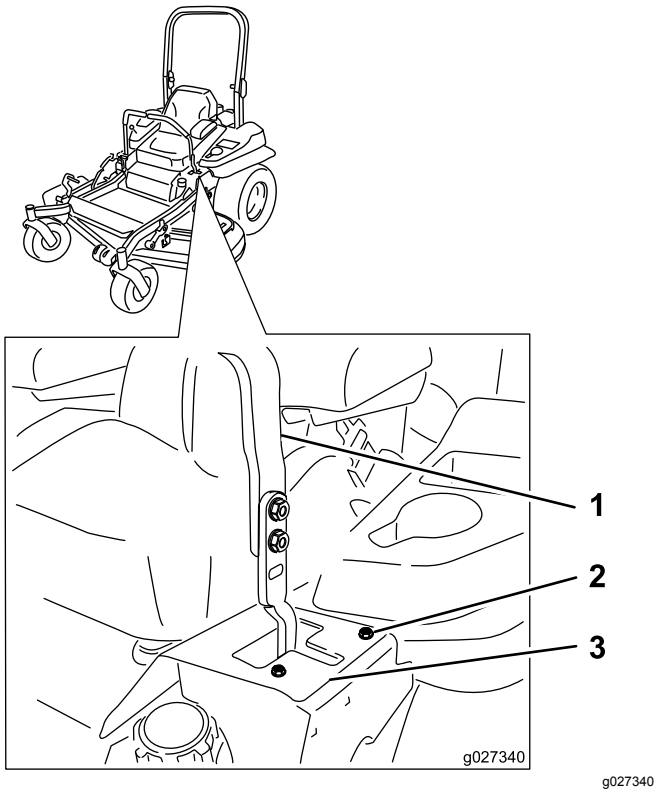

g027340

Figur 68

Venstre kontrollspak vises

1. Kontrollspak
2. Bolt
3. Stopplate

Kontrollere trykket i dekkene

Serviceintervall: Hver 50. driftstime/én gang månedlig (avhengig av hva som kommer først)

Oppretthold et lufttrykk på 0,90 bar i bakhjulene. Forskjellig trykk i hjulene kan føre til ujevn klipping. Sjekk dekkene når de er kalde, for å få en mest mulig nøyaktig avlesning av trykket.

Merk: Forhjulene har delvis luftfylte dekk som ikke trenger justering av lufttrykk.

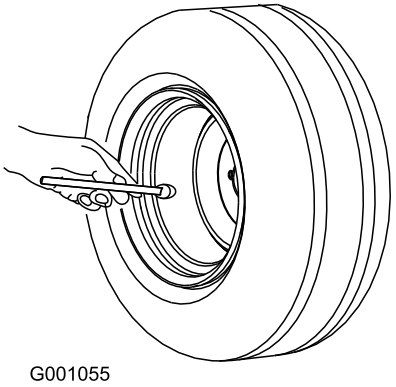

g001055

Figur 69

Kontrollere hjulhakemutterne

Kontroller og stram hjulhakemutterne til 122–129 N·m.

Kontrollere hjulnavmutter med riller

Serviceintervall: Etter de 100 første timene
Hver 500. driftstime

Kontroller og stram mutteren med riller til 286–352 N·m.

Merk: Ikke bruk glidemiddel på hjulnavet.

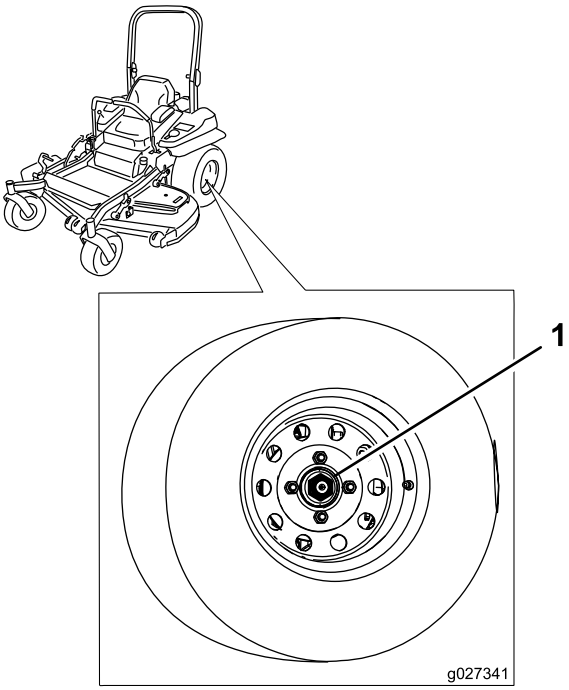

g027341

Figur 70

1. Mutter med riller

Justere styrehjulslageret

Serviceintervall: Hver 500. driftstime/Årlig (avhengig av hva som kommer først)

1. Koble fra knivkontrollbryteren (kraftuttaket), flytt bevegelseskontrollspakene til NØYTRAL, LÅST stilling, og aktiver parkeringsbremsen.
2. Før du forlater førerplassen må du slå av motoren, ta ut nøkkelen og vente til alle bevegelige deler står stille.
3. Fjern støvhetten fra styringen og trekk til låsemutteren (Figur 71).
4. Trekk til låsemutteren inntil fjærskivene er flate og gå deretter tilbake 1/4 omdreining for å stille forbelastningen på lagrene korrekt (Figur 71).

   Viktig: **Påse at fjærskivene er montert korrekt slik det vises i Figur 71.**

5. Sett på støvhetten (Figur 71).

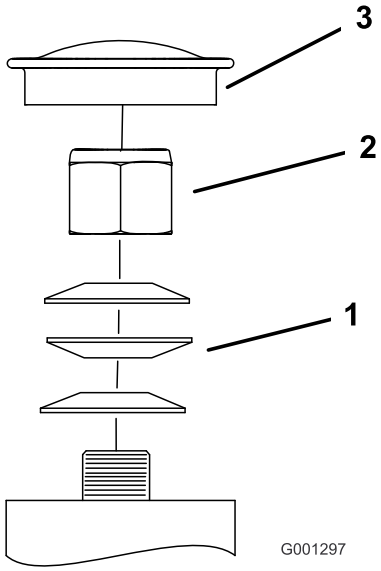

g001297

Figur 71

1. Fjærskiver
2. Låsemutter
3. Støvhette

Bruke clutchmellomlegget

Noen nyere modeller har blitt bygget med clutcher som inneholder en et bremsemellomlegg. Når clutchbremsen er så slitt av clutchen ikke lenger har jevn kontakt, kan man fjerne mellomlegget for å forlenge clutchens levetid.

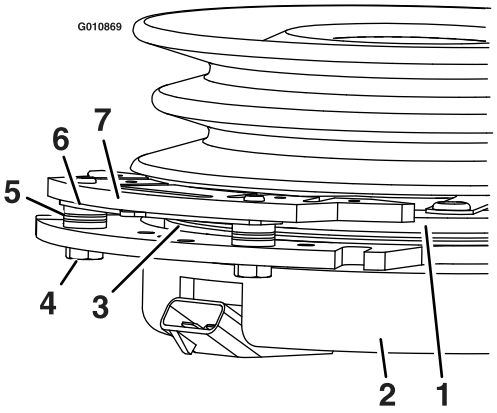

g010869

Figur 72

1. Armatur
2. Feltkledning
3. Rotor
4. Bremsemonteringsbolt
5. Bremseavstandsstykke
6. Ny avstand, mellomlegg
7. Bremsestang

Fjerne clutchmellomlegget

1. Stopp motoren, vent til alle bevegelige deler har stanset, ta ut nøkkelen, sett på parkeringsbremsen og la maskinen bli helt kaldt før du starter disse instruksjonene.
2. Bruk en luftkompressor, blås ut rusk fra under bremsestangen og rundt bremseavstandsstykkene (Figur 73).

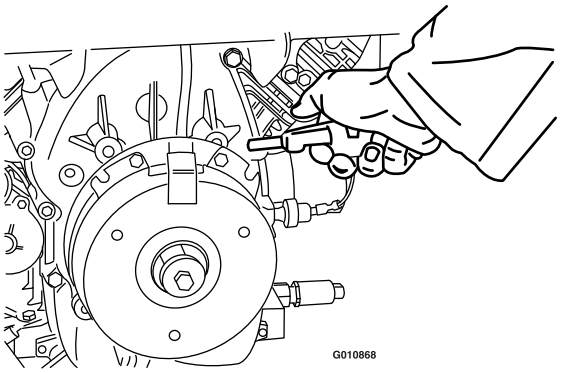

g010868

Figur 73

3. Kontroller tilstanden til ledningene, konnektorene og terminalene til ledningsfastspenneren.

   Merk: Rengjør eller reparer etter behov.

4. Kontroller at det finnes 12 V ved clutchkonnektoren når knivkontrollbryteren (kraftuttaket) er aktivert.
5. Mål avstanden mellom rotoren og armaturen. Hvis avstanden er større enn 1 mm, fortsett med de følgende trinnene:

   A. Løsne begge bremsemonteringsboltene en halv til én full omdreining som vist i Figur 74.

Merk: Ikke fjern bremsestangen fra feltkledningen/armaturen. Bremsestangen har blitt slitt for å passe til armaturen og må fortsatt passe når mellomlegget har blitt fjernet for å sikre korrekt bremsemoment.

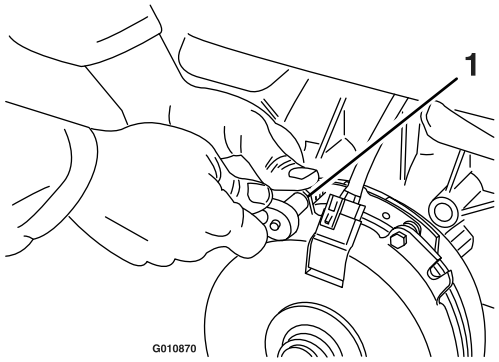

g010870

Figur 74

1. Bremsemonteringsbolt

B. Bruk nebbtang, eller hendene, og hold tappen og fjern mellomlegget (Figur 75).

Merk: Ikke kast mellomlegget før du har fått bekreftet at clutchen fungerer som den skal.

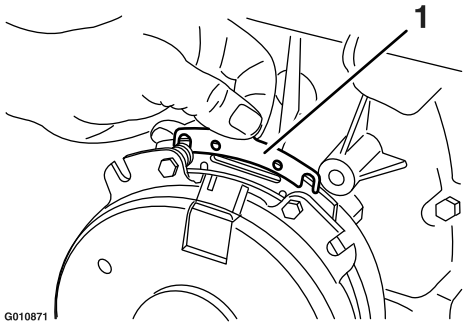

g010871

Figur 75

1. Mellomlegg

C. Bruk en luftledning til å blåse ut ut ev. rusk fra under bremsestangen og rundt bremseavstandsstykkene.

D. Trekk hver bolt (M6 x 1) til 13 N·m +/- 0,7 N·m.

E. Bruk et 0,25 mm tykt følerblad til å bekrefte at det er et mellomrom mellom rotoren og armaturoverflaten på begge sider av bremsestangen, som vist i Figur 76 og Figur 77.

Merk: På grunn av måten rotoren og armaturoverflaten slites (forhøyninger og fordypninger), kan det være vanskelig å måle korrekt avstand.

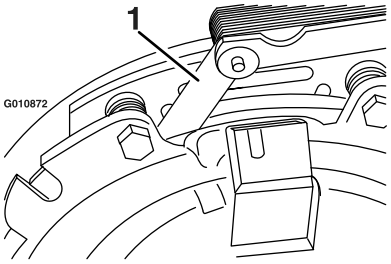

g010872

Figur 76

1. Følerblad

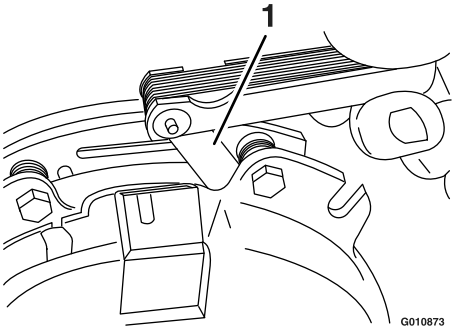

g010873

Figur 77

1. Følerblad

- Hvis avstanden er mindre enn 0,25 mm, skal du montere mellomlegget igjen, se Feilsøking (side 70).
- Hvis det er stort nok mellomrom, fortsett til sikkerhetssjekken i trinn F.

F. Utfør følgende sikkerhetssjekk:

i. Sitt i setet når du starter motoren.

ii. Påse at knivene ikke aktiveres når knivkontrollbryteren (kraftuttaket) er i AV-stilling og clutchen er utkoblet.

Hvis clutchen ikke kobles ut, monter mellomlegget igjen. Se Feilsøking (side 70).

iii. Aktiver og deaktiver knivkontrollbryteren (kraftuttaket) ti etterfølgende ganger for å kontrollere at clutchen fungerer som den skal.

Vedlikehold av kjølesystem

Rengjøre motorskjermen og motoroljekjøleren

Serviceintervall: For hver bruk eller daglig

Fjern eventuell oppsamling av gress, smuss eller andre fremmedlegemer fra oljekjøleren (Figur 78).

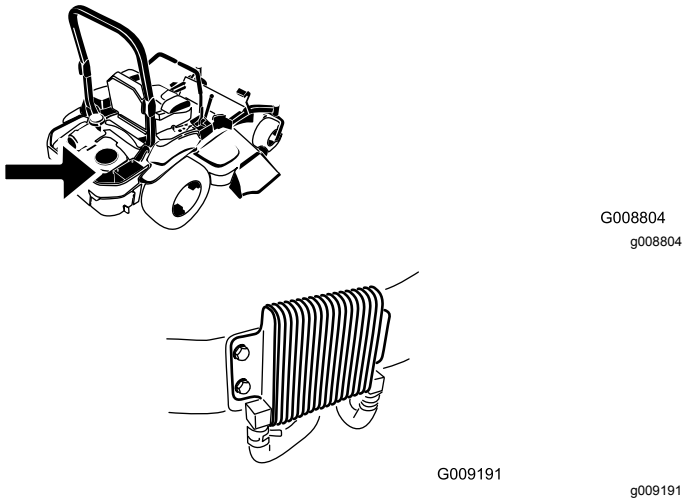

Figur 78

Før all bruk må du fjerne eventuell oppsamling av gress, smuss eller andre fremmedlegemer fra motorskjermen. Dette vil bidra til å sørge for tilstrekkelig kjøling av motoren og riktig motorhastighet, og vil redusere muligheten for overoppheting og mekanisk skade på motoren (Figur 79).

Rengjøre motorens kjøleribber og deksler

Serviceintervall: Hver 100. driftstime/Årlig (avhengig av hva som kommer først)

1. Koble fra knivkontrollbryteren (kraftuttaket), og aktiver parkeringsbremsen.
2. Før du forlater førerplassen må du stanse motoren, ta ut nøkkelen og vente til alle bevegelige deler står stille.
3. Fjern luftinntaksskjermen, tilbakespolingsstarteren og viftehuset (Figur 79).
4. Fjern rusk og gress fra motordelene.
5. Monter luftinntaksskjermen, tilbakespolingsstarteren og viftehuset (Figur 79).

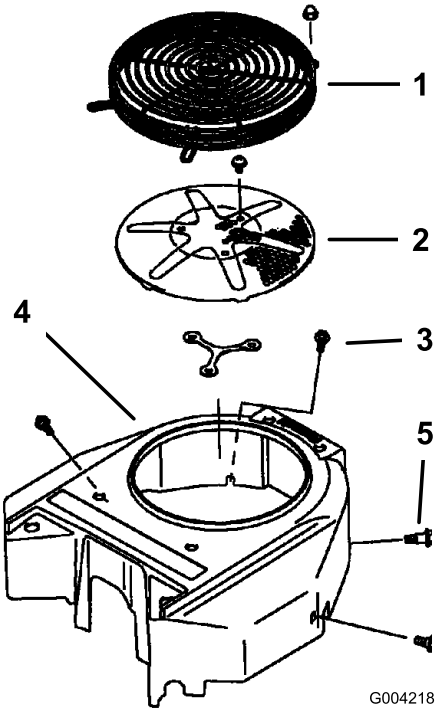

Figur 79

1. Motorvern
2. Luftinntaksskjerm for motor
3. Bolt
4. Viftehus
5. Skrue

Kontrollere og rengjøre hydraulikkenhetsdekslene

Serviceintervall: For hver bruk eller daglig

Viktig: **Festene på maskinens deksler er utformet for å sitte på dekselet når dekselet er fjernet. Løsne alle festene på hvert deksel noen omdreininger, slik at dekselet sitter løsere, men ikke er helt løst, og gå så tilbake og løsne dem helt slik at dekselet løsner. Dette forhindrer at du stripper boltene fra holderne.**

1. Koble fra knivkontrollbryteren (kraftuttaket), og aktiver parkeringsbremsen.
2. Før du forlater førerplassen må du stanse motoren, ta ut nøkkelen og vente til alle bevegelige deler står stille.
3. Flytt setet fremover.
4. Vent til motoren og hydraulikksystemet har kjølt seg ned.
5. Fjern rusk og gress fra hydraulikkenhetsdekslene (Figur 80).

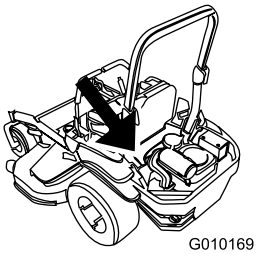

g010169

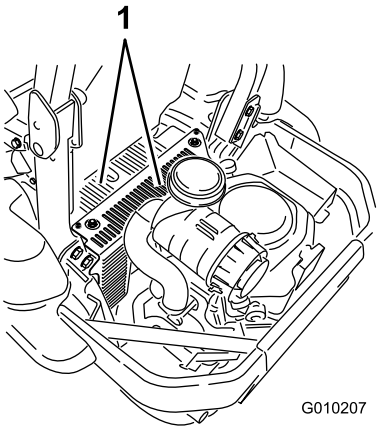

g010207

Figur 80

1. Hydraulikkenhetsdeksler

6. Fjern dekselet over hver peilestav og bolten som sitter fast i dekselet. Rengjør rundt hver peilepinne og hydraulikkenhet (Figur 81).

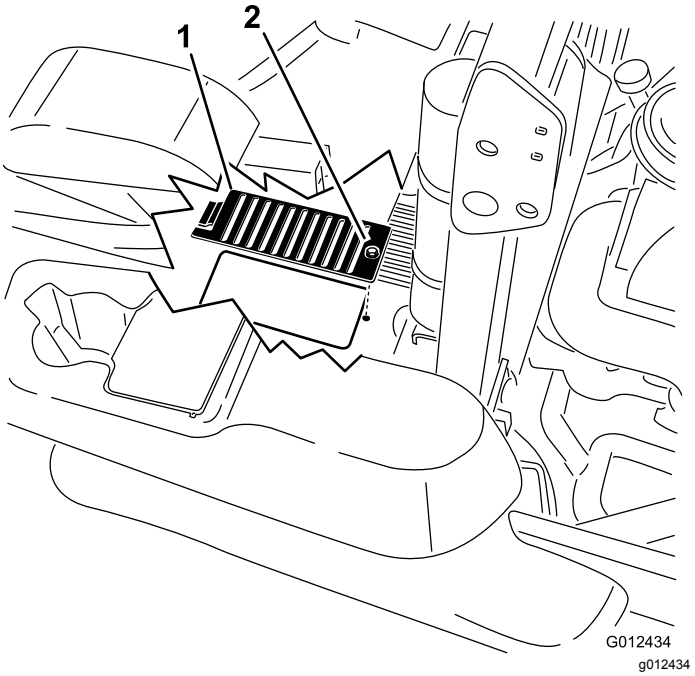

g012434

Figur 81

1. Deksel
2. Bolt

7. Justere setet.

Vedlikehold av bremser

Justere parkeringsbremsen

Serviceintervall: Etter de 100 første timene

Hver 500. driftstime deretter

Merk: Denne prosedyren må følges etter de første 100 timene eller når en bremsekomponent har blitt fjernet eller skiftet ut.

1. Kjør maskinen inn på en jevn flate.
2. Koble fra knivkontrollbryteren (kraftuttaket), flytt bevegelseskontrollspakene til NØYTRAL, LÅST stilling, og aktiver parkeringsbremsen.
3. Stopp motoren, vent til alle bevegelige deler har stanset og ta ut nøkkelen.
4. Hev maskinens bakende og støtt den med jekkstøtter.

⚠ FARE

Mekaniske eller hydrauliske jekker kan kanskje ikke støtte maskinen og dermed føre til alvorlige skader.

- **Bruk jekkstøtter når du støtter maskinen.**
- **Ikke bruk hydrauliske jekker.**

5. Ta av bakhjulene på maskinen.
6. Ta bort alt rusk fra bremseområdet.
7. Vri drivhjulets løsehåndtak til utløst stilling. Se Bruke drivhjulets løseventiler (side 30).
8. Sjekk for å se om det finnes synlig avstand mellom L-braketten og koblingsstoppet (Figur 82).

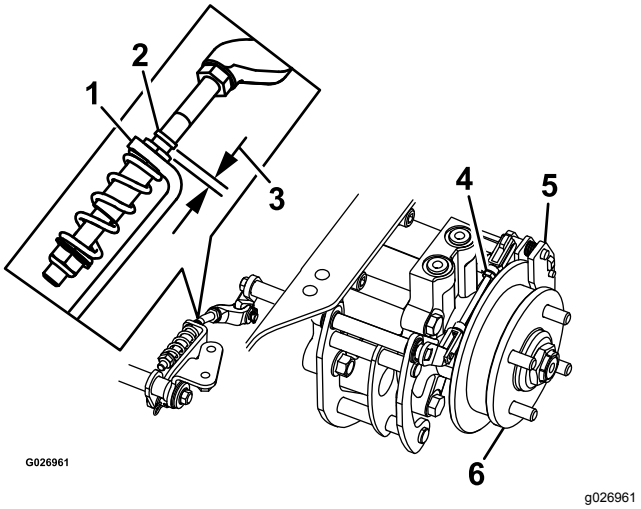

Figur 82

Venstre side

1.	L-brakett	4.	Bakre kobling
2.	Koblingsstopp	5.	Kaliper
3.	Avstand	6.	Hjulnav

9. Koble fra parkeringsbremsen. Spaken skal være i nedre posisjon.
10. Drei hjulnavet for hånd i begge retninger i forhold til kaliperen. Hjulnavet skal rotere fritt i kaliperen.
11. Hvis det er nødvendig å skape avstand eller hjulnavet ikke kan rotere fritt:
    A. Koble fra parkeringsbremsen.
    B. Koble fra og finjuster den bakre koblingen:
    - Gjør koblingen kortere for å skape avstand.
    - Forleng koblingen for å gi rom for hjulnavrotasjon.

    C. Koble til den bakre koblingen igjen.
12. Sett på parkeringsbremsen og sjekk avstanden.
13. Gjenta trinn 9 til 13 inntil det finnes synlig avstand og hjulnavet kan rotere fritt.
14. Gjenta prosedyren for bremsen på motsatt side.
15. Vri drivhjulets løsehåndtak til driftsstilling. Se Bruke drivhjulets løseventiler (side 30).
16. Sett på igjen bakdekkene og stram til hakemutterne. Se Kontrollere hjulhakemutterne (side 49).
17. Ta bort jekkstøttene.

Vedlikehold av remmer

Sjekke remmene

Serviceintervall: Hver 50. driftstime

Skift ut remmen hvis den er slitt. Tegn på en slitt rem omfatter kvining mens remmen roterer, knivene sklir ved klipping av gress og slitte kanter, brente merker og sprekker på/i remmen.

Skifte klipperremmen

1. Koble fra knivkontrollbryteren (kraftuttaket), flytt bevegelseskontrollspakene til NØYTRAL, LÅST stilling, og aktiver parkeringsbremsen.
2. Før du forlater førerplassen må du stanse motoren, ta ut nøkkelen og vente til alle bevegelige deler står stille.
3. Senk gressklipperen til en klippehøyde på 76 mm.
4. Løsne den nedre bolten som fester klippeenhetsforhenget til klippeenheten. Se Frigjøre klippeenhetsforhenget (side 35).
5. Fjern skyddet i platemetall. Se Fjerne skydd i platemetall (side 36)
6. Fjern remdekslene (Figur 83).

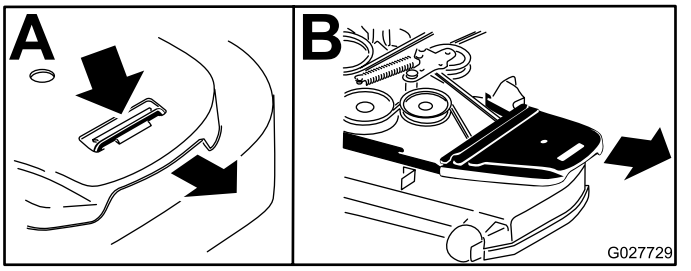

Figur 83

1. Skyv tappen ned
2. Fjern remdekslet

7. Bruk en skralle i det firkantede hullet i lederullarmen for å redusere spenningen på blindfjæren (Figur 84).
8. Ta remmen av remskivene på klippeenheten.
9. Fjern remføreren på den fjærbelastede lederullarmen (Figur 84).
10. Fjern den eksisterende remmen.
11. Monter den nye remmen rundt knivremskivene og clutchremskiven under motoren (Figur 84).

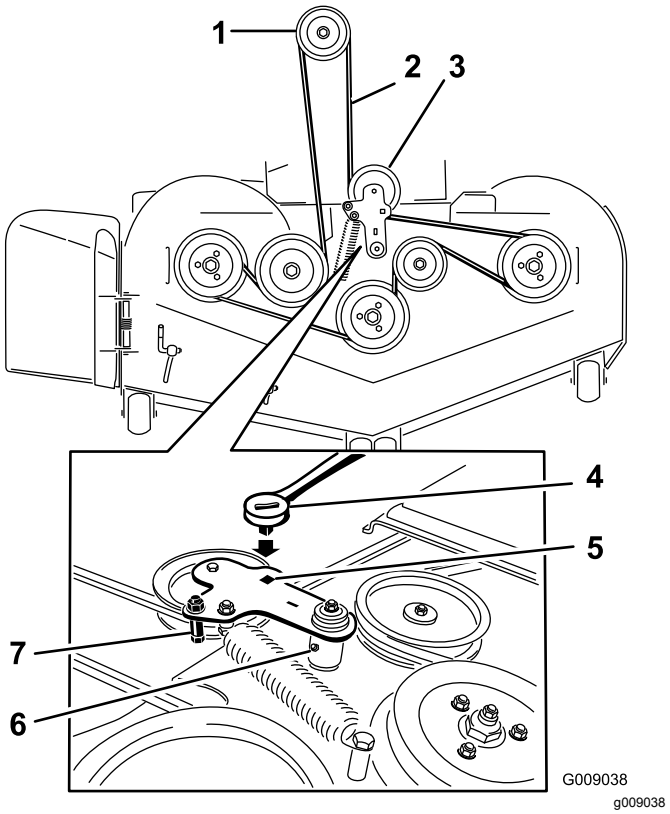

Figur 84

1. Clutchremskive
2. Gressklipperrem
3. Fjærbelastet lederull
4. Skralle
5. Firkantet hull i lederullarmen for skrallen
6. Lederull-smørenippel
7. Remfører

12. Monter remføreren på lederullarmen (Figur 84).
13. Bruk skrallen i det firkantede hullet for å installere blindfjæren (Figur 84).

    Merk: Pass på at fjærendene er anbrakt i forankringssporene.
14. Monter remdekslene (Figur 85).

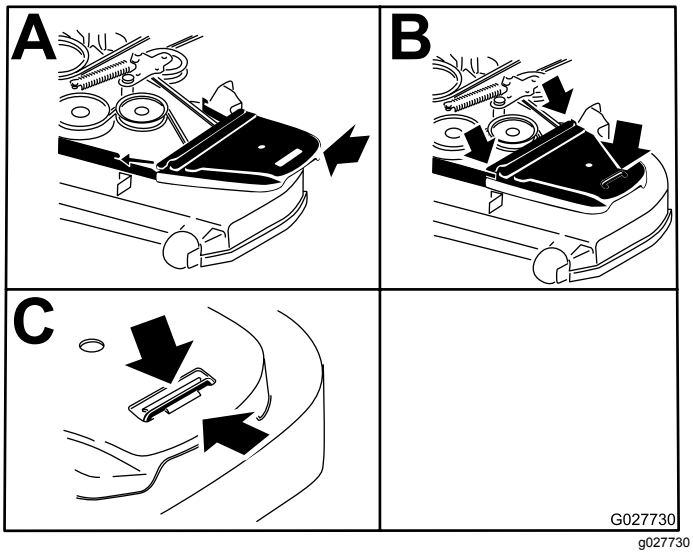

Figur 85

1. Plasser remdekslet
2. Skyv remdekslet under sideoppsamlerne
3. Sikre at tappen er under metalloppsamleren

15. Monter skyddet i platemetall. Se Fjerne skydd i platemetall (side 36).
16. Stram til bolten for klippeenhetsforhenget. Se Frigjøre klippeenhetsforhenget (side 35).

Skifte ut den hydrauliske pumpedrivremmen

1. Koble fra knivkontrollbryteren (kraftuttaket), og aktiver parkeringsbremsen.
2. Før du forlater førerplassen må du stanse motoren, ta ut nøkkelen og vente til alle bevegelige deler står stille.
3. Fjern klipperremmen. Se Skifte klipperremmen (side 55).
4. Løft opp maskinen og støtt den med jekkstøtter (Figur 86).

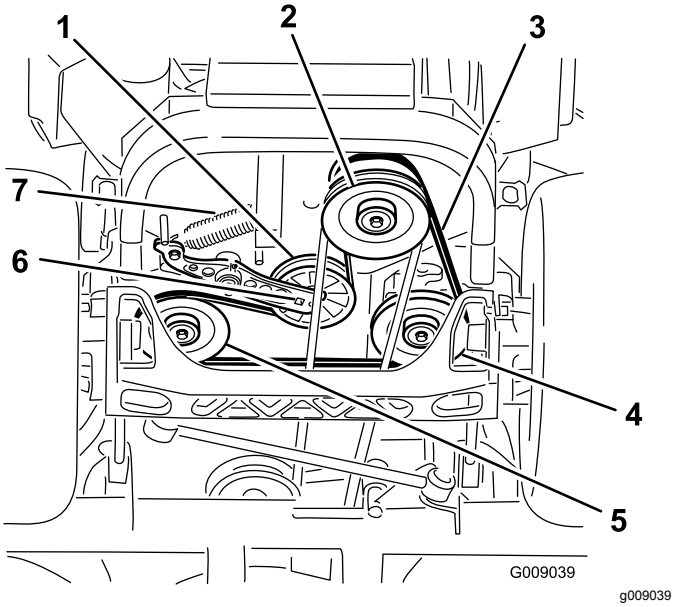

Figur 86

1. Lederull
2. Clutchremskive
3. Pumpedrivrem
4. Høyre hydraulikkpumpe-remskive
5. Venstre hydraulikkpumpe-remskive
6. Firkantet hull i lederullarmen
7. Blindfjær

5. Bruk en skralle i det firkantede hullet i lederullarmen for å fjerne blindfjæren (Figur 86).
6. Hekt fjæren av rammen (Figur 86).
7. Fjern remmen fra hydraulikkenhetens drivremskiver og motorremskiven.
8. Legg den nye remmen rundt motorremskiven og de to drivremskivene.
9. Bruk en skralle i det firkantede hullet i lederullarmen for å montere ledefjæren til rammen (Figur 86).
10. Monter klipperremmen. Se Skifte klipperremmen (side 55).

Vedlikehold av kontrollsystem

Justere kontrollhåndtaks-stillingen

Det er to høydestillinger for kontrollspakene – høy og lav. Fjern boltene for å justere høyden for føreren.

1. Koble fra knivkontrollbryteren (kraftuttaket), flytt bevegelseskontrollspakene til NØYTRAL, LÅST stilling, og aktiver parkeringsbremsen.
2. Før du forlater førerplassen må du slå av motoren, ta ut nøkkelen og vente til alle bevegelige deler står stille.
3. Løsne boltene og flensmutrene som er installert i spakene (Figur 87).
4. Innrett foran-til-bak-stilling for spakene ved å bringe dem sammen til NØYTRAL stilling og føre dem til de er innrettet. Stram deretter boltene (Figur 88).

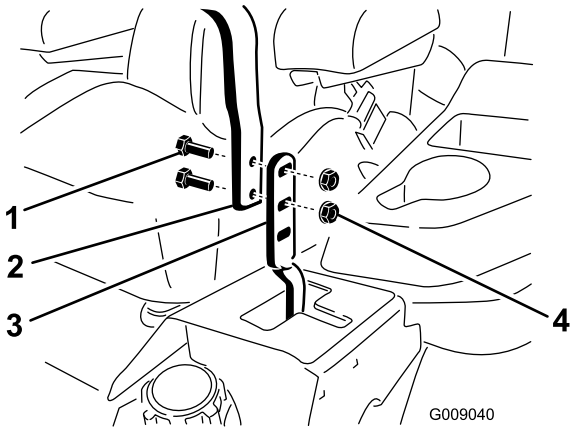

g009040

Figur 87

1. Bolt
2. Håndtak
3. Kontrollspak
4. Mutter

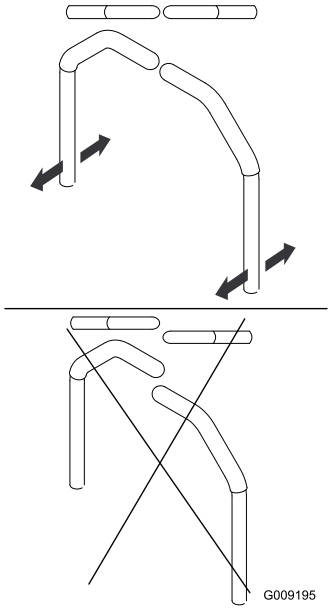

g009195

Figur 88

5. Dersom endene på spakene slår mot hverandre, se Justere kontrollhåndtaksstillingen (side 57).
6. Gjenta for å justere kontrollspakene.

Justere bevegelseskontrol-leddene

Pumpekontrolleddene befinner seg på én av drivstofftanksidene, under setet. Du kan finjustere ved å dreie på pumpeleddet med en skrunøkkel (1/2 tomme), slik at maskinen ikke beveger seg i nøytral stilling. Det skal kun gjøres justeringer for nøytralstillingen.

⚠ ADVARSEL

Motoren må gå og drivhjulene må rotere, slik at det kan utføres bevegelseskontrolljustering. Kontakt med bevegelige deler eller varme overflater kan føre til personskade.

Hold fingre, hender og bekledning unna roterende komponenter og varme overflater.

1. Før du starter motoren, må du tråkke på løftepedalen for klippeenheten og ta ut klippehøydepinnen.
2. Senk klippeenheten ned på bakken.
3. Løft opp bakenden av maskinen, og støtt den med jekkstøtter (eller lignende type støtte).

   Merk: Hev maskinen akkurat høyt nok til at drivhjulene kan rotere fritt.

4. Ta vekk den elektriske koblingen fra setesikkerhetsbryteren som er plassert under seteputen.

   Merk: Bryteren er en del av seteenheten.

5. Installer **midlertidig** en kaldstartsledning over terminalene i hovedledningsnettkonnektoren.
6. Start motoren, kjør den på full gass, og koble fra bremsen.

   Merk: Bremsen må være aktivert og bevegelseskontrollspakene utkoblet for å starte motoren. Føreren trenger ikke å sitte i setet da det blir brukt kaldstartsledning.

7. Kjør enheten i minst fem minutter med drivspakene satt til full fart forover for å få hydraulikktemperaturen opp til driftstemperatur.

   Merk: Bevegelseskontrollspakene må være i nøytral stilling mens du utfører eventuelle justeringer.

8. Sett bevegelseskontrollspakene i NØYTRAL stilling.
9. Juster lengden på pumpestangen ved å vri på de doble mutrene på stangen i den aktuelle retningen til hjulene kryper noe i revers (Figur 89).

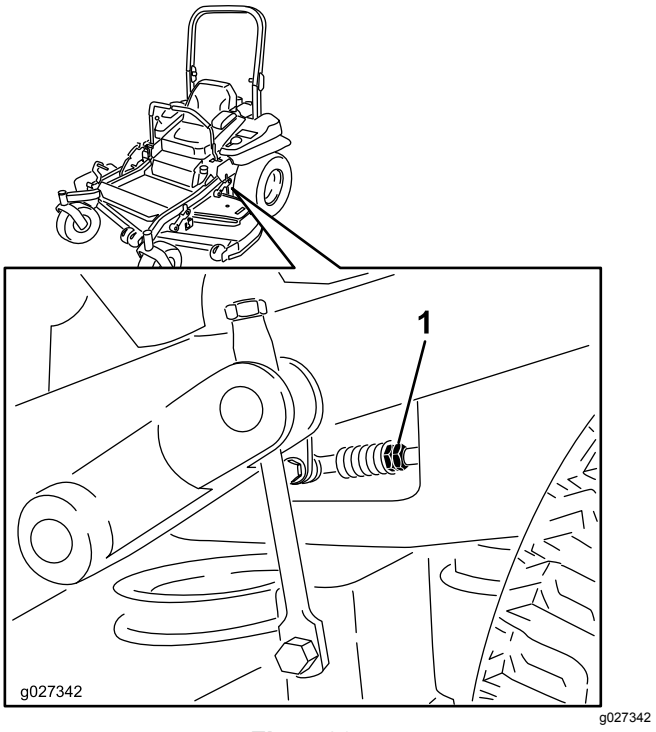

Figur 89

1. Doble mutrer

10. Flytt bevegelseskontrollspakene til Revers-stillingen, og bruk litt lett trykk på spaken mens du lar reversindikatorfjærene føre spakene tilbake til nøytral stilling.

    Merk: Hjulene må ikke bevege seg eller krype noe i revers.

11. Slå av enheten, fjern kaldstartsledningen fra ledningssatsen, og koble ledningssatsen inn i setebryteren.
12. Ta bort jekkstøttene.
13. Hev klippeenheten og sett inn igjen klippehøydepinnen.
14. Kontroller at maskinen ikke beveger seg i fri når parkeringsbremsene er deaktivert.

Justere bevegelseskontrolldemperen

Den øvre dempermonteringsbolten kan justeres for å oppnå ønsket motstand for bevegelseskontrollspaken. Se Figur 90 for å finne monteringsalternativer.

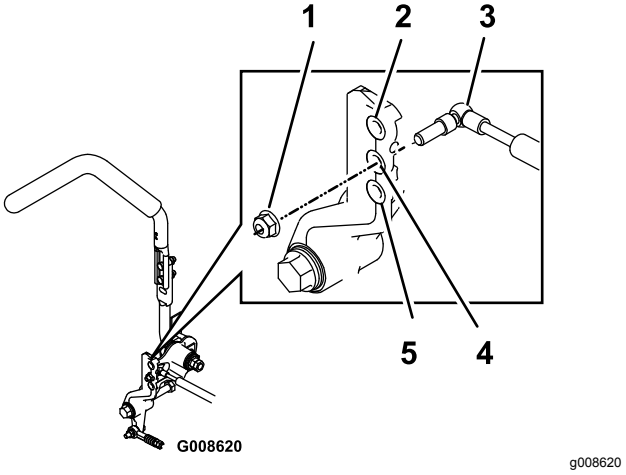

Figur 90

Høyre kontroll vist

1. Trekk til låsemutteren med et moment på 23 N·m. Bolten må stikke ut av enden på låsemutteren etter tilstrammingen.
2. Mest motstand (hardest følelse)
3. Demper
4. Middels motstand (middels følelse)
5. Lavest motstand (mykest følelse)

Justere tapp for bevegelseskontroll – nøytral stilling

Flensmutteren kan justeres for å oppnå ønsket motstand for bevegelseskontrollspaken når den flyttes til NØYTRAL, LÅST stilling. Se Figur 91 for å finne justeringsalternativer.

1. Løsne låsemutteren.

2. Stram til eller løsne flensmutteren for å få ønsket følelse.

   Merk: Hvis du ønsker mer motstand, strammer du til flensmutteren.

   Merk: Hvis du ønsker mindre motstand, løsner du flensmutteren.

3. Stram låsemutteren.

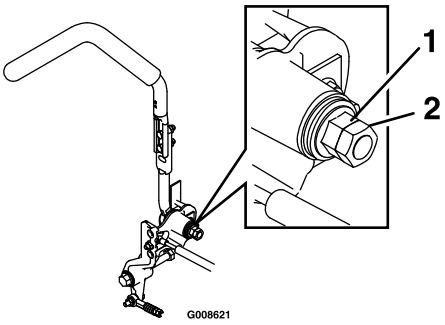

g008621

Figur 91

1. Flensmutter
2. Låsemutter

Vedlikehold av hydraulisk system

Sikkerhet for hydraulisk system

- **Kontroller at alle hydraulikkvæskeslanger og -ledninger er i god stand, og at alle hydraulikkoblinger og -beslag er tette, før hydraulikksystemet settes under trykk.**
- **Hold kropp og hender borte fra hull eller dyser som sprøyter ut hydraulikkvæske under høyt trykk.**
- **Bruk kartong eller papir til å finne lekkasjer.**
- **Før du utfører vedlikehold eller reparasjoner på hydraulikksystemet, må du forsiktig slippe ut alt trykket.**
- **Oppsøk legehjelp øyeblikkelig hvis olje kommer i direkte kontakt med huden. Innsprøytet væske må fjernes kirurgisk innen få timer av en lege.**

Overhale det hydrauliske systemet

Hydraulikkvæsketype: Toro® HYPR-OIL™ 500 hydraulikkvæske eller Mobil® 1 15W-50.

Viktig: **Bruk spesifisert olje. Andre oljer kan skade det hydrauliske systemet.**

Væskekapasitet for hvert hydraulikksystem: 1,5 liter per side med filterbytte

Kontrollere hydraulikkoljen

Serviceintervall: Hver 50. driftstime—Kontroller nivået på den hydrauliske væsken.

1. Sett maskinen på en jevn flate.
2. Koble fra knivkontrollbryteren (kraftuttaket), flytt bevegelseskontrollspakene til NØYTRAL, LÅST stilling, og aktiver parkeringsbremsen.
3. Før du forlater førerplassen må du stanse motoren, ta ut nøkkelen og vente til alle bevegelige deler står stille.
4. La motoren og hydraulikksystemet få kjøle seg ned i ti minutter.

   Merk: Oljenivået på peilestaven er feil hvis oljen sjekkes når enheten er varm.

5. Flytt setet fremover.
6. Rengjør området rundt peilepinnene på hydraulikksystembeholderne (Figur 92).

7. Fjern én peilepinne fra hydraulikkbeholderen (Figur 92).
8. Tørk av peilepinnen og sett peilepinnen tilbake i beholderen.
9. Dra ut peilestaven, og se på enden (Figur 92).

   Viktig: **Ikke fyll for mye olje på hydraulikkenhetene, ettersom dette kan forårsake skade. Ikke kjør maskinen hvis oljen er under fyll på-merket.**

10. Hvis oljenivået er ved fyll på-merket, hell sakte nok olje i hydraulikkbeholderen for å fylle nivået til full- eller **H**-linjen.
11. Sett peilestaven på plass igjen.
12. Gjenta prosedyren med motsatt peilestav.

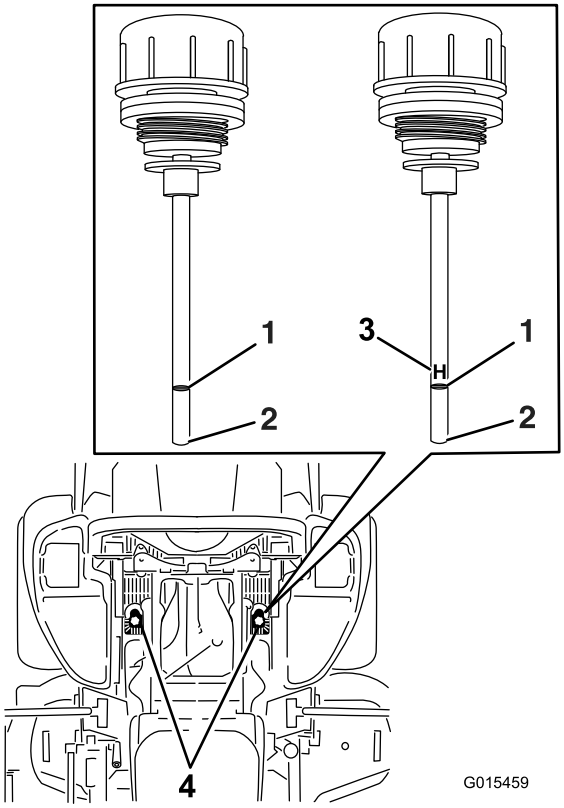

g015459

Figur 92

En av peilestavene er brukt i maskinen

1. Full
2. Fyll på
3. **H** – betyr høyt nivå
4. Plassering av peilestav under sete

⚠ ADVARSEL

Hydraulisk væske som kommer ut under trykk, kan trenge gjennom huden og forårsake personskader.

- **Væske som sprøytes inn under huden, må fjernes kirurgisk innen få timer av en doktor med kjennskap til denne typen skader. Hvis ikke, kan dette føre til koldbrann.**
- **Hold kropp og hender borte fra hull eller dyser som sprøyter ut hydraulisk olje under høyt trykk.**
- **Bruk kartong eller papir til å finne lekkasjer.**
- **Før du utfører vedlikehold eller reparasjoner på det hydrauliske systemet, må du forsiktig slippe ut alt trykket.**
- **Kontroller at alle hydraulikkslanger og -ledninger er i god stand, og at alle hydrauliske koblinger og beslag er tette, før det hydrauliske systemet settes under trykk.**

Skifte hydraulikkvæske og -filtre

Serviceintervall: Etter de 250 første timene—Skift hydraulikkfiltre og hydraulikkolje når du benytter enhver slags væske.

Hver 250. driftstime—Skift hydraulikkfiltre og hydraulikkvæske når du benytter Mobil® 1-væske (oftere under skitne og støvete arbeidsforhold).

Hver 500. driftstime—Skift hydraulikkfiltre og hydraulikkvæske når du benytter Toro® HYPR-OIL™ 500-væske (oftere under skitne og støvete arbeidsforhold).

For å bytte hydraulikkvæske må filtrene fjernes. Bytt begge samtidig. Se Overhale det hydrauliske systemet (side 59) for oljespesifikasjoner.

1. Koble fra knivkontrollbryteren (kraftuttaket), flytt bevegelseskontrollspakene til NØYTRAL, LÅST stilling, og aktiver parkeringsbremsen.
2. Før du forlater førerplassen må du slå av motoren, ta ut nøkkelen og vente til alle bevegelige deler står stille.
3. Løft opp maskinen og støtt den med jekkstøtter (Figur 93).

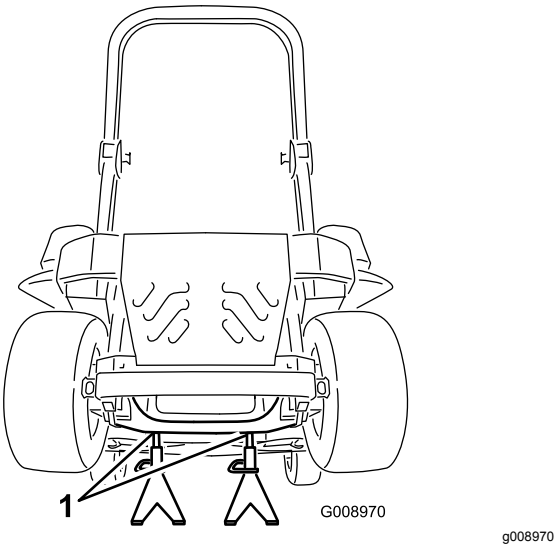

Figur 93

1. Jekkstøtter

4. Fjern både klipperremmen og pumpedrivremmen. Se Skifte klipperremmen (side 55) og Skifte ut den hydrauliske pumpedrivremmen (side 56).

   Merk: Dette forhindrer at det kommer olje på remmene.

5. Plasser et tappefat under filteret, fjern det gamle filteret og tørk av overflaten (Figur 94).

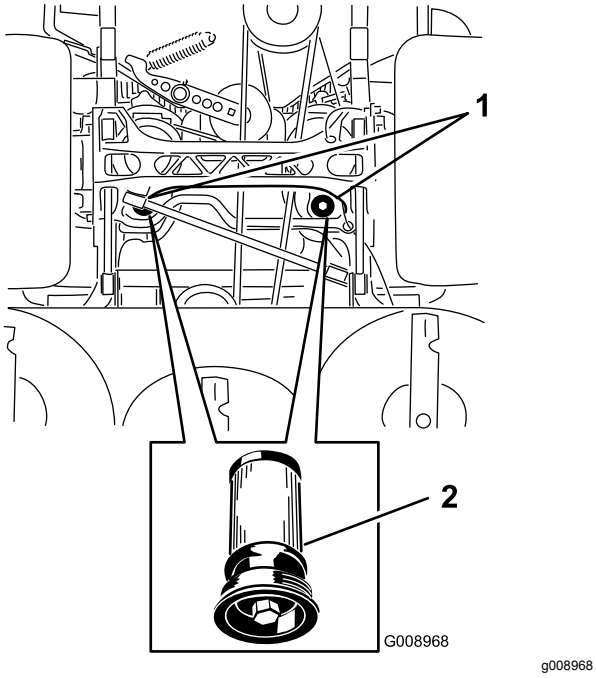

Figur 94
Maskinen sett nedenfra

1. Filterplasseringer
2. Hydraulisk filter

6. Påfør et tynt lag med hydraulisk væske på gummipakningen på det nye filteret (Figur 94).
7. Sett inn det nye hydraulikkfilteret.
8. Monter pumpedrivremmen og klipperremmen.
9. Ta bort jekkstøttene, og senk maskinen ned (Figur 93).
10. Fyll olje på hydraulikkbeholderen og se etter lekkasjer.
11. Tørk opp eventuelt oljesøl.
12. Start motoren, og la den gå i omtrent to minutter for å blåse luft ut fra systemet.
13. Stopp motoren og kontroller om det finnes lekkasjer.
14. Kontroller oljenivået mens oljen er kald.
15. Fyll olje på hydraulikkbeholderen ved behov.

    Merk: Ikke fyll på for mye.

Vedlikehold av klippeenhet

Rette opp klippeenheten

Montere maskinen

Merk: Kontroller at klippeenheten er plan før du stiller inn klippehøyden.

1. Sett gressklipperen på en jevn overflate.
2. Koble fra knivkontrollbryteren (kraftuttaket), flytt bevegelseskontrollspakene til NØYTRAL, LÅST stilling, og aktiver parkeringsbremsen.
3. Før du forlater førerplassen må du stanse motoren, ta ut nøkkelen og vente til alle bevegelige deler står stille.
4. Kontroller dekktrykket for drivhjulene.
5. Juster til 0,90 bar ved behov.
6. Still inn gressklipperen til en klippehøyde på 76 mm.

Nivellere klippeenheten

1. Sett gressklipperen på en jevn overflate.
2. Stopp motoren, vent til alle bevegelige deler har stanset, ta ut nøkkelen, og aktiver parkeringsbremsen.
3. Kontroller dekktrykket for drivhjulene.

   Merk: Riktig dekktrykk er 0,9 bar.
4. Sett transportlåsen i låsestilling.
5. Tråkk løftepedalen for klippeenheten helt fremover slik at klippeenheten låses i transportstillingen på 14 cm (Figur 95).

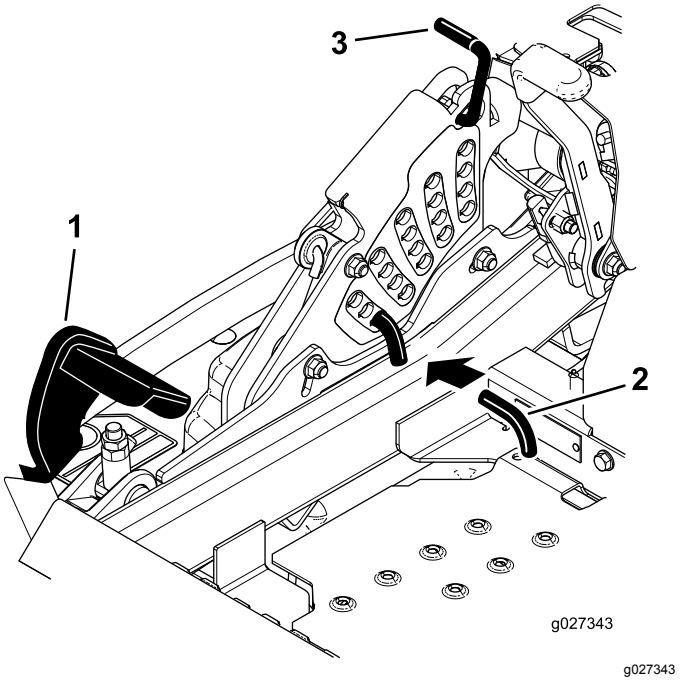

Figur 95

1. Løftepedal for klippeenhet
2. Klippehøydestang
3. Transportlås

6. Sett klippehøydepinnen inn i 76 mm-posisjonen.
7. Frigjør transportlåsen og la klippeenheten senkes ned til klippehøyden.
8. Hev utløpssjakten.
9. Mål fra den jevne overflaten til den fremre tuppen på kniven (posisjon A) på begge sider av klippeenheten, som vist i Figur 96.

   Merk: Riktig avstand skal være 7,6 cm.

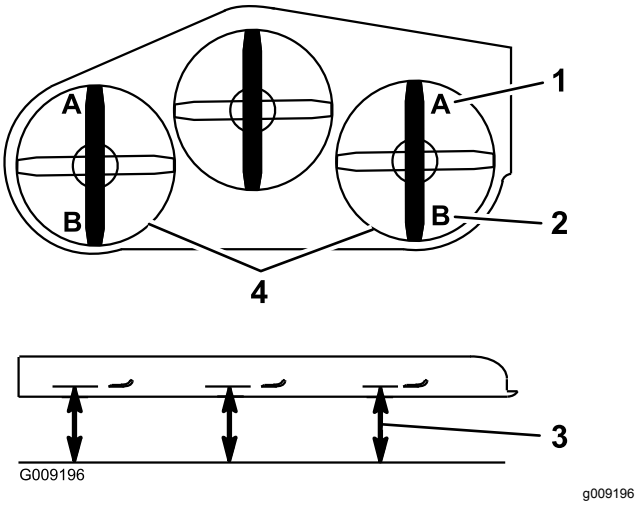

Figur 96

1. 7,6 cm ved stilling A er riktig
2. 8,3 cm ved stilling B er riktig
3. Mål her fra tuppen av kniven til den harde overflaten
4. Mål ved stilling A og B på begge sider

10. Finjuster justeringsmutteren på den fremre klippeenheten ved å vri på den (Figur 97).

Merk: Hvis du vil øke høyden, vrir du justeringsmutter med urviseren. Hvis du vil redusere høyden, vrir du mot urviseren.

Merk: Hvis de fremre klippeenhetsleddene ikke har nok justeringsmulighet til å oppnå riktig klippehøyde, kan du bruke ettrinnsjusteringsenheten for å øke justeringsmuligheten.

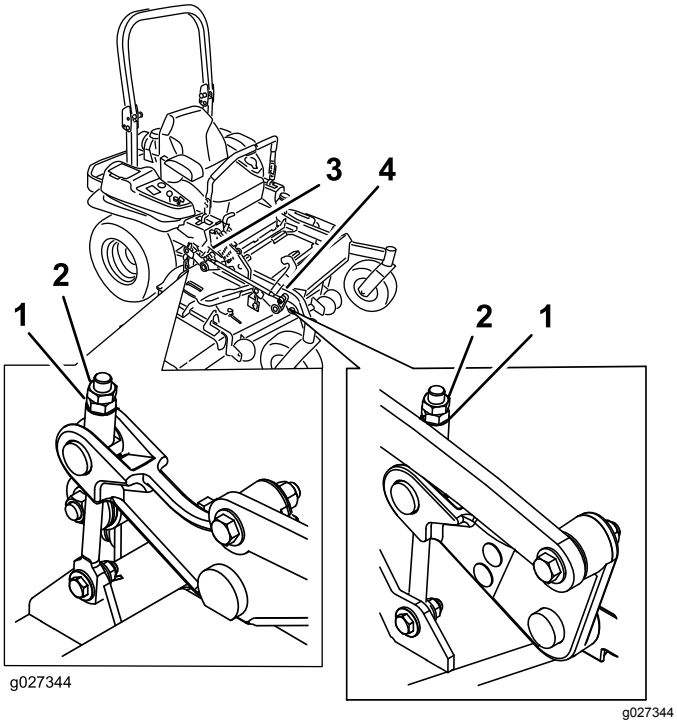

Figur 97

1. Justeringsmutter
2. Låsemutter
3. Justere bakre klippeenhet
4. Justere fremre klippeenhet

11. Hvis du vil justere ettrinnsjusteringsenheten, må du løsne de to boltene nederst på klippehøydeplaten (Figur 98).

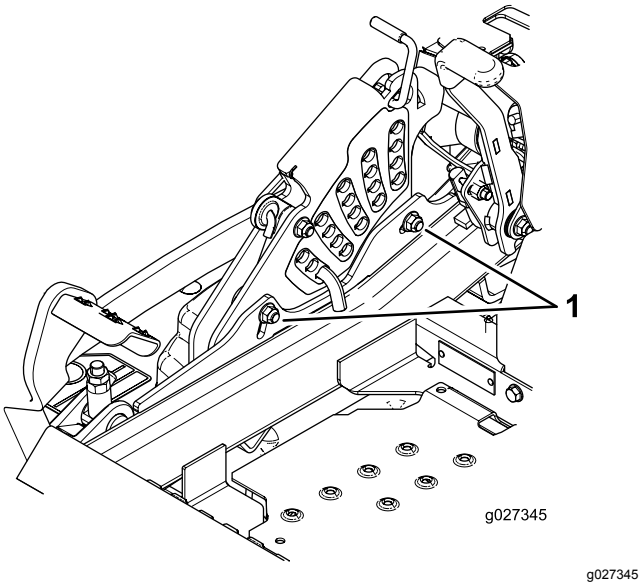

Figur 98

1. Bolter nederst på klippehøydeplaten

12. Hvis klippeenheten er for lav, kan du stramme til ettrinnsjusteringsbolten ved å vri den med urviseren. Hvis klippeenheten er for høy, kan du løsne ettrinnsjusteringsbolten ved å vri den mot urviseren (Figur 99).

Merk: Løsne eller stram til ettrinnsjusteringsbolten nok til å flytte klippehøydeplatens monteringsbolter minst 1/3 av den tilgjengelige lengden i sporene. Dette gir litt opp- og nedjusteringsmuligheter for hver av de fire klippeenhetleddene.

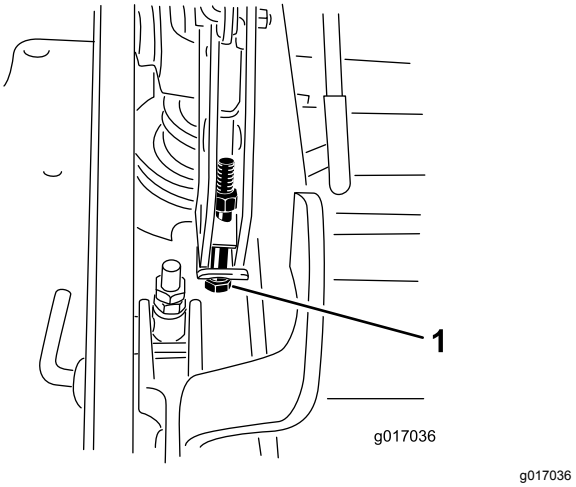

Figur 99

1. Ettrinnsjusteringsbolt

13. Trekk til de to boltene nederst på klippehøydeplaten (Figur 98).

Merk: Vanligvis skal den bakre knivtuppen justeres 6,4 mm høyere enn den fremre.

14. Trekk til de to boltene med et moment på 37–45 N m.
15. Mål fra den jevne overflaten til den bakre tuppen på kniven (posisjon B) på begge sider av klippeenheten, som vist i Figur 96.

    Merk: Riktig avstand skal være 8,3 cm.
16. Finjuster skruejusteringen ved å vri den til 8,3 mm høyde (se Figur 97).

    Hvis du vil øke høyden, vrir du justeringsmutteren med urviseren. Hvis du vil redusere høyden, vrir du mutteren mot urviseren.
17. Mål til alle de fire sidene har riktig høyde.
18. Stram til alle mutterne på klippeenhetens løftearmenheter.
19. Senk utløpssjakten.

Overhale gressklipperknivene

Sørg for å få best mulig klipperesultat ved å holde knivene skarpe. Det kan være praktisk å ha en ekstra kniv på for mer effektiv sliping og utskifting.

Knivsikkerhet

En slitt eller skadet kniv kan brekke, og en del av kniven kan slynges ut mot deg eller andre og føre til alvorlige personskader eller en dødsulykke. Hvis man prøver å reparere en skadet kniv, kan det føre til at produktets sikkerhetssertifisering opphører å gjelde.

- Inspiser knivene regelmessig for slitasje eller skade.
- Vær forsiktig når du kontrollerer knivene. Legg noe rundt knivene eller bruk hansker, og vær svært forsiktig når du håndterer knivene. Bare skift ut eller slip knivene. Du må aldri rette eller sveise dem.
- Vær forsiktig hvis maskinen har flere knivblader, da resten av knivene kan begynne å rotere når det ene knivbladet roteres.

Før du inspiserer eller overhaler knivene

1. Parker maskinen på en jevn overflate, koble fra knivkontrollbryteren (kraftuttak), og sett på parkeringsbremsen.
2. Slå av motoren, ta ut nøkkelen, og koble tennpluggkablene fra tennpluggene.

Inspisere knivene

Serviceintervall: For hver bruk eller daglig

1. Undersøk kniveggene (Figur 100).
2. Hvis kniven er sløv eller hvis det er hakk i den, må den tas av og slipes. Se Slipe knivbladene (side 65).
3. Undersøk knivbladene, spesielt buen.
4. Hvis du finner sprekker, slitasje eller ser at det begynner å dannes spor i denne delen av kniven, må den skiftes ut øyeblikkelig (Figur 100).

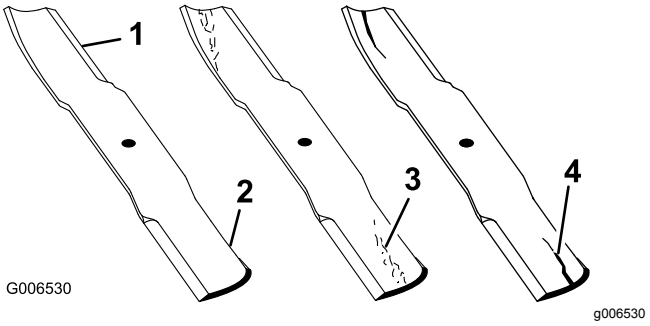

Figur 100

1. Knivegg
2. Knivbue
3. Slitasje/hulldannelse
4. Sprekk

Sjekke om en kniv er bøyd

1. Koble fra knivkontrollbryteren (kraftuttaket), flytt bevegelseskontrollspakene til NØYTRAL, LÅST stilling, og aktiver parkeringsbremsen.
2. Før du forlater førerplassen må du slå av motoren, ta ut nøkkelen og vente til alle bevegelige deler står stille.
3. Roter knivene til endene vender fremover og bakover.
4. Mål fra en jevn overflate til kniveggen, posisjon **A**, på kniven (Figur 101).

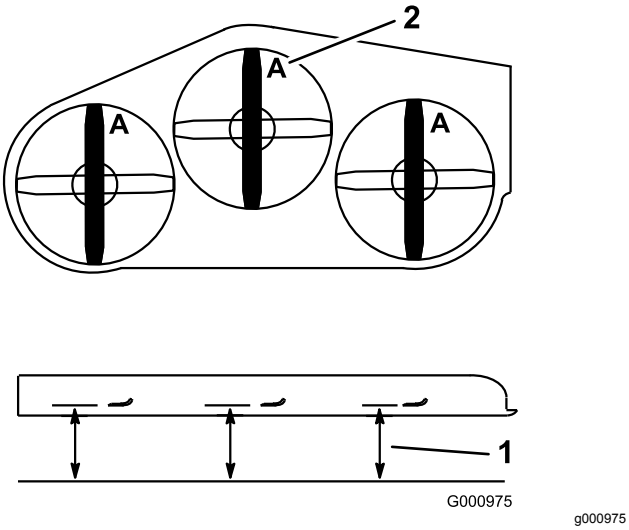

Figur 101

1. Mål her er fra kniv til hard overflate
2. Posisjon A

5. Roter den motsatte enden av kniven fremover.
6. Mål fra en jevn overflate til kniveggen i samme posisjon som i trinn 4 ovenfor.

   Merk: Forskjellen mellom avstanden i trinn 4 og 6 må ikke være over 3 mm.

   Merk: Hvis dette målet overskrider 3 mm, er kniven bøyd og må byttes ut.

⚠ ADVARSEL

En kniv som er bøyd eller ødelagt, kan brekke og forårsake alvorlig skade på eller drepe deg eller andre i nærheten.

- **Bytt alltid ut bøyde eller ødelagte kniver.**
- **Du må ikke file eller lage skarpe hakk i kanten eller overflaten på kniven.**

Fjerne knivbladene

Kniven må skiftes hvis den treffer en hard gjenstand, hvis den ikke er balansert eller hvis den er bøyd. For å oppnå optimal ytelse og holde maskinen i sikkerhetsgodkjent stand bruker du bare ekte Toro-reservedeler og -tilbehør. Hvis du bruker reservedeler fra andre produsenter, kan det være i uoverensstemmelse med sikkerhetsstandardene.

1. Hold knivenden ved hjelp av en fille eller en tykk hanske.
2. Fjern knivbolten, bueskiven og kniven fra spindelakselen (Figur 102).

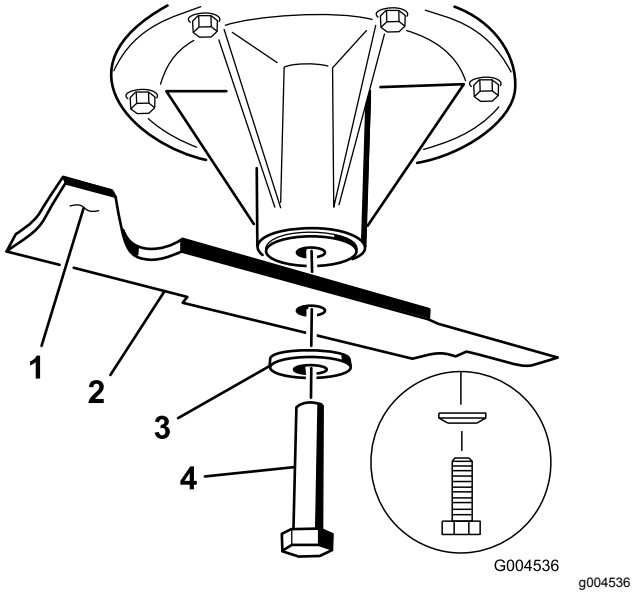

Figur 102

1. Vingeområdet på kniven
2. Kniv
3. Bueskive
4. Knivbolt

Slipe knivbladene

1. Bruk en fil til å slipe eggen i begge ender av kniven (Figur 103).

   Merk: Oppretthold den opprinnelige vinkelen.

   Merk: Kniven opprettholder balansen hvis like mye materiale fjernes fra begge kniveggene.

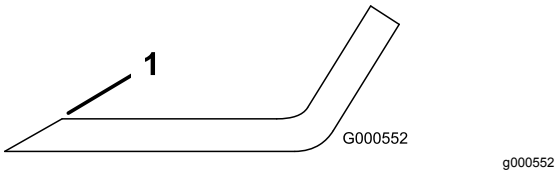

Figur 103

1. Slip kniven i original vinkel..

2. Sjekk knivens balanse ved å legge den på en balanseringsinnretning (Figur 104).

   Merk: Hvis kniven holder seg i horisontal stilling, har den riktig balanse og kan brukes.

   Merk: Hvis kniven ikke er i balanse, filer du bort litt av metallet på enden av vingeområdet (Figur 103).

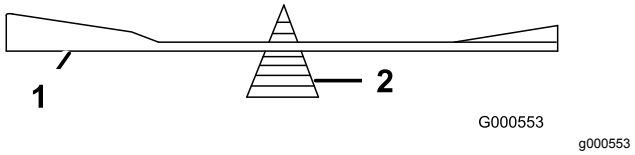

Figur 104

1. Kniv
2. Balanseringsinnretning

3. Fortsett med dette helt til kniven er balansert.

Montere knivbladene

1. Monter kniven på spindelakselen (Figur 105).

   Viktig: **Buen på kniven må vende oppover, mot innsiden av gressklipperen, for å sikre riktig klipping.**

2. Monter fjærskiven og knivbolten (Figur 105).

   Merk: Fjærskivekonusen må monteres mot bolthodet (Figur 105).

3. Trekk til knivbolten til 115–150 N·m.

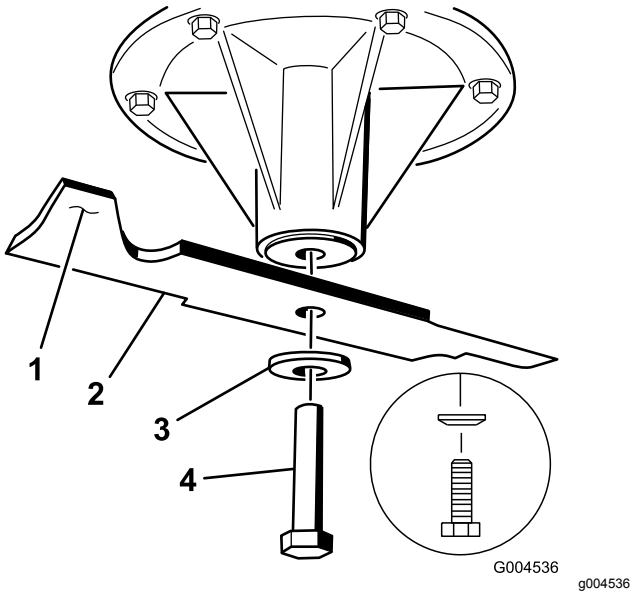

Figur 105

1. Vingeområdet på kniven
2. Kniv
3. Fjærskive
4. Knivbolt

Demontere klippeenheten

Før du utfører service eller fjerner klippeenheten, må de fjærbelastede løftearmene for klippeenheten låses.

⚠ ADVARSEL

Klippeenhetens løftearmenheter har oppsamlet energi. Hvis du prøver å fjerne klippeenheten uten å frigjøre den oppsamlede energien, kan det forårsake alvorlig personskade eller dødsfall.

Ikke prøv å demontere klippeenheten fra frontrammen uten å låse den oppsamlede energien.

1. Stopp motoren, vent til alle bevegelige deler har stanset, ta ut nøkkelen og sett på parkeringsbremsen.
2. Fjern klippehøydepinnen, og senk klippeenheten ned på bakken.
3. Sett klippehøydepinnen inn i 7,6 cm-posisjonen.

   Merk: Dette låser løftearmene for klippeenheten i nedre stilling når klippeenheten er fjernet og den oppsamlede energien i fjæren frigjøres.

4. Fjern remdekslene.
5. Løft opp gulvpanelet og sett en skralle i det firkantede hullet i klippeenhetens lederull (Figur 106).
6. Vri klippeenhetens lederull med urviseren og fjern klipperremmen (Figur 106).

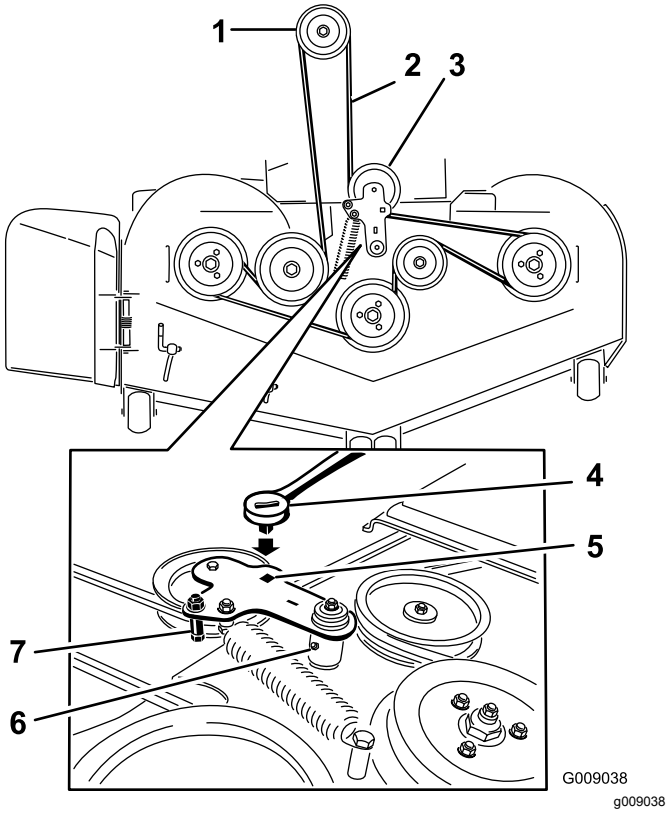

Figur 106

1. Clutchremskive
2. Gressklipperrem
3. Fjærbelastet lederull
4. Skralle
5. Firkantet hull i lederullarmen for skrallen
6. Smørenippel for lederull
7. Remfører

7. Fjern og ta vare på delene på begge sider av klippeenheten (Figur 107).

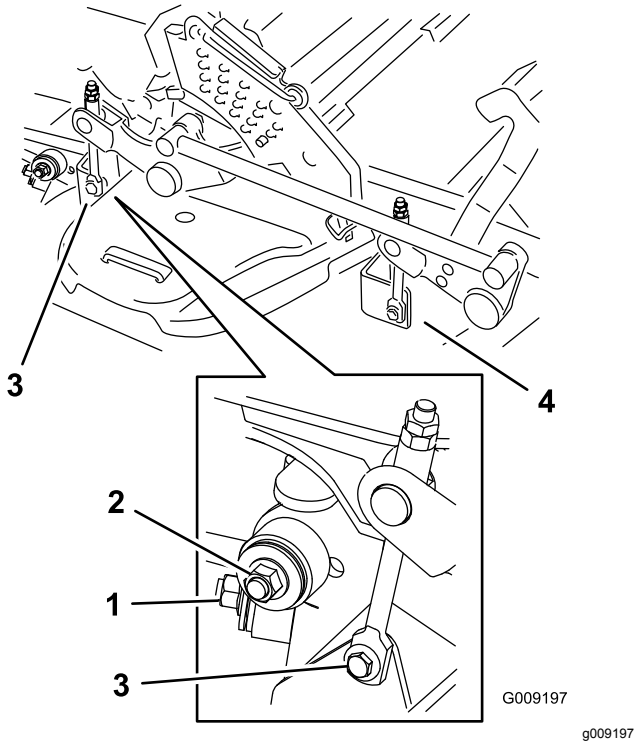

Figur 107

1. Høyre stabilisator
2. Klippeenhetsavstiver (høyre side vises)
3. Fjern skulderbolten og mutteren.
4. Fjern skulderbolten og mutteren.

8. Hev klippeenhetsavstiverne og fest dem i oppreist stilling.
9. Skyv klippeenheten ut til høyre side på maskinen.

Skifte gressavlederen

⚠ ADVARSEL

En utildekket utslippsåpning kan føre til at gressklipperen slynger objekter mot deg eller andre i nærheten, noe som kan resultere i alvorlig skade. Det kan også oppstå kontakt med kniven.

Du må ikke bruke gressklipperen uten at du har montert en dekkplate, kvernplate, gressavleder eller gressoppsamler.

1. Fjern låsemutteren, bolten, fjæren og avstandsstykket som holder avlederen festet til svingbrakettene (Figur 108).
2. Fjern den skadde eller slitte gressavlederen (Figur 108).

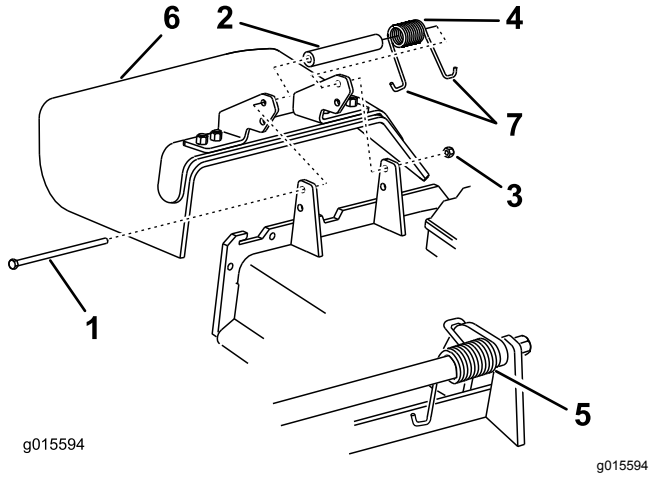

Figur 108

1. Bolt
2. Avstandsstykke
3. Låsemutter
4. Fjær
5. Fjær montert
6. Gressavleder
7. J-krokende av fjæren

3. Plasser avstandsstykket og fjæren på gressavlederen.
4. Plasser J-enden av fjæren bak kanten på enheten.

   Merk: Påse at J-enden av fjæren er montert bak enhetskanten før du monterer bolten som vist i Figur 108.
5. Monter bolt og mutter.
6. Plasser J-krokenden av fjæren rundt gressavlederen (Figur 108).

   Viktig: **Gressavlederen må kunne rotere. Løft avlederen opp til helt åpen stilling og sørg for at den roterer helt til den nederste posisjonen.**

Rengjøring

Rengjøre under klippeenheten

Serviceintervall: For hver bruk eller daglig

1. Koble fra knivkontrollbryteren (kraftuttaket), flytt bevegelseskontrollspakene til NØYTRAL, LÅST stilling, og aktiver parkeringsbremsen.
2. Før du forlater førerplassen må du stanse motoren, ta ut nøkkelen og vente til alle bevegelige deler står stille.
3. Hev klippeenheten til transportstilling.

Avhending av avfall

Motorolje, batterier, hydraulikkvæske og motorkjølemiddel er forurensende for miljøet. Avhend disse i henhold til nasjonale eller lokale regelverk.

Lagring

Rengjøre og lagre maskinen

1. Koble fra knivkontrollbryteren (kraftuttak), sett på parkeringsbremsen, vri nøkkelen til AV-stillingen, og ta ut den av tenningen.
2. Rengjør alle utvendige deler på hele maskinen for gress, smuss og skitt (spesielt motoren og det hydrauliske systemet). Fjern utvendige gressrester og smuss på motorens sylindertoppribber og viftehus.

   Viktig: **Du kan vaske maskinen med skånsomt vaskemiddel og vann. Maskinen må ikke trykkvaskes. Unngå overdreven bruk av vann, spesielt nær kontrollpanelet, motoren og de hydrauliske pumpene og motorene.**
3. Sjekk bremsen. Se Vedlikehold av bremser (side 54).
4. Vedlikehold luftrenseren, se Overhale luftrenseren (side 39).
5. Smør maskinen, se Smøring (side 36).
6. Bytte veivhusolje, se Skifte motorolje (side 41).
7. Kontroller trykket i dekkene. Se Kontrollere trykket i dekkene (side 49).
8. Skifte de hydrauliske filtrene. Se Skifte hydraulikkvæske og -filtre (side 60).
9. Bytt ut batteriet, se Lade batteriet (side 46).
10. Skrap bort oppsamlet gress og skitt fra gressklipperens underside, og spyl den med en hageslange.

    Merk: Kjør maskinen med knivkontrollbryteren (kraftuttak) innkoblet og motoren på høy tomgang i to til fem minutter etter vask.
11. Kontroller knivenes tilstand. Se Overhale gressklipperknivene (side 64).
12. Gjør maskinen klar for oppbevaring når det er flere enn 30 dager til du skal bruke den igjen. Slik gjør du maskinen klar for lagring:

    A. Bland et stabiliserings-/kondisjonerings-middel med petroleumsbase i drivstoffet på tanken. Følg blandingsinstruksjonene fra produsenten av stabiliseringsmiddelet. Stabiliseringsmidler med alkoholbase (etanol eller metanol) må ikke brukes.

       Merk: Et stabiliserings-/kondisjonerings-middel er mest effektivt når det blandes med ferskt drivstoff og brukes til enhver tid.

    B. Kjør motoren for å fordele det behandlede drivstoffet i drivstoffsystemet (fem minutter).

C. Slå av motoren, la den kjøles ned og tøm drivstofftanken. Se Vedlikeholde drivstofftanken (side 45).

D. Start motoren og kjør den til den stopper.

E. Drivstoff må kasseres i henhold til lokale forskrifter. Gjenvinn i henhold til lokale forskrifter.

Viktig: **Drivstoff som inneholder et stabiliserings-/kondisjoneringsmiddel, må ikke oppbevares i flere enn 90 dager.**

13. Sjekk og stram til alle bolter, mutrer og skruer. Alle skadde eller defekte deler må repareres eller skiftes ut.
14. Reparer alle riper eller avskallinger i lakken. Du kan kjøpe maling hos ditt autoriserte forhandlerverksted.
15. Maskinen må oppbevares rent og tørt i en garasje eller på et lager.
16. Ta nøkkelen ut av tenningen, og legg den på et sted utenfor rekkevidde for barn eller andre autoriserte brukere.
17. Legg en presenning over maskinen for å beskytte den og holde den ren.

Feilsøking

Problem	Mulig årsak	Løsning
Startmotoren kjører ikke.	1. Knivkontrollbryteren (kraftoverføring) er innkoblet. 2. Parkeringsbremsen er frakoblet. 3. Kontrollspakene står låst i NØYTRAL, LÅST stilling. 4. Føreren sitter ikke på plass. 5. Batteriet er flatt. 6. De elektriske forbindelsene er korroderte eller løse. 7. En sikring har gått. 8. Et relé eller en bryter er slitt eller skadet.	1. Flytt spaken for knivkontroll (kraftuttak) til frakoblet stilling. 2. Sett på parkeringsbremsen. 3. Påse at bevegelseskontrollspakene står låst i NØYTRAL, LÅST stilling. 4. Sett deg på setet. 5. Lad opp batteriet. 6. Kontroller at de elektriske forbindelsene har god kontakt. 7. Bytt ut sikringen. 8. Kontakt et autorisert forhandlerverksted.
Motoren vil ikke starte, er vanskelig å starte eller går ikke.	1. Drivstofftanken er tom. 2. Drivstoffavstengningsventilen er stengt. 3. Oljenivået i veivhuset er lavt. 4. Gassen står ikke i riktig stilling. 5. Det er smuss på drivstoffilteret. 6. Det finnes smuss, vann eller gammel bensin i drivstoffsystemet. 7. Luftrenseren er skitten. 8. Setebryteren fungerer ikke som den skal. 9. De elektriske kontaktene er korroderte, løse eller skadede. 10. Et relé eller en bryter er slitt eller skadet. 11. Tennpluggen er skitten eller avstanden er feil. 12. Tennpluggkabelen er ikke tilkoblet.	1. Fyll drivstofftanken. 2. Åpne drivstoffavstengingsventilen. 3. Tilsett olje til veivhuset. 4. Kontroller at gassen står midtveis mellom stillingene "SLOW" og "FAST". 5. Bytt ut drivstoffilteret. 6. Kontakt et autorisert forhandlerverksted. 7. Rengjør eller bytt ut luftrenserelementet. 8. Sjekk setebryterindikatoren. Skift ut setet om nødvendig. 9. Kontroller at de elektriske forbindelsene har god kontakt. Rengjør kontaktpolene grundig med spesielt rengjøringsmiddel, smør på dielektrisk fett og koble til på nytt. 10. Kontakt et autorisert forhandlerverksted. 11. Juster eller skift ut tennpluggen. 12. Sjekk at tennpluggkabelen sitter godt.
Motoren mister kraft.	1. For stor motorbelastning. 2. Luftrenseren er skitten. 3. Oljenivået i veivhuset er lavt. 4. Kjøleribbene og luftpassasjene over motoren er tilstoppet. 5. Utluftingshullet i drivstofflokket er tilstoppet. 6. Det er smuss på drivstoffilteret. 7. Det finnes smuss, vann eller gammel bensin i drivstoffsystemet.	1. Reduser bakkehastigheten. 2. Rengjør luftrenserelementet. 3. Tilsett olje til veivhuset. 4. Fjern hindringen i kjøleribbene og luftpassasjene. 5. Rengjør eller skift ut drivstofflokket. 6. Bytt ut drivstoffilteret. 7. Kontakt et autorisert forhandlerverksted.
Motoren overopphetes.	1. For stor motorbelastning. 2. Oljenivået i veivhuset er lavt. 3. Kjøleribbene og luftpassasjene over motoren er tilstoppet.	1. Reduser bakkehastigheten. 2. Tilsett olje til veivhuset. 3. Fjern hindringen i kjøleribbene og luftpassasjene.
Klipperen trekker til høyre eller venstre (når spakene er satt rett fremover)	1. Sporingen må justeres 2. Trykket i drivhjulsdekkene er feil.	1. Juster sporingen. 2. Juster dekktrykket i drivhjulene.

Problem	Mulig årsak	Løsning
Maskinen kjører ikke.	1. Omløpsventilene er ikke strammet nok til. 2. Pumperemmen er slitt, løs eller ødelagt. 3. Pumperemmen sitter ikke på en av remskivene. 4. Ledefjæren er brukket eller mangler. 5. For lite eller for varm hydraulikkvæske.	1. Stram omløpsventilene. 2. Skift ut remmen. 3. Skift ut remmen. 4. Skift ut fjæren. 5. Fyll på hydraulisk olje, eller la den avkjøles.
Maskinen vibrerer unormalt mye.	1. Gressklipperkniven(e) er bøyd(e) eller ubalansert(e). 2. Knivmonteringsbolten er løs. 3. Monteringsboltene i motoren er løse. 4. En motorremskive, lederull eller knivremskive er løs. 5. Motorremskiven er ødelagt. 6. Knivspindelen er bøyd. 7. Motormonteringen er løs eller utslitt.	1. Monter ny(e) kniv(er). 2. Stram til knivmonteringsbolten. 3. Trekk til monteringsboltene. 4. Stram til den aktuelle skiven. 5. Kontakt et autorisert forhandlerverksted. 6. Kontakt et autorisert forhandlerverksted. 7. Kontakt et autorisert forhandlerverksted.
Maskinen klipper med ujevn høyde.	1. Kniven(e) er ikke skarp(e). 2. Gressklipperkniven(e) er bøyd(e). 3. Klippeenheten er ikke rettet opp. 4. Gressklipperens underside er skitten. 5. Trykket i dekkene er feil. 6. Knivspindelen er bøyd.	1. Slip kniven(e). 2. Monter ny(e) kniv(er). 3. Rett opp klippeenheten på tvers og på langs. 4. Rengjør gressklipperens underside. 5. Juster trykket i dekkene. 6. Kontakt et autorisert forhandlerverksted.
Knivbladene roterer ikke.	1. Klipperremmen er slitt, løs eller ødelagt. 2. Klipperremmen sitter ikke på remskiven. 3. Pumpens drivrem er slitt, løs eller ødelagt. 4. Ledefjæren er brukket eller mangler.	1. Monter en ny klipperrem. 2. Monter klipperremskiven og kontroller at lederullen, lederullarmen og fjæren befinner seg i korrekt stilling og fungerer som de skal. 3. Sjekk remstrammingen eller sett på ny rem. 4. Skift ut fjæren.
Clutchen kobles ikke inn.	1. En sikring har gått. 2. Lav spenning ved clutchen. 3. Coilen er skadet. 4. Det er utilstrekkelig strømforsyning. 5. Avstanden mellom rotor og armatur er for stor.	1. Bytt ut sikringen. Kontroller spolemotstand, batterilading, ladesystem og ledningskoblinger og skift ut komponenter om nødvendig. 2. Kontroller spolemotstand, batterilading, ladesystem og ledningskoblinger og skift ut deler om nødvendig. 3. Skift ut clutchen. 4. Reparer eller skift ut clutchledningen eller det elektriske systemet. Rengjør konnektorkontaktene. 5. Fjern mellomlegget eller bytt ut clutchen.

Skjemaer

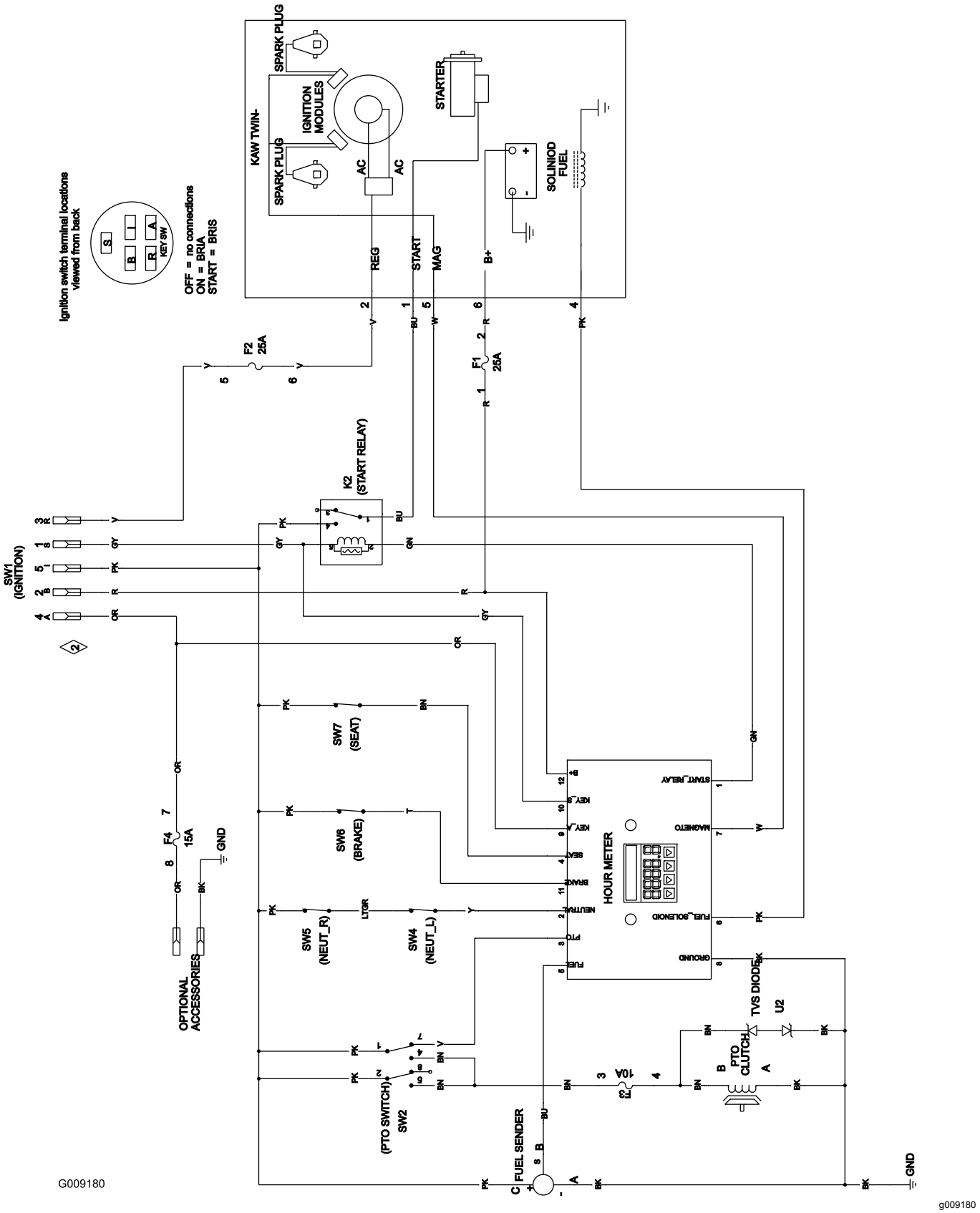

Koblingsskjema (Rev. A)

Notat:

Notat:

Europeisk personvernerklæring

Informasjonen Toro samler inn
Toro Warranty Company (Toro) respekterer ditt personvern. For at vi skal kunne behandle ditt garantikrav og kontakte deg ved en eventuell produkttilbakekalling, ber vi deg om å dele enkelte personopplysninger med oss, enten direkte eller gjennom din lokale Toro-bedrift eller -forhandler.

Toros garantisystem finnes på vertsservere i USA, hvor personvernlovgivningen kanskje ikke gir samme beskyttelse som i ditt eget land.

VED Å DELE DIN PERSONLIGE INFORMASJON MED OSS, SAMTYKKER DU I BEHANDLINGEN AV DIN PERSONLIGE INFORMASJON SOM BESKREVET I DENNE PERSONVERNERKLÆRINGEN.

Måten Toro bruker informasjon på
Toro kan bruke din personlige informasjon til å behandle garantikrav, til å kontakte deg ved en eventuell produkttilbakekalling og av andre hensyn som vi vil fortelle deg om. Toro kan dele din informasjon med Toros datterselskaper, forhandlere eller andre forretningspartnere i forbindelse med disse aktivitetene. Vi vil ikke selge din personlige informasjon til andre selskaper. Vi forbeholder oss retten til å oppgi personlig informasjon for samsvar med gjeldende lovgivning og på forespørsel fra passende myndighet, for å kunne drive våre systemer korrekt eller for vår egen eller andre brukeres beskyttelse.

Oppbevaring av personlig informasjon
Vi vil oppbevare din personlige informasjon så lenge vi har behov for den, av hensynene de opprinnelig ble samlet inn for eller av andre legitime hensyn (som f.eks. samsvar med regelverk), eller som påkrevd av gjeldende lovgivning.

Toros erklæring om sikker lagring av dine personlige opplysninger
Vi tar rimelige forholdsrelger for å beskytte sikkerheten til dine personlige opplysninger. Vi tar også forholdsregler for å vedlikeholde de personlige opplysningenes nøyaktighet og gjeldende status.

Tilgang og korrigering av personlig informasjon
Hvis du vil gjennomgå eller korrigere din personlige informasjon, kontakt oss per e-post på legal@toro.com.

Australsk forbrukerlov

Australske kunder vil finne opplysninger angående australsk forbrukerlov enten inni boksen eller hos din lokale Toro-forhandler.

Toro-garantien

Landskaps-
entreprenør
Utstyr for landskapsentre-
prenører (LCE)

Betingelser og inkluderte produkter

The Toro Company og datterselskapet Toro Warranty Company garanterer, i henhold til en avtale mellom dem, i fellesskap å reparere de oppgitte Toro-produktene hvis de er mangelfulle i materialer eller utførelse.

Følgende tidsperioder gjelder fra den opprinnelige kjøpsdatoen:

Produkter	Garantiperiode
Gressklippere av skyvemodell	
53 cm og 76 cm gressklippere – privat bruk[1]	2 år
53 cm og 76 cm gressklippere – kommersiell bruk	1 år
• Motor	2 år[2]
Mellomstore gressklippere av skyvemodell	2 år
• Motor	2 år[2]
Grand Stand®-gressklippere	5 år eller 1200 timer[3]
• Motor	3 år
Gressklippere i serien Z Master® 6000	5 år eller 1200 timer[3]
• Motor	3 år[2]
Gressklippere i serien Z Master® 7000	5 år eller 1200 timer[3]
• Motor	2 år[2]
Gressklippere i serien Z Master® 8000	2 år
• Motor	3 år[2]
Titan HD gressklipper og motor	4 år eller 500 timer[3]
Alle gressklippere	
• Batteri	2 år
• Tilbehør	2 år

[1]Privat bruk betyr bruk av produktet på samme tomt som hjemmet ditt. Bruk på mer enn ett sted betraktes som kommersiell bruk, og den kommersielle garantien vil dermed gjelde.

[2]Noen motorer som brukes på Toro LCE-produkter er under garanti fra motorprodusenten.

[3]Avhengig av hva som inntreffer først.

Denne garantien omfatter kostnad for deler og utført arbeid, men du må betale transportkostnadene.

Instruksjoner for å innhente garantitjenester

Hvis du mener at ditt Toro-produkt inneholder en defekt i materialer eller arbeidskvalitet, følger du denne fremgangsmåten:

1. Kontakt selgeren for å avtale service på produktet. Hvis det av en eller annen grunn er umulig for deg å kontakte selgeren, kan du kontakte en Toro-autorisert forhandler for å avtale service. Gå til http://www.toro.com/ for å finne en Toro-leverandør i ditt område.
2. Ta med deg produktet og kjøpsbevis (salgskvittering) til serviceforhandleren.
3. Hvis du av en eller annen grunn er misfornøyd med serviceforhandlerens analyse eller med hjelpen du får, kan du kontakte oss på:

   Toro Warranty Company
   8111 Lyndale Avenue South
   Bloomington, MN 55420-1196, USA
   001-952-948-4707

Eierens ansvar

Du må vedlikeholde Toro-produktet ved å følge vedlikeholdsprosedyrene som er beskrevet i *brukerhåndboken*. Det er du som dekker kostnadene til slikt rutinevedlikehold, enten det utføres av en forhandler eller av deg.

Elementer og betingelser som ikke inkluderes

Det er ikke noen annen uttrykt garanti unntatt for spesialdekning for utslippssystemet og motorgarantidekning på noen produkter. Denne uttrykkelige garantien dekker ikke følgende:

- Kostnader til vanlig vedlikeholdsservice eller deler, for eksempel filtre, drivstoff, smøremidler, oljeskift, tennplugger, knivsliping eller slitte blad, kabel- og forbindelsesjusteringer samt bremse- og clutchjusteringer
- Komponenter som svikter som følge av normal slitasje
- Alle produkter eller deler som er endret eller feilbrukt eller må byttes eller repareres på grunn av uhell eller manglende korrekt vedlikehold
- Gebyrer for henting og levering
- Reparasjoner eller forsøk på reparasjoner av andre enn en autorisert Toro-serviceforhandler
- Reparasjoner som er nødvendig pga. manglende overholdelse av anbefalt drivstoffprosedyre (se *brukerhåndboken* for mer informasjon)
  - Fjerning av urenheter fra drivstoffsystemet dekkes ikke
  - Bruk av gammelt drivstoff (mer enn én måned gammelt) eller drivstoff som inneholder mer enn 10 % etanol eller mer enn 15 % MTBE
  - Mangel på å tappe drivstoffsystemet før en periode på over én måned uten bruk

Generelle betingelser

Kjøperen er dekket av nasjonal lovgivning innen hvert land. Rettighetene som kjøperen har med støtte i slike lover, er ikke begrenset av denne garantien.