NR. 3321–982

TORO®

Wheel Horse®

523Dxi Tractor

Model nr. 73590 – 9900001 en hoger

Gebruikershandleiding

BELANGRIJK: Lees deze handleiding aandachtig door. De handleiding bevat informatie ten behoeve van uw veiligheid en die van anderen. Zorg dat u vertrouwd bent met de plaats en functie van de bedieningsorganen voordat u de machine gaat gebruiken.

Nederlands (NL)

Inleiding

Dank u voor de keuze van een Toro produkt.

Wij bij Toro wensen dat u geheel tevreden bent met dit nieuwe produkt. Aarzel daarom niet contact op te nemen met uw erkende Toro Service Dealer voor eventuele hulp, service, originele Toro onderdelen of andere informatie.

Wanneer u de dealer of de fabriek raadpleegt, dient u de model- en serienummers van de machine altijd te vermelden. Aan de hand van deze nummers kan de Service Dealer of vertegenwoordiger u de juiste informatie over de specifieke machine verschaffen. De model- en serienummers vindt u op een plaatje dat op een speciale plaats op de machine is aangebracht (zie onder).

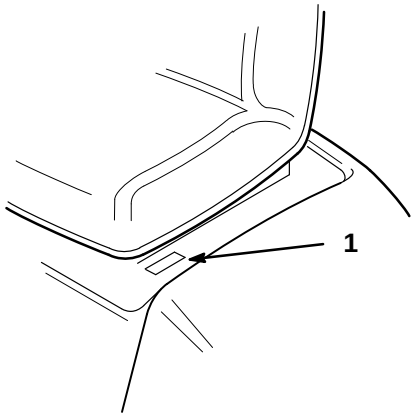

1. Model- en serienummerplaatje

Noteer de model- en serienummers van de machine hieronder, dan hebt u ze altijd bij de hand.

Modelnr.: _____

Serienr.: _____

Lees deze handleiding aandachtig door, zodat u leert hoe u de machine op de juiste wijze bedient en onderhoudt. Door het lezen van de handleiding kunt u persoonlijk letsel van u en anderen en schade aan de machine voorkomen. Ofschoon Toro veilige en moderne produkten ontwerpt, produceert en op de markt brengt, blijft u verantwoordelijk voor een correct en veilig gebruik daarvan. U bent tevens verantwoordelijk voor de instructie m.b.t. veiligheid van personen die u met de machine laat werken.

In deze handleiding gebruikt Toro een systeem om mogelijke gevaren aan te duiden en u te attenderen op bijzondere aanwijzingen om lichamelijk (mogelijk fataal) letsel van u en anderen te voorkomen. De woorden GEVAAR, WAARSCHUWING en VOORZICHTIG geven de ernst van het gevaar aan. Ga als regel altijd voorzichtig te werk.

GEVAAR waarschuwt u voor zeer gevaarlijke situaties, die kunnen resulteren in ernstig lichamelijk letsel of zelfs overlijden, die kunnen ontstaan als u niet de vereiste voorzorgsmaatregelen neemt.

WAARSCHUWING waarschuwt u voor een gevaarlijke situatie die kan resulteren in ernstig lichamelijk letsel of zelfs overlijden, die kan ontstaan als u niet de vereiste voorzorgsmaatregelen neemt.

VOORZICHTIG duidt belangrijke instructies inzake uw persoonlijke veiligheid aan. Om letsel te voorkomen moet u dergelijke instructies zorgvuldig lezen en opvolgen.

Er worden nog twee woorden gebruikt om u op belangrijke informatie te wijzen. “Belangrijk” attendeert u op bijzondere technische informatie en “Opmerking” duidt algemene informatie aan die bijzondere aandacht verdient.

Als de handleiding verwijst naar de linker- of rechterkant van de machine, betekent dit gezien vanaf de normale bedieningspositie, d.w.z. zittend op de bestuurdersstoel.

©The Toro Company – 1998
All Rights Reserved

Inhoud

	Blz.
Veiligheid	2
Instructies voor veilige bediening van (rijdende) cirkelmaaiers met zittende bestuurder	2
Veilige bediening	2
Geluidsdruk	4
Geluidsniveau	5
Trillingsniveau	5
Hellingsdiagram	7
Veiligheids- en instructieplaatjes	9
Overzicht van symbolen	10
Overzicht van symbolen	11
Overzicht van symbolen	12
Controles vóór het gebruik	13
Motorkap openen	13
Motorkap sluiten	14
Zijpanelen verwijderen	14
Brandstof bijvullen	15
Water aftappen uit brandstoffilter/ waterafscheider	16
Motoroliepeil controleren	17
Koelsysteem controleren	18
Controleren op vuil	18
Veiligheidsschakelaars controleren	20
Rem controleren	20
Gebruiksaanwijzing	21
Veiligheid staat voorop	21
Bedieningsorganen	21
Keuzeschakelaar	22
Parkeerrem	22
Starten en stoppen van de motor	22
Bediening van de aftakas	23
Het veiligheidssysteem	24
Werken in de achteruit	24
Instrumenten en indicatielampjes	27
Vooruit en achteruit rijden	28
Tractor stoppen	29
Stuurwiel recht zetten	29
Hefinrichting voor werktuigen	30
Bestuurdersstoel instellen	30
Koplampen en achterlichten	31
Schuinstand van het stuurwiel instellen	31
Gebruik van de Cruise Control	31
De Smart Turnt stuurfunctie	32
Tractor met de hand duwen	33
Onderhoud	34
Onderhoudsschema	34
Motorolie	36
Koelvloeistof van de motor verversen	38
Smeren	39
Bandenspanning	41
Rem	41
Brandstoftank	42
Brandstoffilter	43
Toesporing van de voorwielen	44
Transmissie-olie	46
Zekeringen	48
Koplampen	49
Achterlichten	50
Accu	50
Schema elektrische installatie	54
Schema elektrische installatie	55
Reiniging en stalling	56
Problemen, oorzaak en remedie	57

Veiligheid

Instructies voor veilige bediening van (rijdende) cirkelmaaiers met zittende bestuurder

Deze machine voldoet ten minste aan de Europese normen, van kracht op het moment van produktie. Onjuist gebruik of onderhoud door de gebruiker of eigenaar kan letsel veroorzaken. Om het risico van letsel te vermijden, dient u zich aan de volgende veiligheidsinstructies te houden en altijd op het veiligheidssymbool ⚠ te letten, dat betekent VOORZICHTIG, WAARSCHUWING of GEVAAR — "instructie voor persoonlijke veiligheid". Het niet opvolgen van de instructie kan leiden tot (mogelijk fataal) lichamelijk letsel.

Veilige bediening

Dit produkt kan amputatie van handen of voeten veroorzaken en voorwerpen uitwerpen. Volg altijd alle veiligheidsinstructies op om ernstig of mogelijk fataal letsel te voorkomen.

Training

1. Lees alle instructies aandachtig. Zorg ervoor dat u vertrouwd bent met de bedieningsorganen en het juiste gebruik van de machine.

2. U dient de bediening van de machine uitsluitend toe te staan aan verantwoordelijke volwassenen die vertrouwd zijn met de instructies. Voor het werken met de machine kan een wettelijke minimum leeftijd gelden.

3. Houd iedereen weg uit het gebied waarin u de machine gebruikt, met name kinderen en huisdieren.

4. Onthoud dat de gebruiker verantwoordelijk is voor ongevallen of schade aan andere personen of hun eigendommen.

5. Het vervoeren van passagiers is niet toegestaan.

6. Elke bestuurder moet op professionele en praktische wijze worden geïnstrueerd. Bij dergelijke instructie moet de nadruk liggen op:

- de nodige zorg en concentratie tijdens het werken met tractorvoertuigen;
- als de maaier op een helling begint te glijden, kan dat niet met de rem worden gecorrigeerd. De belangrijkste oorzaken voor het verliezen van de controle zijn:

  onvoldoende grip van de wielen,

  te snel rijden,

  onjuist gebruik van de rem,

  het type machine is niet geschikt voor het specifieke werk,

  zich onvoldoende bewust zijn van de specifieke omstandigheden van het terrein, met name op hellingen,

  onjuiste aankoppeling en verdeling van de last.

Voorbereiding

1. Draag tijdens het maaien altijd een lange broek en stevige schoenen. Draag geen schoenen met open tenen en loop niet op blote voeten.

2. Inspecteer het terrein waarop u de maaier gaat gebruiken grondig en verwijder eventuele voorwerpen die door de maaier kunnen worden uitgeworpen.

3. WAARSCHUWING - Brandstof is licht ontvlambaar.

- Bewaar brandstof uitsluitend in tanks of blikken die daar speciaal voor bedoeld zijn.

- De brandstoftank uitsluitend buiten vullen; tijdens het vullen niet roken.
- Vul brandstof bij voordat u de motor start. Verwijder nooit de dop van de brandstoftank en vul nooit brandstof bij wanneer de motor loopt of heet is.
- Als er brandstof gemorst is de motor niet aanzetten, maar eerst de maaier verplaatsen. Zorg ervoor dat er geen ontstekingsbronnen in de buurt van de gemorste brandstof komen totdat alle brandstofdampen verdwenen zijn.
- Zorg voor een goede bevestiging van afsluitdoppen van brandstoftanks en -blikken.

4. Vervang geluiddempers die gebreken vertonen.

5. Controleer de messen, bevestigingsbouten en het maaimechanisme altijd op sporen van slijtage of beschadiging voor het gebruik. Vervang versleten of beschadigde messen en bouten altijd als complete set om een goede balans te behouden.

6. Let op dat bij machines met meer maaimessen andere messen kunnen gaan draaien doordat u een mes draait.

Gebruiksaanwijzing

1. Laat de motor niet in een afgesloten ruimte lopen, omdat zich giftige koolmonoxydedampen kunnen verzamelen.

2. Alleen bij daglicht of goed kunstlicht maaien.

3. Alle werktuigkoppelingen uitschakelen en versnelling in vrij schakelen alvorens de motor te starten.

4. Ga zorgvuldig te werk bij het trekken van lasten of gebruik van zware werktuigen.

- Alleen goedgekeurde trekstang aanhangpunten gebruiken.
- Belasting beperken tot wat u veilig kunt beheersen.
- Maak geen scherpe bochten. Ga zorgvuldig te werk bij achteruit rijden.
- Gebruik contragewicht(en) of wielgewichten, als dit in de bedienings-handleiding wordt geadviseerd.

5. Uitkijken voor verkeer bij oversteken en in de buurt van de openbare weg.

6. Zet de maaimessen stil voordat u andere oppervlakken dan grasvelden oversteekt.

7. Bij gebruik van werktuigen nooit de afvoeropening naar omstanders toe richten of personen in de buurt van de in werking zijnde machine laten komen.

8. Gebruik de maaier niet als schermen, schilden of andere beveiligingsmiddelen beschadigd zijn of ontbreken.

9. Verander de instellingen van de motor niet en voorkom overbelasting van de motor. Hoge snelheden kunnen de kans op persoonlijk letsel vergroten.

10. Voordat u de bestuurdersplaats verlaat:

- aftakas uitschakelen en werktuigen laten zakken,
- versnelling in neutraal zetten en parkeerrem in werking stellen,
- motor stoppen, contactsleutel en sleutel van keuzeschakelaar verwijderen.

11. Aandrijving naar werktuig(en) uitschakelen, motor stoppen en bougiekabel(s) losmaken of contactsleutel en sleutel van keuzeschakelaar verwijderen:

- voordat u verstoppingen losmaakt of de afvoertunnel ontstopt,
- voordat u de maaier gaat controleren, schoonmaken of andere werkzaamheden gaat uitvoeren,
- als u een vreemd voorwerp hebt geraakt. Controleer de maaier op beschadigingen en voer alle benodigde reparaties uit alvorens hem weer te gebruiken,

- als de maaier abnormaal begint te trillen (direct controleren).

12. Aandrijving naar werktuig(en) uitschakelen bij transport of als de machine niet in gebruik is.

13. Motor stoppen en aandrijving naar werktuig uitschakelen:

- alvorens brandstof bij te vullen,
- voor het afnemen van een grasvanger,
- voor het instellen van de maaihoogte, tenzij die vanaf de bestuurderspositie kan worden ingesteld.

14. Zet het handgas terug voordat u de motor afzet. Als de machine met een brandstofafsluitklep is uitgerust, draai deze dan dicht als het maaiwerk voltooid is.

Werken op hellingen

1. Gebruik de maaier niet op de volgende hellingen:

- dwars op een helling van meer dan 5°,
- heuvelopwaarts op een helling van meer dan 10°,
- heuvelafwaarts op een helling van meer dan 15°.

2. Onthoud dat er geen “veilige” hellingen bestaan. Het rijden op met gras begroeide hellingen vereist bijzondere zorgvuldigheid. Om te voorkomen dat de machine omslaat:

- niet plotseling stoppen of gaan rijden bij het op- en afrijden van hellingen,
- laat de koppeling langzaam opkomen, laat de machine altijd in de versnelling rijden, vooral wanneer u een helling afrijdt,
- houd de snelheid laag bij het rijden op hellingen en in scherpe bochten,
- wees bedacht op bulten en kuilen en andere verborgen gevaren,
- maai nooit dwars over een helling, tenzij de maaier daar speciaal voor bedoeld is.

Onderhoud en stalling

1. Draai alle moeren, bouten en schroeven regelmatig strak aan, zodat de machine steeds veilig in gebruik is.

2. Als zich brandstof in de tank bevindt de maaier niet stallen in een afgesloten ruimte waar brandstofdampen in contact met open vuur of vonken kunnen komen.

3. Laat de motor afkoelen voordat u de maaimachine in een afgesloten ruimte stalt.

4. Om brandgevaar te beperken dienen motor, geluiddemper, accucompartiment en de omgeving van de brandstoftank steeds te worden vrijgemaakt van een overmaat aan vet, gras, bladeren en opgehoopt vuil.

5. Controleer de grasvanger regelmatig op slijtage en achteruitgang.

6. Versleten of beschadigde onderdelen vervangen ten behoeve van een veilig gebruik.

7. Als de brandstoftank moet worden leeggemaakt, dient dit buiten plaats te vinden.

8. Let op dat bij machines met meer maaimessen andere messen kunnen gaan draaien doordat u een mes draait.

9. Als u de machine parkeert, stalt of onbewaakt achterlaat, het maaiwerktuig laten zakken, tenzij u een afdoende mechanische vergrendeling gebruikt.

Geluidsdruk

Deze machine produceert een continu-geluidsdruk volgens A-norm bij het oor van de bestuurder van 90 dB(A), op basis van metingen uitgevoerd op identieke machines volgens Richtlijn 84/538/EEG.

Geluidsniveau

Deze machine produceert een geluidsniveau van 105 Lwa, op basis van metingen van identieke machines, uitgevoerd volgens Richtlijn 84/538/EEG en wijzigingen daarop.

Trillingsniveau

Deze machine produceert een maximum hand-arm trillingsniveau van 2,00 m/s^2 en over het gehele lichaam van 0,30 m/s^2 op basis van metingen van identieke machines volgens EN 1033 en EN 1032.

Hellingsdiagram

Lees alle veiligheidsinstructies op pagina 2 - 5.

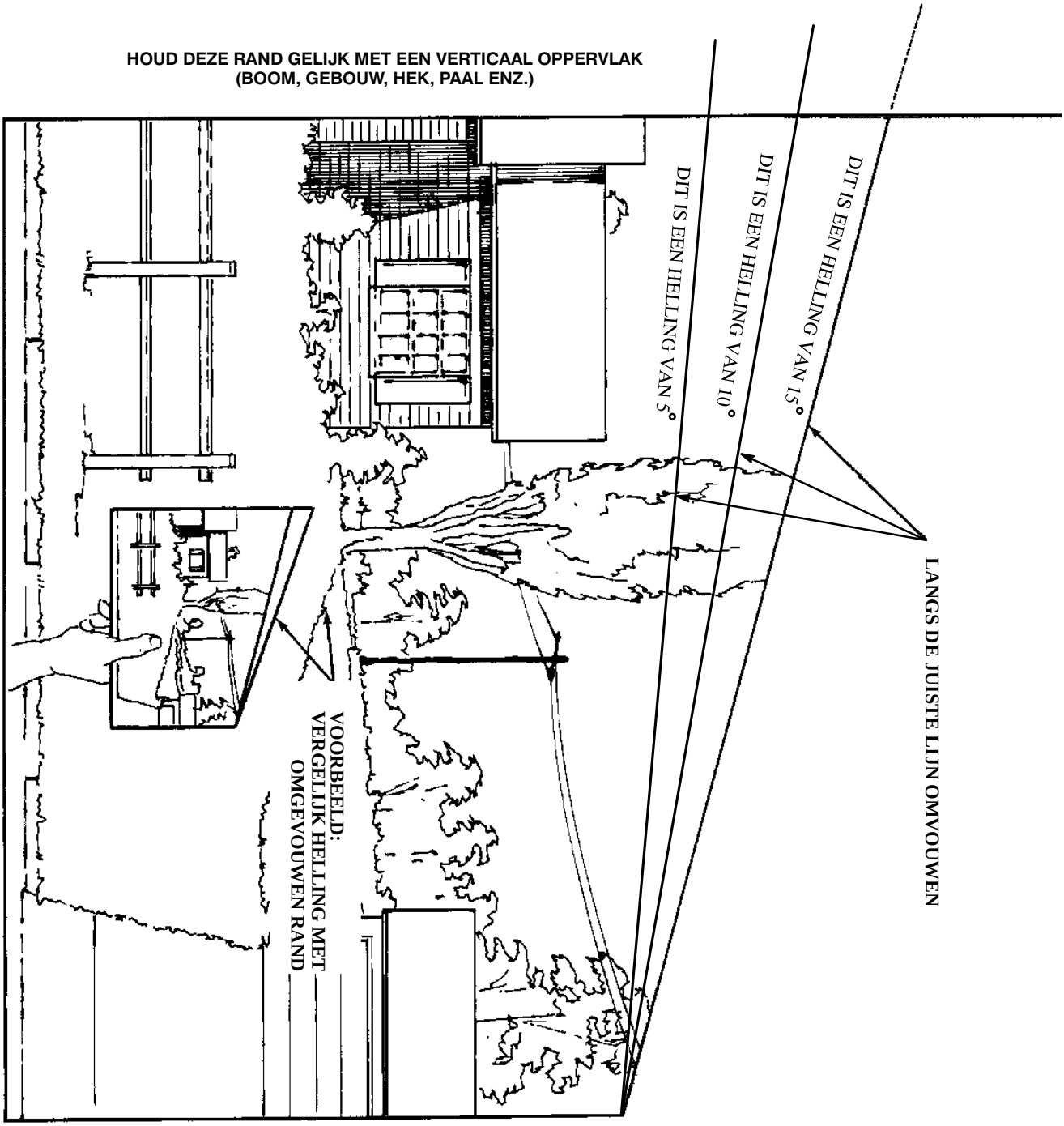

Veiligheids- en instructieplaatjes

De veiligheids- en instructieplaatjes zijn duidelijk zichtbaar voor de bestuurder aangebracht in de buurt van een mogelijk gevaar. Plaatjes die beschadigd of verloren zijn direct vervangen.

OP KAP VAN AANDRIJFAS
(Onderdeel nr. 98-1608)

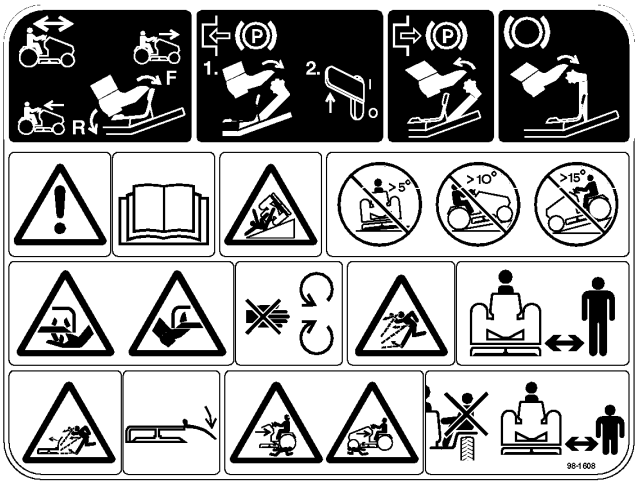

OP STOELOPHANGING
(Onderdeel nr. 99–2986)

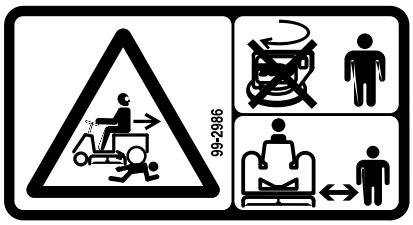

OP STOELOPHANGING
(Onderdeel nr. 99–5340)

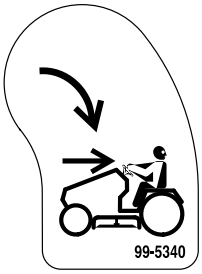

(1) OP TUNNEL VAN AANDRIJFAS
(2) ONDER ZIJKAP
(Onderdeel nr. 98–5015)

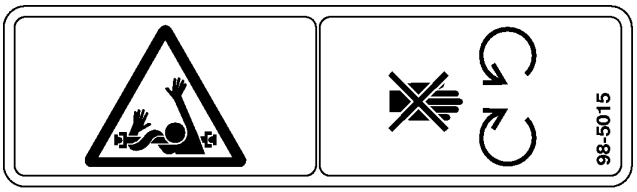

OP BESCHERMKAP VAN KOELVENTILATOR
(Onderdeel nr. 95–4143)

(2) BINNENKANT GRILLE VOORZIJDE
(Onderdeel nr. 93-8069)

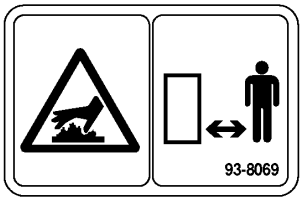

OP ACHTERSPATBORD
(Onderdeel nr. 98-3088)

Overzicht van symbolen

Veiligheidsalarm

Veiligheidsalarm

Lees de bedieningshandleiding

Raadpleeg technische handleiding voor juiste onderhoudsprocedures

Uitgeworpen voorwerpen – gevaar voor alle lichaamsdelen

Uitgeworpen voorwerpen – aan zijkant gemonteerde cirkelmaaier. Zorg dat veiligheids-scherm altijd aangebracht is

Roterend mes – kan tenen of voet afsnijden

Roterend mes – kan vingers of hand afsnijden

Roterend mes, kan tenen of vingers afsnijden. Houd handen en voeten uit de buurt van het draaiende mes zolang de motor loopt

Veiligheidsschermen niet openen of verwijderen terwijl de motor loopt

Amputatiegevaar – maaier in achterwaartse beweging

Blijf altijd op veilige afstand van de maaier

Blijf altijd op veilige afstand van de maaier

Houd kinderen op veilige afstand van de machine

Machine kantelt dwars op helling

Machine kantelt bij helling oprijden

Machine kantelt bij helling afrijden

Machine kantelt

Gebruik in achteruit niet toegestaan, tenzij uitgeschakeld via keuzeschakelaar

Overzicht van symbolen

Maaimes – basissymbool

Maaimes – instelling maaihoogte

Maaier – zakken

Maaier – heffen

Maaitrommel – kan voet afsnijden of afknellen

Rotor – kan vingers of hand afsnijden

Blijf op veilige afstand van sneeuwruimer

Blijf op veilige afstand van sneeuwruimer

Tractoren moeten uitgerust zijn met achterwielgewicht van 45 kg voor aanbouw van dit werktuig

Machine kantelt veiligheidsbeugel sneeuwruimer

Roterend mes, kan hand afsnijden

Roterend mes, kan voet afsnijden

Meerijden op deze machine uitsluitend toegestaan op passagierszitplaats en als zicht van de bestuurder niet belemmerd wordt

Vingers of hand kunnen bekneld raken – zijwaartse kracht

Terugslag of opwaartse beweging – opgeslagen energie

Motor afzetten en contactsleutel verwijderen alvorens onderhoud of reparatie te verrichten

Rijrichting van de machine – gecombineerd

Laag L

Hoog H

Achteruit R

Neutraal N

Eerste versnelling 1

Tweede versnelling 2

Derde versnelling t/m maximum aantal versnellingen vooruit 3

Overzicht van symbolen

Snel

Langzaam

Afname/toename

Aan/lopen

Uit/stop

Motor

Motor starten

Motor stoppen

Choke

Motortemperatuur

Motoroliedruk

Motoroliepeil

Keuzeschakelaar

Brandstof

Brandstofvoorraad

Leeg

Vol

Laadtoestand van de accu

Koplampen – Dim-/grootlicht

Remsysteem

Parkeerrem

Koppeling

Aftakas

Vast

Los

Openen

Sluiten

Controles vóór het gebruik

Telkens voordat u de tractor gaat gebruiken, dient u het volgende te controleren:

- Brandstofvoorraad
- Af te tappen water uit brandstoffilter
- Motoroliepeil
- Vloeistofniveau in koelsysteem en radiateurrooster
- Vuil op de (3) luchtinlaatroosters
- Vuil in het motordeel
- Vuil op de achterste kap van de cardanas
- Het veiligheidssysteem
- De rem

Voor sommige stappen moet u de motorkap openen of de zijpanelen van de tractor verwijderen.

Motorkap openen

Open de motorkap als volgt:

1. Parkeer de machine op een vlakke ondergrond. Aftakas uitschakelen, parkeerrem aantrekken, hefinrichting laten zakken en contactsleutel op “STOP” draaien om de motor te stoppen. Verwijder de contactsleutel.

2. Steek een schroevedraaier in de rechterkant van de sleuf getoond in fig. 1 en druk de vergrendeling van de motorkap naar links.

3. Til de motorkap helemaal op.

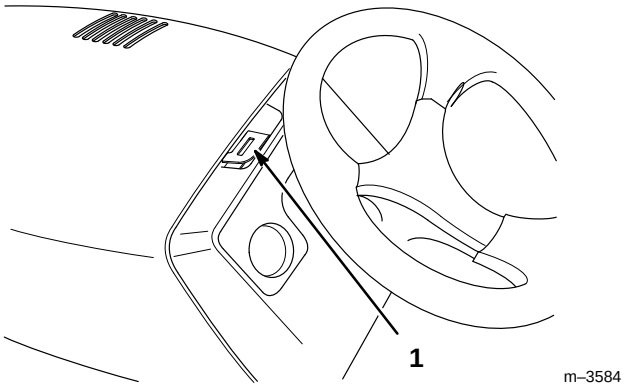

Figuur 1

1. Sleuf voor motorkapontgrendeling

⚠ VOORZICHTIG

MOGELIJK GEVAAR
- **Delen onder de motorkap zijn heet als de motor heeft gelopen.**

WAT ER KAN GEBEUREN
- **Aanraken van hete delen kan brandwonden veroorzaken.**

GEVAARLIJKE SITUATIES VOORKOMEN
- **Laat de tractor afkoelen alvorens onderhoud te verrichten of delen onder de motorkap aan te raken.**

Motorkap sluiten

De motorkapvergrendeling bevindt zich bij de linker hoek van de grille.

1. Druk de motorkapvergrendeling naar achteren terwijl u de motorkap laat zakken (fig. 2).
2. Druk de motorkap omlaag totdat de vergrendeling sluit.

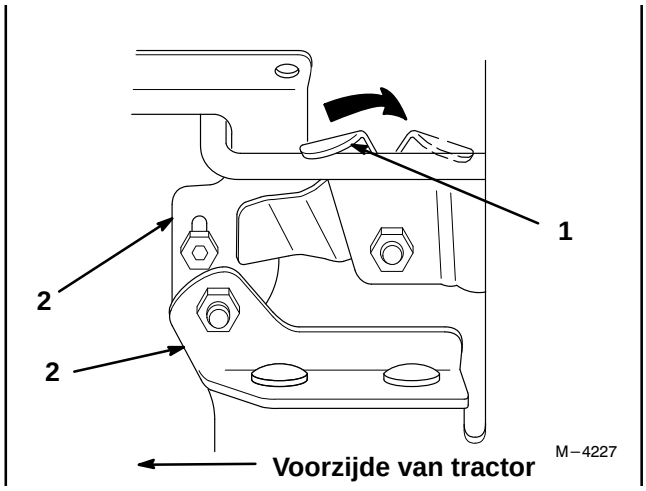

Figuur 2

1. Motorkapvergrendeling 2. Motorkapscharnieren

Zijpanelen verwijderen

1. Parkeer de machine op een vlakke ondergrond. Aftakas uitschakelen, parkeerrem aantrekken, hefinrichting laten zakken en contactsleutel op “STOP” draaien om de motor te stoppen. Verwijder de contactsleutel.
2. Til de motorkap op.
3. Zijpaneel verwijderen:
   A. De vergrendelingen van het zijpaneel optillen en 90˚ draaien, of in elk geval zo ver dat ze evenwijdig zijn met de open sleuf (fig. 3).
   B. Trek de bovenkant van het zijpaneel naar u toe, zodat de vergrendelingen door de open sleuven heen gaan.
   C. Verwijder het zijpaneel van de tractor.

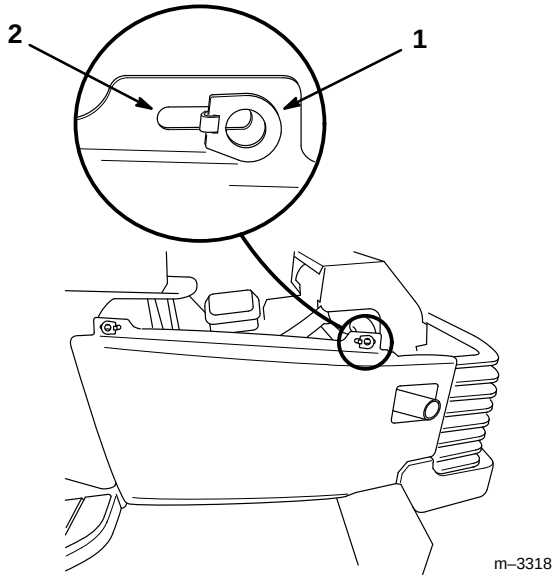

Figuur 3

1. Vergrendeling zijpaneel 2. Open sleuf

⚠ GEVAARLIJK

MOGELIJK GEVAAR
- **Draaiende ventilator en aandrijfas kunnen letsel veroorzaken.**

WAT ER KAN GEBEUREN
- **Vingers, handen, of losse kleding kunnen verstrikt raken in de draaiende ventilator of aandrijfas.**

GEVAARLIJKE SITUATIES VOORKOMEN
- **De tractor niet bedienen zonder dat de zijpanelen en motorkap op hun plaats aangebracht zijn.**
- **Vingers, handen en kleding uit de buurt van de draaiende ventilator en aandrijfas houden.**
- **Motor stoppen en contactsleutel verwijderen alvorens onderhoud te verrichten.**

Brandstof bijvullen

De motor loopt op schone, verse dieselbrandstof met een minimum cetaangetal van 40. Koop nooit meer brandstof dan u in 30 dagen gebruikt, om het gebruik van verse brandstof te verzekeren.

Gebruik zomerdiesel (nr. 2– D) bij temperaturen boven – 7˚C (20˚F) en winterdiesel (nr. 1– D of mengsel nr. 1– D/2– D) onder – 7˚C (20˚F). Gebruik van winterdiesel bij lagere temperaturen geeft een lager ontvlammingspunt en vloeipunt, waardoor de motor bij lage temperaturen beter start en minder snel paraffine– afscheiding optreedt, waardoor filters verstopt kunnen raken.

Gebruik van zomerdiesel boven – 7˚C (20˚F) draagt bij aan een langere levensduur van de brandstofpomp.

Belangrijk: **Gebruik nooit kerosine of benzine in plaats van dieselbrandstof, daardoor kan de motor beschadigd worden.**

⚠ GEVAARLIJK

MOGELIJK GEVAAR
- **Dieselbrandstof is onder bepaalde omstandigheden uitermate brandbaar en explosief.**

WAT ER KAN GEBEUREN
- **Brand of explosie van dieselbrandstof kan brandwonden of schade aan eigendommen veroorzaken.**

GEVAARLIJKE SITUATIES VOORKOMEN
- **Gebruik een trechter of tuit; brandstof uitsluitend in de open lucht bij koude motor bijvullen. Veeg gemorste brandstof meteen op.**
- **Vul de tank niet helemaal, maar slechts tot 6–13 mm (1/4-1/2”) onder de onderkant van de vulopening. De vulopening mag zelf niet volstaan, omdat deze ruimte nodig is voor het uitzetten van de brandstof.**
- **Rook niet wanneer u met brandstof bezig bent en houd brandstof weg van open vlammen of vonken.**
- **Brandstof in goedgekeurde vaten opslaan en buiten bereik van kinderen bewaren. Nooit meer voorraad dan voor 30 dagen kopen.**

1. Parkeer de machine op een vlakke ondergrond. Aftakas uitschakelen, parkeerrem aantrekken, hefinrichting laten zakken en contactsleutel op “STOP” draaien om de motor te stoppen. Verwijder de contactsleutel.

2. Maak de omgeving van de tankdop schoon en verwijder de tankdop. Gebruik een trechter en vul brandstof bij tot 6-13 mm (1/4-1/2”) onder de onderkant van de vulopening. Deze ruimte is nodig voor het uitzetten van de brandstof. Voor het vullen van de tank de machine op een vlakke ondergrond parkeren, zodat er voldoende ruimte voor lucht is. De tank niet helemaal vullen.

3. De tankdop weer stevig erop draaien. Gemorste brandstof opvegen.

4. Indien mogelijk de tank na elk gebruik vullen. Hierdoor blijft condensatie in de tank tot een minimum beperkt.

Water aftappen uit brandstoffilter/waterafscheider

Als er water aanwezig is in brandstoffilter/waterafscheider, moet dit vóór elk gebruik worden verwijderd.

1. Parkeer de machine op een vlakke ondergrond. Aftakas uitschakelen, parkeerrem aantrekken, hefinrichting laten zakken en contactsleutel op “STOP” draaien om de motor te stoppen. Verwijder de contactsleutel.

2. Open de motorkap.

3. Verwijder het linker zijpaneel.

4. Open de aftapkraan aan brandstoffilter/ waterafscheider en tap het verzamelde water af (fig. 4).

NB.: Omdat het verzamelde water met dieselbrandstof vermengd is, het water in een bak opvangen en op milieuverantwoorde wijze afvoeren.

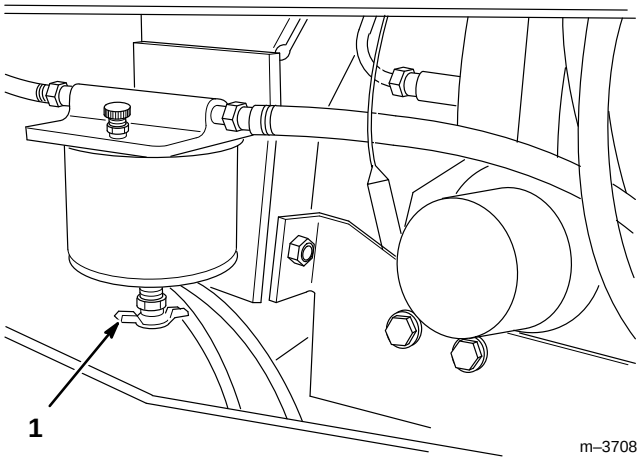

Figuur 4

1. Aftapkraan brandstoffilter

Motoroliepeil controleren

1. Parkeer de machine op een vlakke ondergrond. Aftakas uitschakelen, parkeerrem aantrekken, hefinrichting laten zakken en contactsleutel op “STOP” draaien om de motor te stoppen. Verwijder de contactsleutel.

2. Open de motorkap.

3. Maak de omgeving van de peilstok (fig. 5) schoon, zodat er geen vuil in de peilstokbuis kan komen, waardoor de motor beschadigd zou kunnen worden.

4. Oliepeilstok eruit trekken en het metalen uiteinde schoonvegen (fig. 6).

5. De peilstok weer helemaal in de buis drukken. De peilstok opnieuw eruit trekken en het oliepeil op het metalen deel controleren. Als het oliepeil dicht bij of onder het onderste gat in de peilstok staat, de vuldop verwijderen en olie bijvullen tot aan het bovenste gat in de peilstok.
(Zie Motorolie, pagina 36, voor het te gebruiken type en de viscositeit van motorolie voor verschillende temperatuursomstandigheden.)

6. Na het bijvullen of verversen van de olie de motorkap sluiten, de motor starten en die ca. 30 seconden stationair laten lopen. De motor daarna stoppen. Wacht 30 seconden en controleer het oliepeil. Indien nodig olie bijvullen, totdat het oliepeil het bovenste gat in de peilstok bereikt.

Belangrijk: Het carter niet overvullen met olie, omdat dit kan leiden tot motorschade.

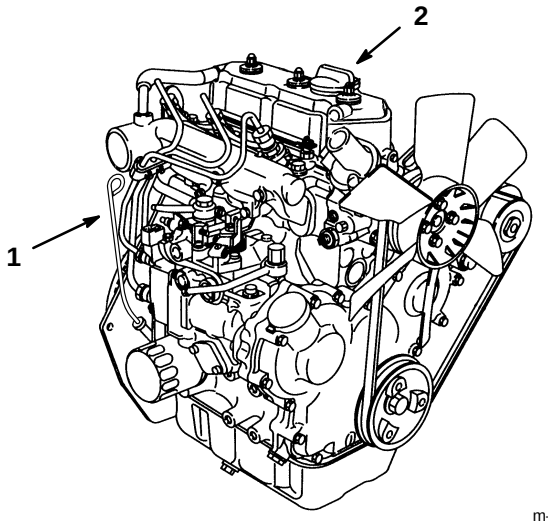

Figuur 5

1. Peilstok
2. Vuldop

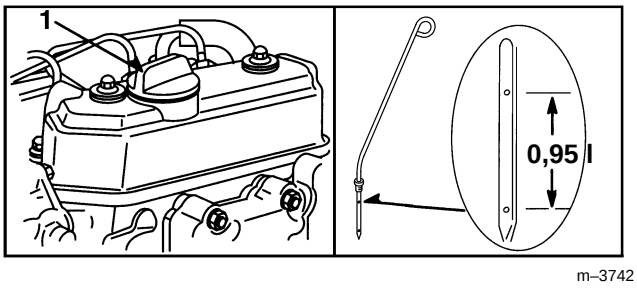

Figuur 6

1. Vuldop

Koelsysteem controleren

Koelvloeistofpeil in radiateur controleren

Het koelsysteem is gevuld met een 50/50 mengsel van water en permanente ethyleenglycol antivries. Controleer het peil van de koelvloeistof aan het begin van elke dag voordat u de motor start.

⚠ GEVAARLIJK

MOGELIJK GEVAAR
- **Koelvloeistof is heet en staat onder druk.**

WAT ER KAN GEBEUREN
- **Ontsnappende koelvloeistof onder druk kan ernstige brandwonden veroorzaken.**

GEVAARLIJKE SITUATIES VOORKOMEN
- **Verwijder nooit de radiateurdop om het koelvloeistofpeil te controleren. Volg de onderstaande instructies op om het koelvloeistofpeil te controleren.**
- **De radiateurdop nooit verwijderen als de motor heet is. Laat de motor altijd ten minste 15 minuten afkoelen, of totdat de radiateurdop voldoende afgekoeld is en u de dop kunt aanraken zonder uw hand te branden, voordat u de radiateurdop verwijdert.**

1. Parkeer de machine op een vlakke ondergrond. Aftakas uitschakelen, parkeerrem aantrekken, hefinrichting laten zakken en contactsleutel op “STOP” draaien om de motor te stoppen. Verwijder de contactsleutel.
2. Open de motorkap.
3. Controleer het koelvloeistofpeil. De koelvloeistof moet bij koude motor tussen de twee lijnen op het reservoir staan (fig. 7).

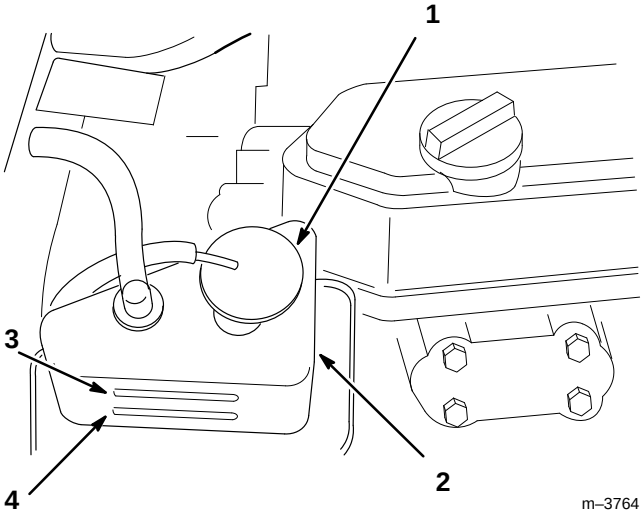

Figuur 7

1. Dop van reservoir
2. Koelvloeistofreservoir
3. Lijn voor maximum peil (koud)
4. Lijn voor minimum peil (koud)

4. Als het peil te laag is, verwijdert u de dop van het reservoir en vult u een mengsel van 50/50 water en permanente ethyleenglycol antivries bij. NIET OVERVULLEN.
5. Breng de dop weer op het reservoir aan.

Controleren op vuil

Belangrijk: De motor laten lopen met geblokkeerde grasleiplaat en/of verwijderde koelplaten leidt tot motorschade door oververhitting.

1. Parkeer de machine op een vlakke ondergrond. Aftakas uitschakelen, parkeerrem aantrekken, hefinrichting laten zakken en contactsleutel op “STOP” draaien om de motor te stoppen. Verwijder de contactsleutel.
2. Controleer de 3 luchtinlaatroosters (fig. 8) op vuil. Aanwezig vuil wegvegen vóór elk gebruik en/of tijdens het gebruik, indien nodig.

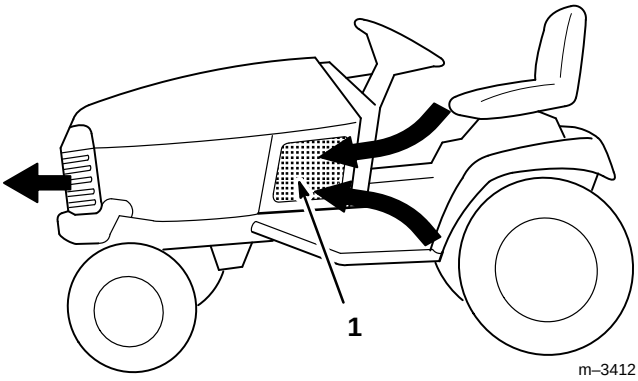

Figuur 8

De pijlen geven de luchtinlaat– en uitlaatwegen aan.

1. Luchtinlaatrooster (1 van 3 getoond)

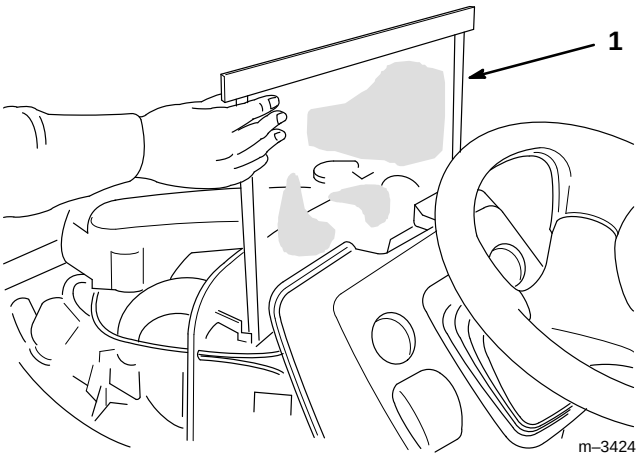

Figuur 9

1. Radiateurrooster

3. Het radiateurrooster (fig. 9) bevindt zich tussen de radiateur en het dashboard van de trekker. Om het rooster te verwijderen, trekt u het uit de sleuf waarin het bevestigd is. Het verzamelde vuil van het rooster af vegen of wassen en het rooster weer aanbrengen.

4. Onder droge of stoffige omstandigheden kan zich stof op de koelribben van de radiateur verzamelen, waardoor die minder goed koelt. Radiateurrooster verwijderen en koelribben van radiateur schoon blazen (of wassen).

5. In het motordeel kan zich vuil ophopen. Verzameld vuil met een borstel of door blazen verwijderen vóór elk gebruik.

Belangrijk: **Vuil kan beter worden weggeblazen (fig. 10) dan weggewassen. Bij gebruik van water ervoor zorgen dat dit niet op elektrische delen komt.**

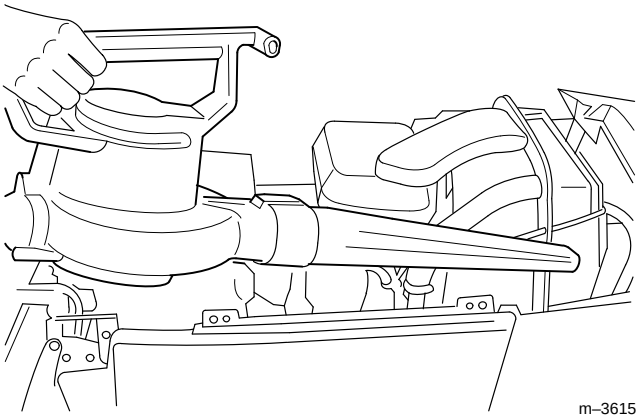

Figuur 10

Belangrijk: **GEEN HOGEDRUKREINIGER GEBRUIKEN. Gebruik van een hogedrukreiniger kan leiden tot beschadiging van de elektrische installatie of verwijdering van noodzakelijk vet.**

6. De achterste kap van de cardanas fungeert als luchtinlaat voor koeling van de cardanas. Verwijder vuil van de achterste kap van de cardanas voordat u de tractor gebruikt (fig. 11).

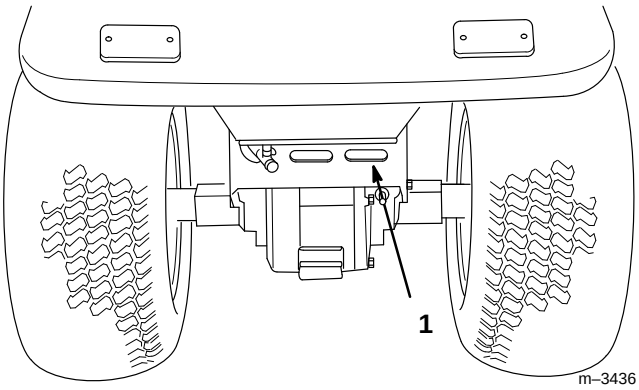

Figuur 11

1. Achterste kap van cardanas

Veiligheidsschakelaars controleren

Controleer altijd de veiligheidsschakelaars voordat u de tractor gebruikt. Instructies voor het controleren van het veiligheidssysteem vindt u in het hoofdstuk Gebruiksaanwijzing, pagina 21.

Rem controleren

Zie Rem controleren en Rem afstellen, pagina 41.

Gebruiksaanwijzing

Veiligheid staat voorop

Lees aandachtig alle veiligheidsinstructies op pagina 2-12. Met behulp van deze informatie kunt u letsel van uw gezinsleden, omstanders, dieren en u zelf voorkomen.

Bedieningsorganen

Zorg dat u vertrouwd bent met alle bedieningsorganen (fig. 12) voordat u de motor start en de machine gebruikt.

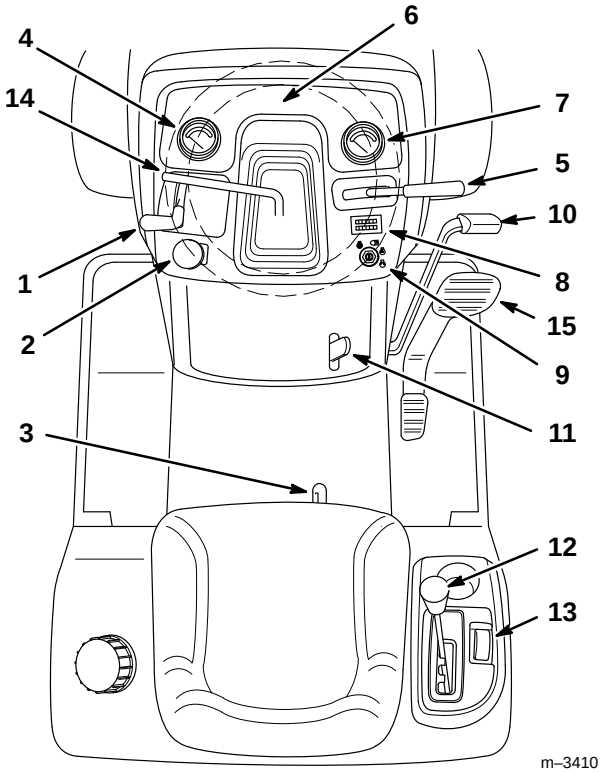

Figuur 12

1. Handgas
2. Aftakasschakelaar
3. Hendel voor stoelverstelling
4. Motortemperatuurmeter
5. Bedieningshendel hefinrichting
6. Indicatielampjes
7. Brandstofvoorraadmeter
8. Bedrijfsurenteller
9. Contactschakelaar
10. Rempedaal
11. Parkeerremhendel
12. Bedieningshendel Hoog/Laag groepen
13. Cruise Control-schakelaar
14. Hendel voor schuinstand stuurwiel
15. Rijpedaal

Keuzeschakelaar

Schakelaar die door middel van draaien wordt ontgrendeld, wordt gebruikt om de beveiliging “werktuig-in-achteruit” op te heffen. Bevindt zich aan de stoelophanging, vóór en juist onder de zitting (fig. 13).

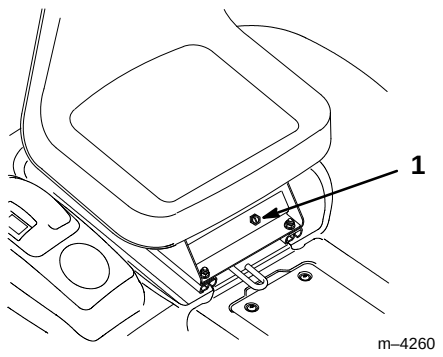

Figuur 13

1. Keuzeschakelaar

Parkeerrem

Stel de parkeerrem altijd in werking wanneer u de machine stopt of deze onbeheerd achterlaat.

Parkeerrem in werking stellen

1. Trap het rempedaal (fig. 12) in en houd het ingetrapt.

2. Beweeg de parkeerremhendel (fig. 12) omhoog en laat het rempedaal langzaam opkomen. Het rempedaal moet in de ingetrapte (vergrendelde) stand blijven staan.

Parkeerrem lossen

1. Trap het rempedaal (fig. 12) in. De parkeerremhendel moet nu vrijkomen.

2. Laat het rempedaal opkomen.

Starten en stoppen van de motor

Starten bij normaal weer

1. Neem plaats op de bestuurdersstoel.

2. Trap het rempedaal in.

NB.: De motor kan alleen worden gestart wanneer u het rempedaal helemaal ingetrapt houdt.

3. Zet de aftakasschakelaar in de stand UIT (fig. 14).

4. Zet het handgas in de stand LANGZAAM (fig. 14).

5. Draai de contactsleutel rechtsom in de stand LOPEN (fig. 15). Het indicatielampje voor het voorgloeien licht op.

6. Als het indicatielampje voorgloeien is gedoofd, draait u de contactsleutel in de positie START. Zodra de motor aanslaat laat u de sleutel los.

Belangrijk: **Laat de startmotor nooit langer dan 30 seconden per minuut draaien, om oververhitting van de startmotor te voorkomen.**

7. Als de motor niet direct start, zet u het handgas in de stand SNEL en draait u de contactsleutel in de positie START.

NB.: Meerdere startpogingen kunnen nodig zijn als u de motor voor het eerst start nadat het brandstofsysteem helemaal leeg is geweest.

8. Zet het handgas in de stand LANGZAAM (als het in SNEL stond) en laat de motor enkele minuten warmlopen voordat u hem belast.

Starten bij koud weer (onder – 7˚C/20˚F).

NB.: Gebruik de juiste olie voor de omgevingstemperatuur, zie Motorolie, pagina 36.

1. Start de motor met het handgas in de stand SNEL.

NB.: Gebruik geen brandstof die van de zomer is overgebleven. Gebruik uitsluitend verse winterdieselbrandstof.

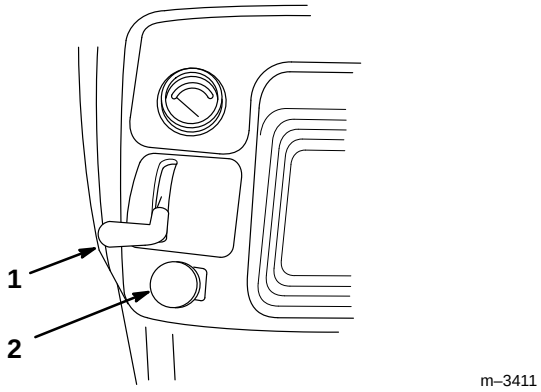

Figuur 14

1. Handgas
2. Aftakasschakelaar

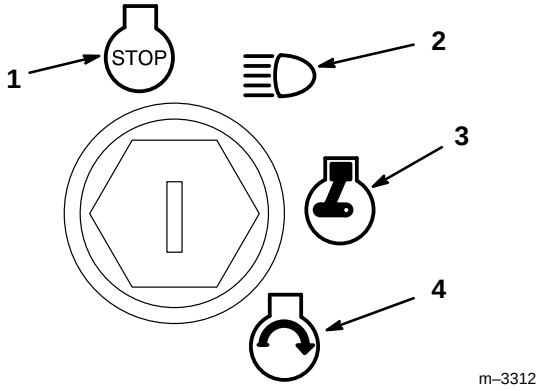

Figuur 15

1. Stop
2. Lopen met verlichting
3. Lopen (en voorgloeien)
4. Starten

Stoppen

1. Zet het handgas in de stand LANGZAAM (fig. 14).

2. Laat de motor korte tijd stationair lopen om af te koelen.

3. Draai de contactsleutel in de stand STOP (fig. 15).

4. Verwijder altijd de contactsleutel en de sleutel van de keuzeschakelaar als u de tractor niet gebruikt of onbeheerd achterlaat.

Bediening van de aftakas

Met de aftakasschakelaar schakelt u de elektrische koppeling van de aftakas in en uit.

Als de contactsleutel in de stand LOPEN of VERLICHTING staat en de aftakas ingeschakeld is, brandt het indicatielampje voor de aftakas. Als dit lampje brandt, betekent dat: let op, de aftakas is

ingeschakeld en de startmotor werkt niet als de aftakas ingeschakeld is. Schakel de aftakas altijd uit voordat u de bestuurdersstoel verlaat.

Aftakas inschakelen

1. Trap het rempedaal in om de tractor te stoppen.
2. Zet het handgas in de stand SNEL.

Belangrijk: **Gebruik voor de beste prestaties altijd volgas wanneer de aftakasschakelaar in de stand AAN staat.**

3. Trek de aftakasschakelaar omhoog in de stand AAN (fig. 16).

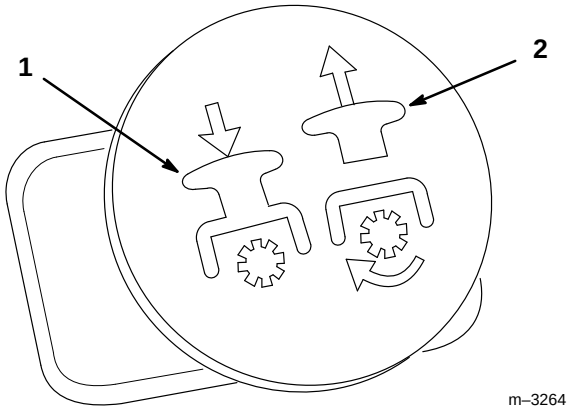

Figuur 16

1. Indrukken (uit, ontkoppeld)
2. Uittrekken (aan, gekoppeld)

Aftakas uitschakelen

1. Druk de aftakasschakelaar omlaag in de stand UIT.

Het veiligheidssysteem

Werking van het veiligheidssysteem

Het veiligheidssysteem is bedoeld om ervoor te zorgen dat de motor alleen kan worden gestart als:

- U op de bestuurdersstoel zit.
- Het rempedaal ingetrapt is.
- De aftakasschakelaar UIT staat.

Het veiligheidssysteem is bedoeld om de motor te stoppen:

- Als u opstaat van de stoel en het rempedaal losgelaten hebt.
- Als u opstaat van de stoel en de aftakasschakelaar AAN staat.

Het veiligheidssysteem zorgt ervoor dat de aftakas wordt uitgeschakeld als:

- U in de achteruit schakelt met ingeschakelde aftakas.

Werken in de achteruit

Er is een beveiliging ingebouwd die voorkomt dat de aftakas kan worden ingeschakeld terwijl de tractor achteruit rijdt. Als de tractor in de achteruit wordt geschakeld terwijl de maaier of een ander door de aftakas aangedreven werktuig ingeschakeld is, stopt de aftakas.

Als u in de achteruit moet maaien of andere door de aftakas aangedreven werktuigen moet gebruiken (sneeuwruimer, grondwerktuig), kan de beveiliging werktuig-in-achteruit tijdelijk worden uitgeschakeld. **Maai nooit terwijl u achteruit rijdt, tenzij dat absoluut noodzakelijk is.**

Voordat u de beveiliging uitschakelt, moet u zich ervan verzekeren dat zich geen kinderen op of in de nabijheid van het werkterrein bevinden of daar zullen komen terwijl u maait of een ander werktuig gebruikt. Let extra goed op nadat u de beveiliging hebt uitgeschakeld, omdat u door het geluid van de tractor waarschijnlijk niet merkt wanneer een kind of omstander het werkterrein betreedt.

Als u zeker weet dat u veilig in de achteruit kunt maaien of een ander werktuig gebruiken, schakelt u de beveiliging werktuig-in-achteruit uit via de keuzeschakelaar (fig. 17) op de stoelophanging, vóór en juist onder de zitting, nadat u de maaikoppeling (aftakas) ingeschakeld hebt. Een rood lampje op het indicatiepaneel (fig. 18) licht op, om u erop te wijzen dat de beveiliging werktuig-in-achteruit uitgeschakeld is. Nadat u de beveiliging uitgeschakeld hebt, blijft die uitgeschakeld zolang de maaier of het door de aftakas aangedreven werktuig in bedrijf is terwijl u achteruit rijdt. Het lampje op het indicatiepaneel blijft branden totdat de maaikoppeling (aftakas) uitgeschakeld wordt, of de motor wordt gestopt.

NB.: Steek de sleutel alleen in de keuzeschakelaar als dat absoluut noodzakelijk is om de maaier of een ander werktuig in de achteruit te gebruiken. De sleutel van de keuzeschakelaar moet ook uit de tractor worden verwijderd als die wordt bediend door iemand die geen verantwoordelijk en ervaren gebruiker is. Dit voorkomt dat de tractor in de achteruit wordt gebruikt met ingeschakelde aftakas. Verwijder altijd zowel de contactsleutel als de sleutel van de keuzeschakelaar en bewaar ze op een veilige plaats buiten het bereik van kinderen als u de tractor onbeheerd achterlaat.

⚠ GEVAARLIJK

MOGELIJK GEVAAR
- **Een kind of omstander kan door een achteruitrijdende tractor met ingeschakelde maaier overreden worden.**

WAT ER KAN GEBEUREN
- **Contact met maaimes(sen) leidt tot ernstig (mogelijk fataal) letsel.**

GEVAARLIJKE SITUATIES VOORKOMEN
- **Niet in de achteruit maaien, tenzij dat strikt noodzakelijk is.**
- **Kijk altijd omlaag en achterom vóór en tijdens achteruitrijden.**
- **Gebruik de keuzeschakelaar alleen als u zeker weet dat geen kinderen of andere omstanders het werkterrein zullen betreden.**
- **Verwijder altijd de contactsleutel en de sleutel van de keuzeschakelaar en bewaar die op een veilige plaats buiten het bereik van kinderen en onbevoegden als u de tractor niet gebruikt of onbeheerd achterlaat.**

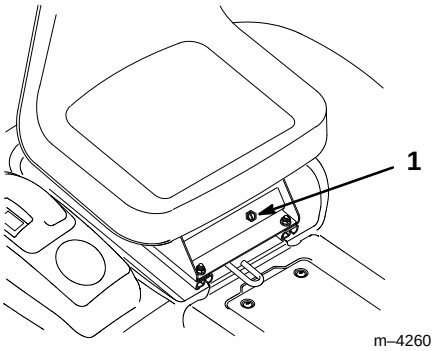

Figuur 17

1. Keuzeschakelaar

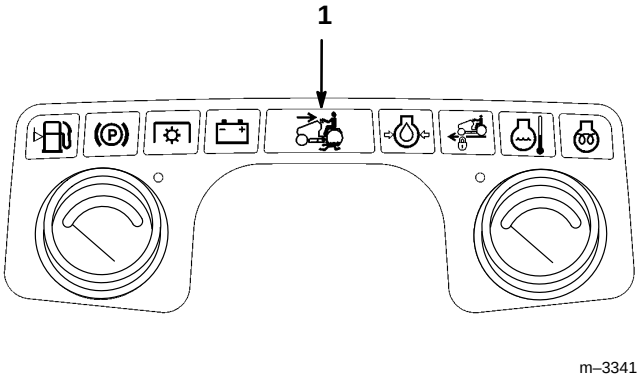

Figuur 18

1. Controlelampje werktuig-in-achteruit

Veiligheidssysteem testen

Test het veiligheidssysteem telkens voordat u de machine gebruikt. Gebruik de machine niet als het veiligheidssysteem niet naar behoren werkt. Als het veiligheidssysteem niet zoals hieronder beschreven functioneert, moet u het direct door een geautoriseerde dealer laten repareren.

1. Trap het rempedaal helemaal in. Trek de aftakasschakelaar omhoog in de stand AAN. Draai de contactsleutel op START. De startmotor mag niet gaan draaien.

2. Druk de aftakasschakelaar omlaag in de stand UIT en laat het rempedaal los. Draai de contactsleutel op START. De startmotor mag niet gaan draaien.

3. Trap het rempedaal helemaal in en stel de parkeerrem in werking. Druk de aftakas-schakelaar omlaag in de stand UIT en sta op van de stoel. Draai de contactsleutel op START. De startmotor mag niet gaan draaien.

4. Trap het rempedaal helemaal in en stel de parkeerrem in werking. Druk de aftakas-schakelaar omlaag in de stand UIT. Start de motor. Terwijl de motor loopt, lost u de parkeerrem en komt u iets omhoog uit de stoel. De motor moet nu stoppen.

5. Trap het rempedaal helemaal in en stel de parkeerrem in werking. Druk de aftakas-schakelaar omlaag in de stand UIT en start de motor. Trek de aftakasschakelaar omhoog in de stand AAN. Kom iets omhoog uit de stoel; de motor moet nu stoppen.

6. Met de parkeerrem gelost, draait u de contactsleutel op “RUN” (lopen) zonder de motor te starten. Trek de aftakasknop in de stand “AAN”. U moet een duidelijke “klik” horen, die aangeeft dat de aftakas ingeschakeld is en het aftakaslampje moet oplichten. Beweeg het rijpedaal in achteruit. U moet een duidelijke “klik” horen, die aangeeft dat de aftakas uitgeschakeld is en het aftakaslampje moet doven.

7. Met de parkeerrem gelost, draait u de contactsleutel op “RUN” (lopen) zonder de motor te starten. Trek de aftakasknop in de stand “AAN”. Draai de sleutel van de keuzeschakelaar om en laat hem los. Het lampje “werktuig-in-achteruit” moet oplichten. Beweeg het rijpedaal in achteruit. Het aftakaslampje en het lampje “werktuig-in-achteruit” op het indicatiepaneel moeten blijven branden. Druk de aftakasknop op “UIT”. Het aftakaslampje en het lampje “werktuig-in-achteruit” moeten doven.

Instrumenten en indicatielampjes

De indicatielampjes (fig. 19) lichten op wanneer bepaalde bedieningsorganen geactiveerd worden of belangrijke storingen optreden die directe aandacht vereisen.

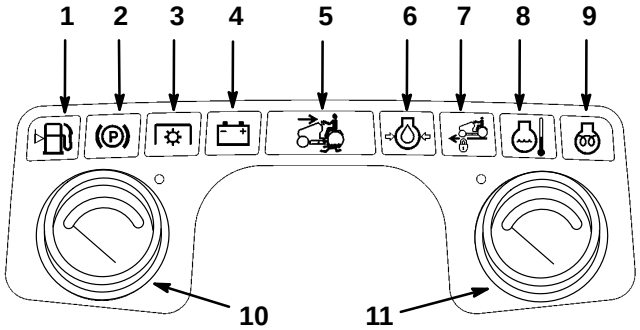

m–3341

Figuur 19

1. Lampje brandstofvoorraad laag
2. Parkeerremlampje
3. Aftakaslampje
4. Acculampje
5. Controlelampje werktuig-in-achteruit
6. Motoroliedruklampje
7. Cruise Control-lampje
8. Motortemperatuurlampje
9. Voorgloeilampje
10. Motortemperatuurmeter
11. Brandstofvoorraadmeter

Parkeerremlampje

Als het parkeerremlampje AAN is, geeft dit aan dat de parkeerrem in werking is gesteld. De machine rijdt niet wanneer de parkeerrem in werking is gesteld.

Aftakaslampje

Als het aftakaslampje AAN is, geeft dit aan dat het werktuig wordt aangedreven. De aftakaskoppeling moet worden uitgeschakeld voordat de motor kan worden gestart.

Acculampje

Het acculampje is AAN wanneer de contactsleutel in de stand LOPEN of VERLICHTING staat en de accuspanning lager dan 12,1 V of hoger dan 15,0 V is. Als het lampje bij een hoog toerental oplicht, moet u de accu en de elektrische installatie laten controleren en het probleem laten verhelpen.

Controlelampje werktuig-in-achteruit

Het lampje werktuig-in-achteruit licht op wanneer de keuzeschakelaar wordt gebruikt om de beveiliging werktuig-in- achteruit op te heffen. Het lampje wijst u erop dat de beveiliging opgeheven is. Het lampje dooft wanneer de aftakas wordt uitgeschakeld of de motor wordt gestopt. **Als het lampje brandt, moet u achteruit kijken en extra voorzichtig zijn bij achteruit rijden. Let vooral op kinderen en dieren.**

Motoroliedruklampje

Wanneer het motoroliedruklampje AAN is, geeft dit aan dat de motoroliedruk te laag is. Nadat de motor aangeslagen is, moet het lampje doven. Als de motor loopt, gaat het lampje AAN als de oliedruk onder een veilig bedrijfsniveau komt. Als het lampje gaat branden terwijl de motor loopt, **moet u de motor direct stoppen en de oorzaak van de te lage oliedruk verhelpen.**

Cruise Control-lampje

Het Cruise Control-lampje geeft aan dat het Cruise Control-systeem geactiveerd is.

Motortemperatuurlampje

Het motortemperatuurlampje gaat branden als het koelsysteem van de motor oververhit is. Het lampje geeft aan dat u de temperatuurmeter moet controleren en onderstaande maatregelen moet nemen.

Motortemperatuurmeter

Deze meter geeft de temperatuur van de koelvloeistof van de motor aan. Als de wijzer in het rode gebied komt, schakelt u de aftakas uit en laat u de motor stationair draaien om hem af te laten koelen.

Als de meter geen temperatuurdaling laat zien, **de motor direct stoppen, luchtinlaatroosters schoonmaken, radiateurrooster schoonmaken en/of de oorzaak van de te hoge temperatuur verhelpen**.

Voorgloeilampje

Het voorgloeilampje gaat branden als de contactsleutel in de stand LOPEN of LOPEN MET VERLICHTING wordt gedraaid, maar moet UIT zijn als de motor loopt.

Brandstofvoorraadmeter

Deze meter geeft de resterende hoeveelheid brandstof in de tank aan.

Lampje brandstofvoorraad laag

Het lampje brandstofvoorraad laag gaat branden als de brandstof bijna op is.

Bedrijfsurenteller

De bedrijfsurenteller (fig. 12) registreert het aantal uren dat de motor heeft gelopen. Gebruik deze informatie om de onderhoudsintervallen te bepalen.

Vooruit en achteruit rijden

1. Stop de tractor.

Belangrijk: **Nooit de transmissie schakelen terwijl de tractor in beweging is. Dit kan leiden tot beschadiging van de transmissie.**

Belangrijk: **De schakelhendel nooit forceren. Licht indrukken van het rijpedaal tijdens het schakelen kan het schakelen vereenvoudigen.**

2. Met de hendel Hoog/Laag schakelt u de rijsnelheid in hoog “H” of laag “L” (fig. 12). Gebruik Laag voor het beste maaiwerk en goede prestaties met werktuigen. Gebruik Hoog voor transport of wanneer de omstandigheden een hogere rijsnelheid toelaten.

⚠ GEVAARLIJK

MOGELIJK GEVAAR
- **Door een te hoge rijsnelheid op hellingen kan de tractor omslaan of kunt u de macht over het stuur verliezen.**

WAT ER KAN GEBEUREN
- **Omslaan of verlies van de macht over het stuur kan ernstig of zelfs fataal letsel veroorzaken.**

GEVAARLIJKE SITUATIES VOORKOMEN
- **De tractor nooit in neutraal schakelen terwijl hij in beweging is.**
- **De tractor nooit in neutraal laten rollen op hellingen.**
- **Zorg ervoor dat u alle instructies in de gebruikershandleiding en op de tractor hebt gelezen, begrepen en opgevolgd voordat u de tractor start.**

3. Zet het handgas in de stand SNEL voor de beste prestaties. (Met het handgas regelt u het motortoerental.)

4. Plaats uw voet op het rijpedaal en druk de bovenkant van het pedaal langzaam in om vooruit te rijden, of druk de onderkant van het pedaal in om achteruit te rijden (fig. 20). Hoe verder u het pedaal in één van beide richtingen intrapt, hoe sneller de machine in die richting rijdt.

5. Om vaart te minderen, laat u het rijpedaal terugkomen en trapt u het rempedaal in.

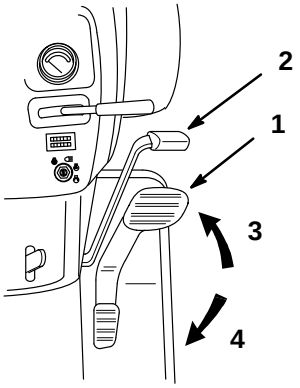

Figuur 20

1. Rijpedaal
2. Rempedaal
3. Vooruit
4. Achteruit

Tractor stoppen

Om de machine te stoppen het rijpedaal loslaten, het rempedaal intrappen, de aftakas uitschakelen, het werktuig laten zakken en de contactsleutel in de stand STOP draaien. Stel de parkeerrem in werking als u de machine verlaat; zie Parkeerrem in werking stellen, pagina 22. Vergeet niet de sleutels uit contactschakelaar en keuzeschakelaar te verwijderen.

⚠ VOORZICHTIG

MOGELIJK GEVAAR
- **Iemand zou de tractor kunnen bedienen of wegrijden wanneer u de tractor onbeheerd achterlaat.**

WAT ER KAN GEBEUREN
- **Kinderen of omstanders kunnen gewond raken door onbevoegd gebruik van de tractor.**

GEVAARLIJKE SITUATIES VOORKOMEN
- **Verwijder altijd de sleutel uit contactschakelaar en keuzeschakelaar en stel de parkeerrem in werking wanneer u de tractor onbeheerd achterlaat, ook al is het maar heel even.**

Stuurwiel recht zetten

De stuurbekrachtiging zet het stuurwiel niet altijd in de rechte stand terug. Als dit gebeurt, staat het stuurwiel niet helemaal recht nadat de voorwielen in de stand recht vooruit zijn teruggekeerd.

Dit is geen mechanisch probleem, maar als het gebeurt en u wilt het stuurwiel weer recht zetten, dan gaat u als volgt te werk:

1. Bekijk in welke hoek het stuurwiel uit de rechte stand staat. Draai het stuurwiel vervolgens helemaal in de tegenovergestelde richting, totdat de voorwielen niet meer draaien.

2. Draai het stuurwiel verder met de hoek waarin het uit de rechte stand stond.

3. Draai het stuurwiel nu in tegenovergestelde richting totdat de voorwielen recht vooruit staan. Het stuurwiel moet nu weer recht staan.

Hefinrichting voor werktuigen

De hefinrichting (fig. 21) wordt gebruikt om werktuigen te heffen en te laten zakken.

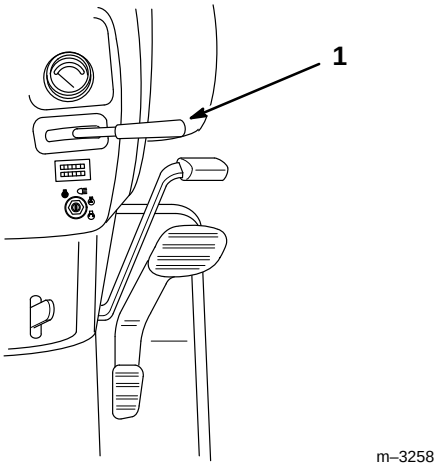

Figuur 21

1. Bedieningshendel hefinrichting voor werktuigen

Werktuig heffen

1. Start de tractor.

2. Trek de bedieningshendel OMHOOG om het werktuig te heffen (fig. 22). Hierdoor wordt het werktuig geheven en in geheven stand gehouden.

⚠ WAARSCHUWING

MOGELIJK GEVAAR
- **Als de motor uit staat, kan een werktuig in geheven positie langzaam zakken.**

WAT ER KAN GEBEUREN
- **Iemand in de directe omgeving kan bekneld of gewond raken onder het werktuig als het zakt.**

GEVAARLIJKE SITUATIES VOORKOMEN
- **Laat het werktuig altijd zakken voordat u de motor stopt.**

Werktuig laten zakken

1. Start de tractor.

2. Druk de bedieningshendel OMLAAG om het werktuig te laten zakken (fig. 22).

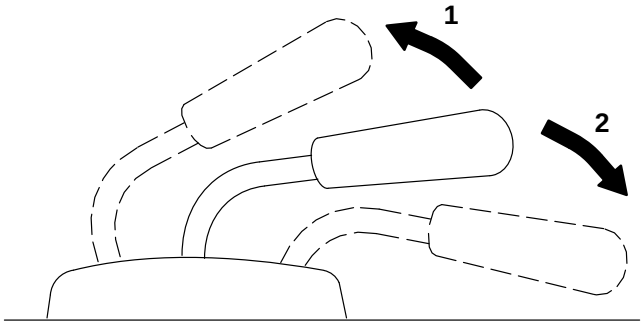

Figuur 22

1. Heffen – hendel omhoog
2. Zakken – hendel omlaag

Bestuurdersstoel instellen

U kunt de stoel naar voren en naar achteren verschuiven. De positie van de stoel moet zo zijn dat u de machine het best kunt bedienen en dat u comfortabel zit.

1. Om de stoel te verstellen, beweegt u de hendel zijwaarts om de stoel te ontgrendelen (fig. 23).

2. Verschuif de stoel in de gewenste positie en laat de hendel los om de stoel in deze positie te vergrendelen.

Belangrijk: **Zorg ervoor dat de stoel vergrendeld is voordat u de tractor bedient.**

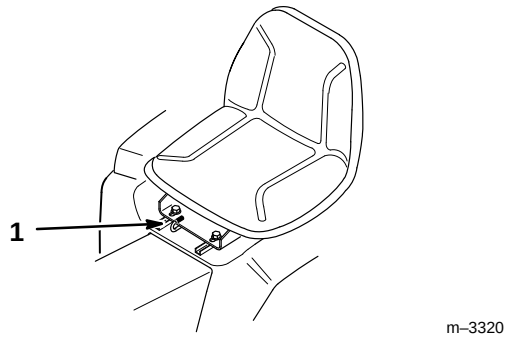

Figuur 23

1. Hendel stoelverstelling

Koplampen en achterlichten

De koplampen en achterlichten worden ingeschakeld door de contactsleutel in de stand VERLICHTING te draaien. Ze kunnen ook ingeschakeld worden als de motor niet loopt. Verwijder de contactsleutel als u de machine onbeheerd achterlaat, zodat de lichten niet kunnen worden ingeschakeld, anders kan de accu leeglopen.

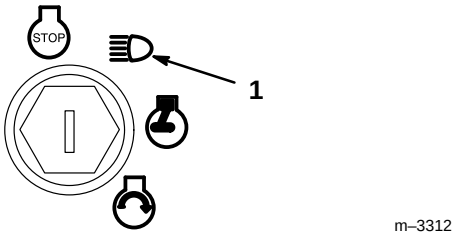

Figuur 24

1. Verlichting

Schuinstand van het stuurwiel instellen

De schuinstand van het stuurwiel kan in vier posities worden gezet. Zet het stuurwiel in een stand waarbij u de machine het best en het meest comfortabel kunt bedienen.

1. Til de hendel op om het stuurwiel te ontgrendelen (fig. 25).

2. Zet het stuurwiel in de gewenste schuinstand. Laat de hendel los om het stuurwiel in die stand te vergrendelen.

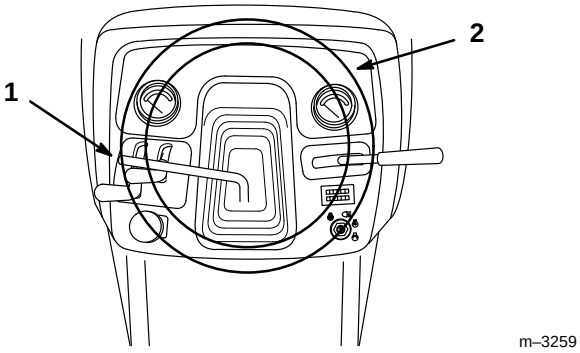

Figuur 25

1. Hendel schuinstand
2. Stuurwiel

Gebruik van de Cruise Control

De Cruise Control is een schakelaar (fig. 26) op het rechter spatbord, waarmee u een vaste positie van het rijpedaal instelt zonder uw voet te gebruiken. De Cruise Control werkt alleen bij vooruit rijden.

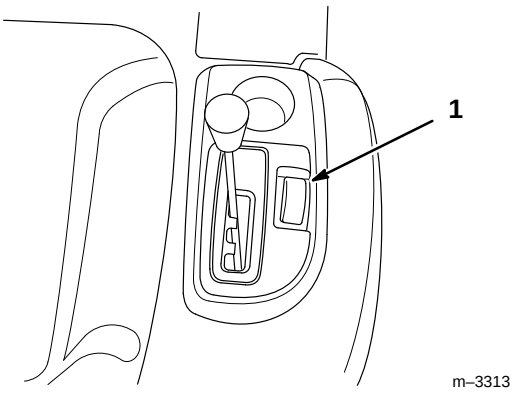

Figuur 26

1. Cruise Control

Cruise Control inschakelen

1. Zet de tractor in beweging, zie Vooruit en achteruit rijden, pagina 28. Terwijl u het rijpedaal in een bepaalde stand ingetrapt houdt, drukt u de Cruise Control-schakelaar (fig. 26) in de stand “SET”. Hiermee zet u het rijpedaal in de huidige stand vast, waarna u de voet van het rijpedaal kunt nemen. Het pedaal blijft in de huidige stand staan.

2. De Cruise Control heeft ook een “versnellings-functie”: als u de Cruise Control in eerste instantie op een snelheid lager dan volle snelheid hebt ingesteld, kunt u versnellen door met de voet zo lang als u wenst het rijpedaal in te trappen. Als u het rijpedaal loslaat, wordt automatisch de ingestelde Cruise Control-snelheid hervat.

Cruise Control uitschakelen

1. Met de voet op het rijpedaal zet u de Cruise Control-schakelaar (fig. 12) in de stand “OFF”.

2. Hiermee schakelt u de Cruise Control uit. U moet nu weer het rijpedaal gebruiken om met de tractor te rijden.

3. Om snel te stoppen, trapt u het rempedaal in. Hiermee schakelt u de Cruise Control automatisch uit en bedient u tegelijkertijd de rem.

Belangrijk: **Als u de Cruise Control-schakelaar per ongeluk indrukt terwijl de motor loopt en de tractor niet rijdt, rijdt de machine met gereduceerde snelheid vooruit en kan hij niet achteruit rijden.**

Om deze situatie te corrigeren, drukt u de Cruise Control-schakelaar in de stand “OFF”, of u trapt het rempedaal in om de Cruise Control uit te schakelen.

De Smart Turn™ stuurfunctie

De Smart Turn™ stuurfunctie verlaagt automatisch de rijsnelheid van de tractor bij scherpe bochten. De snelheidsreductie staat in directe verhouding met de scherpte van de bocht, tot een maximale snelheids-reductie van 40%. Dit maakt het mogelijk scherpe bochten te maken, zonder dat u de instelling van de rijsnelheid hoeft aan te passen. Na het maken van de bocht wordt automatisch de oorspronkelijke rijsnelheid hersteld.

De Smart Turn™ stuurfunctie heeft geen invloed op het motortoerental.

Dit systeem is in de fabriek ingesteld en behoeft normaal gesproken geen afstelling.

⚠ GEVAARLIJK

MOGELIJK GEVAAR
- **Door een te hoge snelheid in bochten kan de tractor omslaan.**

WAT ER KAN GEBEUREN
- **Omslaan van de tractor kan ernstig of zelfs fataal letsel tot gevolg hebben.**

GEVAARLIJKE SITUATIES VOORKOMEN
- **Vertrouw niet blindelings op de Smart Turn™ stuurfunctie bij het maken van bochten, om ongevallen te voorkomen.**
- **Stel de Cruise Control niet op een te hoge snelheid in bij werken op onregelmatig terrein of hellingen.**
- **Zorg ervoor dat u alle instructies in de gebruikershandleiding en op de tractor hebt gelezen, begrepen en opgevolgd voordat u de tractor start.**

Tractor met de hand duwen

Belangrijk: **De tractor altijd met de hand duwen; de tractor nooit slepen, omdat de transmissie hierdoor beschadigd kan worden.**

Tractor duwen

1. De aftakas uitschakelen en de contactsleutel in de stand “STOP” draaien om de motor te stoppen.

2. Zet de Hoog/Laag groepenhendel in de neutrale stand “N”. Nu kunnen de achterwielen vrij draaien.

3. Zet de groepenhendel weer in Hoog of Laag nadat u de tractor hebt verplaatst en stel de parkeerrem in werking.

Onderhoud

Onderhoudsschema

Werkzaamheden	Elk gebruik	Elke 5 uur	Elke 25 uur	Elke 50 uur	Elke 100 uur	Elke 200 uur	Onderhoud voor stalling
Motoroliepeil controleren	X						X
Koelvloeistofpeil controleren	X						X
Radiateurrooster op vuil controleren *	X						X
Rem controleren	X						X
Veiligheidssysteem- controleren	X						X
3 Luchtinlaatroosters reinigen*	X						X
Motorcompartiment reinigen*	X						X
Achterste kap cardanas reinigen*	X						X
Brandstoffilter - water aftappen	X						X
Motorolie verversen				Eerste	X		X
Motoroliefilter vervangen				Eerste		X	X
Bandenspanning controleren			X				X
Accu - zuurpeil controleren			X				X
Cardanas - oliepeil controleren			X				
Cardanas - olie verversen				Eerste		X	X
Cardanas - oliefilter vervangen				Eerste		X	X
Filter stuurbekrachtiging reinigen				Eerste		X	X
Smeren				X			X
Drijfriem aftakas - spanning controleren		Eerste		X			X
Luchtfilter motor vervangen*					X		X
V-snaar controleren					X		X
Radiateur en slangen controleren						X	X
Lakbeschadigingen bijwerken						X	X
Brandstoffilter vervangen						X	
Radiateur - spoelen en koelvloeistof verversen (elke 400 uur of elke 2 jaar)							X
* Vaker in stoffige, vuile omstandigheden							

⚠ VOORZICHTIG

MOGELIJK GEVAAR
- **Als u de sleutel in het contactslot laat zitten, kan een onbevoegde de motor starten.**

WAT ER KAN GEBEUREN
- **Per ongeluk starten van de motor kan leiden tot lichamelijk letsel van u of omstanders.**

GEVAARLIJKE SITUATIES VOORKOMEN
- **Stel de parkeerrem in werking en verwijder de sleutel uit het contactslot voordat u onderhoud gaat verrichten.**

Luchtfilter

Onderhoudsinterval/Specificatie

Het luchtfilterelement na elke 25 bedrijfsuren reinigen. Dit moet vaker gebeuren (elke paar uur) als onder zeer stoffige of vuile omstandigheden wordt gewerkt.

Vervang het luchtfilterelement na elke 100 bedrijfsuren, of jaarlijks.

Luchtfilterelement verwijderen

1. Aftakas uitschakelen, parkeerrem aantrekken, hefinrichting laten zakken en contactsleutel op “STOP” draaien om de motor te stoppen. Verwijder de contactsleutel.
2. Open de motorkap.
3. Klemmen losmaken en deksel verwijderen.
4. Element uit het luchtfilterhuis verwijderen.

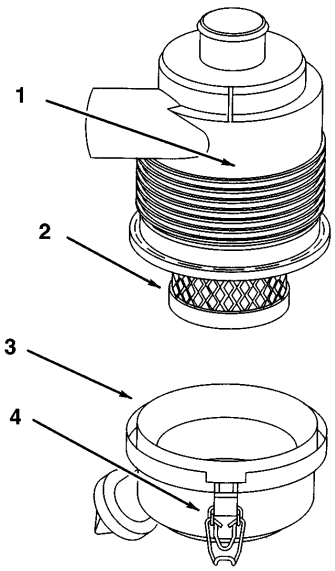

Figuur 27

1. Luchtfilterhuis
2. Luchtfilterelement
3. Luchtfilterdeksel
4. Klemmen

Luchtfilterelement reinigen

Luchtfilterelement reinigen door voorzichtig met het handvat van een schroevedraaier tegen het uiteinde te tikken. Een zeer vuil of beschadigd element vervangen.

Luchtfilterelement monteren

1. Element in het luchtfilterhuis plaatsen.
2. Deksel aanbrengen en vastzetten met de klemmen.

Motorolie

Onderhoudsinterval/Specificatie

Olie verversen:

- Na de eerste 50 bedrijfsuren.
- Na elke 100 bedrijfsuren.

Type olie detergente olie van goede kwaliteit, klasse “API Service CD” of hoger voor dieselmotoren. Met aanbevolen oliën geen speciale additieven gebruiken.

Carterinhoud: 3,3 liter (3.5 qts.).

Viscositeit: zie onderstaande tabel.

GEBRUIK OLIESOORTEN MET DEZE SAE-VISCOSITEIT

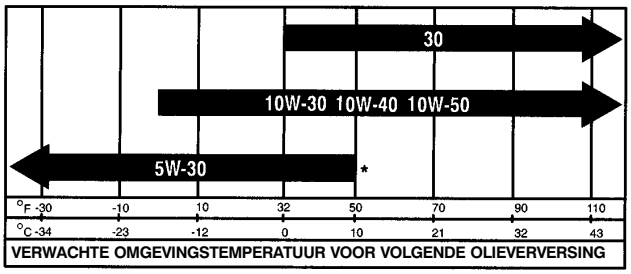

*** Hiervoor kan synthetische olie 5W-30 worden gebruikt.**

Motorolie verversen/aftappen

1. Start de motor en laat die vijf minuten lopen. Hierdoor wordt de olie warm, zodat die beter kan worden afgetapt.
2. Parkeer de machine zo dat de aftapzijde iets lager dan de andere zijde is, zodat alle olie eruit kan lopen. Daarna aftakas uitschakelen, parkeerrem in werking stellen en de contactsleutel in de stand “STOP” draaien om de motor te stoppen. Verwijder de contactsleutel.
3. Open de motorkap.

⚠ VOORZICHTIG

MOGELIJK GEVAAR
- **Delen onder de motorkap zijn heet als de motor heeft gelopen.**

WAT ER KAN GEBEUREN
- **Aanraken van hete delen kan brandwonden veroorzaken.**

GEVAARLIJKE SITUATIES VOORKOMEN
- **Laat de tractor afkoelen alvorens onderhoud te verrichten of delen onder de motorkap aan te raken.**

4. Plaats een opvangbak onder de aftapplug. Verwijder de aftapplug en laat alle olie eruit lopen (fig. 28).
5. Aftapplug weer aanbrengen en vastdraaien tot 117 Nm (220 in-lbs).

   NB.: Oude olie bij een erkend inzamelpunt afleveren.

6. Olievuldop (fig. 29) verwijderen en de motor vullen met motorolie van goede kwaliteit, klasse CD (zie viscositeitsdiagram).

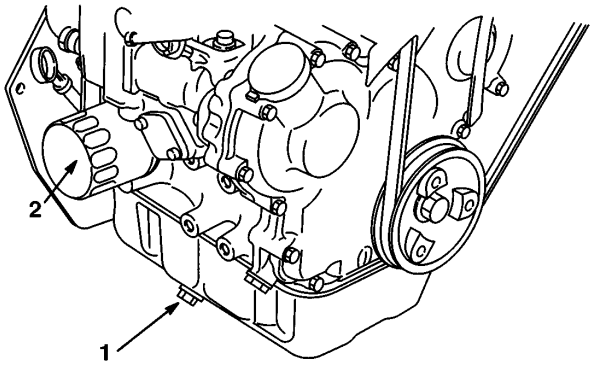

Figuur 28

1. Aftapplug
2. Oliefilter

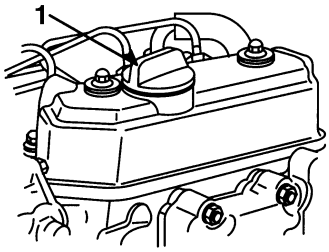

Figuur 29

1. Olievuldop

7. Olievuldop terugplaatsen.

8. Start de motor en laat die 5 minuten stationair lopen. Daarna de motor stoppen.

9. Wacht 3 minuten en controleer het oliepeil opnieuw. Indien nodig olie bijvullen om het peil tot aan het bovenste gat in de peilstok te brengen. Niet overvullen.

10. Controleren op lekkage.

Belangrijk: **Het carter niet overvullen met olie, omdat de motor daardoor beschadigd kan worden.**

Motoroliefilter vervangen

Onderhoudsinterval/Specificatie

Het oliefilter na de eerste 50 bedrijfsuren vervangen en daarna na elke 200 uur.

1. Motorolie aftappen, zie Motorolie verversen/aftappen, pagina 36.

2. Plaats een opvangbak onder de oliedruipbak, om olie uit het oliefilter en oliekanalen in de motor op te vangen.

3. Filter linksom draaien om het te verwijderen.

NB.: Oliefilter op milieuverantwoorde wijze en volgens wettelijke voorschriften afvoeren.

4. Vóór montage de afdichtring van het filter licht instrijken met verse, schone olie. Het filter er met de hand opdraaien totdat de afdichtring tegen de filteraansluiting aanligt. Daarna 1/2 tot 3/4 slag verder aandraaien.

5. Olievuldop verwijderen en de motor vullen met motorolie van hoge kwaliteit, klasse CD (zie viscositeitsdiagram, pagina 36).

6. Olievuldop terugplaatsen.

7. Start de motor en laat die 5 minuten stationair lopen. Daarna de motor stoppen.

8. Wacht 3 minuten en controleer het oliepeil opnieuw. Indien nodig olie bijvullen om het peil tot aan het bovenste gat in de peilstok te brengen. Niet overvullen.

9. Controleren op lekkage.

Koelvloeistof van de motor verversen

⚠ GEVAARLIJK

MOGELIJK GEVAAR
- **Koelvloeistof is heet en staat onder druk.**

WAT ER KAN GEBEUREN
- **Ontsnappende koelvloeistof onder druk kan ernstige brandwonden veroorzaken.**

GEVAARLIJKE SITUATIES VOORKOMEN
- **De radiateurdop nooit verwijderen als de motor heet is. Laat de motor altijd ten minste 15 minuten afkoelen, of totdat de radiateurdop voldoende afgekoeld is en u de dop kunt aanraken zonder uw hand te branden, voordat u de radiateurdop verwijdert.**

1. Parkeer de machine op een vlakke ondergrond. Aftakas uitschakelen, parkeerrem aantrekken, hefinrichting laten zakken en contactsleutel op “STOP” draaien om de motor te stoppen. Verwijder de contactsleutel.

2. Verwijder de dop van de radiateur en de dop van het reservoir (fig. 30).

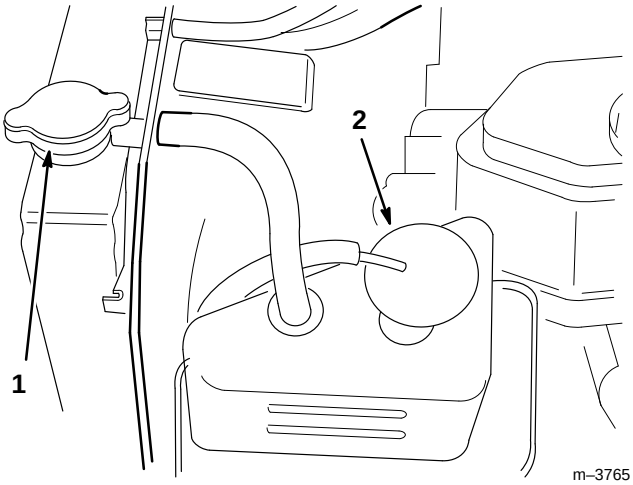

Figuur 30

1. Radiateurdop
2. Dop van reservoir

NB.: Desgewenst kunt u een slang met een binnendiameter van ca. 1 cm op elke aftapkraan aansluiten.

3. Open beide aftapkranen onder aan de radiateur en laat de koelvloeistof in een opvangbak lopen. Als er geen koelvloeistof meer uitstroomt, sluit u de aftapkranen. De afgetapte koelvloeistof op milieuverantwoorde wijze afvoeren.

4. Vul de radiateur langzaam met een 50/50 mengsel van water en permanente ethyleenglycol antivries. De radiateur helemaal vullen. Draai de dop weer op de radiateur.

5. Vul het reservoir langzaam totdat het peil de bovenste lijn bereikt. NIET OVERVULLEN. Draai de dop op het reservoir.

6. Start de motor. Om het koelsysteem te ontluchten, parkeert u de tractor op een helling met de achterwielen ca. 152 mm (6”) hoger dan de voorwielen. Stel de parkeerrem in werking. Laat de motor lopen totdat hij warm is.

7. Parkeer de tractor op een vlakke ondergrond en controleer het koelvloeistofpeil in het reservoir opnieuw nadat de motor is afgekoeld. Indien nodig koelvloeistof bijvullen, zie Koelsysteem controleren, pagina 18.

Smeren

Onderhoudsinterval/Specificatie

De machine na elke 50 bedrijfsuren of jaarlijks doorsmeren, waarbij de kortste periode moet worden aangehouden. Het smeren moet vaker plaatsvinden bij gebruik in zeer stoffige of zanderige omstandigheden.

Type vet: universeel smeervet.

Methode van smeren

1. Parkeer de machine op een vlakke ondergrond. Aftakas uitschakelen, parkeerrem aantrekken, hefinrichting laten zakken en contactsleutel op “STOP” draaien om de motor te stoppen. Verwijder de contactsleutel.
2. Smeernippels schoonmaken met een doek. Indien nodig verf van de voorkant van de nippels afkrabben.
3. Een vetspuit op de smeernippel zetten en vet in de smeernippel pompen totdat wat vet bij de lagers naar buiten komt.
4. Overtollig vet wegvegen.

Waar moet gesmeerd worden

1. Smeer de assen van de wielophangingen links en rechts totdat er wat nieuw vet bij de lagers naar buiten komt (fig. 31).
2. Smeer het draaipunt van de vooras (fig. 31).

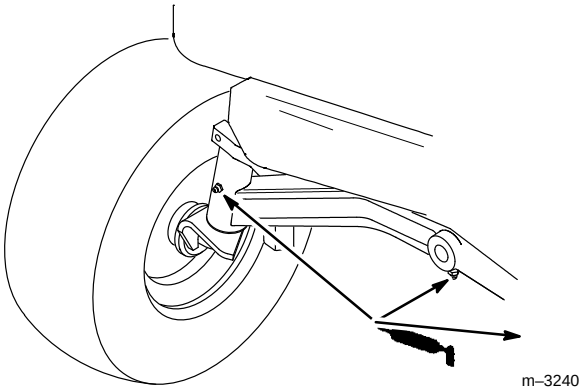

Figuur 31

3. Open het onderhoudsdeksel van de aandrijfas op de cardantunnel bij de stoel, door de twee bevestigingsschroeven eruit te draaien. Til het deksel er daarna af (fig. 32).

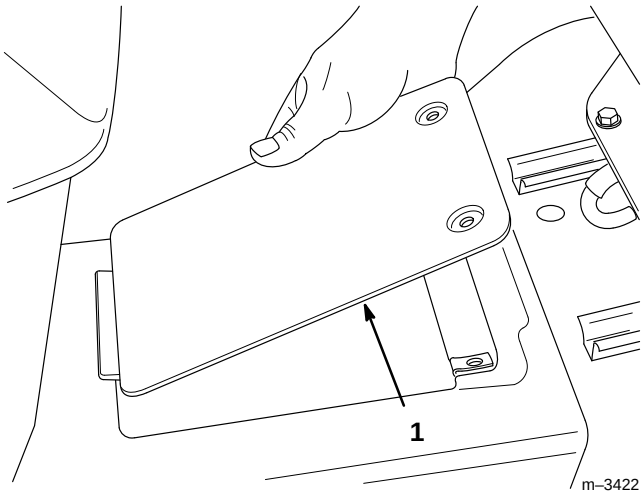

Figuur 32

1. Onderhoudsdeksel aandrijfas

⚠ GEVAARLIJK

MOGELIJK GEVAAR
- **Draaiende as kan letsel veroorzaken.**

WAT ER KAN GEBEUREN
- **Vingers, handen, voeten, haar enz. kunnen in de as verstrikt raken.**
- **Loszittende kleding kan in de as verstrikt raken.**

GEVAARLIJKE SITUATIES VOORKOMEN
- **De tractor alleen bedienen als het deksel op zijn plaats aangebracht is.**
- **Houd handen en armen uit de buurt van de draaiende as.**

4. Smeer de drie smeernippels (fig. 33).

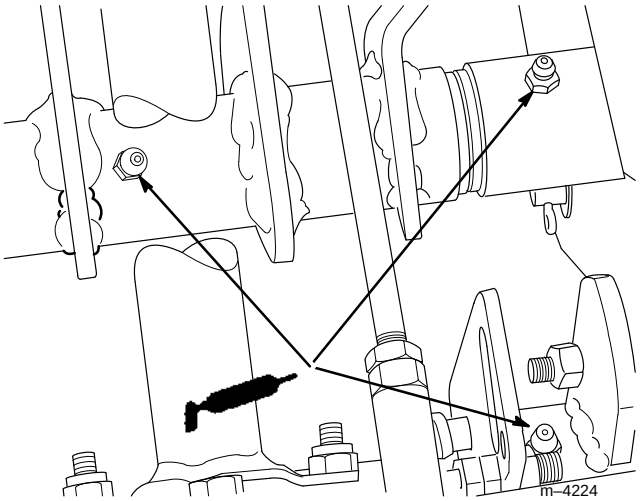

Figuur 33

5. Deksel weer aanbrengen en bevestigen.

6. Smeer de smeernippel van het rempedaal (fig. 34).

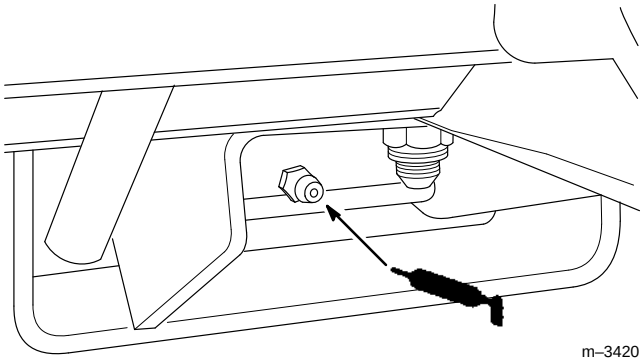

Figuur 34

Bandenspanning

Onderhoudsinterval/Specificatie

Houd de voor- en achterbanden op de voorgeschreven spanning. Controleer de bandenspanning via het ventiel na elke 25 bedrijfsuren of elke maand, waarbij de kortste periode moet worden aangehouden (fig. 35). De bandenspanning kan het best bij koude banden worden gecontroleerd.

Bandenspanning: 138 kPa (20 psi) voor en achter.

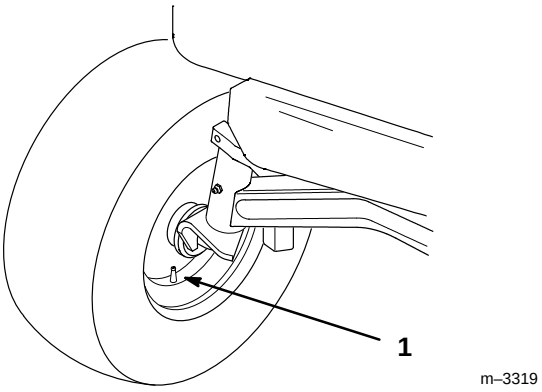

Figuur 35

1. Ventiel

Rem

Stel altijd de parkeerrem in werking als u de machine stopt of onbeheerd achterlaat. Controleer de rem vóór elk gebruik. Als de parkeerrem slipt of onvoldoende remvermogen heeft, moet die worden afgesteld.

Rem controleren

1. Parkeer de machine op een vlakke ondergrond. Aftakas uitschakelen, Hoog/Laag hendel in “N” zetten, parkeerrem aantrekken en contactsleutel op “STOP” draaien om de motor te stoppen. Verwijder de contactsleutel.

2. De achterwielen moeten blokkeren en over de grond slippen als u de tractor naar voren duwt. Afstelling is nodig als de wielen draaien en niet blokkeren; zie Rem afstellen.

Rem afstellen

De remafstelling bevindt zich achter de linker afdekplaat (fig. 37). Als de parkeerrem onvoldoende werkt, is afstelling nodig.

1. Controleer de rem alvorens die af te stellen, zie Rem controleren.

2. Schakel de transmissie in neutraal.

3. Trap het rempedaal in. Het pedaal moet ca. 51 mm (2”) speling hebben (fig. 36) voordat de rem in werking treedt.

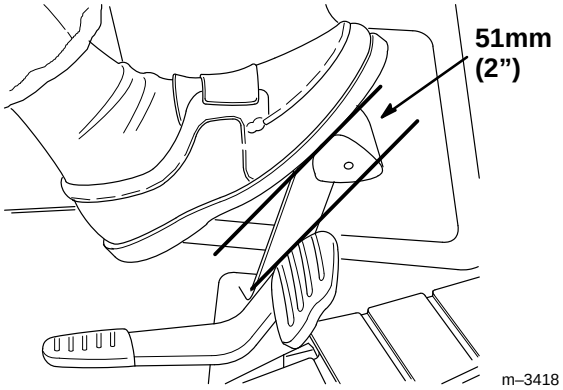

Figuur 36

4. Draai de stelmoer (fig. 37) totdat de speling 51 mm (2”) bedraagt.

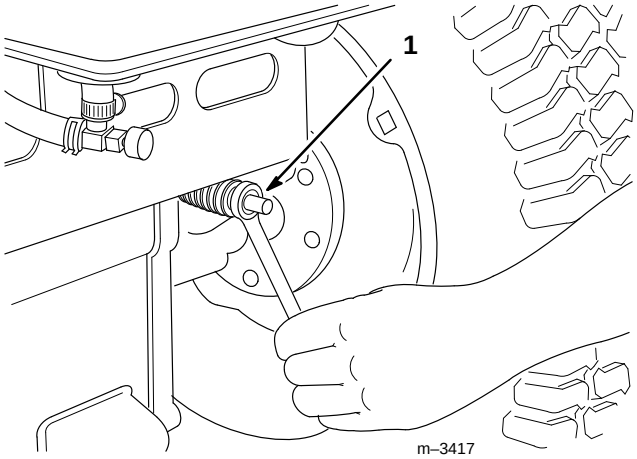

Figuur 37

1. Stelmoer voor rem

Belangrijk: **De stelmoer niet te strak aandraaien.**

Belangrijk: **Als de parkeerrem gelost is, moeten de achterwielen vrij draaien als u de tractor duwt. Als een goede remwerking en vrij draaien niet mogelijk zijn, neemt u direct contact op met een erkende Toro-dealer.**

Brandstoftank

Brandstoftank aftappen

⚠ GEVAARLIJK

MOGELIJK GEVAAR
- **Dieselbrandstof is onder bepaalde omstandigheden uitermate brandbaar en explosief.**

WAT ER KAN GEBEUREN
- **Brand of explosie van dieselbrandstof kan brandwonden of schade aan eigendommen veroorzaken.**

GEVAARLIJKE SITUATIES VOORKOMEN
- **Brandstof uit de tank aftappen als de motor koud is. Doe dit in de vrije buitenlucht. Gemorste brandstof opvegen.**
- **Nooit brandstof aftappen in de buurt van een open vlam of waar brandstofdampen door een vonk kunnen worden aangestoken.**
- **Niet roken in de buurt van de tractor.**

1. Parkeer de machine op een vlakke ondergrond, zodat de brandstoftank volledig wordt afgetapt. Daarna aftakas uitschakelen, parkeerrem aantrekken, hefinrichting laten zakken en contactsleutel op “STOP” draaien om de motor te stoppen. Verwijder de contactsleutel.

2. Brandstofkraan aan de brandstoftank dicht draaien (fig. 38 en 39).

Belangrijk: **De motor NIET laten lopen totdat alle brandstof verbruikt is en de motor stopt. De brandstofinspuitpomp van de motor heeft brandstof nodig voor de smering.**

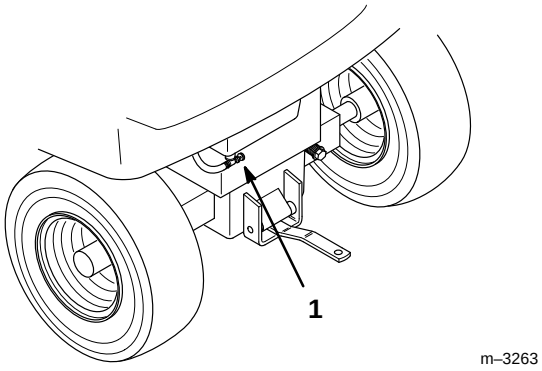

Figuur 38

1. Brandstofkraan

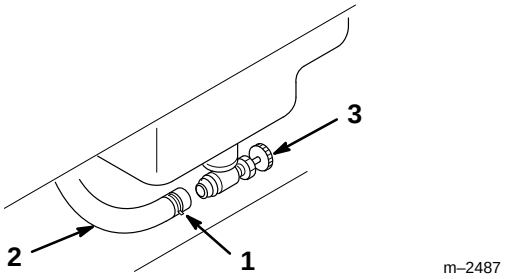

Figuur 39

1. Slangklem
2. Brandstofleiding
3. Brandstofkraan

3. Maak de slangklem los en schuif die over de brandstofleiding, weg van de brandstofkraan (fig. 39).

4. Trek de brandstofslang van de brandstofkraan af (fig. 39). Er stroomt wat brandstof uit de slang als u die losmaakt. Bevestig een stuk slang met binnendiameter 8 mm (5/16” ID) aan de brandstofkraan, om de brandstof in een opvangbak of vat te laten lopen. Open de kraan en laat de brandstof in de opvangbak of het vat lopen. Brandstof volgens milieuvoorschriften afvoeren.

Belangrijk: De brandstofkraan niet draaien of eraf draaien.

5. Monteer de brandstofleiding aan de brandstofkraan. Schuif de slangklem naar de brandstofkraan toe om de brandstofleiding vast te zetten (fig. 39). De brandstofkraan moet normaal gesproken open blijven, behalve bij onderhoud aan het brandstofsysteem of wanneer de tractor op een aanhanger wordt vervoerd.

Brandstoffilter

Onderhoudsinterval/Specificatie

Vervang het brandstoffilter na elke 200 bedrijfsuren.

Brandstoffilter vervangen

1. Aftakas uitschakelen, parkeerrem aantrekken, hefinrichting laten zakken en contactsleutel op “STOP” draaien om de motor te stoppen. Verwijder de contactsleutel.

2. Brandstofkraan aan de brandstoftank dicht draaien (fig. 38 en 39).

3. Open de motorkap.

4. De brandstof uit het brandstoffilter in een geschikte opvangbak laten lopen en op milieuverantwoorde wijze afvoeren.

5. Verwijder het brandstoffilter met een sleutel en maak de contactvlakken schoon.

6. Smeer de afdichtring van het nieuwe filter in met schone motorolie. Draai het nieuwe filter er met de hand op totdat de afdichtring tegen de filteraansluiting aanligt. Daarna nog 1/2 slag aandraaien.

7. Draai de brandstofkraan aan de brandstoftank open (fig. 38 en 39).

8. Start de motor en controleer op lekkage.

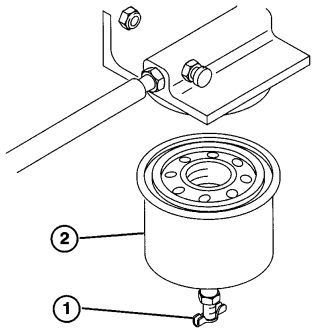

Figuur 40

1. Aftapkraan brandstoffilter
2. Brandstoffilterelement

Toesporing van de voorwielen

Onderhoudsinterval/Specificatie

Een correcte toesporing van de voorwielen is belangrijk voor de veiligheid, de werking van de Smart Turn™ stuurfunctie en het bedieningsgemak. Bij ongelijkmatige bandenslijtage, beschadiging van de graszode of zwaar sturen kan afstelling nodig zijn. Controleer de toesporing na elke 100 bedrijfsuren of eenmaal per jaar, waarbij de kortste periode moet worden aangehouden (fig. 41).

Houd de volgende specificatie aan: 3,5-6,5 mm (1/8–1/4”) toesporing van de voorwielen.

Toesporing meten

1. Aftakas uitschakelen, parkeerrem aantrekken, hefinrichting laten zakken en contactsleutel op “STOP” draaien om de motor te stoppen. Verwijder de contactsleutel.

2. Zet de voorwielen recht vooruit.

3. Druk de voorkant van de banden naar buiten om de normale speling in de ophanging weg te nemen.

4. Meet de afstand tussen de voorbanden ter hoogte van de assen (aan de voor- en achterzijde van de wielen) (fig. 41).

5. De afstand aan de voorzijde moet 3–6 mm (1/8–1/4”) kleiner dan de afstand aan de achterzijde zijn. Als afstelling nodig is, volgt u de instructies in Toesporing afstellen, pagina 45 op.

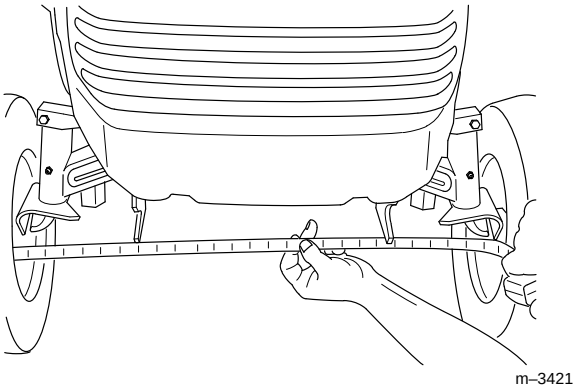

Figuur 41

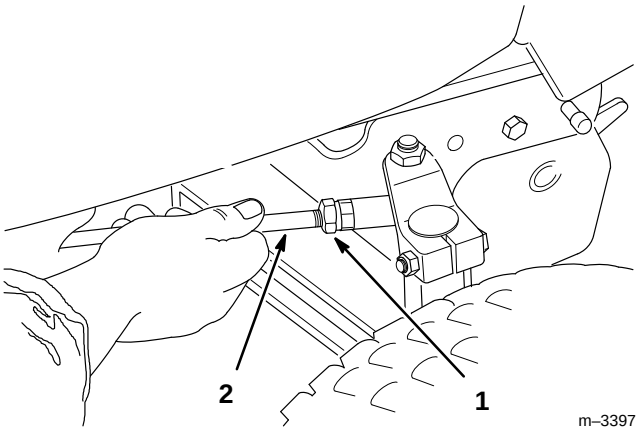

Figuur 42

1. Contramoer
2. Stuurstang

Toesporing afstellen

1. Draai de contramoeren aan de uiteinden van de stuurstangen los (fig. 42).

2. Draai beide stuurstangen even veel om de toesporing af te stellen tot 3–6 mm (1/8–1/4”).

3. Houd het uiteinde van elke stuurstang vast met één sleutel en draai de contramoer met een andere sleutel vast.

Belangrijk: **Zorg ervoor dat het platte vlak aan de bovenkant van de voorste uiteinden van de stuurstangen evenwijdig is met de onderkant van de stuurarm (fig. 43).**

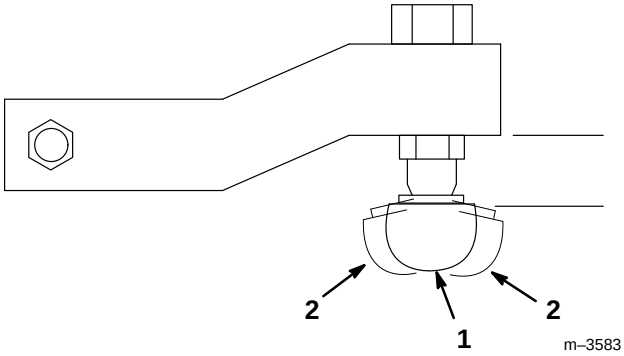

Figuur 43

Aanzicht vanaf voorzijde tractor, uiteinde van stuurstang

1. Zo
2. Niet zo

4. Controleer de toesporing nogmaals; zie Toesporing meten, pagina 44.

Transmissie-olie

Onderhoudsinterval/Specificatie

Controleer het oliepeil vóór elk gebruik. Zorg ervoor dat het oliepeil altijd tussen de markeringen op de peilstok staat, als de cardanas koud is.

Type olie: SAE 10W-30 detergente olie,
(API service-klasse SG, SH of hoger)

Oliepeil controleren

1. Tractor op vlakke ondergrond parkeren.
2. Aftakas uitschakelen, parkeerrem aantrekken, hefinrichting laten zakken en contactsleutel op “STOP” draaien om de motor te stoppen. Verwijder de contactsleutel.
3. Stoel voorover kantelen.
4. Omgeving van de peilstok schoonmaken (fig. 44), zodat er geen vuil in de vulopening kan komen, waardoor de cardanas beschadigd zou kunnen worden.

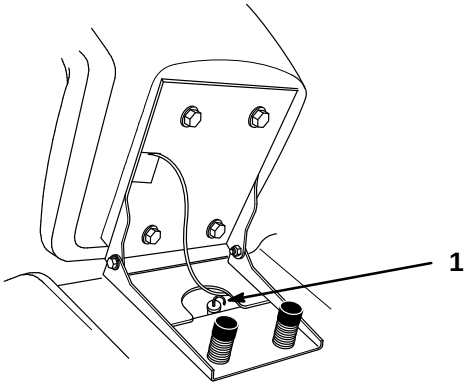

Figuur 44

1. Peilstok voor transmissie-olie

5. Trek de transmissiepeilstok eruit en veeg het metalen deel schoon met een doek (fig. 44).
6. Druk de peilstok weer helemaal in de vulbuis (fig. 6). Trek de peilstok eruit en controleer het peil op het metalen deel. Bij koude cardanas moet het oliepeil in het bedrijfsgebied, tussen de markeringen F (maximum) en L (minimum), op de peilstok staan (fig. 45).
7. Als het oliepeil te laag is, langzaam juist genoeg SAE 10W-30 detergente olie via de vulbuis bijvullen om het niveau tot aan de F-markering te doen stijgen.

Belangrijk: Niet boven de F-markering vullen, om overlopen te voorkomen.

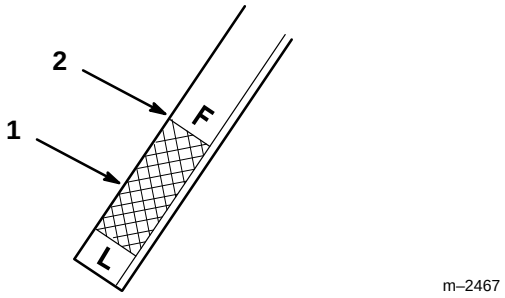

Figuur 45

1. Bedrijfsgebied
2. F-markering (FULL)

Transmissie-olie verversen

De transmissie-olie na de eerste 50 bedrijfsuren verversen, daarna na elke 200 uur.

Type olie: SAE 10W-30 detergente olie,
(API service-klasse SG, SH of hoger)

Inhoud transmissie:

Totale inhoud systeem: 6,6 liter (7.0 qts).

Hoeveelheid voor bijvullen ca.: 4,3 liter (4.5 qts).

1. De transmissie-olie opwarmen door met de tractor te rijden.

2. Parkeer de machine op een vlakke ondergrond, zodat alle olie afgetapt wordt. Daarna aftakas uitschakelen, parkeerrem aantrekken, hefinrichting laten zakken en contactsleutel op “STOP” draaien om de motor te stoppen. Verwijder de contactsleutel.

3. Een opvangbak onder de aftapplug van de transmissie plaatsen. Verwijder de aftapplug (fig. 46).

4. Nadat alle olie eruit is gelopen, aftapopening schoonvegen. Afdichtmiddel op de aftapplug aanbrengen en aftapplug monteren.

   NB.: Oude olie bij een erkend inzamelpunt afleveren.

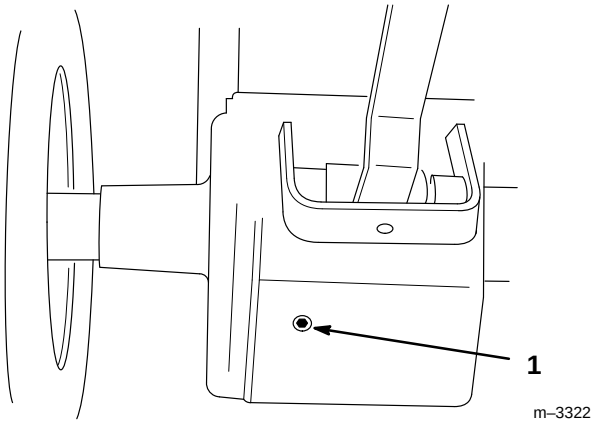

Figuur 46

1. Aftapplug transmissie

5. Vervang het transmissiefilter, zie Transmissiefilter vervangen, pagina 48.

6. Giet de gespecificeerde hoeveelheid olie langzaam in de vulopening (fig. 44).

7. Start de motor, laat die met hoog stationair toerental 30 seconden lopen en draai het stuurwiel verscheidene malen om het filter en de hydrauliekleidingen te vullen. Daarna de motor stoppen.

8. Controleer het oliepeil, zie Transmissie-olie, Oliepeil controleren, pagina 46. Giet langzaam de benodigde hoeveelheid olie in de vulopening om het peil tot aan de F-markering (FULL) op de peilstok te brengen.

Transmissiefilter vervangen

Onderhoudsinterval/Specificatie

Vervang het transmissiefilter na de eerste 50 bedrijfsuren, daarna na elke 200 uur.

1. De transmissie-olie aftappen, zie Transmissie-olie verversen/aftappen, pagina 46.
2. Verwijder het transmissiefilter en veeg het contactvlak van de filteraansluiting schoon (fig. 47).
3. Smeer de rubber afdichtring van het nieuwe filter in met een dun laagje nieuwe olie (fig. 47).

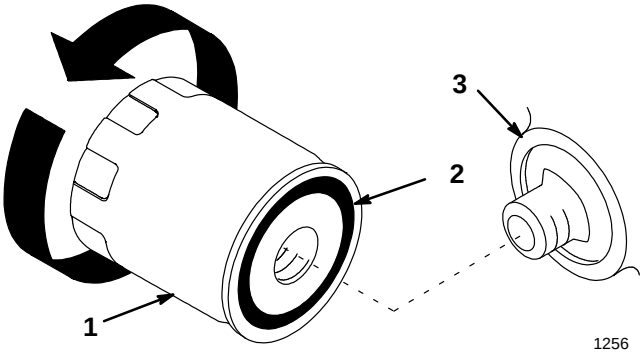

Figuur 47

1. Transmissiefilter
2. Afdichtring
3. Filteraansluiting

4. Monteer het nieuwe transmissiefilter op de filteraansluiting. Draai het filter rechtsom totdat de rubber afdichtring tegen de filteraansluiting aanligt. Draai het filter daarna nog 3/4 slag aan (fig. 47).
5. Vul de transmissie met het juiste type nieuwe olie, zie Transmissie-olie verversen/aftappen, pagina 46.

Filter van stuurbekrachtiging reinigen

Het filter van de stuurbekrachtiging moet na de eerste 50 bedrijfsuren en daarna na elke 200 uur worden gereinigd. Laat het filter door een erkende Toro-dealer reinigen.

Zekeringen

Onderhoudsinterval/Specificatie

De elektrische installatie is beveiligd door middel van zekeringen. Deze behoeven geen onderhoud. Als er een zekering is doorgebrand, moet het onderdeel en de bedrading op kortsluiting worden gecontroleerd. Om een zekering te vervangen, deze uit de houder trekken (fig. 48).

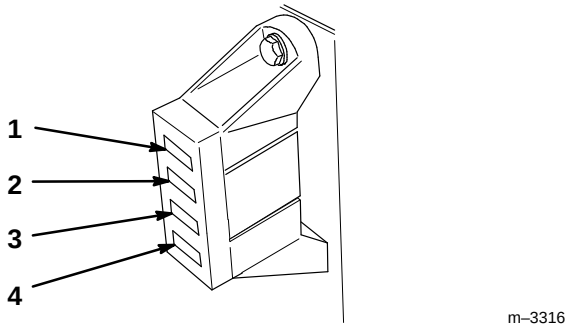

Figuur 48

1. F1; hoofdzekering-30 A
2. F2; voorgloei-timer en startcircuits-15 A
3. F3; dashboard, veiligheidssysteem en Cruise Control-10 A
4. F4; koplampen en achterlichten-10 A

Koplampen

Specificatie: gloeilamp # 1156, type voor automobielen

Gloeilamp verwijderen

1. Aftakas uitschakelen, parkeerrem aantrekken, hefinrichting laten zakken en contactsleutel op “STOP” draaien om de motor te stoppen. Verwijder de contactsleutel.

2. Open de motorkap. Trek de stekkers van beide polen aan de lamphouder af.

3. Draai de lamphouder 1/4 slag linksom en verwijder deze uit de reflector (fig. 49).

4. De lamp indrukken en linksom draaien tot aanslag (ca. 1/4 slag) en verwijder de lamp uit de houder (fig. 50).

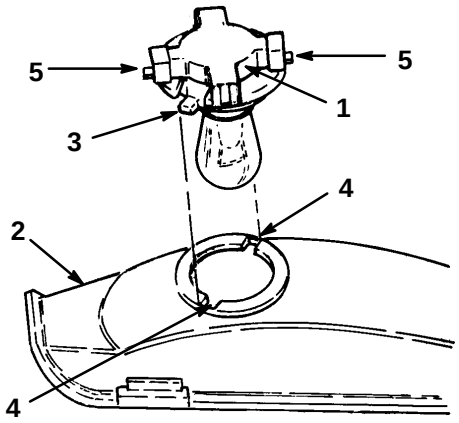

Figuur 49

1. Lamphouder
2. Reflector
3. Lippen
4. Sleuven
5. Polen

Gloeilamp monteren

1. Aan de zijkant van de lampvoet zitten metalen pennen. Houd de pennen voor de sleuven in de lamphouder en steek de lampvoet in de houder (fig. 50). De lamp in de houder drukken en rechtsom draaien tot aanslag.

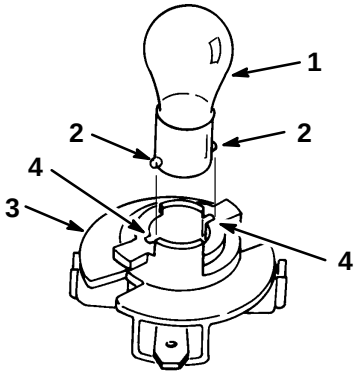

Figuur 50

1. Gloeilamp
2. Metalen pennen
3. Lamphouder
4. Sleuven

2. Aan de lamphouder zitten twee lippen (fig. 49). Houd de lippen voor de sleuven in de reflector, steek de lamphouder in de reflector en draai deze 1/4 slag rechtsom tot aanslag.

3. Druk de stekkers op de polen van de lamphouder.

Achterlichten

Gloeilamp: GE 194

Gloeilamp verwijderen

1. Aftakas uitschakelen, parkeerrem aantrekken, hefinrichting laten zakken en contactsleutel op “STOP” draaien om de motor te stoppen. Verwijder de contactsleutel.
2. Verwijder de twee bouten.
3. Trek de lens er net ver genoeg uit zodat u de lamphouder kunt verwijderen.
4. Trek de lamp uit de lamphouder.

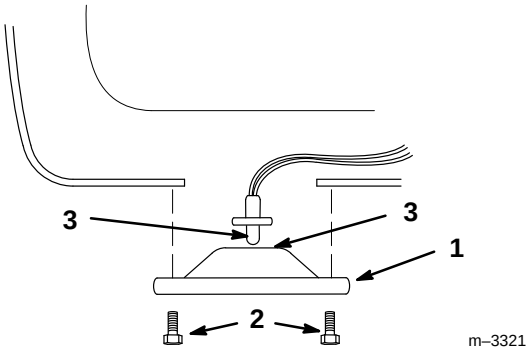

Figuur 51

1. Lens
2. Bouten
3. Gloeilamp
4. Lamphouder

Gloeilamp monteren

Ga in omgekeerde volgorde te werk zoals bij het verwijderen van de gloeilamp.

Accu

Onderhoudsinterval/Specificatie

Controleer het zuurpeil van de accu elke 25 uur. Houd de accu altijd schoon en volledig geladen. Gebruik een tissue om de accubak schoon te maken. Als de accupolen geoxydeerd zijn, deze schoonmaken met een oplossing van vier delen water en één deel zuiveringszout. Breng een laagje zuurvrij vet (vaseline) op de accupolen aan om oxydatie te voorkomen.

Accu capaciteit: 12 V, 495 A (koude start) bij -18˚C (0˚ F). Groepsafmeting 45.

Zuurpeil controleren

1. Parkeer de machine op een vlakke ondergrond. Aftakas uitschakelen, parkeerrem aantrekken, hefinrichting laten zakken en contactsleutel op “STOP” draaien om de motor te stoppen. Verwijder de contactsleutel.
2. Open de motorkap.

⚠ VOORZICHTIG

MOGELIJK GEVAAR
- **Delen onder de motorkap zijn heet als de motor heeft gelopen.**

WAT ER KAN GEBEUREN
- **Aanraken van hete delen kan brandwonden veroorzaken.**

GEVAARLIJKE SITUATIES VOORKOMEN
- **Laat de tractor afkoelen alvorens onderhoud te verrichten of delen onder de motorkap aan te raken.**

3. Til het cellendeksel eraf om in de cellen te kijken. Het accuzuur moet tot aan de onderkant van de celbuis staan (fig. 52). Het zuurpeil mag niet tot onder de platen zakken.

4. Als het zuurpeil te laag is, voegt u de benodigde hoeveelheid gedestilleerd water toe, zie Accu bijvullen met water.

5. Als het zuurpeil correct is, drukt u het cellendeksel weer op de accu.

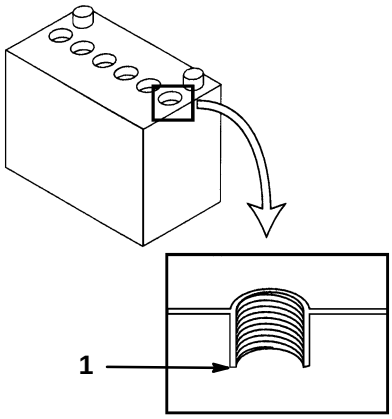

Figuur 52

1. Onderkant van celbuis van accu

Accu bijvullen met water

Belangrijk: Gebruik uitsluitend gedestilleerd water.

Het beste moment om de accu met water bij te vullen is net voordat u de tractor gebruikt. Het water wordt dan goed vermengd met de zuuroplossing.

1. Maak de bovenkant van de accu met een tissue schoon.

2. Til het cellendeksel eraf (fig. 52).

3. Giet langzaam gedestilleerd water in elke accucel, totdat het peil tot aan de onderkant van de celbuis staat (fig. 52).

Belangrijk: De accu niet overvullen, omdat accuzuur (zwavelzuur) ernstige corrosie en beschadiging van het chassis kan veroorzaken.

4. Druk het cellendeksel op de accu.

Accu verwijderen

1. Aftakas uitschakelen, parkeerrem aantrekken, hefinrichting laten zakken en contactsleutel op “STOP” draaien om de motor te stoppen. Verwijder de contactsleutel.

2. Open de motorkap.

3. Maak de bevestigingsbeugels van de accu los (fig. 53).

Belangrijk: Altijd eerst de minkabel (zwart) losmaken.

4. Maak de minkabel (zwart) los van de accupool (fig. 53).

5. Maak de pluskabel (rood) los van de accupool (fig. 53).

6. Verwijder de accu door die uit het motorcompartiment te tillen.

Belangrijk: Houd de accu altijd rechtop om morsen van accuzuur te voorkomen.

⚠ WAARSCHUWING

MOGELIJK GEVAAR
- **De accupolen of metalen gereedschappen kunnen kortsluiting veroorzaken bij contact met metalen delen van de tractor.**
- **Onjuist leggen van de accukabels kan schade aan de kabels veroorzaken.**

WAT ER KAN GEBEUREN
- **Vonken kunnen accugassen doen exploderen.**
- **Beschadigde kabels kunnen kortsluiting met metalen delen van de tractor maken en vonken veroorzaken.**

GEVAARLIJKE SITUATIES VOORKOMEN
- **Bij het verwijderen of monteren van de accu opletten dat de accupolen niet in aanraking komen met metalen delen van de tractor.**
- **Altijd eerst de minkabel (zwart) LOSMAKEN voordat u de pluskabel (rood) losmaakt.**
- **Altijd eerst de pluskabel (rood) AANSLUITEN voordat u de minkabel (zwart) aansluit.**
- **Zorg ervoor dat metalen gereedschappen geen kortsluiting tussen accupolen en metalen delen van de tractor veroorzaken.**
- **Zorg dat de bevestigingsbeugels altijd op hun plaats aanwezig zijn, om hiermee de accu vast te zetten.**
- **De accukabels altijd leggen zoals getoond in de figuur.**

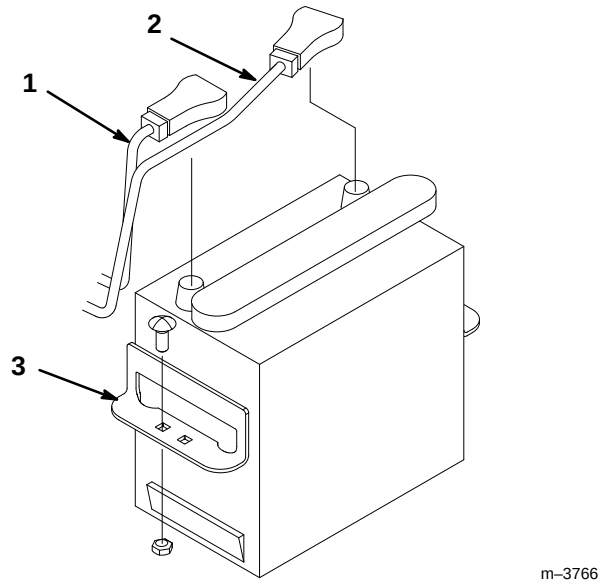

Figuur 53

1. Minkabel (zwart)
2. Pluskabel (rood)
3. Bevestigingsbeugel

Accu monteren

1. Plaats de accu op het chassis (fig. 53).

2. Monteer de bevestigingsbeugels voor de accu.

Belangrijk: **Altijd eerst de pluskabel (rood) aansluiten.**

3. Sluit de pluskabel (rood) aan op de pluspool (+) van de accu en draai de moer vast (fig. 53).

4. Sluit de minkabel (zwart) aan op de minpool (-) van de accu en draai de moer vast (fig. 53).

Accu opladen

Belangrijk: **Zorg dat de accu altijd volledig geladen is (soortelijk gewicht 1,260). Dit is vooral belangrijk om beschadiging van de accu te voorkomen bij temperaturen onder 0 °C (32°F).**

1. Accu uit het chassis verwijderen, zie Accu verwijderen, pagina 51.

2. Controleer het zuurpeil, zie Zuurpeil controleren, pagina 50, stap 2-4.

3. Verwijder het cellendeksel van de accu en sluit een batterijlader van 3-4 A aan op de accupolen. Laad de accu gedurende 4 uur op met 4 A of minder (12 V). De accu niet overladen. Het cellendeksel weer aanbrengen nadat de batterij volledig opgeladen is.

⚠ WAARSCHUWING

MOGELIJK GEVAAR
- **Bij het opladen van de accu komen gassen vrij.**

WAT ER KAN GEBEUREN
- **Accugassen kunnen exploderen.**

GEVAARLIJKE SITUATIES VOORKOMEN
- **Sigaretten, vonken en vlammen uit de buurt van de accu houden.**

4. Monteer de accu in het chassis, zie Accu monteren, pagina 52.

Schema elektrische installatie

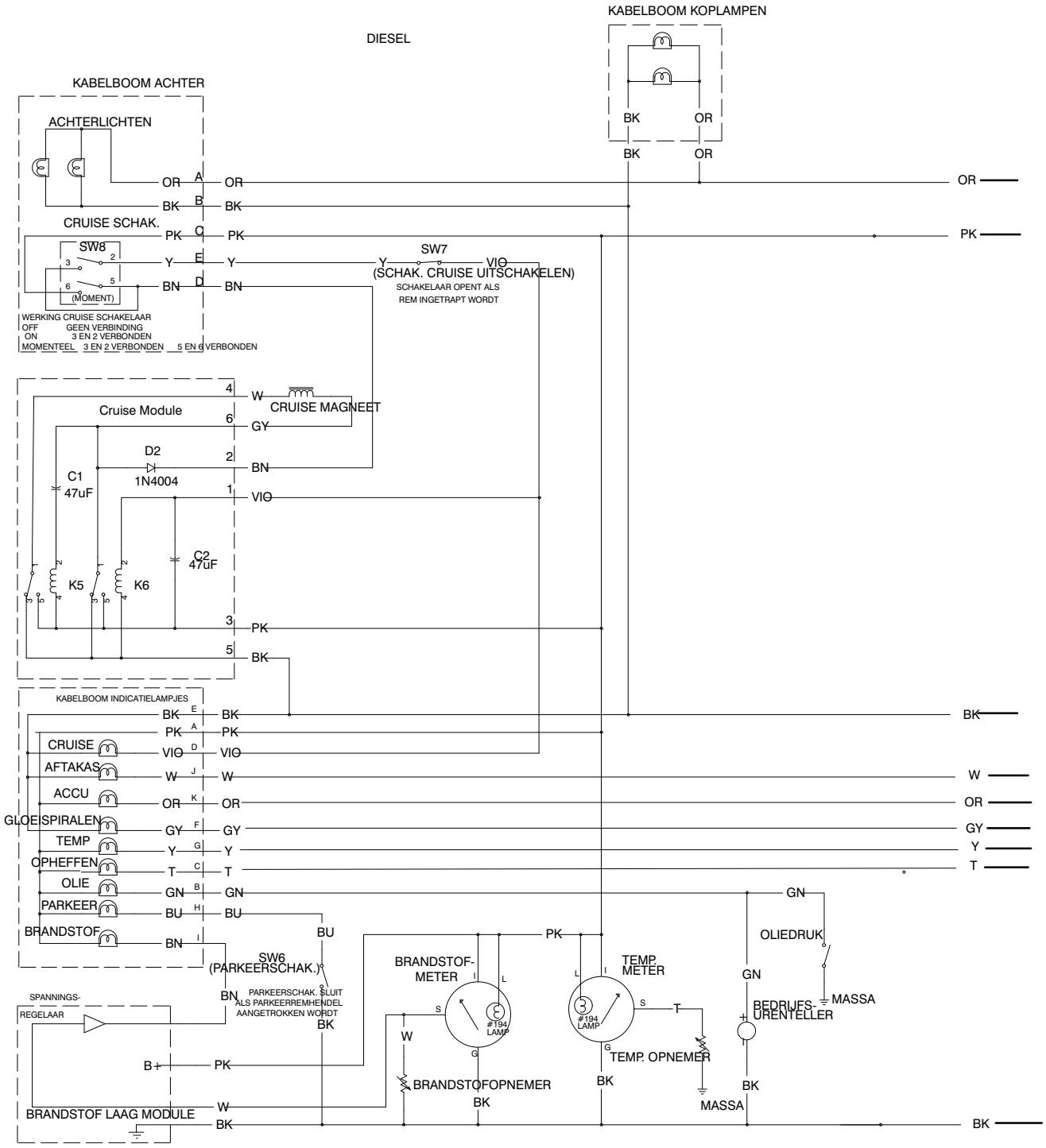

Schema elektrische installatie

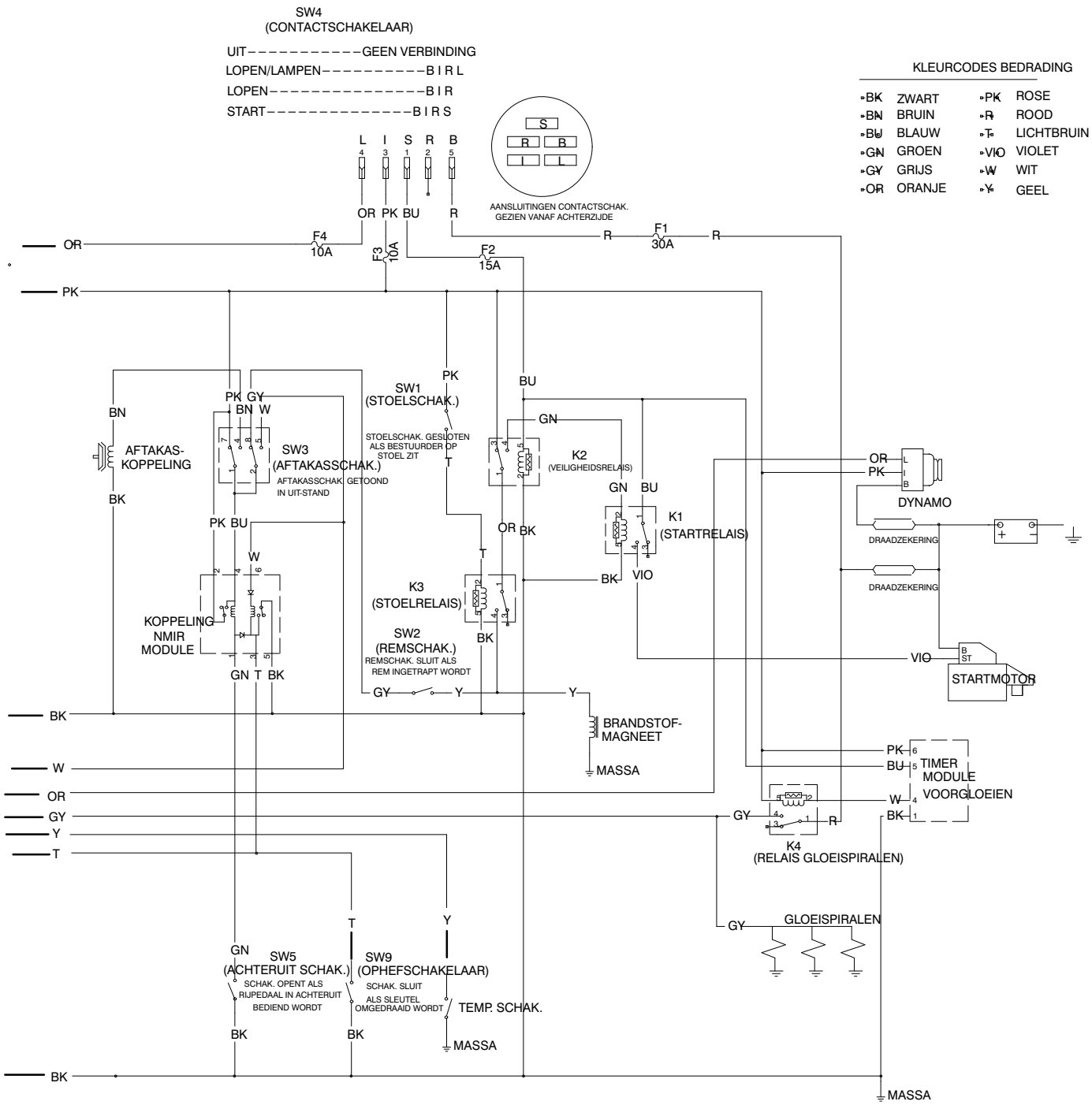

Reiniging en stalling

1. Aftakas uitschakelen, parkeerrem aantrekken en contactsleutel op “STOP” draaien om de motor te stoppen. Verwijder de contactsleutel en de sleutel van de keuzeschakelaar.

2. Maaisel, vuil en vet van de buitenkant van de gehele machine verwijderen, met name van de motor. Verwijder vuil van de 3 luchtinlaat-roosters, het radiateurrooster en de achterste kap van de cardanas, zie Controleren op vuil, pagina 18.

Belangrijk: **De machine met een zacht wasmiddel en water wassen. GEEN HOGEDRUKREINIGER GEBRUIKEN. Daardoor kan de elektrische installatie beschadigd worden of noodzakelijk vet bij wrijvingspunten weggespoeld worden. Gebruik niet te veel water in de buurt van het bedieningspaneel, de verlichting, de motor en de accu.**

3. Voer alle werkzaamheden uit die noodzakelijk zijn voor stalling. Zie het onderhoudsschema op pagina 34.

4. Neem de accu uit het chassis, controleer het zuurpeil en laad de accu volledig op, zie: Accu, pagina 50. De accukabels niet op de accupolen aansluiten tijdens stalling.

Belangrijk: **De accu moet volledig opgeladen zijn, om te voorkomen dat hij bevriest en beschadigd raakt bij temperaturen onder 0°C (32°F). Een volledig opgeladen accu behoudt zijn lading ongeveer 50 dagen bij temperaturen onder 4°C (40°F). Bij temperaturen boven 4°C elke 30 dagen het zuurpeil van de batterij controleren en de batterij opladen.**

5. Voor langdurige opslag (meer dan 90 dagen) de brandstoftank aftappen. Zie Brandstoftank aftappen pagina 42. Brandstof op milieuverantwoorde wijze en volgens de wettelijke voorschriften afvoeren.

Belangrijk: **De motor NIET laten lopen totdat alle brandstof verbruikt is en de motor stopt. De brandstof-inspuitpomp van de motor heeft brandstof nodig voor de smering.**

6. Alle bouten, schroeven en moeren controleren en indien nodig aandraaien. Beschadigde of defecte delen repareren of vervangen.

7. Krassen en beschadigingen van de lak bijwerken. Bijwerklak is verkrijgbaar bij de erkende Toro-dealer.

8. Machine in een schone, droge garage of opslagruimte stallen. Sleutels uit contactschakelaar en keuzeschakelaar verwijderen en op een veilige plaats buiten het bereik van kinderen bewaren. Machine afdekken om hem te beschermen en schoon te houden.

Problemen, oorzaak en remedie

PROBLEEM	MOGELIJKE OORZAAK	REMEDIE
Startmotor draait niet.	1. De aftakas is AAN.	1. Schakel de aftakas UIT.
	2. Rem is niet ingetrapt of parkeerrem niet in werking gesteld.	2. Parkeerrem in werking stellen.
	3. Bestuurder zit niet op de stoel.	3. Neem plaats op de stoel.
	4. Elektrische verbindingen geoxydeerd of los.	4. Elektrische verbindingen op goed contact controleren.
	5. Zekering doorgebrand of los.	5. Corrigeren of zekering vervangen.
	6. Relais of schakelaar defect.	6. Neem contact op met erkende Toro-dealer.
	7. Accu is ontladen.	7. Accu opladen of vervangen.
	8. Storing in het veiligheidssysteem.	8. Neem contact op met erkende Toro-dealer.
	9. Startmotor of -spoel defect.	9. Neem contact op met erkende Toro-dealer.
	10. Motorcomponenten vastgelopen.	10. Neem contact op met erkende Toro-dealer.

PROBLEEM	MOGELIJKE OORZAAK	REMEDIE
Startmotor draait, maar motor start niet.	1. Onjuiste werkwijze bij starten.	1. Zie Motor starten en stoppen, pagina 22.
	2. Brandstoftank is leeg.	2. Vullen met verse dieselbrandstof.
	3. Brandstofkraan is gesloten.	3. Draai de brandstofkraan open.
	4. Vuil, water, oude of onjuiste brandstof in brandstofsysteem.	4. Brandstofsysteem aftappen en spoelen. Verse brandstof bijvullen.
	5. Brandstofleiding verstopt.	5. Reinigen of vervangen.
	6. Motorstoprelais niet geactiveerd, of brandstofmagneetventiel werkt niet.	6. Neem contact op met erkende Toro-dealer.
	7. Lucht in de brandstof.	7. Verstuivers ontluchten en controleren op luchtlekken bij brandstofleidingaansluitingen en koppelingen tussen brandstoftank en motor.
	8. Voorgloeispiralen werken niet.	8. Zekering, voorgloeispiralen en bedrading controleren.
	9. Startmotor draait te langzaam.	9. Controleer accu, viscositeit motorolie en startmotor (neem contact op met erkende Toro-dealer).
	10. Luchtfilterelement is vuil.	10. Reinigen of vervangen.
	11. Te weinig compressie.	11. Neem contact op met erkende Toro-dealer.
	12. Verstuivers defect.	12. Neem contact op met erkende Toro-dealer.
	13. Brandstoffilter is verstopt.	13. Brandstoffilter vervangen.
	14. Timing van inspuitpomp onjuist.	14. Neem contact op met erkende Toro-dealer.
	15. Inspuitpomp defect.	15. Neem contact op met erkende Toro-dealer.
	16. Onjuiste brandstof voor omgevingstemperatuur gebruikt.	16. Brandstofsysteem aftappen en brandstoffilter vervangen. Tank vullen met verse brandstof van juiste soort voor omgevingstemperatuur.

PROBLEEM	MOGELIJKE OORZAAK	REMEDIE
Motor start, maar blijft niet lopen.	1. Brandstoftankbeluchting verstopt.	1. Neem contact op met erkende Toro-dealer.
	2. Vuil of water in het brandstofsysteem.	2. Brandstofsysteem aftappen en spoelen. Verse brandstof bijvullen.
	3. Brandstoffilter is verstopt.	3. Brandstoffilter vervangen.
	4. Brandstofpomp defect.	4. Neem contact op met erkende Toro-dealer.
	5. Lucht in de brandstof.	5. Verstuivers ontluchten en controleren op luchtlekken bij brandstofleidingaansluitingen en koppelingen tussen brandstoftank en motor.
	6. Onjuiste brandstof voor omgevingstemperatuur gebruikt.	6. Brandstofsysteem aftappen en brandstoffilter vervangen. Tank vullen met verse brandstof van juiste soort voor omgevingstemperatuur.
Motor loopt, maar onregelmatig.	1. Vuil, water, oude of onjuiste brandstof in brandstofsysteem.	1. Brandstofsysteem aftappen en spoelen. Verse brandstof bijvullen.
	2. Motor oververhit.	2. Zie MOTOR RAAKT OVERVERHIT.
	3. Lucht in de brandstof.	3. Verstuivers ontluchten en controleren op luchtlekken bij brandstofleidingaansluitingen en koppelingen tussen brandstoftank en motor.
	4. Verstuivers defect.	4. Neem contact op met erkende Toro-dealer.
	5. Te weinig compressie.	5. Neem contact op met erkende Toro-dealer.
	6. Timing van inspuitpomp onjuist.	6. Neem contact op met erkende Toro-dealer.
	7. Overmatige koolstofafzetting.	7. Neem contact op met erkende Toro-dealer.
	8. Inwendige slijtage of beschadiging.	8. Neem contact op met erkende Toro-dealer.

PROBLEEM	MOGELIJKE OORZAAK	REMEDIE
Motor loopt niet goed stationair.	1. Brandstoftankbeluchting verstopt.	1. Neem contact op met erkende Toro-dealer.
	2. Vuil, water, oude of onjuiste brandstof in brandstofsysteem.	2. Brandstofsysteem aftappen en spoelen. Verse brandstof bijvullen.
	3. Stelschroef voor stationairtoerental onjuist afgesteld.	3. Neem contact op met erkende Toro-dealer.
	4. Brandstofpomp defect.	4. Neem contact op met erkende Toro-dealer.
	5. Te weinig compressie.	5. Neem contact op met erkende Toro-dealer.
	6. Luchtfilterelement is vuil.	6. Reinigen of vervangen.
	7. Brandstoffilter is verstopt.	7. Brandstoffilter vervangen.
	8. Lucht in de brandstof.	8. Verstuivers ontluchten en controleren op luchtlekken bij brandstofleidingaansluitingen en koppelingen tussen brandstoftank en motor.
Motor raakt oververhit.	1. Meer koelvloeistof nodig.	1. Koelvloeistofpeil controleren/bijvullen.
	2. (3) luchtinlaatroosters zijn vuil.	2. Reinigen voor elk gebruik.
	3. Luchtstroom naar radiateur belemmerd.	3. Radiateurrooster voor elk gebruik controleren en reinigen.
	4. Koelribben van radiateur zijn vuil.	4. Koelribben van radiateur schoonmaken.
	5. Motoroliepeil onjuist.	5. Bijvullen of aftappen tot aan F-markering.
	6. Te hoge belasting.	6. Minder belasten, rijsnelheid verlagen.
	7. Thermostaat is defect.	7. Neem contact op met erkende Toro-dealer.
	8. V-snaar te los of gebroken.	8. Neem contact op met erkende Toro-dealer.
	9. Onjuiste brandstof in brandstofsysteem.	9. Brandstofsysteem aftappen en spoelen. Verse brandstof bijvullen.
	10. Inspuitmoment onjuist.	10. Neem contact op met erkende Toro-dealer.
	11. Koelvloeistofpomp defect.	11. Neem contact op met erkende Toro-dealer.

PROBLEEM	MOGELIJKE OORZAAK	REMEDIE
Motor levert onvoldoende vermogen.	1. Motoroliepeil onjuist.	1. Bijvullen of aftappen tot aan F-markering.
	2. Luchtfilterelement is vuil.	2. Reinigen of vervangen.
	3. Vuil, water, oude of onjuiste brandstof in brandstofsysteem.	3. Brandstofsysteem aftappen en spoelen. Verse brandstof bijvullen.
	4. Motor is oververhit.	4. Zie MOTOR RAAKT OVERVERHIT.
	5. Te weinig compressie.	5. Neem contact op met erkende Toro-dealer.
	6. Brandstoftankbeluchting verstopt.	6. Neem contact op met erkende Toro-dealer.
	7. Motor is te zwaar belast.	7. Rijsnelheid verlagen.
	8. Lucht in de brandstof.	8. Verstuivers ontluchten en controleren op luchtlekken bij brandstofleidingaansluitingen en koppelingen tussen brandstoftank en motor.
	9. Timing van inspuitpomp onjuist.	9. Neem contact op met erkende Toro-dealer.
	10. Inspuitpomp defect.	10. Neem contact op met erkende Toro-dealer.
Extreem zwarte rook uit uitlaat.	1. Luchtfilterelement is vuil.	1. Reinigen of vervangen.
	2. Timing van inspuitpomp onjuist.	2. Neem contact op met erkende Toro-dealer.
	3. Onjuiste brandstof in brandstofsysteem.	3. Brandstofsysteem aftappen en spoelen. Vullen met verse brandstof.
	4. Verstuivers defect.	4. Neem contact op met erkende Toro-dealer.
	5. Inspuitpomp defect.	5. Neem contact op met erkende Toro-dealer.
	6. Te hoge belasting.	6. Minder belasten, rijsnelheid verlagen.

PROBLEEM	MOGELIJKE OORZAAK	REMEDIE
Extreem witte rook uit uitlaat.	1. Motortemperatuur te laag.	1. Thermostaat controleren.
	2. Voorgloeispiralen werken niet.	2. Zekering, voorgloeispiralen en bedrading controleren.
	3. Verstuivers defect.	3. Neem contact op met erkende Toro-dealer.
	4. Timing van inspuitpomp onjuist.	4. Neem contact op met erkende Toro-dealer.
	5. Te weinig compressie.	5. Neem contact op met erkende Toro-dealer.
Tractor rijdt niet voor- of achteruit, omdat motor hapert of afslaat.	1. Rem loopt aan.	1. Neem contact op met erkende Toro-dealer.
Tractor rijdt met beperkte snelheid vooruit en is traag of rijdt niet in achteruit.	1. Cruise Control is ingeschakeld met rijpedaal in neutraal.	1. Cruise Control uitschakelen.
	2. Motor loopt met te laag toerental.	2. Zet handgas op “SNEL.”
	3. Overbrenging niet goed afgesteld.	3. Neem contact op met erkende Toro-dealer.
	4. Inwendige slijtage van hydrostatische rijaandrijving.	4. Neem contact op met erkende Toro-dealer.
Tractor rijdt niet voor- of achteruit.	1. Bedieningshendel Hoog/Laag staat in “N.”	1. Bedieningshendel Hoog/Laag in “L” of “H” zetten.
	2. Transmissie-oliepeil te laag.	2. Vullen tot aan “F”-markering op peilstok transmissie-olie bij koude transmissie.
	3. Transmissie defect.	3. Neem contact op met erkende Toro-dealer.
	4. Bedieningsoverbrenging moet afgesteld of vervangen worden.	4. Neem contact op met erkende Toro-dealer.
	5. Parkeerrem is niet gelost of parkeerrem kan niet gelost worden.	5. Parkeerrem lossen of overbrenging controleren.
	6. Aandrijfas of wielnaafspie beschadigd.	6. Neem contact op met erkende Toro-dealer.
	7. Filter van stuurbekrachtiging vuil.	7. Neem contact op met erkende Toro-dealer.

PROBLEEM	MOGELIJKE OORZAAK	REMEDIE
Tractor functioneert niet naar behoren.	1. Transmissie-oliepeil te laag. 2. Bedieningsoverbrenging van transmissie moet afgesteld of vervangen worden. 3. Transmissie defect.	1. Vullen tot aan “F”-markering op peilstok transmissie-olie bij koude transmissie. 2. Neem contact op met erkende Toro-dealer. 3. Neem contact op met erkende Toro-dealer.
Tractor rijdt voor- en achteruit, maar met onvoldoende vermogen. Dit wordt erger naarmate de transmissie warmer wordt.	1. Transmissie-oliepeil te laag. 2. Transmissie vertoont sporen van oververhitting of vervuiling met water. 3. Koelventilator en/of koelribben van transmissie zijn defect of vuil. 4. Motor draait niet op maximum toerental. 5. Filter van stuurbekrachtiging vuil.	1. Vullen tot aan “F”-markering op peilstok transmissie-olie bij koude transmissie. 2. Transmissie-olie en -filter vervangen. 3. Transmissie reinigen en/of ventilator vervangen (neem contact op met erkende Toro-dealer). 4. Zet handgas op volgas. 5. Neem contact op met erkende Toro-dealer.
Voorwielen draaien niet als stuurwiel wordt gedraaid.	1. Lucht in hydraulisch systeem.	1. Motor op volgas laten draaien, hefinrichting bedienen en stuurwiel verscheidene malen heen en weer draaien.
Besturing geeft bijgeluiden.	1. Filter van stuurbekrachtiging vuil.	1. Neem contact op met erkende Toro-dealer.
Abnormale trillingen of lawaai.	1. Motorbevestigingsbouten zitten los 2. Spanrol of maaimes los. 3. Koelventilator van transmissie los. 4. Probleem met de elektrische koppeling.	1. Motorbevestigingsbouten aandraaien. 2. Desbetreffende spanrol of mesbout aandraaien. 3. Neem contact op met erkende Toro-dealer. 4. Neem contact op met erkende Toro-dealer.

PROBLEEM	MOGELIJKE OORZAAK	REMEDIE
Drijfriem aftakas (maaidek) loopt van poelies af, slipt of werkt niet.	1. Onjuiste spanning van drijfriem.	1. Zie handleiding maaidek of werktuig.
	2. Maaier niet goed genivelleerd.	2. Zie handleiding maaidek.
	3. Onjuiste schuinstand messen bij transport.	3. Zie handleiding maaidek.
	4. Geleider maaidekdrijfriem los of niet goed afgesteld.	4. Riemgeleider afstellen en spannen.
	5. Drijfriem versleten of beschadigd.	5. Zie handleiding maaidek of werktuig.
	6. Poelie beschadigd.	6. Neem contact op met erkende dealer.
	7. Motor loopt niet met hoogste toerental.	7. Door aftakas aangedreven werktuigen altijd met vol gas gebruiken.
	8. Aftakas wordt ingeschakeld terwijl maaidek in hoog ongemaaid gras of onkruid is.	8. Aftakas alleen in kort of eerder gemaaid gras inschakelen.
	9. Maaidek overbelast, omdat voor fijnmaken of verzamelen meer vermogen nodig is.	9. Rijsnelheid verlagen voor fijnmaken of verzamelen.
	10. Maaidek overbelast, omdat te veel gras in één keer wordt gemaaid.	10. Hoog gras en onkruid maaien met maaier in hoogste stand, daarna nogmaals op gewenste maaihoogte.
	11. Maaidek overbelast, omdat het verstopt is door maaisel.	11. Maaidek schoonmaken.
	12. Maaidek overbelast, omdat tractor te snel maait voor omstandigheden.	12. Rijsnelheid verlagen.

TORO®