Form No. 3423-966 Rev A

TORO®

Count on it.

Návod k obsluze

Kompaktní nosič pracovního nářadí TX 1000

Číslo modelu 22327—Výrobní číslo 402000000 a vyšší
Číslo modelu 22327G—Výrobní číslo 402800000 a vyšší
Číslo modelu 22327HD—Výrobní číslo 402000000 a vyšší
Číslo modelu 22328—Výrobní číslo 403330000 a vyšší
Číslo modelu 22328HD—Výrobní číslo 403100000 a vyšší

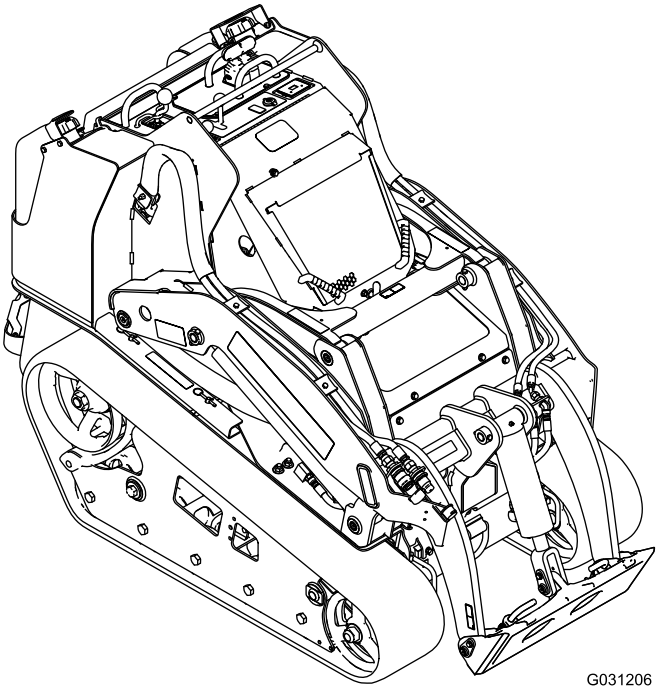

Zaregistrujte svůj výrobek na adrese www.Toro.com.
Překlad originálu (CS)

CE

3423-966 A

Tento výrobek splňuje všechny relevantní směrnice Evropské unie. Podrobné informace naleznete v Prohlášení o shodě k tomuto výrobku.

Použití nebo provoz motoru v zalesněných, křovinatých nebo travnatých místech bez řádně funkčního a udržovaného lapače jisker (jak je uvedeno v oddílu 4442) nebo motoru, který není vhodným způsobem zkonstruován, vybaven a udržován k zajištění prevence vzniku požáru, je porušením oddílu 4442 a 4443 zákona o veřejných zdrojích státu Kalifornie.

Přiložená provozní příručka k motoru obsahuje informace o předpisech pro ochranu životního prostředí vydaných organizacemi EPA (US Environmental Protection Agency) a Řízení kontroly emisí státu Kalifornie (California Emission Control Regulation) a týkajících se emisních systémů, údržby a záruky. Náhradní provozní příručku k motoru je možné objednat u výrobce motoru.

⚠ DŮLEŽITÉ UPOZORNĚNÍ

CALIFORNIA
Důležité upozornění, poučka 65

Výfukové plyny dieselového motoru mohou podle znalostí státu Kalifornie způsobit rakovinu, vrozené vady a jiná poškození spojená s reprodukčním systémem

Vývody baterie, svorky a související príslušenství obsahují olovo a slouceniny olova, tj. chemikálie, které jsou ve státe Kalifornie známy jako látky škodlivé pro reprodukcní orgány a vyvolávající rakovinu. Po manipulaci s baterií si rádne omyjte ruce.

Používání tohoto výrobku může způsobit vystavení účinkům chemikálií, které jsou státu Kalifornie známy jako karcinogenní, mutagenní nebo reprotoxické.

Úvod

Tento stroj je kompaktní nosič pracovního nářadí určený k různé manipulaci se zeminou a materiály při terénních úpravách nebo stavebních pracích. Umožňuje využití široké nabídky přídavných zařízení k provádění speciálních funkcí.

Přečtěte si pečlivě následující informace. Dozvíte se, jak správně používat produkt a jak jej udržovat. Dále získáte informace, jak zabránit poškození produktu a úrazu při práci s ním. Za správný a bezpečný provoz výrobku nese odpovědnost majitel.

Na adrese www.Toro.com můžete společnost Toro přímo požádat o poskytnutí informací o bezpečnosti výrobku, podkladů pro zaškolení obsluhy a informací o příslušenství, vyhledat prodejce výrobků Toro nebo zaregistrovat svůj výrobek.

Kdykoli budete potřebovat servis, originální náhradní díly Toro nebo další informace, kontaktujte autorizované servisní středisko nebo centrum zákaznických služeb Toro. Připravte si informace o názvu modelu a sériové číslo. Obrázek 1 znázorňuje umístění čísla modelu a sériového čísla na produktu. Tyto údaje zapište do následujícího pole.

Důležité: **Potřebujete-li informace o záruce, náhradních dílech a jiných údajích o výrobku, pomocí mobilního zařízení můžete naskenovat QR kód na štítku se sériovým číslem (je-li k dispozici).**

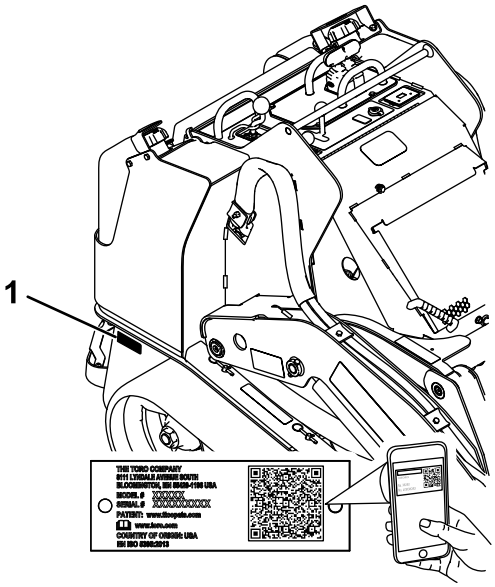

Obrázek 1

1. Umístění čísla modelu a sériového čísla

Číslo modelu _____

Výrobní číslo _____

Tato příručka identifikuje potenciální rizika a uvádí bezpečnostní sdělení označená varovným bezpečnostním symbolem (Obrázek 2) signalizujícím riziko, které může vést k vážnému úrazu nebo usmrcení, nebudete-li doporučená opatření dodržovat.

© 2018—The Toro® Company
8111 Lyndale Avenue South
Bloomington, MN 55420

Navštivte nás na adrese www.Toro.com.
Vytištěno v USA
Všechna práva vyhrazena

g000502

Obrázek 2

Varovný bezpečnostní symbol

Ke zdůraznění informací se v této příručce používají dva výrazy. **Důležité** upozorňuje na speciální technické informace a **Poznámka** zdůrazňuje obecné informace, kterým je třeba věnovat zvláštní pozornost.

Obsah

Bezpečnost 4
Obecné bezpečnostní informace 4
Bezpečnostní a instrukční štítky 5
Součásti stroje 10
Ovládací prvky 10
Displej pro zobrazení zpráv 13
Technické údaje 14
Přídavná zařízení / příslušenství 15
Před provozem 15
Bezpečnostní kroky před použitím 15
Doplňování paliva 16
Proveďte úkony denní údržby 17
Během provozu 17
Bezpečnostní kroky během použití 17
Startování motoru 18
Jízda se strojem 18
Vypnutí motoru 18
Použití přídavných zařízení 19
Po provozu 21
Bezpečnostní kroky po použití 21
Přemístění poškozeného stroje 21
Přeprava vozidla 21
Zvednutí stroje 23
Údržba 24
Doporučený harmonogram údržby 24
Postupy před údržbou stroje 25
Bezpečnost při provádění úkonů údržby 25
Použití zámku válců 25
Přístup k vnitřním součástem 26
Mazání 28
Mazání vozidla 28
Údržba motoru 29
Bezpečnost při údržbě motoru 29
Vzduchový filtr 29
Výměna motorového oleje 30
Údržba palivového systému 32
Vypuštění odlučovače vody palivového filtru 32
Výměna nádoby palivového filtru a vloženého filtru v potrubí 32
Kontrola palivového potrubí a spojek 33
Odvzdušnění palivového systému 33
Vypouštění palivové nádrže (nebo nádrží) 33
Údržba elektrického systému 33
Bezpečnost při práci s elektrickým systémem 33
Údržba akumulátoru 33
Údržba pojistek 37
Údržba hnací soustavy 38
Údržba pásů 38
Údržba chladícího systému 43
Bezpečnost při práci s chladicím systémem 43
Údržba chladicího systému 43
Údržba brzd 44
Testování parkovací brzdy 44
Údržba ovládacích prvků 45
Seřízení ovládacích prvků 45
Údržba hydraulického systému 45
Bezpečnost při práci s hydraulickým systémem 45
Specifikace hydraulické kapaliny 45
Kontrola hladiny hydraulické kapaliny 46
Výměna hydraulického filtru 47
Výměna hydraulické kapaliny 47
Čištění 48
Odstranění nečistot 48
Čištění podvozku 49
Uskladnění 49
Bezpečnost při skladování 49
Uskladnění 49
Odstraňování závad 50
Schémata 54

Bezpečnost

⚠ NEBEZPEČÍ

V pracovní oblasti mohou být pod zemí vedeny inženýrské sítě. V případě jejich narušení hloubením hrozí úraz elektrickým proudem nebo exploze.

Na pozemku nebo v pracovní oblasti je třeba tato vedení a kabely označit; v těchto označených oblastech nepracujte. O označení pozemku požádejte příslušnou místní službu, která značení provádí, nebo společnost zajišťující technické služby (například v USA můžete volat na číslo 811, v Austrálii na číslo celonárodní vyznačovací služby 1100).

Obecné bezpečnostní informace

Aby nedošlo k vážnému poranění či usmrcení, dodržujte vždy všechny bezpečnostní pokyny. Používání tohoto výrobku pro jiné účely, než ke kterým je určen, může být nebezpečné uživateli i okolostojícím osobám.

- Nepřesunujte náklad se zvednutými rameny. Vždy tak čiňte s rameny nízko u země.
- Svahy jsou významným faktorem při nehodách způsobených ztrátou kontroly nebo převrácením, které mohou vést k vážnému poranění nebo smrti. Při práci se strojem na jakémkoli svahu nebo nerovném terénu je třeba vynakládat zvýšenou pozornost.
- Na svazích při jízdě nahoru a dolů používejte stroj tak, aby jeho těžký konec směřoval nahoru a byl umístěn u země. Rozložení hmotnosti se mění s přídavnými zařízeními. Prázdná lopata způsobí, že zadní část stroje bude těžší, zatímco s plnou lopatou bude těžší přední část stroje. S většinou dalších přídavných zařízení bude těžší přední část stroje.
- Na pozemku nebo v pracovní oblasti je třeba označit sítě vedené pod zemí a jiné předměty. V takto označených oblastech nepracujte.
- Před spuštěním motoru si pozorně přečtěte tuto *provozní příručku*, abyste porozuměli jejímu obsahu.
- Při práci se strojem vynakládejte maximální pozornost. Neprovádějte žádné činnosti, jež by mohly vaši pozornost odvádět. V takovém případě vám hrozí zranění nebo poškození majetku.
- Nikdy nedovolte, aby stroj obsluhovaly nezaškolené osoby nebo děti.
- Nepřibližujte ruce ani nohy k pohybujícím se součástem nebo přídavným zařízením.
- Nikdy neprovozujte stroj, pokud nejsou jeho kryty a další bezpečnostní ochranná zařízení funkční a ve správné poloze.
- Přihlížející osoby a zvířata musí vždy zůstat v bezpečné vzdálenosti od stroje.
- Před prováděním údržby, doplňováním paliva nebo uvolňováním ucpaného materiálu zastavte stroj, vypněte motor a vyjměte klíč.

Nesprávné používání nebo údržba této sekačky mohou vést ke zranění. Z důvodu snížení rizika zranění dodržujte tyto bezpečnostní pokyny a vždy věnujte pozornost výstražnému symbolu ⚠, který znamená upozornění, výstrahu nebo nebezpečí – pokyny k zajištění osobní bezpečnosti. Nedodržení těchto pokynů může mít za následek zranění osob nebo jejich usmrcení.

Více doplňujících informací o bezpečnosti je uvedeno v této příručce tam, kde jsou potřebné.

Bezpečnostní a instrukční štítky

Bezpečnostní štítky a pokyny jsou umístěny na viditelném místě v blízkosti každého prostoru představujícího potenciální nebezpečí. V případě ztráty nebo poškození původní nálepky nahraďte nálepku novou.

Symboly na akumulátoru

Na akumulátoru jsou všechny následující symboly nebo některé z nich.

1. Nebezpečí výbuchu
2. Chraňte před otevřeným ohněm, nekuřte
3. Žíravá kapalina / nebezpečí chemického popálení
4. Používejte ochranné brýle.
5. Přečtěte si *provozní příručku.*
6. Přihlížející osoby musí vždy zůstat v bezpečné vzdálenosti od akumulátoru.
7. Chraňte si oči; výbušné plyny mohou trvale poškodit zrak nebo způsobit jiné zranění.
8. Akumulátorová kyselina může oslepit nebo vážně popálit.
9. Oči ihned vypláchněte vodou a rychle vyhledejte lékařskou pomoc.
10. Obsahuje olovo, nelikvidujte ji

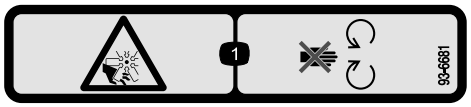

decal93-6681

93-6681

1. Nebezpečí pořezání či useknutí končetiny ventilátorem – nepřibližujte se k pohybujícím se součástem.

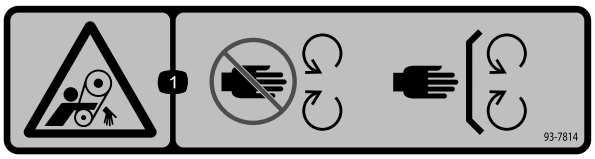

decal93-7814

93-7814

1. Nebezpečí zachycení, pás: Nepřibližujte se k pohyblivým částem.

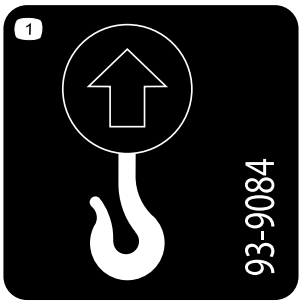

decal93-9084

93-9084

1. Místo zvedání/místo vázání

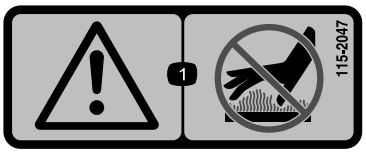

decal115-2047

115-2047

1. Výstraha – nedotýkejte se horkého povrchu.

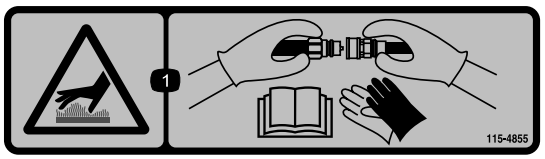

decal115-4855

115-4855

1. Horký povrch / nebezpečí popálení – při manipulaci s hydraulickými spojkami noste ochranné rukavice a přečtěte si *provozní příručku*, ve které naleznete informace o způsobu zacházení s hydraulickými součástmi.

decal115-4858

115-4858

1. Nebezpečí rozdrcení rukou a nohou – nainstalujte zámek válce.

decal115-4865

115-4865

1. Chladicí kapalina motoru
2. Přečtěte si *Provozní příručku*.

decal117-3276

117-3276

1. Chladivo motoru pod tlakem
2. Nebezpečí výbuchu – přečtěte si *provozní příručku*.
3. Výstraha – nedotýkejte se horkého povrchu.
4. Výstraha: Přečtěte si *Provozní příručku*.

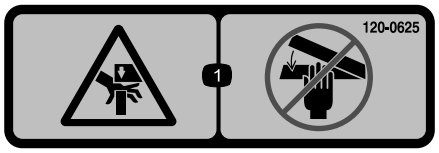

decal120-0625

120-0625

1. Místo s nebezpečím skřípnutí ruky – udržujte ruce v dostatečné vzdálenosti od něj.

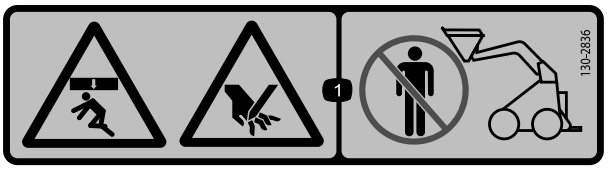

decal130-2836

130-2836

1. Nebezpečí rozdrcení; nebezpečí pořezání – zdržujte se v bezpečné vzdálenosti od přídavného zařízení a zdvižného ramene.

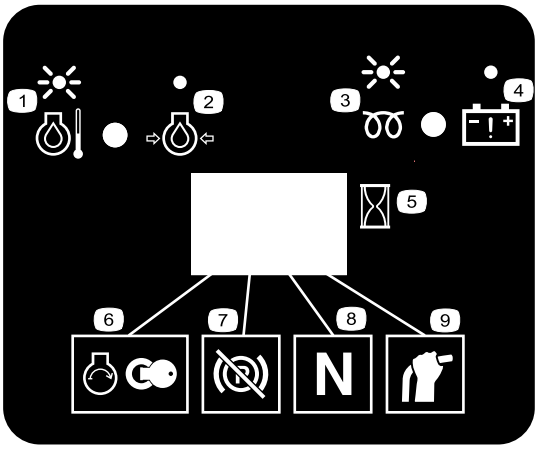

decal130-7637

130-7637

1. Blikající kontrolka – teplota chladicí kapaliny motoru
2. Trvale rozsvícená kontrolka – tlak motorového oleje
3. Blikající kontrolka – žhavicí svíčka
4. Trvale rozsvícená kontrolka – výstraha akumulátoru
5. Čítač provozních hodin
6. Startování motoru
7. Parkovací brzda uvolněna
8. Neutrál pohonu
9. Pomocná páka v neutrálu

---

decal131-0709

131-0709

1. Parkovací brzda – zatažena
2. Parkovací brzda – uvolněna

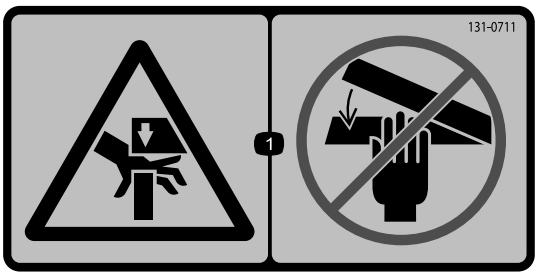

decal131-0711

131-0711

1. Nebezpečí rozdrcení – nepřibližujte se k místům, kde může dojít k rozdrcení, a k ovládacím dílům.

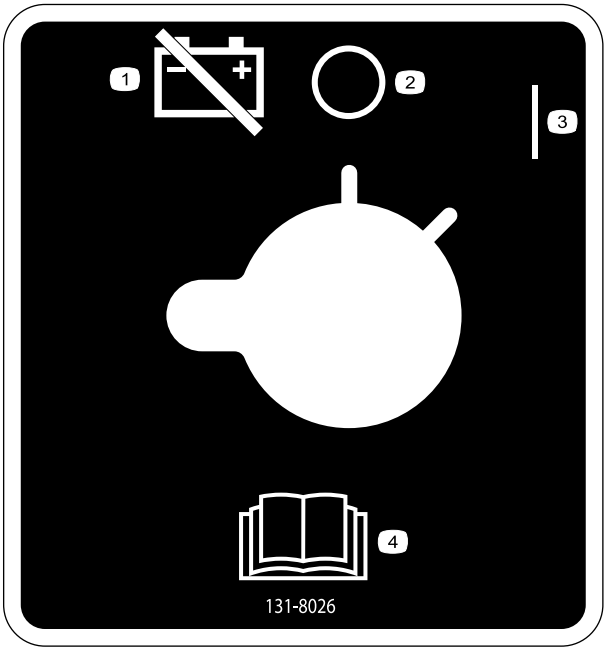

decal131-8026

131-8026

1. Napájení akumulátorem – odpojeno
2. Zapnuto
3. Vypnuto
4. Přečtěte si *Provozní příručku*.

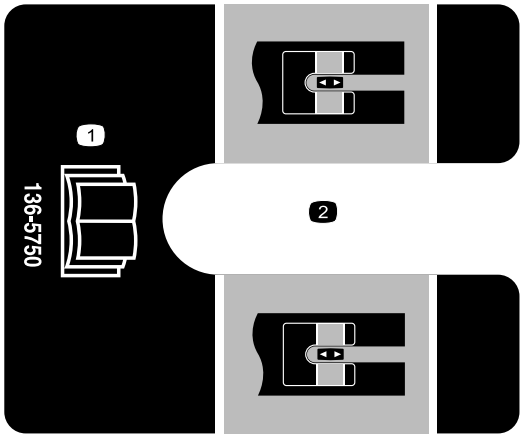

decal136-5750

136-5750

1. Přečtěte si *Provozní příručku*.
2. Vodítko napínacího bloku

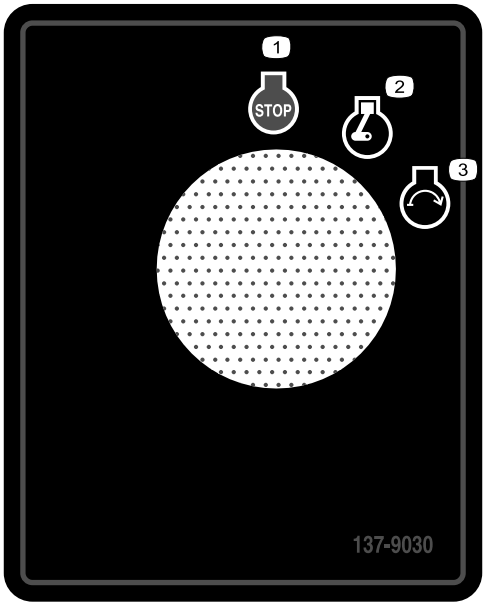

decal137-9030

137-9030

1. Vypnutí motoru
2. Chod motoru
3. Spuštění motoru

decal133-8056

133-8056

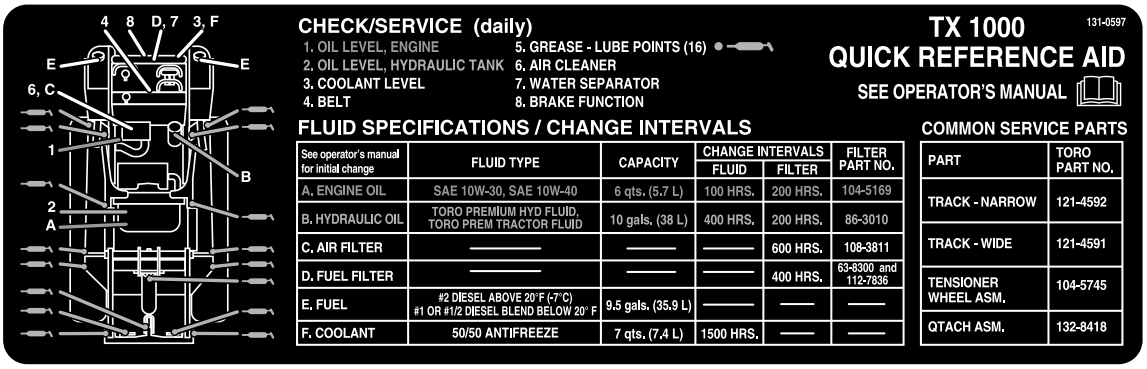

decal131-0597

131-0597

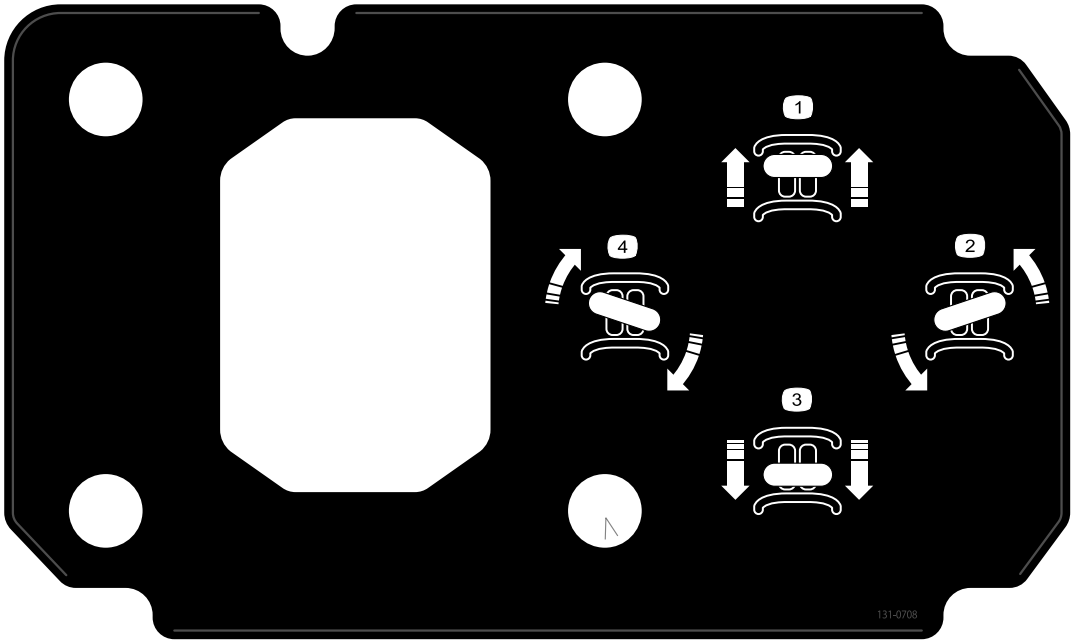

decal131-0708

131-0708

1. Jízda vpřed
2. Zatočení doprava
3. Jízda vzad
4. Zatočení doleva

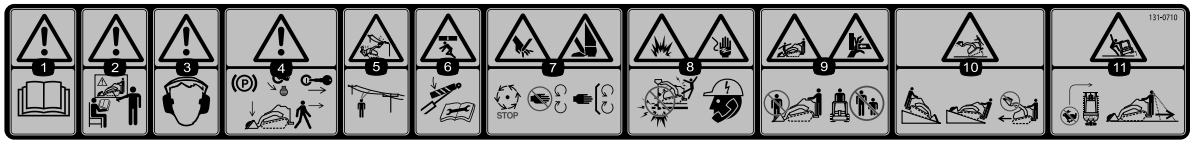

decal131-0710

131-0710

1. Výstraha – přečtěte si *provozní příručku*.
2. Výstraha – před použitím stroje absolvujte školení.
3. Výstraha – používejte ochranu sluchu.
4. Výstraha – před opuštěním stroje zatáhněte parkovací brzdu, spusťte přídavné zařízení na zem, vypněte motor a vyjměte klíč ze zapalování.
5. Nebezpečí úrazu elektrickým proudem, elektrické vedení – před použitím stroje se přesvědčte, zda v pracovním prostoru není elektrické vedení.
6. Nebezpečí rozdrcení – nepřibližujte se k místům, kde může dojít k rozdrcení; před opravou nebo údržbou si přečtěte *provozní příručku*.
7. Nebezpečí pořezání, amputace rukou nebo nohou – před údržbou počkejte, až se zastaví všechny pohybující se části; nepřibližujte se k pohybujícím se částem; udržujte všechny kryty a ochranné štíty na svém místě.
8. Nebezpečí výbuchu; nebezpečí úrazu elektrickým proudem – před zahájením práce v prostoru kontaktujte místní úřady.
9. Nebezpečí rozdrcení – při práci se strojem se nepřibližujte k přídavnému zařízení; nedovolte, aby se ke stroji přibližovaly jiné osoby.
10. Nebezpečí převrácení – po svahu dolů nebo proti svahu nahoru vždy jezděte se spuštěným přídavným zařízením; nikdy nejezděte ve svahu se zvednutým přídavným zařízením; vždy pracujte s těžkou stranou orientovanou proti svahu; náklad vždy převážejte v nízké poloze; ovládací prvky nikdy nepoužívejte trhavým způsobem; používejte plynulý, rovnoměrný pohyb.
11. Nebezpečí převrácení – nezatáčejte zprudka; před jízdou se strojem vzad vždy zkontrolujte prostor za sebou.

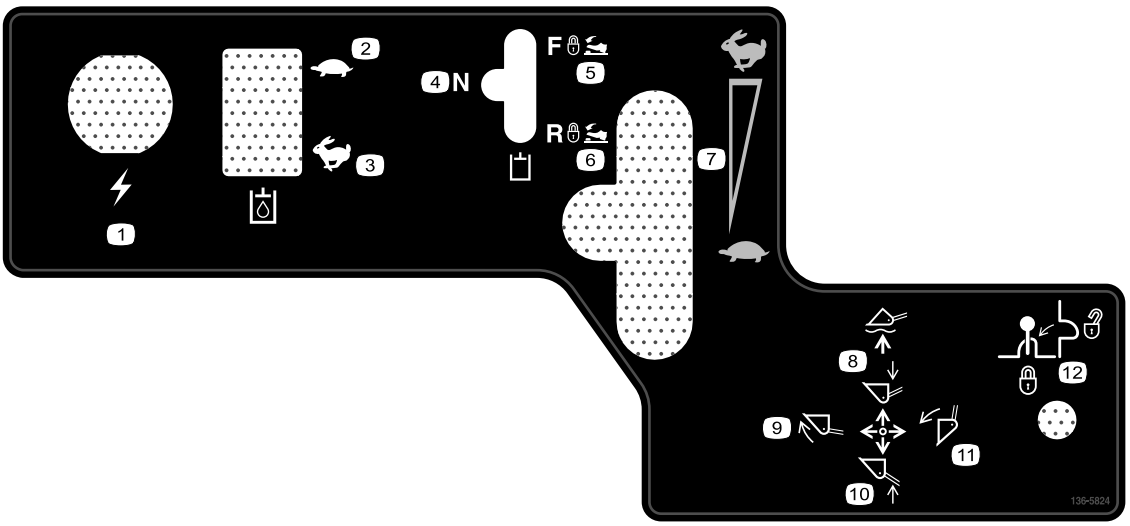

decal136-5824

136-5824

1. Napájecí zásuvka
2. Hydraulická kapalina – pomalu
3. Hydraulická kapalina – rychle
4. Hydraulické přídavné zařízení – neutrál
5. Hydraulické přídavné zařízení – dopředu
6. Hydraulické přídavné zařízení – dozadu
7. Otáčky motoru
8. Snížení/plovoucí poloha přídavného zařízení
9. Naklopení přídavného zařízení vpřed
10. Zvednutí přídavného zařízení
11. Naklopení přídavného zařízení vzad
12. Zámek páky

Součásti stroje

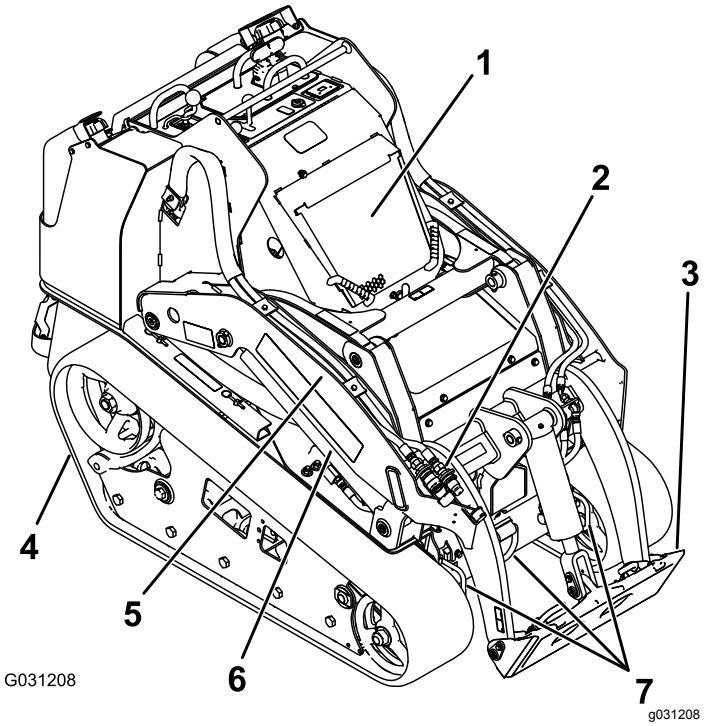

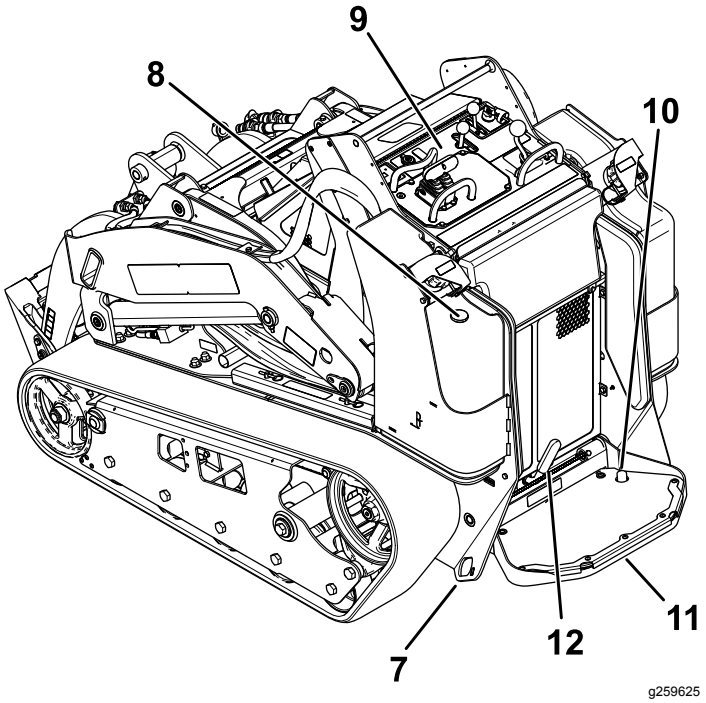

Obrázek 3

1.	Kapota	7.	Vázací bod, zvedací oko
2.	Spojky pomocné hydrauliky	8.	Palivoměr
3.	Montážní deska	9.	Ovládací panel
4.	Pás	10.	Spínač zámku pomocné hydrauliky
5.	Rameno nakladače	11.	Plošina obsluhy
6.	Zvedací válec	12.	Parkovací brzda

Ovládací prvky

Než spustíte motor a začnete s hnací jednotkou pracovat, seznamte se se všemi ovládacími prvky (Obrázek 4).

Ovládací panel

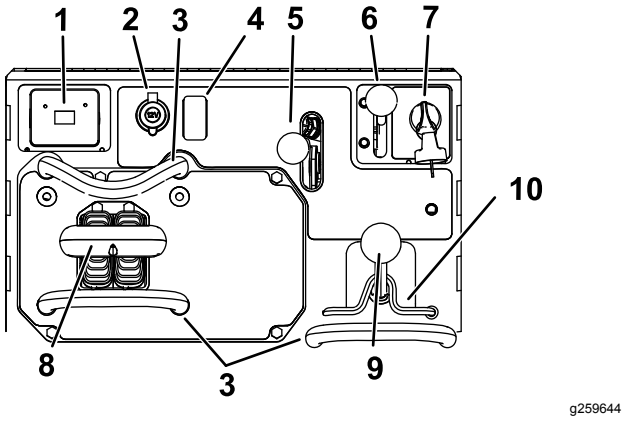

Obrázek 4

1.	Displej pro zobrazení zpráv	6.	Páka škrticí klapky
2.	Napájecí zásuvka	7.	Klíčový přepínač
3.	Referenční tyč	8.	Ovládání pojezdu
4.	Zátka	9.	Páka ramene nakladače/náklonu přídavného zařízení
5.	Páka pomocné hydrauliky	10.	Zámek nakladače

Klíčový přepínač

Klíčový přepínač pro spuštění a vypnutí motoru má tři polohy: VYPNUTO, PROVOZ a STARTOVÁNÍ. Viz Startování motoru (strana 18).

Páka škrticí klapky

Posunutím ovladače dopředu zvýšíte otáčky motoru a posunutím dozadu otáčky snížíte.

Referenční tyč

Referenční tyč používejte při jízdě s hnací jednotkou jako rukojeť a pákový bod pro ovládání páky pojezdu a pomocné hydrauliky. Chcete-li zajistit plynulý kontrolovaný provoz stroje, při jeho ovládání nepouštějte referenční tyč rukama.

Ovládání pojezdu

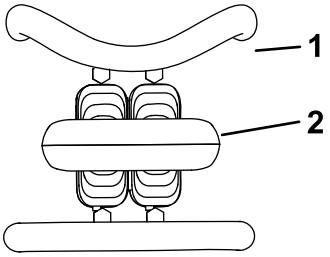

g259646

Obrázek 5

1. Referenční tyč
2. Ovládání pojezdu

- Stroj se bude pohybovat vpřed po posunutí ovládání pojezdu dopředu (Obrázek 6).

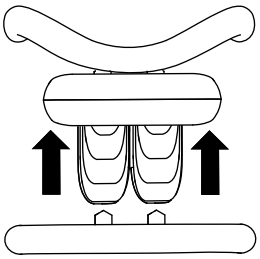

g259645

Obrázek 6

- Stroj se bude pohybovat vzad po posunutí ovládání pojezdu dozadu (Obrázek 7).

  Důležité: **Při jízdě vzad se dívejte za sebe a kontrolujte možné překážky; obě ruce přitom mějte na referenční tyči.**

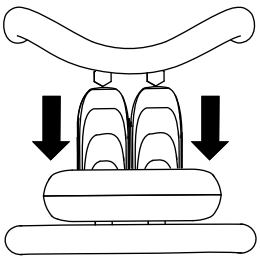

g259647

Obrázek 7

- Chcete-li zatočit doprava, otočte ovládáním pojezdu ve směru hodinových ručiček (Obrázek 8).

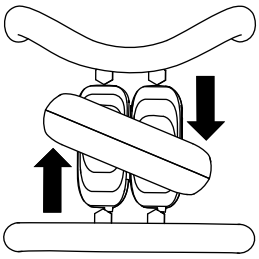

g259649

Obrázek 8

- Chcete-li zatočit doleva, otočte ovládáním pojezdu proti směru hodinových ručiček (Obrázek 9).

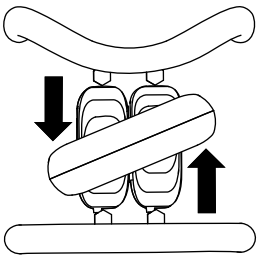

g259648

Obrázek 9

- Chcete-li stroj zastavit, ovládání pojezdu uvolněte (Obrázek 5).

Poznámka: Čím více posunete ovládání pojezdu v požadovaném směru, tím rychleji se stroj bude pohybovat příslušným směrem.

Páka ramene nakladače/náklonu přídavného zařízení

- Chcete-li naklopit přídavné zařízení dopředu, pomalu přesuňte páku doprava (Obrázek 10).
- Chcete-li naklopit přídavné zařízení dozadu, pomalu přesuňte páku doleva (Obrázek 10).
- Chcete-li spustit ramena nakladače, pomalu přesuňte páku dopředu (Obrázek 10).
- Chcete-li zvednout ramena nakladače, pomalu přesuňte páku dozadu (Obrázek 10).
- Chcete-li spustit ramena nakladače do polohy zarážky (plovoucí poloha), přesuňte páku úplně dopředu (Obrázek 10).

  Poznámka: Přídavná zařízení, jako je nivelační deska nebo hydraulická radlice, budou při srovnávání terénu kopírovat povrch země (tj. plavání).

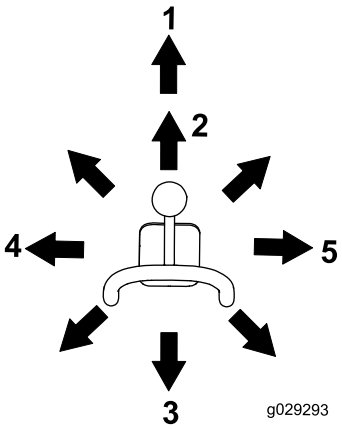

g029293

Obrázek 10

1. Poloha zarážky (plavání)
2. Spuštění ramen nakladače
3. Zvednutí ramen nakladače
4. Naklopení přídavného zařízení dozadu
5. Naklopení přídavného zařízení dopředu

Pokud přesunete páku do mezilehlé polohy (například dopředu a doleva), můžete ovládat ramena nakladače a náklon přídavného zařízení najednou.

Zámek ventilu nakladače

Zámek ventilu nakladače zajišťuje páku ramen nakladače/naklopení přídavného zařízení, aby ji nebylo možné přesunout dopředu. Díky tomuto mechanismu nedojde k náhodnému spuštění ramen nakladače při provádění údržby. Ramena nakladače zajistěte tímto zámkem, kdykoli potřebujete stroj vypnout se zvednutými rameny nakladače.

Chcete-li zámek nastavit, nadzvednutím jej vysuňte z otvoru v ovládacím panelu, otočte jej doleva před ovládací páku ramen nakladače a zatlačte jej dolů do uzamčené polohy (Obrázek 11).

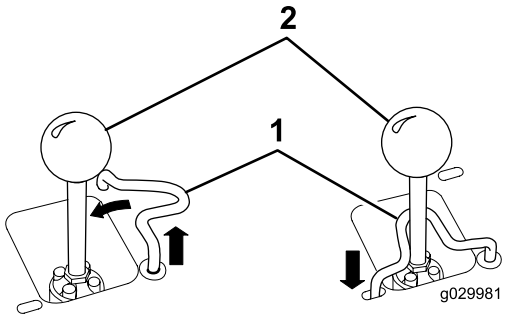

g029981

Obrázek 11

1. Páka ramene nakladače/náklonu přídavného zařízení
2. Zámek ventilu nakladače

Referenční tyč ovládání nakladače

Referenční tyč ovládání nakladače pomáhá stabilizovat ruku při ovládání páky ramen nakladače/náklonu přídavného zařízení (Obrázek 3).

Páka pomocné hydrauliky

- Chcete-li přesouvat hydraulické přídavné zařízení ve směru vpřed, přesuňte ovládací páku pomocné hydrauliky dopředu (Obrázek 12).
- Chcete-li přesouvat hydraulické přídavné zařízení ve směru vzad, přesuňte ovládací páku pomocné hydrauliky dozadu (Obrázek 12).

Poznámka: Pokud páku uvolníte v PŘEDNÍ nebo ZADNÍ poloze, automaticky se vrátí do NEUTRÁLNÍ polohy (Obrázek 12).

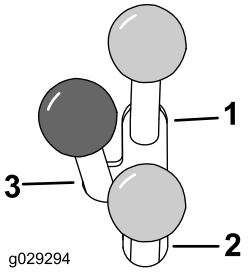

g029294

Obrázek 12

1. Průtok hydrauliky dopředu
2. Průtok hydrauliky dozadu
3. Neutrál

Spínač zámku pomocné hydrauliky

Pravou nohou sešlápněte spínač zámku pomocné hydrauliky; tím zajistíte nepřetržitý průtok pomocné hydrauliky vpřed nebo vzad a uvolníte ruku pro všechny ostatní ovládací prvky (Obrázek 13).

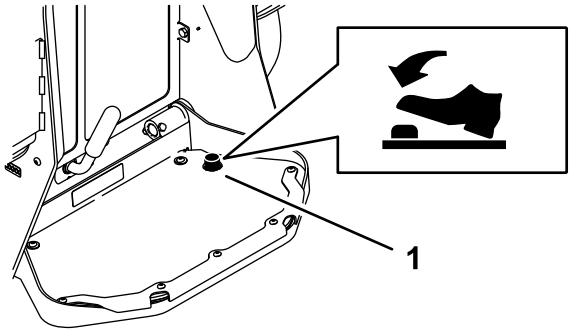

g205234

Obrázek 13

1. Spínač zámku pomocné hydrauliky

Páka parkovací brzdy

- Chcete-li zatáhnout parkovací brzdu, otočte páku doleva (Obrázek 14).

  Poznámka: Hnací jednotka se může před tím, než dojde k úplnému zasunutí brzdy do hnacího ozubeného kola, mírně posunout.

- Chcete-li parkovací brzdu uvolnit, otočte brzdovou páku doprava.

  Poznámka: Může být potřebné ovládání pojezdu upravit, aby bylo možné uvolnit čepy brzdy a pákou otočit.

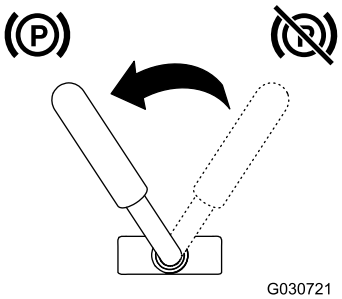

g030721

Obrázek 14

Palivoměr

Palivoměr ukazuje množství paliva v palivové nádrži (nádržích).

Displej pro zobrazení zpráv

Kontrolka teploty chladicí kapaliny motoru

Pokud se teplota chladicí kapaliny nadměrně zvýší, rozbliká se kontrolka vlevo a rozezní se klakson (Obrázek 15). Pokud k tomu dojde, vypněte pomocnou hydrauliku a nechejte stroj pracovat na vyšší volnoběžné otáčky, aby mohl chladicí systém stroj ochladit. Jakmile motor zcela vychladne, zkontrolujte hladinu chladicí kapaliny.

Důležité: **Nevypínejte motor, neboť by mohlo dojít k přehřátí stroje.**

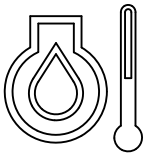

g029666

g029666

Obrázek 15

Kontrolka tlaku motorového oleje

Pokud nadměrně klesne tlak motorového oleje, trvale se rozsvítí kontrolka vlevo (Obrázek 16). Pokud k tomu dojde, neprodleně vypněte motor a zkontrolujte hladinu oleje. Je-li hladina oleje příliš nízká, olej doplňte a zkontrolujte místa možného úniku oleje.

g029665

g029665

Obrázek 16

Kontrolka žhavicích svíček

Pokud jsou žhavicí svíčky pod napětím a ohřívají motor, bliká kontrolka vpravo (Obrázek 17).

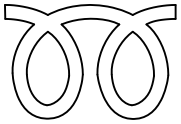

g029668

Obrázek 17

Kontrolka nabití akumulátoru

Pokud nabití akumulátoru nadměrně klesne, trvale se rozsvítí kontrolka vpravo (Obrázek 18). Pokud k tomu dojde, vypněte motor a nabijte nebo vyměňte akumulátor. Viz Údržba akumulátoru (strana 33).

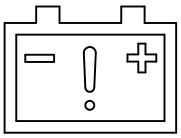

g029667

Obrázek 18

Čítač provozních hodin

Čítač provozních hodin zobrazuje zaznamenaný počet hodin provozu hnací jednotky a následující indikátory:

- Startování motoru – zobrazí se při startování motoru

g029974

Obrázek 19

- Parkovací brzda – zobrazí se po uvolnění parkovací brzdy

g030520

Obrázek 20

- Neutrál pojezdu – zobrazí se, je-li ovládání pojezdu v NEUTRÁLNÍ poloze

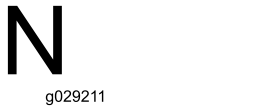

g029211

Obrázek 21

- Pomocná páka v neutrálu – zobrazí se, je-li pomocná páka v NEUTRÁLNÍ poloze

g029975

Obrázek 22

Technické údaje

Poznámka: Specifikace a design se mohou bez upozornění změnit.

Model 22327	
Šířka	85 cm
Délka	256 cm
Výška	138 cm
Hmotnost	1234 kg
Provozní kapacita (s obsluhou o hmotnosti 75 kg a standardní lopatou)	454 kg
Kapacita pro zajištění stability (s obsluhou o hmotnosti 75 kg a standardní lopatou)	1296 kg
Rozvor kol	104 cm
Výška vykládky (se standardní lopatou)	155 cm
Dosah, zcela zvednuto (se standardní lopatou)	62 cm
Výška k čepu závěsu (se standardní lopatou v nejvyšší poloze)	206 cm

Model 22328	
Šířka	103 cm
Délka	256 cm
Výška	138 cm
Hmotnost	1297 kg
Provozní kapacita (s obsluhou o hmotnosti 75 kg a standardní lopatou)	454 kg
Kapacita pro zajištění stability (s obsluhou o hmotnosti 75 kg a standardní lopatou)	1296 kg
Rozvor kol	104 cm
Výška vykládky (se standardní lopatou)	155 cm
Dosah, zcela zvednuto (se standardní lopatou)	62 cm
Výška k čepu závěsu (se standardní lopatou v nejvyšší poloze)	206 cm

Přídavná zařízení / příslušenství

Pro stroj je k dispozici řada přídavných zařízení a příslušenství schválených společností Toro, která vylepšují a rozšiřují možnosti stroje. Seznam schválených přídavných zařízení a příslušenství můžete získat od svého autorizovaného servisního prodejce nebo distributora Toro nebo na stránkách www.Toro.com.

K zajištění optimální výkonnosti a dodržení požadavků na bezpečnost stroje je nutné používat pouze originální náhradní díly a příslušenství společnosti Toro. Náhradní díly a příslušenství jiných výrobců mohou být nebezpečné a jejich použití může mít za následek zneplatnění záruky.

Obsluha

Poznámka: Levou a pravou stranu stroje určete z pohledu běžné pozice obsluhy.

Před provozem

Bezpečnostní kroky před použitím

Obecné bezpečnostní informace

- Nikdy nedovolte, aby nezaškolené osoby nebo děti obsluhovaly stroj nebo na něm prováděly servis. Místní předpisy mohou omezovat věkovou hranici nebo vyžadovat certifikované školení obsluhy. Majitel je zodpovědný za proškolení všech operátorů a mechaniků.
- Dobře se seznamte s bezpečným používáním zařízení, ovládacími prvky a významem bezpečnostních štítků.
- Naučte se, jak rychle stroj zastavit a vypnout motor.
- Ověřte, že jsou prvky pro zjišťování přítomnosti, bezpečnostní spínače a ochranné kryty správně připevněny a fungují. Stroj nepoužívejte, pokud tyto prvky nefungují správně.
- Ověřte si, kde se na stroji a přídavných zařízeních nacházejí označená místa, kde může dojít ke skřípnutí, a udržujte ruce a nohy od těchto míst v dostatečné vzdálenosti.
- Před použitím stroje s přídavným zařízením se přesvědčte, zda je přídavné zařízení správně namontováno a zda se jedná o originální přídavné zařízení značky Toro. Přečtěte si příručky ke všem přídavným zařízením.
- Prohlédněte si povrch a posuďte, jaká přídavná zařízení a příslušenství jsou nezbytná, aby bylo možné požadovanou práci provést bezpečně.
- Na pozemku nebo v pracovní oblasti je třeba označit sítě vedené pod zemí a jiné předměty. V takto označených oblastech nepracujte. Dávejte rovněž pozor na umístění neoznačených předmětů a konstrukcí, jako jsou například podzemní skladovací nádrže, studně a septiky.
- Zkontrolujte prostor, kde budete stroj používat, a odstraňte z něj veškeré překážky.
- Před použitím stroje zajistěte, aby v pracovním prostoru nebyly žádné jiné osoby. Pokud někdo do tohoto prostoru vstoupí, stroj zastavte.

Bezpečnost týkající se paliva

- Při manipulaci s palivem buďte velmi opatrní. Palivo je vysoce hořlavé a jeho výpary jsou výbušné.
- Vždy uhaste cigarety, doutníky, dýmky a ostatní zdroje vznícení.
- Používejte jen schválený kanystr.
- Neodstraňujte uzávěr palivové nádrže ani nedoplňujte nádrž palivem při spuštěném nebo horkém motoru.
- Nedoplňujte ani nevypouštějte palivo v uzavřeném prostoru.
- Neskladujte stroj nebo nádobu s palivem v blízkosti otevřeného ohně, zdroje jisker nebo tepla, například u ohřívače vody nebo jiného zařízení.
- V případě rozlití paliva se nepokoušejte nastartovat motor a vyhýbejte se použití jakéhokoli zdroje vznícení, dokud se palivové výpary nerozptýlí.

Doplňování paliva

Doporučené palivo

Používejte pouze čistou a čerstvou naftu nebo bionaftu s nízkým (< 500 ppm) nebo velmi nízkým (< 15 ppm) obsahem síry. Nafta musí mít minimální cetanové číslo 40. Aby byla zajištěna čerstvost paliva, nakupujte jej v takovém množství, aby jej bylo možné spotřebovat do 180 dní.

Při teplotách nad -7 °C používejte letní motorovou naftu (č. 2-D), při nižších teplotách zimní naftu (č. 1-D nebo směs č. 1-D/2-D). Zimní nafta má při nízkých teplotách nižší teplotu vznícení a vlastnosti tečení za studena, jež usnadní startování a omezí ucpávání palivového filtru.

Používání letní nafty při teplotách nad -7 °C přispívá ve srovnání se zimní naftou k delší životnosti palivového čerpadla a vyššímu výkonu.

Důležité: **Nepoužívejte místo nafty petrolej ani benzin. Neuposlechnutí tohoto upozornění může vést k poškození motoru.**

Možnost použití bionafty

U tohoto vozidla lze rovněž použít palivo s podílem bionafty do stupně B20 (20 % bionafty, 80 % motorové nafty). Používejte výhradně bionaftu s nízkým nebo velmi nízkým obsahem síry. Dodržujte následující bezpečnostní opatření:

- Podíl bionafty v palivu musí odpovídat specifikaci ASTM D6751 nebo EN14214.
- Složení směsi paliva musí splňovat normu ASTM D975 nebo EN590.
- Směsi s bionaftou mohou poškodit nátěr povrchů.
- V chladném počasí používejte bionaftu B5 (obsah bionafty 5 %) nebo nižšího stupně.
- Kontrolujte těsnění, hadice a vložky, které jsou v kontaktu s palivem, jelikož může docházet k jejich postupnému poškození.
- Po určité době po přechodu na směs bionafty může dojít k ucpání palivového filtru.
- Další informace o bionaftě vám poskytne prodejce.

Doplňování paliva do nádrží

Objem palivové nádrže: 41 l

Naplňte palivové nádrže, viz Obrázek 23.

Poznámka: Víčka palivových nádrží cvaknou, pokud je správně uzavřete. K uzamčení palivových nádrží použijte konzoly.

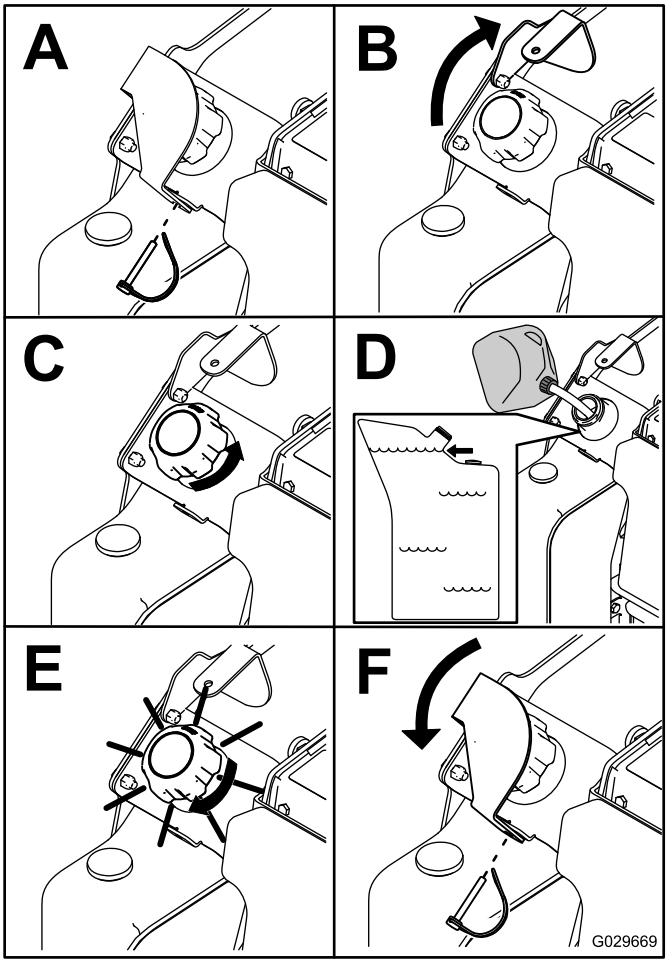

g029669

Obrázek 23

Proveďte úkony denní údržby

Každý den před spuštěním stroje proveďte postupy, jež mají být prováděny před každým použitím/každý den a které jsou uvedeny v části Údržba (strana 24).

Důležité: **Před prvním nastartováním motoru zkontrolujte hladinu hydraulické kapaliny a systém odvzdušněte; postupujte podle pokynů v části Kontrola hladiny hydraulické kapaliny (strana 46) a Odvzdušnění palivového systému (strana 33).**

Během provozu

Bezpečnostní kroky během použití

Obecné bezpečnostní informace

- Nepřesunujte náklad se zvednutými rameny. Náklad vždy přesunujte nízko u země.
- Nepřekračujte jmenovitou provozní kapacitu. Stroj může být v tomto stavu nestabilní a můžete nad ním ztratit kontrolu.
- Používejte pouze přídavná zařízení a příslušenství schválené společností Toro. Přídavná zařízení mohou změnit stabilitu a provozní vlastnosti stroje.
- Pro stroje s plošinou:
  - Před vystoupáním na plošinu snižte ramena nakladače.
  - Nepokoušejte se stabilizovat stroj zapřením nohy o zem. Pokud nad strojem ztratíte kontrolu, opusťte plošinu a přejděte do bezpečné vzdálenosti od stroje.
  - Nepokládejte chodidla pod platformu.
  - Nejezděte se strojem, pokud nemáte obě chodidla na plošině a nedržíte se referenčních rukojetí.
- Při práci se strojem vynakládejte maximální pozornost. Neprovádějte žádné činnosti, jež by mohly vaši pozornost odvádět. V takovém případě vám hrozí zranění nebo poškození majetku.
- Před couváním se pohledem dozadu a dolů ujistěte, že máte volnou cestu.
- Ovládací prvky nikdy nepoužívejte trhavým způsobem; používejte plynulý pohyb.
- Majitel nebo uživatel odpovídá za nehody, jež mohou vést ke zranění osob nebo poškození majetku, a má jim předcházet.
- Používejte vhodné oblečení a pomůcky, včetně rukavic, ochranných brýlí, dlouhých kalhot, pevné protiskluzové obuvi a ochrany sluchu. Svažte si dlouhé vlasy a nenoste volné oděvy či volně se pohybující šperky.
- Stroj neobsluhujte, jste-li unaveni, nemocní nebo pod vlivem alkoholu nebo drog.
- Nikdy na stroji nikoho nepřevážejte a nedovolte, aby se ke stroji přiblížily jiné osoby nebo domácí zvířata.
- Používejte stroj jen za dobrých světelných podmínek a vyhýbejte se prohlubním a skrytým rizikovým místům.
- Před spuštěním motoru zajistěte, aby byl u všech pohonů zařazen neutrál a byla zatažena parkovací brzda (dle výbavy). Motor spouštějte výhradně ze sedadla obsluhy.
- Když se budete blížit k nepřehledným zatáčkám, keřům, stromům či jiným překážkám zakrývajícím výhled, buďte opatrní.
- Při zatáčení a jízdě přes silnice nebo chodníky zpomalte a buďte opatrní. Věnujte pozornost silničnímu provozu.
- Pokud nepracujete, vypněte přídavné zařízení.
- Pokud narazíte do nějakého předmětu, zastavte stroj, vypněte motor, vyjměte klíč a zkontrolujte stroj. Před obnovením provozu proveďte veškeré nezbytné opravy.
- Motor nikdy nespouštějte v uzavřeném prostoru.
- Nikdy nenechávejte stroj se spuštěným motorem bez dozoru.
- Před opuštěním pracovní pozice proveďte následující:
  - Zaparkujte vozidlo na rovné ploše.
  - Spusťte ramena nakladače a deaktivujte pomocnou hydrauliku.
  - Zatáhněte parkovací brzdu (dle výbavy).
  - Vypněte motor a vyjměte klíč.
- Nepracujte se strojem, pokud hrozí nebezpečí zásahu bleskem.
- Stroj používejte jen v místech, kde máte dostatečný volný prostor pro bezpečné manévrování. Dávejte pozor na překážky nacházející se ve vaší blízkosti. Nedostatečná vzdálenost od stromů, zdí a jiných překážek může způsobit poranění v situaci, kdy stroj bude za provozu couvat a vy nebudete věnovat pozornost okolí.
- Před jízdou pod jakýmikoli objekty zkontrolujte prostor nad hlavou (např. elektrická vedení, větve a dveřní vstupy) a vyvarujte se kontaktu s nimi.
- Nepřeplňujte přídavné zařízení a při zvedání ramen nakladače udržujte náklad rovnoměrně rozložený. Předměty v přídavném zařízení mohou spadnout a způsobit zranění.

Bezpečnost při práci ve svahu

- **Na svazích při jízdě nahoru a dolů používejte stroj tak, aby jeho těžký konec směřoval nahoru.** Rozložení hmotnosti se mění s přídavnými zařízeními. Prázdná lopata způsobí, že zadní část stroje bude těžší, zatímco s plnou lopatou bude těžší přední část stroje. S většinou dalších přídavných zařízení bude těžší přední část stroje.
- Zvednutí ramen nakladače na svahu ovlivní stabilitu stroje. Ramena nakladače udržujte na svahu ve spuštěné poloze.
- Svahy jsou významným faktorem při nehodách způsobených ztrátou kontroly nebo převrácením, v jejichž důsledku může dojít k vážnému poranění nebo smrti. Při práci se strojem na jakémkoli svahu nebo nerovném terénu je třeba dbát zvýšené opatrnosti.
- Pro práci ve svazích si stanovte vlastní postupy a pravidla. Tyto postupy musí zahrnovat průzkum pracoviště, kde je třeba stanovit, které svahy jsou bezpečné pro provoz stroje. Při provádění průzkumu se vždy řiďte zdravým rozumem a dobrým úsudkem.
- Ve svazích zpomalte a buďte obzvláště opatrní. Stabilitu stroje ovlivňuje i stav travnatých ploch.
- Na svahu se nerozjíždějte ani nezastavujte. Pokud stroj ztratí trakci, jeďte pomalu po svahu přímo dolů.
- Ve svahu nezatáčejte. Pokud zatočit musíte, proveďte to pomalu a s těžkým koncem stroje směrem proti svahu.
- Provádějte na svazích veškeré činnosti pomalu a postupně. Neměňte náhle rychlost ani směr.
- Pokud se při práci ve svahu necítíte bezpečně, práci přerušte.
- Dávejte pozor na prohlubně, kořeny nebo hrboly, protože nerovný terén může způsobit převrácení stroje. Vysoká tráva může překážky skrýt.
- Při práci na mokrém povrchu si počínejte opatrně. Snížená trakce může způsobit klouzání.
- Nepracujte se strojem v blízkosti prudkých svahů, příkopů, náspů nebo vodních toků. Při přejetí kola nebo pásu přes okraj nebo propadnutí okraje se stroj může náhle převrhnout. Mezi strojem a jakýmkoliv nebezpečným místem udržujte dostatečnou vzdálenost.
- Přídavná zařízení nemontujte ani nedemontujte ve svazích.
- Neparkujte stroj na úbočí nebo ve svahu.

Startování motoru

1. Odpojovač akumulátoru musí být v ZAPNUTÉ poloze.
2. Nastavte páku pomocné hydrauliky a páku ovládání pojezdu do NEUTRÁLNÍ polohy.
3. Posuňte páku škrticí klapky doprostřed mezi polohu pro POMALÝ a RYCHLÝ běh.
4. Vložte klíč do klíčového spínače a otočte jej do ZAPNUTÉ polohy.
5. Počkejte, dokud kontrolka žhavicích svíček nepřestane blikat.
6. Otočte klíčem do polohy STARTOVÁNÍ. Jakmile se motor spustí, klíč uvolněte.

   Důležité: **Nepoužívejte startér v rámci jedné operace déle než 10 sekund. Pokud motor nenastartuje, před dalším pokusem počkejte 30 sekund, aby vychladl startér. Pokud tyto pokyny nebudete dodržovat, můžete spálit motor startéru.**
7. Přesuňte páčku ovládání škrticí klapky do polohy RYCHLÝ CHOD.

   Důležité: **Pokud bude motor pracovat při vysokých otáčkách se studeným hydraulickým systémem (tj. když je teplota okolního vzduchu na bodu mrazu a nižší), hydraulický systém se může poškodit. Když budete motor startovat za nízkých teplot, nechejte jej pracovat v prostřední poloze škrticí klapky po dobu 2 až 5 minut a pak nastavte škrticí klapku do polohy pro RYCHLÝ běh.**

   Poznámka: Pokud je venkovní teplota pod bodem mrazu, uskladněte hnací jednotku do garáže, aby byla teplejší. To usnadní startování.

Jízda se strojem

Strojem pohybujte pomocí ovládacího prvku pojezdu. Čím více posunete ovládání pojezdu v požadovaném směru, tím rychleji se stroj bude pohybovat příslušným směrem. Chcete-li stroj zastavit, ovládací prvek pojezdu uvolněte.

Ovládací pákou škrticí klapky je možno regulovat rychlost motoru měřenou v otáčkách za minutu (ot/min). Chcete-li zajistit nejvyšší výkon stroje, posuňte páku škrticí klapky do polohy RYCHLÝ běh. Pro práci nižší rychlostí však můžete použít polohu škrticí klapky.

Vypnutí motoru

1. Zaparkujte stroj na rovném povrchu, zatáhněte parkovací brzdu (je-li ve výbavě) a spusťte ramena nakladače dolů.
2. Nastavte páku pomocné hydrauliky do NEUTRÁLNÍ polohy.

3. Posuňte páku škrticí klapky do polohy pro POMALÝ běh.
4. Pokud byl motor značně namáhán nebo je horký, nechejte jej pracovat přibližně jednu minutu na volnoběh a potom otočte klíčový spínač do VYPNUTÉ polohy.

   Poznámka: Umožní to lepší chlazení motoru před jeho vypnutím. V případě nouze může motor vypnout okamžitě.
5. Otočte klíčovým spínačem do VYPNUTÉ polohy a klíč vyjměte.

⚠ VÝSTRAHA

O řízení hnací jednotky by se mohlo pokusit dítě nebo nezaškolená okolostojící osoba, což by mohlo vést k poranění.

Klíč vyjměte ze spínače i v případě, když chcete opustit hnací jednotku jen na několik sekund.

Použití přídavných zařízení

Instalace přídavného zařízení

Důležité: **Používejte pouze přídavná zařízení schválená společností Toro. Přídavná zařízení mohou změnit stabilitu a provozní vlastnosti stroje. V případě použití neschválených přídavných zařízení může dojít ke zrušení platnosti záruky na stroj.**

Důležité: **Před instalací přídavného zařízení zajistěte, aby na montážních deskách nebyly žádné nečistoty a aby se kolíky volně otáčely. Pokud se kolíky neotáčí volně, namažte je.**

1. Položte přídavné zařízení na rovný povrch, kde je za zařízením dostatek prostoru pro stroj.
2. Nastartujte motor.
3. Nakloňte montážní desku přídavného zařízení dopředu.
4. Umístěte montážní desku do horního okraje desky přídavného zařízení (Obrázek 24).

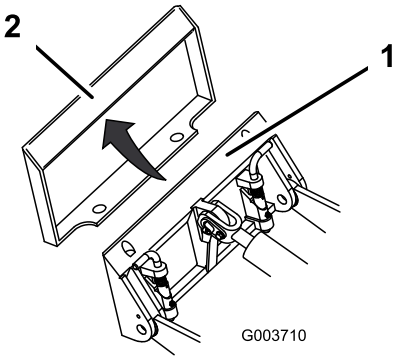

g003710

Obrázek 24

1. Montážní deska
2. Deska přídavného zařízení

5. Zvedejte ramena nakladače a současně naklápějte montážní desku dozadu.

   Důležité: **Zvedněte přídavné zařízení dostatečně nad zem a zaklopte montážní desku úplně dozadu.**
6. Vypněte motor a vyjměte klíč.
7. Nastavte kolíky pro rychlé zajištění do pracovní polohy tak, aby byly zcela usazeny na montážní desce (Obrázek 25).

   Důležité: **Pokud se kolíky neotočí do pracovní polohy, montážní deska nebude zcela zarovnaná s otvory na desce přídavného zařízení. Zkontrolujte desku přídavného zařízení a v případě potřeby ji očistěte.**

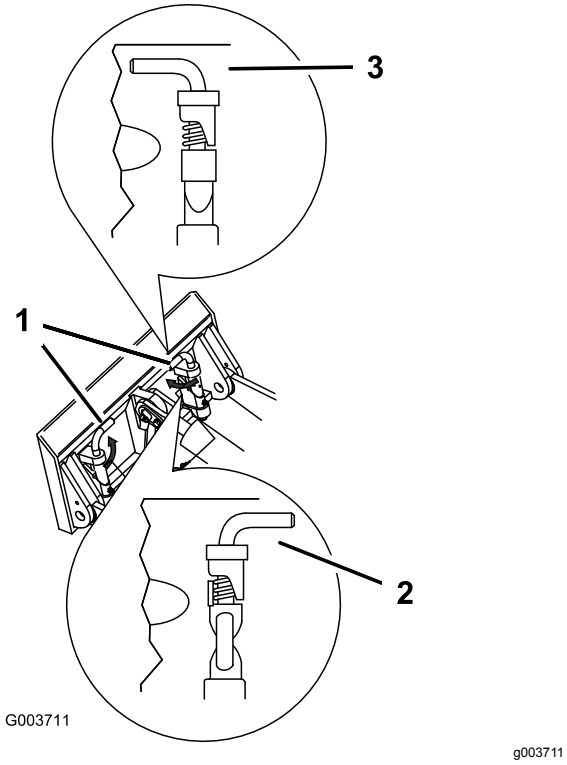

Obrázek 25

1. Rychloupínací kolíky (pracovní poloha)
2. Odjištěná poloha
3. Pracovní poloha

⚠ DŮLEŽITÉ UPOZORNĚNÍ

Pokud rychloupínací kolíky zcela neusadíte skrz desku pro montáž přídavného zařízení, přídavné zařízení se může uvolnit ze stroje a způsobit vážné poranění obsluhy nebo okolostojících osob.

Ověřte si, že jsou rychloupínací kolíky na desce pro montáž přídavného zařízení zcela usazeny.

Připojení hydraulických hadic

⚠ DŮLEŽITÉ UPOZORNĚNÍ

Hydraulická kapalina unikající pod tlakem může proniknout kůží, a způsobit tak poranění. Kapalina vstříknutá pod kůži musí být chirurgicky odstraněna do několika hodin. Zákrok musí provádět lékař obeznámený s tímto typem poranění, jinak by mohla vzniknout gangréna.

- **Před natlakováním hydraulické soustavy zkontrolujte bezvadný stav všech hydraulických hadic a potrubí a utažení všech hydraulických spojek a přípojek.**
- **Udržujte tělo a ruce v dostatečné vzdálenosti od netěsných otvorů nebo trysek, ze kterých uniká hydraulická kapalina pod vysokým tlakem.**
- **Ke hledání prasklin hydrauliky používejte lepenku nebo papír; nikdy nepoužívejte ruce.**

⚠ VÝSTRAHA

Hydraulické spojky, vedení/ventily a kapalina mohou být horké. Při kontaktu s horkými díly se můžete popálit.

- **Při manipulaci s hydraulickými spojkami noste rukavice.**
- **Než se začnete dotýkat hydraulických dílů, počkejte, až stroj vychladne.**
- **Nedotýkejte se uniklé hydraulické kapaliny.**

Pokud provoz přídavného zařízení vyžaduje hydrauliku, připojte hydraulické hadice následujícím způsobem:

1. Vypněte motor a vyjměte klíč.
2. Posuňte páku pomocné hydrauliky dopředu, dozadu a zpět do NEUTRÁLNÍ polohy, čímž uvolníte tlak v hydraulických spojkách.
3. Odstraňte ochranné kryty z hydraulických spojek na stroji.
4. Odstraňte z hydraulických spojek veškeré cizí částice.
5. Zasuňte kolík spojky přídavného zařízení do zdířky spojky na stroji.

   Poznámka: Pokud nejprve připojíte kolík spojky přídavného zařízení, uvolníte veškerý tlak navýšený v přídavném zařízení.
6. Nasuňte zdířku spojky přídavného zařízení na kolík spojky na stroji.

7. Zatažením za hadice ověřte, že je připojení pevné.

Odmontování přídavného zařízení

1. Zaparkujte vozidlo na rovné ploše.
2. Spusťte přídavné zařízení na zem.
3. Vypněte motor a vyjměte klíč.
4. Odjistěte kolíky pro rychlé zajištění z pracovní polohy tak, že je otočíte směrem ven.
5. Pokud přídavné zařízení používá hydrauliku, posuňte páku pomocné hydrauliky dopředu, dozadu a zpět do NEUTRÁLNÍ polohy. Uvolníte tím tlak v hydraulických spojkách.
6. Pokud přídavné zařízení používá hydrauliku, posuňte kroužky zpět na hydraulické spojky a odpojte je.

   Důležité: **Spojte hadice přídavného zařízení, aby během uložení nedošlo ke znečištění hydraulického systému.**
7. Na hydraulické spojky na stroji namontujte ochranné kryty.
8. Nastartujte motor, nakloňte montážní desku dopředu a poodjeďte se strojem od přídavného zařízení.

Po provozu

Bezpečnostní kroky po použití

- Před nastavováním, čištěním, skladováním nebo opravou stroje vypněte motor, vyjměte klíč a počkejte, až se veškeré pohybující se části zastaví a stroj vychladne.
- Odstraňte nečistoty z přídavných zařízení, hnacích jednotek, tlumičů a motoru, aby nedošlo k požáru. Místa potřísněná uniklým olejem nebo palivem vždy očistěte.
- Udržujte všechny díly v dobrém stavu a dbejte na to, aby byl veškerý hardware utažený.
- Nedotýkejte se částí stroje, které mohou být následkem používání horké. Údržbu, nastavování nebo opravy stroje provádějte až po jeho vychladnutí.
- Při nakládání a vykládání stroje z přepravního vozidla buďte opatrní.

Přemístění poškozeného stroje

Důležité: **Chcete-li stroj odtáhnout, nejprve otevřete tažné ventily, jinak dojde k poškození hydraulického systému.**

1. Vypněte motor a vyjměte klíč.
2. Otevřete kapotu a podepřete ji vzpěrou.
3. Vyjměte postranní mřížky; postupujte podle pokynů v části Demontáž bočních panelů (strana 27).
4. Za použití klíče otočte tažné ventily na hydraulických čerpadlech dvakrát proti směru hodinových ručiček (Obrázek 26).

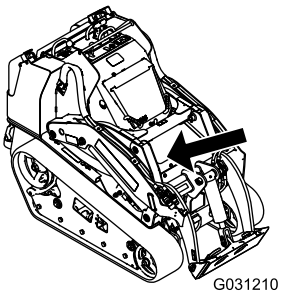

g031210

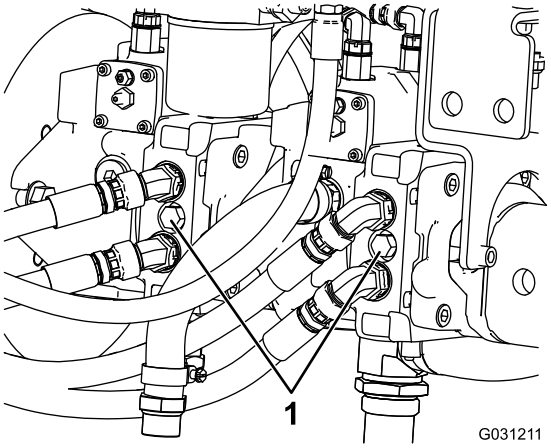

g031211

Obrázek 26

1. Tažný ventil

5. Stroj odvlečte na určené místo.
6. Jakmile je stroj opraven, před jeho použitím tažné ventily zavřete.

Přeprava vozidla

K přepravě stroje použijte těžkotonážní přívěs nebo nákladní vůz. Použijte nájezdovou plošinu stejně širokou jako vozidlo. Nákladní vůz nebo přívěs musí být vybaven brzdami, veškerým osvětlením a označením vyžadovaným předpisy. Pečlivě si přečtěte všechny bezpečnostní pokyny. Tyto informace mohou pomoci zabránit vašemu zranění

či zranění okolostojících osob. Podrobné informace najdete v nařízeních místních úřadů týkající se požadavků na přívěsy a upevňování tažených vozidel.

⚠ DŮLEŽITÉ UPOZORNĚNÍ

Jízda po silnici bez směrových světel, osvětlení, označení odrazovými sklíčky a označení symbolem pomalu jedoucího vozidla je nebezpečná a může vést k nehodám s možným zraněním.

Nejezděte se strojem po veřejné komunikaci nebo silnici.

Výběr přívěsu

⚠ DŮLEŽITÉ UPOZORNĚNÍ

Nakládání stroje na přívěs nebo nákladní vozidlo zvyšuje možnost převrácení, které může způsobit vážné zranění nebo smrt (Obrázek 27).

- **Používejte pouze nájezdovou plošinu plné šířky. Nepoužívejte samostatné nájezdové plošiny na každé straně stroje.**
- **Přesvědčte se, že délka nájezdové plošiny odpovídá alespoň 4násobku vzdálenosti ložné plochy přívěsu nebo nákladního automobilu od země. Tím bude zajištěno, že úhel nájezdové plošiny nepřekročí 15 stupňů na rovném povrchu.**

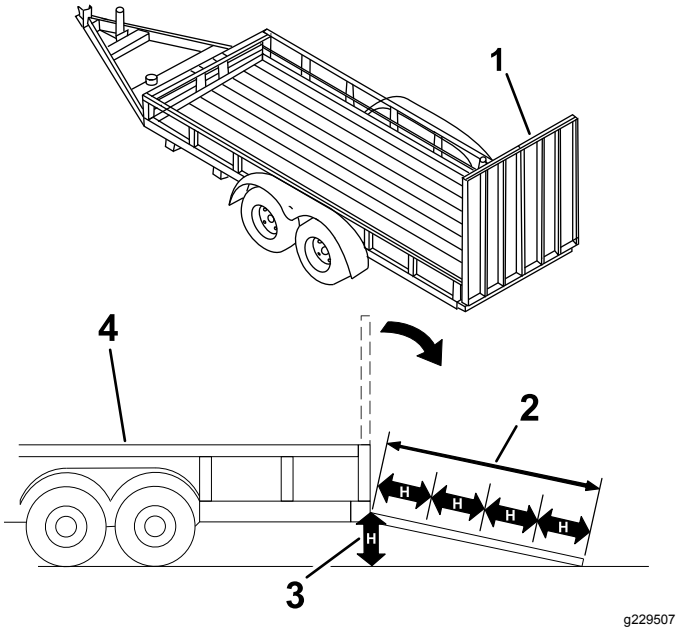

Obrázek 27

1. Nájezdová plošina plné šířky v přepravní poloze
2. Délka nájezdové plošiny odpovídá alespoň 4násobku vzdálenosti ložné plochy přívěsu nebo nákladního automobilu od země
3. H = vzdálenost ložné plochy přívěsu nebo nákladního automobilu od země
4. Přívěs

Naložení stroje

⚠ DŮLEŽITÉ UPOZORNĚNÍ

Nakládání stroje na přívěs nebo nákladní vozidlo zvyšuje možnost převrácení, které může způsobit vážné zranění nebo smrt.

- **Při manipulaci se strojem na nájezdové plošině dbejte extrémní opatrnosti.**
- **Stroj nakládejte a vykládejte s těžkou stranou natočenou proti nájezdové plošině.**
- **Při jízdě se strojem po nájezdové plošině se vyhýbejte prudkému zrychlování nebo zpomalování, neboť tak může dojít ke ztrátě kontroly nebo převrácení stroje.**

1. Je-li použit přívěs, připojte jej k vlečnému vozidlu a připevněte bezpečnostní řetězy.
2. Je-li to možné, připojte brzdy přívěsu.
3. Spusťte plošinu dolů (Obrázek 27).
4. Spusťte ramena nakladače.
5. Najeďte se strojem na přívěs těžkou stranou nejdříve. Náklad mějte v nízké poloze (Obrázek 28).

- Je-li na stroji upevněno **plné** přídavné zařízení pro převoz nákladů (např. lopata nebo stavitelné vidlice) nebo přídavné zařízení, jež není určeno k převozu nákladů (např. fréza na pařezy), jeďte se strojem nahoru po plošině přední částí dopředu.
- Je-li na stroji upevněno **prázdné** přídavné zařízení pro převoz nákladů nebo je-li stroj bez přídavného zařízení, plošinu vyjíždějte zadní částí stroje nahoru.

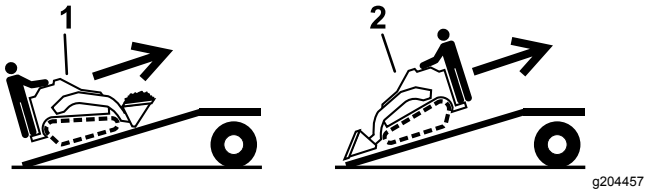

Obrázek 28

1. Stroj s plným přídavným zařízením nebo přídavným zařízením, jež není určeno k převážení nákladů - po plošině vyjíždějte přední částí stroje nahoru.
2. Stroj s prázdným přídavným zařízením nebo stroj bez přídavného zařízení - po plošině vyjíždějte zadní částí stroje nahoru.

6. Spusťte ramena nakladače zcela k zemi.
7. Vypněte motor, vyjměte klíč a zatáhněte parkovací brzdu.
8. S použitím kovových upínacích ok bezpečně upevněte stroj k přívěsu nebo nákladnímu vozu pomocí popruhů, řetězů, lan nebo provazů (Obrázek 29). Prostudujte si nařízení místních úřadů týkající se požadavků na upevňování strojů k přívěsu.

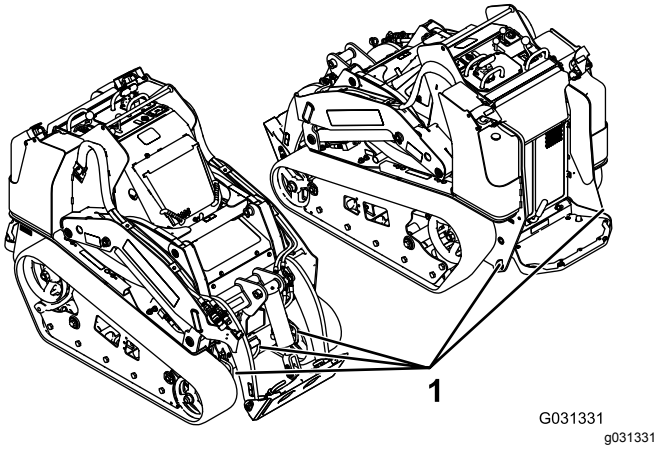

Obrázek 29

1. Upínací oka

Vyložení stroje

1. Spusťte plošinu dolů (Obrázek 28).
2. Sjeďte se strojem z přívěsu těžkou stranou směrem k hornímu konci plošiny. Náklad mějte v nízké poloze (Obrázek 30).
   - Je-li na stroji upevněno **plné** přídavné zařízení pro převoz nákladů (např. lopata nebo stavitelné vidlice) nebo přídavné zařízení, jež není určeno k převozu nákladů (např. fréza na pařezy), plošinu sjíždějte zadní stranou stroje dolů.
   - Je-li na stroji upevněno **prázdné** přídavné zařízení pro převoz nákladů nebo je-li stroj bez přídavného zařízení, plošinu sjíždějte přední částí stroje dolů.

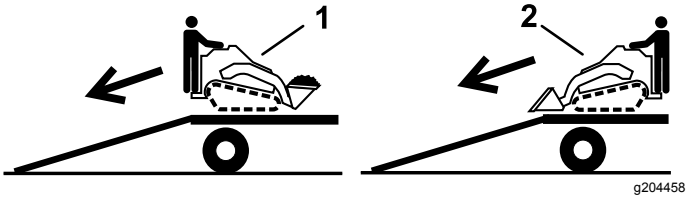

Obrázek 30

1. Stroj s plným přídavným zařízením nebo přídavným zařízením, jež není určeno k převážení nákladů - po plošině sjíždějte zadní stranou stroje dolů.
2. Stroj s prázdným přídavným zařízením nebo stroj bez přídavného zařízení - po plošině sjíždějte přední částí stroje dolů.

Zvednutí stroje

Stroj můžete zvednout s použitím vázacích nebo zvedacích ok, jež slouží jako zvedací body, viz Obrázek 29.

Údržba

Poznámka: Levou a pravou stranu stroje určete vzhledem k běžné provozní poloze.

Důležité: **Další pokyny k postupům údržby naleznete v návodu k obsluze motoru.**

⚠ VÝSTRAHA

Jestliže ponecháte klíč ve spínači, může motor kdokoli spustit a způsobit vám nebo přihlížejícím osobám vážné zranění.

Před prováděním jakékoli údržby vyjměte klíč ze spínače.

Doporučený harmonogram údržby

Servisní interval	Postup při údržbě
Po prvních 8 hodinách	• Zkontrolujte a upravte napnutí pásů. • Vyměňte hydraulický filtr.
Po prvních 50 hodinách	• Vyměňte motorový olej a filtr.
Při každém použití nebo denně	• Promažte vozidlo. (Mažte neprodleně po každém mytí stroje.) • Zkontrolujte ukazatel údržby vzduchového filtru. • Zkontrolujte hladinu motorového oleje. • Vypusťte vodu a jiné znečišťující látky z odlučovače vody palivového filtru. • Vyčistěte pásy. • Přesvědčte se, zda nejsou pásy nadměrně opotřebené a zda jsou řádně napnuté. • Vyčistěte mřížku, olejový chladič a přední část chladiče (v prašných podmínkách a při velkém znečištění častěji). • Zkontrolujte hladinu chladicí kapaliny v expanzní nádrži. • Zkontrolujte a vyčistěte mřížku chladiče. • Testování parkovací brzdy. • Odstraňte ze stroje nečistoty. • Zkontrolujte, zda spojovací prvky nejsou uvolněné.
Po každých 25 hodinách provozu	• Demontujte kryt vzduchového filtru, odstraňte nečistoty a zkontrolujte ukazatel údržby vzduchového filtru. • Zkontrolujte hladinu hydraulické kapaliny.
Po každých 50 hodinách provozu	• Zkontrolujte stav akumulátoru. • Zkontrolujte a upravte napnutí pásů.
Po každých 100 hodinách provozu	• Vyměňte motorový olej. (Pokud stroj používáte v extrémně prašném nebo písčitém prostředí, údržbu provádějte častěji.) • Zkontrolujte hadice chladicího systému. • Zkontrolujte hydraulické vedení, zda nedochází k úniku, zda nejsou uvolněny spojky a upevňovací podpěry, zda není zkroucené vedení. Zkontrolujte, jestli vedení není poškozeno vlivem opotřebení, počasí nebo chemických látek. • Zkontrolujte míru znečištění podvozku. • Zkontrolujte napnutí řemene alternátoru/ventilátoru (pokyny naleznete v provozní příručce k motoru).
Po každých 200 hodinách provozu	• Vyměňte olejový filtr. (Pokud stroj používáte v extrémně prašném nebo písčitém prostředí, údržbu provádějte častěji.) • Vyměňte hydraulický filtr.
Po každých 400 hodinách provozu	• Vyměňte nádobu palivového filtru a vložený filtr v potrubí. • Přesvědčte se, zda není palivové potrubí narušené nebo poškozené a spojky nejsou uvolněné. • Vyměňte hydraulickou kapalinu.
Po každých 500 hodinách provozu	• Vyměňte řemen alternátoru/ventilátoru (pokyny naleznete v provozní příručce motoru).

Servisní interval	Postup při údržbě
Po každých 1500 hodinách provozu	• Vyměňte všechny pohybující se hydraulické hadice.
Každý rok	• Vyměňte chladicí kapalinu motoru (pouze autorizovaný servisní prodejce). • Vyměňte chladicí kapalinu motoru.
Každý rok nebo před uskladněním	• Zkontrolujte a upravte napnutí pásů. • Opravte porušený nátěr.
Každé 2 roky	• Palivovou nádrž (nebo nádrže) vypusťte a vyčistěte – pouze autorizovaný servisní prodejce. • Vyměňte všechny pohybující se hydraulické hadice.

Postupy před údržbou stroje

Bezpečnost při provádění úkonů údržby

- Zaparkujte stroj na rovném povrchu, deaktivujte pomocnou hydrauliku, spusťte přídavné zařízení dolů, zatáhněte parkovací brzdu (je-li ve výbavě), vypněte motor a vyjměte klíč. Před nastavováním, čištěním, skladováním nebo opravou stroje počkejte, až se veškeré pohybující se části zastaví a stroj vychladne.
- Místa potřísněná uniklým olejem nebo palivem vždy očistěte.
- Nedovolte, aby servisní práce na stroji prováděla nezaškolená osoba.
- Pokud je třeba některé součásti podepřít, použijte hever.
- Opatrně uvolněte tlak z dílů s uloženou energií.
- Před jakoukoli opravou odpojte akumulátor, viz Použití odpojovače akumulátoru (strana 33).
- Nepřibližujte nohy ani ruce k pohybujícím se částem. Je-li to možné, neprovádějte nastavení se spuštěným motorem.
- Udržujte všechny díly v dobrém stavu a dbejte na to, aby byl veškerý hardware utažený. Nahraďte všechny opotřebené nebo poškozené nálepky.
- Bezpečnostní zařízení neupravujte.
- Používejte pouze přídavná zařízení schválená společností Toro. Přídavná zařízení mohou změnit stabilitu a provozní vlastnosti stroje. V případě použití stroje s neschválenými přídavnými zařízeními hrozí ztráta záruky.
- Používejte pouze originální náhradní díly společnosti Toro.
- Pokud jakákoli údržba nebo oprava vyžaduje, aby byla ramena nakladače ve zvednuté poloze, ramena v této poloze zajistěte pomocí zámku (zámků) hydraulického válce.

Použití zámku válců

⚠ DŮLEŽITÉ UPOZORNĚNÍ

Pokud jsou ramena nakladače v horní poloze, mohou se spustit a tím způsobit vážné poranění.

Před provedením údržby vyžadující zvednutá ramena nakladače nainstalujte zámek (zámky) válce.

Instalace zámku válců

1. Demontujte přídavné zařízení.
2. Zvedněte ramena nakladače zcela nahoru.
3. Vypněte motor a vyjměte klíč.
4. Vyjměte 2 kolíky, jež připevňují zámek válce ke sloupkům na dané straně stroje.
5. Nasuňte zámek válce na pístní tyč válce (Obrázek 31).

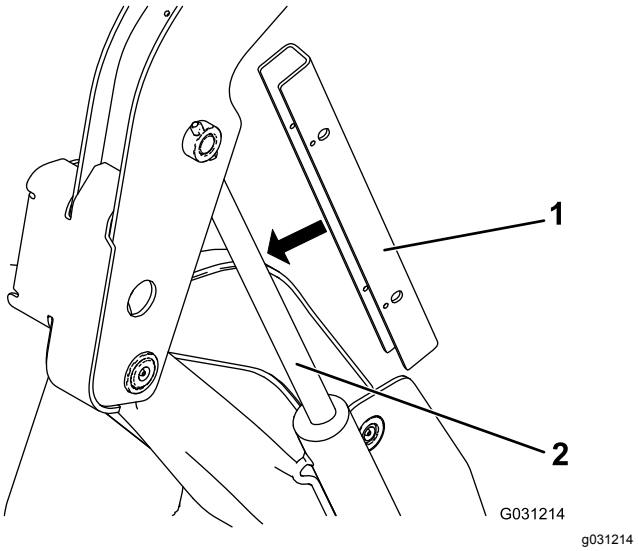

Obrázek 31

1. Zámek válce
2. Pístní tyč zvedacího válce

6. Uvedený postup (4 až 5) zopakujte na druhé straně stroje.
7. **Pomalu** spusťte ramena nakladače tak, aby zámky válce přišly do kontaktu s tělesy válců a konci pístních tyčí.

Odstranění a uložení zámků válce

Důležité: **Sejměte zámky válce z pístních tyčí a před použitím stroje je bezpečně zajistěte v úložné poloze.**

1. Nastartujte motor.
2. Zvedněte ramena nakladače zcela nahoru.
3. Vypněte motor a vyjměte klíč.
4. Vyjměte kolíky zajišťující zámky válců.
5. Zámky válců umístěte na sloupky na stranách stroje a zajistěte je kolíky.
6. Spusťte ramena nakladače.

Přístup k vnitřním součástem

⚠ DŮLEŽITÉ UPOZORNĚNÍ

Po otevření nebo demontáži krytů, kapot a mřížek při spuštěném motoru můžete přijít do styku s pohyblivými součástmi, jež vás mohou vážně poranit.

Před otevřením krytů, kapot a mřížek vypněte motor, vyjměte klíč z klíčového spínače a nechejte vychladnout motor.

Otevření kapoty

1. Povolte pojistný šroub kapoty (Obrázek 32)

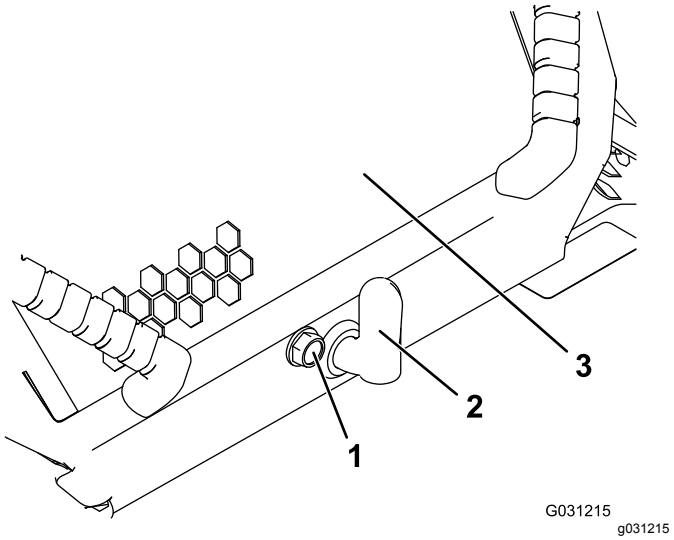

Obrázek 32

1. Pojistný šroub kapoty
2. Páka západky kapoty
3. Kapota

2. Otočte západku kapoty ve směru hodinových ručiček (Obrázek 32).
3. Zvedněte rukojeti a vyklopte kapotu nahoru (Obrázek 32)
4. Zajistěte vzpěru.

Zavření kapoty

1. Nadzvedněte pojistnou páku vzpěry (Obrázek 33).

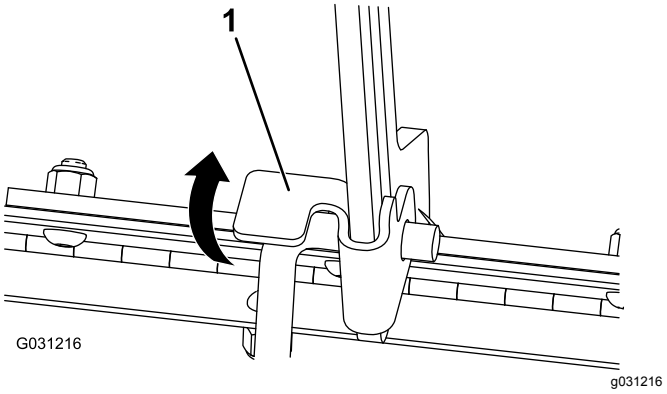

Obrázek 33

1. Páka vzpěry

2. Spusťte kapotu a zatlačte dolů na její přední část, aby se zajistila v poloze.
3. Utažením pojistného šroubu kapoty zajistěte západku (Obrázek 32).

Otevření zadního přístupového krytu

1. Demontujte upevňovací prvek (Obrázek 34).

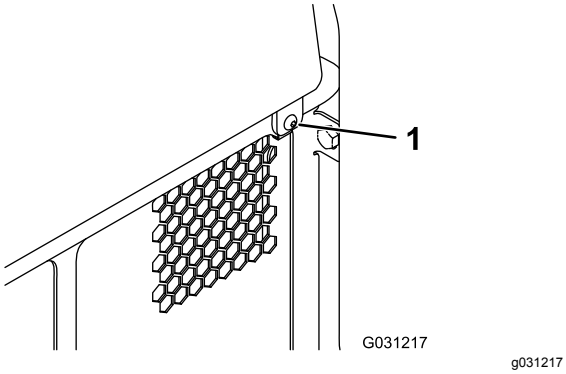

Obrázek 34

1. Upevňovací prvek

2. Zvednutím zadního přístupového krytu získáte přístup k vnitřním součástem (Obrázek 34).
3. Spusťte zadní přístupový kryt a instalací upevňovacího prvku kryt zavřete.

Demontáž bočních panelů

1. Otevřete kapotu a podepřete ji vzpěrou.
2. Vysuňte boční panely (Obrázek 35) nahoru a vyjměte je z drážek v předním panelu a rámu.

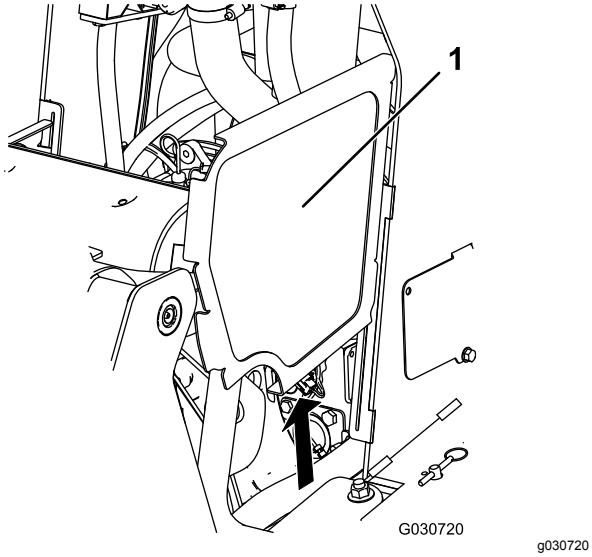

Obrázek 35

Pro přehlednost nejsou vyobrazena ramena nakladače.

1. Boční panel

Demontáž předního panelu

1. Otevřete kapotu a podepřete ji vzpěrou.
2. Povolte 2 horní a 2 přední šrouby.

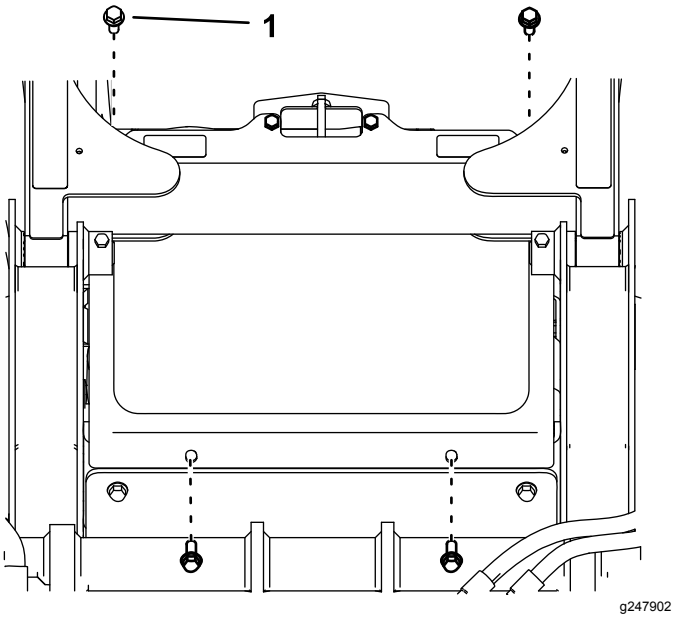

Obrázek 36

1. Šroub

3. Demontujte panel.

Demontáž předního krytu

1. Z předního krytu demontujte 2 horní šrouby (⅜ x 1 palec), 2 podložky a 2 spodní šrouby (5/16 x ⅝ palce).
2. Demontujte přední kryt.

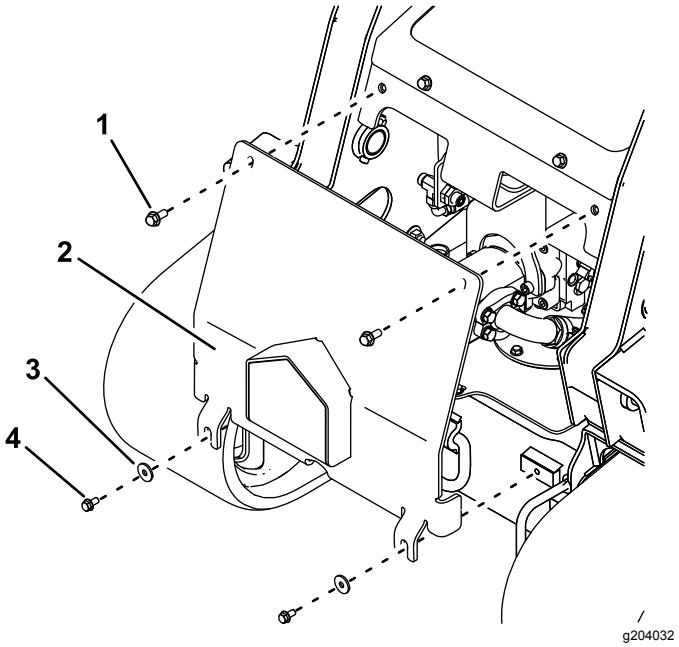

Obrázek 37

1. Horní šroub – ⅜ x 1 palec (2)
2. Přední kryt
3. Podložka (2)
4. Spodní šroub – 5/16 x ⅝ palce (2)

Mazání

Mazání vozidla

Servisní interval: Při každém použití nebo denně (Mažte neprodleně po každém mytí stroje.)

Typ maziva: Univerzální mazivo.

1. Zaparkujte stroj na rovném povrchu, zatáhněte parkovací brzdu a a snižte ramena nakladače.
2. Vypněte motor a vyjměte klíč.
3. Hadrem očistěte maznice.
4. Ke každé maznici připojte mazací pistoli (Obrázek 38, Obrázek 39 a Obrázek 40).

   Poznámka: Před mazáním maznic (viz Obrázek 40) zvedněte ramena nakladače.

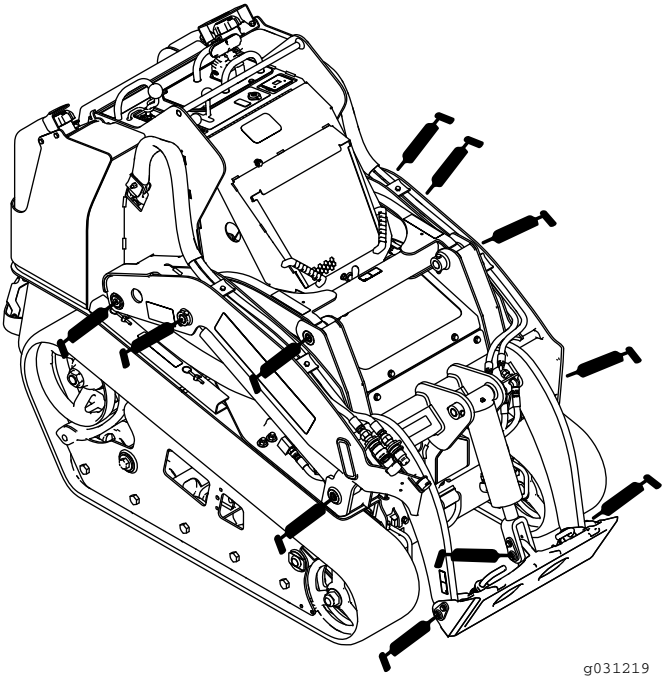

g031219

Obrázek 38

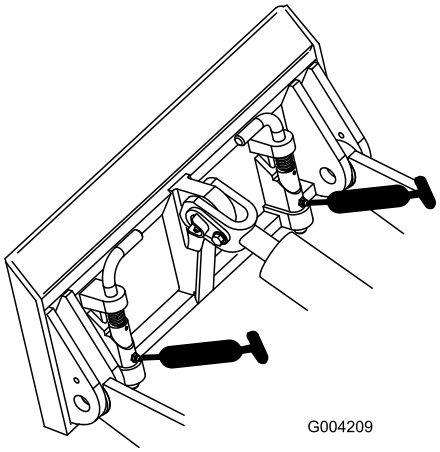

g004209

Obrázek 39

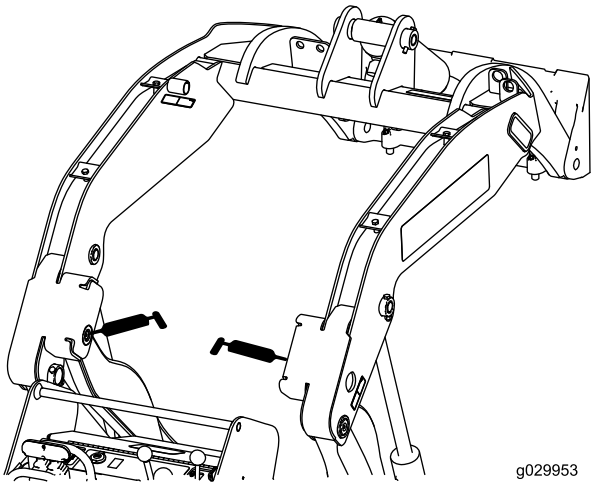

g029953

Obrázek 40

5. Pumpujte mazivo do maznice, dokud z ložisek nezačne vytékat mazivo (pumpujte přibližně 3x).
6. Otřete přebytečné mazivo.

Údržba motoru

Bezpečnost při údržbě motoru

- Před kontrolou hladiny oleje a doplňováním oleje do klikové skříně vypněte motor.
- Neměňte nastavení regulátoru motoru a nepřekračujte maximální otáčky motoru.
- Nepřibližujte ruce, nohy, obličej, jiné části těla ani oděv k tlumiči ani jiným horkým povrchům.

Vzduchový filtr

Servisní interval: Při každém použití nebo denně—Zkontrolujte ukazatel údržby vzduchového filtru.

Po každých 25 hodinách provozu—Demontujte kryt vzduchového filtru, odstraňte nečistoty a zkontrolujte ukazatel údržby vzduchového filtru.

Údržba tělesa a krytu vzduchového filtru

Důležité: **Výměnu vzduchového filtru provádějte pouze tehdy, pokud se zobrazí červený ukazatel údržby (Obrázek 41). Předčasná výměna vzduchového filtru pouze zvyšuje nebezpečí vniknutí nečistot do motoru v okamžiku demontáže filtru.**

1. Zaparkujte stroj na rovném povrchu, zatáhněte parkovací brzdu (je-li ve výbavě) a spusťte ramena nakladače dolů.
2. Vypněte motor a vyjměte klíč.
3. Otevřete kapotu a podepřete ji vzpěrou (je-li to možné).
4. Přesvědčte se, zda není plášť vzduchového filtru poškozen, což by mohlo způsobit únik vzduchu. Zkontrolujte v celém sacím systému, zda se v něm nevyskytují netěsnosti, poškození nebo uvolněné hadicové svorky.

   Vyměňte nebo opravte všechny poškozené součásti.
5. Uvolněte západky na vzduchovém filtru a stáhněte kryt vzduchového filtru z tělesa vzduchového filtru (Obrázek 41).

   Důležité: **Vzduchový filtr nevyjímejte.**

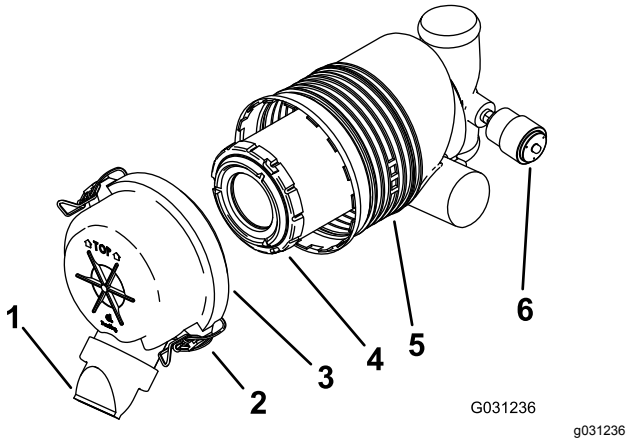

Obrázek 41

1.	Protiprachový kryt	4.	Hlavní filtr
2.	Západka	5.	Těleso vzduchového filtru
3.	Kryt vzduchového filtru	6.	Ukazatel údržby

6. Stisknutím stran protiprachového krytu kryt otevřete a vyklepejte prach ven.
7. Vyčistěte vnitřní prostor krytu vzduchového filtru stlačeným vzduchem o tlaku nižším než 2,07 bar.

   Důležité: **Ně těleso vzduchového filtru nepoužívejte stlačený vzduch.**
8. Zkontrolujte ukazatel údržby.
   - Je-li ukazatel údržby čirý, namontujte kryt vzduchového filtru s protiprachovým krytem natočeným směrem dolů a upevněte západky (Obrázek 41).
   - Je-li ukazatel údržby červený, vyměňte vzduchový filtr dle pokynů uvedených v části Výměna filtru (strana 29).

Výměna filtru

Důležité: **Aby nedošlo k poškození motoru, vždy jej provozujte s namontovaným vzduchovým filtrem a nasazeným krytem.**

1. Opatrně vysuňte filtr z pouzdra vzduchového filtru (Obrázek 41).

   Poznámka: Dejte pozor, abyste filtrem nenarazili do boční strany tělesa.

   Důležité: **Filtr se nikdy nesnažte vyčistit.**
2. Zkontrolujte, zda na novém filtru nejsou trhliny ani tenká vrstva oleje a zda není poškozeno pryžové těsnění. Posviťte svítilnou na vnější část filtru a pohledem do filtru se přesvědčte, zda v něm nejsou otvory, jež se jeví jako světlé body.

   Je-li filtr poškozen, nepoužívejte jej.
3. Opatrně filtr namontujte (Obrázek 41).

Poznámka: Zatlačením na vnější okraj filtru při instalaci zajistěte, aby se filtr zcela usadil.

Důležité: **Netlačte na měkkou vnitřní část filtru.**

4. Namontujte kryt vzduchového filtru s protiprachovým krytem natočeným směrem dolů a upevněte západky (Obrázek 41).
5. Uzavřete kapotu motoru.

Výměna motorového oleje

Servisní interval: Při každém použití nebo denně—Zkontrolujte hladinu motorového oleje.

Po prvních 50 hodinách—Vyměňte motorový olej a filtr.

Po každých 100 hodinách provozu—Vyměňte motorový olej. (Pokud stroj používáte v extrémně prašném nebo písčitém prostředí, údržbu provádějte častěji.)

Po každých 200 hodinách provozu—Vyměňte olejový filtr. (Pokud stroj používáte v extrémně prašném nebo písčitém prostředí, údržbu provádějte častěji.)

Specifikace motorového oleje

Typ oleje: Detergentní dieselový motorový olej (API klasifikace CH-4 nebo vyšší)

Objem klikové skříně: 5,7 l s filtrem

Viskozita: viz následující tabulka.

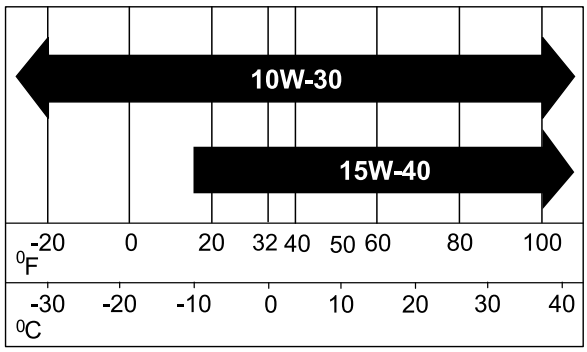

g238048

Obrázek 42

Kontrola hladiny motorového oleje

1. Zaparkujte stroj na rovném povrchu, zatáhněte parkovací brzdu a a snižte ramena nakladače.
2. Vypněte motor, vytáhněte klíč a nechejte motor vychladnout.
3. Otevřete kapotu a podepřete ji vzpěrou.
4. Vyčistěte prostor kolem měrky oleje a uzávěru plnicího hrdla oleje (Obrázek 43).

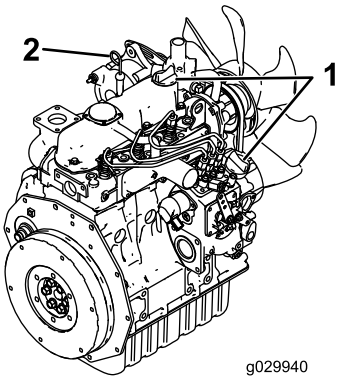

g029940

Obrázek 43

1. Uzávěr plnicího hrdla oleje 2. Olejová měrka

5. Zkontrolujte olej a v případě potřeby jej doplňte (Obrázek 44).

Důležité: **Nedoplňujte do klikové skříně příliš mnoho oleje; je-li hladina oleje v klikové skříni příliš vysoká a vy nastartujete motor, může dojít k poškození motoru.**

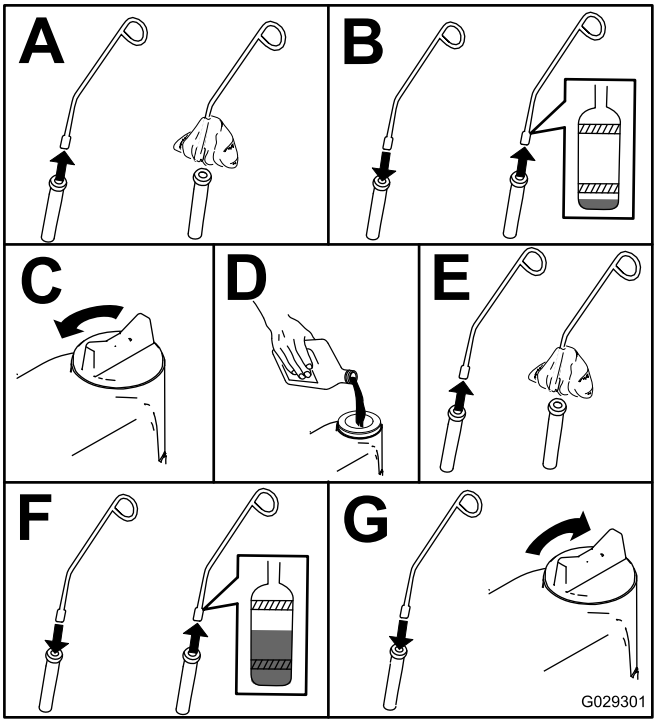

g029301

Obrázek 44

Výměna motorového oleje

1. Spusťte motor a nechte jej pět minut běžet.

   Poznámka: Olej se tím zahřeje a bude snadněji vytékat.
2. Zaparkujte vozidlo na rovné ploše.

3. Zvedněte ramena nakladače a zabezpečte je pomocí zámků válců, viz Instalace zámku válců (strana 25).
4. Zatáhněte parkovací brzdu, vypněte motor a vyjměte klíč.
5. Vypusťte olej pod plošinu (Obrázek 45).

⚠ VÝSTRAHA

Pokud byl motor v provozu, díly budou horké. Při kontaktu s horkými díly se můžete popálit.

Při výměně oleje a/nebo filtru dávejte pozor, abyste se nedotkli horkých součástí.

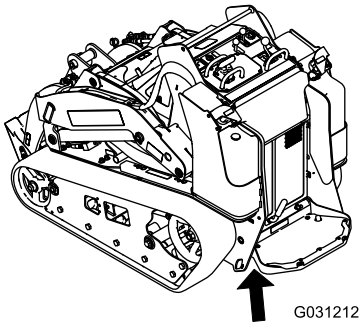

g031212

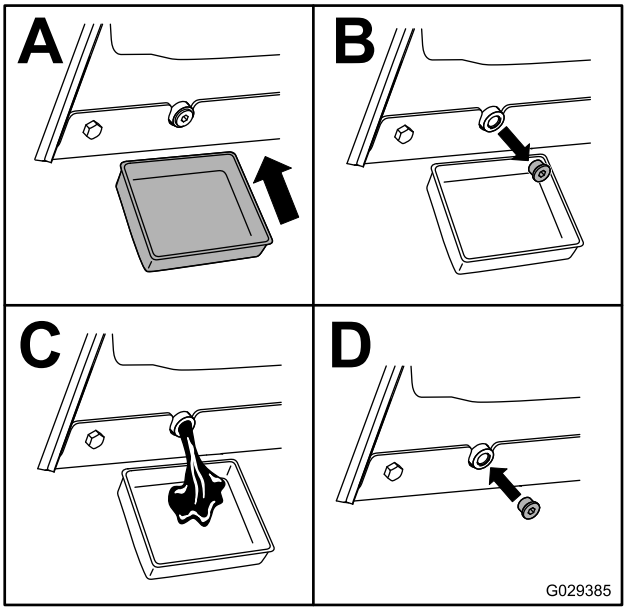

g029385

Obrázek 45

6. Demontujte víčko plnicího hrdla oleje a pomalu nalijte přes kryt ventilu přibližně 80 % určeného množství oleje.
7. Zkontrolujte hladinu oleje.
8. Pomalu doplňujte další olej, aby hladina dosáhla horního otvoru na měrce.
9. Vraťte kryt plnicího otvoru na místo.

Výměna olejového filtru

1. Zvedněte ramena nakladače a zabezpečte je pomocí zámků válců, viz Instalace zámku válců (strana 25).
2. Zatáhněte parkovací brzdu, vypněte motor a vyjměte klíč.
3. Demontujte přední kryt, viz Demontáž předního krytu (strana 27).
4. Vypusťte olej z motoru, viz Výměna motorového oleje (strana 30).
5. Pod filtr umístěte mělkou nádobu nebo hadr, abyste olej zachytili.
6. Vyměňte olejový filtr (Obrázek 46).

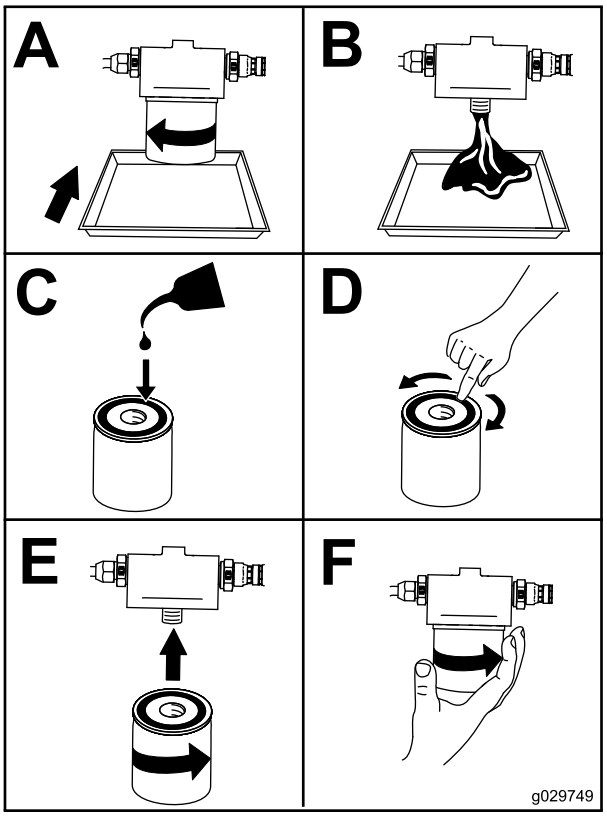

g029749

Obrázek 46

7. Demontujte víčko plnicího hrdla oleje a pomalu nalijte přes kryt ventilu přibližně 80 % určeného množství oleje.
8. Zkontrolujte hladinu oleje.
9. Pomalu doplňujte další olej, aby hladina dosáhla horního otvoru na měrce.
10. Vraťte kryt plnicího otvoru na místo.
11. Namontujte přední kryt, viz Demontáž předního krytu (strana 27).

Údržba palivového systému

⚠ NEBEZPEČÍ

Za určitých podmínek je palivo extrémně hořlavé a vysoce výbušné. Požár nebo výbuch způsobený palivem může popálit vás i jiné osoby a způsobit škody na majetku.

Kompletní seznam bezpečnostních opatření souvisejících s palivem naleznete v části Bezpečnost týkající se paliva (strana 16).

Vypuštění odlučovače vody palivového filtru

Servisní interval: Při každém použití nebo denně

1. Zaparkujte stroj na rovném povrchu, zatáhněte parkovací brzdu a a snižte ramena nakladače.
2. Vypněte motor a vyjměte klíč.
3. Otevřete zadní přístupový kryt, viz Otevření zadního přístupového krytu (strana 26).
4. Vyhledejte palivový filtr na zadní straně motoru (Obrázek 47) a umístěte pod něj čistou nádobu.

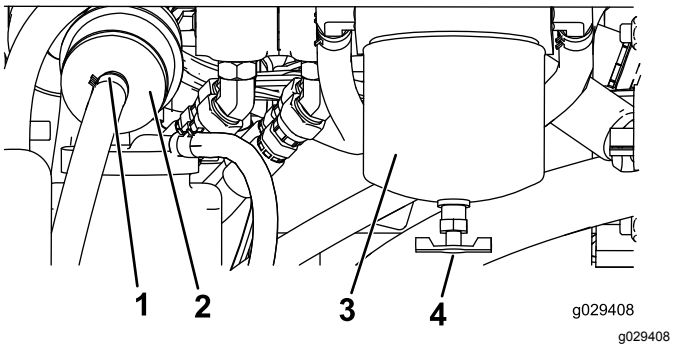

Obrázek 47

1. Svorka hadice
2. Vložený filtr v potrubí
3. Odlučovač vody v nádobě palivového filtru
4. Vypouštěcí ventil

5. Povolte vypouštěcí ventil na spodní straně nádoby filtru a nechejte vytéct vodu.
6. Po dokončení vypouštěcí ventil dotáhněte.
7. Zavřete zadní přístupový kryt a zajistěte jej upevňovacím prvkem.

Výměna nádoby palivového filtru a vloženého filtru v potrubí

Servisní interval: Po každých 400 hodinách provozu

1. Zaparkujte stroj na rovném povrchu, zatáhněte parkovací brzdu a a snižte ramena nakladače.
2. Vypněte motor a vyjměte klíč.
3. Otevřete zadní přístupový kryt, viz Otevření zadního přístupového krytu (strana 26).
4. Vyhledejte palivové filtry na pravé straně motoru (Obrázek 47) a umístěte pod ně čistou nádobu.
5. Vyčistěte prostor montáže nádoby filtru (Obrázek 47).
6. Demontujte nádobu filtru a vyčistěte montážní plochu (Obrázek 47).
7. Namažte těsnění na nádobě nového filtru čistým olejem.
8. Naplňte nádobu palivem.
9. Rukou namontujte nádobu filtru tak, aby se těsnění dotýkalo dosedací plochy, a poté ji otočte o další ½ otáčky (Obrázek 47).
10. Vlevo od palivového filtru vyhledejte v potrubí vložený filtr (Obrázek 47) a zapamatujte si směr šipky označující průtok na boku vloženého filtru.
11. Uvolněte spony na každém konci vloženého filtru a sesuňte z něj hadice (Obrázek 47). Filtr zlikvidujte.
12. Nasaďte hadice na konec nového filtru (Obrázek 47) tak, aby šipka na filtru ukazovala směrem k motoru nebo elektrickému palivovému čerpadlu.
13. Zajistěte hadice na filtru hadicovými svorkami.
14. Zavřete zadní přístupový kryt a zajistěte jej upevňovacím prvkem (nebo prvky).

Kontrola palivového potrubí a spojek

Servisní interval: Po každých 400 hodinách provozu/Každý rok (podle toho, co nastane dříve)

Zkontrolujte, zda palivové potrubí a spoje nejsou narušené nebo poškozené a spojky nejsou uvolněné. Veškeré volné spoje utáhněte a v případě nutnosti opravy poškozeného palivového vedení se obraťte na autorizovaného servisního prodejce.

Odvzdušnění palivového systému

Pokud nastanou některé z níže uvedených situací, před spuštěním motoru je nutné odvzdušnit palivový systém:

- První spuštění nového stroje
- Motor přestal běžet kvůli nedostatku paliva.
- Byla provedena údržba součástí palivového systému (např. výměna filtru apod.).

1. Otočte klíčem do PROVOZNÍ polohy.
2. Před spuštěním stroje nechejte palivové čerpadlo po dobu 2 minut pracovat.

Vypouštění palivové nádrže (nebo nádrží)

Servisní interval: Každé 2 roky

Vypuštění a vyčištění palivových nádrží přenechejte autorizovanému servisnímu prodejci.

Údržba elektrického systému

Bezpečnost při práci s elektrickým systémem

- Před opravou odpojte akumulátor. Nejprve odpojte záporný konektor a potom kladný. Jako první připojte kladnou svorku a jako poslední zápornou svorku.
- Akumulátor dobíjejte v dobře větraném otevřeném prostoru a v dostatečné vzdálenosti od zdroje jiskření nebo ohně. Před připojením nebo odpojením akumulátoru nejprve odpojte nabíječku. Noste ochranný oděv a používejte izolované nástroje.
- Kyselina v akumulátoru je jedovatá a může způsobit popáleniny. Dejte pozor, aby kyselina nepřišla do kontaktu s kůží a oděvem a nevnikla do očí. Při práci s akumulátorem si chraňte tvář, oči a oděv.
- Plyny z akumulátoru mohou explodovat. Dbejte, aby akumulátor nebyl v blízkosti cigaret, jisker a otevřeného ohně.

Údržba akumulátoru

Servisní interval: Po každých 50 hodinách provozu

Použití odpojovače akumulátoru

⚠ DŮLEŽITÉ UPOZORNĚNÍ

Kontakt s horkým povrchem může způsobit zranění.

Nepřibližujte ruce, nohy, obličej, jiné části těla ani oděv k tlumiči ani jiným horkým povrchům.

1. Zaparkujte stroj na rovném povrchu, zatáhněte parkovací brzdu a a snižte ramena nakladače.
2. Vypněte motor a vyjměte klíč.
3. Otevřete kapotu, podepřete ji vzpěrou a demontujte levý panel.
4. Otočením odpojovače akumulátoru do ZAPNUTÉ nebo VYPNUTÉ polohy provedete následující:
   - Chcete-li připojit stroj k napájení, otočte odpojovač akumulátoru ve směru hodinových ručiček do ZAPNUTÉ polohy (Obrázek 48).
   - Chcete-li odpojit stroj od napájení, otočte odpojovač akumulátoru proti směru hodinových ručiček do VYPNUTÉ polohy (Obrázek 48).

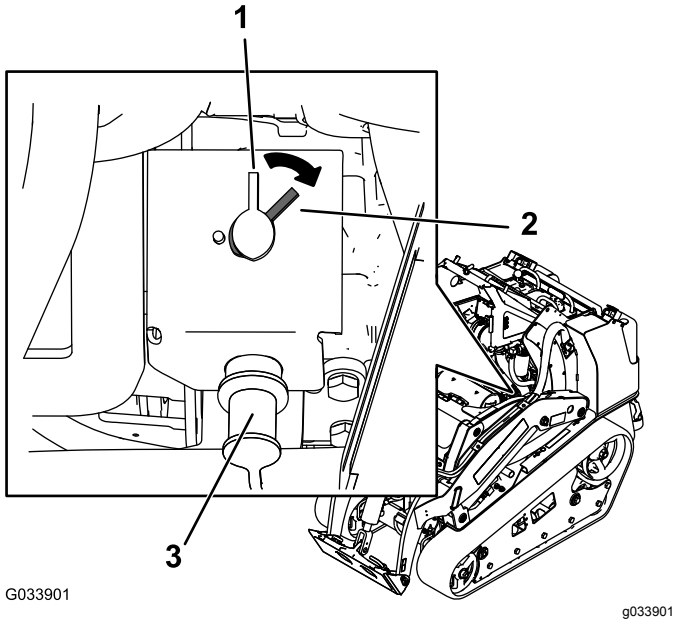

Obrázek 48

1. Odpojovač akumulátoru – VYPNUTÁ poloha
2. Odpojovač akumulátoru – ZAPNUTÁ poloha
3. Vývod pomocného akumulátoru

Vyjmutí akumulátoru

1. Zaparkujte stroj na rovném povrchu, zatáhněte parkovací brzdu a a snižte ramena nakladače.
2. Vypněte motor a vyjměte klíč.
3. Demontujte akumulátor, viz Obrázek 49.

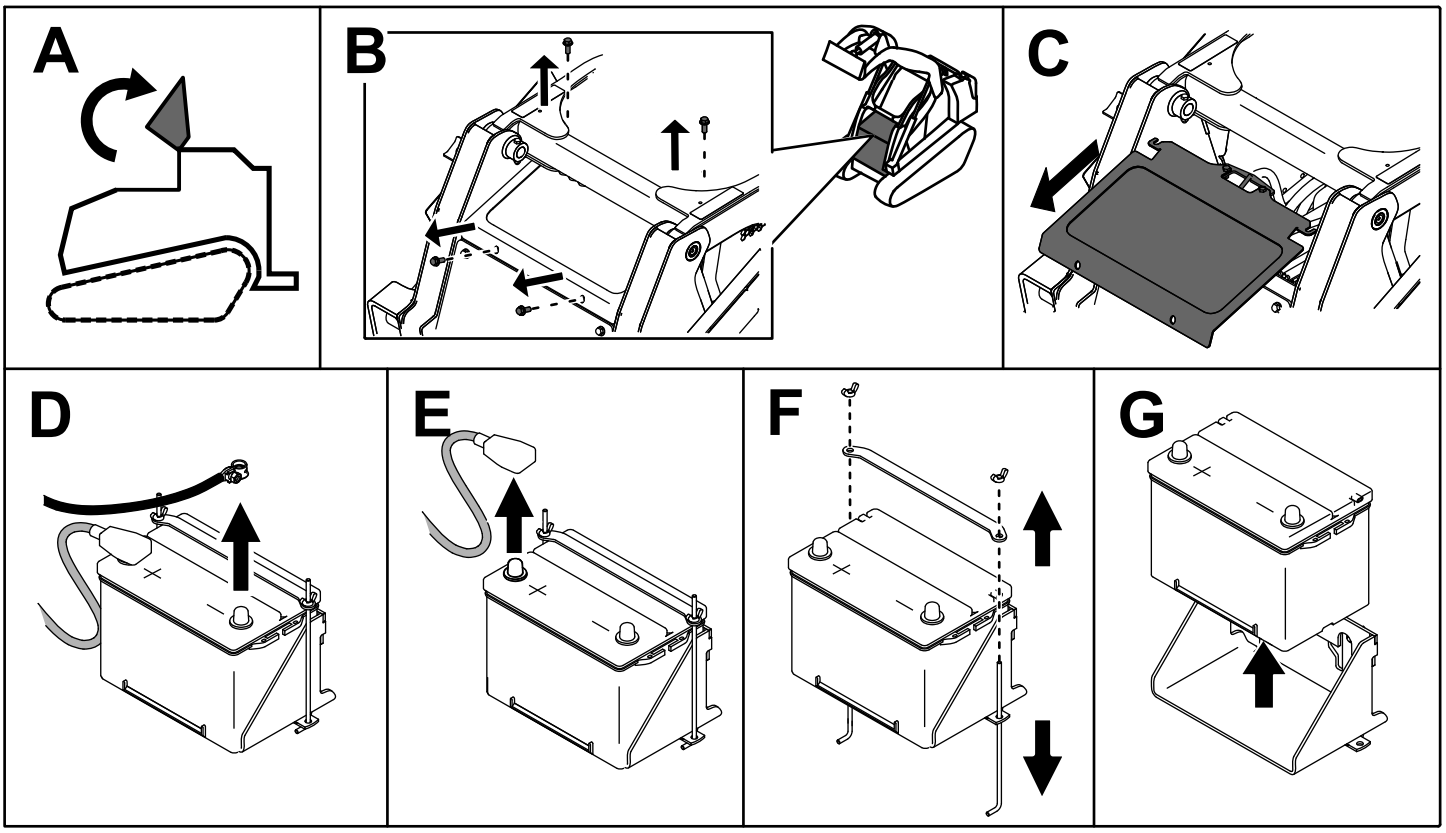

Obrázek 49

Dobíjení akumulátoru

⚠ DŮLEŽITÉ UPOZORNĚNÍ

Při nabíjení akumulátoru vznikají plyny, které mohou explodovat.

V blízkosti akumulátoru nikdy nekuřte a neuchovávejte akumulátor v blízkosti jisker a otevřeného ohně.

Důležité: **Akumulátor vždy udržujte v plně nabitém stavu (při specifické hustotě elektrolytu 1,265). Toto je obzvláště důležité proto, aby nedošlo k poškození akumulátoru při teplotě nižší než 0 °C.**

1. Vyjměte z vozidla akumulátor. Postupujte podle pokynů v části Vyjmutí akumulátoru (strana 35).
2. Akumulátor nabíjejte 4 až 8 hodin při hodnotě proudu 3 až 4 A (Obrázek 50). Akumulátor nepřebíjejte.

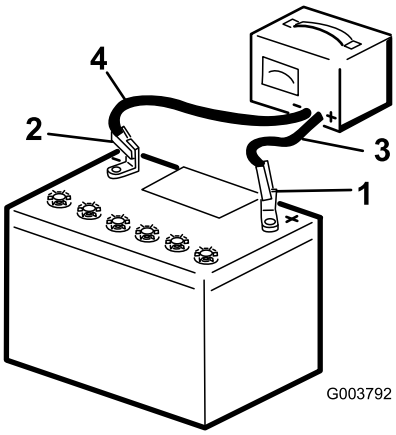

Obrázek 50

1. Kladný vývod akumulátoru
2. Záporný vývod akumulátoru
3. Červený (+) kabel nabíječky
4. Černý (-) vodič nabíječky

3. Jakmile je akumulátor zcela nabitý, odpojte nabíječku od zdroje napájení a potom i vodiče nabíječky od vývodů akumulátoru (Obrázek 50).

Čištění akumulátoru

Poznámka: Udržujte svorky a celou skříň akumulátoru v čistotě, neboť znečištěný akumulátor se pomalu vybíjí.

1. Zaparkujte stroj na rovném povrchu, zatáhněte parkovací brzdu (je-li ve výbavě) a spusťte ramena nakladače dolů.
2. Vypněte motor a vyjměte klíč.
3. Demontujte akumulátor ze stroje; Vyjmutí akumulátoru (strana 35).
4. Celou skříň umyjte roztokem jedlé sody a vody.
5. Opláchněte akumulátor čistou vodou.
6. Na vývody akumulátoru a svorky kabelů naneste mazivo Grafo 112X (obj. č. Toro 505-47) nebo vazelínu, abyste zabránili korozi.
7. Namontujte akumulátor, viz Montáž akumulátoru (strana 36).

Montáž akumulátoru

Namontujte akumulátor, viz Obrázek 51.

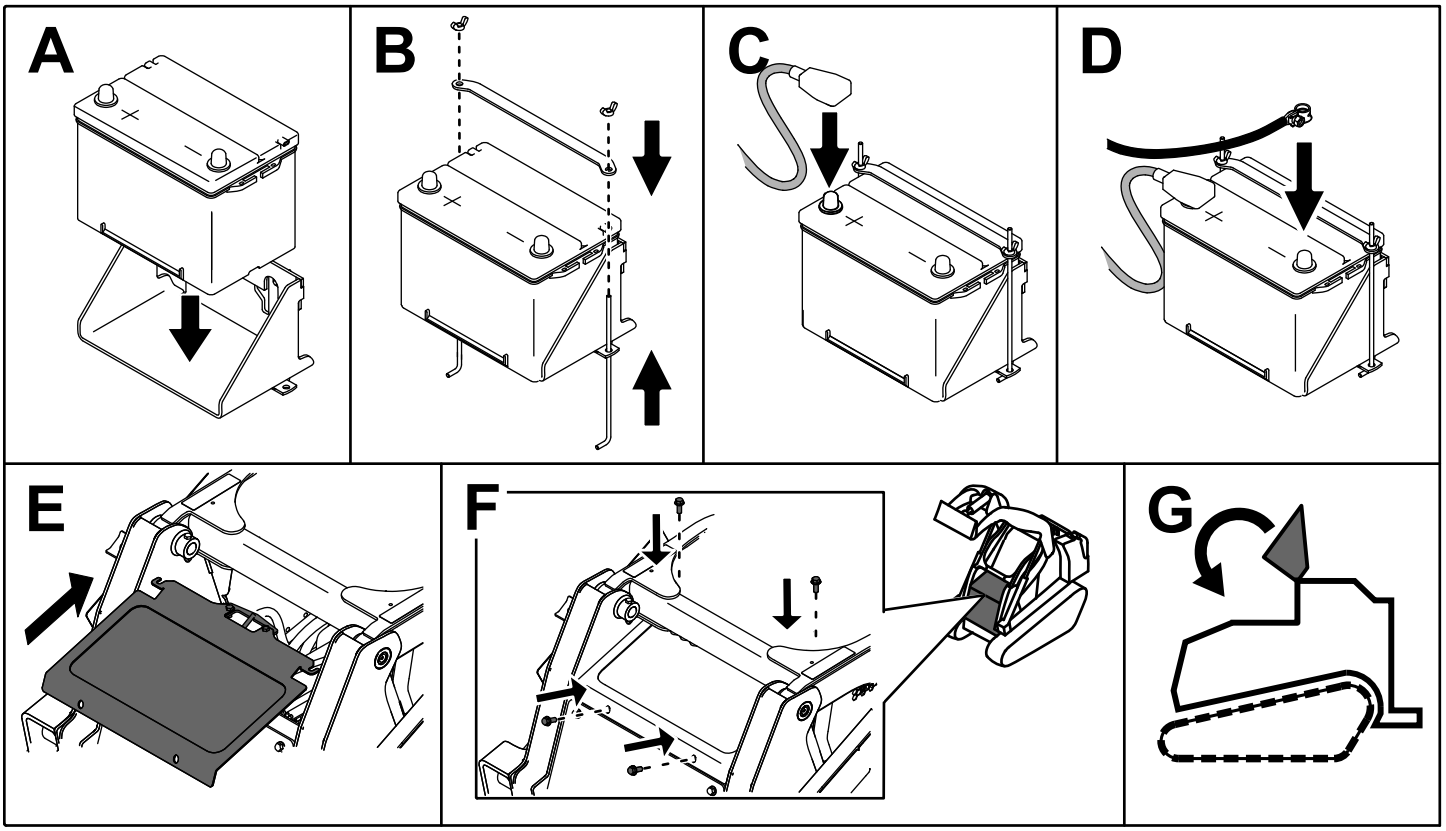

Obrázek 51

Údržba a výměna akumulátoru

Originální akumulátor je bezúdržbový, tudíž nevyžaduje žádný servis. Informace o údržbě náhradního akumulátoru naleznete v pokynech výrobce k akumulátoru.

Použití startovacích kabelů

⚠ DŮLEŽITÉ UPOZORNĚNÍ

Kontakt s horkým povrchem může způsobit zranění.

Nepřibližujte ruce, nohy, obličej, jiné části těla ani oděv k tlumiči ani jiným horkým povrchům.

⚠ DŮLEŽITÉ UPOZORNĚNÍ

Při připojení akumulátoru k pomocnému akumulátoru vznikají plyny, které mohou explodovat.

V blízkosti akumulátoru nikdy nekuřte a uchovávejte jej v dostatečné vzdálenosti od jisker a otevřeného ohně.

1. Otevřete kapotu, podepřete ji vzpěrou a demontujte levý panel.
2. Demontujte kryt ze startovacího vývodu akumulátoru (Obrázek 52).

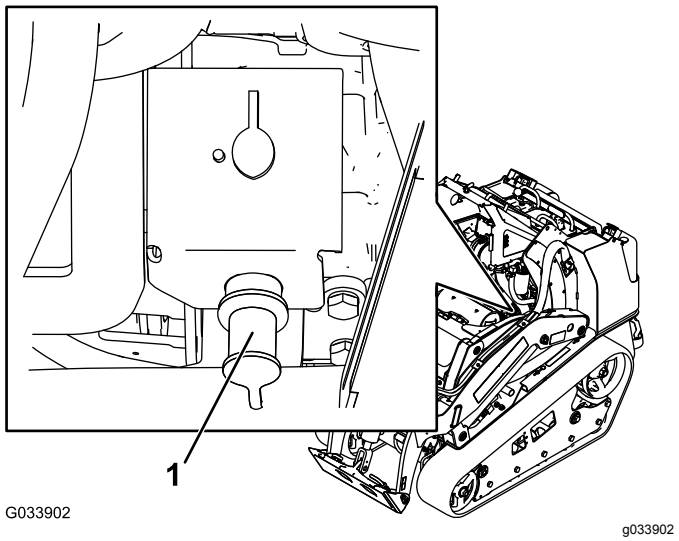

Obrázek 52

1. Startovací vývod akumulátoru

3. Připojte konec kladného (+) startovacího kabelu ke startovacímu vývodu akumulátoru (Obrázek 52).
4. Druhý konec kladného (+) startovacího kabelu připojte ke kladnému pólu akumulátoru ve druhém stroji.
5. Připojte jeden konec záporného (–) startovacího kabelu k zápornému pólu akumulátoru ve druhém stroji.
6. Druhý konec záporného startovacího kabelu (–) připojte k místu ukostření, jako je šroub bez laku nebo nosník rámu.
7. Spusťte motor ve druhém stroji. Nechejte jej několik minut pracovat a potom spusťte motor vozidla s vybitým akumulátorem.
8. Odpojte kabely opačným postupem než při jejich připojení.
9. Namontujte kryt na startovací vývod akumulátoru.

Údržba pojistek

Elektrický systém je chráněn pojistkami. Nevyžaduje žádnou údržbu. Pokud se však spálí pojistka, přesvědčte se, zda není poškozena součást nebo obvod nebo zda nedošlo ke zkratu. Obrázek 53 znázorňuje pojistkový blok a polohu pojistek.

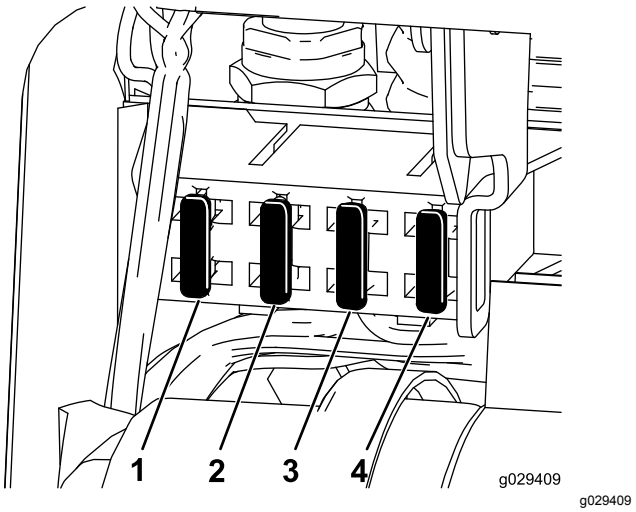

Obrázek 53

1. Pojistka (10 A)
2. Pojistka (15 A)
3. Pojistka (15 A)
4. Pojistka (10 A)

Poznámka: Pokud stroj nenastartuje, může se jednat buď o spálenou pojistku nebo relé hlavního obvodu či ovládacího panelu.

Pojistka (50 A) se nachází také na pravé straně stroje. Zvedněte ramena nakladače, namontujte zámek válce a demontujte pravý přístupový kryt. Pojistka se nachází uvnitř rámu.

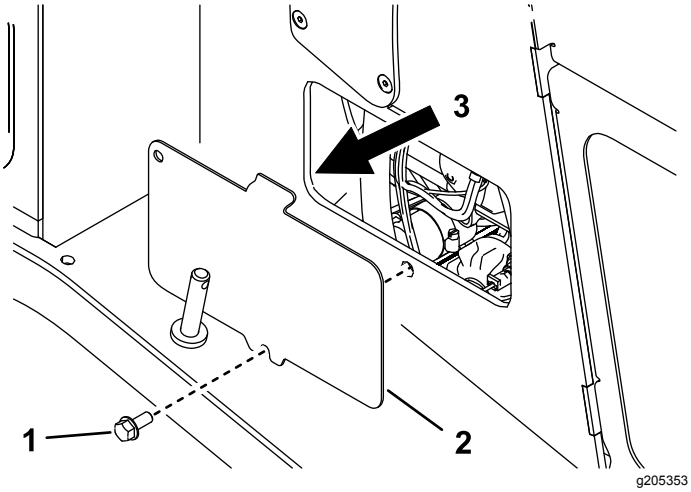

Obrázek 54

1. Šroub
2. Pravý přístupový kryt
3. Poloha pojistky

Údržba hnací soustavy

Údržba pásů

Servisní interval: Po prvních 8 hodinách—Zkontrolujte a upravte napnutí pásů.

Po každých 50 hodinách provozu—Zkontrolujte a upravte napnutí pásů.

Při každém použití nebo denně—Vyčistěte pásy.

Při každém použití nebo denně—Přesvědčte se, zda nejsou pásy nadměrně opotřebené a zda jsou řádně napnuté.

Čištění pásů

1. Zaparkujte stroj na rovném povrchu a zatáhněte parkovací brzdu.
2. Je-li namontována a nakloněna k zemi lopata, spusťte ji na zem tak, aby se přední část hnací jednotky zvedla o několik centimetrů nad zem.
3. Vypněte motor a vyjměte klíč.
4. S použitím vodní hadice nebo tlakové myčky odstraňte nečistoty z každého pásového systému.

Důležité: **Tlakovou vodu je možné používat pouze pro čištění prostoru pásů. Vysokotlakou vodu nepoužívejte k čištění zbývajících částí hnací jednotky. Vysokotlakou vodu nepoužívejte k čištění mezi hnacím ozubeným kolem a hnací jednotkou, neboť byste mohli poškodit těsnění motoru. Vysokotlaké mytí může poškodit elektrický systém a hydraulické ventily nebo odstranit mazivo.**

Důležité: **Zcela vyčistěte vodicí kola, přední kolo a hnací ozubené kolo (Obrázek 55). Vodicí kola se musí po umytí volně otáčet.**

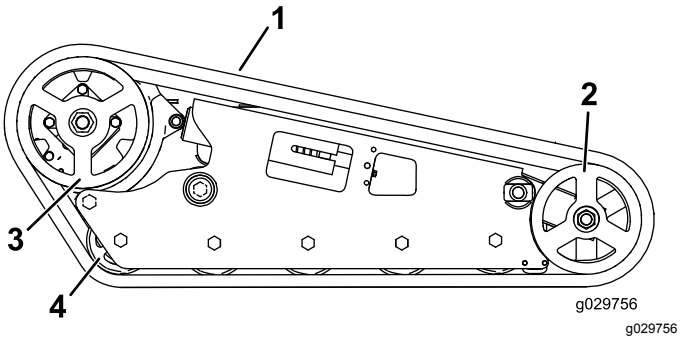

Obrázek 55

Vyobrazen široký pás

1. Pás
2. Přední kolo
3. Hnací ozubené kolo
4. Vodicí kolo

Nastavení napnutí pásu

Stroje s úzkými pásy

Zvedněte a podepřete jednu stranu stroje a kontrolou tíhy pásu se přesvědčte, zda je mezi spodní částí hrany vodicího kola a pásem vzdálenost 12,7 mm, viz Obrázek 56. Pokud tomu tak není, nastavte napnutí pásu podle následujícího postupu.

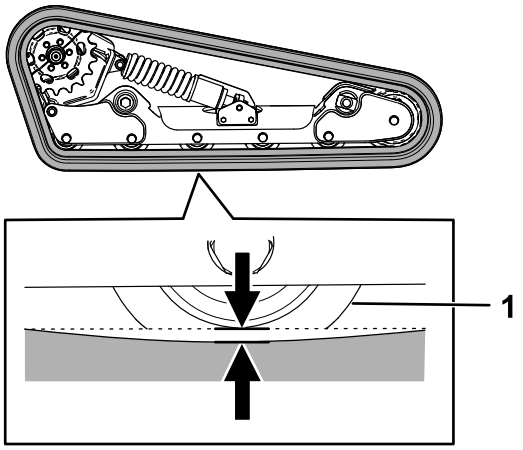

g257979

Obrázek 56

1. Vodicí kolo

1. Zaparkujte stroj na rovném povrchu, zatáhněte parkovací brzdu a a snižte ramena nakladače.
2. Vypněte motor a vyjměte klíč.
3. Zvedněte boční část stroje, kterou hodláte nastavovat, tak, aby byl pás nad zemí.
4. Demontujte pojistný šroub, rozpěrný kroužek a matici (Obrázek 57).

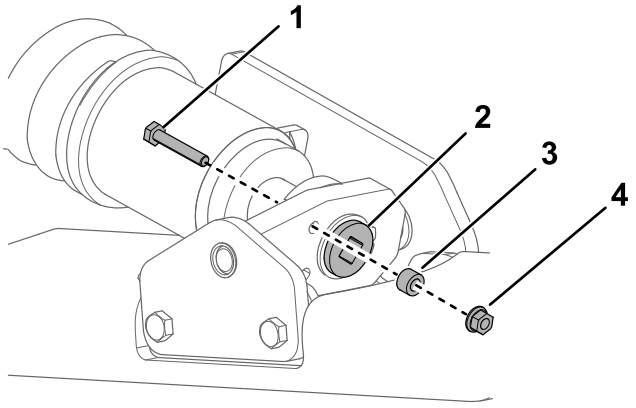

g257903

Obrázek 57

1. Pojistný šroub
2. Napínací šroub
3. Rozpěrný díl
4. Matice

5. Pomocí ½palcové ráčny otáčejte napínacím šroubem, dokud se průvěs pásu nenastaví na 12,7 mm, viz Obrázek 56.

   Poznámka: Otáčením šroubu proti směru hodinových ručiček se pás napíná, otáčením šroubu ve směru hodinových ručiček se pás povoluje.
6. Vyrovnejte nejbližší drážku v napínacím šroubu s otvorem pojistného šroubu, poté šroub zajistěte pomocí pojistného šroubu a matice (Obrázek 57).
7. Stejný postup proveďte na druhém pásu.
8. Pojíždějte se strojem, poté jej odstavte na rovném povrchu, zatáhněte parkovací brzdu, vypněte motor a vyjměte klíč.
9. Přesvědčte se, zda průvěs pásu činí 12,7 mm, viz Obrázek 56. V případě potřeby seřiďte.

Stroje se širokými pásy

Přesvědčte se, zda je napínací blok vyrovnán se zeleným vodítkem na štítku nebo zda je blok 13 mm od zadní části drážky napínací trubky (Obrázek 58).

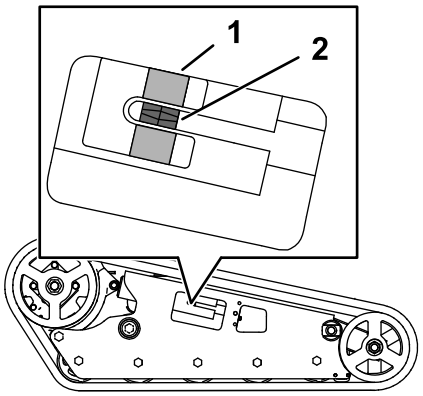

g203962

Obrázek 58

1. Zelené vodítko na štítku
2. Napínací blok

1. Zaparkujte stroj na rovném povrchu, zatáhněte parkovací brzdu a a snižte ramena nakladače.
2. Vypněte motor a vyjměte klíč.
3. Demontujte pojistný šroub, rozpěrný kroužek a matici (Obrázek 59).

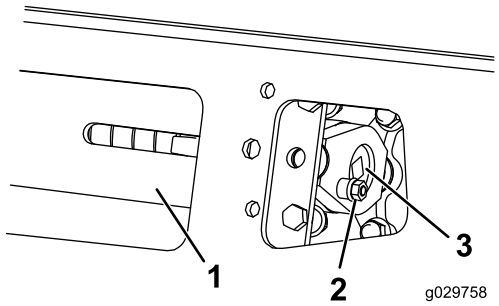

g029758

Obrázek 59

1. Napínací trubka
2. Pojistný šroub
3. Napínací šroub

4. Pomocí ½palcové ráčny otáčejte napínacím šroubem, dokud se napínací blok nevyrovná se zeleným vodítkem na štítku nebo dokud nebude vzdálen 13 mm od zadní části drážky napínací trubky (Obrázek 58).

   Poznámka: Otáčením šroubu proti směru hodinových ručiček se pás napíná, otáčením šroubu ve směru hodinových ručiček se pás povoluje.

5. Vyrovnejte nejbližší drážku v napínacím šroubu s otvorem pojistného šroubu, poté šroub zajistěte pomocí pojistného šroubu a matice (Obrázek 59).
6. Stejný postup proveďte na druhém pásu.
7. Pojíždějte se strojem, poté jej odstavte na rovném povrchu, zatáhněte parkovací brzdu, vypněte motor a vyjměte klíč.
8. Přesvědčte se, zda je napínací blok vyrovnán se zeleným vodítkem štítku nebo zda je blok 13 mm od zadní části napínací trubky obou pásů (Obrázek 58). V případě potřeby seřiďte.

Výměna pásů

Stroje s úzkými pásy

Pásy měňte, pokud jsou nadměrně opotřebené.

1. Demontujte veškerá přídavná zařízení.
2. Zaparkujte stroj na rovném povrchu a zajistěte, aby byla v pásu vsazena jen jedna polovina ozubeného kola (Obrázek 60).

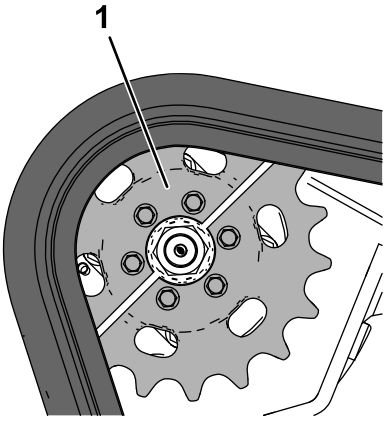

g259714

Obrázek 60

1. Polovina ozubeného kola

3. Zatáhněte parkovací brzdu.
4. Snižte ramena nakladače do výšky přibližně 20 až 25 cm nad rám.
5. Vypněte motor a vyjměte klíč.
6. Zvedněte stroj nad zem tak, abyste měli přístup do vnitřního prostoru pásu pod strojem. Podepřete stroj montážními stolicemi.

   Poznámka: Používejte montážní stolice, jež jsou schopny nést hmotnost vašeho stroje.

⚠ DŮLEŽITÉ UPOZORNĚNÍ

Mechanické nebo hydraulické zvedáky nemusí stroj unést a mohou způsobit vážné zranění.

K podepření stroje používejte hevery.

7. Demontujte pojistný šroub, rozpěrný kroužek a matici (Obrázek 57).
8. S použitím ½" ráčny uvolněte napnutí pohonu otáčením napínacího šroubu ve směru hodinových ručiček (Obrázek 57 a Obrázek 61).

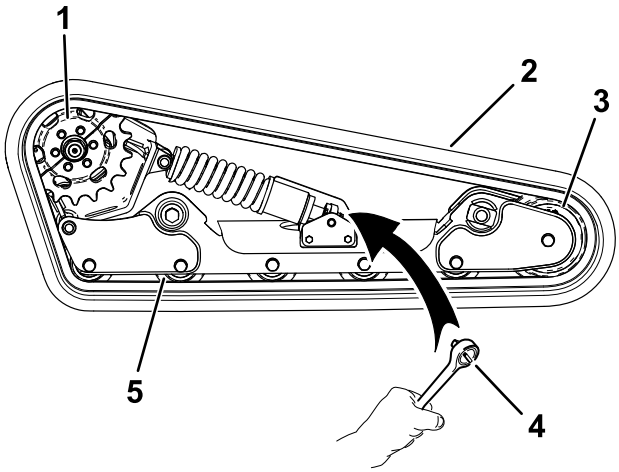

g258146

Obrázek 61

1. Ozubené kolo
2. Pás
3. Přední kolo
4. ½" ráčna
5. Vodicí kolo (5)

9. Demontujte 3 šrouby, jež upevňují tu polovinu ozubeného kola, která není vsazena v pásu (Obrázek 61).

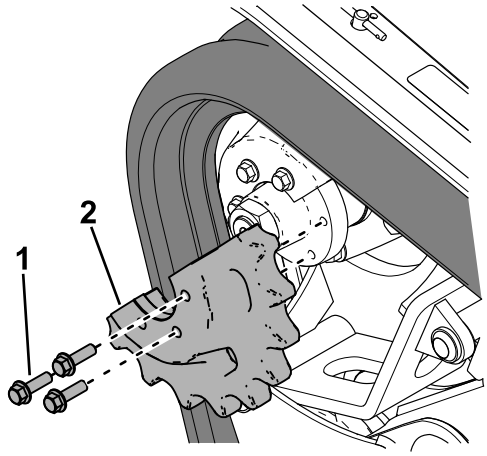

g257925

Obrázek 62

1. Šroub (3)
2. Polovina ozubeného kola

10. Nastartujte stroj a uvolněte parkovací brzdu.
11. Nyní posouváním páky ovládání pohonu dopředu sveďte druhou polovinu ozubeného hnacího kola mimo pás (Obrázek 63).

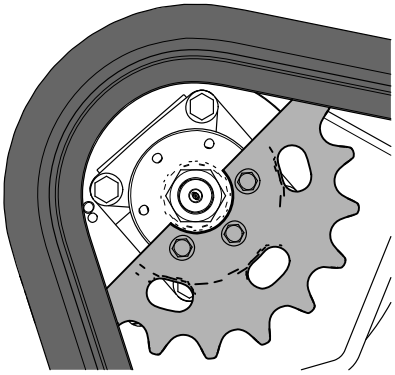

g259736

Obrázek 63

12. Zatáhněte parkovací brzdu, vypněte motor a vyjměte klíč.
13. Sejměte pás z rámu pásu.
14. Navlékněte nový pás kolem předního kola (Obrázek 61).
15. Zatlačte pás pod vodicí kola a mezi ně a navlečte jej kolem rámu (Obrázek 61).
16. Nastartujte motor a uvolněte parkovací brzdu.
17. Nyní posouváním páky ovládání pohonu dopředu naveďte polovinu ozubeného hnacího kola do pásu (Obrázek 64).

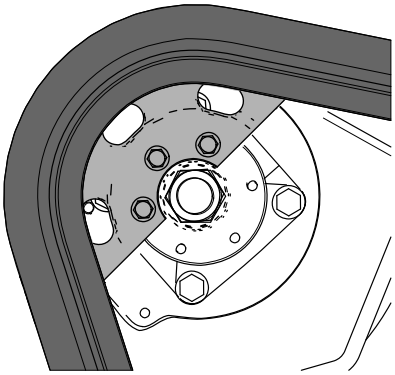

g259737

Obrázek 64

18. Zatáhněte parkovací brzdu, vypněte motor a vyjměte klíč.
19. Na závity šroubů demontované poloviny ozubeného hnacího kola aplikujte přípravek na zajištění závitů a tuto polovinu ozubeného kola nasaďte zpět (Obrázek 62). Šrouby utáhněte na utahovací moment 95 až 115 Nm.
20. Pomocí ½palcové ráčny otáčejte napínacím šroubem proti směru hodinových ručiček, dokud se průvěs pásu nenastaví na 12,7 mm, viz Obrázek 56.
21. Vyrovnejte nejbližší drážku v napínacím šroubu s otvorem pojistného šroubu, poté šroub

zajistěte pomocí pojistného šroubu, rozpěrného kroužku a matice.

22. Spusťte stroj na zem.
23. Výměnu druhého pásu proveďte podle stejného postupu.
24. Pojíždějte se strojem, poté jej odstavte na rovném povrchu, zatáhněte parkovací brzdu, vypněte motor a vyjměte klíč.
25. Přesvědčte se, zda průvěs pásu činí 12,7 mm, viz Obrázek 56.

Stroje se širokými pásy

Pásy měňte, pokud jsou nadměrně opotřebené.

1. Zaparkujte stroj na rovném povrchu, zatáhněte parkovací brzdu a a snižte ramena nakladače.
2. Vypněte motor a vyjměte klíč.
3. Zvedněte a podepřete boční část jednotky, na které hodláte pracovat, tak, aby byl pás 7,6 až 10 cm nad zemí.
4. Demontujte pojistný šroub a matici (Obrázek 59).
5. S použitím ½" ráčny uvolněte napnutí pohonu otáčením napínacího šroubu ve směru hodinových ručiček (Obrázek 59 a Obrázek 65).

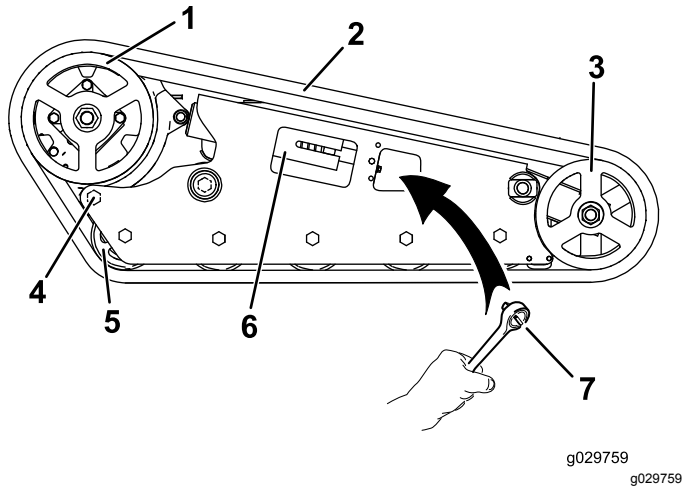

Obrázek 65

1. Hnací ozubené kolo
2. Pás
3. Přední kolo
4. Zadní šroub
5. Vodicí kolo
6. Otočný napínací čep
7. ½" ráčna

6. Povolte zadní šroub poblíž hnacího kola (Obrázek 65).
7. Demontujte matici zajišťující vnější přední kolo a kolo demontujte (Obrázek 66).

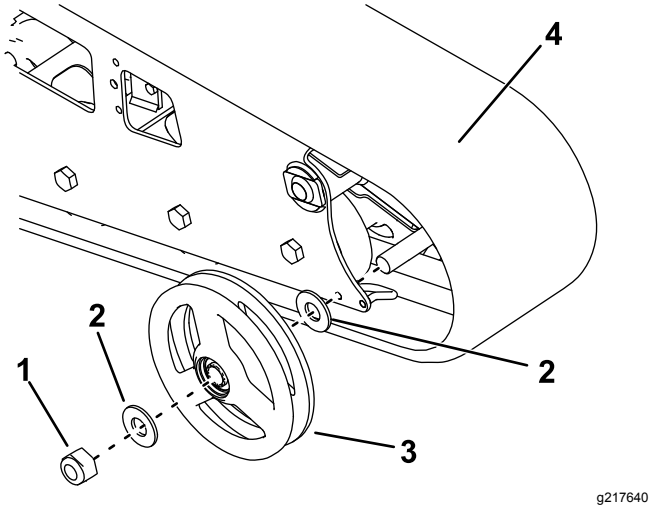

Obrázek 66

1. Matice
2. Podložka
3. Vnější přední kolo
4. Pás

8. Sejměte pás (Obrázek 66).
9. Sejměte 2 velké podložky z vnějších kol – 1 na každé straně každého kola (Obrázek 66).
10. Odstraňte staré mazivo a nečistoty z prostoru mezi dříve vloženými podložkami a ložisky v kolech. Poté tento prostor na každé straně kola naplňte mazivem.
11. Vložte velké podložky na kola na prostor s mazivem.
12. Nasaďte nový pás (Obrázek 66).

    Poznámka: Přesvědčte se, zda jsou výstupky v pásu vsazeny do distančních těles uprostřed hnacího ozubeného kola.

13. Namontujte vnější přední kolo a zajistěte je dříve demontovanou maticí (Obrázek 66).
14. Matici utáhněte na utahovací moment 407 Nm.
15. Otáčejte napínacím šroubem proti směru hodinových ručiček, dokud napínací šroub nedosáhne krajní polohy (Obrázek 67).

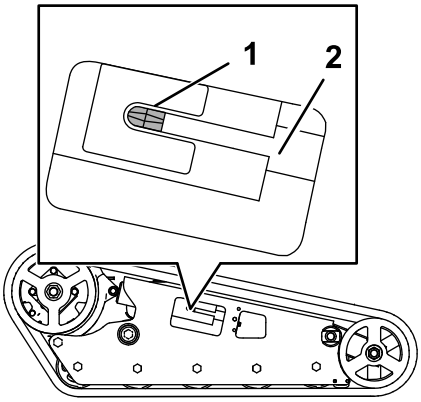

g203963

Obrázek 67

1. Napínací matice
2. Napínací šroub

16. Vyrovnejte nejbližší drážku v napínacím šroubu s otvorem pojistného šroubu, poté šroub zajistěte pomocí pojistného šroubu a matice.
17. Zadní šroub utáhněte na utahovací moment 108 až 122 Nm.
18. Spusťte stroj na zem.
19. Výměnu druhého pásu proveďte podle stejného postupu.
20. Pojíždějte se strojem, poté jej odstavte na rovném povrchu, zatáhněte parkovací brzdu, vypněte motor a vyjměte klíč.
21. Přesvědčte se, zda je napínací blok v krajní poloze.

    Poznámka: Napnutí pásu se po určité době používání povolí.
22. Nastavte napnutí pásu tak, aby se napínací blok vyrovnal se zeleným vodítkem na štítku nebo aby byl vzdálen 13 mm od zadní části drážky napínací trubky, viz Nastavení napnutí pásu (strana 39).

Údržba chladícího systému

Bezpečnost při práci s chladicím systémem

- Po požití chladicí kapaliny motoru hrozí otrava; udržujte ji tedy mimo dosah dětí a zvířat.
- Vypuštění horké chladicí kapaliny pod tlakem nebo kontakt s horkým chladičem a okolními částmi mohou způsobit vážná popálení.
  - Před otevřením uzávěru chladiče nechejte motor vychladnout po dobu alespoň 15 minut.
  - Při otevírání uzávěru chladiče použijte hadr a uzávěr otevírejte pomalu, aby mohla uniknout pára.

Údržba chladicího systému

Servisní interval: Při každém použití nebo denně—Vyčistěte mřížku, olejový chladič a přední část chladiče (v prašných podmínkách a při velkém znečištění častěji).

Při každém použití nebo denně—Zkontrolujte hladinu chladicí kapaliny v expanzní nádrži.

Po každých 100 hodinách provozu—Zkontrolujte hadice chladicího systému.

Každý rok—Vyměňte chladicí kapalinu motoru (pouze autorizovaný servisní prodejce).

Čištění mřížky chladiče

Servisní interval: Při každém použití nebo denně

Veškeré nánosy trávy a jiné nečistoty odstraňujte z mřížky chladiče s použitím stlačeného vzduchu.

Kontrola hladiny chladicí kapaliny motoru

Chladicí systém je naplněn roztokem vody a celoroční nemrznoucí směsi etylenglykolu v poměru 50/50.

1. Odstavte stroj na rovném povrchu, spusťte ramena nakladače dolů, zatáhněte parkovací brzdu a vypněte motor.
2. Vyjměte klíč z klíčového spínače a nechejte motor vychladnout.
3. Zkontrolujte hladinu chladicí kapaliny v expanzní nádrži (Obrázek 68).

   Hladina chladicí kapaliny musí být na značce na boku nádrže nebo nad touto značkou.

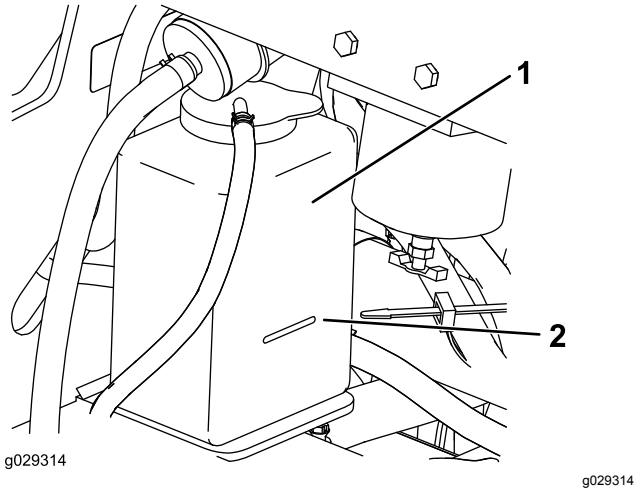

Obrázek 68

1. Expanzní nádrž
2. Značka horní meze

4. Pokud je hladina chladicí kapaliny nízká, sejměte uzávěr expanzní nádrže a doplňte směs vody a celoroční nemrznoucí etylenglykolové kapaliny v poměru 50/50.

   Důležité: **Expanzní nádrž nepřeplňujte.**

5. Nasaďte uzávěr expanzní nádrže.

Výměna chladicí kapaliny motoru

Servisní interval: Každý rok

Chladicí kapalinu motoru nechejte každý rok vyměnit u autorizovaného servisního prodejce.

Pokud je nutné doplnit chladicí kapalinu motoru, řiďte se pokyny v části Kontrola hladiny chladicí kapaliny motoru (strana 43).

Údržba brzd

Testování parkovací brzdy

Servisní interval: Při každém použití nebo denně

1. Zatáhněte parkovací brzdu, viz Páka parkovací brzdy (strana 13).
2. Nastartujte motor.
3. Pokuste se pomalu rozjet se strojem dopředu nebo dozadu.
4. Pokud se stroj pohne, požádejte autorizovaného servisního zástupce o provedení opravy.

Údržba ovládacích prvků

Seřízení ovládacích prvků

Ovládací prvky jsou nastavovány ve výrobním závodu před dodáním stroje. Po řadě hodin provozu však může být potřebné nastavit vyrovnání ovládání pohonu, NEUTRÁLNÍ polohu ovládání pohonu a záběr ovládání pohonu v úplné přední poloze.

O nastavení ovládacích prvků stroje požádejte svého autorizovaného servisního prodejce.

Údržba hydraulického systému

Bezpečnost při práci s hydraulickým systémem

- Pokud kapalina pronikne kůží, vyhledejte okamžitě lékařskou pomoc. Vstříknutou kapalinu musí lékař chirurgicky odstranit během několika hodin.
- Před natlakováním hydraulické soustavy zkontrolujte bezvadný stav všech hydraulických hadic a potrubí a utažení všech hydraulických spojek a přípojek.
- Udržujte tělo a ruce v dostatečné vzdálenosti od netěsných otvorů nebo trysek, ze kterých uniká hydraulická kapalina pod vysokým tlakem.
- K nalezení úniků hydraulické kapaliny použijte karton nebo papír.
- Před prováděním jakékoli práce na hydraulické soustavě bezpečně uvolněte tlak v této soustavě.

Specifikace hydraulické kapaliny

Objem nádrže hydraulické kapaliny: 37,9 l

V hydraulickém systému používejte jen následující kapaliny:

- **Toro Premium Transmission/Hydraulic Tractor Fluid** (Převodová/hydraulická kapalina Premium pro hnací jednotky Toro) (více informací získáte od autorizovaného servisního zástupce)
- **Toro Premium All Season Hydraulic Fluid** (Univerzální hydraulická kapalina Premium Toro) (více informací získáte od autorizovaného servisního střediska)
- Pokud není žádná z výše uvedených kapalin Toro k dispozici, můžete použít jinou **univerzální hydraulickou kapalinu pro hnací jednotky (UTHF**), musí se však jednat výhradně o **tradiční ropné** produkty. Specifikace musí být u všech následujících materiálových vlastností v rámci uvedeného rozsahu a kapalina musí splňovat uvedené oborové standardy. Ověřte u dodavatele hydraulické kapaliny, zda daná kapalina tyto specifikace splňuje.

  Poznámka: Společnost Toro nepřebírá žádnou odpovědnost za škody způsobené nevhodnými náhražkami, proto používejte jen produkty od osvědčených výrobců, kteří si za svými doporučeními stojí.

Materiálové vlastnosti	
Viskozita, ASTM D445	cSt při 40 °C: 55 až 62
	cSt při 100 °C: 9,1 až 9,8
Index viskozity, ASTM D2270	140–152
Bod tání, ASTM D97	-37 až -43 °C
Oborové standardy	
API GL-4, AGCO Powerfluid 821 XL, Ford New Holland FNHA-2-C-201.00, Kubota UDT, John Deere J20C, Vickers 35VQ25 a Volvo WB-101/BM	

Poznámka: Mnoho hydraulických kapalin je téměř čirých, takže zjišťování úniků může být obtížné. Pro hydraulickou kapalinu je k dispozici přísada s červeným barvivem v lahvičkách o objemu 20 ml. Jedna lahvička dostačuje pro 15 až 22 l hydraulické kapaliny. Objednejte u autorizovaného prodejce produktů výrobek číslo 44-2500.

Kontrola hladiny hydraulické kapaliny

Servisní interval: Po každých 25 hodinách provozu

Důležité: **Vždy používejte správnou hydraulickou kapalinu. Nespecifikované kapaliny poškodí hydraulický systém. Viz Specifikace hydraulické kapaliny (strana 45).**

1. Demontujte veškerá přídavná zařízení.
2. Zaparkujte vozidlo na rovné ploše.
3. Zvedněte ramena nakladače a nainstalujte zámky válců.
4. Vypněte motor a vyjměte klíč.
5. Otevřete kapotu a podepřete ji vzpěrou.
6. Demontujte pravou mřížku.
7. Očistěte oblast okolo hrdla plnicího otvoru hydraulické nádrže (Obrázek 69).

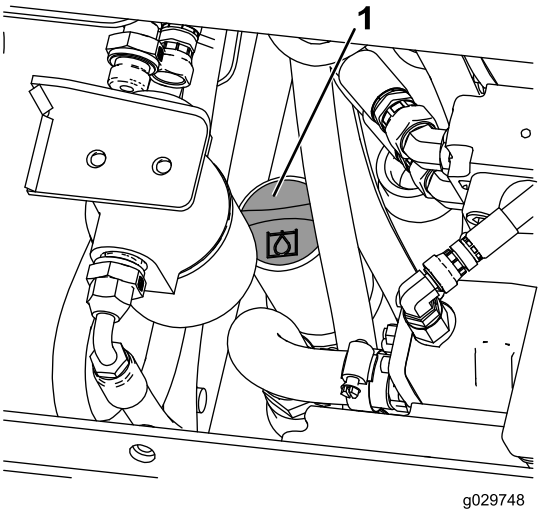

g029748

Obrázek 69

1. Uzávěr plnicího hrdla

8. Sejměte uzávěr plnicího hrdla a zkontrolujte hladinu kapaliny na měrce (Obrázek 70).

   Poznámka: Hladina kapaliny se musí pohybovat mezi 2 zářezy na měrce, jsou-li ramena spuštěná, nebo dosahovat ke spodnímu zářezu, jsou-li ramena zvednutá.

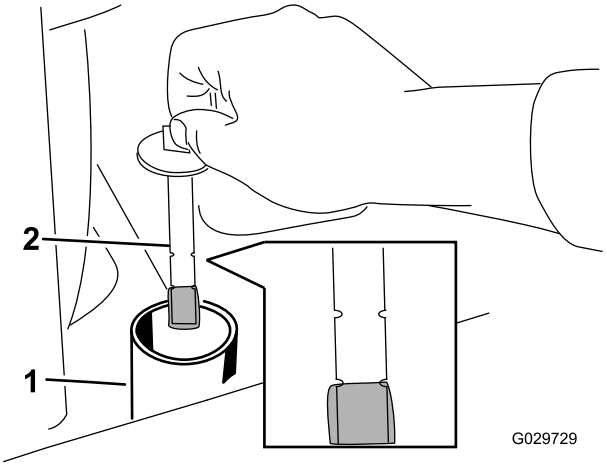

g029729

Obrázek 70

1. Plnicí hrdlo
2. Měrka

9. Pokud je hladina nízká, doplňte kapalinu tak, aby se hladina zvedla na správnou úroveň.
10. Namontujte uzávěr plnicího hrdla.
11. Nainstalujte boční mřížku.
12. Uzavřete kapotu motoru.
13. Odstraňte a uložte zámky válců a spusťte ramena nakladače.

Výměna hydraulického filtru

Servisní interval: Po prvních 8 hodinách

Po každých 200 hodinách provozu

Důležité: **Nenahrazujte automobilový olejový filtr, neboť by mohlo dojít k vážnému poškození hydraulického systému.**

1. Zaparkujte stroj na rovném povrchu, zatáhněte parkovací brzdu a a snižte ramena nakladače.
2. Vypněte motor a vyjměte klíč.
3. Otevřete kapotu a podepřete ji vzpěrou.
4. Umístěte pod filtr vypouštěcí nádobu a filtr vyměňte (Obrázek 71).

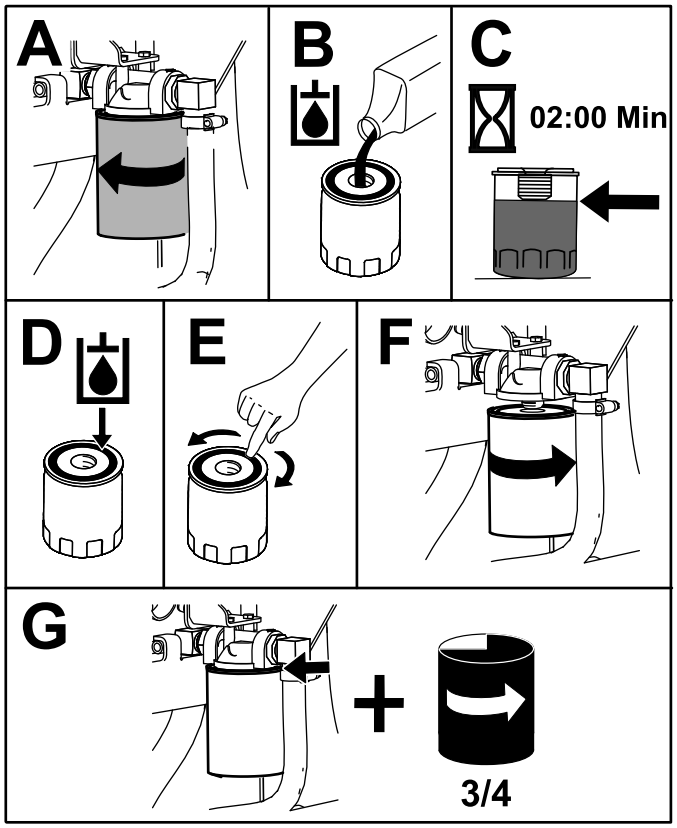

g205342

Obrázek 71

5. Setřete veškerou rozlitou kapalinu.
6. Spusťte motor a nechejte ho běžet přibližně dvě minuty, aby se ze systému odstranil vzduch.
7. Vypněte motor a zkontrolujte, zda nedochází k úniku kapaliny.
8. Zkontrolujte hladinu kapaliny v hydraulické nádrži (viz část Kontrola hladiny hydraulické kapaliny (strana 46)) a případně doplňte kapalinu na úroveň značky na měrce.

   Důležité: **Nádrž nepřeplňujte.**

9. Uzavřete kapotu motoru.

Výměna hydraulické kapaliny

Servisní interval: Po každých 400 hodinách provozu/Každý rok (podle toho, co nastane dříve)

1. Zaparkujte vozidlo na rovné ploše.
2. Zvedněte ramena nakladače a nainstalujte zámky válců.
3. Vypněte motor, vytáhněte klíč a nechejte motor vychladnout.
4. Otevřete kapotu a podepřete ji vzpěrou.
5. Vyjměte pravou mřížku; postupujte podle pokynů v části Demontáž bočních panelů (strana 27).
6. Sejměte uzávěr hrdla a vyjměte měrku z nádrže hydraulické kapaliny (Obrázek 72).

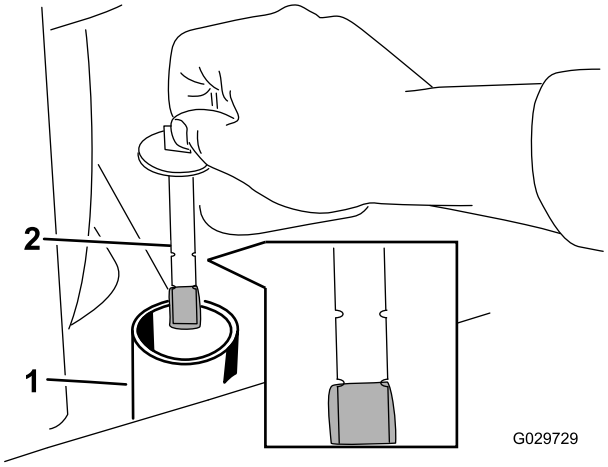

g029729

Obrázek 72

1. Plnicí hrdlo
2. Měrka

7. Pod vypouštěcí zátku v přední části stroje umístěte velkou vypouštěcí nádobu schopnou pojmout 57 litrů (Obrázek 73).

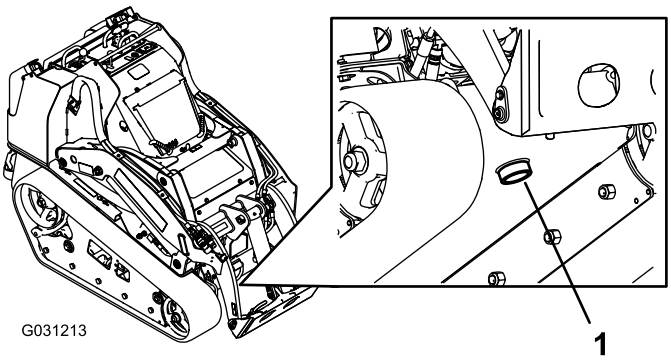

g031213

Obrázek 73

1. Zátka vypouštěcího otvoru

8. Demontujte vypouštěcí zátku a nechejte olej vytéci do nádoby (Obrázek 73).
9. Jakmile olej přestane vytékat, vypouštěcí zátku zašroubujte a utáhněte.

   Poznámka: Použitý olej odevzdejte do certifikovaného recyklačního střediska.
10. Naplňte hydraulickou nádrž hydraulickou kapalinou (viz část Specifikace hydraulické kapaliny (strana 45)).
11. Spusťte motor a nechejte jej několik minut pracovat.
12. Vypněte motor a vyjměte klíč.
13. Zkontrolujte hladinu hydraulické kapaliny a případně ji doplňte do nádrže, viz Kontrola hladiny hydraulické kapaliny (strana 46).
14. Uzavřete kapotu.

Čištění

Odstranění nečistot

Servisní interval: Při každém použití nebo denně

Důležité: **Provoz motoru s ucpanými mřížkami a/nebo demontovanými chladicími kryty povede k přehřátí motoru a jeho poškození.**

1. Zaparkujte stroj na rovném povrchu a spusťte ramena nakladače dolů.
2. Vypněte motor, vytáhněte klíč a nechejte motor vychladnout.
3. Otevřete kapotu a podepřete ji vzpěrou.
4. Odstraňte veškeré nečistoty z předního a bočních panelů.
5. Odstraňte ze vzduchového filtru veškeré nečistoty.
6. Pomocí kartáče nebo stlačeného vzduchu odstraňte veškeré nečistoty usazené na motoru a v žebrech olejového chladiče.

   Důležité: **Provoz motoru s ucpanými mřížkami a/nebo demontovanými chladicími kryty povede k přehřátí motoru a jeho následnému poškození.**
7. Odstraňte nečistoty z otvorů kapoty, tlumiče, tepelných štítů a mřížky chladiče (v příslušných případech).
8. Uzavřete kapotu motoru.

Čištění podvozku

Servisní interval: Po každých 100 hodinách provozu—Zkontrolujte míru znečištění podvozku.

V průběhu času se na podvozku pod motorem usazují nečistoty, které je nutné odstranit. Otevřete kapotu a pomocí svítilny pravidelně kontrolujte prostor pod motorem. Dosahuje-li vrstva nečistot tloušťky 25 až 50 mm, podvozek vyčistěte.

1. Zaparkujte stroj na rovném povrchu, zatáhněte parkovací brzdu a a snižte ramena nakladače.
2. Zvedněte přední část stroje tak, aby byl stroj nakloněn dozadu.
3. Vypněte motor a vyjměte klíč.
4. Demontujte 2 šrouby, kterými je připevněna spodní deska, a desku demontujte (Obrázek 74).

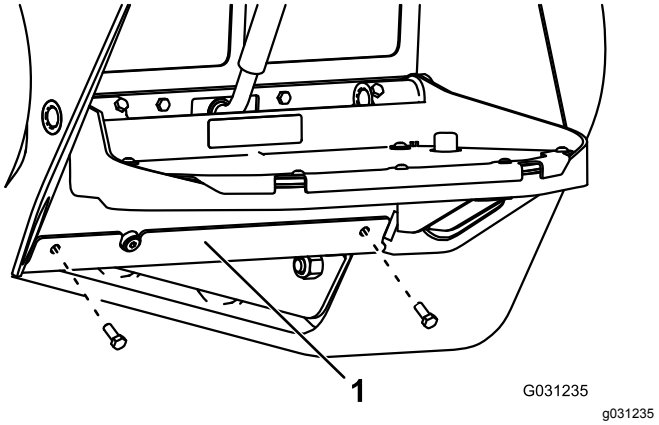

Obrázek 74

1. Spodní deska

5. Demontujte přední panel, viz Demontáž předního panelu (strana 27).
6. Proudem vody odstraňte z podvozku nečistoty.

   Poznámka: Voda bude vytékat ze zadní části stroje.

   Důležité: **Nestříkejte vodu na motor.**
7. Proveďte mazání vozidla; postupujte podle pokynů v části Mazání vozidla (strana 28).
8. Nainstalujte spodní desku (Obrázek 74).
9. Nainstalujte přední panel.
10. Spusťte stroj.

Uskladnění

Bezpečnost při skladování

- Před skladováním stroje vypněte motor, vytáhněte klíč, počkejte, až se všechny pohybující se části zastaví a nechejte stroj vychladnout.
- Neskladujte stroj ani palivo v blízkosti otevřeného ohně.

Uskladnění

1. Zaparkujte stroj na rovném povrchu, zatáhněte parkovací brzdu a a snižte ramena nakladače.
2. Vypněte motor a vyjměte klíč.
3. Odstraňte nečistoty a maz z celého stroje.

   Důležité: **Vozidlo můžete umýt vodním roztokem neagresivního čisticího prostředku. Stroj nemyjte tlakovou vodou. Nepoužívejte příliš mnoho vody, obzvláště pak blízko řídicího panelu, motoru, hydraulických čerpadel a motorů.**
4. Proveďte údržbu vzduchového filtru; postupujte podle pokynů v části Vzduchový filtr (strana 29).
5. Proveďte mazání vozidla; postupujte podle pokynů v části Mazání vozidla (strana 28).
6. Vyměňte motorový olej; viz Výměna motorového oleje (strana 30).
7. Nabijte akumulátor, viz Dobíjení akumulátoru (strana 35).
8. Zkontrolujte a upravte napnutí pásů, viz Nastavení napnutí pásu (strana 39).
9. Zkontrolujte a dotáhněte všechny upevňovací prvky. Opravte nebo vyměňte všechny opotřebené, poškozené nebo chybějící díly.
10. Poškrábané nebo holé kovové povrchy natřete barvou, kterou dodává autorizovaný servisní prodejce.
11. Vozidlo odstavte ve skladu anebo garáži v čistém a suchém prostředí. Vytáhněte klíč ze zapalování a uložte jej na snadno zapamatovatelném místě.
12. Vozidlo přikryjte, aby bylo chráněno před znečištěním.

Odstraňování závad

Závada	Možné příčiny	Způsoby odstranění
Startér neprotáčí motorem.	1. Elektroinstalace je zkorodovaná nebo má uvolněné spoje. 2. Došlo ke spálení nebo uvolnění pojistky. 3. Akumulátor je vybitý. 4. Je poškozené relé nebo spínač. 5. Je poškozený startér nebo elektromagnet startéru. 6. Došlo k zadření vnitřních součástí motoru. 7. Bezpečnostní blokovací systém je aktivní.	1. Zkontrolujte kontakty spojů elektroinstalace. 2. Pojistku utáhněte nebo vyměňte. 3. Akumulátor dobijte nebo vyměňte. 4. Kontaktujte autorizované servisní středisko. 5. Kontaktujte autorizované servisní středisko. 6. Kontaktujte autorizované servisní středisko. 7. Zkontrolujte, zda jsou všechny ovládací prvky pohonu a pomocných služeb ve správné neutrální poloze.
Motor se protáčí, ale nespustí se.	1. Nesprávný postup startování. 2. Palivová nádrž je prázdná. 3. Palivový uzavírací ventil je uzavřen. 4. V palivovém systému jsou nečistoty, voda, zvětralé nebo nesprávné palivo. 5. Palivové potrubí je ucpané. 6. V palivu je vzduch. 7. Svíčky nefungují. 8. Příliš nízké otáčky při startování. 9. Vzduchové filtry jsou znečištěné. 10. Palivový filtr je ucpaný. 11. Ve stroji byla použita nesprávná jakost paliva pro nízké teploty. 12. Nízká komprese. 13. Vstřikovací trysky jsou poškozené. 14. Časování vstřikovacího čerpadla je nesprávné. 15. Vstřikovací čerpadlo je poškozené. 16. Byl poškozen elektromagnet ETR.	1. Viz část Startování motoru. 2. Naplňte nádrž čerstvým palivem. 3. Otevřete uzavírací ventil paliva. 4. Vypusťte a propláchněte palivový systém a naplňte jej čerstvým palivem. 5. Vyčistěte nebo vyměňte palivové potrubí. 6. Odvzdušněte trysky a zkontrolujte, zda neuniká vzduch v hadicových spojích mezi palivovou nádrží a motorem. 7. Zkontrolujte pojistku, svíčky a zapojení. 8. Zkontrolujte akumulátor, viskozitu oleje a motor startéru (kontaktujte autorizované servisní středisko). 9. Proveďte servis vzduchových filtrů. 10. Palivový filtr vyměňte. 11. Vypusťte palivový systém a vyměňte palivový filtr. Naplňte systém čerstvým palivem správné třídy pro aktuální tepelné podmínky. Možná bude třeba zahřát celou hnací jednotku. 12. Kontaktujte autorizované servisní středisko. 13. Kontaktujte autorizované servisní středisko. 14. Kontaktujte autorizované servisní středisko. 15. Kontaktujte autorizované servisní středisko. 16. Kontaktujte autorizované servisní středisko.

Závada	Možné příčiny	Způsoby odstranění
Motor se spustí, ale přestane běžet.	1. Otvor v palivové nádrži je zablokován.	1. Uvolněte uzávěr. Pokud motor běží s uvolněným uzávěrem, vyměňte uzávěr.
	2. V palivovém systému jsou nečistoty nebo voda.	2. Vypusťte a propláchněte palivový systém a naplňte jej čerstvým palivem.
	3. Palivový filtr je ucpaný.	3. Palivový filtr vyměňte.
	4. V palivu je vzduch.	4. Odvzdušněte trysky a zkontrolujte, zda neuniká vzduch v hadicových spojích mezi palivovou nádrží a motorem.
	5. Ve stroji byla použita nesprávná jakost paliva pro nízké teploty.	5. Vypusťte palivový systém a vyměňte palivový filtr. Naplňte systém čerstvým palivem správné třídy pro aktuální tepelné podmínky.
	6. Lapač jisker je zanesený.	6. Lapač jisker vyčistěte nebo vyměňte.
	7. Palivové čerpadlo je poškozené.	7. Kontaktujte autorizované servisní středisko.
Motor běží, ale klepe nebo vynechává.	1. V palivovém systému jsou nečistoty, voda, zvětralé nebo nesprávné palivo.	1. Vypusťte a propláchněte palivový systém a naplňte jej čerstvým palivem.
	2. Motor se přehřívá.	2. Viz část „Motor se přehřívá“.
	3. V palivu je vzduch.	3. Odvzdušněte trysky a zkontrolujte, zda neuniká vzduch v hadicových spojích mezi palivovou nádrží a motorem.
	4. Vstřikovací trysky jsou poškozené.	4. Kontaktujte autorizované servisní středisko.
	5. Nízká komprese.	5. Kontaktujte autorizované servisní středisko.
	6. Časování vstřikovacího čerpadla je nesprávné.	6. Kontaktujte autorizované servisní středisko.
	7. Došlo k usazení nadměrného množství karbonu.	7. Kontaktujte autorizované servisní středisko.
	8. Došlo k vnitřnímu opotřebení nebo poškození.	8. Kontaktujte autorizované servisní středisko.
Motor nepracuje na volnoběh.	1. Otvor v palivové nádrži je zablokován.	1. Uvolněte uzávěr. Pokud motor běží s uvolněným uzávěrem, vyměňte uzávěr.
	2. V palivovém systému jsou nečistoty, voda, zvětralé nebo nesprávné palivo.	2. Vypusťte a propláchněte palivový systém a naplňte jej čerstvým palivem.
	3. Vzduchové filtry jsou znečištěné.	3. Proveďte servis vzduchových filtrů.
	4. Palivový filtr je ucpaný.	4. Palivový filtr vyměňte.
	5. V palivu je vzduch.	5. Odvzdušněte trysky a zkontrolujte, zda neuniká vzduch v hadicových spojích mezi palivovou nádrží a motorem.
	6. Palivové čerpadlo je poškozené.	6. Kontaktujte autorizované servisní středisko.
	7. Nízká komprese.	7. Kontaktujte autorizované servisní středisko.

Závada	Možné příčiny	Způsoby odstranění
Motor se přehřívá.	1. Je třeba přidat chladivo. 2. Omezené proudění vzduchu do chladiče. 3. Hladina oleje v klikové skříni je nesprávná. 4. Motor je přetížen. 5. V palivovém systému je nesprávné palivo. 6. Termostat je poškozený. 7. Řemen ventilátoru je uvolněný nebo prasklý. 8. Časování vstřikování je nesprávné. 9. Čerpadlo chladicí kapaliny je poškozené. 10. Jsou příliš nízké otáčky motoru.	1. Zkontrolujte a doplňte chladivo. 2. Prohlédněte a očistěte síto chladiče po každém použití. 3. Doplněním nebo upuštěním zajistěte, aby byla hladina na značce plného stavu. 4. Omezte zátěž, použijte nižší rychlost pojezdu. 5. Vypusťte a propláchněte palivový systém a naplňte jej čerstvým palivem. 6. Kontaktujte autorizované servisní středisko. 7. Kontaktujte autorizované servisní středisko. 8. Kontaktujte autorizované servisní středisko. 9. Kontaktujte autorizované servisní středisko. 10. Zkontrolujte vysoké volnoběžné otáčky.
Motor ztrácí výkon.	1. Motor je přetížen. 2. Hladina oleje v klikové skříni je nesprávná. 3. Vzduchové filtry jsou znečištěné. 4. V palivovém systému jsou nečistoty, voda, zvětralé nebo nesprávné palivo. 5. Motor se přehřívá. 6. Lapač jisker je zanesený. 7. V palivu je vzduch. 8. Nízká komprese. 9. Otvor v palivové nádrži je zablokován. 10. Časování vstřikovacího čerpadla je nesprávné. 11. Vstřikovací čerpadlo je poškozené. 12. Jsou příliš nízké vysoké volnoběžné otáčky motoru.	1. Omezte zátěž, použijte nižší rychlost pojezdu. 2. Doplněním nebo upuštěním zajistěte, aby byla hladina na značce plného stavu. 3. Proveďte servis vzduchových filtrů. 4. Vypusťte a propláchněte palivový systém a naplňte jej čerstvým palivem. 5. Viz část „Motor se přehřívá“. 6. Lapač jisker vyčistěte nebo vyměňte. 7. Odvzdušněte trysky a zkontrolujte, zda neuniká vzduch v hadicových spojích mezi palivovou nádrží a motorem. 8. Kontaktujte autorizované servisní středisko. 9. Kontaktujte autorizované servisní středisko. 10. Kontaktujte autorizované servisní středisko. 11. Kontaktujte autorizované servisní středisko. 12. Kontaktujte autorizované servisní středisko.
Z výfuku vystupuje nadměrné množství černého kouře.	1. Motor je přetížen. 2. Vzduchové filtry jsou znečištěné. 3. V palivovém systému je nesprávné palivo. 4. Časování vstřikovacího čerpadla je nesprávné. 5. Vstřikovací čerpadlo je poškozené. 6. Vstřikovací trysky jsou poškozené.	1. Omezte zátěž, použijte nižší rychlost pojezdu. 2. Proveďte servis vzduchových filtrů. 3. Vypusťte a propláchněte palivový systém a naplňte jej čerstvým palivem. 4. Kontaktujte autorizované servisní středisko. 5. Kontaktujte autorizované servisní středisko. 6. Kontaktujte autorizované servisní středisko.

Závada	Možné příčiny	Způsoby odstranění
Z výfuku vystupuje nadměrné množství bílého kouře.	1. Klíč byl otočen do polohy STARTOVÁNÍ ještě předtím, než indikátor žhavení zhasl.	1. Otočte klíč do polohy BĚH a počkejte, až indikátor žhavení zhasne. Teprve potom spusťte motor.
	2. Teplota motoru je nízká.	2. Zkontrolujte termostat.
	3. Svíčky nefungují.	3. Zkontrolujte pojistku, svíčky a zapojení.
	4. Časování vstřikovacího čerpadla je nesprávné.	4. Kontaktujte autorizované servisní středisko.
	5. Vstřikovací trysky jsou poškozené.	5. Kontaktujte autorizované servisní středisko.
	6. Nízká komprese.	6. Kontaktujte autorizované servisní středisko.
Stroj se nemůže rozjet.	1. Je aktivována parkovací brzda.	1. Uvolněte parkovací brzdu.
	2. Příliš nízká hladina hydraulické kapaliny.	2. Přidejte do nádržky hydraulickou kapalinu.
	3. Je poškozen hydraulický systém.	3. Kontaktujte autorizované servisní středisko.
	4. Tažné ventily jsou otevřené.	4. Tažné ventily zavřete.
	5. Páka ventilu oddělovače průtoku je v poloze 9 hodin.	5. Nastavte páku v rozmezí poloh 12 až 10 hodin.
	6. Spojka pohonu čerpadla hnací jednotky je uvolněná nebo poškozená.	6. Kontaktujte autorizované servisní středisko.
	7. Čerpadlo anebo motor kol jsou poškozené.	7. Kontaktujte autorizované servisní středisko.
	8. Je poškozen řídicí ventil.	8. Kontaktujte autorizované servisní středisko.
	9. Pojistný ventil je poškozený.	9. Kontaktujte autorizované servisní středisko.

Schémata

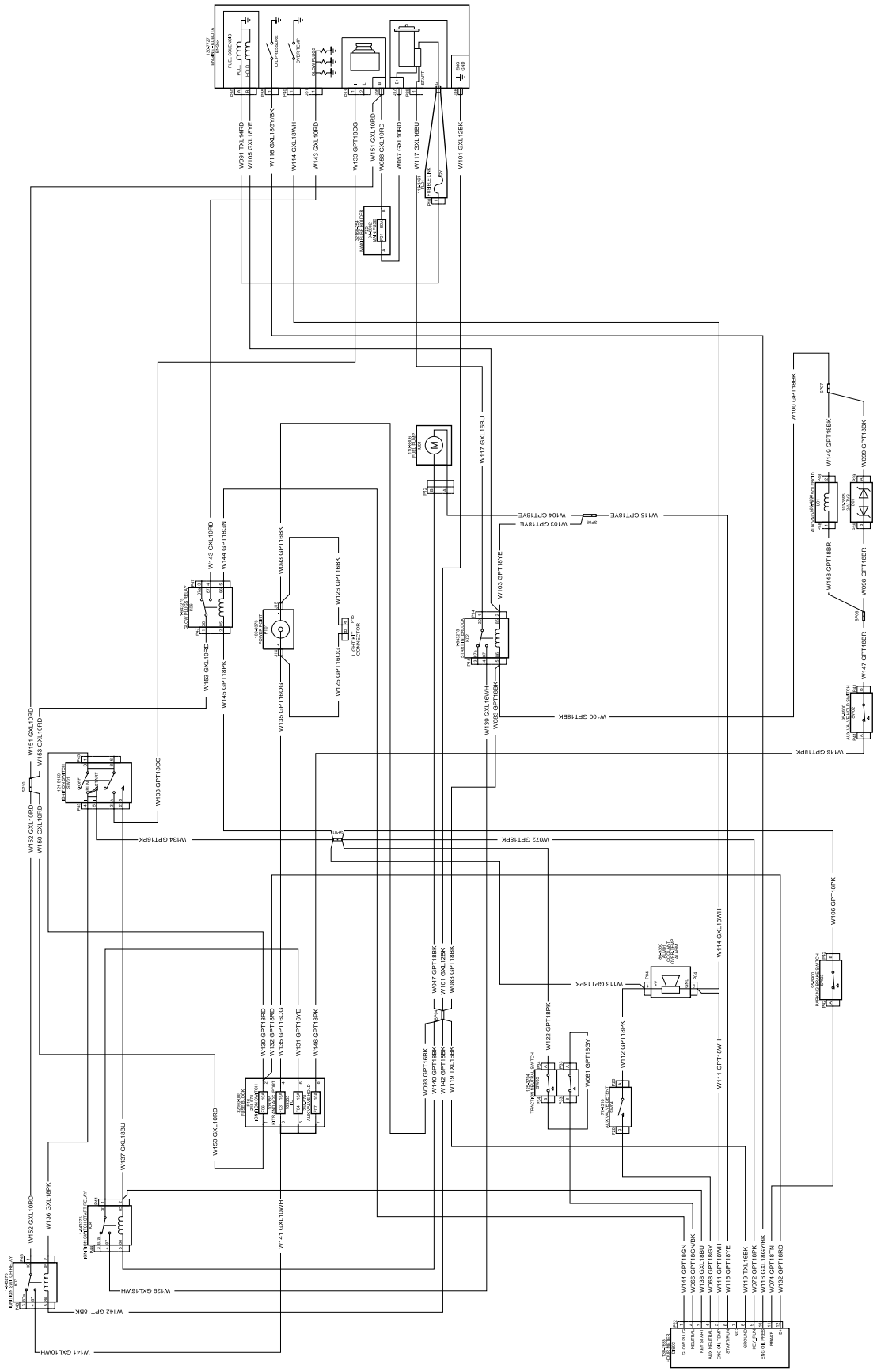

Elektrické schéma (Rev. B)

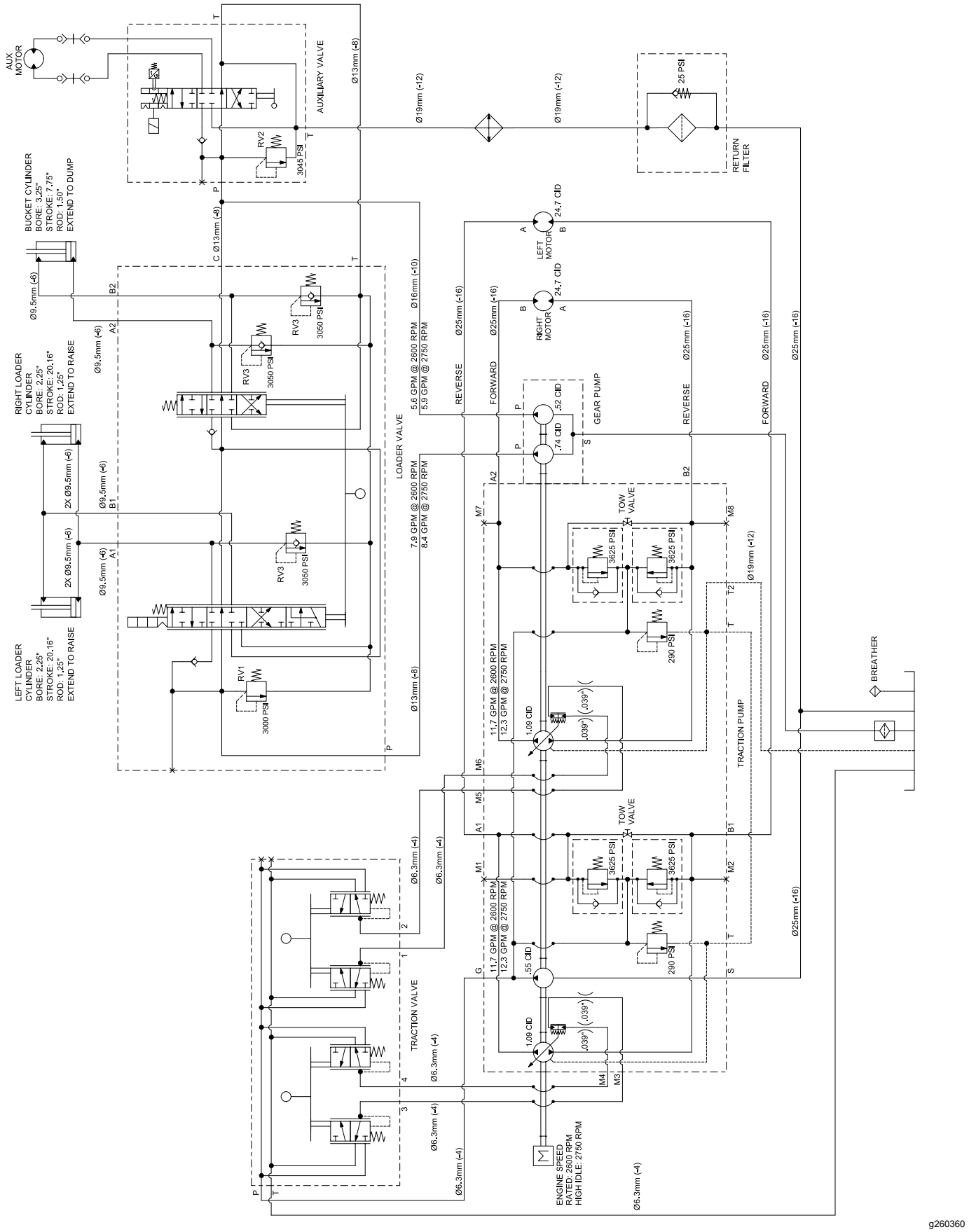

Hydraulické schéma (Rev. D)

Poznámky:

Poznámky:

Poznámky:

Zásady ochrany osobních údajů pro Evropu

Informace shromažďované společností Toro
Společnost Toro Warranty Company (Toro) respektuje vaše soukromí. Abychom mohli zpracovat vaše reklamace ze záruky a kontaktovat vás v případě stahování výrobku z trhu, prosíme vás, abyste nám sdělili některé své osobní údaje, ať už přímo nebo prostřednictvím místního distributora společnosti Toro.

Záruční systém společnosti Toro je hostován na serverech nacházejících se v USA, kde se mohou zákony o ochraně soukromí lišit od těch ve vaší zemi.

POSKYTNUTÍM OSOBNÍCH ÚDAJŮ SOUHLASÍTE SE ZPRACOVÁNÍM VAŠICH OSOBNÍCH INFORMACÍ TAK, JAK JE POPSÁNO V TĚCHTO ZÁSADÁCH OCHRANY SOUKROMÍ.

Způsob využití informací ve společnosti Toro
Společnost Toro může využít vaše osobní informace, aby mohla zpracovat reklamace ze záruky, kontaktovat vás v případě stahování produktu z trhu i pro jiné účely, s nimiž vás seznámí. Společnost Toto může sdílet vaše informace s pobočkami, distributory nebo ostatními obchodními partnery společnosti v souvislosti s kteroukoliv z těchto činností. Vaše osobní informace nebudeme prodávat žádné další společnosti. Vyhrazujeme si právo zveřejnit osobní údaje za účelem dodržování platných zákonů a na žádost příslušných orgánů k řádnému provozování našich systémů nebo pro ochranu vlastní i dalších uživatelů.

Uchovávání vašich osobních údajů
Osobní údaje uchováváme pouze do té doby, pokud je potřebujeme pro účely, pro které byly původně shromážděny, nebo pro jiné legitimní účely (například dodržování předpisů), případně do doby vyžadované příslušným zákonem.

Závazek společnosti Toro ohledně bezpečnosti vašich osobních údajů
Abychom zajistili bezpečnost vašich osobních údajů, uplatňujeme odpovídající bezpečnostní opatření. Podnikáme rovněž veškeré kroky pro to, aby tyto údaje byly neustále přesné a aktuální.

Přístup k vašim osobním údajům a jejich oprava
Pokud si přejete zkontrolovat nebo opravit své osobní údaje, kontaktujte nás prosím e-mailem na adrese legal@toro.com.

Australský zákon na ochranu spotřebitelů

Australští zákazníci naleznou podrobné informace o australském zákoně na ochranu spotřebitelů uvnitř balení nebo u místního distributora společnosti Toro.

Návrh zákona č. 65 ve státě Kalifornie (California Proposition 65) – výstraha

Co tato výstraha znamená?

V prodeji můžete spatřit výrobek, který je opatřen následujícím výstražným štítkem:

VÝSTRAHA: Rakovina a poškození reprodukčního systému – www.P65Warnings.ca.gov.

O co se v návrhu zákona č. 65 jedná?

Návrh zákona č. 65 se vztahuje na všechny společnosti působící v Kalifornii, které tam prodávají výrobky nebo vyrábějí výrobky, jež mohou být v Kalifornii prodávány nebo do ní dováženy. Návrh nařizuje, aby guvernér státu Kalifornie vedl a zveřejňoval soupis chemických látek, o nichž je známo, že mohou způsobit rakovinu, vrozené vady a/nebo jiné poškození reprodukčního systému. Soupis, který je každoročně aktualizován, zahrnuje stovky chemikálií, které se nacházejí v mnoha předmětech každodenní potřeby. Účelem návrhu zákona č. 65 je informovat veřejnost o vystavení působení těchto chemických látek.

Návrh nezakazuje prodej výrobků obsahujících tyto chemikálie, místo toho však žádá, aby byly všechny výrobky, obaly výrobků nebo literatura doprovázející tyto výrobky opatřeny výstrahou. Výstraha uvedená v návrhu č. 65 neznamená, že výrobek je v rozporu s jakýmikoli normami nebo požadavky týkajícími se bezpečnosti výrobku. Vláda státu Kalifornie ve skutečnosti objasnila, že zmíněná výstraha není totéž jako regulační rozhodnutí, jež stanovuje, zda je produkt „bezpečný“ nebo „nebezpečný“. Řada z těchto chemických látek se mnoho let používá ve výrobcích každodenní potřeby, aniž by byla doložena jakákoli újma na zdraví. Další informace naleznete na stránkách https://oag.ca.gov/prop65/faqs-view-all

Výstraha uvedená v návrhu zákona č. 65 znamená, že společnost buď (1) vyhodnotila míru rizika a dospěla k závěru, že nebyla překročena „žádná významná míra rizika“, nebo (2) se rozhodla uvést výstrahu na základě toho, že si je vědoma přítomnosti uvedené chemické látky, míru rizika se ale nepokusila vyhodnotit.

Platí tento zákon všude?

Uvedení výstrahy dle návrhu zákona č. 65 se vyžaduje pouze v rámci kalifornských zákonů. Výstrahu lze spatřit v celé Kalifornii na různých místech, včetně restaurací, obchodů s potravinami, hotelů, škol a nemocnic, a na široké škále produktů. Někteří online a maloobchodní prodejci navíc uvádí výstrahu dle návrhu zákona č. 65 na svých webových stránkách nebo v katalozích.

Jak se výstraha dle kalifornského návrhu zákona liší od federálních limitů?

Normy návrhu zákona č. 65 jsou často přísnější než federální a mezinárodní normy. U řady látek je nutné uvádět výstrahu dle návrhu zákona č. 65 při množství, které je mnohem nižší než u federálních akčních limitů. Například norma návrhu zákona č. 65 upozorňující na množství olova činí 0,5 µg/den, což je výrazně pod limity federálních a mezinárodních norem.

Proč nejsou touto výstrahou opatřeny všechny obdobné produkty?

- Výrobky prodávané v Kalifornii musí být označeny podle návrhu zákona č. 65, zatímco podobné produkty prodávané jinde toto označení mít nemusí.
- Společnost, která v rámci soudního sporu týkajícího se návrhu zákona č. 65 dosáhla mimosoudního vyrovnání, může být požádána, aby na svých produktech výstrahu dle návrhu zákona č. 65 uváděla. Na jiné společnosti, které vyrábějí podobné výrobky, se takový požadavek vztahovat nemusí.
- Prosazování návrhu zákona č. 65 není konzistentní.
- Společnosti se mohou rozhodnout, že výstrahu nebudou uvádět, protože dospěly k závěru, že podle návrhu zákona č. 65 tak nejsou povinny učinit. Pokud výrobek není výstrahou opatřen, neznamená to, že neobsahuje uvedené chemické látky na podobné úrovni.

Proč společnost Toro tuto výstrahu uvádí?

Společnost Toro se rozhodla, že bude spotřebitelům poskytovat co nejvíce informací, aby mohli činit informovaná rozhodnutí o produktech, které kupují a používají. Společnost Toro v určitých případech poskytuje varování, jestliže si je vědoma přítomnosti jedné nebo více uvedených chemických látek, aniž by bylo provedeno posouzení úrovně expozice, neboť požadavky na omezení expozice nejsou poskytnuty pro všechny uvedené chemické látky. Společnost Toro se z důvodů obezřetnosti rozhodla výstrahu dle návrhu zákona č. 65 uvést, i když nebezpečí vystavení působení chemických látek obsažených ve výrobcích značky Toro je zanedbatelné nebo spadá do rozmezí „žádné významné riziko“. Pokud společnost Toro takovou výstrahu neuvede, může být mimoto žalována státem Kalifornie nebo soukromými stranami, jež o prosazování návrhu zákona č. 65 usilují, a může z toho pro ni vyplývat citelný postih.