Form No. 3418-651 Rev C

TORO®

Count on it.

Руководство оператора

Газонокосилка Greensmaster® модели 1000 и 1600

Номер модели 04055—Заводской номер 401375001 и до
Номер модели 04056—Заводской номер 401380001 и до

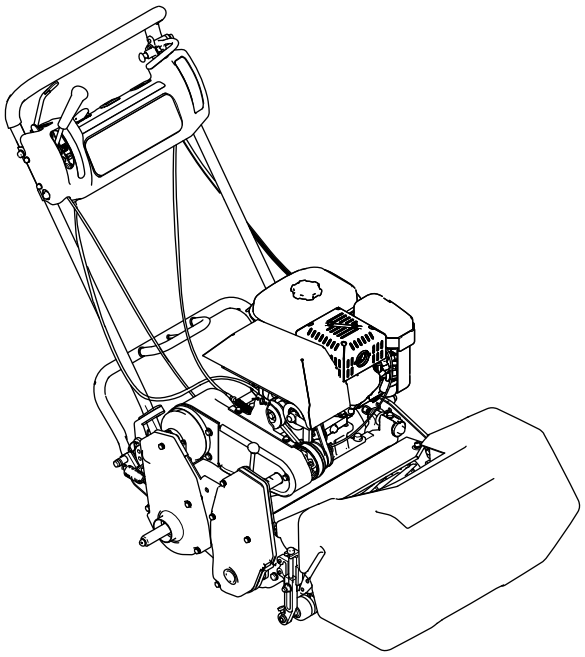

Регистрация в www.Toro.com.
Перевод исходного документа (RU)

EAC

3418-651 C

Данное изделие соответствует всем европейским директивам; подробные сведения содержатся в документе «Декларация соответствия» на каждое отдельное изделие.

Раздел 4442 или 4443 Калифорнийского свода законов по общественным ресурсам запрещает использовать или эксплуатировать на землях, покрытых лесом, кустарником или травой, двигатель без исправного искрогасительного устройства, описанного в разделе 4442 и поддерживаемого в надлежащем рабочем состоянии; или двигатель должен быть изготовлен, оборудован и проходить обслуживание с учетом противопожарной безопасности.

Прилагаемое Руководство владельца двигателя содержит информацию о требованиях Агентства по охране окружающей среды США (EPA) и (или) Директивы по контролю вредных выбросов штата Калифорния, касающихся систем выхлопа, технического обслуживания и гарантии. Запасные части можно заказать у изготовителя двигателя.

⚠ ПРЕДУПРЕЖДЕНИЕ

КАЛИФОРНИЯ
Положение 65, Предупреждение

Согласно законам штата Калифорния считается, что выхлопные газы этого изделия содержат химические вещества, которые вызывают рак, врождённые пороки, и представляют опасность для репродуктивной функции.

Введение

Управляемая идущим сзади оператором газонокосилка с режущим аппаратом вращательно-цилиндрического типа предназначена для коммерческого использования профессиональными наемными операторами. Она предназначена главным образом для скашивания травы на благоустроенных газонах.

Внимательно изучите данное руководство, чтобы знать как правильно использовать и обслуживать машину, не допуская ее повреждения и травмирования персонала. Вы несете ответственность за правильное и безопасное использование машины.

Посетите www.Toro.com для получения дополнительной информации, в том числе рекомендаций по технике безопасности, обучающих материалов, информации о вспомогательных приспособлениях, для помощи в поисках дилера или для регистрации изделия.

Для выполнения технического обслуживания, приобретения оригинальных запчастей Toro или получения дополнительной информации обращайтесь к официальному дилеру компании Toro. Не забудьте при этом указать модель и серийный номер изделия. Модель и серийный номер указаны на табличке, расположенной на задней раме (Рисунок 1). Запишите номера в предусмотренном для этого месте.

Внимание: **С помощью мобильного устройства вы можете отсканировать QR-код на табличке с серийным номером (при наличии), чтобы получить информацию по гарантии и запчастям, а также другие сведения об изделии.**

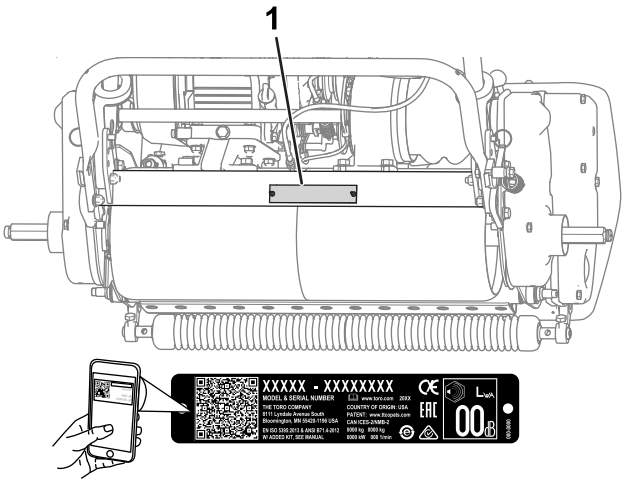

g235302

Рисунок 1

1. Место номера модели и серийного номера

Номер модели _____

Заводской номер _____

В настоящем руководстве приведены потенциальные опасности и рекомендации по их предотвращению, обозначенные символом (Рисунок 2), который предупреждает об опасности серьезного травмирования или гибели в случае несоблюдения пользователем рекомендуемых мер безопасности.

© 2018—The Toro® Company



g000502

Рисунок 2

1. Символ предупреждения об опасности

Для выделения информации в данном руководстве используются два слова. **Внимание** — привлекает внимание к специальной информации, относящейся к механической части машины, и **Примечание** — выделяет общую информацию, требующую специального внимания.

При эксплуатации данной машины на высоте 1500–2400 метров над уровнем моря необходим высотный комплект. Обратитесь к официальному дистрибьютору компании Toro.

Содержание

Техника безопасности 4
Общие правила техники безопасности 4
Наклейки с правилами техники безопасности и инструкциями 5
Сборка 8
1 Установка и регулировка рукоятки 9
2 Установка откидной опоры 10
3 Установка приводных валов ходовых колес 11
4 Установка ходовых колес 11
5 Регулировка режущего блока 12
6 Установка сертификационных наклеек CE 12
7 Установка травосборника 12
8 Обкатка машины 13
Знакомство с изделием 13
Органы управления 14
Технические характеристики 16
Навесные орудия и приспособления 16
До эксплуатации 17
Правила техники безопасности при подготовке машины к работе 17
Ежедневное техобслуживание 17
Проверка уровня масла в двигателе 17
Характеристики топлива 17
Заправка топливного бака 18
Настройка машины в соответствии с состоянием травяного покрова 19
Проверка работы блокировочных выключателей 21
Транспортировка машины на рабочую площадку 21
Демонтаж ходовых колес 22
В процессе эксплуатации 22
Правила техники безопасности во время работы 22
Пуск двигателя 23
Останов двигателя 24
Полезные советы 24
После эксплуатации 25
Правила техники безопасности после работы с машиной 25
Транспортировка машины 25
Техническое обслуживание 26
Рекомендуемый график(и) технического обслуживания 26
Перечень операций ежедневного технического обслуживания 27
Действия перед техническим обслуживанием 28
Техника безопасности при обслуживании 28
Смазка 29
Смазка машины 29
Техническое обслуживание двигателя 30
Правила техники безопасности при обслуживании двигателя 30
Обслуживание моторного масла 30
Обслуживание воздухоочистителя 31
Обслуживание свечи зажигания 32
Техническое обслуживание топливной системы 33
Очистка топливного фильтра 33
Техническое обслуживание электрической системы 34
Обслуживание блокировочного выключателя тяги 34
Техническое обслуживание тормозов 35
Регулировка рабочего и стояночного тормозов 35
Техническое обслуживание ремней 36
Регулировка ремней 36
Замена ремня дифференциала 39
Техническое обслуживание органов управления 40
Регулировка рычага управления тягой 40
Техническое обслуживание режущего блока 41
Правила техники безопасности при обращении с ножом 41
Выравнивание заднего тормозного барабана по барабану 41
Регулировка контакта барабана с неподвижным ножом 41
Регулировка высоты скашивания 42
Регулировка высоты щитка-отражателя травы 44
Регулировка отражателя скошенной травы 44
Определение типа планки неподвижного ножа 44

Техническое обслуживание неподвижного ножа 45
Технические характеристики неподвижного ножа 45
Заточка барабана обратным вращением 47
Хранение 48
Безопасность при хранении 48
Хранение машины 48

Техника безопасности

Конструкция данной машины разработана в соответствии с требованиями стандартов EN ISO 5395:2013 и ANSI B71.4-2017 и соответствует этим требованиям при условии, что на ней установлен механизм контроля присутствия оператора и необходимые наклейки.

Общие правила техники безопасности

Данное изделие может привести к травматической ампутации конечностей, а также к травмированию отброшенными предметами. Во избежание тяжелых травм всегда соблюдайте все правила техники безопасности.

Использование этого изделия не по прямому назначению может быть опасным для пользователя и находящихся рядом людей.

- Перед запуском двигателя прочтите и усвойте содержание настоящего *Руководства оператора*.
- Не помещайте руки и ноги рядом с движущимися компонентами машины.
- Будьте предельно внимательны при работе на данной машине. Не совершайте какие-либо действия, отвлекающие ваше внимание; в противном случае возможны травмы или повреждение имущества.
- Не эксплуатируйте данную машину без установленных на ней исправных ограждений и других защитных устройств.
- Держитесь на достаточном расстоянии от всех отверстий выброса. Следите, чтобы люди находились на безопасном расстоянии от машины.
- Не допускайте детей в рабочую зону. Запрещается допускать детей к эксплуатации машины.
- Перед техническим обслуживанием, заправкой топливом или устранением засора остановите машину и выключите двигатель.

Нарушение правил эксплуатации или технического обслуживания машины может привести к травме. Чтобы снизить вероятность травмирования, соблюдайте правила техники безопасности и всегда обращайте внимание на предупреждающие символы, означающие «Внимание!», «Осторожно!» или «Опасно!» — указания по обеспечению личной безопасности. Несоблюдение данных инструкций может стать причиной травмы или гибели.

Дополнительная информация по технике безопасности приводится по мере необходимости на протяжении всего текста настоящего руководства.

Наклейки с правилами техники безопасности и инструкциями

Предупреждающие наклейки и инструкции по технике безопасности должны быть хорошо видны оператору и установлены во всех местах потенциальной опасности. Заменяйте поврежденные или утерянные наклейки.

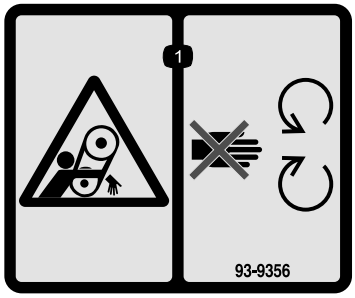

decal93-9356

93-9356

1. Опасность затягивания! Держитесь на достаточном расстоянии от движущихся частей.

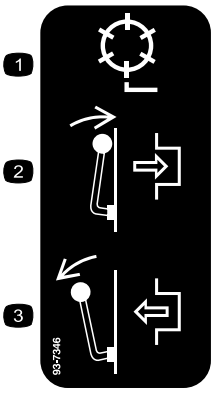

decal93-7346

93-7346

1. Привод барабана
2. Включить
3. Выключить

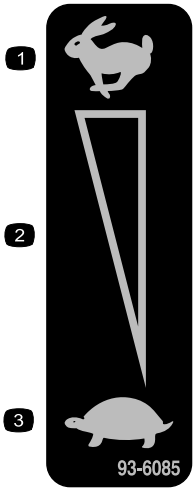

decal93-6085

93-6085

1. Быстро
2. Бесступенчатая регулировка
3. Медленно

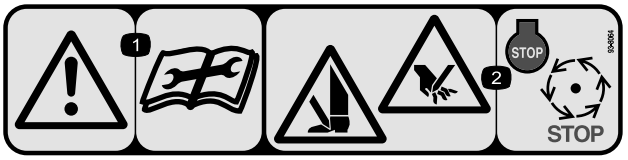

decal93-8064

93-8064

1. Осторожно! Перед ремонтом или техническим обслуживанием прочтите инструкции.
2. Опасность пореза рук и ног! Выключите двигатель и дождитесь остановки движущихся частей.

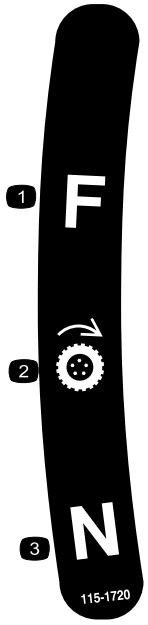

decal115-1720

115-1720

1. Вперед
2. Ведущее колесо
3. Нейтральное положение

CALIFORNIA SPARK ARRESTER WARNING
Operation of this equipment may create sparks that can start fires around dry vegetation. A spark arrester may be required. The operator should contact local fire agencies for laws or regulations relating to fire prevention requirements. 117-2718

decal117-2718

117-2718

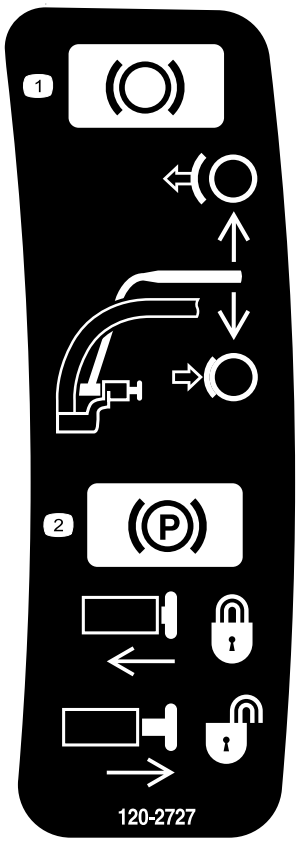

decal120-2727

120-2727

1. Тормоз — для включения прижмите рычаг к рукоятке; для отключения отпустите рычаг.
2. Стояночный тормоз — для включения прижмите рычаг к рукоятке, нажмите кнопку и отпускайте рычаг до фиксации кнопки; для отключения прижимайте рычаг к рукоятке до освобождения кнопки, а затем отпустите рычаг.

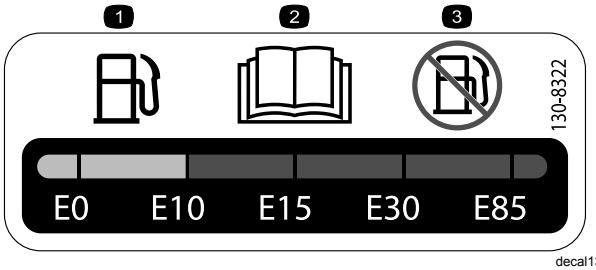

decal130-8322

130-8322

1. Используйте только бензин, содержащий не более 10% этилового спирта по объему (E10).
2. Прочтите *Руководство оператора*.
3. Не используйте бензин, содержащий более 10% этилового спирта по объему (E10).

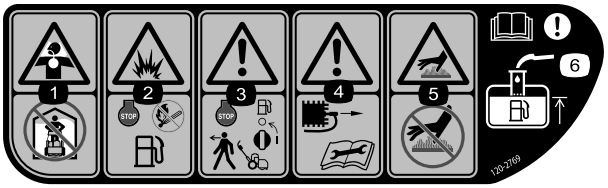

decal120-2769

120-2769

1. Опасность вдыхания токсичного газа! Не включайте газонокосилку в помещении.
2. Взрывоопасность! Заправляйте машину только при выключенном двигателе и вдали от открытого огня.
3. Осторожно! Прежде чем покинуть машину, остановите двигатель и отключите подачу топлива.
4. Осторожно! Перед ремонтом или техническим обслуживанием отсоедините провод свечи зажигания и изучите инструкции.
5. Горячая поверхность, опасность ожога! Не прикасайтесь к горячим поверхностям.
6. Осторожно! Прочтите *Руководство оператора*; при заправке топливного бака заливайте топливо только до нижней кромки заливной горловины.

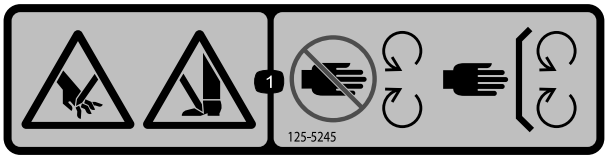

decal125-5245

125-5245

1. Опасность пореза конечностей! Держитесь на безопасном расстоянии от движущихся частей и следите, чтобы все ограждения и щитки были установлены на штатные места.



decal120-2761

120-2761

1. Осторожно! Прочтите *Руководство оператора*.
2. Осторожно! Пройдите обучение перед эксплуатацией машины.
3. Осторожно! Используйте средства защиты органов слуха.
4. Опасность выброса предметов! Люди должны находиться на безопасном расстоянии от машины.
5. Осторожно! Держитесь на безопасном расстоянии от движущихся частей машины; все ограждения должны быть на штатных местах.

Сборка

Незакреплённые детали

Используя таблицу, представленную ниже, убедитесь в том, что все детали отгружены

Процедура	Наименование	Количество	Использование
1	Рукоятка Кабельная стяжка	1 4	Установите рукоятку.
2	Откидная опора в сборе Пружина	1 1	Установите откидную опору (только для моделей 04054 и 04056).
3	Вал правого колеса Вал левого колеса	1 1	Установите приводные валы ходовых колес.
4	Транспортное колесо	2	Установите ходовые колеса (дополнительные).
5	Детали не требуются	–	Отрегулируйте режущий блок.
6	Наклейка с указанием года выпуска Наклейка с маркировкой CE	1 1	Приклейте сертификационные наклейки CE (если необходимо).
7	Травосборник	1	Установите травосборник.
8	Детали не требуются	–	Выполните обкатку машины.

Информационные материалы и дополнительные детали

Наименование	Количество	Использование
Руководство оператора Руководство владельца двигателя	1 1	

Примечание: Определите левую и правую стороны машины относительно места оператора.

1

Установка и регулировка рукоятки

Детали, требуемые для этой процедуры:

1	Рукоятка
4	Кабельная стяжка

Установка рукоятки

1. Удалите болты (5/16 дюйма), контргайки, штифты с кольцом и игольчатые шплинты, которые крепят нижние концы рычагов рукоятки к каждой боковой стороне машины (Рисунок 3).

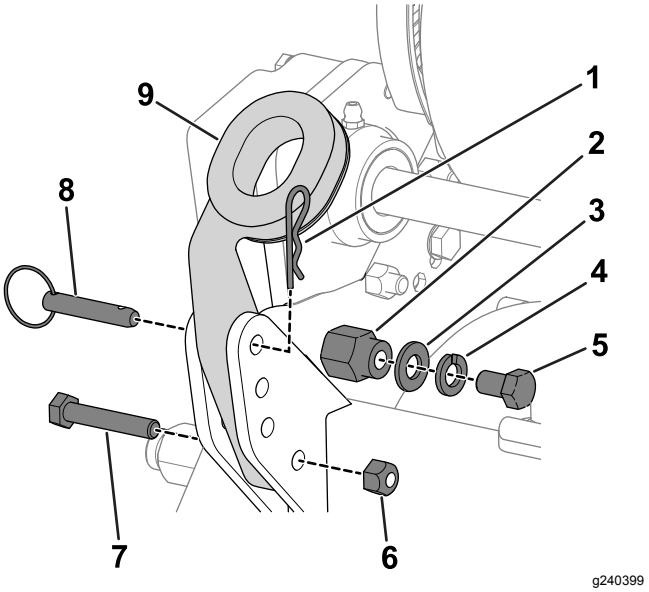

Рисунок 3

1. Игольчатый шплинт
2. Монтажный штифт
3. Шайба
4. Стопорная шайба
5. Болт (⅜ дюйма)
6. Контргайка
7. Болт (5/16 дюйма)
8. Штифт с кольцом
9. Рычаг рукоятки

2. Удалите болты (3/8 дюйма), шайбы и стопорные шайбы с монтажных штифтов на каждой стороне машины (Рисунок 3).
3. Вставьте торцевые части рукоятки в отверстия в рычагах рукоятки и совместите отверстия с монтажными штифтами (Рисунок 3).
4. Сожмите торцевые части рукоятки и наденьте их на монтажные штифты (Рисунок 4).

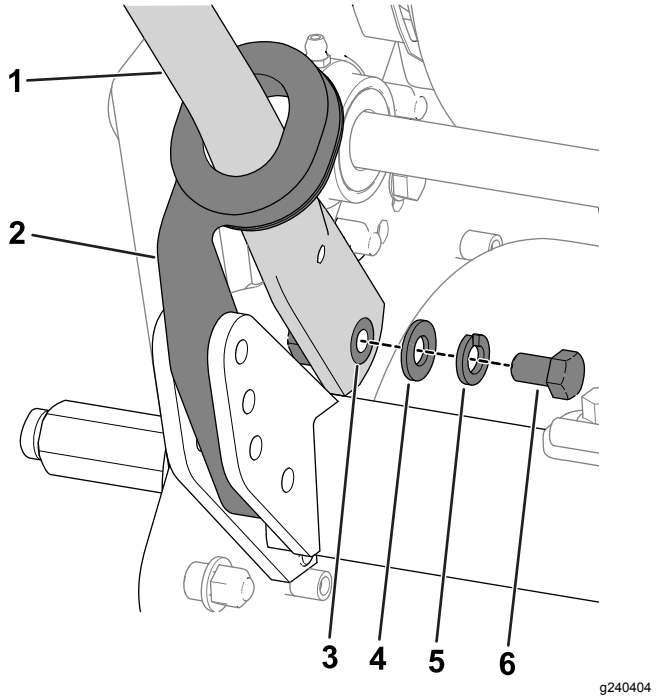

Рисунок 4

1. Рукоятка
2. Рычаг рукоятки
3. Монтажный штифт
4. Шайба
5. Стопорная шайба
6. Болт (⅜ дюйма)

5. Прикрепите рукоятку к монтажным штифтам с помощью болтов (3/8 дюйма), шайб и стопорных шайб, снятых ранее (Рисунок 4).
6. Прикрепите рычаги рукоятки к задней части рамы с помощью снятых ранее болтов (5/16 дюйма), контргаек, игольчатых шплинтов и штифтов с кольцом (Рисунок 3).
7. Прикрепите к рукоятке тросы и жгут проводов кабельными стяжками (Рисунок 5).

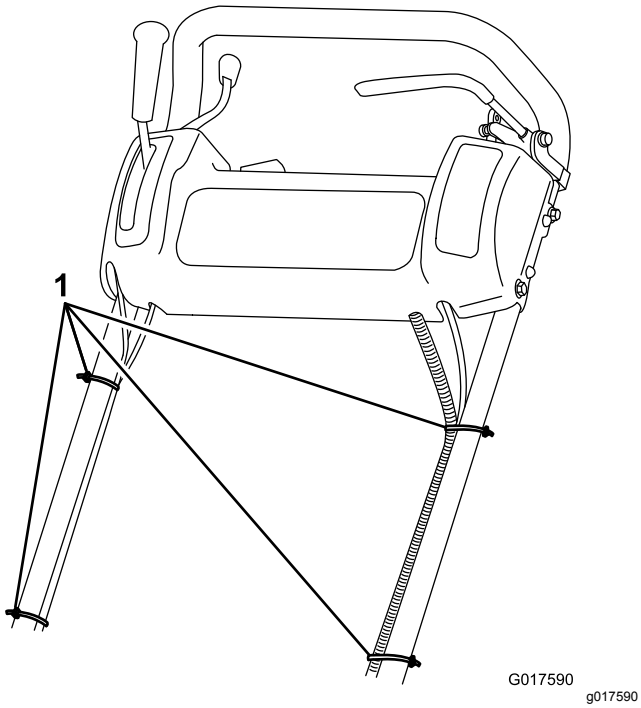

Рисунок 5

1. Кабельные стяжки

Регулировка рукоятки

См. Рисунок 6 для выполнения данной процедуры.

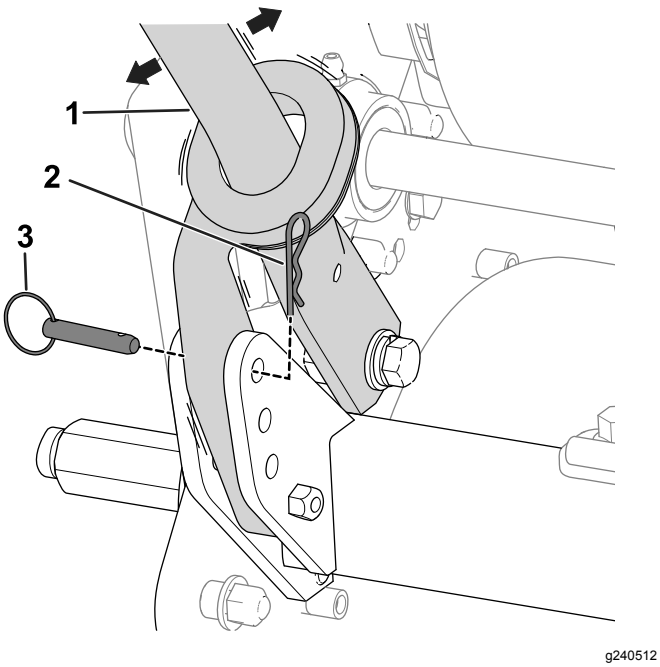

Рисунок 6

1. Рукоятка
2. Игольчатый шплинт
3. Штифт с кольцом

1. Извлеките шплинты из штифтов с кольцом на каждой стороне газонокосилки.
2. Удерживая рукоятку, снимите штифты с кольцом с каждой стороны и поднимите или опустите рукоятку в требуемое рабочее положение.
3. Установите штифты с кольцом и шплинты.

2

Установка откидной опоры

Только для моделей 04054 и 04056

Детали, требуемые для этой процедуры:

1	Откидная опора в сборе
1	Пружина

Процедура

Примечание: Машина поставляется с крепежными деталями, свободно установленными на узел откидной опоры.

1. **На модели 04056** подсоедините пружинодержатель к правой стороне откидной опоры (Рисунок 7), используя входящие в комплект болт, шайбу и фланцевую гайку.

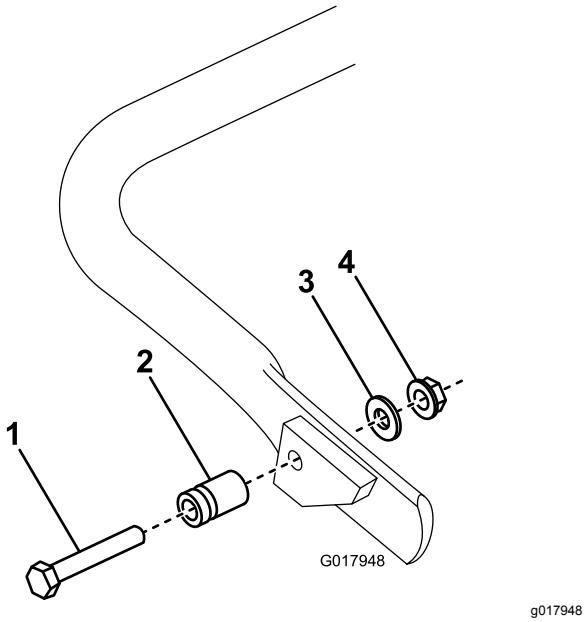

Рисунок 7

1. Болт
2. Пружинодержатель
3. Шайба
4. Фланцевая гайка

2. Зацепите пружину за отверстие в кронштейне пружины и за пружинодержатель, совместив откидную опору с монтажными отверстиями в задней части рамы (Рисунок 8).

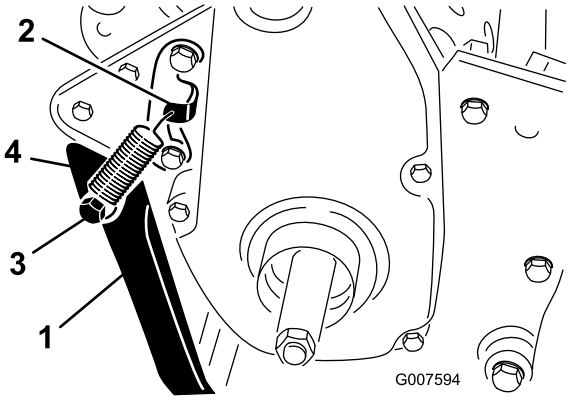

Рисунок 8

1. Откидная опора
2. Кронштейн пружины
3. Пружинодержатель
4. Пружина

3. Прикрепите откидную опору к обеим сторонам рамы с помощью болта, стопорной шайбы, проставки, плоской шайбы и контргайки (Рисунок 8).
4. Поместите проставку в монтажное отверстие откидной опоры.

3

Установка приводных валов ходовых колес

Детали, требуемые для этой процедуры:

1	Вал правого колеса
1	Вал левого колеса

Процедура

1. Чтобы установить машину на откидную опору, опустите ногой опору вниз и потяните рукоятку вверх на себя.
2. Нанесите стопорящий состав для резьбы на резьбовые поверхности валов колес.
3. Вверните вал правого колеса в приводной шкив на правой стороне машины (Рисунок 9).

   Примечание: Вал правого колеса имеет левую резьбу.

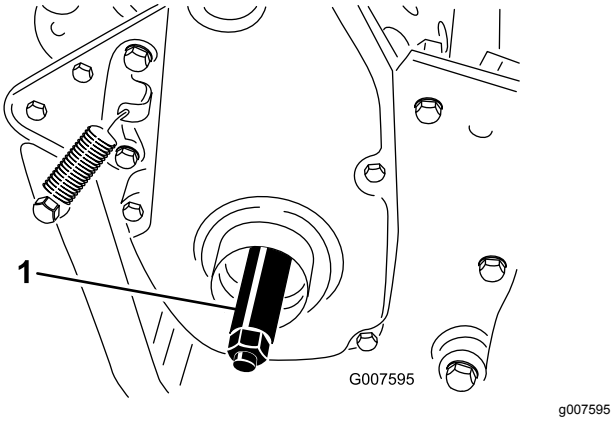

Рисунок 9

1. Вал правого колеса

4. Затяните вал с моментом от 88 до 101 Н·м.
5. Повторите действия, описанные в пунктах 2 – 4, для установки вала левого колеса на левой стороне машины.

4

Установка ходовых колес

Дополнительно

Детали, требуемые для этой процедуры:

2	Транспортное колесо

Процедура

1. Чтобы установить машину на откидную опору, опустите ногой опору вниз и потяните рукоятку вверх на себя.
2. Наденьте колесо на вал.
3. Отведите стопор колеса в сторону от центра колеса, чтобы сдвинуть колесо дальше на вал (Рисунок 10).

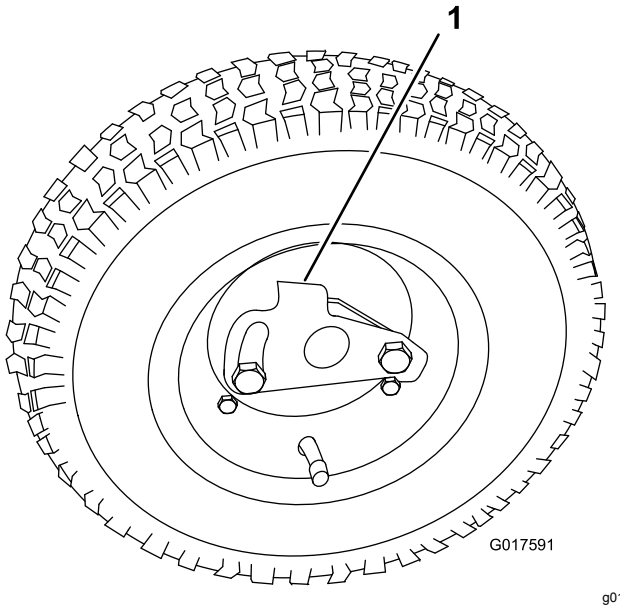

Рисунок 10

1. Стопор

4. Поворачивайте колесо вперед и назад, пока оно не сядет полностью на вал и стопор не зафиксируется в канавке вала.
5. Повторите эту процедуру на противоположной стороне машины.
6. Накачайте шины до давления 8,3–10,3 бар.
7. Осторожно снимите машину с откидной опоры.

5

Регулировка режущего блока

Детали не требуются

Процедура

Перед эксплуатацией машины выполните следующие регулировки:

- Выравнивание заднего тормозного барабана по барабану (страница 41)
- Регулировка контакта барабана с неподвижным ножом (страница 41)
- Регулировка высоты скашивания (страница 42)
- Регулировка высоты щитка-отражателя травы (страница 44)
- Регулировка отражателя скошенной травы (страница 44)

6

Установка сертификационных наклеек CE

Детали, требуемые для этой процедуры:

1	Наклейка с указанием года выпуска
1	Наклейка с маркировкой CE

Процедура

Если вы используете данную машину в стране, соблюдающую стандарты CE, прикрепите наклейку с указанием года выпуска и наклейку с отметкой CE рядом с табличкой с серийным номером; см. Рисунок 11.

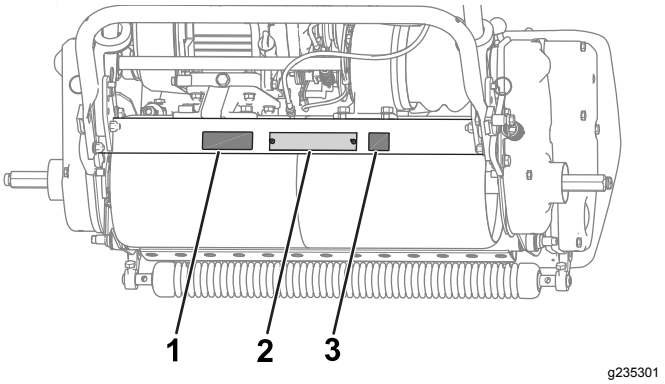

Рисунок 11

1. Наклейка с указанием года выпуска
2. Табличка с серийным номером
3. Наклейка с маркировкой CE

7

Установка травосборника

Детали, требуемые для этой процедуры:

1	Травосборник

Процедура

Возьмитесь за верхнюю кромку травосборника и наденьте его на стержни крепления травосборника (Рисунок 12).

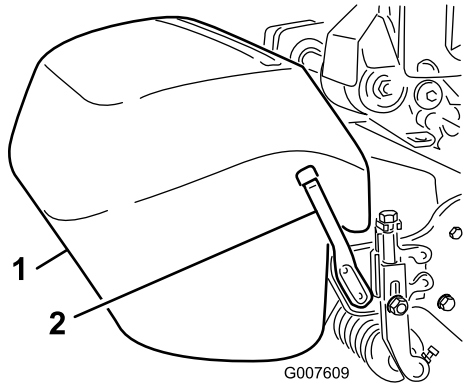

Рисунок 12

1. Травосборник
2. Монтажный стержень травосборника

Примечание: Только для модели 04056: при скашивании с увеличенной высотой скашивания травосборник можно опустить, сняв все монтажные стержни травосборника и установив их на противоположной стороне машины.

8

Обкатка машины

Детали не требуются

Процедура

Период обкатки занимает всего 8 часов операции скашивания.

Эти несколько первых часов эксплуатации имеют решающее значение для безотказной работы машины в будущем. Необходимо внимательно наблюдать за функционированием машины, чтобы обнаружить и устранить незначительные неполадки, которые могут перерасти в серьезные проблемы. В течение первых нескольких часов эксплуатации часто осматривайте машину на наличие признаков утечки масла, ослабленных деталей крепления или других неполадок.

Указания по смене масла и рекомендуемому техническому обслуживанию в период обкатки см. в «Руководстве для владельца двигателя».

Знакомство с изделием

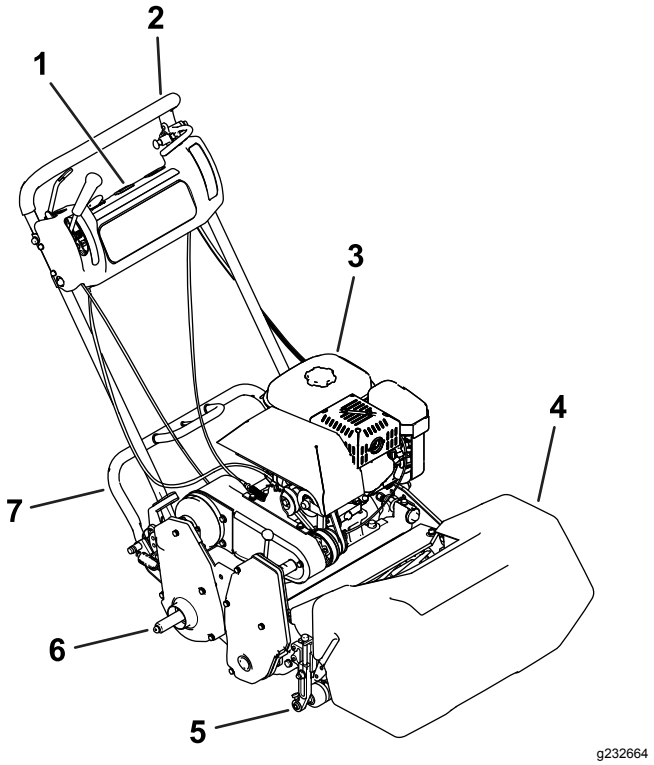

Рисунок 13

1. Панель управления
2. Рукоятка
3. Топливный бак
4. Травосборник
5. Режущий блок
6. Вал ходового колеса
7. Откидная опора

Органы управления

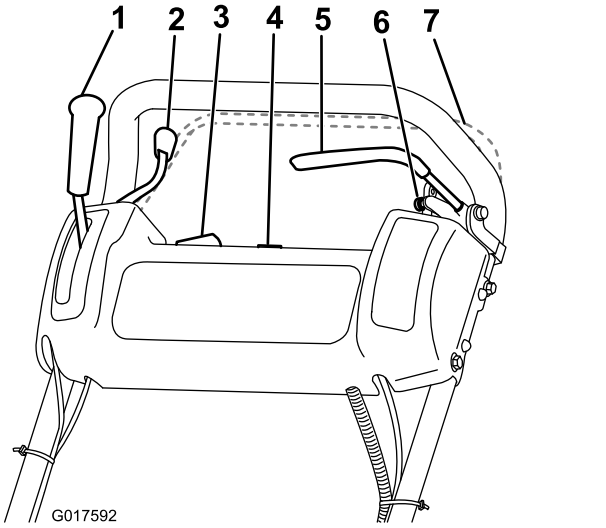

Рисунок 14

1. Рычаг управления тягой
2. Рычаг дроссельной заслонки
3. Двухпозиционный переключатель
4. Счетчик моточасов
5. Рабочий тормоз
6. Стояночный тормоз
7. Механизм контроля присутствия оператора (дополнительно)

Рычаг дроссельной заслонки

Рычаг дроссельной заслонки (Рисунок 14) находится на правой задней стороне панели управления. Рычаг подсоединяется к рычажному механизму дроссельной заслонки карбюратора и управляет им. Сведения о частоте вращения двигателя см. в Технические характеристики (страница 16).

Рычаг управления тягой

Рычаг управления тягой (Рисунок 14) находится на передней правой стороне панели управления. Он имеет два положения: НЕЙТРАЛЬ и ВПЕРЕД. При перемещении рычага вперед включается привод тяги.

Рабочий тормоз

Рабочий тормоз (Рисунок 15) находится вверху слева на передней стороне панели управления. Тормоз используется для замедления или остановки машины.

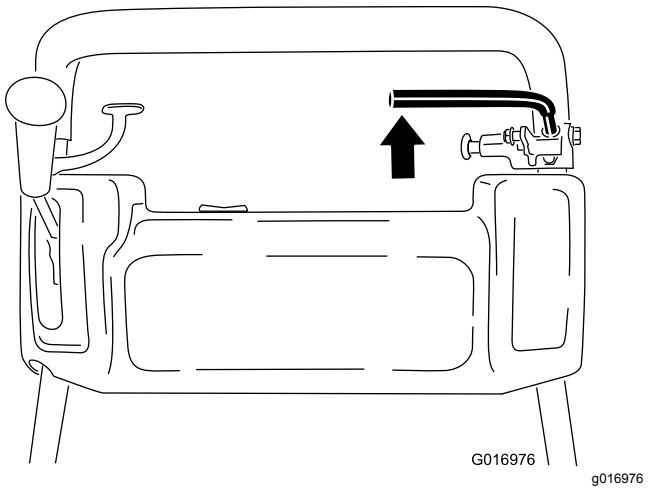

Рисунок 15

Стояночный тормоз

Стояночный тормоз (Рисунок 16) расположен в основании рабочего тормоза. До отказа вытяните вверх рабочий тормоз и нажмите кнопку стояночного тормоза, чтобы рабочий тормоз мог опереться на палец стояночного тормоза. Чтобы отпустить стояночный тормоз, нажмите рабочий тормоз. Прежде чем задействовать тяговый привод, необходимо отпустить рабочий тормоз.

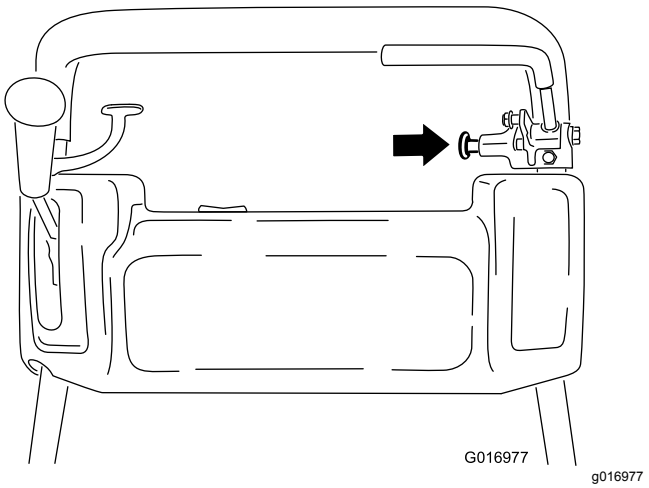

Рисунок 16

Двухпозиционный переключатель

Двухпозиционный переключатель (Рисунок 14) находится сверху панели управления. Переведите этот переключатель в положение Вкл., чтобы запустить двигатель, и в положение Выкл., чтобы его выключить.

Механизм контроля присутствия оператора

Дополнительно (если установлен)

Если механизм контроля присутствия оператора установлен на машине, то он (Рисунок 14) находится позади рукоятки. Прижмите механизм контроля присутствия оператора к рукоятке. Если механизм контроля присутствия оператора установлен на машине, его необходимо включить перед перемещением рычага управления тягой. Если вы отпустите механизм контроля присутствия оператора, двигатель остановится.

Рычаг привода барабана

Рычаг привода барабана (Рисунок 17) находится в переднем правом углу машины. У рычага есть два положения:

- ВКЛЮЧЕНО – переведите рычаг вперед для включения барабана.
- ВЫКЛЮЧЕНО – переведите рычаг назад для выключения барабана.

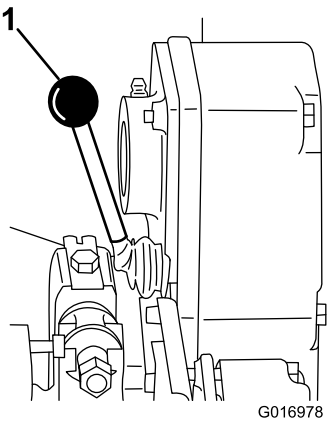

g016978

Рисунок 17

1. Рычаг привода барабана

Рычаг воздушной заслонки

Рычаг воздушной заслонки (Рисунок 18) расположен слева на передней стороне двигателя. У рычага есть два положения: РАБОТА и ДРОССЕЛИРОВАНИЕ. При запуске холодного двигателя переведите рычаг в положение ДРОССЕЛИРОВАНИЕ. После пуска двигателя переведите рычаг в положение РАБОТА.

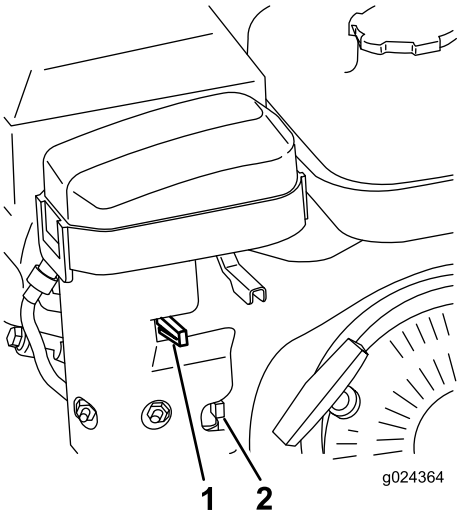

g024364

Рисунок 18

1. Рычаг воздушной заслонки
2. Клапан отключения подачи топлива

Клапан отключения подачи топлива

Клапан отключения подачи топлива (Рисунок 18 и Рисунок 19) расположен слева в передней части двигателя около рычага воздушной заслонки. У клапана есть два положения: ЗАКРЫТОЕ и ОТКРЫТОЕ. Для хранения или транспортировки машины переведите рычаг в ЗАКРЫТОЕ положение. Перед запуском двигателя откройте клапан, потянув рычаг вниз.

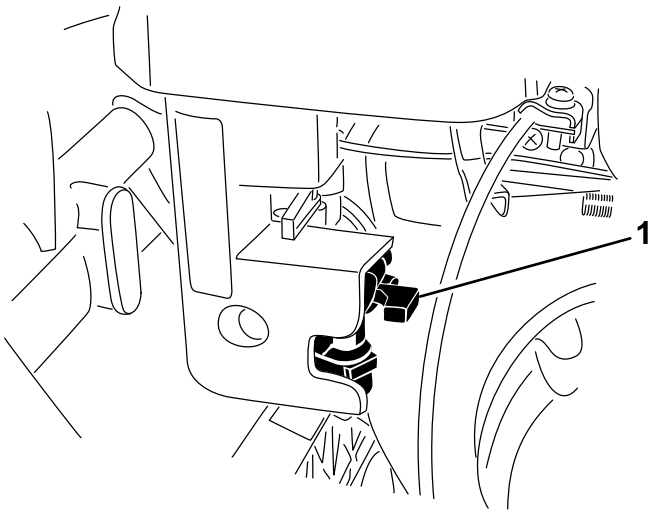

g196011

Рисунок 19

1. Клапан отключения подачи топлива — ЗАКРЫТОЕ положение.

Рукоятка механического стартера

Для пуска двигателя потяните за рукоятку механического стартера (Рисунок 20).

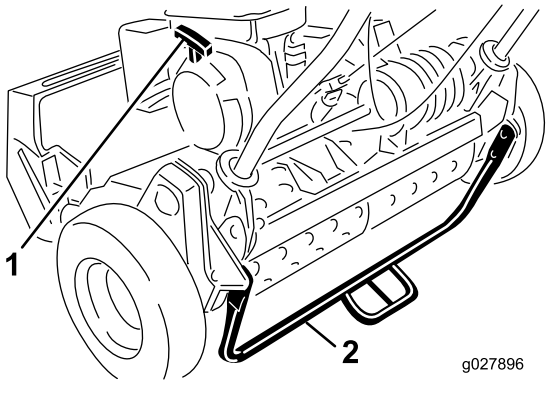

g027896

Рисунок 20

1. Рукоятка механического стартера
2. Откидная опора

Откидная опора

Откидная опора (Рисунок 20) крепится к задней части машины. Используйте откидную опору при монтаже и демонтаже ходовых колес или режущего блока.

Технические характеристики

Примечание: Технические характеристики и конструкция могут быть изменены без уведомления.

	Модель 04054	Модель 04055	Модель 04056
Ширина	84 см	91 см	104 см
Высота	114 см	114 см	122 см
Длина с травосборником	122 см	122 см	150 см
Сухая масса (с травосборником и валиком Wiehle, без колес и барабана механической щетки)	97 кг	100 кг	105 кг
Ширина скашивания	46 см	53 см	66 см
Высота скашивания	1,6–31,8 мм	1,6–31,8 мм	3,1–31,7 мм
Зажим	3,3 мм	4,3 мм	5,8 мм
Частота вращения двигателя	Малые обороты холостого хода: 1565±150 об/мин; высокие обороты холостого хода: 3375±100 об/мин	Малые обороты холостого хода: 1565±150 об/мин; высокие обороты холостого хода: 3375±100 об/мин	Малые обороты холостого хода: 1565±150 об/мин; высокие обороты холостого хода: 3375±100 об/мин

Навесные орудия и приспособления

Для улучшения и расширения возможностей машины можно использовать ряд утвержденных компанией Toro навесных орудий и вспомогательных приспособлений. Обратитесь в сервисный центр официального дилера или дистрибьютора или посетите сайт www.Toro.com, на котором приведен список всех утвержденных навесных орудий и вспомогательных приспособлений.

Для поддержания оптимальных рабочих характеристик машины и регулярного прохождения сертификации безопасности всегда приобретайте только оригинальные запасные части и приспособления компании Toro. Использование запасных частей и приспособлений, изготовленных другими производителями, может быть опасным и привести к аннулированию гарантии на изделие.

Эксплуатация

До эксплуатации

Правила техники безопасности при подготовке машины к работе

Общие правила техники безопасности

- Запрещается допускать к эксплуатации или обслуживанию данной машины детей или неподготовленных людей. Минимальный возраст оператора устанавливается местными правилами и нормами. Владелец несет ответственность за подготовку всех операторов и механиков.
- Ознакомьтесь с приемами безопасной эксплуатации оборудования, органами управления и знаками безопасности. Изучите порядок быстрого останова двигателя.
- Проверьте надежность крепления и исправность органов контроля присутствия оператора, защитных выключателей и щитков. Не приступайте к эксплуатации машины, пока не убедитесь в правильной работе этих устройств.
- Осмотрите участок, где будет использоваться машина, и удалите все посторонние предметы, которые могут мешать при работе машины или которые могут быть отброшены машиной.
- Осмотрите участок и определите, какие приспособления и навесные орудия понадобятся для правильного и безопасного выполнения работы.

Правила техники безопасности при обращении с топливом

- Будьте предельно осторожны при обращении с топливом. Топливо легко воспламеняется, а его пары взрывоопасны
- Потушите все сигареты, сигары, трубки и другие источники возгорания.
- Запрещается снимать крышку топливного бака и доливать топливо в бак во время работы двигателя или когда двигатель нагрет.
- Запрещается доливать или сливать топливо в закрытом пространстве.
- Запрещается хранить машину или емкость с топливом в местах, где есть открытое пламя, искры или малая горелка, используемая, например, в водонагревателе или другом оборудовании.
- В случае разлива топлива не пытайтесь запустить двигатель; пока пары топлива не рассеются, следите, чтобы не возникло возгорания.

Ежедневное техобслуживание

Выполняйте ежедневно процедуры техобслуживания; см. раздел Перечень операций ежедневного технического обслуживания (страница 27).

Проверка уровня масла в двигателе

Проверяйте уровень масла в двигателе перед каждым использованием или через каждые 8 часов работы; см. Проверка уровня масла в двигателе (страница 30).

Характеристики топлива

Емкость топливного бака: 2,7 л

Рекомендуемое топливо: неэтилированный бензин с октановым числом 87 или выше (метод оценки (R+M)/2).

Этиловый спирт: приемлемым считается топливо, содержащее по объему до 10% этилового спирта или 15% MTBE (метил-трет-бутилового эфира). Этиловый спирт и MTBE – это разные вещества. Запрещается использовать бензин с содержанием этилового спирта 15% (E15) по объему.

- **Запрещается использовать** бензин, содержащий более 10% этилового спирта по объему, такой как E15 (содержит 15% этилового спирта), E20 (содержит 20% этилового спирта) или E85 (содержит до 85% этилового спирта).
- **Запрещается** использовать бензин, содержащий метанол.
- **Запрещается** хранить топливо без стабилизирующей присадки в топливных баках или контейнерах на протяжении всего зимнего периода.
- **Не** добавляйте масло в бензин.

- Для получения наилучших результатов используйте только чистое, свежее топливо (полученное в течение последних 30 дней).
- Использование запрещенного к применению бензина может привести к ухудшению эксплуатационных характеристик и (или) повреждениям двигателя, на которые не распространяются условия гарантии.

Заправка топливного бака

⚠ ОПАСНО

При определенных условиях топливо является чрезвычайно огнеопасным и взрывоопасным веществом. Возгорание или взрыв топлива могут вызвать ожоги у людей и повреждение имущества.

- **Заправляйте топливный бак вне помещения, на открытом воздухе и при холодном двигателе. Сразу же вытирайте пролитое топливо.**
- **Никогда не заправляйте топливный бак в закрытом прицепе.**
- **Не заправляйте топливный бак до предела. Доливайте топливо в топливный бак, не доходя 6–13 мм до нижней границы заливной горловины. Это пустое пространство в баке позволит топливу расширяться.**
- **Запрещается курить при работе с топливом. Держитесь подальше от открытого пламени и от мест, где пары топлива могут воспламениться от искр.**
- **Храните топливо в штатной емкости в месте, недоступном для детей. Приобретаемый запас топлива должен быть рассчитан не более чем на 30 дней.**
- **Не эксплуатируйте машину без исправной выхлопной системы.**

⚠ ОПАСНО

В определенных обстоятельствах во время заправки может накопиться статическое электричество и образоваться искра, вызывающая воспламенение паров топлива. Возгорание или взрыв топлива могут вызвать ожоги у людей и повреждение имущества.

- **Перед заправкой обязательно поставьте емкости на землю, в стороне от транспортного средства.**
- **Не заправляйте емкости топливом внутри транспортного средства, в кузове грузовика или на платформе прицепа, так как ковровое покрытие кабины или пластмассовая облицовка кузова могут изолировать емкость и замедлить рассеяние статического заряда.**
- **По возможности снимайте оборудование с грузовика или прицепа и заправляйте его на земле. Если снять оборудование невозможно, заправляйте его из переносной канистры, а не с помощью заправочного пистолета.**
- **При использовании заправочного пистолета на бензозаправочной станции держите насадку прижатой к краю заливочной горловины топливного бака или емкости до окончания заправки.**

⚠ ПРЕДУПРЕЖДЕНИЕ

Топливо опасно для здоровья и может привести к гибели при проглатывании. Продолжительное воздействие паров топлива может привести к тяжелой травме или заболеванию.

- **Старайтесь не вдыхать пары топлива.**
- **Не приближайте лицо к пистолету и топливному баку или к отверстию бутыли с кондиционером топлива.**
- **Не допускайте контакта жидкости с кожей; при попадании на кожу смойте ее водой с мылом.**

1. Очистите область вокруг крышки топливного бака и снимите крышку (Рисунок 21). Заполните топливный бак до нижнего края сетчатого фильтра.

   Внимание: **Не переполняйте топливный бак.**

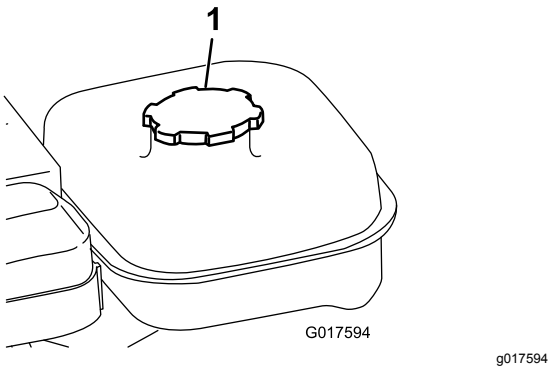

Рисунок 21

1. Крышка топливного бака

2. Установите крышку топливного бака и удалите все пролитое топливо.

Настройка машины в соответствии с состоянием травяного покрова

Для настройки машины в соответствии с состоянием травяного покрова используйте следующую таблицу.

Таблица настроек режущих блоков Greensmower				
Неподвижные ножи: стандартные и дополнительные				
Каталожный номер	**Описание**	**Газонокосилка**	**Интенсивность скашивания**	**Примечания**
120-2682-03	Стандартный	Greensmaster 800	Менее интенсивное	Стандартный Greensmaster 800
112-9281-01	Стандартный	Greensmaster 1000	Менее интенсивное	Стандартный Greensmaster 1000
112-9279-03	Интенсивное воздействие	Greensmaster 1000	Более интенсивное	
112-9280-01	Стандартный	Greensmaster 1600	Менее интенсивное	Стандартный Greensmaster 1600
110-9278-03	Интенсивное воздействие	Greensmaster 1600	Более интенсивное	
Неподвижные ножи: стандартные и дополнительные				
Каталожный номер	**Описание**	**Газонокосилка**	**Диапазон высоты скашивания**	**Примечания**
98-7261	Microcut	Greensmaster 800	1,57–3,1 мм	
117-1530	EdgeMax Microcut	Greensmaster 800	1,57–3,1 мм	Стандартный Greensmaster 800
98-7260	Tournament	Greensmaster 800	3,1–6,0 мм	
117-1532	EdgeMax Tournament	Greensmaster 800	3,1–6,0 мм	Износоустойчивые
110-2300	Extended Microcut	Greensmaster 800	1,57–3,1 мм	Менее интенсивное
110-2301	Low cut (малая высота скашивания)	Greensmaster 800	6,0 мм и выше	
93-4262	Microcut	Greensmaster 1000	1,57–3,1 мм	

115-1880	EdgeMax Microcut	Greensmaster 1000	1,57–3,1 мм	Стандартный Greensmaster 1000
93-4263	Tournament	Greensmaster 1000	3,1–6,0 мм	
115-1881	EdgeMax Tournament	Greensmaster 1000	3,1–6,0 мм	Износоустойчивые
93-4264	Low cut (малая высота скашивания)	Greensmaster 1000	6,0 мм и выше	
108-4303	Extended Microcut	Greensmaster 1000	1,57–3,1 мм	Менее интенсивное
112-9275	Microcut	Greensmaster 1600	Менее 3,1 мм	
94-5885	Tournament	Greensmaster 1600	3,1–6,0 мм	
104-2646	High-cut (большая высота скашивания)	Greensmaster 1600	6,0 мм и выше	Т-образные
93-9015	Low cut (малая высота скашивания)	Greensmaster 1600	6,0 мм и выше	Стандартный Greensmaster 1600
117-1548	Edgemax Microcut	Greensmaster 1600	От 1,52 до 3,1 мм	Износоустойчивые – стандартные Greensmaster 1610

Валики: стандартные и дополнительные

Каталожный номер	Описание	Газонокосилка	Диаметр/материал	Примечания
99-6240	Узкий валик Wiehle	Greensmaster 800	50,8 мм, алюминий	Стандартный, зазор 0,2 дюйма
99-6241	Узкий валик Wiehle	Greensmaster 1000	50,8 мм, алюминий	Стандартный, зазор 0,2 дюйма
88-6790	Широкий валик Wiehle	Greensmaster 1000	50,8 мм, алюминий	Увеличенное проникновение в почву, зазор 0,43 дюйма
104-2642	Полноразмерный валик	Greensmaster 1000	50,8 мм, сталь	Наименьшее проникновение в почву
71-1550	Валик Wiehle	Greensmaster 1000	50,8 мм, литой чугун	Увеличенное проникновение в почву, зазор 0,43 дюйма
93-9045	Валик Wiehle	Greensmaster 1000	63,5 мм, алюминий	Ширина 24 дюйма для краевой опоры
52-3590	Штампованный валик	Greensmaster 1000	63,5 мм, алюминий	
93-9039	Узкий валик Wiehle	Greensmaster 1600	63,5 мм, алюминий	Стандартный
95-0930	Полноразмерный валик	Greensmaster 1600	63,5 мм, сталь	Наименьшее проникновение в почву

Таблица зажимов для газонокосилок, управляемых рядом идущим оператором, имеющих фиксированную головку

Модель	Стандартный			Комплект зажимов 65–9000		
	Стандартный барабан	Дополнительный барабан		Стандартный барабан	Дополнительный барабан	
04054	14 ножей 3,3 мм	11 ножей 4,1 мм		14 ножей 4,8 мм	11 ножей 6,4 мм	
04055	11 ножей 4,1 мм	14 ножей 3,3 мм	8 ножей 5,8 мм	11 ножей 6,4 мм	14 ножей 4,8 мм	8 ножей 8,6 мм

04056	8 ножей 5,8 мм	11 ножей 4,1 мм		8 ножей 8,6 мм	11 ножей 6,4 мм	
Скорость движения по земле	5,39 км/ч					

Таблица зажимов для газонокосилок, управляемых рядом идущим оператором, имеющих фиксированную головку						
Модель	Комплект привода тяги 115–1886			Комплекты зажимов и приводов тяги		
	Стандартный барабан	Дополнительный барабан		Стандартный барабан	Дополнительный барабан	
04054	14 ножей 3,0 мм	11 ножей 3,8 мм		14 ножей 4,3 мм	11 ножей 5,6 мм	
04055	11 ножей 3,8 мм	14 ножей 3,0 мм	8 ножей 5,1 мм	11 ножей 5,6 мм	14 ножей 4,3 мм	8 ножей 7,6 мм
04056	8 ножей 5,1 мм	11 ножей 3,8 мм		8 ножей 7,6 мм	11 ножей 5,6 мм	
Скорость движения по земле	4,80 км/ч					

Проверка работы блокировочных выключателей

⚠ ПРЕДОСТЕРЕЖЕНИЕ

В случае отсоединения или повреждения защитных блокировочных выключателей машина может неожиданно заработать, что приведет к получению травм.

- **Не вмешивайтесь в работу блокировочных выключателей.**
- **Ежедневно проверяйте работу блокировочных выключателей и заменяйте все поврежденные выключатели перед эксплуатацией машины.**

1. Отожмите ногой откидную опору вниз и поднимите рукоятку вверх и назад, чтобы приподнять колеса от земли.
2. Установите рычаг управления тягой в положение ВКЛЮЧЕНО, а органы управления двигателем в положение запуска.
3. Попробуйте запустить двигатель.

   Двигатель не должен запускаться. Если двигатель запускается, блокировочный выключатель нуждается в ремонте. Устраните неисправность до начала работы на машине. См. раздел Обслуживание блокировочного выключателя тяги (страница 34)
4. Осторожно поднимите машину за рукоятку, чтобы освободить откидную опору.

Транспортировка машины на рабочую площадку

Транспортировка машины с помощью ходовых колес

Для перевозки машины на небольшое расстояние используйте ходовые колеса.

1. Установите ходовые колеса; см. 4 Установка ходовых колес (страница 11).
2. Убедитесь, что рычаг управления тягой и приводом барабана находится в НЕЙТРАЛЬНОМ положении.
3. Запустите двигатель; см. раздел Пуск двигателя (страница 23)
4. Установите регулятор дроссельной заслонки в положение МЕДЛЕННО, приподнимите переднюю часть машины, плавно включите тяговый привод и медленно увеличьте частоту вращения двигателя.
5. Отрегулируйте дроссельную заслонку для работы газонокосилки с требуемой скоростью и переместите машину к месту назначения.

Транспортировка машины с помощью прицепа

Для транспортировки машины на большие расстояния используйте прицеп. Будьте

осторожны при погрузке машины в прицеп, а также при ее выгрузке.

1. Осторожно переместите машину на прицеп.
2. Выключите двигатель и включите стояночный тормоз.
3. Надежно прикрепите машину к прицепу.

Примечание: Для транспортировки машины можно использовать прицеп Trans Pro Toro. Инструкции по погрузке на прицеп см. в *Руководстве оператора* для вашего прицепа.

Внимание: **Не включайте двигатель машины при перевозке ее на прицепе, т.к. она может получить повреждение.**

Транспортировка машины

- Будьте осторожны при погрузке машины на прицеп или грузовик, а также при ее выгрузке.
- Для погрузки машины на прицеп или грузовик используйте полноразмерные наклонные въезды.
- Надежно привяжите машину в точках крепления.

Демонтаж ходовых колес

1. Верните рычаг управления тягой в НЕЙТРАЛЬНОЕ положение, установите дроссельную заслонку в положение МЕДЛЕННО и заглушите двигатель.
2. Чтобы установить машину на откидную опору, опустите ногой опору вниз и потяните рукоятку вверх на себя.
3. Снимите ходовые колеса, для этого отожмите стопоры колес из канавок шестигранных валов.
4. Осторожно опустите машину с откидной опоры, медленно нажимая на нее вперед или подняв опору нижней рукоятки, при этом пружина должна возвратить откидную опору в положение ХРАНЕНИЯ.

В процессе эксплуатации

Правила техники безопасности во время работы

Общие правила техники безопасности

- Владелец или пользователь несет полную ответственность за любые несчастные случаи с людьми, а также за нанесение ущерба имуществу, и должен предпринять все меры для предотвращения таких случаев.
- Используйте подходящую одежду, включая защитные очки, длинные брюки, нескользящую прочную обувь и средства защиты органов слуха. Завязывайте длинные волосы на затылке, не носите свободно висящую одежду и ювелирные украшения.
- Будьте предельно внимательны при работе на данной машине. Не совершайте какие-либо действия, отвлекающие ваше внимание; в противном случае возможны травмы или повреждение имущества.
- Запрещается управлять машиной в состоянии болезни, усталости, а также под воздействием алкоголя или сильнодействующих лекарственных препаратов. Следите, чтобы посторонние лица, особенно маленькие дети, не заходили в рабочую зону. Выключайте двигатель, если кто-нибудь входит в рабочую зону.
- Запрещается запускать двигатель в закрытом пространстве, где могут накапливаться выхлопные газы.
- Эксплуатируйте машину только при наличии хорошего обзора и в подходящих погодных условиях. Запрещается работать на машине, если существует вероятность удара молнией.
- Перед запуском двигателя отключите все муфты привода ножей, переведите рычаг переключения в нейтральное положение и включите стояночный тормоз.
- Остерегайтесь ям, выбоин, ухабов, камней и других скрытых препятствий. Работа на неровной поверхности может привести к потере равновесия, падению и серьезным травмам.
- Будьте крайне осторожны при приближении к закрытым поворотам, кустарникам, деревьям

или другим предметам, которые могут ограничить обзор.

- При запуске и управлении машиной всегда стойте в рабочем положении (позади рукоятки).
- Убедитесь, что во время скашивания травосборник установлен на штатном месте. Выключите двигатель перед опорожнением травосборника.
- Запрещается оставлять работающую машину без присмотра.
- Не дотрагивайтесь до двигателя, глушителя или выхлопной трубы во время работы двигателя или вскоре после его останова, так как эти устройства могут быть достаточно горячими, чтобы причинить ожоги.
- Выключите двигатель и отключите привод режущего блока в следующих ситуациях:
  - перед заправкой топливом;
  - перед прочисткой ограждения выброса;
  - перед демонтажем травосборника;
  - перед проверкой, очисткой или техническим обслуживанием режущего блока;
  - после удара о посторонний предмет или при возникновении аномальной вибрации; перед запуском и эксплуатацией машины при проверке режущего блока на наличие повреждений и выполнении ремонта (при необходимости);
  - когда вы покидаете рабочее место оператора.
- Отключайте привод режущего блока при транспортировке или когда машина не используется.
- Приближаясь к дороге или пересекая ее, следите за дорожным движением.
- Всегда останавливайте ножи, когда не косите.
- Не изменяйте настройку регулятора оборотов двигателя и не превышайте его допустимую частоту вращения. Работа двигателя на слишком больших оборотах повышает риск возникновения несчастных случаев.
- Используйте только приспособления и навесные орудия, утвержденные к применению компанией Toro®.

Правила безопасности при работе на склонах

- Основная опасность при работе на склонах — потеря управляемости и опрокидывание машины, которое может привести к травме или гибели. Оператор несет ответственность за безопасную работу на склонах. Эксплуатация машины на любых склонах требует максимальной осторожности.
- Осмотрите склон и оцените условия на площадке, чтобы определить, безопасно ли работать на данном склоне. При выполнении этого осмотра всегда руководствуйтесь здравым смыслом и правильно оценивайте ситуацию.
- Оператор должен прочитать инструкции по эксплуатации машины на склонах, приведенные ниже, и проверить условия, в которых эксплуатируется машина, чтобы определить, можно ли работать на машине при таких условиях в этот день и на этой рабочей площадке. Режим работы машины на склоне может меняться в зависимости от рельефа местности.
  - Старайтесь не начинать движение, не останавливаться и не поворачивать на склоне. Не изменяйте резко скорость или направление движения. Выполняйте повороты медленно и плавно.
  - Никогда не эксплуатируйте машину, если вы сомневаетесь в надежности сцепления колес с грунтом, управляемости или устойчивости машины.
  - Устраните или пометьте препятствия, такие как канавы, ямы, колеи, впадины, камни или другие скрытые опасности. Высокая трава может скрывать различные препятствия. При движении по неровной поверхности машина может перевернуться.
  - Помните, что при работе на влажной траве, а также при движении поперек поверхности склонов или вниз по склону машина может потерять сцепление колес с поверхностью. Потеря сцепления с поверхностью колес может привести к соскальзыванию и потере возможности торможения и рулевого управления.
  - Будьте предельно осторожны при работе на машине вблизи обрывов, канав, насыпей, водоемов или других опасностей. Машина может внезапно опрокинуться в случае обрушения кромки. Поддерживайте установленную безопасную дистанцию между машиной и любой опасностью.
  - Находясь у основания склона, оцените степень его опасности.

Пуск двигателя

Примечание: Изображения и описания органов управления, упоминаемых в настоящем разделе, см. в разделе Органы управления (страница 14).

Примечание: Убедитесь, что провод зажигания установлен на свечу зажигания.

1. Убедитесь, что рычаг управления тягой и приводом барабана находится в положении ВЫКЛЮЧЕНО.

   Примечание: Двигатель нельзя будет запустить, если рычаг управления тягой находится в положении ВКЛЮЧЕНО.
2. Убедитесь, что клапан отключения подачи топлива открыт.
3. Переведите двухпозиционный выключатель в положение Вкл.
4. Установите рычаг дроссельной заслонки в положение Быстро.
5. При запуске холодного двигателя переведите рычаг воздушной заслонки в среднее положение между положениями Дросселирование и Работа.

   Примечание: При пуске прогретого двигателя можно не закрывать воздушную заслонку.
6. Вытягивайте рукоятку ручного стартера, пока не произойдет надежное зацепление, после чего резким рывком запустите двигатель.

   Внимание: **Во избежание обрыва тросика или повреждения узла стартера не вытягивайте тросик стартера до предела и не отпускайте рукоятку стартера при вытягивании тросика.**
7. После прогрева двигателя переведите рычаг воздушной заслонки в положение Работа.

Останов двигателя

1. Переведите рычаг управления тягой в положение ВЫКЛЮЧЕНО.
2. Переведите рычаг дроссельной заслонки в положение Медленно.
3. Установите двухпозиционный выключатель в положение Выкл.
4. Перед постановкой машины на хранение или ее транспортировкой закройте клапан отключения подачи топлива.

Полезные советы

Внимание: **В процессе скашивания трава воздействует на режущий блок как смазка. Интенсивная работа режущего блока при отсутствии контакта с травой может повредить режущий блок.**

- Скашивайте грины, двигаясь по грину в прямом и обратном направлении по прямой линии.
- Старайтесь не скашивать траву по кругу и не поворачивайте машину на гринах, т.к. могут образоваться задиры.
- Поворачивать газонокосилку следует за пределами грина, поднимая режущий барабан (нажимая на ручку вниз) и поворачивая газонокосилку на тяговом барабане.
- При скашивании двигайтесь с обычной пешеходной скоростью. Движение с более высокой скоростью сэкономит немного времени, но приведет к плохому качеству скашивания.
- Чтобы сохранять прямолинейное движение на протяжении всего грина и поддерживать одинаковое расстояние от края предыдущей скошенной полосы, используйте ориентирующие полосы на травосборнике (Рисунок 22).

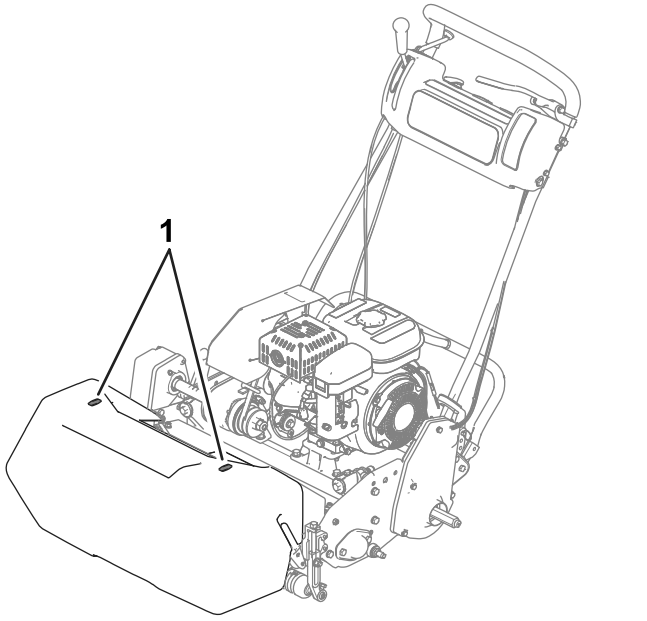

Рисунок 22

1. Ориентирующие полосы

Эксплуатация машины в условиях недостаточной освещенности

При эксплуатации машины в условиях недостаточной освещенности используйте комплект светодиодного освещения; обратитесь к официальному дистрибьютору компании Toro.

Внимание: **Запрещается использовать на этой машине другие осветительные системы, т.к. они не будут работать надлежащим образом с выходным напряжением переменного тока генератора на данной машине.**

Использование органов управления во время скашивания

1. Запустите двигатель, установите дроссельную заслонку на пониженные обороты двигателя, нажмите на рукоятку вниз, чтобы поднять режущий блок, нажмите механизм контроля присутствия оператора, переведите рычаг управления тягой и приводом барабана в положение ПЕРЕДНИЙ ХОД (транспортировка) и переместите машину на край грина (Рисунок 23).
2. Переведите рычаг в НЕЙТРАЛЬНОЕ положение(Рисунок 23).

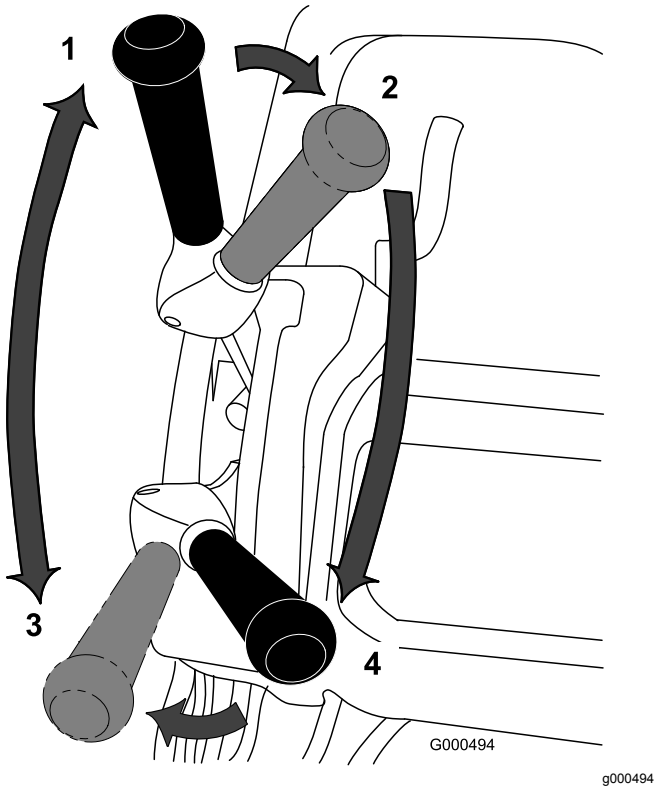

g000494

Рисунок 23

Положения рычага управления тягой и приводом барабана

1. НЕЙТРАЛЬНОЕ ПОЛОЖЕНИЕ
2. Тяга – НЕЙТРАЛЬНОЕ положение, привод барабана ВЫКЛЮЧЕН.
3. Тяга – ПЕРЕДНИЙ ХОД (транспортировка)
4. Тяга – ПЕРЕДНИЙ ХОД, привод барабана ВКЛЮЧЕН.

3. Переведите рычаг в положение «тяга — НЕЙТРАЛЬНОЕ положение, привод барабана ВЫКЛЮЧЕН»(Рисунок 23).
4. Переведите рычаг в положение «тяга — ПЕРЕДНИЙ ХОД, привод барабана ВКЛЮЧЕН» (Рисунок 23), увеличивайте с помощью дроссельной заслонки обороты двигателя до тех пор, пока машина не будет двигаться с требуемой скоростью, переместите машину на грин, опустите режущий блок на землю и начните скашивание.

Использование органов управления после скашивания

1. Выведите газонокосилку с грина, переведите рычаг управления тягой и приводом барабана в положение ВЫКЛЮЧЕН и выключен двигатель.
2. Опорожните травосборник, установите травосборник на газонокосилку и транспортируйте машину к месту хранения.

После эксплуатации

Правила техники безопасности после работы с машиной

Общие правила техники безопасности

- Прежде чем выключить двигатель, снизьте обороты двигателя при помощи дроссельной заслонки и, если у двигателя есть клапан отключения подачи топлива, выключите его после скашивания.
- Для предотвращения возгорания очистите машину от травы и загрязнений. Удалите следы утечек масла или топлива.

Транспортировка машины

После скашивания транспортируйте машину от рабочей площадки; см. разделы Транспортировка машины с помощью ходовых колес (страница 21) или Транспортировка машины с помощью прицепа (страница 21) и Транспортировка машины (страница 22).

Техническое обслуживание

⚠ ПРЕДУПРЕЖДЕНИЕ

Неправильное техническое обслуживание машины может привести к преждевременному отказу систем машины и травмированию оператора или находящихся поблизости людей.

Своевременно обслуживайте машину и поддерживайте ее в исправном рабочем состоянии, как описано в данном руководстве.

Примечание: Определите левую и правую стороны машины относительно места оператора.

Внимание: **Не наклоняйте машину больше чем на 25°. Наклон машины на угол больше 25° приведет к попаданию масла в камеру сгорания и(или) течи топлива из крышки топливного бака.**

⚠ ПРЕДОСТЕРЕЖЕНИЕ

Если вы оставите ключ в замке зажигания, кто-нибудь может случайно запустить двигатель и нанести серьезные травмы вам или окружающим.

Перед выполнением любого технического обслуживания извлеките ключ из замка зажигания и отсоедините аккумулятор.

Рекомендуемый график(и) технического обслуживания

Периодичность технического обслуживания	Порядок технического обслуживания
Через первые 20 часа	• После первых 20 часов работы замените масло в двигателе. • Замените масло в двигателе.
Перед каждым использованием или ежедневно	• Проверьте работу блокировочных выключателей. • Проверяйте уровень масла в двигателе перед каждым использованием или ежедневно. • Проверьте уровень масла в двигателе.
Через каждые 25 часов	• Смажьте машину. (Заправляйте масленки консистентной смазкой сразу после каждой мойки вне зависимости от указанного интервала.)
Через каждые 50 часов	• Регулярно заменяйте масло в двигателе (при работе в условиях сильного запыления или загрязнения требуется более частая замена). • Замените масло в двигателе. • Очистите и смажьте элемент воздухоочистителя из пеноматериала. (при работе в условиях сильного загрязнения или запыления это следует делать чаще.)
Через каждые 100 часов	• Замените бумажный элемент воздушного фильтра (при работе в условиях сильного загрязнения или запыления это следует делать чаще.) • Проверьте свечу зажигания.
Через каждые 1000 часов	• Замените топливопровод. • Замените шланг сапуна. • Проверьте ремни привода трансмиссии. • Осмотрите подшипники трансмиссии.

Внимание: **См. руководство владельца двигателя для получения информации о дополнительном техническом обслуживании.**

Перечень операций ежедневного технического обслуживания

Внимание: **Скопируйте эту страницу для повседневного использования.**

Пункт проверки при техобслуживании	**Для недели:**						
	Пн.	**Вт.**	**Ср.**	**Чт.**	**Пт.**	**Сб.**	**Вс.**
Проверьте работу защитных блокировок.							
Проверьте работу стояночного тормоза.							
Проверьте уровень топлива.							
Проверьте уровень масла в двигателе.							
Проверьте воздушный фильтр.							
Очистите охлаждающие ребра двигателя.							
Убедитесь в отсутствии посторонних шумов двигателя.							
Убедитесь в отсутствии посторонних шумов при работе машины.							
Проверьте регулировку контакта барабана с неподвижным ножом.							
Проверьте регулировку высоты скашивания.							
Заправьте все масленки консистентной смазкой.							
Восстановите поврежденное лакокрасочное покрытие.							

Отметки о проблемных зонах

Отметки о проблемных зонах (cont'd.)

Проверил:		
Позиция	**Дата**	**Информация**

Действия перед техническим обслуживанием

Техника безопасности при обслуживании

- Выключите приводы и режущий блок, включите стояночный тормоз, выключите двигатель и отсоедините провод свечи зажигания. Прежде чем приступать к регулировке, очистке или ремонту машины, дождитесь полной остановки всех движущихся частей.
- Если для выполнения регулировок при техническом обслуживании двигатель должен работать, держите руки, ноги, одежду и любые части тела на безопасном расстоянии от режущего блока, навесных орудий и любых движущихся частей. Не допускайте присутствия посторонних лиц.
- Следите, чтобы все части были исправными и все фитинги гидравлической системы были затянуты. Замените все изношенные и поврежденные детали и наклейки и восстановите все отсутствующие детали и наклейки. Чтобы обеспечить безопасную работу машины, следите, чтобы все крепежные детали были надежно затянуты.
- Регулярно проверяйте и заменяйте по мере необходимости компоненты травосборника.
- Чтобы избежать возгорания, очистите от травы и загрязнений режущие блоки, приводы, глушители, решетки радиатора и двигатель. Удалите следы утечек масла или топлива.
- Осторожно сбрасывайте давление из компонентов с накопленной энергией.
- Замените неисправные глушители.
- Для проведения капитального ремонта или получения технической помощи обращайтесь к официальному дистрибьютору компании Toro.
- Для обеспечения безопасной работы и поддержания оптимальных эксплуатационных характеристик машины используйте только оригинальные запасные части компании Toro. Использование запасных частей, изготовленных другими производителями, может быть опасным и привести к аннулированию гарантии на данное изделие.

Смазка

Смазка машины

Интервал обслуживания: Через каждые 25 часов

Заправьте 12 масленок на газонокосилке консистентной смазкой № 2 на литиевой основе. Для получения наилучших результатов используйте ручной смазочный пистолет.

Расположение масленок:

- Две на переднем валике (Рисунок 24)
- Две на подшипниках барабана (Рисунок 24)
- Две на осях барабанов (Рисунок 25)
- Три на дифференциале Рисунок 25)
- Две на подшипниках промежуточного вала барабанаРисунок 26)
- Одна на шарнирах натяжного ролика ремня Рисунок 27).

1. Протрите все масленки чистой ветошью
2. Закачайте консистентную смазку в каждую масленку.

   Внимание: **Не прикладывайте слишком большое усилие во избежание неустранимого повреждения смазочных уплотнений.**
3. Удалите излишек консистентной смазки.

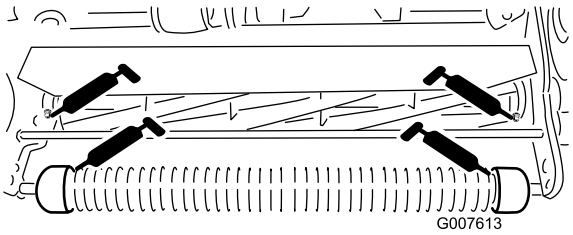

Рисунок 24

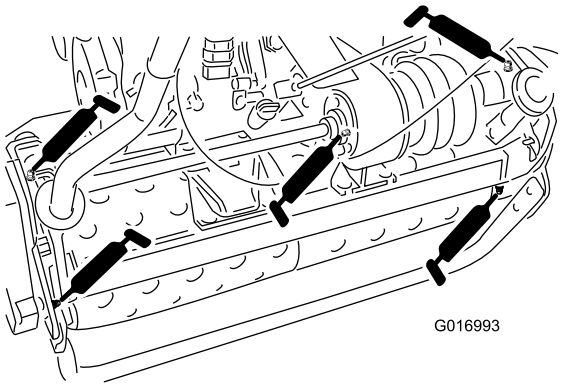

Рисунок 25

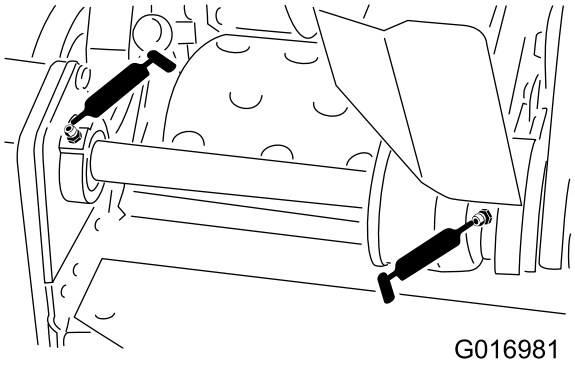

Рисунок 26

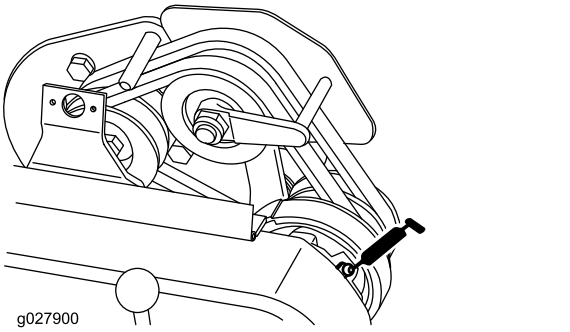

Рисунок 27

Техническое обслуживание двигателя

Правила техники безопасности при обслуживании двигателя

- Топливо является легковоспламеняющейся, взрывоопасной жидкостью и может стать причиной травмы.
- Регулярно проверяйте все топливные трубопроводы на плотность затяжки и износ. Подтягивайте соединения и выполняйте ремонт по мере необходимости.
- При опрокидывании машины топливо может вытечь. Не наклоняйте машину больше чем на 25°. Если топливо попадет на крышку топливного бака, замените крышку.
- Не выключайте двигатель до полной выработки топлива или откачайте топливо ручным насосом; запрещается использовать перелив сифоном. Если необходимо слить топливо из топливного бака, слейте его вне помещения.

Обслуживание моторного масла

Интервал обслуживания: Через первые 20 часа

Перед каждым использованием или ежедневно

Через каждые 50 часов

Перед запуском залейте в картер двигателя приблизительно 0,6 л масла надлежащей вязкости. В двигателе используется высококачественное масло, имеющее эксплуатационную классификацию Американского института нефти (API) SE или выше. Выберите правильную категорию вязкости (удельный вес) масла в зависимости от температуры окружающей среды. На Рисунок 28 приведены рекомендации по температуре/вязкости.

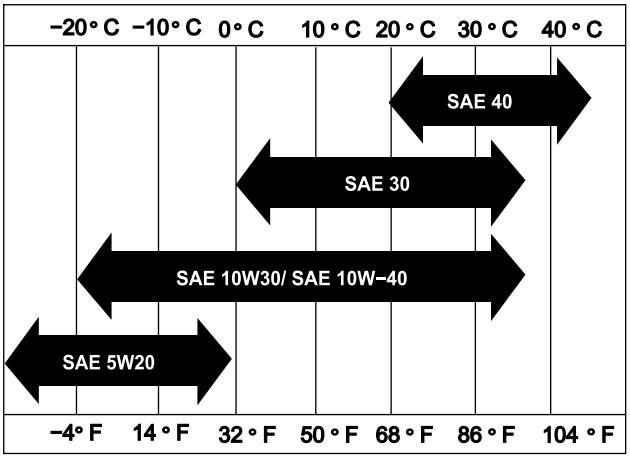

Рисунок 28

Примечание: При использовании универсальных масел (5W-20, 10W-30 и 10W-40) расход масла увеличивается. Если используются такие виды масел, чаще проверяйте уровень масла в двигателе.

Проверка уровня масла в двигателе

Интервал обслуживания: Перед каждым использованием или ежедневно

Наилучший момент для проверки уровня масла в двигателе – когда двигатель холодный или перед его запуском в начале рабочего дня. Если двигатель уже поработал, перед проверкой дайте маслу стечь в поддон (не менее 10 минут).

1. Снимите ходовые колеса (если они установлены).
2. Установите машину таким образом, чтобы двигатель был расположен горизонтально, и очистите область вокруг масломерного щупа (Рисунок 29).

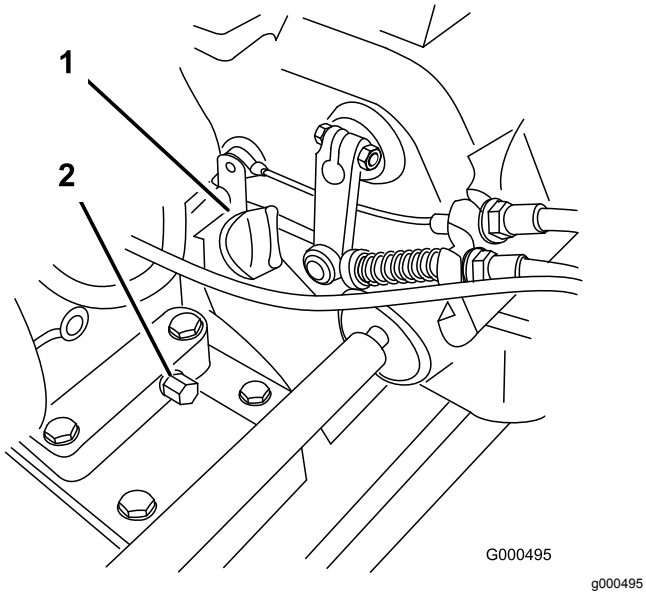

Рисунок 29

1. Масломерный щуп
2. Сливная пробка

3. Извлеките масломерный щуп, повернув его против часовой стрелки (Рисунок 29).
4. Протрите масломерный щуп и вставьте его в заливное отверстие, не заворачивая.
5. Выньте щуп и проверьте уровень масла.
6. Если уровень низкий, долейте ровно столько масла, чтобы поднять уровень до области между метками "H" и "L" на щупе (Рисунок 30). Проверьте уровень масла.

   Внимание: **Не переполняйте картер.**

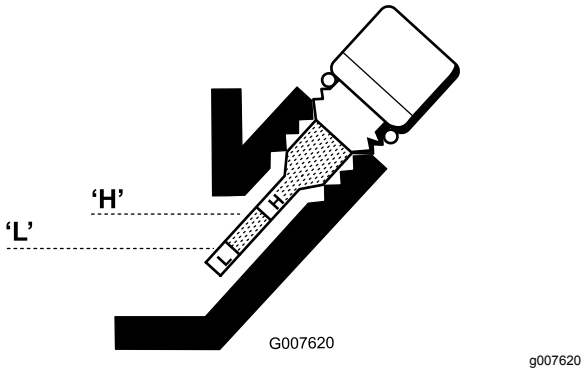

Рисунок 30

7. Установите щуп на место и вытрите разлитое масло.

Замена масла в двигателе

Интервал обслуживания: Через первые 20 часа

Через каждые 50 часов

1. Запустите двигатель и дайте ему поработать в течение нескольких минут для прогрева масла.
2. В задней части машины подставьте сливной поддон под пробку сливного отверстия (Рисунок 29). Ослабьте затяжку пробки сливного отверстия.
3. Надавите на ручку, чтобы наклонить машину и двигатель назад и позволить маслу стечь в сливной поддон.

   Внимание: **Не наклоняйте машину больше чем на 25°. Наклон машины более чем на 25° приведет к попаданию масла в камеру сгорания и(или) течи топлива из крышки топливного бака.**
4. Поставьте на место пробку сливного отверстия и залейте в картер масло указанного типа.
5. Затяните пробку сливного отверстия с моментом от 20 до 23 Н·м.
6. Вытрите пролитое масло.
7. Утилизируйте отработанное масло должным образом. Утилизируйте топливо в соответствии с местными законами.

Обслуживание воздухоочистителя

Интервал обслуживания: Через каждые 50 часов—Очистите и смажьте элемент воздухоочистителя из пеноматериала. (при работе в условиях сильного загрязнения или запыления это следует делать чаще.)

Через каждые 100 часов—Замените бумажный элемент воздушного фильтра (при работе в условиях сильного загрязнения или запыления это следует делать чаще.)

Внимание: **В условиях повышенного запыления или загрязнения обслуживайте воздухоочиститель чаще.**

1. Убедитесь, что провод снят со свечи зажигания.
2. Снимите барашковую гайку, которая крепит крышку воздухоочистителя, и снимите крышку (Рисунок 31).

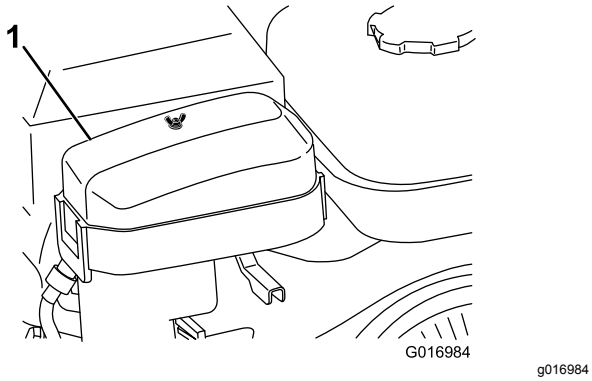

Рисунок 31

1. Крышка воздухоочистителя

3. Очистите крышку.
4. Если элемент из пеноматериала загрязнен, извлеките его из бумажного элемента (Рисунок 32) и очистите следующим образом:
   A. Промойте элемент из пеноматериала в теплой воде с жидким мылом. Отожмите его для удаления грязи, но не скручивайте, т.к. пеноматериал может порваться.
   B. Высушите элемент из пеноматериала, завернув его в чистую ветошь. Отожмите досуха ветошь и элемент из пеноматериала, но не скручивайте, т.к. пеноматериал может порваться.
   C. Пропитайте элемент из пеноматериала чистым моторным маслом. Отожмите элемент для удаления излишнего масла и распределите масло.

      Примечание: Желательно, чтобы элемент из пеноматериала был влажным от масла.

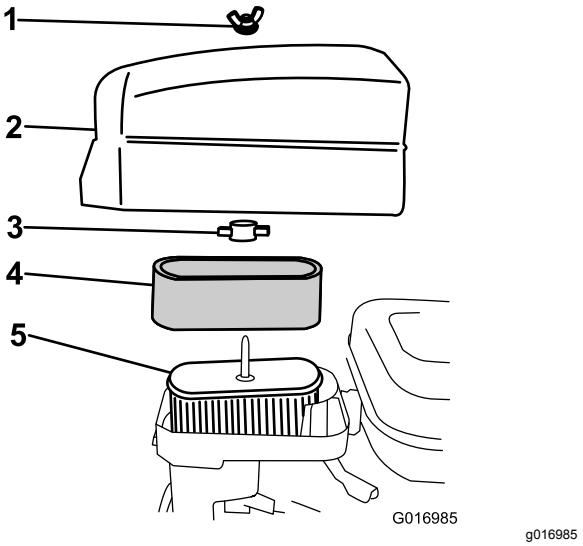

Рисунок 32

1. Барашковая гайка
2. Крышка воздухоочистителя
3. Пластиковая барашковая гайка
4. Элемент из пеноматериала
5. Бумажный элемент

5. Проверьте состояние бумажного элемента. Очистите его путем легкого обстукивания или замените в случае необходимости.

   Внимание: **Не используйте сжатый воздух для очистки бумажного элемента.**

6. Установите элемент из пеноматериала, бумажный элемент и крышку воздухоочистителя.

   Внимание: **Не допускайте работу двигателя без элемента воздухоочистителя, так как это приведет к чрезвычайному износу и повреждению двигателя.**

Обслуживание свечи зажигания

Интервал обслуживания: Через каждые 100 часов

Используйте свечу зажигания NGK BR6HS или эквивалентную. Зазор должен составлять 0,6–0,7 мм.

1. Снимите провод со свечи зажигания (Рисунок 33).

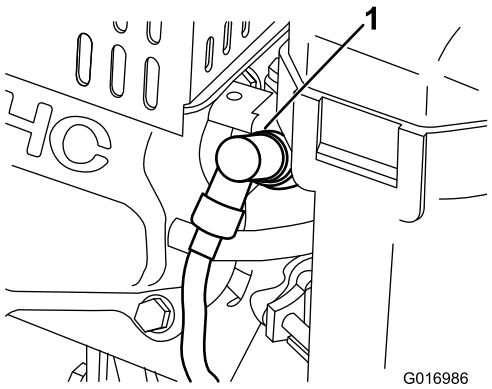

g016986

Рисунок 33

1. Провод свечи зажигания

2. Очистите поверхность вокруг свечи зажигания и снимите свечу с головки блока цилиндров.

   Внимание: **Замените свечу зажигания, имеющую трещины, повреждения или следы загрязнения. Пескоструйная обработка, шабровка или очистка электродов не допускаются, т.к. попадание абразивных частиц в двигатель может привести к его повреждению.**

3. Установите зазор в пределах от 0,6 до 0,7 мм, как показано на Рисунок 34. Установите свечу зажигания с правильным зазором и надежно затяните ее с моментом 23 Н·м.

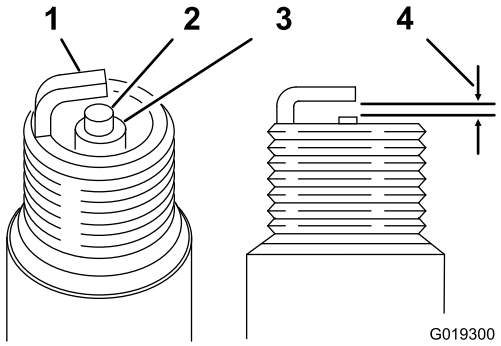

g019300

Рисунок 34

1. Изолятор центрального электрода
2. Боковой электрод
3. Зазор должен составлять 0,6–0,7 мм.

Техническое обслуживание топливной системы

Очистка топливного фильтра

1. Закройте клапан отключения подачи топлива и выверните стакан отстойника из корпуса карбюратора (Рисунок 35).

   Примечание: Используйте 17-миллиметровую 12-зубчатую головку, установив ее на нижнюю часть стакана отстойника, чтобы предотвратить повреждение стакана.

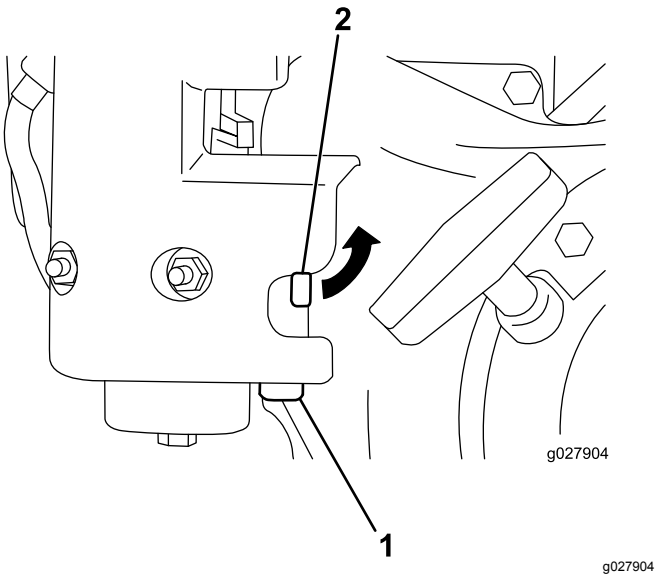

g027904

Рисунок 35

1. Стакан отстойника
2. Клапан отключения подачи топлива

2. Промойте стакан и фильтр в чистом бензине и установите их на место.

Техническое обслуживание электрической системы

Обслуживание блокировочного выключателя тяги

Используйте следующую процедуру, если потребуется регулировка или замена блокировочного выключателя тяги.

1. Убедитесь, что двигатель выключен, а рычаг управления тягой выведен из зацепления и опирается на упор нейтрали (Рисунок 36).

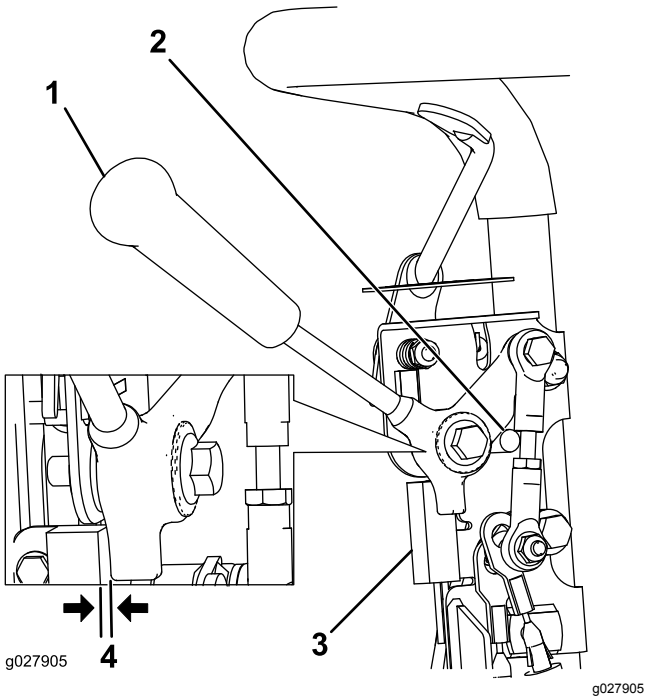

Рисунок 36

1. Рычаг управления тягой
2. Упор нейтрали
3. Блокировочный выключатель
4. Зазор 0,8 мм (0,032 дюйма)

2. Ослабьте крепежные детали блокировочного выключателя (Рисунок 36).
3. Установите регулировочную прокладку толщиной 0,8 мм между рычагом управления тягой и блокировочным выключателем (Рисунок 36).
4. Затяните крепежные детали блокировочного выключателя и снова проверьте зазор.

Примечание: Рычаг управления тягой не должен касаться выключателя.

5. Включите рычаг управления тягой и убедитесь, что выключатель разомкнут.

Примечание: В случае необходимости замените выключатель.

Техническое обслуживание тормозов

Регулировка рабочего и стояночного тормозов

Если рабочий/стояночный тормоз проскальзывает во время работы, отрегулируйте его.

1. Включите рабочий тормоз, нажмите ручку стояночного тормоза и дайте рабочему тормозу опереться на палец стояночного тормоза (Рисунок 37)

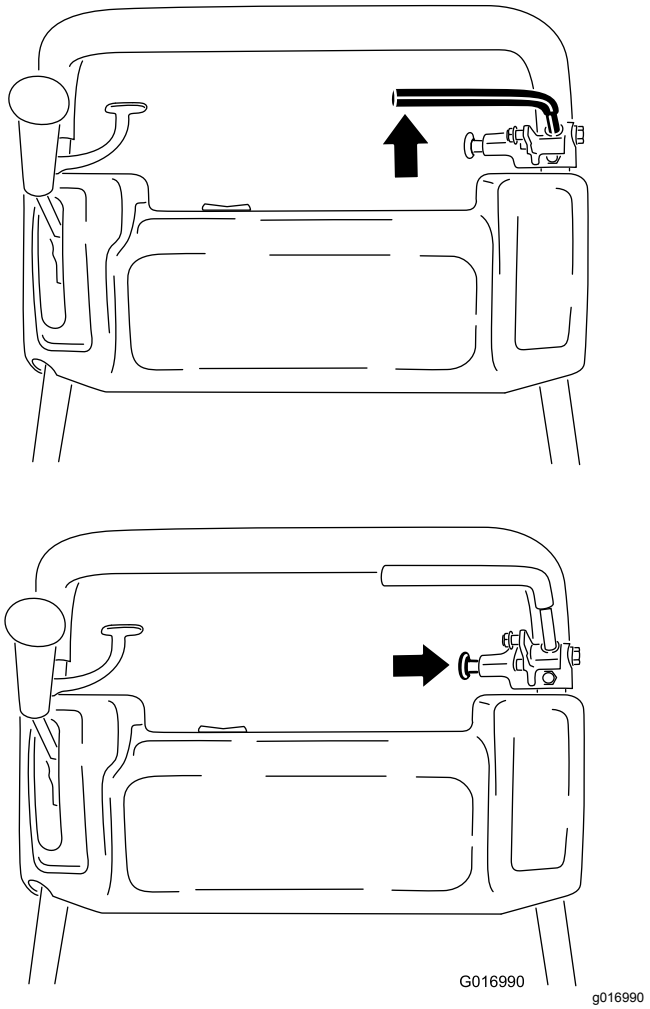

Рисунок 37

2. Используя пружинные весы, отожмите рычаг рабочего тормоза назад (Рисунок 38). Отпускание тормоза должно происходить при приложении усилия 13,5–18 кг. Если стояночный тормоз отпускается раньше, чем будет приложено усилие 13,5–18 кг, отрегулируйте тросик тормоза.

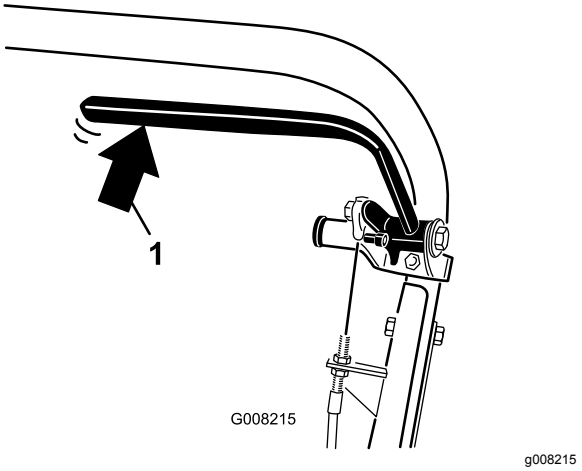

Рисунок 38

1. Давление назад на рычаг рабочего тормоза.

3. Ослабьте стопор, фиксирующий крышку клинового ремня, и откиньте крышку (Рисунок 39).

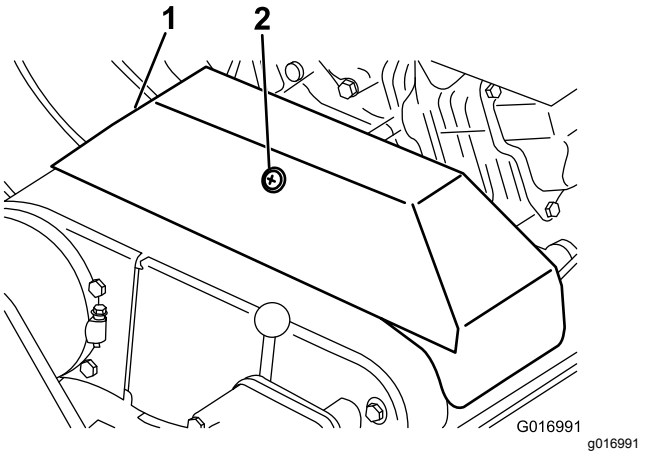

Рисунок 39

1. Кожух клинового ремня 2. Стопор

4. Регулировка натяжения тросика тормоза производится следующим образом.
   - Для уменьшения натяжения тросика ослабьте переднюю контргайку тросика и затяните заднюю контргайку (Рисунок 40). Повторите действия, описанные в пунктах 1 и 2, и при необходимости отрегулируйте натяжение.
   - Для увеличения натяжения троса затягивайте переднюю контргайку троса и отпускайте заднюю контргайку (Рисунок 40). Повторите действия, описанные в пунктах 1 и 2, и при необходимости отрегулируйте натяжение.

   Примечание: Регулировка может быть выполнена на тросе возле контргайки у панели управления или на кронштейне у основания двигателя.

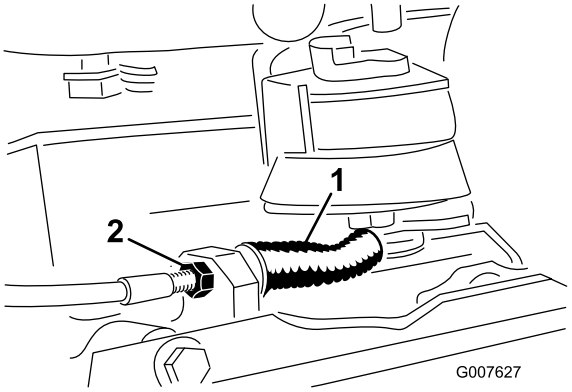

g007627

Рисунок 40

1. Тросик рабочего/стояночного тормоза
2. Передняя зажимная гайка

5. Закройте крышку и зафиксируйте стопор.

Техническое обслуживание ремней

Регулировка ремней

Чтобы обеспечить надлежащую работу машины и предотвратить чрезмерный износ, убедитесь, что ремень натянут правильно. Почаще проверяйте ремни.

Регулировка ремня привода барабана

1. Снимите детали крепления крышки ремня и саму крышку, чтобы открыть доступ к ремню (Рисунок 41).

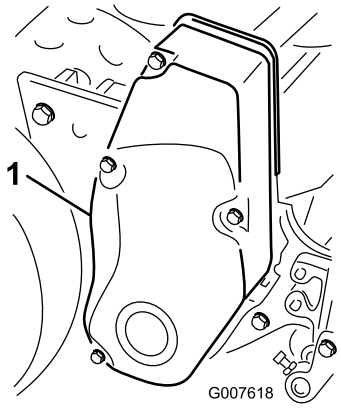

g007618

Рисунок 41

1. Крышка ремня

2. Проверьте натяжение, приложив к ремню посредине между шкивами (Рисунок 42) усилие 18–22 Н. Отклонение ремня должно составлять 6 мм.

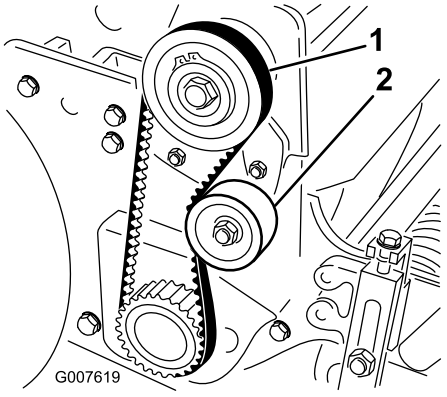

g007619

Рисунок 42

1. Ремень привода барабана
2. Натяжной ролик

3. Для регулировки натяжения ремня выполните следующие действия:

   A. Отпустите гайку крепления натяжного ролика и поджимайте натяжной ролик по часовой стрелке к обратной стороне ремня, пока не будет получено требуемое натяжение ремня (Рисунок 42).

      Внимание: **Не затягивайте ремень слишком сильно.**

   B. Затяните гайку для фиксации выполненной регулировки.

4. Установите крышку ремня на место.
5. Сохраняя небольшой зазор между уплотнением крышки и боковой пластиной, установите каждый крепежный болт таким образом, чтобы резьба вошла в зацепление во вставке.

   Примечание: Этот зазор позволит выполнить визуальное выравнивание болтов относительно резьбовых вставок.

6. После установки всех болтов затяните их так, чтобы выступы внутри крышки уперлись в боковую пластину.

   Примечание: Не затягивайте болты слишком сильно.

Регулировка ремня привода тяги

1. Снимите детали крепления крышки ремня и саму крышку, чтобы открыть доступ к ремню (Рисунок 43).

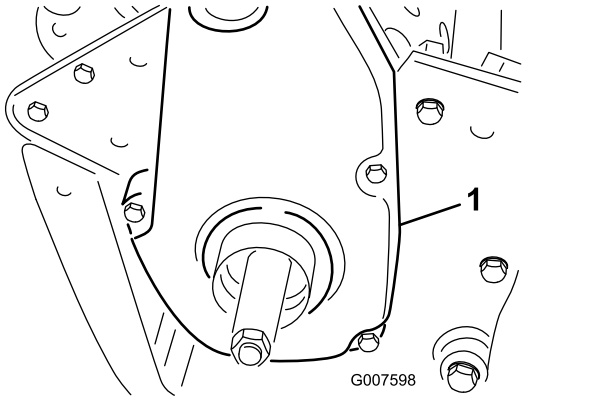

g007598

Рисунок 43

1. Кожух ремня привода тяги

2. Проверьте натяжение, приложив к ремню посредине между шкивами (Рисунок 44) усилие 18–22 Н.

   Примечание: Отклонение ремня должно составлять 6 мм.

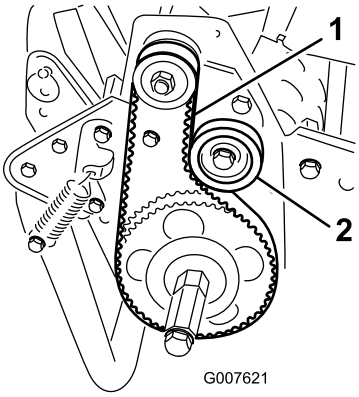

g007621

Рисунок 44

1. Ремень привода тяги
2. Натяжной ролик

3. Для регулировки натяжения ремня выполните следующие действия:

   A. Ослабьте крепежную гайку натяжного ролика и поджимайте натяжной ролик по часовой стрелке к обратной стороне ремня, пока не будет достигнуто требуемое натяжение ремня (Рисунок 44).

      Внимание: **Не затягивайте ремень слишком сильно.**

   B. Затяните гайку для фиксации выполненной регулировки.

4. Установите крышку ремня на место.
5. Сохраняя небольшой зазор между уплотнением крышки и боковой пластиной, установите каждый крепежный болт таким образом, чтобы резьба вошла в зацепление во вставке.

   Примечание: Этот зазор позволит выполнить визуальное выравнивание болтов относительно резьбовых вставок.

6. После установки всех болтов затяните их так, чтобы выступы внутри крышки уперлись в боковую пластину.

   Примечание: Не затягивайте болты слишком сильно.

Регулировка ремня дифференциала

1. Отверните болты крепления передней и задней частей крышки дифференциала к его корпусу и сдвиньте части крышки в сторону, чтобы получить доступ к ремню.
2. Проверьте натяжение, приложив к ремню посредине между шкивами (Рисунок 45) усилие 22–26 Н.

Примечание: Отклонение ремня должно составлять 6 мм.

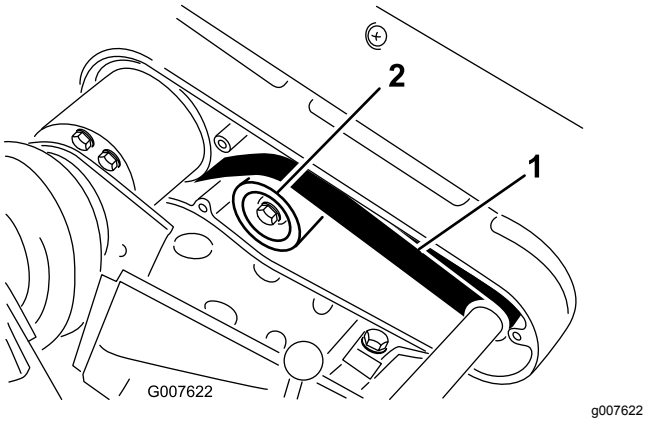

Рисунок 45

1. Ремень дифференциала 2. Натяжной ролик

3. Для регулировки натяжения ремня выполните следующие действия:
   A. Ослабьте крепежную гайку натяжного ролика и поворачивайте натяжной ролик по часовой стрелке, прижимая к обратной стороне ремня, пока не будет достигнуто требуемое натяжение ремня (Рисунок 45).

      Внимание: **Не затягивайте ремень слишком сильно.**

   B. Затяните гайку для фиксации выполненной регулировки.
4. Установите крышку ремня на место.
5. Сохраняя небольшой зазор между уплотнением крышки и боковой пластиной, установите каждый крепежный болт таким образом, чтобы резьба вошла в зацепление во вставке. Этот зазор позволит выполнить визуальное выравнивание болтов относительно резьбовых вставок.
6. После установки всех болтов затяните их так, чтобы выступы внутри крышки уперлись в боковую пластину. Не затягивайте болты слишком сильно.

Регулировка главных клиновых ремней

1. Для регулировки натяжения главных клиновых ремней прежде всего проверьте регулировку рычага управления тягой; см. Регулировка рычага управления тягой (страница 40). Если вы не можете приложить усилие 27–32 Н, необходимое при регулировке управления тягой, переходите к следующему этапу.
2. Ослабьте стопор, фиксирующий крышку клинового ремня, и откиньте крышку (Рисунок 46).

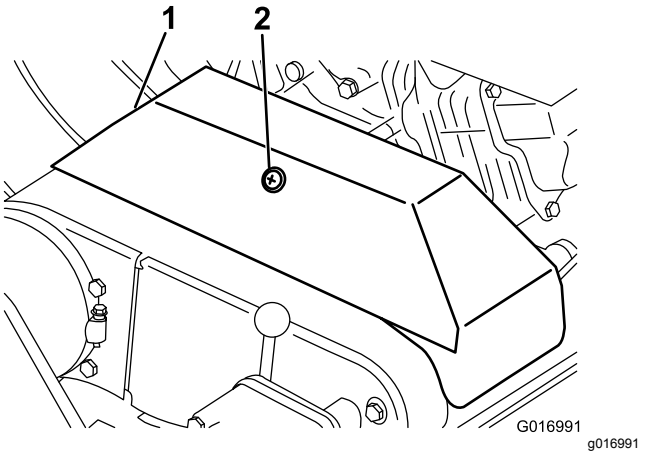

Рисунок 46

1. Кожух клинового ремня 2. Стопор

3. Чтобы увеличить натяжение ремня, ослабьте болты крепления двигателя и по пазам сдвиньте двигатель назад.

   Внимание: **Не затягивайте ремень слишком сильно.**
4. Затяните крепежные болты.

   Примечание: После установки новых клиновых ремней расстояние между осями ведущего и ведомого шкивов должно равняться примерно 12,9 см.
5. После натяжения главных клиновых ремней проверьте с помощью линейки выравнивание шкива выходного вала двигателя и шкива промежуточного вала.
6. Если шкивы не выровнены, ослабьте винты крепления монтажной опоры двигателя к раме машины и перемещайте двигатель из стороны в сторону до выравнивания шкивов с точностью 0,7 мм.

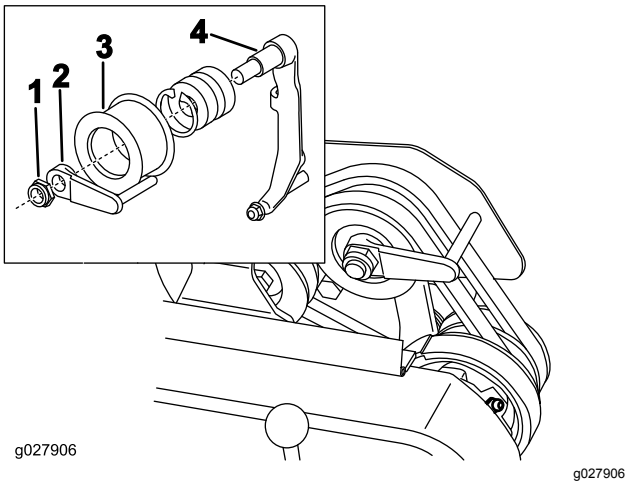

Рисунок 47

1. Контргайка
2. Направляющая ремня
3. Натяжной ролик
4. Рычаг натяжного ролика

7. Затяните крепежные винты и проверьте выравнивание.
8. Для облегчения толкания или буксировки машины с выключенным двигателем отрегулируйте направляющую ремня (Рисунок 47, врезка) следующим образом:
   A. Включите муфту.
   B. Отпустите контргайку, которая крепит натяжной ролик и направляющую ремня к рычагу натяжного ролика.
   C. Поворачивайте направляющую ремня по часовой стрелке, пока зазор между направляющим пальцем и обратной стороной приводного ремня не будет равен приблизительно 1,5 см.
   D. Затяните контргайку, которая крепит натяжной ролик и направляющую ремня к рычагу натяжного ролика.
9. Закройте крышку и зафиксируйте стопор.

Замена ремня дифференциала

1. Отверните болты крепления крышек ремней тягового привода и привода барабана к правой боковой пластине и снимите крышки ремней.
2. Ослабьте на всех натяжных роликах гайки крепления и поверните каждый ролик против часовой стрелки от обратной стороны каждого ремня, чтобы ослабить натяжение ремня.
3. Снимите ремни.
4. Снимите болты крепления передней и задней частей крышки дифференциала к корпусу дифференциала и отодвиньте части крышки, чтобы открыть доступ к ремню (Рисунок 48).

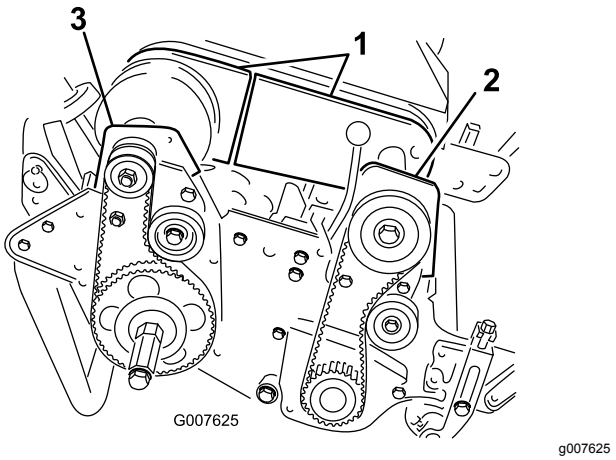

Рисунок 48

1. Части крышки дифференциала
2. Передний корпус муфты
3. Корпус правого заднего подшипника

5. Ослабьте гайки крепления натяжного ролика дифференциала и поверните ролик против часовой стрелки от обратной стороны каждого ремня, чтобы ослабить натяжение ремня.
6. Удалите 2 болта и 2 контргайки, которые крепят передний корпус муфты к боковой пластине (Рисунок 48).
7. Переверните корпус на 180° так, чтобы его низ был обращен вверх.
8. Удалите 2 болта и 2 контргайки, которые крепят корпус правого заднего подшипника к боковой пластине (Рисунок 48).
9. Переверните корпус на 180° так, чтобы его низ был обращен вверх.
10. Снимите старый ремень.
11. Протяните новый ремень над крышками повернутых корпусов, частями крышки дифференциала и наденьте на шкивы дифференциала.
12. Убедитесь, что натяжной ролик упирается в обратную сторону ремня.
13. Поверните оба корпуса обратно в вертикальное положение и прикрепите их к боковой пластине ранее снятыми болтами и гайками.
14. Отрегулируйте натяжение ремня дифференциала; см. Регулировка ремня дифференциала (страница 37).
15. Отрегулируйте натяжение ремней привода тяги и привода барабана; см. Регулировка

ремня привода тяги (страница 37) и Регулировка ремня привода барабана (страница 36).

16. Установите крышки дифференциала, привода тяги и привода барабана.

Техническое обслуживание органов управления

Регулировка рычага управления тягой

Если рычаг управления тягой не включается или проскальзывает во время работы, требуется его регулировка.

1. Переведите рычаг управления тягой в положение ВЫКЛЮЧЕНО.
2. Ослабьте стопор, фиксирующий крышку клинового ремня, и откиньте крышку (Рисунок 46).
3. Для увеличения натяжения троса ослабляйте переднюю контргайку троса, одновременно затягивая заднюю контргайку троса (Рисунок 49) до получения на рычаге управления тягой требуемого усилия 8–9 Н·м.

   Примечание: Измерьте усилие на ручке управления.

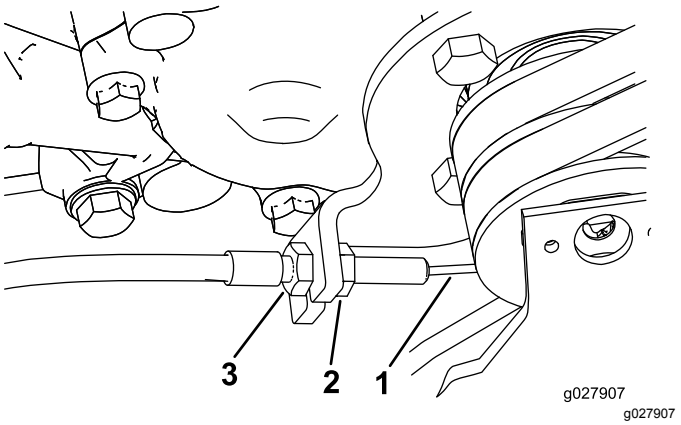

Рисунок 49

1. Трос управления тягой
2. Передняя контргайка троса
3. Задняя контргайка троса

4. Затяните переднюю контргайку троса.
5. Закройте крышку и зафиксируйте стопор.
6. Проверьте работу рычага устройства управления тягой.

Техническое обслуживание режущего блока

Правила техники безопасности при обращении с ножом

Соблюдайте осторожность при проверке барабана режущего блока. При техническом обслуживании барабана используйте перчатки и соблюдайте осторожность.

Выравнивание заднего тормозного барабана по барабану

1. Припаркуйте машину на ровной поверхности, предпочтительно на плите из прецизионной стали.
2. Поместите плоскую стальную полосу 0,6 x 2,5 см, длиной примерно 73,6 см под ножи барабана, уперев ее в передний край неподвижного ножа, чтобы не допустить упора неподвижной планки в рабочую поверхность.
3. Поднимите передний валик так, чтобы на поверхности лежали только задний тормозной барабан и барабан.
4. Нажмите с усилием на машину над барабаном, чтобы все ножи барабана касались стальной полосы.
5. Нажимая на барабан, введите калибр для измерения зазоров под один конец тормозного барабана, а затем проверьте другой конец тормозного барабана.

   Примечание: Если зазор между тормозным барабаном и рабочей поверхностью на каком-либо конце больше 0,25 мм, отрегулируйте тормозной барабан (перейдите к пункту 6). Если зазор меньше 0,25 мм, регулировка не требуется.
6. Снимите задний кожух ремня с правой стороны машины (Рисунок 50).

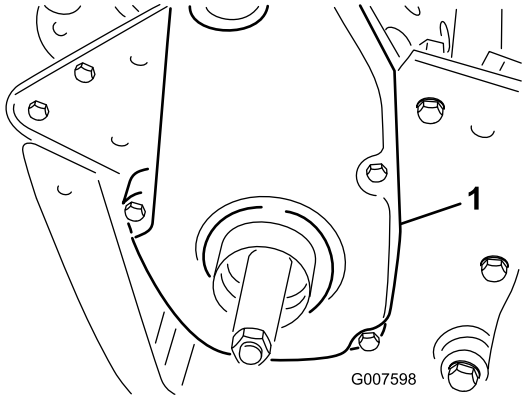

g007598

Рисунок 50

1. Кожух ремня привода тяги

7. Поворачивайте ведомый шкив валика до совмещения с 4 винтами с буртиком подшипника валика (Рисунок 51).

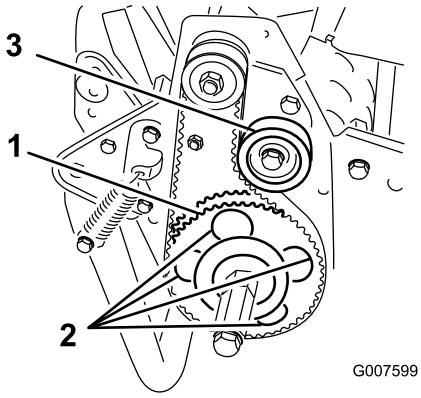

g007599

Рисунок 51

1. Ведомый шкив
2. 4 отверстия
3. Натяжной ролик

8. Ослабьте 4 винта подшипников валика и винт крепления натяжного ролика.
9. Поднимайте или опускайте правую сторону узла валика, пока зазор не станет меньше 0,25 мм.
10. Затяните винты крепления валика.
11. Отрегулируйте натяжение ремня и затяните винт крепления натяжного ролика. (Рисунок 51).

Регулировка контакта барабана с неподвижным ножом

Отрегулируйте контакт барабана с неподвижным ножом после шлифования, заточки обратным

вращением или разборки режущего блока. Это не является ежедневной процедурой регулировки.

1. Припаркуйте машину на ровной рабочей поверхности.
2. Для доступа к неподвижному ножу и барабану наклоните машину назад на рукоятку.

   Внимание: **Не наклоняйте машину больше чем на 25°. Наклон машины на угол больше 25° приведет к попаданию масла в камеру сгорания и(или) течи топлива из крышки топливного бака.**
3. Поверните барабан таким образом, чтобы нож пересекал кромку неподвижного ножа между первой и второй головками винтов неподвижного ножа с правой стороны режущего блока (Рисунок 52).

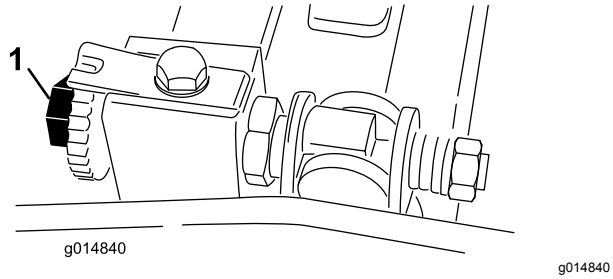

Рисунок 52

1. Регулировочный винт неподвижного ножа

4. Поверните барабан таким образом, чтобы нож пересекал кромку неподвижного ножа между первой и второй головками винтов неподвижного ножа с правой стороны режущего блока.
5. Вставьте регулировочную прокладку толщиной 0,05 мм между отмеченным ножом и кромкой неподвижного ножа в точке, где отмеченный нож пересекает кромку неподвижного ножа.
6. Поворачивайте правый регулировочный винт планки неподвижного ножа до тех пор, пока не почувствуете легкое давление (т.е. тянущее усилие) на регулировочной прокладке при перемещении ее из стороны в сторону (Рисунок 52).
7. Удалите регулировочную прокладку.
8. С левой стороны режущего блока медленно поверните барабан так, чтобы ближайший нож пересекал кромку неподвижного ножа между головками первого и второго винтов.
9. Повторите действия, описанные в пунктах с 4 по 7, для левой стороны режущего блока и левого регулировочного винта планки неподвижного ножа.
10. Используя те же точки контакта, повторяйте действия, описанные в пунктах с 5 по 7, пока не будет достигнуто легкое тянущее усилие с правой и левой стороны режущего блока.
11. Чтобы между барабаном и неподвижным ножом был легкий контакт, поверните каждый регулировочный винт планки неподвижного ножа по часовой стрелке на 3 щелчка.

    Примечание: Каждый поворот регулировочного винта планки неподвижного ножа на один щелчок сдвигает неподвижный нож на 0,018 мм. При вращении по часовой стрелке кромка неподвижного ножа приближается к барабану, а при вращении против часовой стрелки она удаляется от барабана.
12. Проверьте характеристики скашивания, вставив длинную полоску бумаги между барабаном и неподвижным ножом перпендикулярно неподвижному ножу (Рисунок 53). Медленно проверните барабан вперед. При этом бумага должна разрезаться.

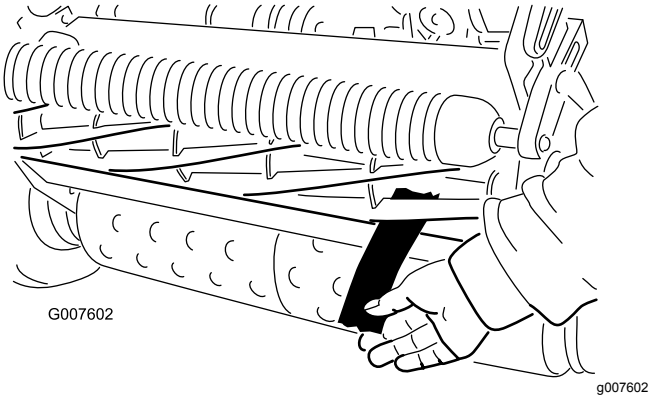

Рисунок 53

Примечание: Если наблюдается чрезмерный контакт / тянущее усилие барабана, необходимо выполнить заточку обратным вращением на лицевой поверхности неподвижного ножа или отшлифовать режущий блок для получения острых кромок, необходимых для точного скашивания.

Регулировка высоты скашивания

1. Убедитесь, что задний валик горизонтален и что контакт между неподвижным ножом и барабаном является правильным. Для доступа к переднему и заднему валикам и неподвижному ножу наклоните машину назад на рукоятку.

Внимание: **Не наклоняйте машину больше чем на 25°. Наклон машины на угол больше 25° приведет к попаданию масла в камеру сгорания и(или) течи топлива из крышки топливного бака.**

2. Ослабьте контргайки, которые крепят рычаги регулировки высоты скашивания к кронштейнам высоты скашивания (Рисунок 54).

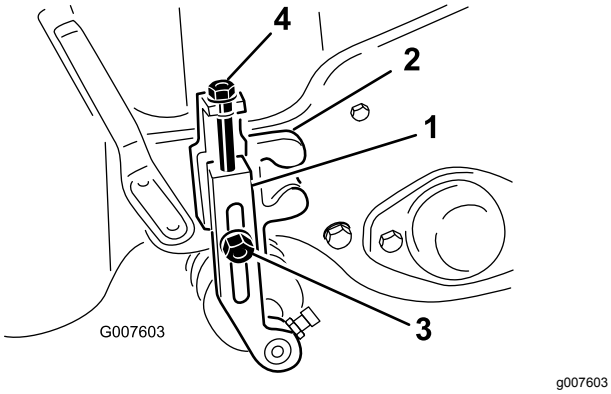

Рисунок 54

1. Рычаг регулировки высоты скашивания
2. Кронштейн высоты скашивания
3. Контргайка
4. Регулировочный винт

3. Ослабьте гайку измерительной планки (Рисунок 55) и установите регулировочный винт на необходимую высоту скашивания. Расстояние между нижней частью головки винта и лицевой поверхностью планки равно высоте скашивания.

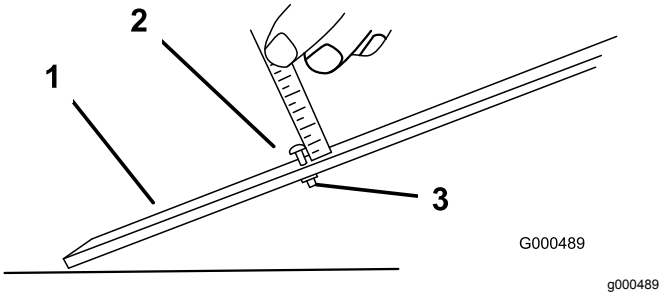

Рисунок 55

1. Измерительная планка
2. Винт регулировки высоты
3. Гайка

4. Зацепите головку винта за режущую кромку неподвижного ножа и расположите задний конец планки на заднем валике (Рисунок 56).

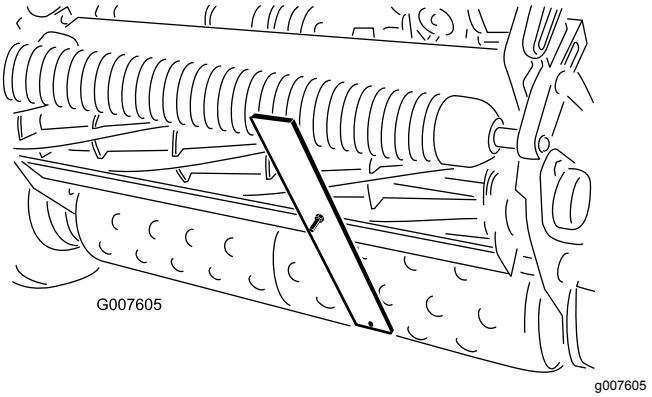

Рисунок 56

5. Поворачивайте регулировочный винт, пока валик не коснется переднего конца мерной планки.
6. Регулируйте оба конца валика до тех пор, пока весь валик не станет параллелен неподвижному ножу.

   Внимание: **При правильной регулировке задний и передний валики касаются измерительной планки, а винт прижимается к неподвижному ножу. Это обеспечивает одинаковую высоту скашивания с обеих сторон неподвижного ножа.**
7. Затяните гайку для фиксации выполненной регулировки.

   Внимание: **Чтобы избежать снятия дерна при неровном травяном покрове, убедитесь, что опоры валиков направлены назад (валик ближе к барабану).**

   Примечание: В зависимости от применения и нужд пользователя передний валик может быть установлен в три разных положения (Рисунок 57).

   - Переднее положение используется, когда установлена механическая щетка.
   - Без механической щетки используется среднее положение.
   - Третье положение используется на особо неровных травяных покровах.

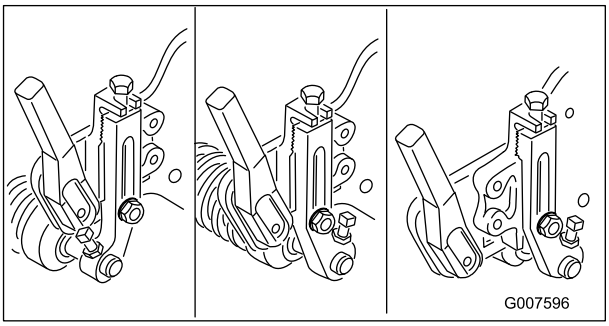

g007596

Рисунок 57

Регулировка высоты щитка-отражателя травы

Отрегулируйте щиток-отражатель так, чтобы скошенная трава попадала в травосборник.

1. Измерьте расстояние от верха переднего несущего стержня до переднего края щитка на каждой стороне режущего блока (Рисунок 58).

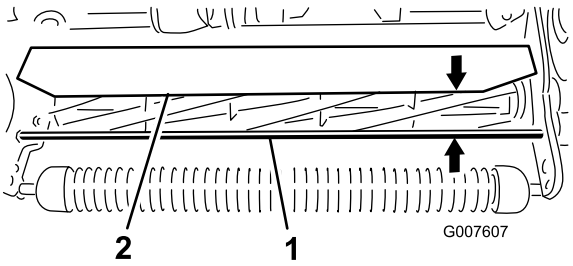

g007607

Рисунок 58

1. Несущий стержень
2. Щиток-отражатель травы

2. Для нормальных условий скашивания щиток-отражатель травы должен быть установлен на высоту 10 см от несущего стержня. Ослабьте болты и гайки крепления каждого конца щитка-отражателя к боковой пластине и отрегулируйте высоту щитка.
3. Затяните детали крепления.

   Примечание: При работе в условиях достаточно сухой почвы щиток можно опустить (скошенная трава пролетает над верхом корзины) или, если трава тяжелая и мокрая, поднять (скошенная трава скапливается в задней части корзины).

Регулировка отражателя скошенной травы

Отрегулируйте отражатель так, чтобы вся скошенная трава выбрасывалась из области барабана.

1. Ослабьте винты крепления верхней планки (Рисунок 59) к режущему блоку.

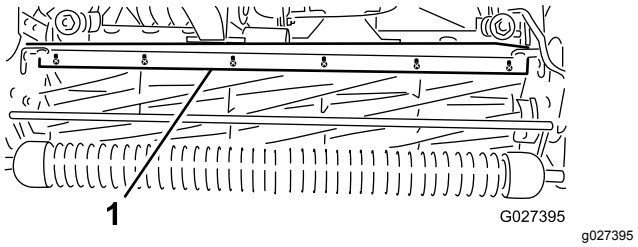

g027395

Рисунок 59

1. Отражатель скошенной травы

2. Вставьте толщиномер на 1,5 мм между верхней поверхностью барабана и отражателем и затяните винты.
3. Убедитесь, что расстояние от отражателя до барабана одинаковое по всей длине барабана.

   Примечание: Отражатель можно отрегулировать для компенсации изменения состояния травяного покрова. Когда трава очень влажная, устанавливайте планку ближе к барабану. И наоборот, когда трава сухая, отодвиньте планку от барабана. Для обеспечения оптимальных характеристик планка должна быть параллельна барабану. Регулируйте планку каждый раз при регулировке высоты щитка и заточке барабана на станке.

Определение типа планки неподвижного ножа

Чтобы определить, для какого вида скашивания — стандартного или интенсивного — предназначен неподвижный нож, проверьте монтажные проушины левой неподвижной планки. Если монтажные проушины закруглены, то планка неподвижного ножа является стандартной. Если монтажные проушины имеют прорези, то это неподвижный нож для интенсивного скашивания (Рисунок 60).

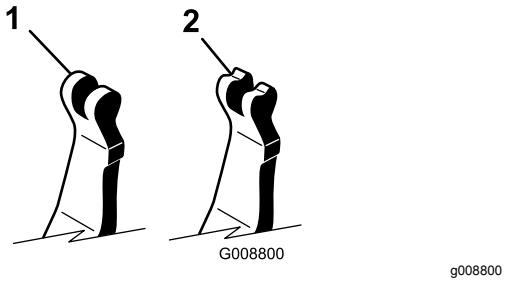

Рисунок 60

1. Стандартный неподвижный нож
2. Неподвижный нож для интенсивного скашивания

Техническое обслуживание неподвижного ножа

Демонтаж неподвижного ножа

1. Поверните регулировочный винт планки неподвижного ножа против часовой стрелки, чтобы отвести неподвижный нож от барабана (Рисунок 61).

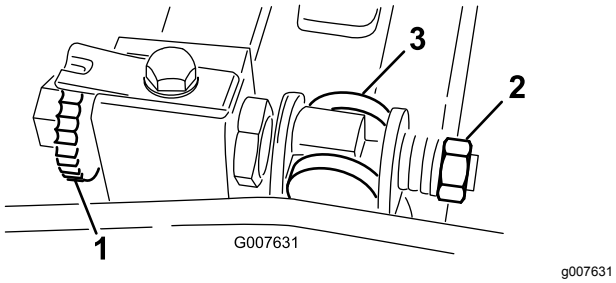

Рисунок 61

1. Регулировочный винт неподвижного ножа
2. Гайка натяжения пружины
3. Неподвижный нож

2. Отвинчивайте гайку натяжения пружины до тех пор, пока шайба больше не будет нажимать на неподвижный нож (Рисунок 61).
3. На каждой стороне машины ослабьте зажимную гайку, стопорящую болт планки неподвижного ножа (Рисунок 62).

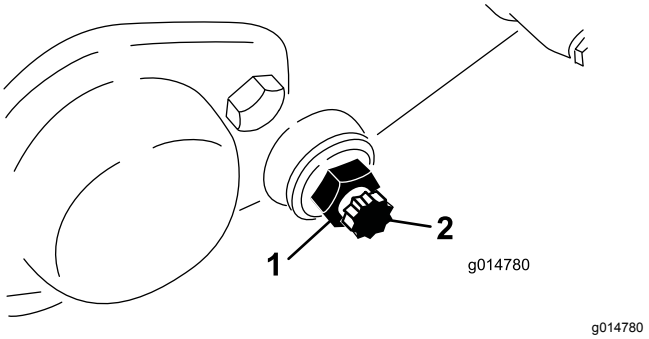

Рисунок 62

1. Контргайка
2. Болт планки неподвижного ножа

4. Снимите оба болта неподвижного ножа, что позволит снять неподвижный нож с машины, потянув его вниз. На каждом конце неподвижного ножа оставьте 2 нейлоновые и 2 штампованные стальные шайбы (Рисунок 62).

Установка неподвижного ножа

1. Установите неподвижный нож, расположив монтажные проушины между шайбой и регулятором неподвижного ножа.
2. Закрепите неподвижный нож на обеих боковых пластинах болтами неподвижного ножа (с контргайками на болтах) и 8 шайбами.

   Примечание: Установите нейлоновую шайбу с каждой стороны выступа боковой пластины. Снаружи на каждую нейлоновую шайбу поместите стальную шайбу.
3. Затяните болты с моментом от 27 до 36 Н·м.
4. Затяните контргайки так, чтобы наружные упорные шайбы свободно вращались.
5. Затяните гайку натяжения пружины так, чтобы пружина полностью сжалась, затем отверните ее на 1/2 оборота.
6. Отрегулируйте неподвижный нож; см. Регулировка контакта барабана с неподвижным ножом (страница 41).

Технические характеристики неподвижного ножа

Установка неподвижного ножа

1. Удалите скребком всю ржавчину, окалину и коррозию с поверхности планки неподвижного ножа.
2. Перед установкой неподвижного ножа нанесите тонкий слой масла на поверхность планки неподвижного ножа.

3. Убедитесь, что все резьбовые поверхности винтов планки неподвижного ножа чистые.
4. Установите, не затягивая, новые винты (5/16–18UNC–2A), чтобы прикрепить неподвижный нож к планке неподвижного ножа. Нанесите противозадирный состав на резьбовые поверхности винтов.

   Внимание: **Не наносите противозадирный состав на конические поверхности головок винтов.**
5. Используя динамометрический ключ и инструмент для затяжки винтов неподвижного ножа (TOR510880), затяните 2 наружных винта с моментом 1 Н·м
6. Следуя порядку действий, показанному на Рисунок 63, затяните винты с моментом 25,4 Н·м.

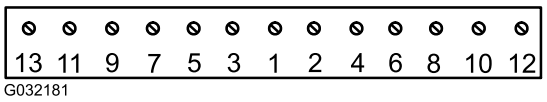

Рисунок 63

7. Заточите неподвижный нож после установки.

Подготовка барабана к заточке

1. Перед заточкой убедитесь, что все компоненты режущего блока находятся в исправном состоянии, и устраните любые нарушения.
2. Следуйте указаниям изготовителя заточного станка, чтобы заточить режущий барабан в соответствии со следующими характеристиками.

Характеристики заточки барабанов	
Диаметр нового барабана	128,5 мм
Эксплуатационный предел для диаметра барабана	114,3 мм
Задний угол ножа	30° ± 5°
Ширина витка ножа	1,0 мм
Диапазон ширины витка ножа	От 0,8 до 1,2 мм
Предельный ресурс конусности по диаметру барабана	0,25 мм

Затыловочное шлифование барабана

Ширина витка нового барабана составляет от 1,3 до 1,5 мм, он заточен затыловочным шлифованием под 30 градусов.

Когда ширина витка становится больше 3 мм, выполните следующие действия:

1. Произведите 30-градусное затыловочное шлифование всех ножей барабана, пока не будет достигнута ширина витка 1,3 мм (Рисунок 64).

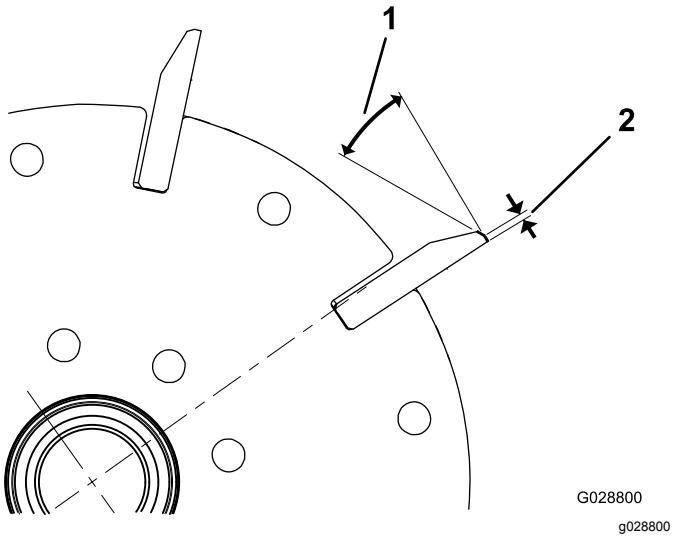

Рисунок 64

1. 30°
2. 1,3 мм

2. Произведите шлифование методом вращения барабана, чтобы получить биение барабана <0,025 мм.

   Примечание: При этом ширина витка немного увеличится.
3. Отрегулируйте режущий блок; см. *Руководство оператора* для режущего блока.

Примечание: Чтобы после заточки барабана и/или неподвижного ножа их кромки оставались острыми как можно дольше, проверьте контакт барабана с неподвижным ножом еще раз после скашивания двух фервеев, так как при скашивании удаляются все заусенцы, что может привести к нарушению зазора между барабаном и неподвижным ножом, что приведет к ускоренному износу.

Характеристики заточки неподвижного ножа

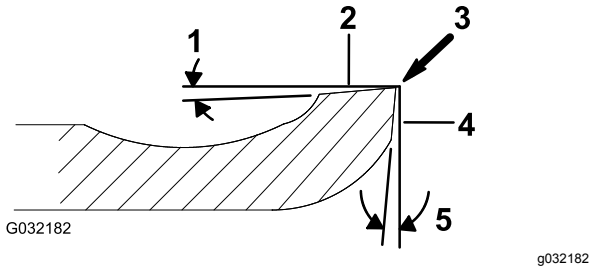

Рисунок 65

1. Задний угол
2. Верхняя поверхность
3. Удалить задиры
4. Передняя поверхность
5. Передний угол

Задний угол стандартного неподвижного ножа	Минимум 3°
Задний угол увеличенного неподвижного ножа	Минимум 7°
Диапазон передних углов	От 13° до 17°.

Проверка верхнего угла заточки

Угол заточки неподвижных ножей очень важен.

Используйте индикатор угла (номер 131-6828 по каталогу Toro) и крепление для индикатора угла (номер 131-6829 по каталогу Toro), чтобы проверить угол, который обеспечивает ваше устройство для заточки, и при наличии отклонений скорректируйте его.

1. Установите индикатор угла на нижней стороне неподвижного ножа, как показано на Рисунок 66.

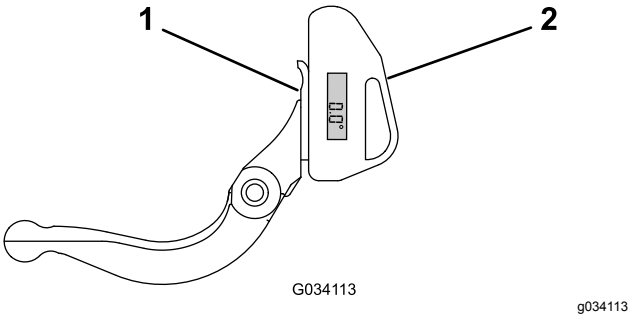

Рисунок 66

1. Неподвижный нож (вертикальный)
2. Индикатор угла

2. Нажмите кнопку Alt Zero (Нулевая высота) на индикаторе угла.
3. Установите крепление индикатора угла на кромке неподвижного ножа так, чтобы кромка магнита совпала с кромкой неподвижного ножа (Рисунок 67).

Примечание: При выполнении действий, описанных в данном пункте, цифровой дисплей должен быть виден с той же стороны, что и при выполнении действий, описанных в пункте 1.

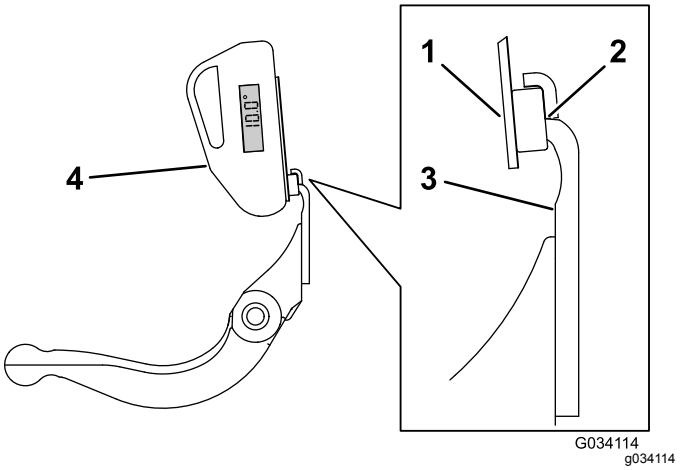

Рисунок 67

1. Крепление индикатора угла
2. Кромка магнита совпадает с кромкой неподвижного ножа.
3. Неподвижный нож
4. Индикатор угла

4. Установите индикатор угла на крепление, как показано на Рисунок 67.

   Примечание: Угол, получаемый с помощью устройства для заточки, не должен отличаться более чем на 2 градуса от рекомендованного верхнего угла заточки.

Заточка барабана обратным вращением

1. Снимите пробку с крышки правого привода барабана (Рисунок 68).

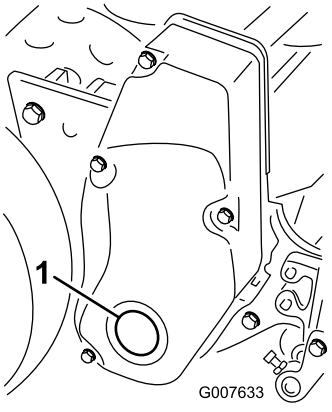

Рисунок 68

1. Пробка крышки

2. Вставьте приводной удлинитель на 1/2 дюйма, подсоединенный к машине заточки обратным вращением, в квадратное отверстие в центре шкива барабана.
3. Произведите заточку обратным вращением согласно *Руководству по заточке барабанов и вращающихся ножей газонокосилок компании Toro*, форма № 80-300 PT.

⚠ ОПАСНО

Прикосновение к барабану или другим движущимся частям может привести к травме.

- **Держитесь на безопасном расстоянии от барабана при заточке обратным вращением.**
- **Никогда не используйте малярную щетку с короткой ручкой при заточке обратным вращением. Рукоятку (№ по каталогу 29-9100) в сборе или в виде отдельных деталей можно приобрести у официального дистрибьютора компании Toro.**

Примечание: Чтобы улучшить режущую кромку, после окончания заточки обратным вращением обработайте напильником переднюю поверхность неподвижного ножа. При этом будут удалены все заусенцы или неровные края, которые могут образоваться на режущей кромке.

4. Закончив эти действия, установите пробку в крышку.

Хранение

Безопасность при хранении

- Перед постановкой машины на хранение припаркуйте машину на ровной горизонтальной поверхности, включите стояночный тормоз, выключите двигатель, извлеките ключ и дождитесь остановки всех движущихся частей.
- Запрещается хранить машину в местах, где есть открытое пламя, искры или малая горелка, используемая, например, в водонагревателе или другом оборудовании.
- Перед постановкой машины на хранение в закрытом пространстве дайте двигателю остыть.

Хранение машины

1. Удалите скошенную траву, загрязнения и въевшуюся грязь с наружных частей всей машины, особенно с двигателя. Очистите грязь и сухую траву с наружных поверхностей ребер головки блока цилиндров двигателя и корпуса вентилятора.

   Внимание: **Машину можно мыть мягким моющим средством с водой. Не мойте машину струей под давлением. Старайтесь не использовать много воды, особенно вблизи щитка рычага переключения передач и двигателя.**

2. Для долгосрочного хранения (более 30 дней) добавьте в бак с топливом стабилизирующую/улучшающую присадку.
   A. Запустите двигатель на 5 минут для распределения кондиционированного топлива по топливной системе.
   B. Выключите двигатель, подождите, пока он остынет, и слейте топливо из бака или же продолжайте работу двигателя, пока он не заглохнет.
   C. Запустите двигатель и дайте ему поработать до тех пор, пока он не заглохнет. Снова запустите двигатель с закрытой воздушной заслонкой и повторяйте это действие до тех пор, пока двигатель не перестанет запускаться.
   D. Отсоедините провод от свечи зажигания.
   E. Утилизируйте надлежащим образом все неиспользованное топливо. Утилизируйте его в соответствии местными нормами.

Внимание: **Запрещается хранить топливо с добавлением стабилизатора/кондиционера топлива дольше срока, рекомендованного изготовителем стабилизатора топлива.**

3. Проверьте и затяните все болты, гайки и винты. Отремонтируйте или замените все изношенные или поврежденные детали.
4. Подкрасьте все поцарапанные или оголенные металлические поверхности. Краску можно приобрести в сервисном центре официального дистрибьютора.
5. Храните машину в чистом, сухом гараже или складском помещении. Накройте машину для ее защиты и сохранения в чистоте.

Примечания:

Уведомление о правилах соблюдения конфиденциальности для Европы

Информация, которую собирает компания Toro
Warranty Company (Toro), обеспечивает конфиденциальность ваших данных. Чтобы обработать вашу заявку на гарантийный ремонт и связаться с вами в случае отзыва изделий, мы просим вас предоставить нам некоторую личную информацию – непосредственно в нашу компанию или через ваше местное отделение или дилера компании Toro.

Гарантийная система Toro размещена на серверах, находящихся на территории Соединенных Штатов, где закон о соблюдении конфиденциальности может не гарантировать защиту такого уровня, который обеспечивается в вашей стране.

ПРЕДОСТАВЛЯЯ НАМ СВОЮ ЛИЧНУЮ ИНФОРМАЦИЮ, ВЫ СОГЛАШАЕТЕСЬ НА ЕЕ ОБРАБОТКУ В СООТВЕТСТВИИ С ОПИСАНИЕМ В НАСТОЯЩЕМ УВЕДОМЛЕНИИ О СОБЛЮДЕНИИ КОНФИДЕНЦИАЛЬНОСТИ.

Способ использования информации компанией Toro.
Компания Toro может использовать вашу личную информацию для обработки гарантийных заявок и для связи с вами в случае отзыва изделия или для каких-либо иных целей, о которых мы вам сообщим. Компания Toro может предоставлять вашу информацию в свои филиалы, дилерам или другим деловым партнерам в связи с любыми из указанных видов деятельности. Мы не будем продавать вашу личную информацию сторонним компаниям. Мы оставляем за собой право раскрыть личную информацию, чтобы выполнить требования применимых законов и по запросу соответствующих органов власти, с целью обеспечения правильной работы наших систем или для нашей собственной защиты или защиты пользователей.

Хранение вашей личной информации
Мы будем хранить вашу личную информацию, пока она будет нужна нам для осуществления целей, для которых она была первоначально собрана или для других законных целей (например, соблюдение установленных норм) или в соответствии с положениями применяемого закона.

Обязательство компании Toro по обеспечению безопасности вашей личной информации
Мы принимаем все необходимые меры для защиты вашей личной информации. Мы также делаем все возможное для поддержания точности и актуального состояния личной информации.

Доступ и исправление вашей личной информации
Если вы захотите просмотреть или исправить свою личную информацию, просим связаться с нами по электронной почте legal@toro.com.

Закон о защите прав потребителей Австралии

Клиенты в Австралии могут найти информацию, относящуюся к Закону о защите прав потребителей Австралии, внутри упаковки или у своего местного дилера компании Toro.

Гарантия компании Toro

Ограниченная гарантия на два года

Условия гарантии и изделия, на которые она распространяется

Компания The Toro Company и ее филиал Toro Warranty Company в соответствии с заключенным между ними соглашением совместно гарантируют, что серийное изделие Toro («Изделие») не будет иметь дефектов материалов или изготовления в течение двух лет или 1500 часов работы* (в зависимости от того, что наступит раньше). Настоящая гарантия распространяется на все изделия, за исключением аэраторов (см. отдельные условия гарантии на эти изделия). При возникновении гарантийного случая компания отремонтирует изделие за свой счет, включая диагностику, трудозатраты и запасные части. Настоящая гарантия начинается со дня доставки Изделия первоначальному розничному покупателю.
* Изделие оборудовано счетчиком моточасов.

Порядок подачи заявки на гарантийное обслуживание

При возникновении гарантийного случая следует немедленно сообщить об этом дистрибьютору или официальному дилеру серийных изделий, у которых было приобретено изделие. Если вам нужна помощь в определении местонахождения дистрибьютора серийных изделий или официального дилера или если у вас есть вопросы относительно ваших прав и обязанностей по гарантии, вы можете обратиться к нам по адресу:

Отделение технического обслуживания серийной продукции Toro
Toro Warranty Company
8111 Lyndale Avenue South
Bloomington, MN 55420-1196

952–888–8801 или 800–952–2740

Эл. почта: commercial.warranty@toro.com

Обязанности владельца

Вы, являясь владельцем Изделия, несете ответственность за выполнение необходимого технического обслуживания и регулировок, указанных в *Руководстве оператора*. Невыполнение требуемого технического обслуживания и регулировок может быть основанием для отказа в исполнении гарантийных обязательств.

Изделия и условия, на которые не распространяется гарантия

Не все неисправности или нарушения работы изделия, возникшие в течение гарантийного периода, являются дефектами материала или изготовления. Действие этой гарантии не распространяется на следующее:

- Неисправности изделия, возникшие в результате использования запасных частей, произведенных третьей стороной, либо установки и использования дополнительных частей или измененных дополнительных приспособлений и изделий других фирм. На эти позиции изготовителем может быть предусмотрена отдельная гарантия.
- Неисправности изделия, возникшие в результате невыполнения рекомендованного технического обслуживания и (или) регулировок. Невыполнение надлежащего технического обслуживания изделия Toro согласно рекомендованному техническому обслуживанию, описанному в *Руководстве оператора*, может привести к отказу от исполнения гарантийных обязательств.
- Неисправности изделия, возникшие в результате эксплуатации Изделия ненадлежащим, халатным или неосторожным образом.
- Части, расходуемые в процессе эксплуатации, кроме случаев, когда они будут признаны дефектными. Следующие части, помимо прочего, являются расходными или быстроизнашивающимися в процессе нормальной эксплуатации изделий: тормозные колодки и накладки, фрикционные накладки муфт сцепления, ножи, барабаны, опорные катки и подшипники (герметичные или смазываемые), неподвижные ножи, свечи зажигания, колеса поворотного типа и их подшипники, шины, фильтры, ремни и определенные компоненты опрыскивателей, такие как диафрагмы, насадки, обратные клапаны и т.п.
- Поломки, вызванные внешними воздействиями. Факторы, рассматриваемые как внешние воздействия, включают, среди прочего, атмосферные воздействия, способы хранения, загрязнение, использование неразрешенных видов топлива, охлаждающих жидкостей, смазок, присадок, удобрений, воды, химикатов и т.п.
- Отказы или проблемы при работе из-за использования топлива (например, бензина, дизельного или биодизельного топлива), не удовлетворяющего требованиям соответствующих отраслевых стандартов.
- Нормальные шум, вибрация, износ и старение.
- Нормальный «износ» включает, помимо прочего, повреждение сидений в результате износа или истирания, потертость окрашенных поверхностей, царапины на наклейках или окнах и т. п.

Части

Части, замена которых запланирована при требуемом техническом обслуживании, имеют гарантию на период до планового срока их замены. На части, замененные по настоящей гарантии, действует гарантия в течение действия первоначальной гарантии на изделие, и они становятся собственностью компании Toro. Окончательное решение о том, подлежит ли ремонту или замене какая-либо существующая часть или узел, принимается компанией Toro. Компания Toro имеет право использовать для гарантийного ремонта восстановленные запчасти.

Гарантия на аккумуляторы глубокого разряда и литий-ионные аккумуляторы:

Аккумуляторы глубокого разряда и литий-ионные аккумуляторы за время своего срока службы могут выдать определенное полное число киловатт-часов. Методы эксплуатации, подзарядки и технического обслуживания могут увеличить или уменьшить срок службы аккумулятора. Поскольку аккумуляторы в настоящем изделии являются расходными компонентами, эффективность их работы между зарядками будет постепенно уменьшаться до тех пор, пока аккумулятор полностью не выйдет из строя. Ответственность за замену отработанных вследствие нормальной эксплуатации аккумуляторов несет владелец изделия. Необходимость в замене аккумулятора за счет владельца может возникнуть во время действия нормального гарантийного периода на изделие. Примечание: (только литий-ионные аккумуляторы): на литий-ионную аккумуляторную батарею распространяется только частичная пропорционально рассчитанная гарантия на период с 3-го по 5-й год в зависимости от времени эксплуатации и количества использованных киловатт-часов. Для получения дополнительной информации обращайтесь к *Руководству оператора*.

Техническое обслуживание, выполняемое за счет владельца

Регулировка двигателя, смазывание, очистка и полировка, замена фильтров, охлаждающей жидкости и проведение рекомендованного технического обслуживания входят в число нормальных операций по уходу за изделиями компании Toro, выполняемых за счет владельца.

Общие условия

Выполнение ремонта официальным дистрибьютором или дилером компании Toro является вашим единственным возмещением убытков по настоящей гарантии.

Компании The Toro Company и Toro Warranty Company не несут ответственности за косвенные, случайные или последующие убытки, связанные с использованием изделий компании Toro, на которые распространяется действие настоящей гарантии, включая любые затраты или расходы на предоставление замещающего оборудования или оказание услуг в течение обоснованных периодов нарушения работы или неиспользования оборудования во время ожидания завершения ремонта в соответствии с условиями настоящей гарантии. Не существует каких-либо иных гарантий, за исключением упоминаемой ниже гарантии на систему контроля выхлопных газов (если применимо). Все подразумеваемые гарантии коммерческого качества или пригодности для конкретного применения ограничены продолжительностью настоящей прямой гарантии.

В некоторых странах не допускается исключать случайные или последующие убытки или ограничения на срок действия подразумеваемой гарантии, вследствие чего вышеуказанные исключения и ограничения могут на вас не распространяться. Настоящая гарантия предоставляет вам конкретные законные права, но вы можете также иметь и другие права, которые меняются в зависимости от страны использования.

Примечание в отношении гарантии на двигатель:

На систему контроля выхлопных газов на вашем изделии может распространяться действие отдельной гарантии, соответствующей требованиям, установленным Агентством по охране окружающей среды США (EPA) и (или) Калифорнийским советом по охране воздушных ресурсов (CARB). Приведенные выше ограничения на моточасы не распространяются на Гарантию на системы контроля выхлопных газов. Подробные сведения приводятся в «Гарантийных обязательствах на системы контроля выхлопных газов двигателей», которые прилагаются к вашему изделию или содержатся в документации предприятия-изготовителя двигателя.

Страны, кроме США и Канады

Покупатели, которые приобрели изделия компании Toro за пределами США или Канады, для получения гарантийных полисов для своей страны, провинции и штатов должны обращаться к местному дистрибьютору (дилеру) компании Toro. Если по какой-либо причине вы не удовлетворены услугами вашего дистрибьютора или испытываете трудности с получением информации о гарантии, обратитесь к импортеру изделий компании Toro.