Form No. 3397-884 Rev C

TORO®

Count on it.

Manuale dell'operatore

Apparato di taglio con 11 e 14 lame da 45,7 cm e 53,3 cm

Trattorini Greensmaster® Flex™/eFlex® 1820 e 2120

Nº del modello 04289—Nº di serie 316000001 e superiori
Nº del modello 04290—Nº di serie 316000001 e superiori
Nº del modello 04291—Nº di serie 316000001 e superiori
Nº del modello 04292—Nº di serie 316000001 e superiori

Registrate il vostro prodotto presso www.Toro.com.
Traduzione dell'originale (IT)

CE

3397-884 C

Questo prodotto è conforme a tutte le direttive europee pertinenti. Per maggiori dettagli, consultate la Dichiarazione di incorporazione sul retro di questa pubblicazione.

⚠ AVVERTENZA

CALIFORNIA
Avvertenza norma "Proposition 65"

L'utilizzo del presente prodotto potrebbe esporre a sostanze chimiche che nello Stato della California sono considerate cancerogene e causa di anomalie congenite o di altre problematiche della riproduzione.

Introduzione

Questo apparato di taglio è progettato per il taglio del manto erboso su green e piccoli fairway dei campi da golf.

Per informazioni su prodotti e accessori, per la ricerca di un rivenditore o la registrazione del vostro prodotto, potete contattare Toro direttamente su www.Toro.com.

Leggete attentamente queste informazioni al fine di utilizzare e mantenere correttamente il prodotto e di evitare infortuni e danni. Voi siete responsabili del corretto utilizzo del prodotto, all'insegna della sicurezza.

Per assistenza, ricambi originali Toro o ulteriori informazioni, rivolgetevi a un Distributore Toro autorizzato o a un Centro Assistenza Toro, e abbiate sempre a portata di mano il numero del modello e il numero di serie del prodotto. Figura 1 indica la posizione del numero di modello e di serie sul prodotto. Scrivete i numeri nell'apposito spazio.

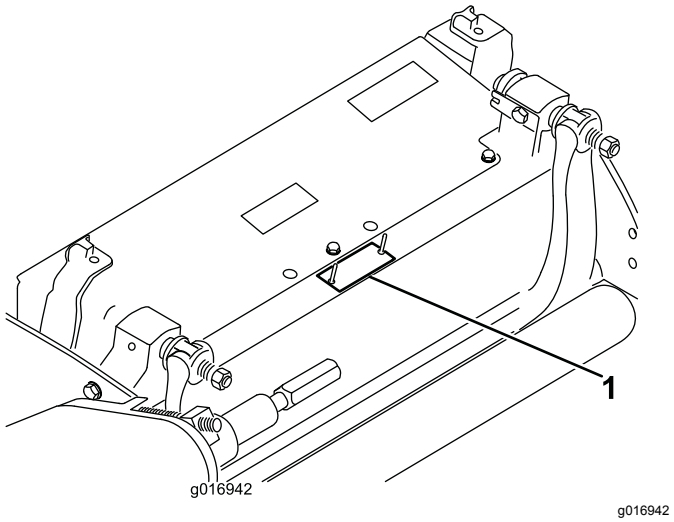

g016942

Figura 1

1. Posizione del numero di serie e del modello

Nº del modello _____

Nº di serie _____

Il sistema di avvertimento adottato dal presente manuale identifica i pericoli potenziali e riporta messaggi di sicurezza, identificati dal simbolo di avvertimento (Figura 2), che segnalano un pericolo in grado di provocare infortuni gravi o la morte se non si osservano le precauzioni raccomandate.



g000502

Figura 2

1. Simbolo di avvertimento

Per evidenziare le informazioni vengono utilizzate due parole. **Importante** indica informazioni meccaniche di particolare importanza, e **Nota** evidenzia informazioni generali di particolare rilevanza.

Indice

Sicurezza 3
Requisiti generali di sicurezza 3
Norme di sicurezza 3
Adesivi di sicurezza e informativi 4
Preparazione 5
Montaggio del rullo 5
Preparazione dell'apparato di taglio per l'uso su una macchina eFlex 5
Montaggio del dado in gabbia (solo CE) 6

© 2018—The Toro® Company
8111 Lyndale Avenue South
Bloomington, MN 55420

Contattateci a www.Toro.com.
Stampato negli USA
Tutti i diritti sono riservati

Regolazione dell'apparato di taglio 7
Quadro generale del prodotto 8
Specifiche 8
Attrezzi/accessori 8
Funzionamento 8
Manutenzione 9
Supporto dell'apparato di taglio 9
Regolazione del contatto tra controlama e cilindro 9
Regolazione dell'altezza del rullo posteriore 10
Regolazione dell'altezza di taglio 11
Regolazione dell'impostazione di taglio 12
Regolazione della barra di scarico 13
Revisione della barra di appoggio 14
Specifiche della controlama 15
Lappatura dell'apparato di taglio 17

Sicurezza

Questa macchina è stata progettata in conformità con EN ISO 5395:2013 e ANSI B71.4-2017.

Requisiti generali di sicurezza

Questo prodotto è in grado di amputare mani e piedi e di scagliare oggetti. Rispettate sempre tutte le norme di sicurezza per evitare gravi infortuni.

L'utilizzo di questo prodotto per scopi non conformi alle funzioni per cui è stato concepito può essere pericoloso per l'utente e gli astanti.

- Leggete e comprendete il contenuto di questo *Manuale dell'operatore* prima di avviare il motore.
- Non mettete le mani o i piedi vicino alle parti mobili della macchina.
- Azionate la macchina solo con le protezioni e i dispositivi di sicurezza montati e funzionanti.
- Restate sempre lontani dall'apertura di scarico. Tenete gli astanti e gli animali domestici a distanza di sicurezza dalla macchina.
- Tenete lontani i bambini dall'area operativa. Non permettete che bambini e ragazzi utilizzino la macchina.
- Parcheggiate la macchina su una superficie pianeggiante, abbassate gli apparati di taglio, disinnestate le trasmissioni, inserite il freno di stazionamento (se presente), spegnete il motore e rimuovete la chiave prima di abbandonare la posizione operativa per qualsiasi motivo.

L'errato utilizzo o l'errata manutenzione di questa macchina può causare infortuni. Per ridurre il rischio di incidenti, rispettate le seguenti norme di sicurezza e fate sempre attenzione al simbolo di allarme (Figura 2), che indica: Attenzione, Avvertenza o Pericolo– “norme di sicurezza”. La mancanza di rispetto delle presenti istruzioni può provocare infortuni o la morte.

Potete trovare ulteriori informazioni di sicurezza ove necessario all'interno del presente *Manuale dell'operatore*.

Norme di sicurezza

- Leggete con attenzione il *Manuale dell'operatore* per il trattorino e altro materiale di formazione. Acquisite dimestichezza con i comandi, o cartelli di sicurezza e il corretto utilizzo della macchina. Se l'operatore o il meccanico non sono in grado di leggere la lingua del presente manuale, è responsabilità del proprietario illustrare loro questo materiale.

- Familiarizzate con il funzionamento sicuro dell'apparecchiatura, con i comandi dell'operatore e con gli adesivi di sicurezza.
- Il proprietario/operatore può impedire ed è responsabile di incidenti che possano causare infortuni personali o danni alla proprietà.
- Indossate abbigliamento consono, comprendente occhiali di protezione, calzature robuste e antiscivolo, pantaloni lunghi e protezioni per l'udito. Legate i capelli lunghi e non indossate gioielli pendenti.
- Ispezionate l'area dove utilizzerete la vostra attrezzatura e rimuovete tutti gli oggetti, come sassi, giocattoli e fili, che la macchina potrebbe eventualmente scagliare.
- Controllate che i comandi dell'operatore, gli interruttori di sicurezza e le protezioni siano collegati e correttamente funzionanti. Se non funzionano correttamente, non azionate la macchina.
- Arrestate la macchina, togliete la chiave e attendete che tutte le parti in movimento si arrestino prima di ispezionare l'accessorio per escludere danni dopo aver colpito un oggetto o se si avvertono vibrazioni anomale sulla macchina. Effettuate le riparazioni necessarie prima di riprendere a utilizzare la macchina.
- Tenete mani e piedi a distanza dagli apparati di taglio.
- Mantenete tutte le parti in buone condizioni operative e tutti i componenti ben serrati. Sostituite tutti gli adesivi usurati o danneggiati.
- Le lame usurate o danneggiate possono spezzarsi e scagliare frammenti verso di voi o gli astanti, causando gravi ferite o anche la morte.
- Controllate la lama ad intervalli regolari, per accertare che non sia consumata o danneggiata.
- Prestate la massima attenzione quando controllate le lame. Avvolgete le lame o indossate guanti e prestate attenzione durante la relativa manutenzione. Sostituite o affilate solo le lame; non raddrizzatele né saldatele.
- Su macchine con più lame, prestate attenzione dal momento che la rotazione di 1 lama può causare la rotazione di altre lame.

Adesivi di sicurezza e informativi

Adesivi e istruzioni di sicurezza sono chiaramente visibili all'operatore e ubicate vicino a qualsiasi area di potenziale pericolo. Sostituite eventuali adesivi se danneggiati o mancanti.

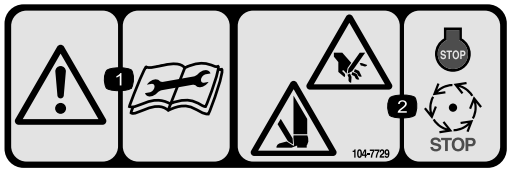

decal104-7729

104–7729

1. Avvertenza – leggete le istruzioni prima di eseguire interventi di revisione o manutenzione.
2. Pericolo di ferite o smembramento a mani o piedi – spegnete il motore e attendete che le parti in movimento si fermino.



decal120-9570

120-9570

1. Avvertenza – tenetevi a debita distanza dalle parti in movimento, non rimuovete le protezioni e i carter.

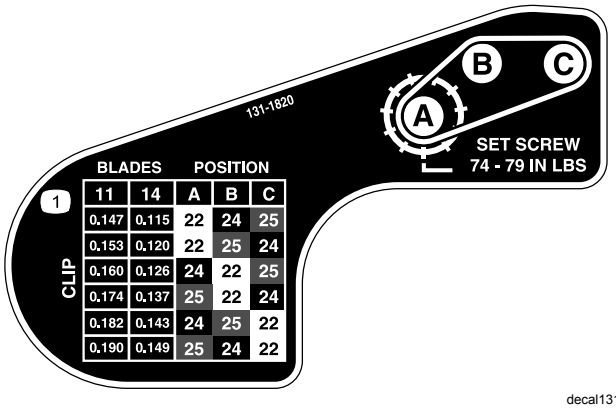

decal131-1820

131-1820

1. Tabella di taglio dell'apparato di taglio

Preparazione

Strumenti e parti aggiuntive

Descrizione	Qté	Uso
Manuale dell'operatore	1	Da leggere prima del montaggio e dell'utilizzo dell'apparato di taglio.
Catalogo dei pezzi	1	Da utilizzare come riferimento per i numeri di catalogo.

Montaggio del rullo

L'apparato di taglio è fornito senza il rullo anteriore. Ottenete un rullo dal vostro rivenditore e montatelo sull'apparato di taglio, nel modo seguente:

1. Rimuovete il bullone della lama, la rondella e il dado flangiato che fissano i bracci di regolazione dell'altezza di taglio alla piastra laterale dell'apparato di taglio (Figura 3).

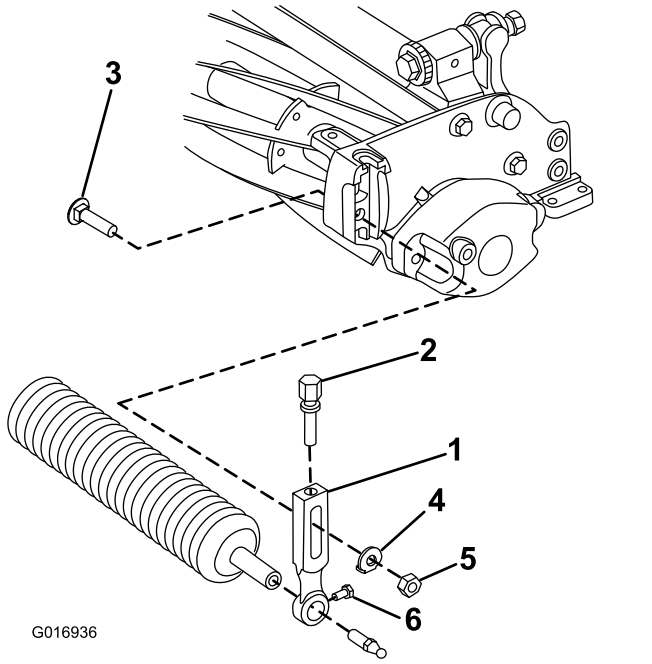

Figura 3

1. Braccio dell'altezza di taglio
2. Vite di regolazione
3. Bullone della lama
4. Rondella
5. Dado flangiato
6. Vite di montaggio del rullo

2. Allentate le viti di montaggio del rullo sui bracci di regolazione dell'altezza di taglio.
3. Fate scorrere l'albero del rullo sul braccio dell'altezza di taglio all'estremità opposta dell'apparato di taglio.
4. Fate scorrere il braccio dell'altezza di taglio sull'albero del rullo.
5. Montate il rullo, senza fissarlo, sull'apparato di taglio con il braccio dell'altezza di taglio e i dispositivi di fissaggio rimossi in precedenza.
6. Centrate il rullo tra i bracci di regolazione dell'altezza di taglio.
7. Serrate le viti di montaggio del rullo.
8. Regolate l'altezza di taglio desiderata e serrate i fermi di montaggio dei bracci dell'altezza di taglio.

Preparazione dell'apparato di taglio per l'uso su una macchina eFlex

Installazione della piastra bersaglio

Se dovete utilizzare l'apparato di taglio su un trattorino eFlex, montate la piastra bersaglio fornita, poi regolate i sensori della macchina come descritto nel *Manuale dell'operatore per trattorino eFlex*. Se dovete utilizzare l'apparato di taglio su macchine a benzina, non avete bisogno della piastra bersaglio. Se dovete utilizzare l'apparato di taglio su macchine sia a benzina sia eFlex, potete montare la piastra bersaglio e lasciarla montata indipendentemente dalla macchina su cui la usate.

1. Rimuovete il bullone centrale del carter dell'erba (Figura 4).
2. Montate la piastra di misurazione sopra l'elemento di taglio tramite il bullone che avete rimosso in precedenza (Figura 4).

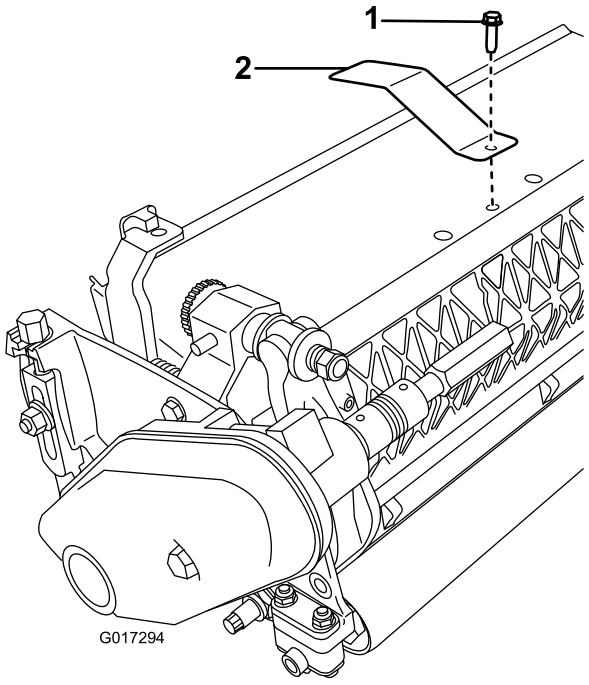

Figura 4

1. Bullone centrale del carter dell'erba
2. Piastra bersaglio

Montaggio dell'asta della zavorra

1. Allargate il foro inferiore sul lato destro dell'elemento di taglio mediante una punta per trapano da 9 mm (Figura 5).

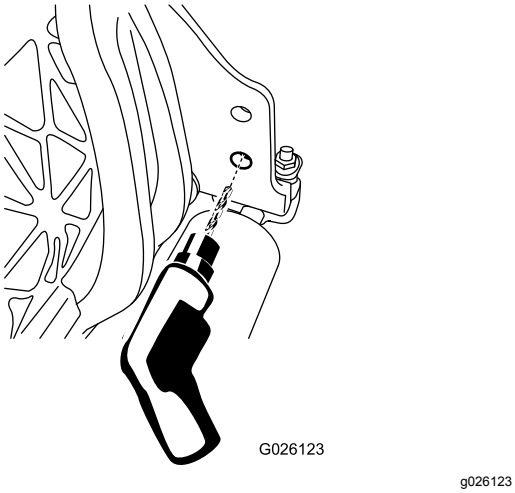

Figura 5

2. Lubrificate l'O-ring sull'asta della zavorra.
3. Inserite l'estremità dell'O-ring dell'asta della zavorra nel foro precedentemente praticato.
4. Serrate l'estremità filettata dell'asta della zavorra al telaio mediante un bullone a testa flangiata (Figura 6).

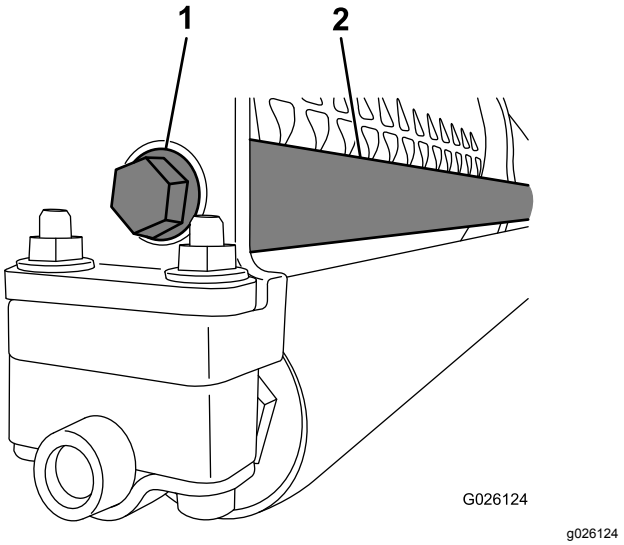

Figura 6

1. Bullone a testa flangiata
2. Asta della zavorra

Montaggio del dado in gabbia (solo CE)

1. Allentate il bullone flangiato che fissa il copricinghia e togliete il copricinghia.
2. Fate scorrere il dado in gabbia sul tappo del copricinghia (Figura 7).

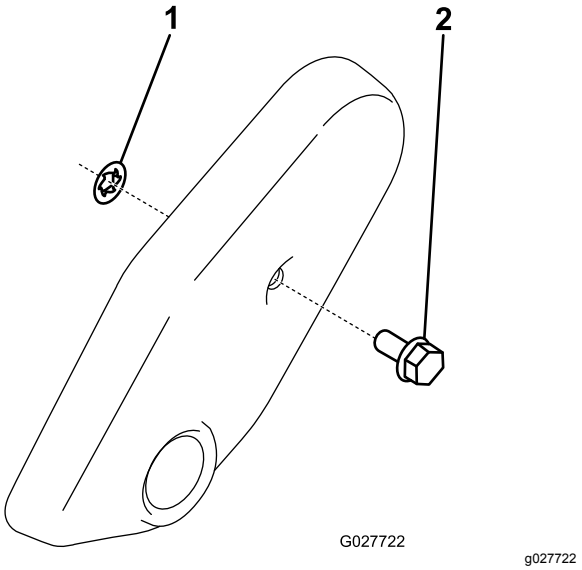

Figura 7

1. Dado in gabbia
2. Tappo del copricinghia

3. Montate il copricinghia.

Regolazione dell'apparato di taglio

1. Sostenete l'apparato di taglio; fate riferimento a Supporto dell'apparato di taglio (pagina 9).
2. Regolate la controlama rispetto al cilindro; fate riferimento a Regolazione della controlama rispetto al cilindro (pagina 10).
3. Regolate l'altezza del rullo posteriore; fate riferimento a Regolazione dell'altezza del rullo posteriore (pagina 10).
4. Regolate l'altezza di taglio; fate riferimento a Regolazione dell'altezza di taglio (pagina 11).
5. Regolate la barra di taglio; fate riferimento a Regolazione della barra di scarico (pagina 13).
6. Configurate e preparate l'apparato di taglio come descritto nel Manuale dell'operatore del trattorino.

Quadro generale del prodotto

Specifiche

Trattorini	I presenti apparati di taglio sono destinati al montaggio su trattorini Flex ed eFlex della dimensione adeguata.
Larghezza di taglio	Flex/eFlex 1820—46 cm, Flex/eFlex 2120—53 cm
Impostazione	Regolate il rullo anteriore mediante 2 viti verticali e fissatelo mediante 2 viti e dadi.
Intervallo dell'altezza di taglio	L'altezza di taglio standard è compresa tra 1,6 mm e 12,7 mm. L'altezza di taglio con il Kit per altezze di taglio superiori installato è compresa tra 7 mm e 25 mm. L'altezza di taglio effettiva può variare a seconda delle condizioni del tappeto erboso, del tipo di controlama, dei rulli e degli accessori installati.
Cuscinetti del cilindro	Sono presenti due cuscinetti a sfera in acciaio inossidabile a tenuta stagna.
Cilindri	Il rullo anteriore ha un diametro di 6,3 cm e una gamma di configurazioni selezionabili da parte del cliente. Il rullo posteriore è un rullo interamente in alluminio con diametro di 5,1 cm.
Controlama	Questa macchina è dotata della controlama taglio micro EdgeMax di serie. Sono disponibili controlame opzionali con varie configurazioni. La controlama viene fissata a una barra di appoggio in ghisa lavorata con 13 viti (2120) o 11 viti (1820).
Regolazione della controlama	È presente una regolazione rispetto al cilindro mediante doppia vite con denti d'arresto corrispondenti a uno spostamento della controlama di 0,018 mm per ogni posizione indicizzata.
Deflettore per l'erba	Il deflettore non regolabile con barra di taglio regolabile migliora lo scarico dell'erba dal cilindro in condizioni di erba bagnata.
Contrappeso	Un contrappeso in ghisa montato sulla parte opposta alla trasmissione consente di controbilanciare l'apparato di taglio.
Peso netto, 2120 (senza rullo anteriore)	11 lame – 32,2 kg; 14 lame – 33,5 kg
Peso netto, 1820 (senza rullo anteriore)	11 lame – 30,8 kg; 14 lame – 32,2 kg

Attrezzi/accessori

È disponibile una gamma di attrezzi ed accessori approvati da Toro per l'impiego con la macchina, per ottimizzare ed ampliare le sue applicazioni. Richiedete un elenco di tutti gli attrezzi ed accessori approvati a un Centro Assistenza Toro o a un Distributore Toro autorizzati oppure visitate il sito www.Toro.com.

Per ottenere prestazioni ottimali e mantenere la certificazione di sicurezza della macchina, utilizzate solo ricambi e accessori originali Toro. I ricambi e gli accessori realizzati da altri produttori possono essere pericolosi e tale utilizzo può rendere nulla la garanzia del prodotto.

Funzionamento

Per le istruzioni di funzionamento dettagliate si rimanda al *Manuale dell'operatore*. Prima di utilizzare l'apparato di taglio ogni giorno, regolate la controlama; fate riferimento a Regolazione giornaliera della controlama (pagina 9). Verificate la qualità del taglio falciando una striscia di prova prima di utilizzare l'apparato di taglio su un green, per assicurarvi che il taglio finale sia corretto.

Manutenzione

Nota: Stabilite i lati sinistro e destro della macchina dalla normale posizione di guida.

Supporto dell'apparato di taglio

Ogni volta che dovete inclinare l'apparato di taglio per esporre la controlama o il cilindro, supportate la parte posteriore dell'apparato di taglio per evitare che i dadi sul retro delle viti di regolazione della barra di appoggio tocchino il piano di lavoro (Figura 8).

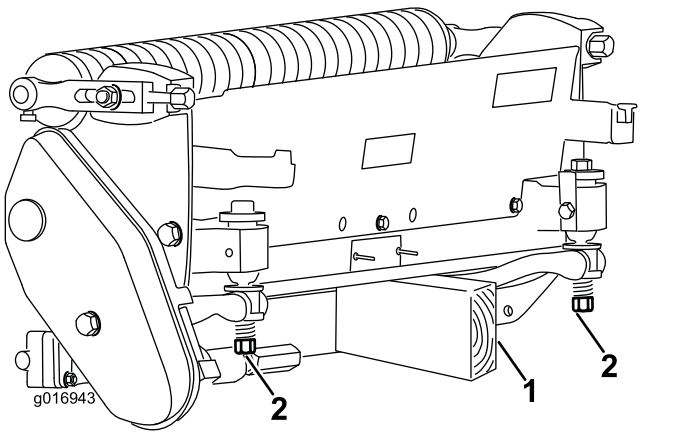

Figura 8

1. Puntello (non fornito)
2. Dado della vite di regolazione della barra di appoggio (2)

Regolazione del contatto tra controlama e cilindro

Regolazione giornaliera della controlama

Prima dell'uso ogni giorno, o in base alle necessità, verificate il corretto contatto controlama/cilindro. **Effettuate questa procedura anche se la qualità del taglio è accettabile.**

1. Abbassate gli apparati di taglio su una superficie rigida, spegnete il motore e togliete la chiave di accensione.
2. Ruotate lentamente il cilindro in direzione contraria e verificate il contatto cilindro/controlama.
   - Se non risulta evidente alcun contatto, regolate la controlama nel modo seguente:
     A. Ruotate le viti di regolazione della barra di appoggio in senso orario (Figura 9), uno scatto alla volta, fino ad avvertire e udire un leggero contatto.

     Nota: Le viti di regolazione della controlama sono dotate di denti di arresto che corrispondono a uno spostamento della controlama di 0,018 mm per ogni posizione indicizzata.

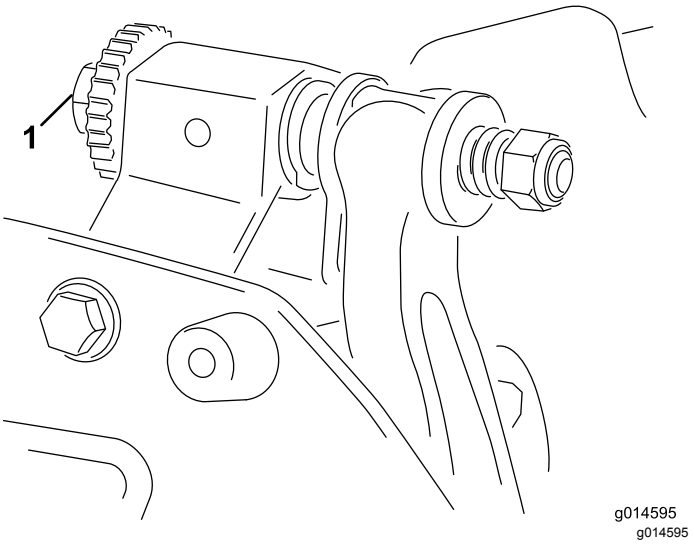

Figura 9

1. Vite di regolazione della barra di appoggio

     B. Inserite una lunga striscia di carta di verifica del taglio (n. cat. Toro 125-5610) tra il cilindro e la controlama, perpendicolarmente alla controlama (Figura 10), poi **lentamente** ruotate il cilindro in avanti: dovrebbe tagliare la carta; in caso contrario, ripetete i passaggi A e B finché non la taglia.
   - Se la resistenza del cilindro o il contatto sono eccessivi, dovete lappare, rimettere a nuovo la parte anteriore della controlama o levigare l'apparato di taglio per ottenere l'affilatura che consente di eseguire un taglio preciso (fate riferimento al *Manuale per l'affilatura dei cilindri e dei tosaerba rotanti Toro*, libretto n. 09168SL).

Importante: **È sempre preferibile un leggero contatto. Se non viene mantenuto un leggero contatto, i taglienti controlama/cilindro non si autoaffileranno sufficientemente e dopo un certo periodo di funzionamento risulteranno smussati. Se mantenete un contatto eccessivo, si accelererà l'usura della controlama/del cilindro, che causerà un'usura irregolare compromettendo la qualità del taglio.**

Nota: Mentre le lame del cilindro continuano a girare contro la controlama, una leggera

bava comparirà sulla superficie anteriore del tagliente su tutta la lunghezza della controlama. Occasionalmente ponete una lima sul bordo anteriore per eliminare questa bava e migliorare il taglio.

Dopo un funzionamento prolungato, alla fine si formerà una cresta ad entrambe le estremità della controlama. Per garantire un funzionamento regolare, arrotondate o limate questi incavi con il tagliente della controlama.

Regolazione della controlama rispetto al cilindro

Seguite questa procedura durante la configurazione iniziale dell'apparato di taglio e dopo la levigatura, la lappatura o lo smontaggio del cilindro. **Non** si tratta di una regolazione quotidiana.

1. Collocate l'apparato di taglio su una superficie piana e orizzontale.
2. Inclinate l'apparato di taglio per accedere alla controlama e al cilindro.

   Nota: Accertatevi che i dadi o le viti di regolazione sul retro della barra di appoggio non poggino sul piano di lavoro (Figura 8).
3. Ruotate il cilindro in modo che una delle lame intersechi il tagliente della controlama tra la prima e la seconda testa della vite della controlama sul lato destro dell'apparato di taglio.
4. Tracciate un segno identificativo sulla lama nel punto in cui interseca il tagliente della controlama.

   Nota: Ciò faciliterà le regolazioni.
5. Inserite uno spessore da 0,05 mm tra la lama e il tagliente della controlama nel punto contrassegnato nel passaggio 4.
6. Ruotate la vite di regolazione della barra di appoggio destra (Figura 9) fino a quando non sentite una leggera pressione sullo spessore facendolo scorrere da lato a lato. Rimuovete lo spessore.
7. Dal lato sinistro dell'apparato di taglio, ruotate lentamente il cilindro in modo che la lama più vicina intersechi il tagliente della controlama tra la prima e la seconda testa della vite.
8. Ripetete i passaggi da 4 a 6 per il lato sinistro dell'apparato di taglio e la vite di regolazione della barra di appoggio sinistra.
9. Ripetete i passaggi 5 e 6 fino a quando non avvertite una leggera pressione nei punti di contatto sui lati sinistro e destro dell'apparato di taglio.
10. Per ottenere il contatto tra cilindro e controlama, ruotate ciascuna vite di regolazione della barra di appoggio in senso orario di 3 scatti.

    Nota: Ciascuno scatto sulla vite di regolazione della barra di appoggio sposta la controlama di 0,018 mm. **Non serrate eccessivamente le viti di regolazione.**

    Ogni volta che girate la vite di regolazione in senso orario, la controlama si avvicina al cilindro. Ogni volta che girate la vite di regolazione in senso antiorario, la controlama si allontana dal cilindro.
11. Inserite una lunga striscia di carta di verifica del taglio (n. cat. Toro 125-5610) tra il cilindro e la controlama, perpendicolarmente alla controlama (Figura 10), poi **lentamente** ruotate il cilindro in avanti: dovrebbe tagliare la carta; in caso contrario, ruotate ciascuna vite di regolazione della barra di appoggio di uno scatto e ripetete questo passaggio fino a quando la carta non viene tagliata.

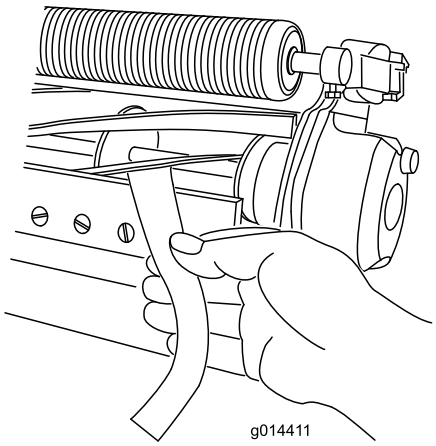

g014411

Figura 10

Nota: Se la resistenza del cilindro o il contatto sono eccessivi, dovete lappare, rimettere a nuovo la parte anteriore della controlama o levigare l'apparato di taglio per ottenere l'affilatura che consente di eseguire un taglio preciso (fate riferimento al *Manuale per l'affilatura dei cilindri e dei tosaerba rotanti Toro*, libretto n. 09168SL).

Regolazione dell'altezza del rullo posteriore

In base all'altezza di taglio desiderata occorrerà regolare le staffe del rullo posteriore (Figura 11 o Figura 12) nella posizione bassa o alta:

- Posizionate il distanziale sopra la flangia di montaggio della piastra laterale (impostazione

di fabbrica) quando l'intervallo di impostazione dell'altezza di taglio è compreso tra 1,5 mm e 6 mm (1/16" - ⅜"), come illustrato nella Figura 11.

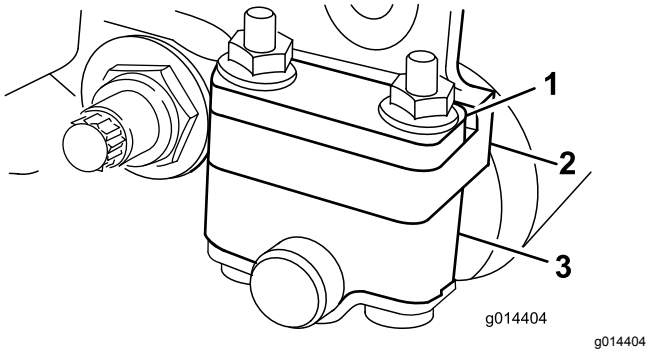

g014404

Figura 11

1. Distanziale
2. Flangia di montaggio della piastra laterale
3. Staffa del rullo

- Collocate il distanziale sotto la flangia di montaggio della piastra laterale se l'altezza di taglio è compresa tra 3 mm e 25 mm, come illustrato nella Figura 12.

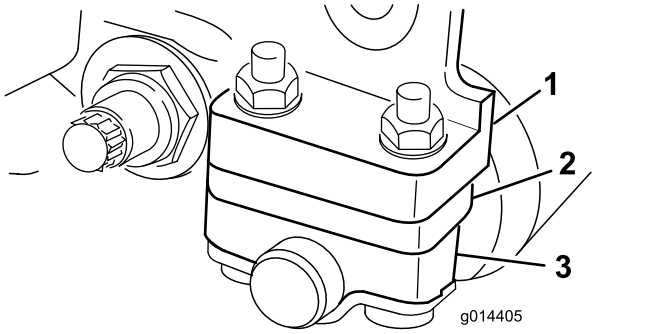

g014405

Figura 12

1. Flangia di montaggio della piastra laterale
2. Distanziale
3. Staffa del rullo

1. Alzate l'apparato di taglio posteriore e inserite un blocco sotto la controlama.
2. Rimuovete i 2 dadi che fissano ogni staffa del rullo e ogni distanziale a ciascuna flangia di montaggio della piastra laterale.
3. Abbassate e allontanate il rullo e le viti dalle flange e dai distanziali di montaggio della piastra laterale.
4. Collocate i distanziali sulle viti al di sopra o al di sotto delle staffe del rullo, come opportuno (Figura 11 o Figura 12).
5. Fissate la staffa del rullo e i distanziali sulla parte inferiore delle flange di montaggio con i dadi precedentemente rimossi.

Nota: La posizione del rullo posteriore rispetto al cilindro viene controllata mediante le tolleranze di lavorazione dei componenti assemblati, pertanto non è necessario eseguire la messa in parallelo.

Regolazione dell'altezza di taglio

Usate la seguente tabella per scegliere la controlama più adatta all'altezza di taglio preferita.

Controlama	N. cat.	Altezza di taglio
Taglio micro Edgemax (Standard)	115-1880	da 1,5 a 4,7 mm
Torneo Edgemax (opzionale)	115-1881	da 3,1 a 12,7 mm
Taglio micro (opzionale)	93-4262	da 1,5 a 4,7 mm
Torneo (opzionale)	93-4263	da 3,1 a 12,7 mm
Taglio micro esteso (opzionale)	108-4303	da 1,5 a 4,7 mm
Torneo esteso (opzionale)	108-4302	da 3,1 a 12,7 mm
Taglio basso (opzionale)	93-4264	da 4,7 a 25,4 mm
Taglio alto (opzionale)	94-6392	da 7,9 a 25,4 mm
Fairway (opzionale)	63-8600	da 9,5 a 25,4 mm
Fairway EdgeMax (opzionale)	112–7475	da 9,5 a 25,4 mm

Nota: Per altezze di taglio superiori a 9,5 mm, montate il kit per altezze di taglio superiori.

Regolazione dell'indicatore dell'altezza di taglio

Prima di regolare l'altezza di taglio, impostate l'indicatore dell'altezza di taglio nel modo seguente:

1. Allentate il dado sulla barra di misura e posizionate la vite di regolazione all'altezza di taglio opportuna (Figura 13).

   Nota: La distanza tra l'estremità inferiore della testa della vite e la parte frontale della barra corrisponde all'altezza di taglio.

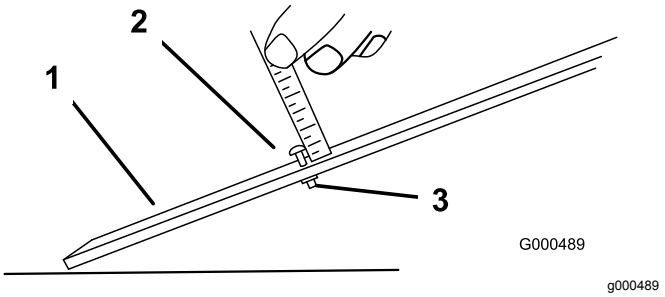

Figura 13

1. Barra di misura
2. Vite di regolazione dell'altezza
3. Dado

2. Serrate il dado.

Regolazione dell'altezza di taglio

1. Allentate i dadi di bloccaggio che fissano i bracci dell'altezza di taglio alle piastre laterali dell'apparato di taglio (Figura 14).

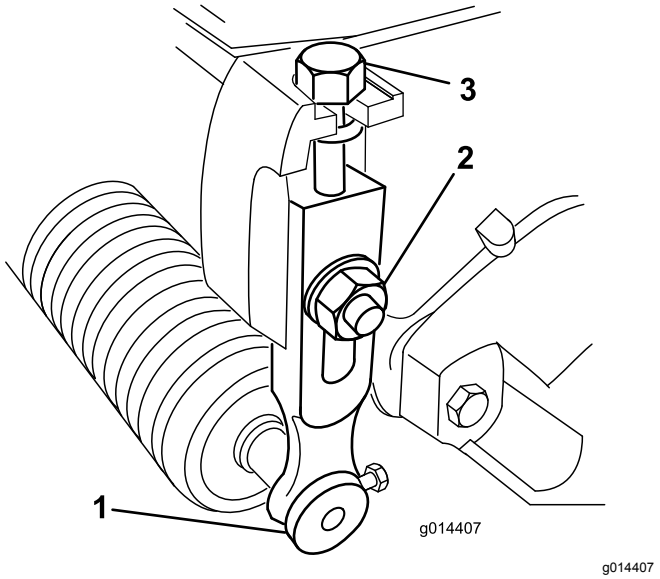

Figura 14

1. Braccio dell'altezza di taglio
2. Dado di bloccaggio
3. Vite di regolazione

2. Agganciate la testa della vite dell'indicatore dell'altezza di taglio sul lato destro del tagliente della controlama e appoggiate la parte posteriore della barra sul rullo posteriore (Figura 15).

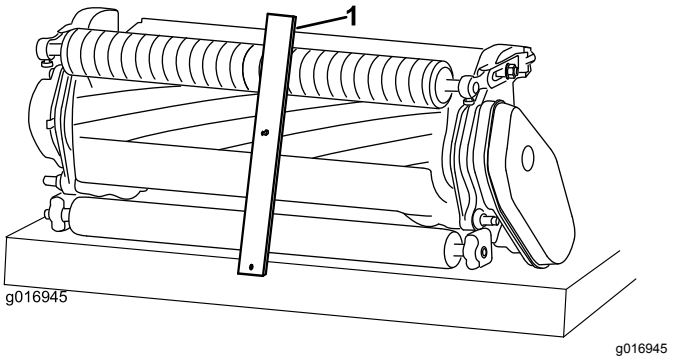

Figura 15

1. Barra di misura

3. Girate la vite di regolazione finché il rullo non tocca la parte anteriore della barra di misura.
4. Ripetete i passaggi 2 e 3 per il lato sinistro.
5. Regolate entrambi i lati del rullo finché quest'ultimo non sarà completamente parallelo alla controlama.

   Importante: **Quando la regolazione è corretta, i rulli anteriore e posteriore toccano la barra di misura e la vite tocca la controlama senza gioco. Ciò garantisce che l'altezza di taglio sia identica da ambo i lati della controlama.**
6. Serrate i dadi per fissare la regolazione a sufficienza in modo da eliminare il gioco dalla rondella.
7. Verificate che l'impostazione dell'altezza di taglio sia corretta; ripetete questa procedura se necessario.

Regolazione dell'impostazione di taglio

Sull'apparato di taglio sono presenti 6 impostazioni di taglio che potete regolare a seconda delle condizioni del tappeto erboso. Iniziate a regolare l'impostazione di taglio in funzione dell'altezza di taglio, poi eseguite una prova e regolate l'impostazione in modo da ottenere la qualità di taglio desiderata.

1. Spegnete la macchina come indicato di seguito:
   - Macchine a benzina: spegnete il motore e staccate il cappellotto dalla candela.
   - Macchine elettriche: spegnete la macchina e staccate il connettore della batteria (impugnatura a T).
2. Allentate il bullone della flangia che fissa il copricinghia, e togliete il copricinghia per accedere alla cinghia (Figura 16).

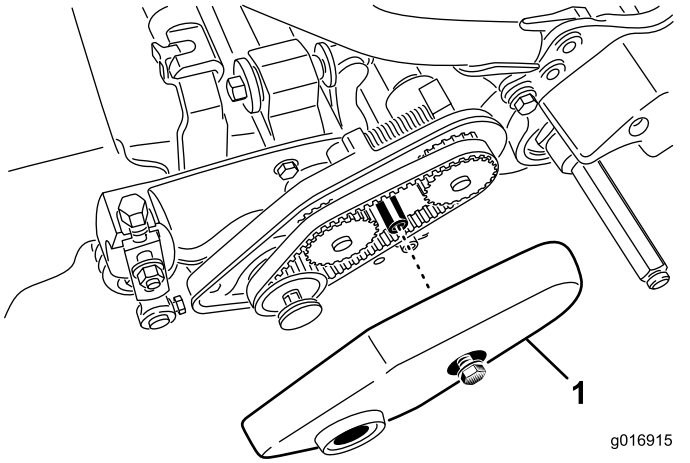

g016915

Figura 16

1. Copricinghia

3. Allentate il dado dell'alloggiamento dei cuscinetti (Figura 17).

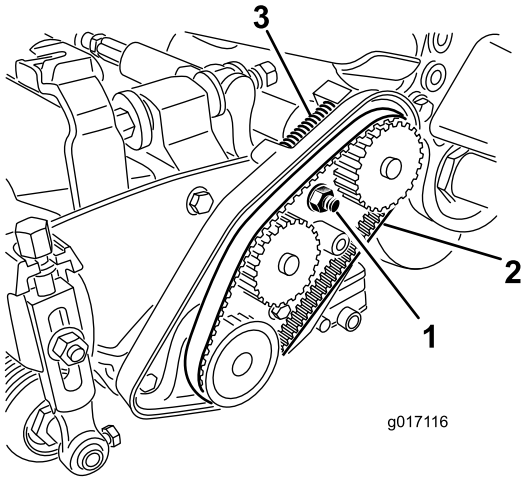

g017116

Figura 17

1. Dado dell'alloggiamento dei cuscinetti
2. Cinghia di comando del cilindro
3. Molla di compressione

4. Con una chiave da 16 mm girate la sede del cuscinetto in modo che funzioni senza ostruzioni.
5. Rimuovete la cinghia (Figura 17).
6. Servendovi della tabella sull'adesivo illustrato in Figura 18, determinate l'impostazione di taglio desiderata e quali pulegge dovrete spostare.

   Nota: Ciascuna puleggia è numerata (22, 24 e 25). Spostate le pulegge nelle posizioni indicate nella tabella per ottenere l'impostazione di taglio desiderata.

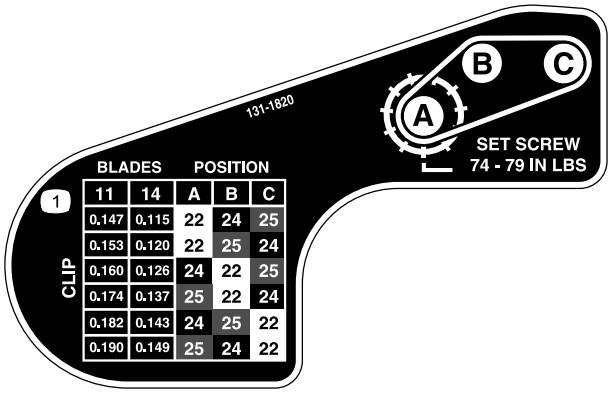

Figura 18

7. Allentate le 2 viti di fermo su ciascuna delle pulegge che dovete spostare servendovi di una chiave esagonale.
8. Rimuovete ciascuna puleggia.
9. Montate ciascuna puleggia secondo la configurazione indicata sull'adesivo (Figura 18).

   Nota: Accertatevi di posizionare le viti di fermo su ciascuna puleggia in modo tale che siano allineate alla chiavetta e alla superficie piatta dell'albero.
10. Serrate le viti di fermo a un valore compreso tra 8,3 e 8,9 N·m.
11. Montate la cinghia.
12. Accertatevi che la molla di compressione metta in tensione la cinghia (Figura 17).
13. Serrate il dado dell'alloggiamento dei cuscinetti.
14. Montate il copricinghia.

Regolazione della barra di scarico

Regolate la barra di scarico in modo da garantire che lo sfalcio venga completamente scaricato dall'area del cilindro, come qui di seguito:

Nota: La barra è regolabile per compensare le varie condizioni del tappeto erboso. Avvicinatela al cilindro quando il tappeto erboso è molto asciutto, ed allontanatela dal cilindro quando il tappeto erboso è bagnato. Otterrete prestazioni ottimali quando la barra è parallela al cilindro. Regolatela dopo aver affilato il cilindro su un'apposita mola.

1. Allentate le viti che fissano la barra superiore (Figura 19) all'apparato di taglio.

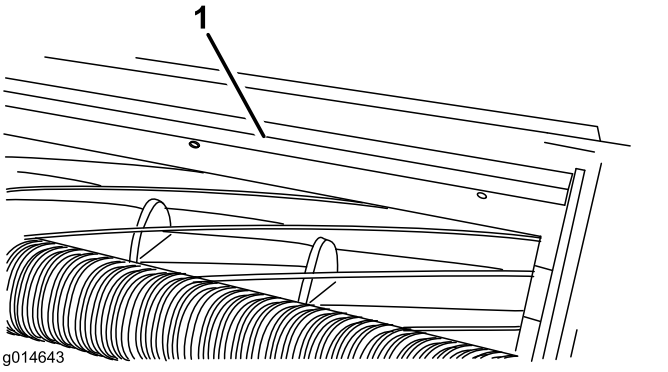

Figura 19

1. Barra di scarico

2. Inserite uno spessimetro da 1,5 mm tra la parte superiore del cilindro e la barra, quindi serrate le viti.

   Importante: **Accertatevi che la distanza tra la barra e il cilindro sia identica lungo tutto il cilindro.**

   Nota: Regolate la distanza in base alle condizioni del vostro tappeto erboso.

Revisione della barra di appoggio

Solo un meccanico appositamente addestrato deve effettuare la manutenzione della barra di appoggio e della controlama per evitare danni a cilindro, barra di appoggio o controlama. Se possibile, portate l'apparato di taglio dal vostro Distributore Toro autorizzato per la manutenzione. Fate riferimento al *Manuale di manutenzione* del vostro trattorino per le istruzioni complete, strumenti speciali e schemi per la manutenzione della controlama. Se dovete rimuovere o montare la barra di appoggio da soli, di seguito sono fornite le istruzioni, così come le specifiche per la manutenzione della controlama.

Importante: **Seguite sempre le procedure per la controlama indicate nel vostro *Manuale di manutenzione* quando effettuate la manutenzione della controlama. Se il montaggio e l'affilatura della controlama vengono effettuati in modo non idoneo, cilindro, barra di appoggio o controlama possono subire danni.**

Rimozione della barra di appoggio

1. Ruotate la vite di regolazione della barra di appoggio in senso antiorario per allontanare la controlama dal cilindro (Figura 20).

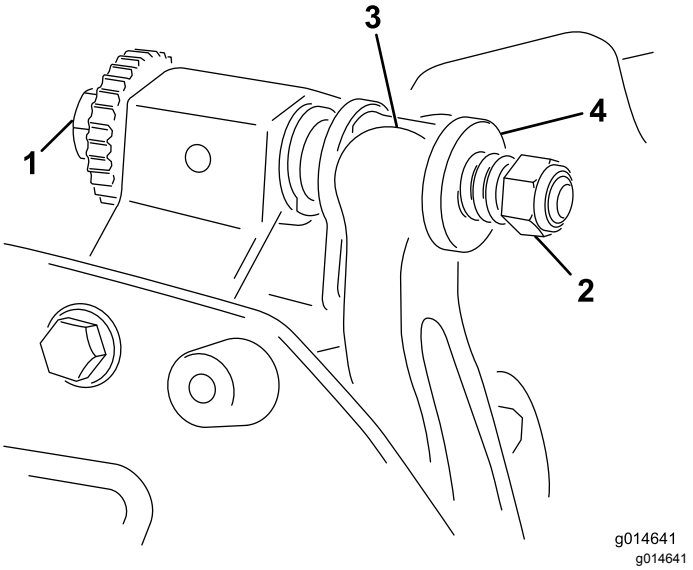

Figura 20

1. Vite di regolazione della barra di appoggio
2. Dado di tensionamento della molla
3. Barra di appoggio
4. Rondella

2. Allentate il dado di tensione della molla, finché la rondella non sarà più in tensione contro la barra di appoggio (Figura 20).
3. Su ciascun lato della macchina, allentate il dado di bloccaggio che fissa il bullone della barra di appoggio (Figura 21).

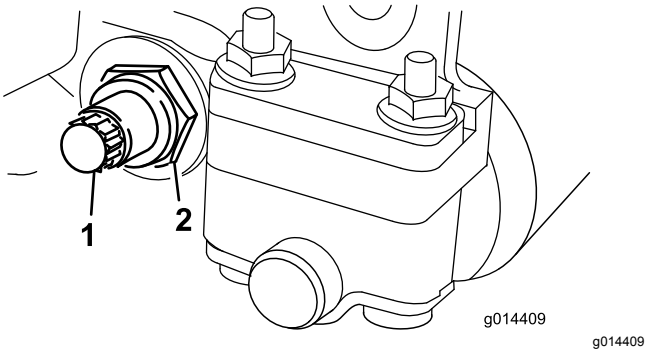

Figura 21

1. Bullone della barra di appoggio
2. Dado di bloccaggio

4. Togliete i bulloni della barra di appoggio perché quest'ultima possa essere tirata in giù e tolta dall'apparato di taglio (Figura 21).

   Tenete in considerazione le 2 rondelle di nylon e la rondella in acciaio su ciascun'estremità della barra di appoggio (Figura 22).

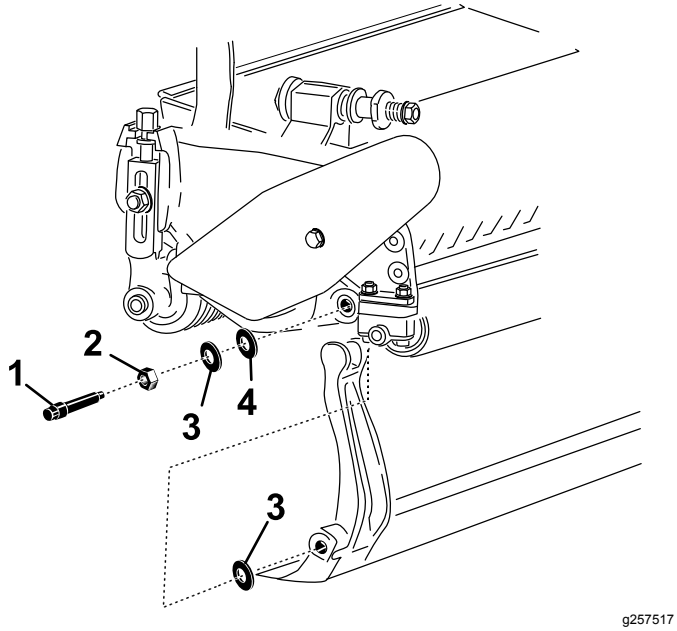

Figura 22

1. Bullone della barra di appoggio
2. Dado
3. Rondella di nylon
4. Rondella in acciaio

Montaggio della barra di appoggio

1. Montate la barra di appoggio posizionando i supporti di montaggio tra le rondelle e la vite di regolazione della barra di appoggio (Figura 20).
2. Fissate la barra di appoggio su ciascuna piastra laterale mediante gli appositi bulloni (dadi sui bulloni) e 3 rondelle (6 in tutto).
3. Collocate una rondella di nylon su ciascun lato del risalto della piastra laterale. Posizionate una rondella di acciaio all'esterno di ciascuna rondella di nylon (Figura 22).
4. Serrate i bulloni della barra di appoggio a un valore compreso tra 27 e 36 N·m.
5. Serrate i dadi di bloccaggio fino a eliminare il gioco all'estremità delle rondelle in acciaio ma mantenendo la possibilità di ruotarle a mano. Le rondelle all'interno possono avere del gioco.

   Importante: **Non serrate eccessivamente i dadi di bloccaggio, altrimenti devierete le piastre laterali.**
6. Serrate il dado di tensionamento della molla finché questa non è a riposo, quindi allentatelo di mezzo giro (Figura 23).

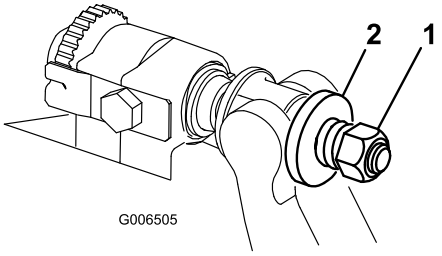

Figura 23

1. Dado di tensionamento della molla
2. Molla

7. Regolate la controlama rispetto al cilindro; fate riferimento a Regolazione del contatto tra controlama e cilindro (pagina 9).

Specifiche della controlama

Montaggio della controlama

1. Utilizzate un raschietto per rimuovere ogni traccia di ruggine, incrostazioni e corrosione dalla superficie della barra di appoggio.
2. Oliate leggermente la superficie della barra di appoggio prima di montare la controlama.
3. Assicuratevi che tutte le filettature delle viti della barra di appoggio siano pulite.
4. Montate, senza serrarle, le nuove viti (5/16-18UNC-2A) per fissare la controlama alla barra di appoggio. Applicate un composto antigrippaggio sulle filettature delle viti.

   Importante: **Non applicate un composto antigrippaggio sulla rastrematura delle teste delle viti.**
5. Utilizzando una chiave torsiometrica e lo strumento di rimozione delle viti della controlama (TOR510880), serrate le 2 viti esterne a 1 N·m.
6. Seguendo l'ordine indicato nella Figura 24, serrate le viti a 25,4 N·m.

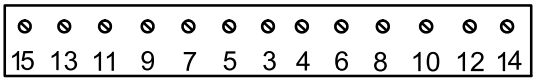

Figura 24

7. Molate la controlama dopo il montaggio.

Preparazione del cilindro per l'affilatura

1. Assicuratevi che tutti i componenti degli apparati di taglio siano in buone condizioni e correggete eventuali problemi prima della molatura.

2. Seguite le istruzioni del produttore della mola per cilindri per molare il cilindro di taglio in base alle seguenti specifiche.

Specifiche di affilatura del cilindro	
Nuovo diametro del cilindro	128,5 mm
Limite di servizio del diametro del cilindro	114,3 mm
Angolo di spoglia della lama	30° ± 5°
Larghezza della superficie della lama	1,0 mm
Intervallo delle larghezze della superficie della lama	Da 0,8 a 1,2 mm
Limite di servizio della rastrematura del diametro del cilindro	0,25 mm

Rettifica del cilindro

Il nuovo cilindro ha una larghezza di superficie compresa tra 1,3 e 1,5 mm e un angolo di spoglia di 30°.

Quando la larghezza della superficie diventa superiore a 3 mm, effettuate le seguenti operazioni:

1. Applicate un angolo di spoglia di 30° su tutte le lame del cilindro fino a quando la larghezza della superficie non è pari a 1,3 mm (Figura 25).

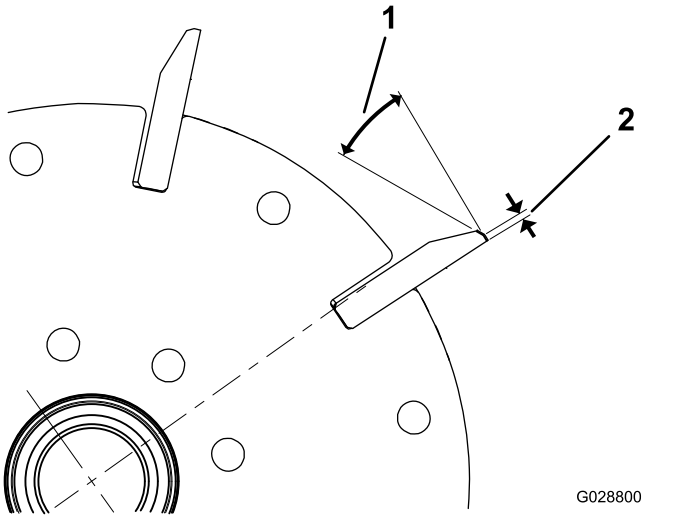

Figura 25

1. 30°
2. 1,3 mm

2. Molate a rotazione il cilindro per ottenere un'eccentricità del cilindro di <0,025 mm.

   Nota: Questo determina un leggero incremento della larghezza della superficie.

3. Regolate l'apparato di taglio; fate riferimento al *Manuale dell'operatore* del vostro apparato di taglio.

Nota: Per estendere la longevità dell'affilatura del tagliente di cilindro e controlama, dopo la molatura del cilindro e/o della controlama, verificate il nuovamente il contatto cilindro-controlama dopo il taglio di 2 fairway, dal momento che eventuali bave verranno rimosse, creando potenzialmente un gioco errato tra cilindro e controlama e, di conseguenza, accelerando l'usura.

Specifiche di affilatura della controlama

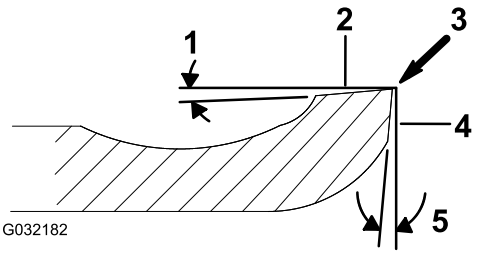

Figura 26

1. Angolo di spoglia
2. Superficie superiore
3. Rimuovete la bava
4. Superficie anteriore
5. Angolo anteriore

Angolo di spoglia della controlama standard	3° minimo
Angolo di spoglia della controlama estesa	7° minimo
Intervallo dell'angolo anteriore	Da 13° a 17°

Verifica dell'angolo di molatura superiore

L'angolo che utilizzate per molare le vostre controlame è molto importante.

Utilizzate il goniometro (n. cat. Toro 131-6828) e il supporto del goniometro (n. cat. Toro 131-6829) per verificare l'angolo prodotto dalla vostra mola e, quindi, correggete eventuali imprecisioni della mola.

1. Posizionate il goniometro sul lato inferiore della controlama, come illustrato nella Figura 27.

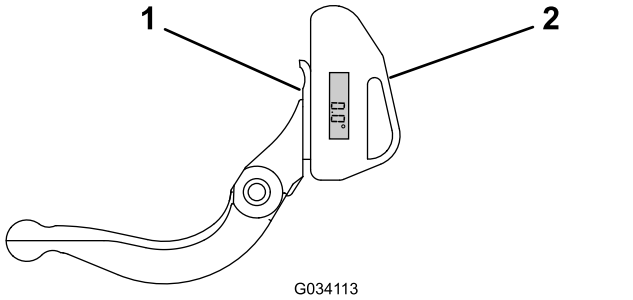

Figura 27

1. Controlama (verticale)
2. Goniometro

2. Premete il pulsante Alt Zero sul goniometro.
3. Posizionate il supporto del goniometro sul tagliente della controlama, in modo che il bordo del magnete si accoppi con il tagliente della controlama (Figura 28).

   Nota: Durante questo passaggio, il display digitale deve essere visibile dallo stesso lato del passaggio 1.

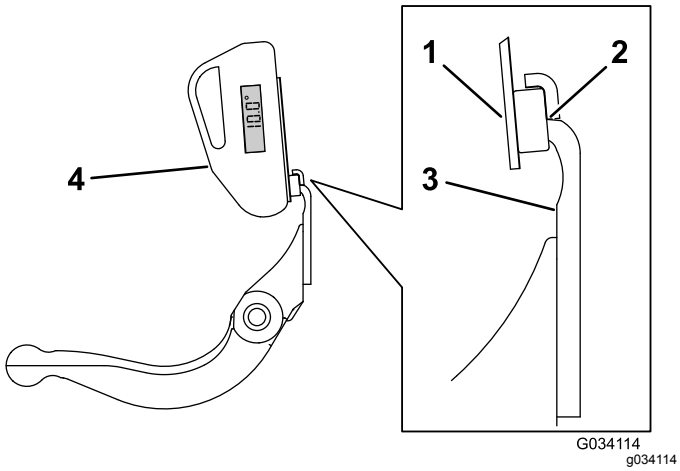

Figura 28

1. Supporto del goniometro
2. Bordo del magnete accoppiato con il tagliente della controlama
3. Controlama
4. Goniometro

4. Posizionate il goniometro sul supporto, come illustrato nella Figura 28.

   Nota: Questo è l'angolo prodotto dalla vostra mola e deve essere compreso entro 2 gradi dall'angolo di molatura superiore raccomandato.

Lappatura dell'apparato di taglio

⚠ PERICOLO

Il contatto con il cilindro o altre parti in movimento può causare infortuni.

Non avvicinate dita, mani o abiti ai cilindri o ad altre parti in movimento.

- **Non avvicinatevi al cilindro mentre è in corso la lappatura.**
- **Per la lappatura, non usate mai un pennello dal manico corto. Il manico n. cat. 29-9100 completo, o le singole parti, sono reperibili dal Distributore Toro autorizzato di zona.**

1. Parcheggiate la macchina su una superficie pulita e pianeggiante, abbassate gli apparati di taglio, spegnete il motore, inserite il freno di stazionamento e togliete la chiave di accensione.
2. Rimuovete i motorini dei cilindri dagli apparati di taglio, quindi scollegate e staccate gli apparati di taglio dai bracci di sollevamento.
3. Collegate il dispositivo di lappatura all'apparato di taglio inserendo un piccolo ceppo quadrato di 9,5 mm nell'accoppiamento scanalato all'estremità dell'apparato di taglio.

   Nota: Ulteriori istruzioni e procedure di lappatura sono disponibili nel *Manuale dell'operatore* e nel *Manuale Toro relativo all'affilatura cilindri e tosaerba rotativi*, Modulo n. 80-300PT.

   Nota: Al termine della lappatura passate una lima sulla superficie anteriore della controlama e del cilindro e otterrete un tagliente migliore. La limatura rimuove possibili sbavature e irregolarità del tagliente.

Dichiarazione di incorporazione

The Toro Company, 8111 Lyndale Ave. South, Bloomington, MN, USA dichiara che la(e) seguente(i) unità è(sono) conforme(i) alle direttive elencate, se installata(e) in conformità con le istruzioni allegate su determinati modelli Toro come riportato nelle relative Dichiarazioni di Conformità.

Nº del modello	Nº di serie	Descrizione del prodotto	Descrizione fattura	Descrizione generale	Direttiva
04289	316000001 e superiori	Apparato di taglio a 11 lame da 45,7 cm, trattorino Greensmaster Flex/eFlex 1820	FLEX 11 BLADE 18 INCH CUTTING UNIT	Tosaerba	2006/42/CE
04290	316000001 e superiori	Apparato di taglio a 11 lame da 53,3 cm, trattorino Greensmaster Flex/eFlex 2120	FLEX 11 BLADE 21 INCH DPA CUTTING UNIT	Tosaerba	2006/42/CE
04291	316000001 e superiori	Apparato di taglio a 14 lame da 45,7 cm, trattorino Greensmaster Flex/eFlex 1820	FLEX 14 BLADE 18 INCH CUTTING UNIT	Tosaerba	2006/42/CE
04292	316000001 e superiori	Apparato di taglio a 14 lame da 53,3 cm, trattorino Greensmaster Flex/eFlex 2120	FLEX 14 BLADE 21 INCH CUTTING UNIT	Tosaerba	2006/42/CE

La relativa documentazione tecnica è stata redatta come previsto nella Parte B dell'Allegato VII di 2006/42/CE.

Ci impegneremo a trasmettere, in risposta alle richieste delle autorità nazionali, le informazioni sul macchinario parzialmente completato. Il metodo di trasmissione sarà elettronico.

La macchina non sarà messa in servizio fino all'integrazione nei modelli Toro omologati, come indicato nella relativa Dichiarazione di conformità e secondo le istruzioni, in virtù delle quali possa essere dichiarata conforme con le relative Direttive.

Certificazione:



John Heckel
Sr. Engineering Manager
8111 Lyndale Ave. South
Bloomington, MN 55420, USA
May 24, 2018

Rappresentante autorizzato:

Marcel Dutrieux
Manager European Product Integrity
Toro Europe NV
Nijverheidsstraat 5
2260 Oevel
Belgium

Tel. +32 16 386 659

Informativa europea sulla privacy

Dati raccolti da Toro
Toro Warranty Company (Toro) rispetta la privacy. Al fine di elaborare i reclami in garanzia e contattarvi in caso di richiamo di un prodotto, vi chiediamo di comunicarci determinati dati personali direttamente o tramite The Toro Company o un rivenditore Toro in loco.

Il sistema di garanzia Toro è installato su server situati negli Stati Uniti, dove la legge sulla tutela della privacy può prevedere una protezione diversa da quella del vostro paese.

COMUNICANDOCI I VOSTRI DATI PERSONALI ACCONSENTITE ALLA LORO ELABORAZIONE COME INDICATO NELL'INFORMATIVA SULLA PRIVACY.

Utilizzo delle informazioni da parte di Toro
Toro può utilizzare i vostri dati personali per elaborare i reclami in garanzia, contattarvi in caso di richiamo di un prodotto e per qualsiasi altro scopo di cui vi informiamo, nonché condividere i vostri dati con consociate, rivenditori e altri partner commerciali collegati a tali attività. Non venderemo i vostri dati personali ad altre compagnie. Ci riserviamo il diritto di divulgare i dati personali a scopo di conformità con la legislazione applicabile e su richiesta delle autorità competenti, per il corretto funzionamento del nostro sistema o per tutelare noi stessi o gli altri utenti.

Conservazione dei dati personali
Conserveremo i vostri dati personali finché saranno necessari per gli scopi previsti al momento della loro raccolta iniziale o per altri scopi legittimi (come la conformità normativa) o laddove richiesto dalla legislazione applicabile.

Impegno di Toro alla sicurezza dei dati personali
Adottiamo precauzioni ragionevoli al fine di tutelare la sicurezza dei vostri dati personali, nonché misure atte a mantenere l'accuratezza e lo status corrente dei dati personali.

Accesso e correzione delle vostre informazioni personali
Se desiderate rivedere o correggere le vostre informazioni personali, contattateci via e-mail all'indirizzo legal@toro.com.

Legislazione australiana relativa ai consumatori

I clienti australiani potranno reperire i dettagli concernenti la legislazione australiana relativa ai consumatori all'interno della confezione o presso il rivenditore Toro in loco.

La garanzia del marchio Toro

Garanzia limitata di due anni

Condizioni e prodotti coperti

The Toro Company e la sua affiliata, Toro Warranty Company, ai sensi di un accordo tra le medesime, garantiscono che il vostro Prodotto Commerciale Toro (il "Prodotto") è esente da difetti di materiale o lavorazione per due anni o 1500 ore di servizio*, al primo dei due termini raggiunto. Questa garanzia si applica a tutti i prodotti ad eccezione degli arieggiatori (per questi prodotti vedere le dichiarazioni di garanzia a parte). Nei casi coperti dalla garanzia, provvederemo alla riparazione gratuita del Prodotto, ad inclusione di diagnosi, manodopera, parti e trasporto. La presente garanzia è valida con decorrenza dalla data di consegna del Prodotto all'acquirente iniziale.
* Prodotto provvisto di contaore.

Istruzioni per ottenere il servizio in garanzia

Il proprietario è responsabile della notifica al Distributore Commerciale dei Prodotti o al Concessionario Commerciale Autorizzato dei Prodotti dal quale è stato acquistato il Prodotto, non appena si ritiene che esista una condizione prevista dalla garanzia. Per informazioni sul nominativo di un Distributore Commerciale dei Prodotti o di un Concessionario Autorizzato e per qualsiasi chiarimento in merito ai propri diritti e responsabilità in termini di garanzia, contattare:

Toro Commercial Products Service Department
Toro Warranty Company
8111 Lyndale Avenue South
Bloomington, MN 55420-1196

952–888–8801 o 800–952–2740
E-mail: commercial.warranty@toro.com

Responsabilità del proprietario

Quale proprietario del Prodotto siete responsabile della manutenzione e delle regolazioni necessarie citate nel *Manuale dell'operatore*. La mancata esecuzione della manutenzione e delle regolazioni previste possono rendere nullo un reclamo in garanzia.

Articoli e condizioni non coperti da garanzia

Non tutte le avarie o i guasti che si verificano durante il periodo di garanzia sono difetti di materiale o lavorazione. Quanto segue è escluso dalla presente garanzia:

- Avarie del prodotto risultanti dall'utilizzo di parti di ricambio non originali Toro, o dal montaggio e utilizzo di parti aggiuntive, o dall'impiego di accessori e prodotti modificati non a marchio Toro. Una garanzia a parte può essere fornita dal produttore dei suddetti articoli.
- Avarie del prodotto risultanti dalla mancata esecuzione della manutenzione e/o delle regolazioni consigliate. Qualora non venga eseguita una corretta manutenzione del Prodotto, secondo le procedure consigliate, elencate nel *Manuale dell'operatore*, eventuali richieste di intervento in garanzia potrebbero essere respinte.
- Avarie risultanti dall'utilizzo del Prodotto in maniera errata, negligente o incauta.
- Le parti soggette a usura derivante dall'utilizzo, salvo quando risultino difettose. I seguenti sono solo alcuni esempi di parti che si consumano o usurano durante il normale utilizzo del prodotto: pastiglie e segmenti dei freni, ferodi della frizione, lame, cilindri, rulli e cuscinetti (sigillati o che possono essere ingrassati), controlame, candele, ruote orientabili e cuscinetti, pneumatici, filtri, cinghie e alcuni componenti di irrigatori, come membrane, ugelli, valvole di ritegno, ecc.
- Avarie provocate da cause esterne. I seguenti sono solo alcuni esempi di circostanze esterne: condizioni atmosferiche, metodi di rimessaggio, contaminazione, utilizzo di carburanti, refrigeranti, lubrificanti, additivi, fertilizzanti, acqua o prodotti chimici non autorizzati, ecc.
- Avarie o problemi relativi alle prestazioni dovuti all'uso di carburanti (per esempio benzina, diesel o biodiesel) non conformi ai rispettivi standard di fabbrica.
- Rumore, vibrazione, usura e deterioramento normali.
- L'usura normale dovuta all'uso comprende, senza limitazione alcuna, danni a sedili causati da usura o abrasione, superfici verniciate usurate, adesivi o finestrini graffiati, ecc.

Parti

Le parti previste per la sostituzione come parte della manutenzione sono garantite per il periodo fino al tempo previsto per la sostituzione di tale parte. Le parti sostituite ai sensi della presente garanzia sono coperte per tutta la durata della garanzia del prodotto originale e diventano proprietà di Toro. Toro si riserva il diritto di prendere la decisione finale in merito alla riparazione di parti o gruppi esistenti, o alla loro sostituzione. Per le riparazioni in garanzia Toro può utilizzare parti ricostruite.

Garanzia sulle batterie deep-cycle e agli ioni di litio:

Durante la loro vita, le batterie deep-cycle e agli ioni di litio possono fornire una specifica quantità di chilowattora. Le modalità di utilizzo, ricarica e manutenzione possono allungare o abbreviare la vita totale della batteria. Man mano che le batterie di questo prodotto si consumano, la quantità di lavoro utile tra gli intervalli di carica si ridurrà lentamente, fino a che la batteria sarà del tutto esaurita. La sostituzione di batterie che, a seguito del normale processo di usura, risultano inutilizzabili, è responsabilità del proprietario del prodotto. Durante il normale periodo di garanzia del prodotto potrebbe essere necessaria la sostituzione delle batterie, a spese del proprietario.
Nota: (solo batteria agli ioni di litio): Una batteria agli ioni di litio dispone di una garanzia a scalare con decorrenza dal terzo anno e durata fino al quinto anno e che copre soltanto le parti, basata sul periodo di utilizzo e dei chilowattora consumati. Fate riferimento al *Manuale dell'operatore* per maggiori informazioni.

La manutenzione è a spese del proprietario.

La messa a punto, la lubrificazione e la pulizia del motore, la sostituzione dei filtri, del refrigerante e l'esecuzione delle procedure di manutenzione consigliata sono alcuni dei normali servizi richiesti dai prodotti Toro a carico del proprietario.

Condizioni generali

La riparazione da parte di un Distributore o Concessionario Toro autorizzato è l'unico rimedio previsto dalla presente garanzia.

Né The Toro Company né Toro Warranty Company sono responsabili di danni indiretti, incidentali o consequenziali in merito all'utilizzo dei Prodotti Toro coperti dalla presente garanzia, ivi compresi costi o spese per apparecchiature sostitutive o assistenza per periodi ragionevoli di avaria o di mancato utilizzo in attesa della riparazione ai sensi della presente garanzia. Ad eccezione della garanzia sulle emissioni, citata di seguito, se pertinente, non vi sono altre espresse garanzie. Tutte le garanzie implicite di commerciabilità e idoneità all'uso sono limitate alla durata della presente garanzia esplicita.

In alcuni Stati non è permessa l'esclusione di danni incidentali o consequenziali, né sono previste limitazioni sulla durata di una garanzia implicita; di conseguenza, nel vostro caso le suddette esclusioni e limitazioni potrebbero non essere applicabili. La presente garanzia concede diritti legali specifici; potreste inoltre godere di altri diritti, che variano da uno Stato all'altro.

Nota relativa alla garanzia del motore:

Il Sistema di Controllo delle Emissioni presente sul vostro Prodotto può essere coperto da garanzia a parte, rispondente ai requisiti stabiliti dall'Environmental Protection Agency (EPA) degli Stati Uniti e/o dall'Air Resources Board (CARB) della California. Le limitazioni di cui sopra, in termini di ore, non sono applicabili alla garanzia del Sistema di Controllo delle Emissioni. I particolari sono riportati nella Dichiarazione di Garanzia sul Controllo delle Emissioni del Motore, fornita insieme al prodotto o contenuta nella documentazione del costruttore del motore.

Paesi oltre gli Stati Uniti e il Canada.

I clienti acquirenti di prodotti Toro esportati dagli Stati Uniti o dal Canada devono contattare il proprio Distributore (Concessionario) Toro per ottenere le polizze di garanzia per il proprio paese, regione o stato. Se per qualsiasi motivo non siete soddisfatti del servizio del vostro Distributore o avete difficoltà nell'ottenere informazioni sulla garanzia, siete pregati di rivolgervi all'importatore Toro.

374-0253 Rev D