Form No. 3418-648 Rev C

TORO®

Count on it.

Brukerhåndbok

Greensmaster® 1000- og 1600-gressklipper

Modellnr. 04055—Serienr. 401375001 og oppover
Modellnr. 04056—Serienr. 401380001 og oppover

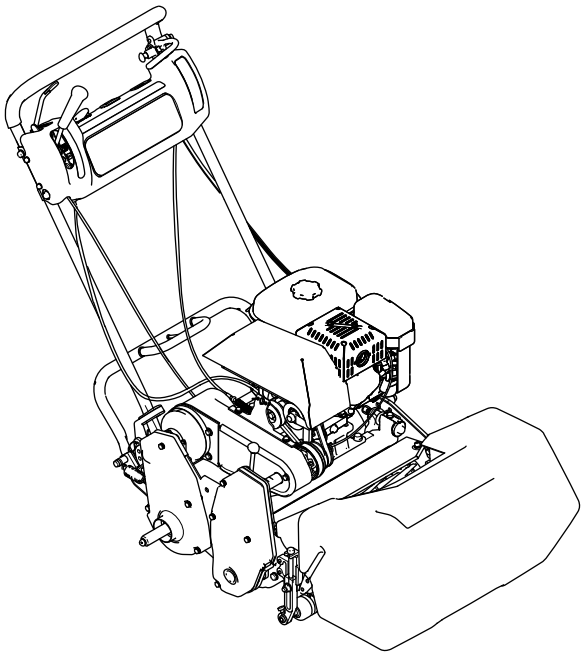

Registrer ditt produkt på www.Toro.com.
Oversettelse av originalen (NO)

CE

3418-648 C

Dette produktet er i samsvar med alle relevante europeiske direktiver. Se eget samsvarserklæringsskjema for produktet for detaljert informasjon.

Det er i strid med Californias Public Resource Code, avsnitt 4442 eller 4443, å bruke denne motoren i skogs-, busk- eller gressområder med mindre motoren er utstyrt med en fungerende gnistfanger, som definert i avsnitt 4442, eller en motor som er beregnet, utstyrt og vedlikeholdt for å unngå brann.

Den vedlagte brukerhåndboken for motoren inneholder informasjon om amerikanske miljømyndigheters (EPA) og Californias utslippskontrollreguleringer for utslippssystemer, vedlikehold og garanti. Du kan bestille nye brukerhåndbøker fra motorprodusenten.

⚠ ADVARSEL

CALIFORNIA
Proposition 65-advarsel

Staten California kjenner til at motoreksosen fra dette produktet inneholder kjemikalier som kan forårsake kreft, fosterskader eller skade forplantningsevnen på andre måter.

Innledning

Maskinen er en gressklipper av skyvemodell med spolekniver som er beregnet for bruk av profesjonelle, innleide operatører i kommersielle sammenhenger. Den er hovedsakelig beregnet på å klippe gress på godt vedlikeholdte plener.

Les denne håndboken nøye, slik at du lærer å bruke og vedlikeholde produktet på riktig måte og unngår person- eller produktskade. Du har ansvar for å bruke produktet på en riktig og sikker måte.

Gå til www.Toro.com for mer informasjon, inkludert sikkerhetstips, opplæringsmateriale og informasjon om tilbehør, hjelp til å finne en forhandler eller for å registrere produktet ditt.

Hvis maskinen må repareres eller du trenger originale Toro-deler eller mer informasjon, kan du kontakte en autorisert Toro-forhandler. Ha modell- og serienummer for hånden når du tar kontakt. Modell- og serienumre finner du på en plate bak på rammen (Figur 1). Skriv inn numrene i de tomme feltene.

Viktig: **Skann QR-koden på serienummermerket med en mobil enhet for å få tilgang til garantien, deler og annen produktinformasjon.**

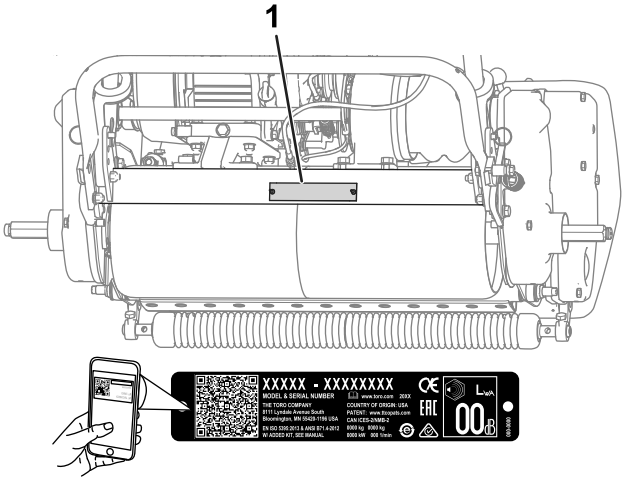

g235302

Figur 1

1. Plassering av modell- og serienummer

Modellnr. _____

Serienr. _____

Denne brukerhåndboken identifiserer mulige farer, og markerer sikkerhetsbeskjeder gjennom sikkerhetsvarslingssymbolet (Figur 2) som varsler om en fare som kan føre til alvorlige skader eller dødsfall hvis du ikke følger de anbefalte forholdsreglene.

g000502

Figur 2

1. Sikkerhetsvarselssymbol

I tillegg brukes to ord for å utheve informasjon. **Viktig** gjør oppmerksom på spesiell mekanisk informasjon og **Obs** henviser til generell informasjon som det er verdt å huske på.

Bruk av denne maskinen i høyder på mellom 1500 og 2400 meter over havet krever høydesettet. Ta kontakt med en autorisert Toro-forhandler.

© 2018—The Toro® Company
8111 Lyndale Avenue South
Bloomington, MN 55420

Kontakt oss på www.Toro.com.
Trykt i USA
Med enerett

Innhold

Sikkerhet 4
Generell sikkerhet 4
Sikkerhets- og instruksjonsmerker 4
Montering 7
1 Montere og justere håndtaket 8
2 Montere støtten 9
3 Montere transporthjulakslene 10
4 Montere transporthjulene 10
5 Justere klippeenheten 11
6 Montere CE-merkene 11
7 Montere gresskurven 11
8 Kjøre inn maskinen 12
Oversikt over produktet 12
Kontroller 13
Spesifikasjoner 15
Tilbehør/tilleggsutstyr 15
Før bruk 16
Sikkerhet før bruk 16
Utføre daglig vedlikehold 16
Kontrollere motoroljenivået 16
Drivstoffspesifikasjoner 16
Fylle drivstofftanken 16
Justere maskinen i forhold til gressforholdene 17
Kontrollere sperrebryternes funksjon 19
Transportere maskinen til et arbeidssted 19
Fjerne transporthjulene 20
Under bruk 20
Sikkerhet under drift 20
Starte motoren 21
Slå av motoren 21
Brukstips 21
Etter bruk 23
Sikkerhet etter bruk 23
Transportere maskinen 23
Vedlikehold 24
Anbefalt vedlikeholdsplan 24
Kontrolliste for daglig vedlikehold 25
Forberedelse for vedlikehold 26
Sikkerhet ved vedlikehold 26
Smøring 26
Smøre maskinen 26
Vedlikehold av motor 27
Motorsikkerhet 27
Kontrollere motoroljenivået 27
Overhale luftrenseren 28
Overhale tennpluggen 29
Vedlikehold av drivstoffsystem 30
Rengjøre drivstoffilteret 30
Vedlikehold av elektrisk system 31
Overhale sperrebryteren for trekkdrivet 31
Vedlikehold av bremser 32
Justere brems/parkeringsbrems 32
Vedlikehold av remmer 33
Justere remmene 33
Skifte differensialremmen 36
Vedlikehold av kontrollsystem 37
Justere trekkontrollen 37
Vedlikehold av klippeenheten 37
Knivsikkerhet 37
Justere bakre trommel til spolen 37
Justere motstålet til spolen 38
Justere klippehøyden 39
Justere gresskyddhøyden 40
Justere klippestangen 40
Identifisere motstangen 40
Vedlikeholde motstangen 41
Spesifikasjoner for motstål 41
Slipe spolen 43
Lagring 44
Lagringssikkerhet 44
Oppbevare maskinen 44

Sikkerhet

Denne maskinen er laget i henhold til EN ISO-standard 5395:2013 og ANSI-standard B71.4-2017, og overholder disse standardene når dødmannsutstyret og påkrevde merkeskilt legges til.

Generell sikkerhet

Dette produktet kan amputere hender og føtter og slynge gjenstander opp i luften. Følg alltid alle sikkerhetsinstruksjoner for å unngå alvorlige skader.

Hvis du bruker dette produktet til andre formål enn det er beregnet på, kan du utsette deg selv eller andre for fare.

- Les og forstå innholdet i denne *brukerhåndboken* før du starter motoren.
- Hold hender og føtter borte fra roterende deler på maskinen.
- Vær alltid fokusert på oppgaven når du bruker maskinen. Ikke delta i aktiviteter som forårsaker distraksjoner, da dette kan føre til personskade eller materiell skade.
- Bruk aldri maskinen uten at alle verneplater og andre sikkerhetsanordninger sitter på plass og fungerer.
- Hold deg unna alle åpninger på utløpssjakten. Hold andre på trygg avstand fra maskinen.
- Hold barn borte fra arbeidsområdet. Maskinen er ikke tillatt for barn.
- Stopp maskinen og slå av motoren før du utfører service på, fyller drivstoff på eller fjerner materiale fra maskinen.

Feilaktig bruk og vedlikehold av maskinen kan føre til personskade. Følg alltid disse forholdsreglene for å unngå at det skjer en ulykke, og ta alltid hensyn til sikkerhetsvarselsymbolet, som betyr Forsiktig, Advarsel eller Fare – personsikkerhetsinstruks. Hvis ikke disse instruksjonene tas hensyn til, kan dette føre til at noen blir alvorlig skadet eller drept.

Der det er nødvendig, finner du mer sikkerhetsinformasjon i denne håndboken.

Sikkerhets- og instruksjonsmerker

Sikkerhetsmerker og -instruksjoner er lett synlige for føreren og er plassert i nærheten av alle områder som representerer en potensiell fare. Bytt ut alle merker som er ødelagte eller mangler.

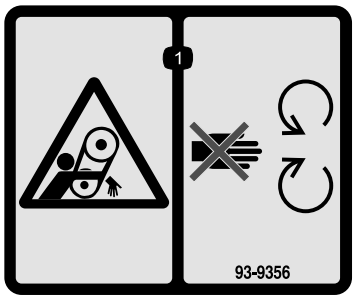

decal93-9356

93-9356

1. Viklingsfare – hold deg borte fra bevegelige deler.

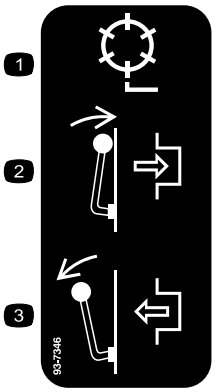

decal93-7346

93-7346

1. Spolemotor
2. Aktiver
3. Frakoble

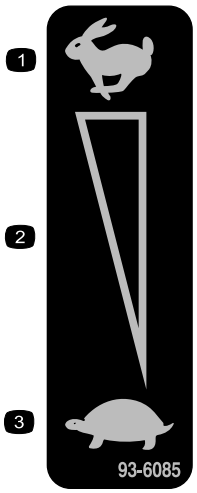

decal93-6085

93-6085

1. Hurtig
2. Kontinuerlig regulerbar innstilling
3. Sakte

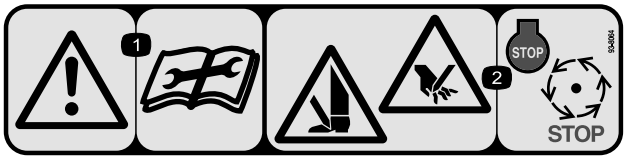

decal93-8064

93-8064

1. Advarsel – les instruksjonene før du utfører service eller vedlikehold.
2. Kuttefare for hender og føtter – slå av motoren og vent til alle bevegelige deler har stoppet.

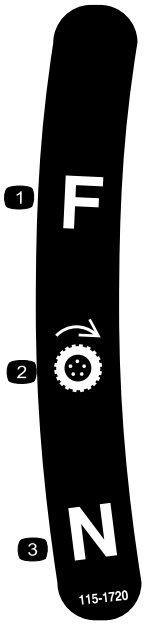

decal115-1720

115-1720

1. Fremover
2. Drivhjul
3. Fri

CALIFORNIA SPARK ARRESTER WARNING

Operation of this equipment may create sparks that can start fires around dry vegetation. A spark arrester may be required. The operator should contact local fire agencies for laws or regulations relating to fire prevention requirements. 117-2718

decal117-2718

117-2718

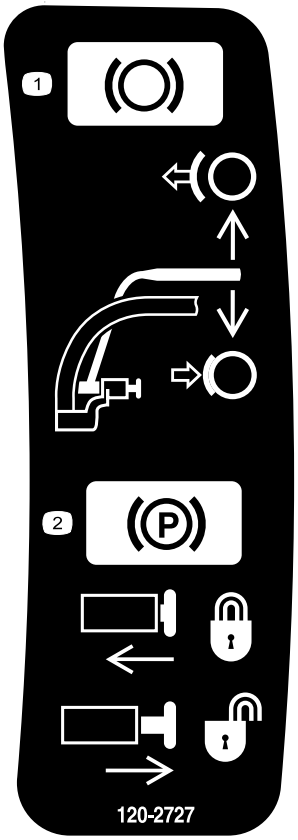

decal120-2727

120-2727

1. Bremse – dra spaken mot håndtaket for å aktivere, og slipp spaken for å deaktivere.
2. Parkeringsbremse – dra spaken mot håndtaket, trykk inn knappen og slipp spaken mot låseknappen for å låse, og dra spaken mot håndtaket til knappen frigjøres og slipp spaken for å frigjøre.

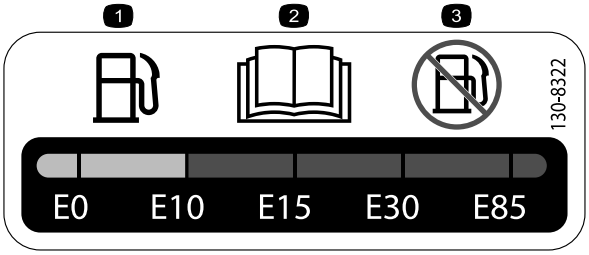

decal130-8322

130-8322

1. Bruk kun bensin som inneholder 10 % etanol i volum (E10) eller mindre.
2. Les *brukerhåndboken*.
3. Ikke bruk bensin som inneholder mer enn 10 % etanol i volum (E10).

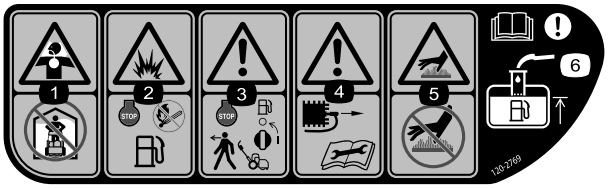

decal120-2769

120-2769

1. Fare for inhalering av giftig gass – ikke lad opp batteriet innendørs.
2. Eksplosjonsfare – slå av motoren og hold deg borte fra åpen flamme ved påfylling av drivstoff.
3. Advarsel – slå av motoren og slå av drivstofftilførselen før du forlater maskinen.
4. Advarsel – koble fra tennpluggledningen og les *brukerhåndboken* før du utfører service eller vedlikehold.
5. Varm overflate / forbrenningsfare – Ikke berør varme overflater.
6. Advarsel – les *brukerhåndboken*; fyll kun til bunnen av fyllingsrøret ved påfyll av drivstoff i tanken.

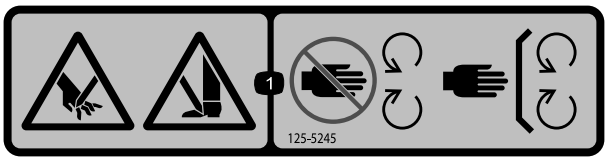

decal125-5245

125-5245

1. Fare for å kutte hender og føtter – hold trygg avstand fra bevegelige deler, hold alle skydd og verneplater på plass.

decal120-2761

120-2761

1. Advarsel – les *brukerhåndboken*.
2. Advarsel – få opplæring før du tar maskinen i bruk.
3. Advarsel – bruk hørselsvern.
4. Fare for at gjenstander slynges gjennom luften – hold trygg avstand fra maskinen.
5. Advarsel – hold deg unna bevegelige deler, behold alle skyddene på plass.

Montering

Løse deler

Bruk diagrammet nedenfor som en sjekkliste for å kontrollere at alle delene er sendt.

Prosedyre	Beskrivelse	Ant.	Bruk
1	Håndtak Kabelfeste	1 4	Monterere håndtaket.
2	Støtteenhet Fjær	1 1	Montere støtten (kun modeller 04054 og 04056).
3	Høyre hjulaksel Venstre hjulaksel	1 1	Monter transporthjulakslene.
4	Transporthjul	2	Montere transporthjulene (valgfrie).
5	Ingen deler er nødvendige	–	Justere klippeenheten.
6	Produksjonsårmerke CE-merke	1 1	Monter CE-merkene (om nødvendig).
7	Gresskurv	1	Montere gresskurven.
8	Ingen deler er nødvendige	–	Kjør inn maskinen.

Media og ekstradeler

Beskrivelse	Ant.	Bruk
Brukerhåndbok Brukerhåndbok for motoren	1 1	

Merk: Angi hva som er høyre og venstre side på maskinen ved å stå i normal arbeidsstilling.

1

Montere og justere håndtaket

Deler som er nødvendige for dette trinnet:

1	Håndtak
4	Kabelfeste

Montere håndtaket

1. Fjern boltene (5/16 tomme), låsemutterne, ringsplintene og hårnålssplintene som fester enden av styrearmene på hver side av maskinen (Figur 3).

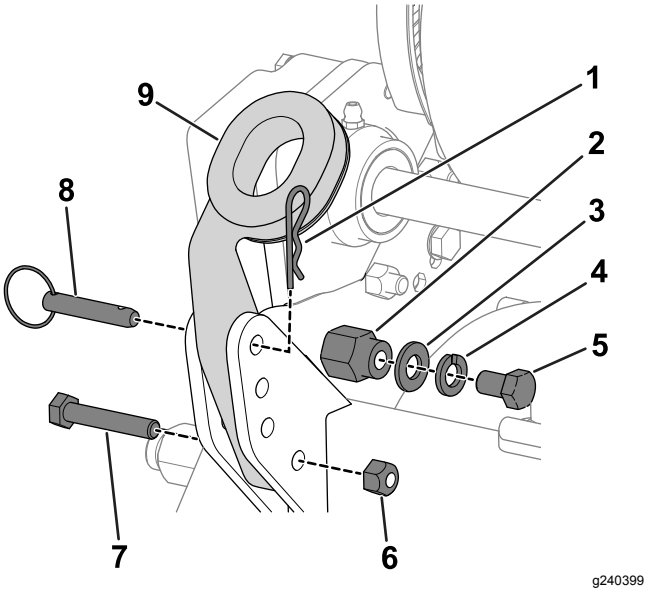

Figur 3

1. Hårnålssplint
2. Monteringspinne
3. Skive
4. Låseskive
5. Bolt (⅜ tomme)
6. Låsemutter
7. Bolt (5/16 tomme)
8. Ringsplint
9. Styrarm

2. Fjern boltene (⅜ tomme), skivene og låseskivene fra monteringspinnene på hver side av maskinen (Figur 3).
3. Putt håndtaksendene inn gjennom hullene i styrearmene, og rett opp hullene med monteringspinner (Figur 3).
4. Klem håndtaksendene innover, og monter dem på monteringspinnene (Figur 4).

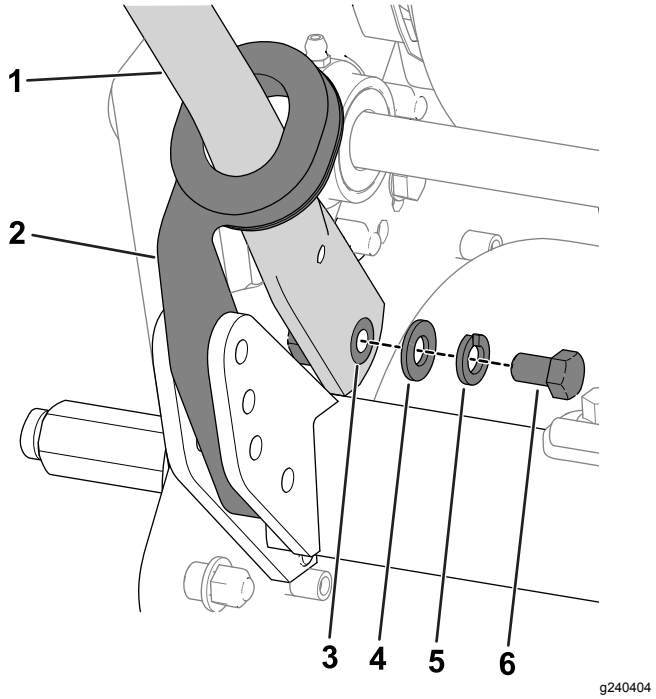

Figur 4

1. Håndtak
2. Styrarm
3. Monteringspinne
4. Skive
5. Låseskive
6. Bolt (⅜ tomme)

5. Fest håndtaket til monteringspinnene med boltene (⅜ tomme), skivene og låseskivene som du fjernet tidligere (Figur 4).
6. Fest styrearmene (5/16 tomme) med låsemutterne, hårnålssplintene og ringsplintene som du fjernet tidligere, til bakdelen av rammen (Figur 3).
7. Fest kablene og ledningssatsen til håndtaket med kabelfestene (Figur 5).

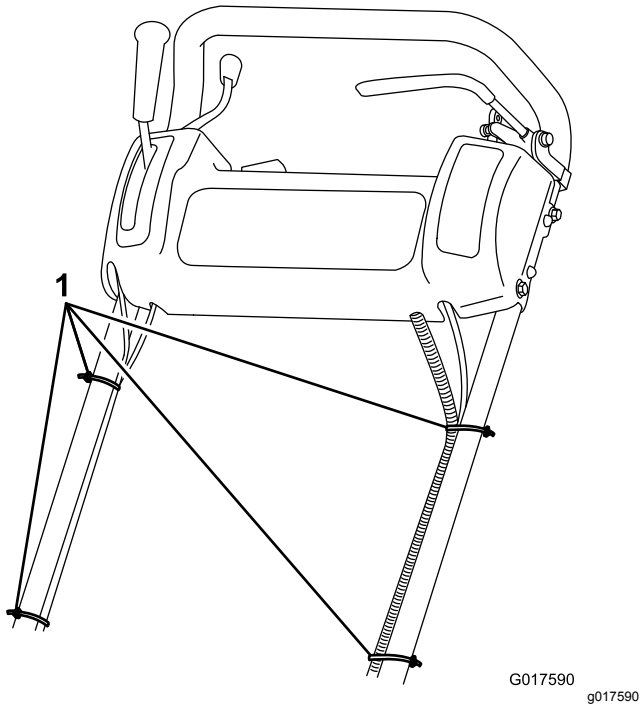

Figur 5

1. Kabelfester

Justere håndtaket

Se Figur 6 for denne prosedyren.

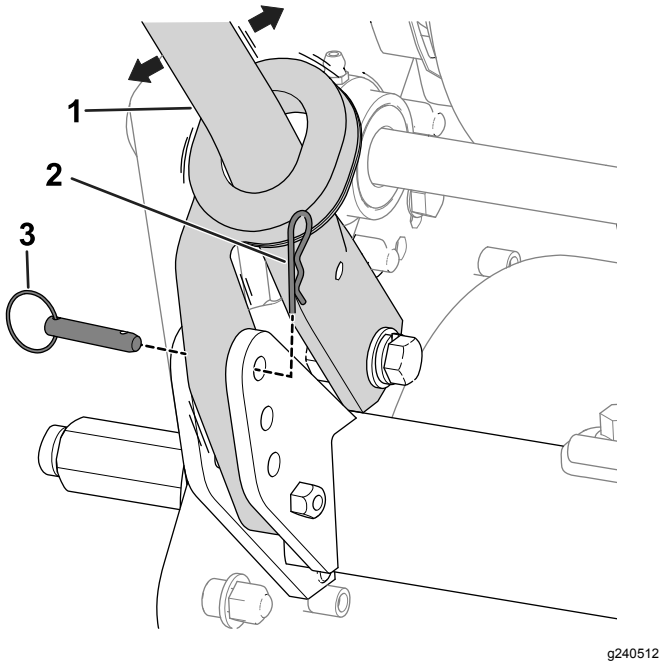

Figur 6

1. Håndtak
2. Hårnålssplint
3. Ringsplint

1. Fjern hårnålssplintene fra ringsplintene på hver side av maskinen.
2. Mens du støtter opp håndtaket, fjerner du ringsplintene fra hver side og hever eller senker håndtaket til ønsket driftsstilling.
3. Monter ringsplintene og hårnålssplintene.

2

Montere støtten

Kun modeller 04054 og 04056

Deler som er nødvendige for dette trinnet:

1	Støtteenhet
1	Fjær

Prosedyre

Merk: Maskinen leveres med festene løst montert på støtteenheten.

1. **Kun for modell 04056**. Koble fjærbolten til høyre side av støtteenheten (Figur 7) med bolten, skiven og flensmutteren som fulgte med.

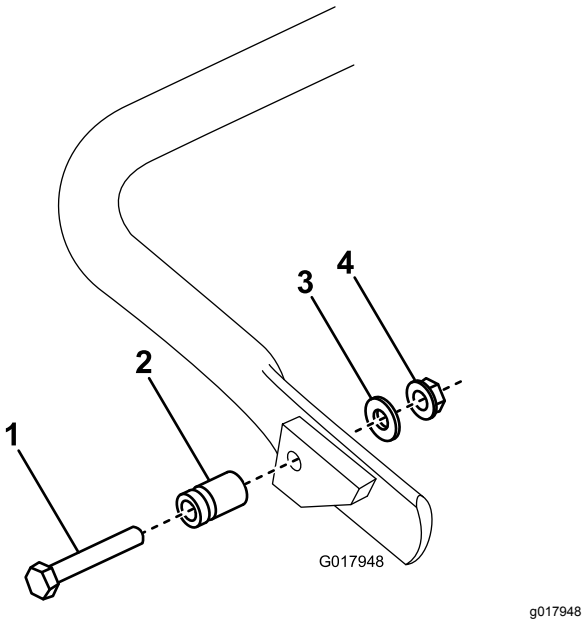

Figur 7

1. Bolt
2. Fjærbolt
3. Skive
4. Flenshodet mutter

2. Hekt fjæren inn i hullet på fjærbraketten og videre på fjærbolten mens du justerer støtten i forhold til monteringshullene bak på rammen (Figur 8).

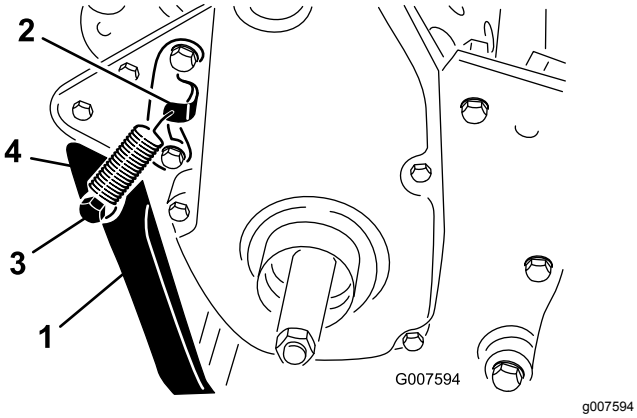

Figur 8

1. Støtte
2. Fjærbrakett
3. Fjærbolt
4. Fjær

3. Monter støtten på hver side av rammen med en bolt, en låseskive, et avstandsstykke, en flat skive og en låsemutter (Figur 8).
4. Plasser avstandsstykket i støttens monteringshull.

3

Montere transporthjulaks-lene

Deler som er nødvendige for dette trinnet:

1	Høyre hjulaksel
1	Venstre hjulaksel

Prosedyre

1. Dytt ned støtten med foten og dra opp håndtaket for å bruke støtten til å holde maskinen stødig.
2. Bruk gjengeforseglingsmiddel på gjengens hjulaksler.
3. Skru den høyre hjulakselen på lederullen på høyre side av maskinen (Figur 9).

   Merk: Akselen på høyre side er venstregjenget.

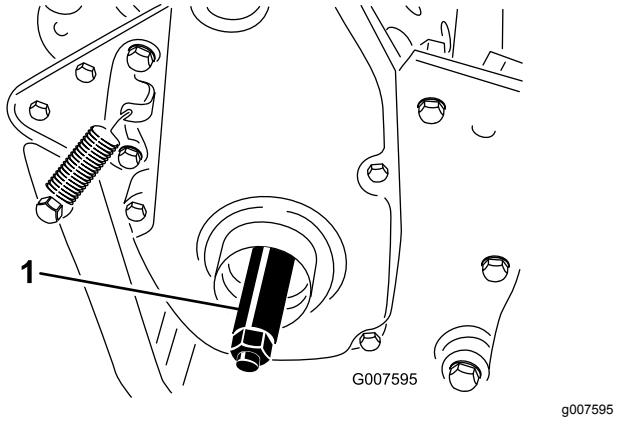

Figur 9

1. Høyre hjulaksel

4. Trekk til akselen med et moment på 88–101 N·m.
5. Gjenta trinn 2 til 4 for å montere venstre hjulaksel til venstre side av maskinen.

4

Montere transporthjulene

Valgfri

Deler som er nødvendige for dette trinnet:

2	Transporthjul

Prosedyre

1. Dytt ned støtten med foten og dra opp håndtaket for å bruke støtten til å holde maskinen stødig.
2. Sett et hjul på akselen.
3. Vri hjulets låseklemme bort fra midten på hjulet, slik at det kan komme lenger inn på akselen (Figur 10).

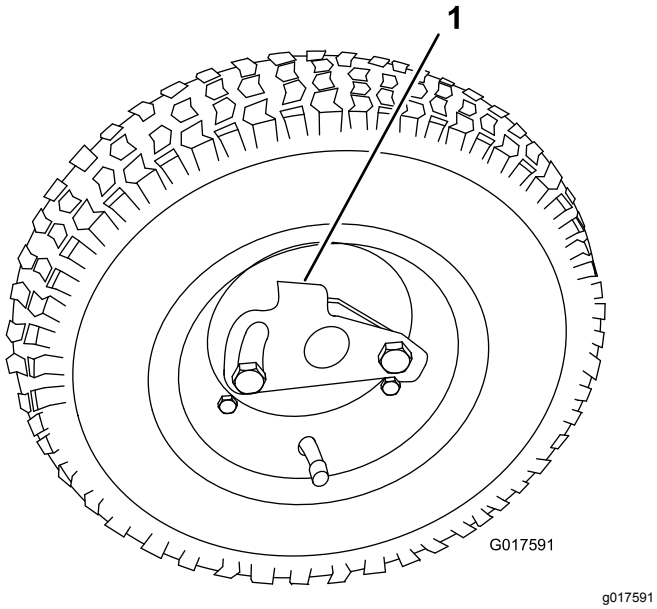

Figur 10

1. Låseklemme

4. Vri hjulet frem og tilbake til det sitter helt inne på akselen og låseklemmen er festet i gjengen på bakakselen.
5. Gjenta prosedyren på motsatt side av kjøretøyet.
6. Fyll dekkene til 0,83 til 1,03 bar.
7. Senk maskinen forsiktig av støtten.

5

Justere klippeenheten

Ingen deler er nødvendige

Prosedyre

Før maskinen brukes, gjennomfør følgende justeringer:

- Justere bakre trommel til spolen (side 37)
- Justere motstålet til spolen (side 38)
- Justere klippehøyden (side 39)
- Justere gresskyddhøyden (side 40)
- Justere klippestangen (side 40)

6

Montere CE-merkene

Deler som er nødvendige for dette trinnet:

1	Produksjonsårmerke
1	CE-merke

Prosedyre

Hvis du bruker denne maskinen i et land som samsvarer til CE-standardene, sett på produksjonsårmerket og CE-merket i nærheten av serieplaten. Se Figur 11.

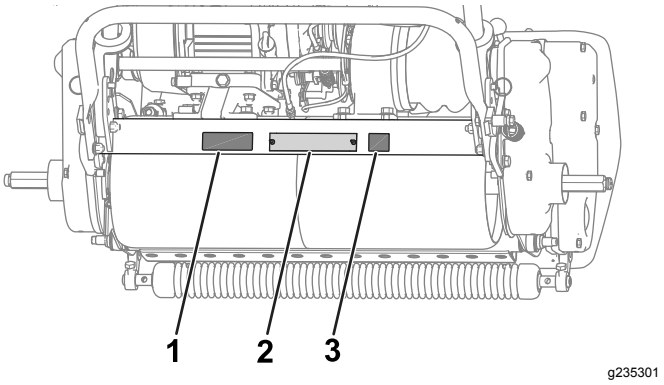

Figur 11

1. Produksjonsårmerke
2. Serieplate
3. CE-merke

7

Montere gresskurven

Deler som er nødvendige for dette trinnet:

1	Gresskurv

Prosedyre

Grip kurven i topplokket og skyv den inn på monteringsstengene (Figur 12).

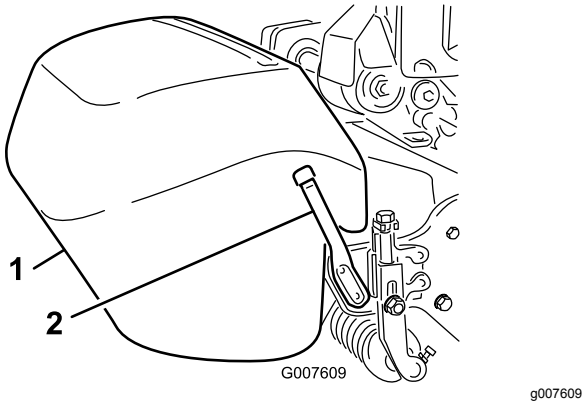

Figur 12

1. Gresskurv
2. Monteringsstang

Merk: Kun modell 04056 – Når du justerer klippeenheten til høyere klippehøyde, kan du senke kurven ved å fjerne begge monteringsstengene og montere dem på motsatt side av maskinen.

8

Kjøre inn maskinen

Ingen deler er nødvendige

Prosedyre

Det er kun nødvendig med åtte timer klipping for å kjøre inn gressklipperen.

De første driftstimene er avgjørende for hvor driftssikker maskinen blir i fremtiden. Du må følge nøye med på maskinytelsen slik at små feil oppdages og rettes opp før de blir store. Undersøk maskinen i løpet av de første driftstimene for å kontrollere om det finnes oljelekkasje, løse fester eller andre feil.

Se motorens brukerhåndbok for anbefalte innkjørings-periode, oljeskift og vedlikeholdsprosedyrer.

Oversikt over produktet

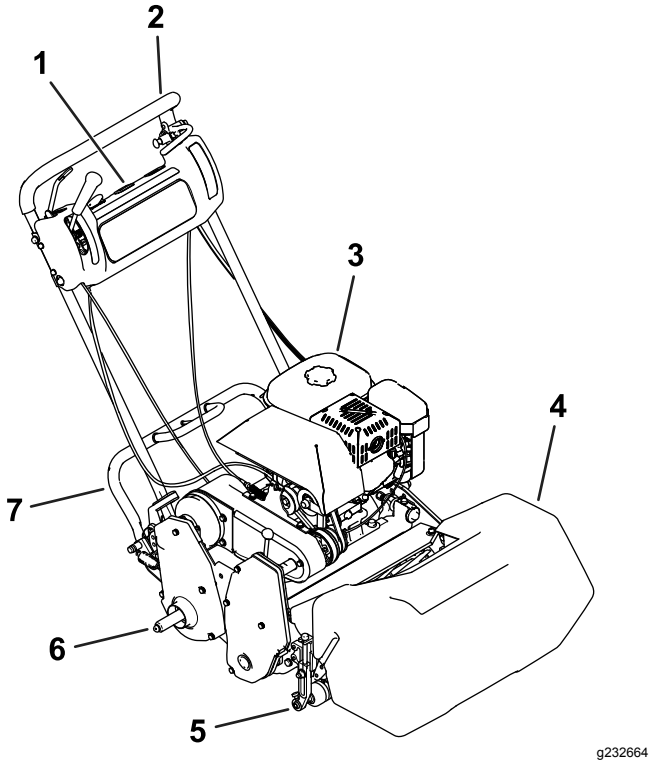

Figur 13

1. Kontrollpanel
2. Håndtak
3. Drivstofftank
4. Gresskurv
5. Klippeenhet
6. Transporthjulaksel
7. Støtte

Kontroller

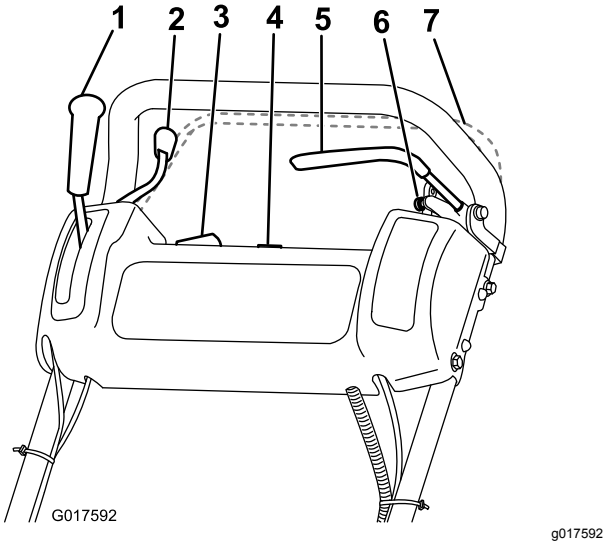

Figur 14

1. Trekkontrollspake
2. Gasskontroll
3. På/av-bryter
4. Timeteller
5. Brems
6. Parkeringsbrems
7. Dødmannskontroll (valgfri)

Gasskontroll

Gasskontrollen (Figur 14) er plassert bak på høyre side av kontrollpanelet. Spaken er forbundet til og betjener gasskoblingen til forgasseren. Se Spesifikasjoner (side 15) for motorhastigheten.

Trekkontrollspake

Trekkdrivspaken (Figur 14) er plassert foran på høyre side av kontrollpanelet. Den har to stillinger: FRI og FREMOVER. Hvis du skyver spaken fremover, kobles trekkdrivet til.

Brems

Bremsen (Figur 15) er plassert på venstre side av kontrollpanelet. Du kan bruke bremsen til å saktne eller stoppe maskinen.

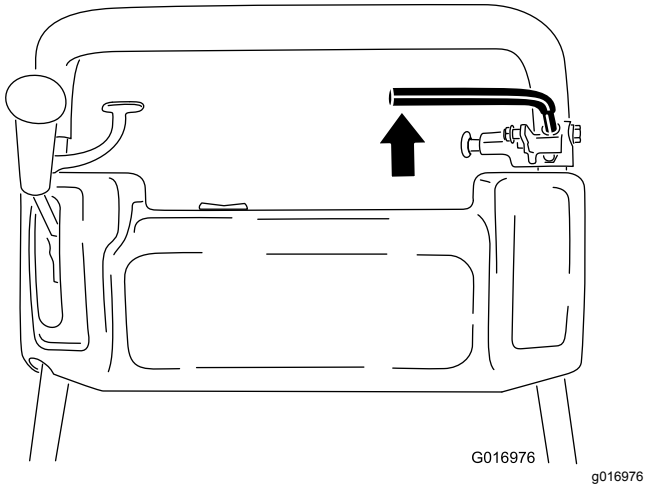

Figur 15

Parkeringsbrems

Parkeringsbremsen (Figur 16) er plassert på basen av bremsen. Koble bremsen helt inn og trykk på parkeringsbremsknappen slik at bremsen kan hvile på parkeringsbremsepinnen. Koble bremsen inn for å koble ut parkeringsbremsen. Du må slippe opp bremsen før du kan koble til trekkdrivet.

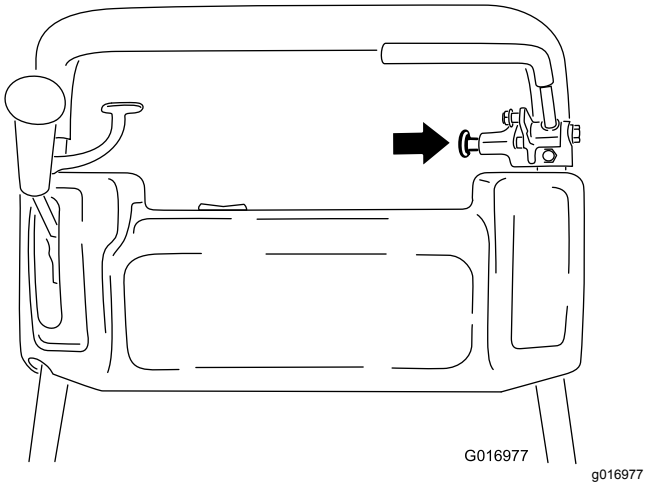

Figur 16

Av-/på-bryter

På/av-bryteren (Figur 14) sitter oppå kontrollpanelet. Flytt bryteren til PÅ-stillingen for å starte motoren og til AV-stillingen for å slå av motoren.

Dødmannskontroll

Valgfritt – hvis utstyrt

Hvis maskinen er utstyrt med dødmannskontroll (Figur 14), er den plassert på baksiden av håndtaket. Trykk dødmannskontrollen mot håndtaket. Hvis maskinen er utstyrt med dødmannskontroll, må den

være aktivert før du beveger trekkdrivspaken. Hvis du frigjør dødmannskontrollen, slår motoren seg av.

Spoledrivspake

Spolemotorspaken (Figur 17) er plassert på maskinens høyre hjørne foran. Spaken har to stillinger:

- AKTIVER – flytt spaken fremover for å koble inn spolen.
- FRAKOBLE – flytt spaken bakover for å koble ut spolen.

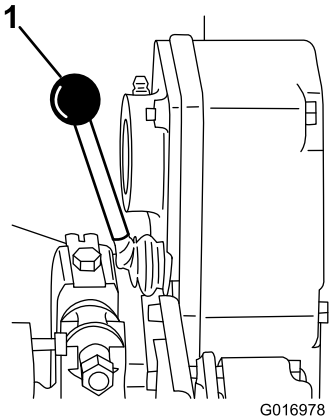

g016978

Figur 17

1. Spoledrivspake

Chokespak

Chokespaken (Figur 18) er plassert foran på venstre side av motoren. Spaken har to stillinger: KJØR og CHOKE. Flytt spaken til CHOKE-stillingen når du starter en kald motor. Når motoren har startet, flytter du spaken til KJØR-stillingen.

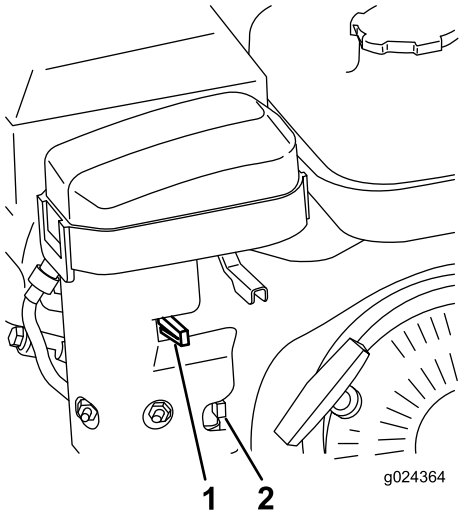

g024364

Figur 18

1. Chokespak
2. Drivstoffavstengingsventil

Drivstoffavstengingsventil

Drivstoffavstengingsventilen (Figur 18 og Figur 19) er plassert foran på venstre side av motoren nær chokespaken. Ventilen har to stillinger: LUKKET og ÅPEN. Flytt spaken opp til LUKKET stilling når du skal oppbevare eller transportere maskinen. Åpne ventilen før du starter motoren ved å rotere spaken ned.

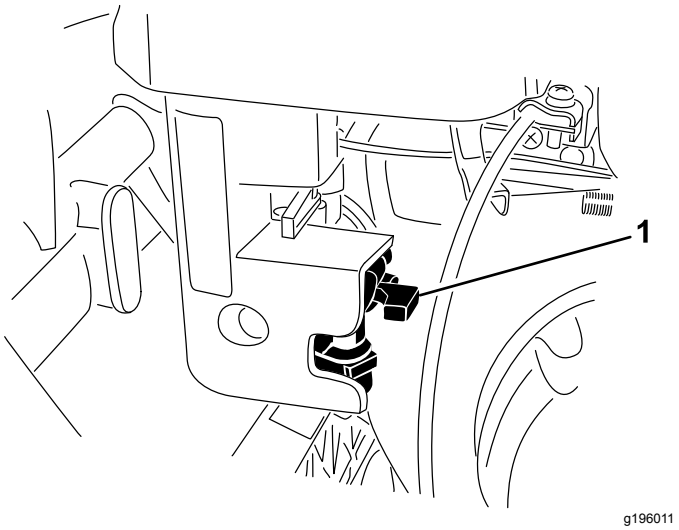

Figur 19

1. Drivstoffavstengingsventil – LUKKET stilling

Tilbakespolingsstarter

Dra i tilbakespolingsstarteren (Figur 20) for å starte motoren.

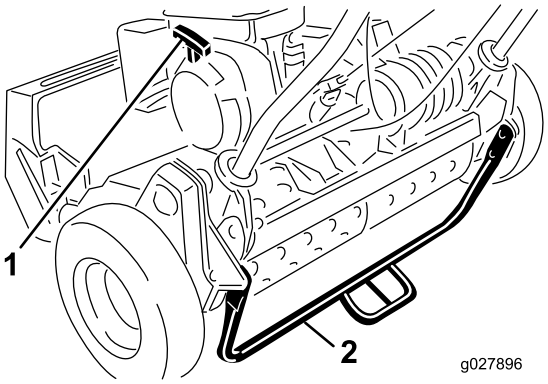

g027896

Figur 20

1. Tilbakespolingsstarter
2. Støtte

Støtte

Støtten (Figur 20) er montert bak på maskinen. Bruk støtten når du monterer eller fjerner transporthjulene eller klippeenheten.

Spesifikasjoner

Merk: Spesifikasjoner og konstruksjon kan forandres uten varsel.

	Modell 04054	Modell 04055	Modell 04056
Bredde	84 cm	91 cm	104 cm
Høyde	114 cm	114 cm	122 cm
Lengde med kurv	122 cm	122 cm	150 cm
Tørrvekt (med kurv og Wiehle-valse, uten hjul eller sylindertrimmer)	97 kg	100 kg	105 kg
Klippebredde	46 cm	53 cm	66 cm
Klippehøyde	1,6 mm til 31,8 mm	1,6 mm til 31,8 mm	3,1 mm til 31,7 mm
Klips	3,3 mm	4,3 mm	5,8 mm
Motorhastighet	Lavt tomgangsturtall: 1565 ± 150 o/min, høyt tomgangsturtall: 3375 ± 100 o/min	Lavt tomgangsturtall: 1565 ± 150 o/min, høyt tomgangsturtall: 3375 ± 100 o/min	Lavt tomgangsturtall: 1565 ± 150 o/min, høyt tomgangsturtall: 3375 ± 100 o/min

Tilbehør/tilleggsutstyr

Et utvalg av Toro-godkjent tilbehør som kan brukes sammen med maskinen for å forbedre og utvide dens funksjoner er tilgjengelig. Ta kontakt med din autoriserte serviceforhandler eller autoriserte Toro-forhandler, eller gå til www.Toro.com for å få en liste over godkjent tilbehør og utstyr.

For å oppnå optimal ytelse og holde maskinen i sikkerhetsgodkjent stand må du bare bruke originale Toro-reservedeler og -tilbehør. Reservedeler og tilbehør som er laget av andre produsenter, kan være farlige, og bruken av disse kan føre til at garantien blir ugyldig.

Bruk

Før bruk

Sikkerhet før bruk

Generell sikkerhet

- Ikke la barn eller personer som ikke er opplært, kjøre eller utføre vedlikehold på maskinen. Lokalt regelverk kan sette aldersgrense for bruk av maskinen. Eieren er ansvarlig for opplæring av alle operatører og mekanikere.
- Gjør deg kjent med sikker bruk av utstyret, driftskontrollene og sikkerhetssymbolene. Lær deg å slå av motoren raskt.
- Kontroller at dødmannskontrollen (hvis montert), sikkerhetsbryterne og verneplatene er montert og virker riktig. Ikke bruk maskinen dersom disse ikke fungerer som de skal.
- Undersøk området hvor du skal bruke maskinen, og fjern alle gjenstander som kan komme i veien for bruken av maskinen eller slynges ut av maskinen.
- Vurder terrenget for å avgjøre hvilket tilbehør og utstyr som er nødvendig for å gjøre jobben på en sikker og riktig måte.

Drivstoffsikkerhet

- Vær svært forsiktig når du håndterer drivstoff. Det er brannfarlig, og dampen er eksplosiv
- Slukk alle sigaretter, sigarer, piper og andre tennkilder.
- Ta aldri lokket av drivstofftanken eller fyll på drivstofftanken mens motoren går eller er varm.
- Ikke fyll eller tøm drivstofftanken i et innelukket rom.
- Oppbevar aldri maskinen eller bensinkannen i nærheten av åpen ild, gnister eller kontrollampe, som på en varmtvannstank eller andre apparater.
- Hvis du søler drivstoff, må du ikke prøve å starte motoren. Unngå alt som kan antennes, til all drivstoffdamp er forsvunnet.

Utføre daglig vedlikehold

Utfør det daglige vedlikeholdet. Se Kontrolliste for daglig vedlikehold (side 25).

Kontrollere motoroljenivået

Kontroller motoroljenivået før hver bruk eller etter hver 8. driftstime. Se Kontrollere motoroljenivået (side 27).

Drivstoffspesifikasjoner

Drivstofftankkapasitet: 2,7 liter

Anbefalt drivstoff: Blyfri bensin med oktankvalitet på 87 eller høyere (vurderingsmetode (R+M)/2)

Etanol: Bensin med opptil 10 % etanol (alkoholbensin) eller 15 % MTBE (metyltertiærbutyleter) i volum er akseptabelt. Etanol og MTBE er ikke det samme. Bensin med 15 % etanol (E15) i volum er ikke godkjent for bruk.

- **Ikke bruk bensin som inneholder mer enn 10 % etanol i volum**, som f.eks. E15 (inneholder 15 % etanol), E20 (inneholder 20 % etanol) eller E85 (inneholder opptil 85 % etanol).
- **Ikke** bruk bensin som inneholder metanol.
- **Ikke** oppbevar drivstoff i drivstofftanken eller i drivstoffbeholdere over vinteren, med mindre du bruker drivstoffstabilisator.
- **Ikke** bland olje i bensinen.
- For best resultat bør du kun bruke rent, ferskt (mindre enn 30 dager gammelt) drivstoff.
- Bruk av bensin som ikke er godkjent, kan forårsake problemer og/eller motorskade som kanskje ikke dekkes av garanti.

Fylle drivstofftanken

⚠ FARE

Under visse forhold er drivstoff svært brannfarlig og svært eksplosivt. Brann eller eksplosjon forårsaket av drivstoff kan påføre deg og andre brannskader samt ødelegge eiendom.

- **Fyll opp drivstofftanken utendørs på et åpent område når motoren er nedkjølt. Tørk opp eventuelt drivstoffsøl.**
- **Fyll aldri på drivstofftanken inni en lukket tilhenger.**
- **Tanken må ikke fylles helt opp. Fyll drivstoff på tanken helt til nivået er 6 til 13 mm under bunnen av påfyllingshalsen. Tomrommet i tanken gir drivstoffet plass til å utvide seg.**
- **Røyk aldri når du håndterer drivstoff, og hold deg borte fra åpen ild eller steder der drivstoffgass kan antennes av gnister.**
- **Drivstoff må oppbevares på en godkjent kanne, utenfor barns rekkevidde. Kjøp aldri mer drivstoff enn til 30 dagers forbruk.**
- **Ikke bruk uten at hele eksossystemet er på plass og i korrekt arbeidstilstand.**

⚠ FARE

Under enkelte forhold ved fylling av drivstoff kan statisk elektrisitet utløses og føre til at gnister antenner drivstoffdamp. Brann eller eksplosjon forårsaket av drivstoff kan påføre deg og andre brannskader samt ødelegge eiendom.

- **Plasser alltid drivstoffbeholderne på bakken i god avstand fra sprederen før du fyller drivstoff.**
- **Ikke fyll opp en drivstoffbeholder inne i et kjøretøy eller på en lastebil eller tilhenger, fordi tepper eller presenninger kan isolere beholderen og hemme utladning av eventuell statisk elektrisitet.**
- **Når det er mest praktisk, tas utstyr ut av lastebilen eller tilhengeren og fylles på bakken. Hvis dette ikke lar seg gjøre, fyll drivstoff på slikt utstyr med en kanne, istedenfor å fylle drivstoff direkte fra bensinpumpen.**
- **Hvis du må fylle drivstoff direkte fra dysen på en drivstoffpumpe, skal dysen hele tiden være i kontakt med kanten på drivstofftanken eller kannens åpning, helt til påfyllingen er fullført.**

⚠ ADVARSEL

Drivstoff kan føre til skader eller dødsfall hvis det svelges. Hvis du utsettes for damp fra drivstoff over lengre tid, kan dette føre til alvorlig skade og sykdom.

- **Unngå innånding av damp fra drivstoff over lengre tid.**
- **Hold ansiktet unna dysen og drivstofftanken og åpningen til flasken med kondisjonsmiddelet.**
- **Unngå kontakt med huden, skyll bort ev. søl med såpe og vann.**

1. Rengjør rundt lokket til drivstofftanken, og ta av lokket (Figur 21). Fyll drivstofftanken kun til bunnen av filterduken.

   Viktig: **Ikke fyll på for mye.**

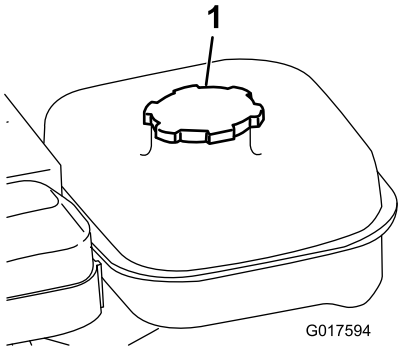

g017594

Figur 21

1. Drivstofftanklokk

2. Sett lokket godt på, og tørk opp eventuelt drivstoffsøl.

Justere maskinen i forhold til gressforholdene

Benytt følgende tabell til å justere maskinen i forhold til gressforholdene.

Justeringsmatrise for klippeenheten til Greenmower				
Motstenger: Standard og valgfri				
Delenummer	**Beskrivelse**	**Gressklipper**	**Aggresjon**	**Kommentarer**
120-2682-03	Standard	Greensmaster 800	Mindre	Standard Greensmaster 800
112-9281-01	Standard	Greensmaster 1000	Mindre	Standard Greensmaster 1000
112-9279-03	Aggressivt	Greensmaster 1000	Mer	
112-9280-01	Standard	Greensmaster 1600	Mindre	Standard Greensmaster 1600
110-9278-03	Aggressivt	Greensmaster 1600	Mer	

Motstål: Standard og valgfri				
Delenummer	**Beskrivelse**	**Gressklipper**	**Klippehøydespekter**	**Kommentarer**
98-7261	Finklipping	Greensmaster 800	1,57–3,1 mm	
117-1530	EdgeMax Microcut	Greensmaster 800	1,57–3,1 mm	Standard Greensmaster 800
98-7260	Tournament	Greensmaster 800	3,1–6,0 mm	
117-1532	EdgeMax Tournament	Greensmaster 800	3,1–6,0 mm	Større slitestyrke
110-2300	Utvidet finklipp	Greensmaster 800	1,57–3,1 mm	Mindre aggressivt
110-2301	Lav klippehøyde	Greensmaster 800	6,0 mm og oppover	
93-4262	Finklipping	Greensmaster 1000	1,57–3,1 mm	
115-1880	EdgeMax Microcut	Greensmaster 1000	1,57–3,1 mm	Standard Greensmaster 1000
93-4263	Tournament	Greensmaster 1000	3,1–6,0 mm	
115-1881	EdgeMax Tournament	Greensmaster 1000	3,1–6,0 mm	Større slitestyrke
93-4264	Lav klippehøyde	Greensmaster 1000	6,0 mm og oppover	
108-4303	Utvidet finklipp	Greensmaster 1000	1,57–3,1 mm	Mindre aggressivt
112-9275	Finklipping	Greensmaster 1600	Mindre enn 3,1 mm	
94-5885	Tournament	Greensmaster 1600	3,1–6,0 mm	
104-2646	Høy klippehøyde	Greensmaster 1600	6,0 mm og oppover	Tee
93-9015	Lav klippehøyde	Greensmaster 1600	6,0 mm og oppover	Standard Greensmaster 1600
117-1548	EdgeMax Microcut	Greensmaster 1600	1,52 til 3,1 mm	Større slitestyrke – Standard Greensmaster 1610

Valser: Standard og valgfri				
Delenummer	**Beskrivelse**	**Gressklipper**	**Diameter/materiale**	**Kommentarer**
99-6240	Smal Wiehle	Greensmaster 800	50,8 mm aluminium	Standard, 0,20 tommers mellomrom
99-6241	Smal Wiehle	Greensmaster 1000	50,8 mm aluminium	Standard, 0,20 tommers mellomrom
88-6790	Bred Wiehle	Greensmaster 1000	50,8 mm aluminium	Større dybde, 0,43 tommers mellomrom
104-2642	Full valse	Greensmaster 1000	50,8 mm stål	Minst dybde
71-1550	Wiehle-valse	Greensmaster 1000	50,8 mm støpejern	Større dybde, 0,43 tommers mellomrom
93-9045	Wiehle-valse	Greensmaster 1000	63,5 mm aluminium	61 cm bred for kantstøtte
52-3590	Bøyd valse	Greensmaster 1000	63,5 mm aluminium	
93-9039	Smal Wiehle	Greensmaster 1600	63,5 mm aluminium	Standard
95-0930	Full valse	Greensmaster 1600	63,5 mm stål	Minst dybde

Klippetabell for Greensmower-maskiner av skyvemodell med fast hode						
Modell	Standard			Klippesett 65–9000		
	Standardspole	Valgfri spole		Standardspole	Valgfri spole	
04054	14 kniver 3,3 mm	11 kniver 4,1 mm		14 kniver 4,8 mm	11 kniver 6,4 mm	
04055	11 kniver 4,1 mm	14 kniver 3,3 mm	8 kniver 5,8 mm	11 kniver 6,4 mm	14 kniver 4,8 mm	8 kniver 8,6 mm
04056	8 kniver 5,8 mm	11 kniver 4,1 mm		8 kniver 8,6 mm	11 kniver 6,4 mm	
Kjørehastighet	5,39 km/t					

Klippetabell for Greensmower-maskiner av skyvemodell med fast hode						
Modell	Trekksett 115–1886			Klippe- og trekksett		
	Standardspole	Valgfri spole		Standardspole	Valgfri spole	
04054	14 kniver 3,0 mm	11 kniver 3,8 mm		14 kniver 4,3 mm	11 kniver 5,6 mm	
04055	11 kniver 3,8 mm	14 kniver 3,0 mm	8 kniver 5,1 mm	11 kniver 5,6 mm	14 kniver 4,3 mm	8 kniver 7,6 mm
04056	8 kniver 5,1 mm	11 kniver 3,8 mm		8 kniver 7,6 mm	11 kniver 5,6 mm	
Kjørehastighet	4,80 km/t					

Kontrollere sperrebryter-nes funksjon

⚠ FORSIKTIG

Hvis sikkerhetssperrebryterne blir frakoblet eller skadet, kan det hende at maskinen virker på en uventet måte som forårsaker personskader.

- **Ikke rør sperrebryterne.**
- **Kontroller sperrebryterne daglig, og bytt ut ødelagte brytere før du bruker maskinen.**

1. Dytt støtten ned med foten, og dra håndtaket opp og bak for å heve hjulene opp fra bakken.
2. Sett trekkspaken i TILKOBLET-stillingen og motorkontrollene i startstilling.
3. Prøv å starte motoren.

   Motoren skal ikke starte. Hvis motoren starter, trenger sperrebryteren service. Korriger problemet før du bruker maskinen. Se Overhale sperrebryteren for trekkdrivet (side 31)
4. Løft forsiktig opp håndtaket for å utløse støtten.

Transportere maskinen til et arbeidssted

Transportere maskinen med transporthjul

Bruk transporthjulene for å transportere maskinen over korte distanser.

1. Monter transporthjulene. Se 4 Montere transporthjulene (side 10)
2. Sjekk at trekkdriv- og spolemotorkontrollene er i NØYTRAL stilling.
3. Start motoren. Se Starte motoren (side 21)
4. Sett gasskontrollen på SAKTE, vipp den fremre delen av maskinen oppover, koble trekkdrivet gradvis til, og øk deretter motorhastigheten sakte.
5. Juster gassen slik at gressklipperen kjører i ønsket kjørehastighet, og transporter den til ønsket bestemmelsessted.

Transportere maskinen med en tilhenger

Bruk en tilhenger for å transportere maskinen over store avstander. Vær forsiktig under lasting og lossing av maskinen på tilhengeren.

1. Kjør maskinen forsiktig opp på tilhengeren.

2. Senk klippeenheten(e), slå av motoren og koble inn parkeringsbremsen.
3. Fest maskinen godt til tilhengeren.

Merk: Toro Trans Pro-tilhengeren kan brukes for å transportere maskinen. Se lastebilens *brukerhåndbok* for instruksjoner om å laste tilhengeren.

Viktig: **Kjør ikke motoren mens den transporteres på en tilhenger, da skade kan oppstå på maskinen.**

Transportere maskinen

- Vær forsiktig når du lesser eller avlesser maskinen på eller av en lastebil.
- Bruk en bred rampe når du laster maskinen på en tilhenger eller lastebil.
- Fest maskinen godt.

Fjerne transporthjulene

1. Sett trekkontrollspaken tilbake i NØYTRAL stilling, gassen i SAKTE-stillingen og slå av motoren.
2. Spark ned støtten med foten og dra opp håndtaket håndtaksstøtten inntil støtten dreies fremover, over midten.
3. Fjern transporthjulene ved å skyve hjullåseklemmene ut av sporene på sekskantakselen.
4. Senk maskinen forsiktig ned fra støtten ved å skyve forsiktig forover eller ved å løfte nedre maskinhåndtak slik at støtten kan gå tilbake til LAGRINGSSTILLING.

Under bruk

Sikkerhet under drift

Generell sikkerhet

- Eieren/brukeren kan forhindre og står ansvarlig for ulykker som kan forårsake personskader eller materielle skader.
- Ha på deg passende klær, inkludert vernebriller, langbukser, sklisikkert og kraftig fottøy og hørselsvern. Sett opp langt hår, fest løse klær og ikke bruk løse smykker.
- Vær alltid fokusert på oppgaven når du bruker maskinen. Ikke delta i aktiviteter som forårsaker distraksjoner, da dette kan føre til personskade eller materiell skade.
- Ikke bruk maskinen når du er syk, trett eller påvirket av alkohol eller andre rusmidler. Hold andre personer, spesielt små barn, borte fra arbeidsområdet. Slå av motoren hvis noen kommer inn på området.
- Ikke kjør motoren på et innestengt område der eksos kan samle seg.
- Maskinen skal kun brukes under forhold med god sikt og egnede værforhold. Ikke bruk maskinen hvis det er fare for lynnedslag.
- Før du starter motoren, må du koble ut alle knivkoblinger, sette motoren i nøytral (fri) og sette på parkeringsbremsen.
- Vær oppmerksom på hull, steiner eller andre skjulte objekter. Ujevnt terreng kan føre til at du glir og faller.
- Vær spesielt forsiktig når du nærmer deg hjørner, busker, trær eller andre objekter som kan hindre sikten din.
- Stå alltid i arbeidsstilling (bak håndtaket) når du starter og bruker maskinen.
- Påse at gresskurven er på plass under klipping. Slå av motoren før du tømmer kurven.
- La aldri maskinen stå uten tilsyn når den er i gang.
- Ikke ta på motoren, lyddemperen eller eksosrøret mens motoren er i gang eller like etter at den er slått av. Disse områdene er svært varme, og du kan brenne deg på dem.
- Stopp motoren, og koble ut drivkraften til klippeenhetene i følgende situasjoner:
  - før du fyller drivstoff
  - før du fjerner eventuelle tilstoppinger
  - før du tar av gresskurven
  - før du sjekker, rengjør og vedlikeholder klippeenheten
  - etter at du har truffet en gjenstand eller hvis det oppstår unormal vibrasjon. Undersøk om klippeenheten ble skadet, og reparer den før du starter opp og bruker maskinen
  - Gjør følgende før du forlater førersetet
- Koble ut drivkraften til klippeenheten når du transporterer eller ikke bruker maskinen.
- Se opp for trafikk når du krysser eller er i nærheten av veier.
- Stopp knivene når du ikke klipper.
- Innstillingen av motorregulatoren må ikke forandres og motoren må ikke ruses. Hvis motoren går på for høyt turtall, øker faren for personskader.
- Bruk bare tilbehør og utstyr som er godkjent av The Toro® Company.

Sikkerhet i bakker

- Skråninger er en ledende årsak til tap av kontroll og velting. Dette kan føre til alvorlige skader eller dødsfall. Føreren har ansvar for sikker bruk i skråninger. Bruk av maskinen i skråninger krever ekstra forsiktighet.

- Vurder forholdene ved stedet, og inspisere området for å avgjøre om det er trygt å bruke maskinen i skråningen. Bruk alltid sunn fornuft og god dømmekraft når du utfører denne kontrollen.
- Les instruksjonene for bruk av maskinen i skråninger, og vurdere forholdene i områdene hvor maskinen skal brukes for å avgjøre om maskinen kan brukes under gjeldende forhold. Endringer i terreng kan føre til endringer ved bruk av maskinen i skråninger.
  - Ikke start, stopp eller sving maskinen i skråninger. Unngå brå endringer i hastighet eller retning. Sving sakte og gradvis.
  - En maskin hvor trekkraften, styringen eller stabiliteten er i tvil, skal ikke brukes under noen omstendigheter.
  - Fjern eller marker hindringer som grøfter, hull, hjulspor, ujevnheter, steiner eller andre skjulte objekter. Høyt gress kan skjule hindringer. Maskinen kan velte i ujevnt terreng.
  - Vær oppmerksom på at bruk av maskinen på vått gress, på tvers av skråninger eller i nedoverbakker kan føre til at maskinen mister veigrepet. Hvis drivhjulene mister taket, kan det føre til at maskinen sklir og at bremse- og styringsevnen reduseres.
  - Vær svært forsiktig når du bruker maskinen nær kanter, grøfter, voller, vann eller andre faremomenter. Maskinen kan velte hvis en del av trekkenheten går over kanten eller kanten gir etter. Sett opp et sikkerhetsområde mellom maskinen og eventuelle faremomenter.
  - Identifiser farer ved bunnen av skråningen.

Starte motoren

Merk: For illustrasjoner og beskrivelser av kontrollene det vises til i dette avsnittet, se Kontroller (side 13).

Merk: Kontroller at kabelen er festet på tennpluggen.

1. Kontroller at trekkdrivspaken og spolemotorspaken står i FRAKOBLET stilling.

   Merk: Motoren starter ikke hvis trekkspaken er i TILKOBLET-stillingen.
2. Pass på at drivstoffavstengingsventilen er åpen.
3. Sett av-/på-bryteren til PÅ-stillingen.
4. Sett gasspaken i HURTIG-stilling.
5. Flytt chokespaken til halvveis mellom stillingeneCHOKE og KJØR når du starter en kald motor.

   Merk: Det kan hende at du ikke behøver choke når du starter en varm motor.
6. Dra håndtaket på tilbakespolingsstarteren ut til starteren tilkobles, og dra deretter kraftig for å starte motoren.

   Viktig: **Du må ikke dra tilbakespolingsstarttauet helt ut eller slippe starterhåndtaket når tauet er dratt ut, ettersom tauet kan ryke eller tilbakespolingsstarteren kan bli ødelagt.**
7. Flytt chokespaken til KJØR-stilling når motoren varmes opp.

Slå av motoren

1. Flytt trekkdriv- og spolemotorkontrollene til FRAKOBLET stilling.
2. Flytt gasskontrollen til SAKTE-stillingen.
3. Sett på/av-bryteren til AV-stillingen.
4. Lukk drivstoffavstengingsventilen før du skal lagre eller transportere maskinen

Brukstips

Viktig: **Gress blir som et smøremiddel når du klipper. Hvis du bruker klippeenheten ofte uten at det finnes gress, kan den bli ødelagt.**

- Når du klipper greener, skal det gjøres i rette linjer frem og tilbake, på tvers av greenen.
- Unngå å klippe i sirkler eller å snu maskinen på greeneområder for å forhindre slitasje.
- Kjør maskinen ut av greenen ved å heve klippespolen (skyv håndtaket ned) og vri på drivtrommelen.
- Klipp gresset i vanlig gåtempo. Hvis du går raskt, vil du ikke spare mye tid, og klipperesultatet vil bli dårligere.
- Innrettingsstripene på kurven hjelper deg å holde en rett linje på tvers av plenen og å holde maskinen på lik avstand fra kanten på forrige klipping (Figur 22).

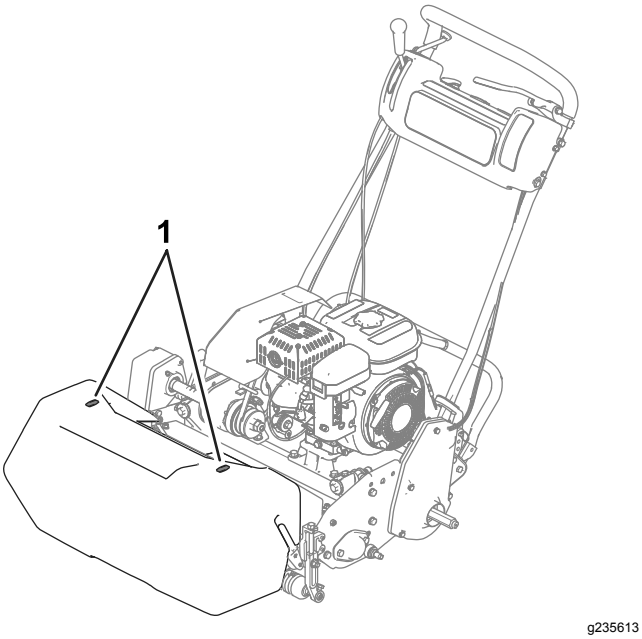

Figur 22

1. Opprettingsstriper

Bruk av maskinen ved dårlige lysforhold

Bruk LED-lyssett når du bruker maskinen under dårlige lysforhold, kontakt din autoriserte Toro-leverandør.

Viktig: **Ikke bruk andre lyssystemer på denne maskinen, da de ikke vil fungere ordentlig med motorens vekselstrømutmating.**

Bruke kontrollene når du klipper

1. Start motoren, sett gassen på redusert hastighet og skyv ned håndtaket for å heve klippeenheten. Trykk ned dødmannskontrollen, flytt tilkoblingsspak for trekkdriv og spolemotor til FOROVER-stilling (transport), og kjør maskinen bort til enden av greenen (Figur 23).
2. Flytt spaken til NØYTRAL-stilling (Figur 23).

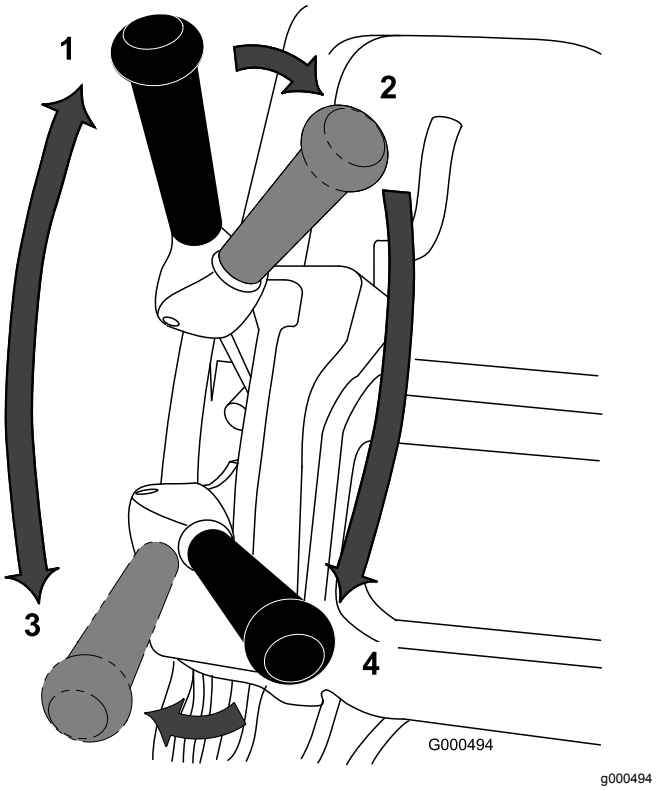

Figur 23

Posisjoner for trekkdriv- og spolemotorspak

1. FRI
2. Trekkdriv –NØYTRAL og spolemotor –DEAKTIVER
3. Trekkdriv –FOROVER (transport)
4. Trekkdriv –FOROVER og spolemotor –AKTIVER

3. Flytt spaken til posisjonen trekkdriv –NØYTRAL og spolemotor –DEAKTIVER (Figur 23).
4. Flytt spaken til stillingen trekkdriv –FOROVERog spolemotor –AKTIVER (Figur 23), øk gasshastigheten til maskinen kjører i ønsket bakkehastighet, kjør maskinen inn på greenen, senk klippeenheten til bakken og begynn å klippe.

Bruke kontrollene etter klipping

1. Kjør av greenen, sett kontrollspaken til spolemotoren og trekkontrollen til FRAKOBLET-stilling, og stopp motoren.
2. Tøm gresset ut av gresskurven, sett den på plass på gressklipperen igjen, og transporter maskinen til oppbevaring.

Etter bruk

Sikkerhet etter bruk

Generell sikkerhet

- Reduser gassen før du slår av motoren. Hvis det er en drivstoffavstengingsventil på motoren, stenger du ventilen etter klipping.
- Fjern gress og rusk fra maskinen for å unngå at det begynner å brenne. Tørk opp eventuelt olje- eller drivstoffsøl.

Transportere maskinen

Etter klipping, transporter maskinen bort fra arbeidsstedet. Se Transportere maskinen med transporthjul (side 19) eller Transportere maskinen med en tilhenger (side 19) og Transportere maskinen (side 20).

Vedlikehold

⚠ ADVARSEL

Hvis du ikke vedlikeholder maskinen, kan det føre til tidlig funksjonssvikt i maskinsystemer, noe som kan medføre skader på deg eller tilskuere.

Hold maskinen godt vedlikeholdt og i god stand, som angitt i disse instruksjonene.

Merk: Angi hva som er høyre og venstre side på maskinen ved å stå i normal arbeidsstilling.

Viktig: **Ikke vipp maskinen i en vinkel på mer enn 25°. Når du vipper maskinen i en vinkel på mer enn 25°, fører det til oljelekkasje i forbrenningskammeret og/eller drivstofflekkasje ut av tanklokket.**

⚠ FORSIKTIG

Dersom du lar nøkkelen stå i tenningsbryteren, kan noen starte motoren uten at det er tilsiktet, noe som kan påføre deg eller andre personer alvorlige skader.

Fjern nøkkelen fra tenningen og koble fra batteriet før du begynner med eventuelt vedlikeholdsarbeid.

Anbefalt vedlikeholdsplan

Vedlikeholdsintervall	Vedlikeholdsprosedyre
Etter de 20 første timene	• Etter første 20 timer – skift motoroljen. • Skift motoroljen.
For hver bruk eller daglig	• Kontroller sperrebryternes funksjon. • Før hver bruk eller daglig – kontroller motoroljenivået. • Kontrollere motoroljenivået.
Hver 25. driftstime	• Smøre maskinen (Smør niplene umiddelbart etter hver gang du vasker maskinen, uavhengig av de oppførte intervallene.)
Hver 50. driftstime	• Skift motoroljen (oftere under skitne og støvete forhold). • Skift motoroljen. • Rens og smør luftfilteret på skumelementet (oftere under skitne og støvete forhold).
Hver 100. driftstime	• Bytt ut luftfilterets papirelementet (oftere under skitne og støvete forhold). • Kontroller tennpluggen.
Hver 1000. driftstime	• Skift ut drivstoffslangen. • Skift ut ventilatorslangen. • Kontroller drivverkslagrene. • Kontroller drivverkslagrene.

Viktig: **Hvis du vil ha mer informasjon om vedlikeholdsprosedyrer, ser du i eierhåndboken for motoren.**

Kontrolliste for daglig vedlikehold

Viktig: **Ta kopi av denne siden for rutinemessig bruk.**

Vedlikehold-skontrollpunkt	For uke:						
	Ma.	Ti.	On.	To.	Fr.	Lø.	Sø.
Kontroller at sikkerhetssperrene virker ordentlig.							
Kontroller at parkeringsbremsen virker.							
Kontroller drivstoffnivået.							
Kontroller motoroljenivået.							
Kontroller luftfilteret.							
Rengjør motorens kjøleribber.							
Kontroller uvanlige motorlyder.							
Kontroller uvanlige driftslyder.							
Kontroller justeringen mellom spole og motstål.							
Kontroller klippehøydejusteringen.							
Smøre alle fester.							
Lakker over ødelagt maling.							

Bemerkninger om spesielle områder

Kontroll utført av:		
Punkt	**Dato**	**Informasjon**

Forberedelse for vedlikehold

Sikkerhet ved vedlikehold

- Koble ut drivverket og klippeenheten, aktiver parkeringsbremsen, slå av motoren og koble fra tennpluggledningen. Vent til alle bevegelige deler har stoppet før du foretar justeringer, rengjøring eller reparasjoner av maskinen.
- Hvis motoren må være i gang for å utføre en vedlikeholdsjustering, må du passe på at klær, hender, føtter og andre kroppsdeler ikke er i nærheten av klippeenheten, tilbehør eller andre bevegelige deler. Hold andre på avstand.
- Hold alle delene i god stand, og maskindelene og hydraulikkoblingene tette. Skift ut slitte, skadde eller manglende deler og merker. Sørg for at alle fester er godt tilstrammet, for å være sikker på at maskinen er trygg å bruke.
- Kontroller gressoppsamlingskomponentene regelmessig, og skift dem ut når det er nødvendig.
- Fjern gress og rusk fra klippeenheten, drivverk, lyddemperne, kjøleskjermen og motoren for å unngå at det begynner å brenne. Tørk opp eventuelt olje- eller drivstoffsøl.
- Vær forsiktig når du reduserer trykket i komponenter under trykk.
- Skift ut defekte lyddempere.
- Ta kontakt med en autorisert Toro-forhandler hvis det er nødvendig med store reparasjoner eller du trenger hjelp.
- For å oppnå optimal ytelse og holde maskinen i sikkerhetsgodkjent stand skal det kun brukes ekte Toro-reservedeler og -tilbehør. Reservedeler som er laget av andre produsenter, kan være farlige, og de kan derfor føre til at garantien blir ugyldig.

Smøring

Smøre maskinen

Serviceintervall: Hver 25. driftstime

Smør de tolv smøreniplene på gressklipperen med nr. 2 litiumbasert smørefett. En manuell fettsprøyte anbefales for best mulig resultat.

Plasseringen av smøreniplene er som følger:

- to på den fremre valsen (Figur 24)
- to på spolelagrene (Figur 24)
- to på trommelakslene (Figur 25)
- tre på differensialen (Figur 25)
- to på spolemellomakselslagrene (Figur 26)
- 1 på mellomremsskivene (Figur 27).

1. Tørk av alle smøreniplene med en ren fille.
2. Pump smørefett inn i hver nippel.

   Viktig: **Press ikke for hardt, da kan fettpakningene bli ødelagte.**

3. Tørk av eventuelt overflødig fett.

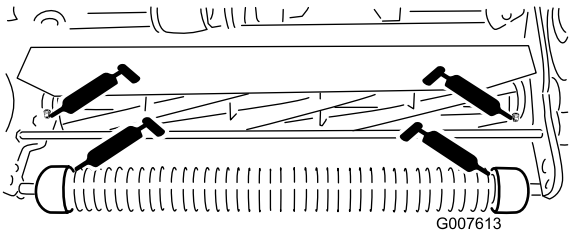

g007613

Figur 24

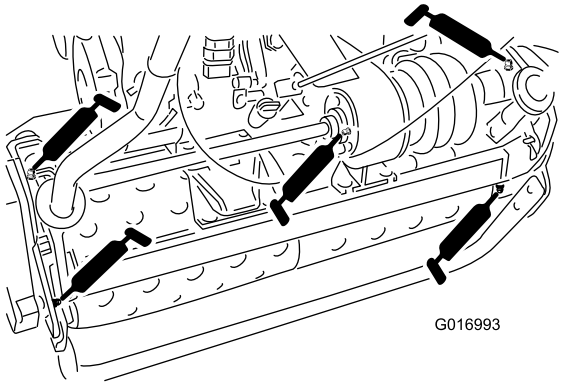

g016993

Figur 25

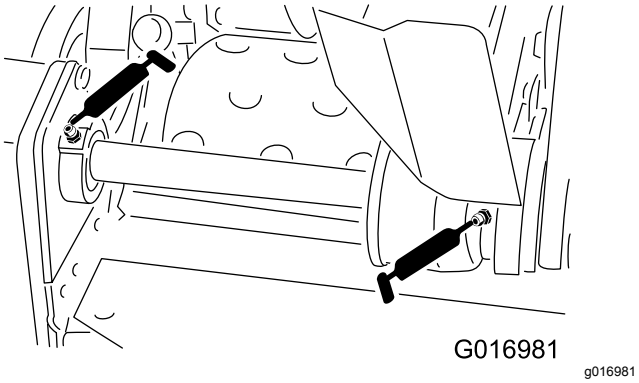

Figur 26

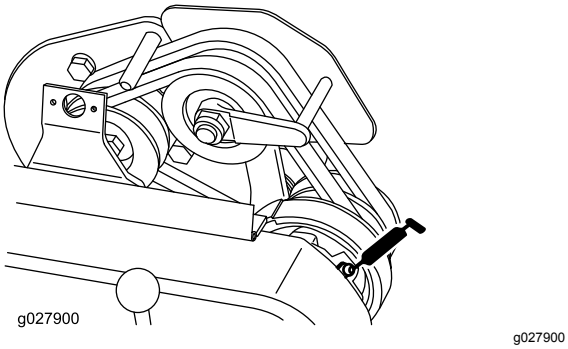

Figur 27

Vedlikehold av motor

Motorsikkerhet

- Drivstoff er meget brannfarlig og eksplosivt, og kan føre til personskader.
- Kontroller med jevne mellomrom at drivstoffledningene er tette, og at de ikke er slitte. Stram og reparer dem etter behov.
- Når du vender maskinen på siden kan drivstoffet lekke ut. Ikke vipp maskinen i en vinkel på mer enn 25°. Hvis bensin kommer i kontakt med drivstofflokket, skift ut lokket.
- Kjør motoren tom eller fjern bensinen med en håndpumpe, sug den aldri opp med hevert. Hvis du må tømme drivstofftanken, gjør du det utendørs.

Kontrollere motoroljenivået

Serviceintervall: Etter de 20 første timene

For hver bruk eller daglig

Hver 50. driftstime

Fyll veivhuset med omtrent 0,6 liter olje med riktig viskositet før start. Motoren bruker en olje av høy kvalitet som har klassifikasjonen SE eller høyere fra American Petroleum Institute (API). Velg riktig oljeviskositet (vekt) i forhold til omgivelsestemperatur. Figur 28 illustrerer anbefalinger for temperatur og viskositet.

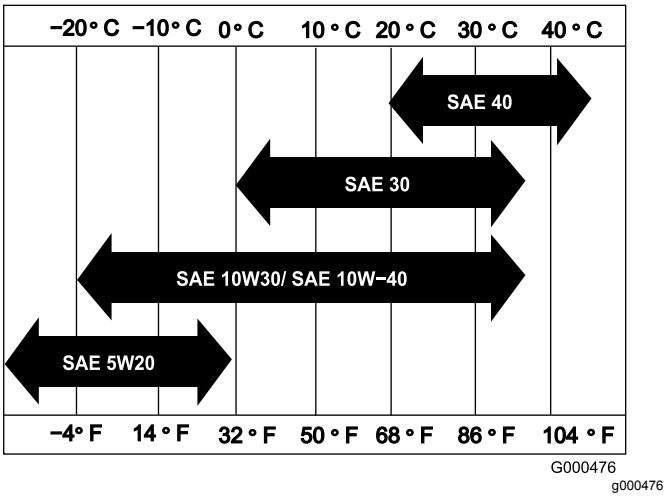

Figur 28

Merk: Hvis du bruker multigradsoljer (5W-20, 10W-30 og 10W-40), øker oljeforbruket. Sjekk motoroljenivået oftere når du bruker slike oljer.

Kontrollere motoroljenivået

Serviceintervall: For hver bruk eller daglig

Den ideelle tiden for å sjekke motoroljenivået, er når motoren er kald eller før du har startet motoren for dagen. Hvis du allerede har kjørt motoren, lar du oljen flyte tilbake ned i bunnpannen i minst 10 minutter før du sjekker motoroljenivået.

1. Fjerne transporthjulene (hvis montert).
2. Plasser maskinen slik at motoren står jevnt, og rengjør området rundt oljenivåmåleren (Figur 29).

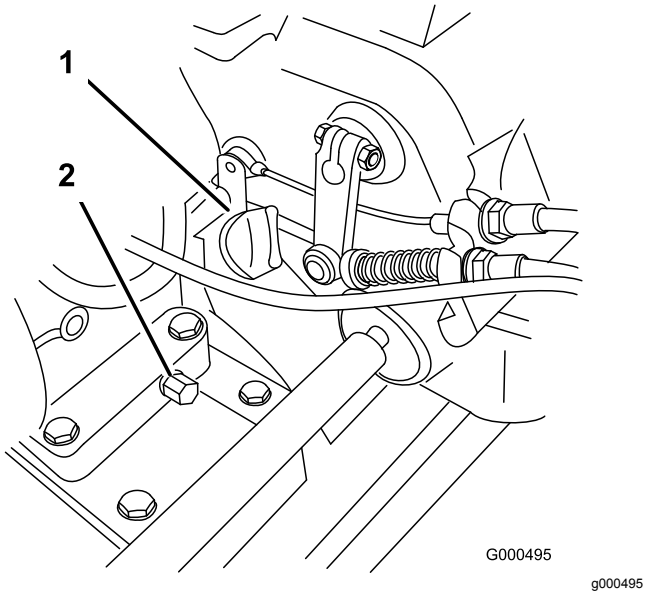

Figur 29

1. Peilestav for oljenivå
2. Tappeplugg

3. Fjern peilestaven for oljenivå ved å dreie den mot klokken (Figur 29).
4. Tørk av peilestaven og sett den inn i fylleåpningen, men ikke skru den inn i åpningen.
5. Fjern peilestaven, og sjekk oljenivået.
6. Hvis det er lite olje, tilsett kun nok olje til at nivået når opp mellom H- og L-merkene på peilestaven (Figur 30). Kontroller oljenivået.

   Viktig: **Ikke overfyll veivhuset.**

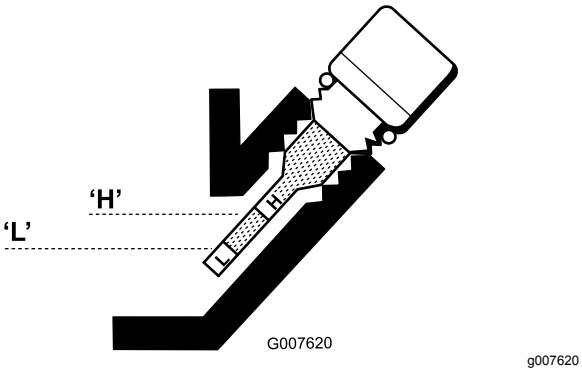

Figur 30

7. Sett inn igjen peilestaven og tørk opp all olje som eventuelt ble sølt.

Skifte motorolje

Serviceintervall: Etter de 20 første timene

Hver 50. driftstime

1. Start motoren og la den gå i noen minutter for å varme opp motoroljen.
2. Sett et oppsamlingsfat under tappepluggen bak på maskinen (Figur 29). Skru opp tappepluggen.
3. Trykk ned håndtaket slik at maskinen og motoren vipper bakover. Dette vil føre til at all oljen renner ut i oppsamlingsfatet.

   Viktig: **Ikke vipp maskinen i en vinkel på mer enn 25°. Tipping forbi 25° fører til at olje lekker inn i forbrenningskammeret og/eller at drivstoff lekker ut av tanklokket.**
4. Monter tappepluggen og fyll veivhuset med den spesifiserte oljen.
5. Trekk til tappepluggen med et dreiemoment på 20–23 Nm.
6. Tørk opp eventuelt drivstoffsøl.
7. Kasser oljen på en forsvarlig måte. Gjenvinn i henhold til lokale forskrifter.

Overhale luftrenseren

Serviceintervall: Hver 50. driftstime—Rens og smør luftfilteret på skumelementet (oftere under skitne og støvete forhold).

Hver 100. driftstime—Bytt ut luftfilterets papirelementet (oftere under skitne og støvete forhold).

Viktig: **Rengjør luftrenseren oftere under skitne og støvete arbeidsforhold.**

1. Kontroller at tennpluggkabelen er fjernet fra tennpluggen.
2. Fjern vingemutteren som fester luftrenserdekselet, og fjern dekselet (Figur 31).

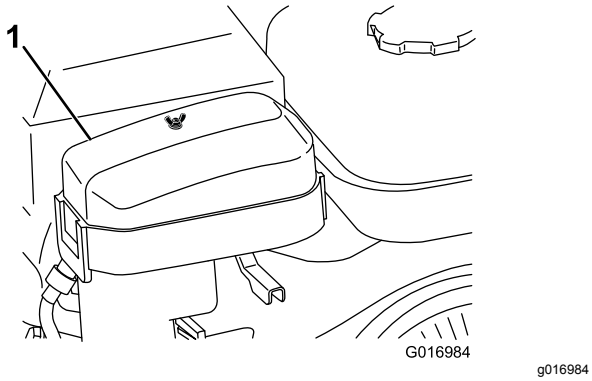

Figur 31

1. Luftrenserdeksel

3. Rengjør dekselet.
4. Hvis skumelementet er skittent, fjerner du det fra papirelementet (Figur 32) og rengjør det slik:
   A. Vask skumelementet med en blanding av flytende såpe og varmt vann. Klem på skumelementet for å fjerne skitt, men ikke vri det, fordi da kan det bli ødelagt.
   B. Tørk skumelementet ved å pakke det inn i en ren klut. Klem på kluten og skumelementet for å tørke det, men ikke vri på det, da kan skumelementet revne.
   C. Gjennomvæt skumelementet med ren motorolje. Klem på elementet for å fjerne overflødig olje og for å fordele oljen.

   Merk: Skumelementet skal være fuktig av olje.

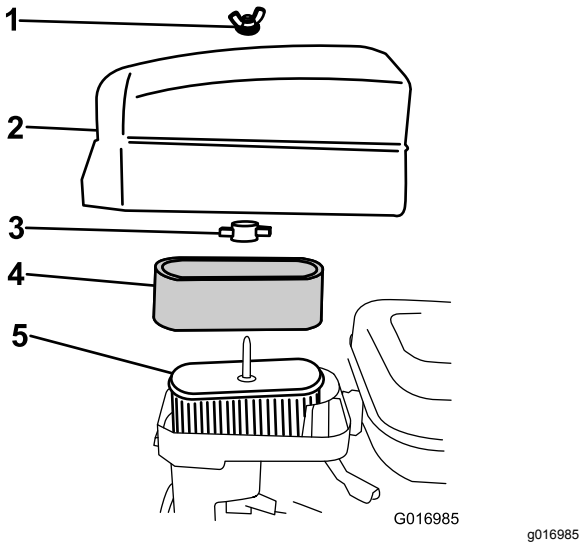

Figur 32

1. Vingemutter
2. Luftrenserdeksel
3. Plastvingemutter
4. Skumelement
5. Papirelement

5. Kontroller papirelementets tilstand. Rengjør det ved å dunke lett på filteret eller skifte det etter behov.

   Viktig: **Bruk ikke komprimert luft når du rengjør papirelementet.**
6. Sett skumelementet, papirelementet og luftrenserdekslet tilbake på plass.

   Viktig: **Motoren må ikke brukes uten luftrenserelementet. Dette kan føre til ekstrem slitasje og skade på motoren.**

Overhale tennpluggen

Serviceintervall: Hver 100. driftstime

Bruk en NGK BR 6HS-tennplugg eller tilsvarende. Riktig elektrodeavstand er 0,6 til 0,7 mm.

1. Trekk den støpte kabelen av tennpluggen (Figur 33).

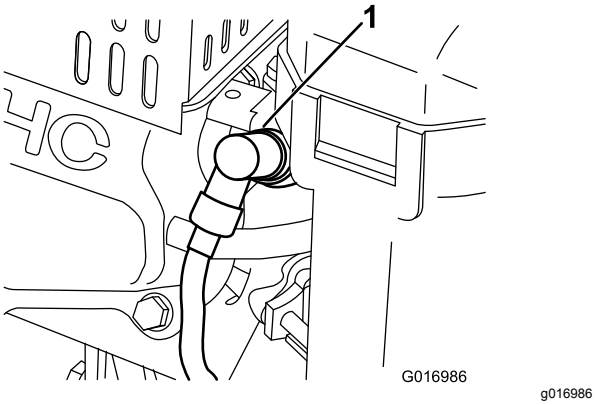

Figur 33

1. Tennpluggkabel

2. Rengjør rundt tennpluggen og ta den ut av sylinderhodet.

   Viktig: **En tennplugg som er sprukket eller skitten, må skiftes ut. Du må ikke sandblåse, skrape eller rengjøre elektroder, da det kan oppstå motorfeil som et resultat av partikler i sylinderen.**
3. Still inn elektrodeavstanden til 0,6–0,7 mm (Figur 34). Monter en tennplugg med riktig avstand, og stram pluggen til 23 N·m.

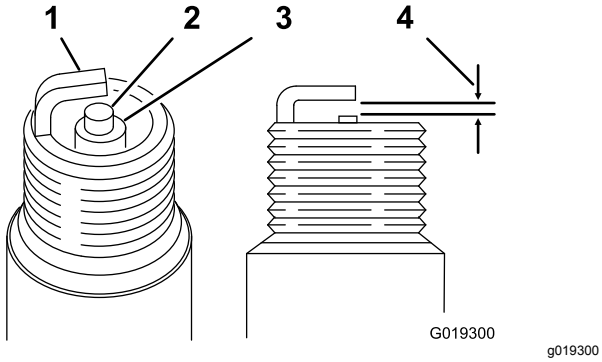

Figur 34

1. Elektrodeisolator i midten
2. Elektrode på siden
3. Elektrodeavstand – 0,6 til 0,7 mm

Vedlikehold av drivstoffsystem

Rengjøre drivstoffilteret

1. Steng drivstoffventilen, og skru av sedimentbollen fra forgasserkroppen (Figur 35).

   Merk: Bruk av en 17 mm 12-punkts sokkel over bunnen av sedimentbollen kan forhindre skade på sedimentbollen.

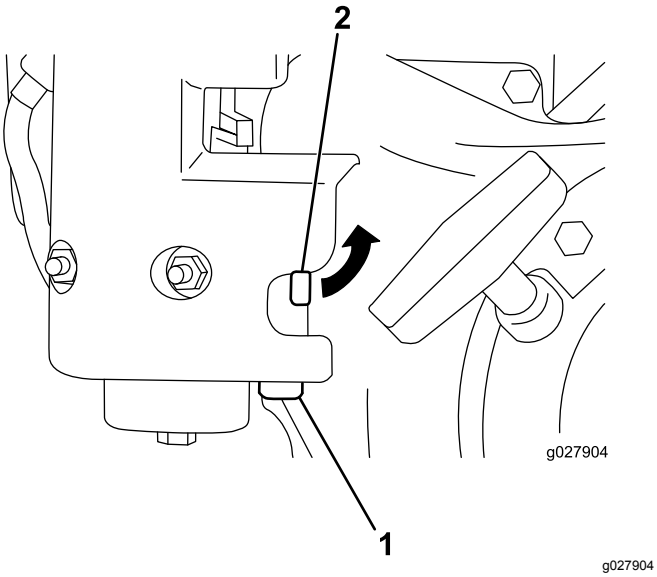

Figur 35

1. Sedimentbolle
2. Drivstoffavstengingsventil

2. Rengjør bollen og filteret i ren bensin og monter dem.

Vedlikehold av elektrisk system

Overhale sperrebryteren for trekkdrivet

Bruk følgende prosedyre hvis sperrebryteren for trekkdrivet trenger justering eller utskiftning.

1. Påse at motoren er av og trekkspaken er frakoblet og hviler mot nøytral-sperren (Figur 36).

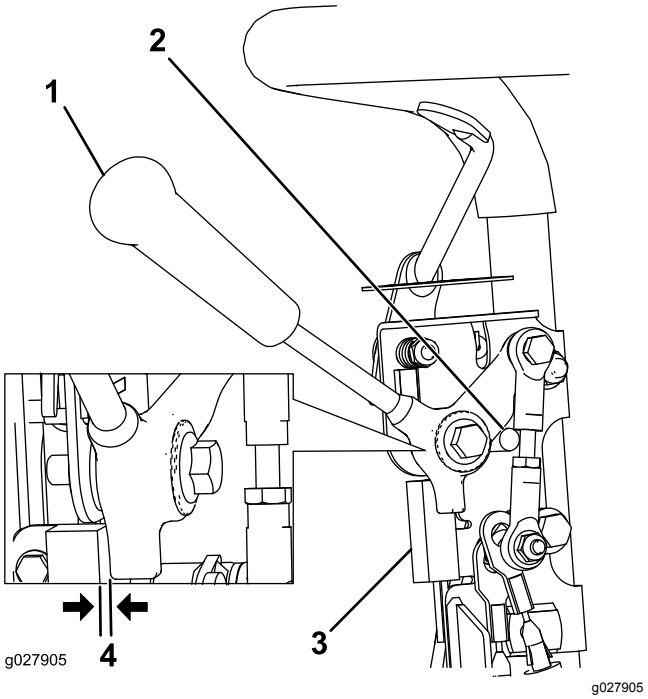

Figur 36

1. Trekkspake
2. Fri-stopp
3. Sperrebryter
4. 0,8 mm mellomrom

2. Løsne monteringsfestene til sperrebryterne (Figur 36).
3. Plasser et 0,8 mm tykt mellomlegg mellom trekkspaken og sperrebryteren (Figur 36).
4. Stram monteringsfestene på sperrebryteren, og kontroller avstanden på nytt.

   Merk: Trekkspaken må ikke komme i kontakt med bryteren.
5. Koble til trekkspaken og kontroller at bryteren ikke mister kontinuitet.

   Merk: Skift ut bryteren om nødvendig.

Vedlikehold av bremser

Justere brems/parkerings-brems

Hvis bremsen/parkeringsbremsen glipper under drift, juster den.

1. Koble bremsen helt inn, trykk på parkeringsbremseknappen og la bremsen hvile på parkeringsbremsepinnen (Figur 37).

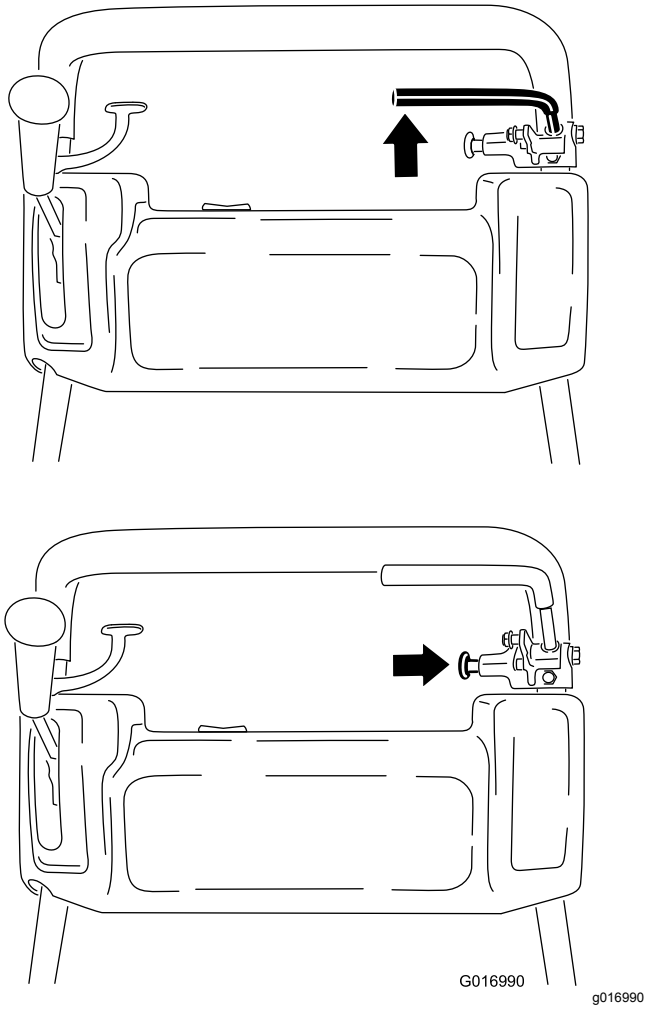

Figur 37

2. Bruk en fjærvekt og trykk bakover på servicebremsespaken (Figur 38). Parkeringsbremsen skal slippe når det påføres 13,5 til 18 kg kraft. Hvis parkeringsbremsen slipper før 13,5 til 18 kg kraft er påført, må bremsekabelen justeres.

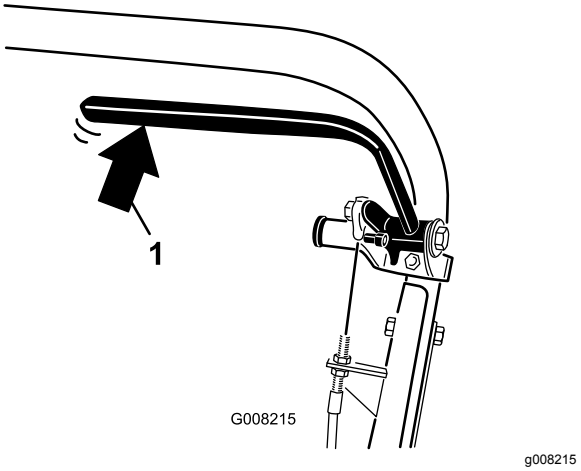

Figur 38

1. Baktrykk på bremsespaken

3. Løsne på holderen som fester V-remdekslet, og vri til dekslet åpner seg (Figur 39).

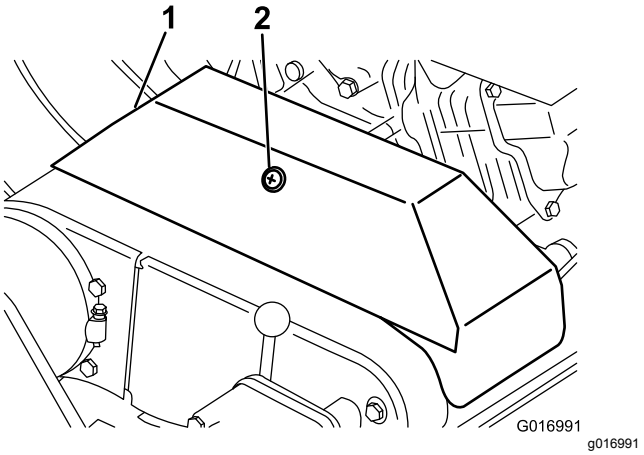

Figur 39

1. V-remdeksel
2. Holder

4. Bremsekabelens spenning justeres på følgende måte.
   - Du reduserer kabelspenningen ved å løsne den fremre kabellåsemutteren og stramme den bakre låsemutteren (Figur 40). Gjenta trinn 1 og 2, og juster spenningen om nødvendig.
   - Du øker kabelspenningen ved å stramme den fremre kabellåsemutteren og løsne den bakre låsemutteren (Figur 40). Gjenta trinn 1 og 2, og juster spenningen om nødvendig.

   Merk: Du kan justere kabelen ved låsemutterbrakettene ved kontrollpanelet eller ved braketten nederst på motoren.

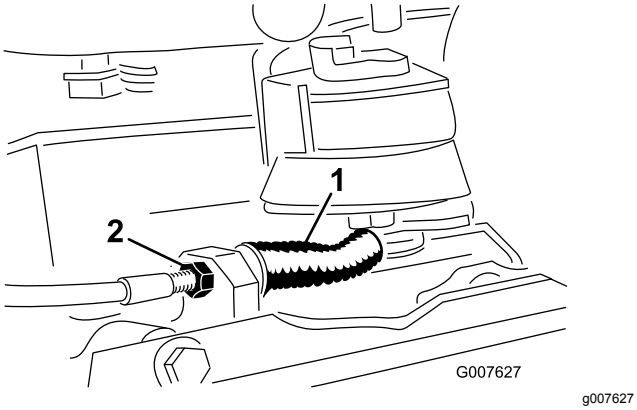

Figur 40

1. Service-/parkeringsbrem-skabel
2. Fremre låsemutter

5. Lukk dekslet og fest holderen.

Vedlikehold av remmer

Justere remmene

Kontroller at remmene er stramme nok, for å sikre at maskinen fungerer som den skal og unngå unødvendig slitasje. Kontroller remmene ofte.

Justere spolemotorremmen

1. Fjern monteringsskruen på remdekslet og deretter remdekslet for å få tilgang til remmen (Figur 41).

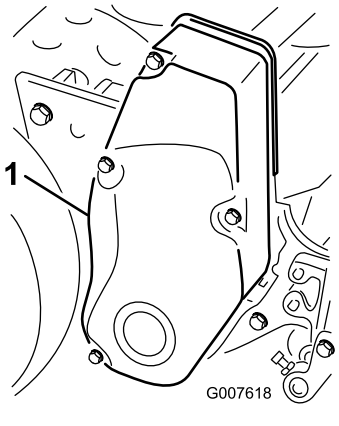

Figur 41

1. Remdeksel

2. Kontroller hvor stram remmen er ved å presse på mellomspennet (Figur 42) med en kraft på 18–22 N. Remmen skal gi etter 6 mm.

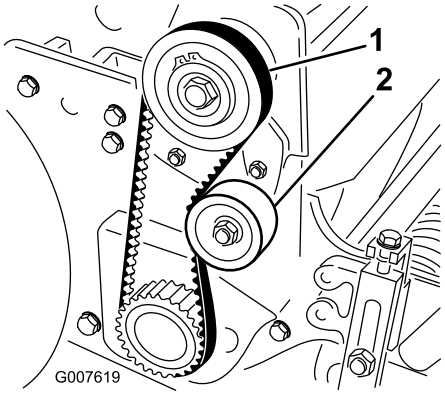

Figur 42

1. Spolemotorrem
2. Lederull

3. Fullfør følgende trinn for å justere remspenningen:
   A. Løsne monteringsmutteren på lederullen, og vri lederullen med klokken mot baksiden av remmen helt til du oppnår ønsket spenning (Figur 42).

Viktig: **Pass på at remmen ikke blir for stram.**

B. Fest mutteren for å låse justeringen.

4. Monter remdekslet ved å legge det på riktig plass.
5. Mens du opprettholder et lite mellomrom mellom dekselforseglingen og sideplaten, monterer du alle monteringsboltene helt til gjengene kommer på plass i pakningen.

   Merk: Mellomrommet gjør at du kan se hvordan boltene justeres til pakningene med gjenger.
6. Etter at du har montert alle boltene, må du stramme dem til utstikkerne på innsiden av dekslet kommer i kontakt med sideplaten.

   Merk: Skruene må ikke trekkes til for hardt.

Justere trekkdrivremmen

1. Fjern monteringsskruen på remdekslet og deretter remdekslet for å få tilgang til remmen (Figur 43).

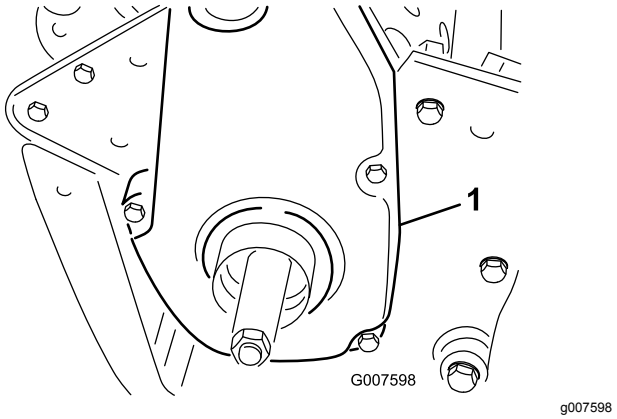

Figur 43

1. Trekkdrivremdeksel

2. Kontroller hvor stram remmen er ved å presse på mellomspennet (Figur 44) med en kraft på 18–22 N.

   Merk: Remmen skal gi etter 6 mm.

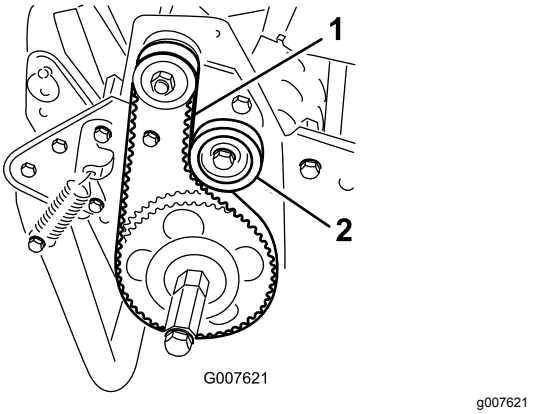

Figur 44

1. Trekkdrivrem
2. Lederull

3. Fullfør det følgende for å justere remspenningen:

   A. Løsne monteringsmutteren på lederullen, og vri lederullen med klokken mot baksiden av remmen helt til du oppnår ønsket remspenning (Figur 44).

   Viktig: **Pass på at remmen ikke blir for stram.**

   B. Fest mutteren for å låse justeringen.
4. Monter remdekslet ved å legge det på riktig plass.
5. Mens du opprettholder et lite mellomrom mellom dekselforseglingen og sideplaten, monterer du alle monteringsboltene helt til gjengene kommer på plass i pakningen.

   Merk: Mellomrommet gjør at du kan se hvordan boltene justeres til pakningene med gjenger.
6. Etter at du har montert alle boltene, må du stramme dem til utstikkerne på innsiden av dekslet kommer i kontakt med sideplaten.

   Merk: Skruene må ikke trekkes til for hardt.

Justere differentialremmen

1. Fjern boltene som fester den fremre og bakre delen av differensialdekselet til differensialhuset, og skyv dekseldelene bort for å få tilgang til remmen.
2. Kontroller hvor stram remmen er ved å presse på mellomspennet (Figur 45) med en kraft på 22–26 N.

   Merk: Remmen skal gi etter 6 mm.

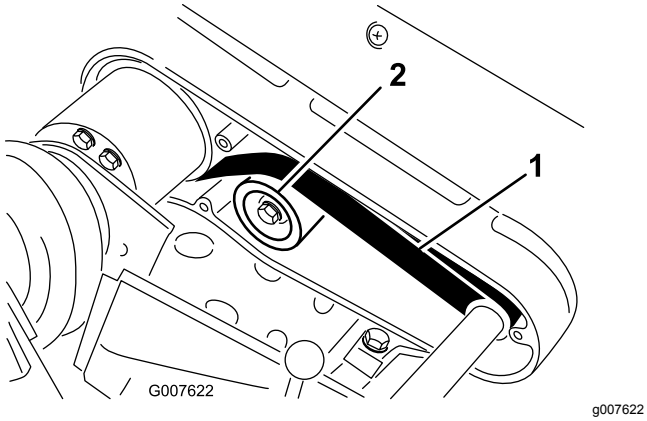

Figur 45

1. Differentialrem
2. Lederull

3. Fullfør det følgende for å justere remspenningen:
   A. Løsne monteringsmutteren på lederullen, og vri lederullen med klokken mot baksiden av remmen helt til du oppnår ønsket remspenning (Figur 45).

      Viktig: **Pass på at remmen ikke blir for stram.**

   B. Fest mutteren for å låse justeringen.
4. Monter remdekslet ved å legge det på riktig plass.
5. Mens du opprettholder et lite mellomrom mellom dekselforseglingen og sideplaten, monterer du alle monteringsboltene helt til gjengene kommer på plass i pakningen. Mellomrommet gjør at du kan se hvordan boltene justeres til pakningene med gjenger.
6. Etter at du har montert alle boltene, må du stramme dem til utstikkerne på innsiden av dekslet kommer i kontakt med sideplaten. Skruene må ikke trekkes til for hardt.

Justere de primære V-remmene

1. Når du skal justere spenningen på primære V-remmer, må du først kontrollere trekkontrolljusteringen – se Justere trekkontrollen (side 37). Hvis du ikke klarer å oppnå kraften på 27–32 N som trengs for å justere trekkontrollen, fortsetter du til neste trinn.
2. Løsne på holderen som fester V-remdekslet, og vri til dekslet åpner seg (Figur 46).

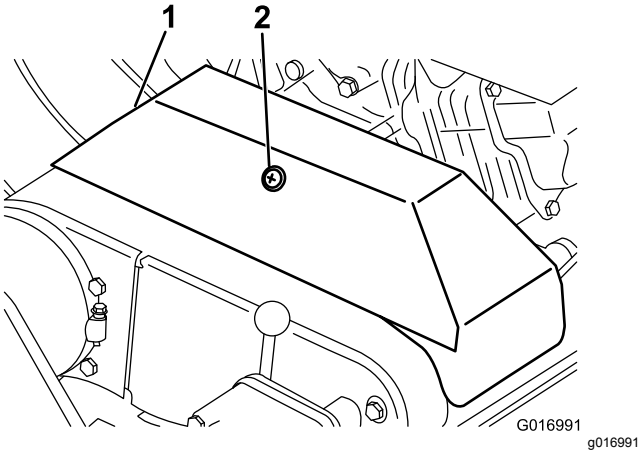

Figur 46

1. V-remdeksel
2. Holder

3. Hvis du ønsker å øke remspenningen, må du løsne motorens monteringsbolter og flytte motoren bakover i slissene.

   Viktig: **Pass på at remmen ikke blir for stram.**
4. Stram monteringsboltene.

   Merk: Avstanden mellom midten av drimremskiven og midten av den drevne remskiven skal være ca. 12,9 cm etter at den nye V-remmen er montert.
5. Etter at du har spent de primære V-remmene, må du kontrollere justeringen av lageret for motorens drivaksel og mellomakselremskiven mot en rett kant.
6. Hvis remskivene ikke er riktig justerte, må du løsne på skruene som fester motorens sokkel til maskinrammen, og deretter skyve motoren fra side til side helt til remskivene står riktig innenfor 0,7 mm.

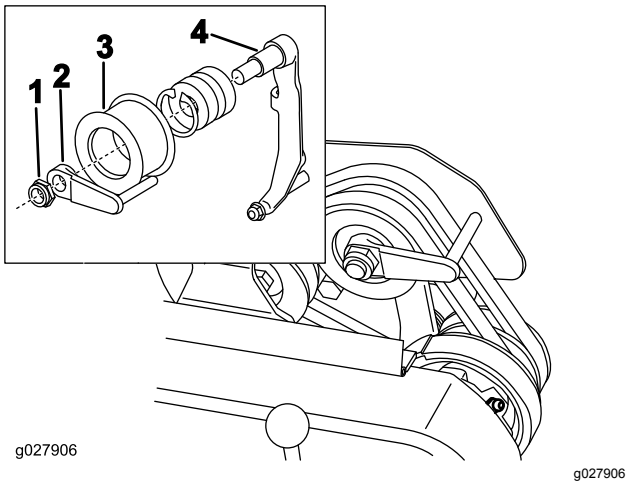

Figur 47

1. Låsemutter
2. Remfører
3. Lederull-
4. Lederullarm

7. Stram monteringsskruene og kontroller justeringen.
8. Hvis du ønsker å gjøre det lettere å dra eller skyve maskinen uten å starte motoren, må du justere remføreren (Figur 47, innstikk) på følgende måte:
   A. Koble inn clutchen.
   B. Løsne låsemutteren som fester lederullen og remføreren til lederullarmen.
   C. Vri remføreren med klokken til du oppnår et mellomrom på ca. 1,5 mm mellom pekefingeren og baksiden på drivremmen.
   D. Stram låsemutteren som fester lederullen og remføreren til lederullarmen.
9. Lukk dekslet og fest holderen.

Skifte differensialremmen

1. Fjern boltene som fester trekkdriv- og spolemotorremdekslet til den høyre sideplaten, og fjern remdekslene.
2. Løsne monteringsmutteren på hver lederull, og vri hver av dem mot klokken bort fra baksiden av hver rem for å minske remspenningen.
3. Fjern remmene.
4. Fjern boltene som fester den fremre og bakre delen av differensialdekselet til differensialhuset, og skyv dekseldelene bort for å få tilgang til remmen (Figur 48).

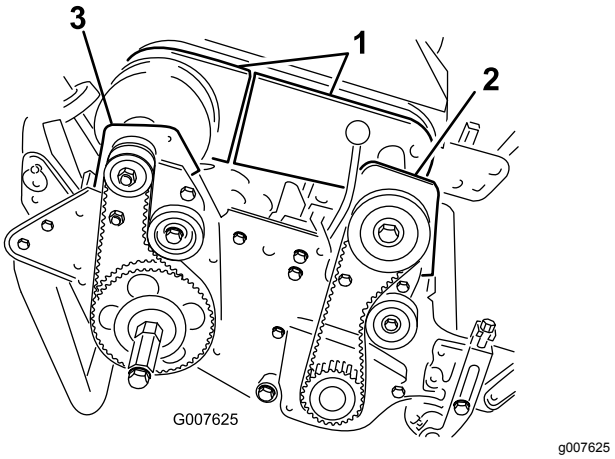

Figur 48

1. Differentialdekseldeler
2. Fremre clutchhus
3. Høyre bakre lagerhus

5. Løsne monteringsmutteren på lederullen på differentiallederullen, og vri lederullen mot klokken bort fra baksiden av remmen for å minske remspenningen.
6. Fjern de to boltene og låsemutterne som fester det fremre clutchhuset til sideplaten (Figur 48).
7. Vri huset 180°, slik at bunnen på huset peker oppover.
8. Fjern de to boltene og låsemutterene som fester det høyre bakre lagerhuset til sideplaten (Figur 48).
9. Vri huset 180°, slik at bunnen på huset peker oppover.
10. Fjern den gamle remmen.
11. Skyv den nye remmen over det snudde husdekslet, differentialdekseldelene og videre på differentialremskivene
12. Sjekk at lederullen står mot baksiden av remmen.
13. Snu begge husene tilbake til oppreist stilling og fest dem til sideplatene med boltene og mutterene du fjernet tidligere.
14. Juster differensialremspenningen. Se Justere differentialremmen (side 34).
15. Juster remspenningen på trekkdrivet og spolemotorremmene. Se Justere trekkdrivremmen (side 34) og Justere spolemotorremmen (side 33).
16. Monter differensial-, trekkdriv- og spolemotordekslene.

Vedlikehold av kontrollsystem

Justere trekkontrollen

Hvis trekkontrollen ikke kobler seg til eller den glipper under drift, er det nødvendig med en justering.

1. Flytt trekkontrollen til FRAKOBLET-stillingen.
2. Løsne på holderen som fester V-remdekslet, og vri til dekslet åpner seg (Figur 46).
3. Hvis du ønsker å øke kabelspenningen, må du løsne på den fremre og stramme den bakre låsemutteren på kabelen (Figur 49) helt til du trenger en kraft på 8 til 9 Nm for å koble til trekkontrollen.

   Merk: Mål kraften på regulatorknappen.

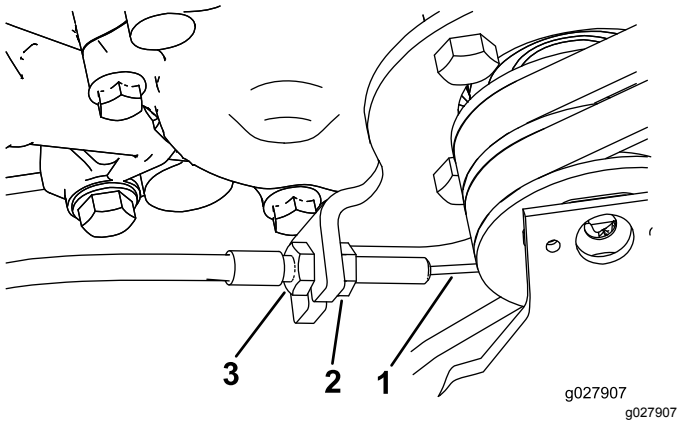

Figur 49

1. Trekkabel
2. Fremre låsemutter på kabelen
3. Bakre låsemutter på kabelen

4. Stram fremre låsemutter på kabelen.
5. Lukk dekslet og fest holderen.
6. Kontroller at trekkontrollen virker som den skal.

Vedlikehold av klippeenheten

Knivsikkerhet

Vær forsiktig når du kontrollerer klippeenhets spole. Bruk hansker og vær forsiktig når du utfører service på spolen.

Justere bakre trommel til spolen

1. Parker maskinen på en jevn overflate, helst på en stålplate.
2. Sett en flat stålremse på 0,6 x 2,5 cm, ca. 73,6 cm lang, under spoleknivene og opp mot den fremre kanten på motstålet for å forhindre at motstangen hviler mot arbeidsoverflaten.
3. Løft den fremre valsen slik at kun den bakre trommelen og spolen er i kontakt med overflaten.
4. Press maskinen hardt ned over spolen slik at alle knivene kommer i kontakt med stålremsen.
5. Mens du presser ned spolen, stikker du et følerblad inn under den ene enden av trommelen. Sjekk deretter den andre enden av trommelen.

   Merk: Hvis det er et mellomrom mellom trommelen og arbeidsoverflaten på mer enn 0,25 mm i én av endene, må du justere trommelen (fortsett til trinn 6). Hvis mellomrommet er mindre enn 0,25 mm, er justering ikke nødvendig.
6. Fjern det bakre remdekslet fra maskinens høyre side (Figur 50).

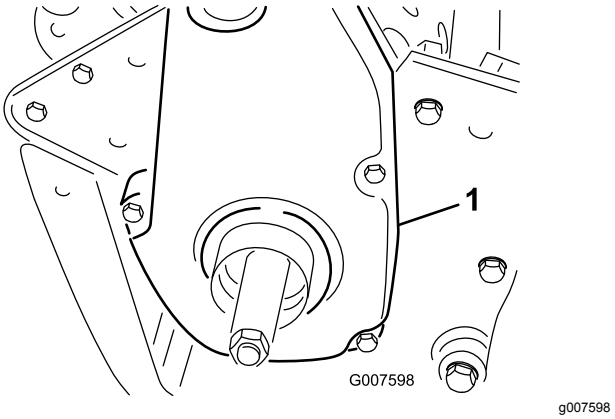

Figur 50

1. Trekkdrivremdeksel

7. Vri den drevne remskiven helt til hullene står i kant med de fire vingeskruene på valselageret (Figur 51).

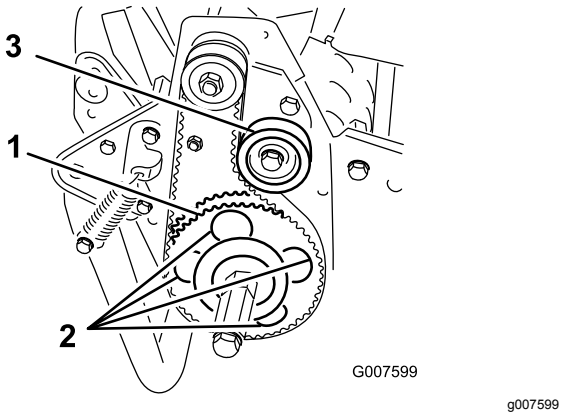

Figur 51

1. Dreven remskive
2. Fire hull
3. Lederull

8. Løsne på de fire valselagerskruene og skruen som holder lederullen på plass.
9. Hev eller senk den høyre siden av valsen til mellomrommet er mindre enn 0,25 mm.
10. Stram til valselagerskruene.
11. Juster remmen og stram monteringsskruen på lederullen (Figur 51).

Justere motstålet til spolen

Juster motstålet til spolen etter oppmaling, sliping eller demontering av klippeenheten. Denne prosedyren er ikke beregnet som en daglig justering.

1. Parker maskinen på en jevn arbeidsoverflate.
2. Vipp maskinen bakover så den ligger og støtter seg på håndtaket for å få tilgang til motstålet og spolen.

   Viktig: **Ikke vipp maskinen i en vinkel på mer enn 25°. Når du vipper maskinen i en vinkel på mer enn 25°, fører det til oljelekkasje i forbrenningskammeret og/eller drivstofflekkasje ut av tanklokket.**

3. Drei spolen slik at et knivblad krysser kanten på motstålet mellom det første og andre skruehodet på høyre side av klippeenheten (Figur 52).

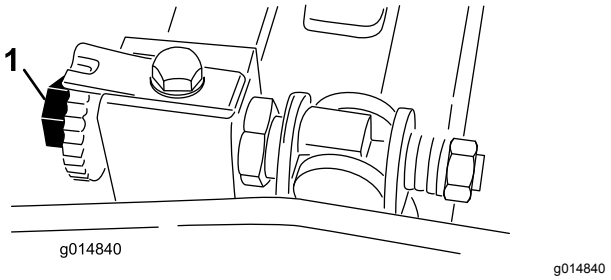

Figur 52

1. Justeringsskrue for motstang

4. Drei spolen slik at et knivblad krysser kanten på motstålet mellom det første og andre skruehodet på høyre side av klippeenheten.
5. Sett inn mellomlegget på 0,05 mm mellom den merkede knivbladet og kanten på motstålet på punktet der den merkede kniven krysser kanten på motstålet.
6. Juster den høyre justeringsskruen på motstangen til du kjenner et lett press på mellomlegget (dvs. motstand) ved å gli den fra side til side (Figur 52).
7. Fjern mellomlegget.
8. På venstre side av klippeenheten dreier du spolen sakte slik at det nærmeste knivbladet krysser kanten på motstålet mellom det første og andre skruehodet.
9. Gjenta trinn 4 til 7 for venstre side av klippeenheten og den venstre justeringsskruen på motstangen.
10. Gjenta trinn 5 til 7 til du får et lett drag på både høyre og venstre side av klippeenheten som bruker samme kontaktpunkter.
11. Du oppnår lett kontakt mellom spolen og motstålet ved å skru hver av justeringsskruene på motstangen tre klikk med klokken.

    Merk: Hvert klikk på justeringsskruen på motstangen flytter motstålet 0,018 mm. Rotasjon med klokken flytter kanten på motstålet nærmere spolen, og rotasjon mot klokken flytter kanten på motstålet lenger fra spolen.

12. Test klippeegenskapene ved å legge inn en lang remse med testpapir loddrett til motstålet mellom spolen og motstålet (Figur 53). Drei spolen sakte fremover, slik at det klipper papiret.

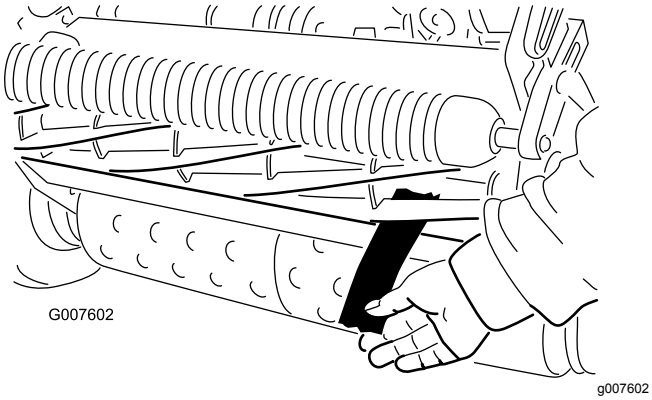

Figur 53

Merk: Hvis det er for stor kontakt/spolemotstand, vil det være nødvendig å slipe fremsiden av motstålet eller klippeenheten for å få de skarpe kantene som kreves for å klippe presist.

Justere klippehøyden

1. Kontroller at bakre valse er jevn og at kontakten mellom motstålet og spolen er riktig. Vipp maskinen bakover så den hviler på håndtakene for å få tilgang til de fremre og bakre valsene samt motstålet.

   Viktig: **Ikke vipp maskinen i en vinkel på mer enn 25°. Når du vipper maskinen i en vinkel på mer enn 25°, fører det til oljelekkasje i forbrenningskammeret og/eller drivstofflekkasje ut av tanklokket.**

2. Løsne på låsemutterne som holder klippehøydearmen festet til klippehøydebraketten (Figur 54).

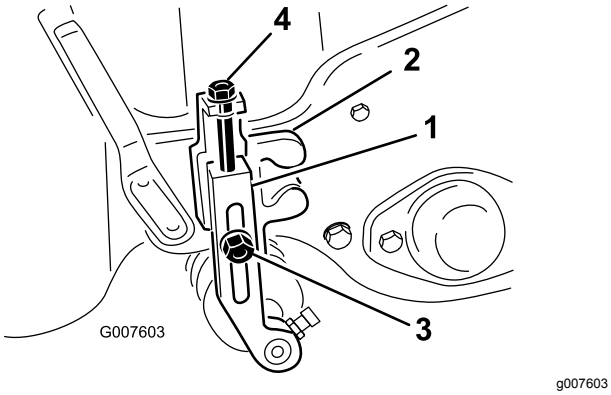

Figur 54

1. Klippehøydearm:
2. Klippehøydebrakett
3. Låsemutter
4. Justeringsskrue

3. Løsne mutteren på høydemåleren (Figur 55), og fest justeringsskruen i ønsket klippehøyde. Klippehøyden er avstanden mellom bunnen av skruehodet og forsiden av stangen.

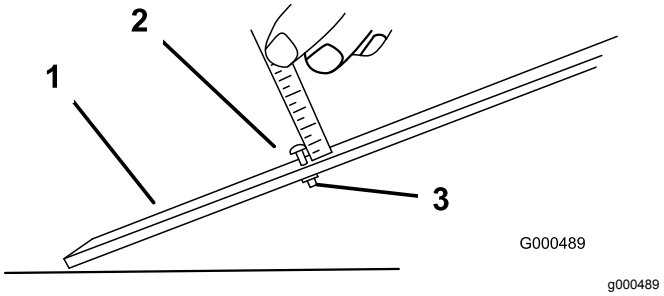

Figur 55

1. Styrestag
2. Høydejusteringsskrue
3. Mutter

4. Hekt skruehodet på motstålets knivegg, og la den bakre delen av stangen hvile mot den bakre delen av valsen (Figur 56).

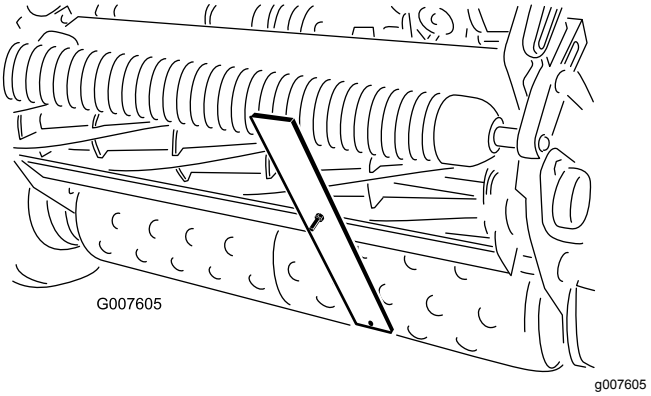

Figur 56

5. Vri på justeringsskruen helt til valsen kommer i kontakt med fronten av målestangen.
6. Juster begge ender av valsen slik at hele valsen er parallell med motstålet.

   Viktig: **Når klippehøyden er riktig justert, kommer de bakre og fremre valsene i kontakt med målestangen og skruen ligger tett inntil motstålet. Dette resulterer i at klippehøyden er lik i begge ender av motstålet.**

7. Stram mutterene for å låse justeringen.

   Viktig: **Hvis du vil unngå skalpering av kupert terreng, må du sørge for at rullestøttene er bakoverstilt (rullen bort mot spolen).**

   Merk: Den fremre valsen kan stå i tre forskjellige stillinger (Figur 57), alt etter brukerens behov.

   - Bruk den første stillingen når du har påmontert trimsats.
   - Bruk den andre stillingen når du ikke har påmontert trimsats.
   - Bruk den tredje stillingen når det er svært kupert terreng.

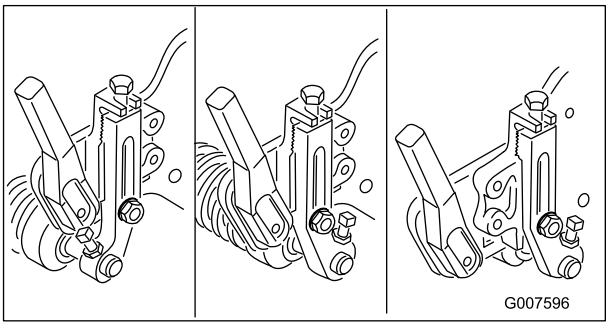

g007596

Figur 57

Justere gresskyddhøyden

Juster skyddet slik at det avklippede gresset havner i kurven.

1. Mål avstanden fra toppen av den fremre støttestangen til den fremre kanten på skyddet, i hver ende av klippeenheten (Figur 58).

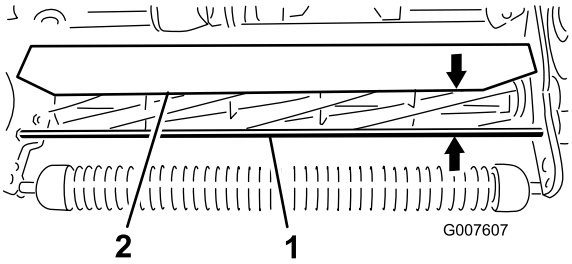

g007607

Figur 58

1. Støttestang
2. Skydd

2. Under normale klippeforhold skal avstanden mellom skyddet og støttestangen være 10 cm. Løsne boltene og mutterne som holder begge endene av vernet festet til sideplaten, og juster vernet til riktig høyde.
3. Stram festene.

   Merk: Du kan senke vernet under tørrere gressforhold (hvis gresset fyker over kurven), eller heve det under forhold med tungt gress (hvis gresset hoper seg opp bak i kurven).

Justere klippestangen

Juster klippestangen slik at spoleområdet er helt fritt for gressrester.

1. Løsne skruene som fester den øverste stangen (Figur 59) til klippeenheten.

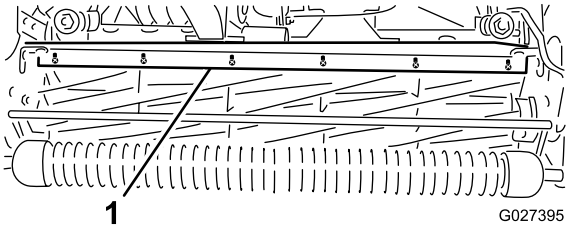

g027395

Figur 59

1. Klippestang

2. Sett inn et følerblad på 1,5 mm mellom toppen av spolen og stangen, og trekk til skruene.
3. Sørg for at stangen og spolen har lik avstand til hverandre på tvers av hele spolen.

   Merk: Stangen er justerbar for å kompensere for endringer i gressforholdene. Du må justere stangen nærmere spolen når gresset er veldig vått. Når gressforholdene er tørre, justerer du derimot stangen lenger bort fra spolen. Stangen må være parallell med spolen for å sikre optimal ytelse. Juster stangen når du justerer skyddhøyden eller når du sliper spolen på et slipeapparat.

Identifisere motstangen

For å finne ut om motstangen er standard eller aggressiv aggressive, kontroller monteringsfestene på venstre motstang. Hvis monteringsfestene er avrundet, er det en standard motstang. Hvis monteringsfestene har et hakk i seg, er det en aggressiv motstang (Figur 60).

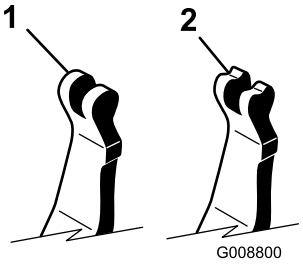

g008800

Figur 60

1. Standard motstang
2. Aggressiv motstang

Vedlikeholde motstangen

Fjerne motstangen

1. Skru motstangens justeringsskrue mot klokken for å få motstålet bort fra spolen (Figur 61).

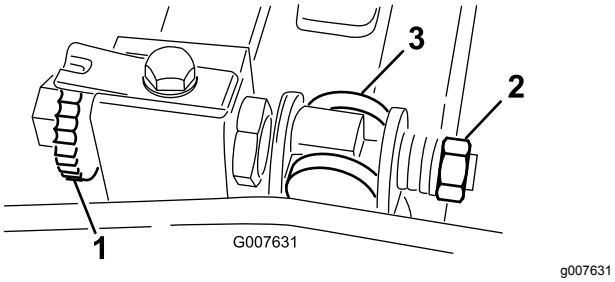

Figur 61

1. Justeringsskrue for motstang
2. Fjærspenningsmutter
3. Motstang

2. Skru ut fjærspenningsmutteren til skiven ikke lenger er strammet mot motstangen (Figur 61).
3. Løsne låsemutteren som fester motstangsbolten på begge sider av maskinen (Figur 62).

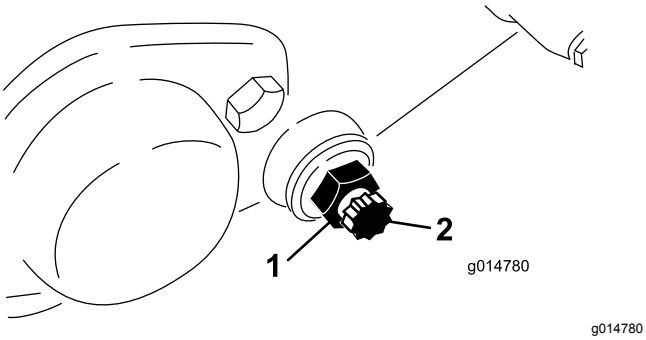

Figur 62

1. Låsemutter
2. Motstangsbolt

4. Fjern begge motstangsboltene slik at motstangen kan dras nedover og fjernes fra maskinen. La de to skivene av nylon og stanset stål på hver side av motstangen stå (Figur 62).

Montere motstangen

1. Når du skal montere motstangen, må du plassere monteringsfestene mellom skiven og motstangsjustereren.
2. Fest motstangen på hver side av sideplaten ved hjelp av motstangsboltene (låsemutterene på boltene) og åtte skiver.

   Merk: Plasser en nylonskive på hver side av sideplatens nav. Plasser en stålskive på utsiden av hver nylonskive.
3. Trekk til boltene med et moment på 27–36 N·m.
4. Stram låsemutrene helt til trykkskivene på utsiden så vidt roterer fritt.
5. Stram fjærspenningsmutteren til fjæren er presset helt sammen. Skru deretter en halv omdreining ut.
6. Juster motstangen. Se Justere motstålet til spolen (side 38).

Spesifikasjoner for motstål

Montering av motstål

1. Bruk en skrape til å fjerne rust, avskalling og korrosjon fra motstangens overflate.
2. Smør motstangen med olje før du monterer motstålet.
3. Påse at alle skrugjenger på motstangen er rene.
4. Sett i, men ikke stram de nye skruene (5/16–18UNC–2A) for å feste motstålet til motstangen. Påfør Anti-Seize-middel på gjengene på skruene.

   Viktig: **Ikke påfør Anti-Seize-middel på skruehodenes sider.**
5. Bruk en momentnøkkel og skruverktøyet for motstålet (TOR510880) til å trekke til de to ytre skruene med et moment på 1 Nm.
6. Følg rekkefølgen i Figur 63 og stram skruene til 25,4 Nm.

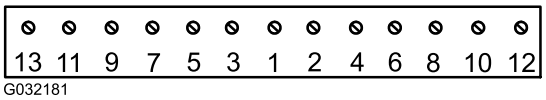

Figur 63

7. Slip motstålet etter montering.

Gjøre spolen klar for sliping

1. Påse at alle klippeenhetens komponenter er i god stand, og korriger eventuelle problemer før sliping.
2. Følg spolesliperprodusentens instruksjoner og slip klippespolen iht. følgende spesifikasjoner.

Spolens slipespesifikasjoner	
Ny spolediameter	128,5 mm
Vedlikeholdsgrense for spolediameter	114,3 mm
Knivavlastningsvinkel	30° ± 5°
Knivkuttebredde	1,0 mm

Knivkuttebreddeområde	0,8 til 1,2 mm
Vedlikeholdsgrense for spolediameterkonus	0,25 mm

Baksliping av spolen

Den nye spolen har en kuttebredde på 1,3 til 1,5 mm og en 30° baksliping.

Gjør følgende når kuttebredden blir større enn 3 mm:

1. Foreta en 30° baksliping på alle spoleknivene til kuttebredden er 1,3 mm bred (Figur 64).

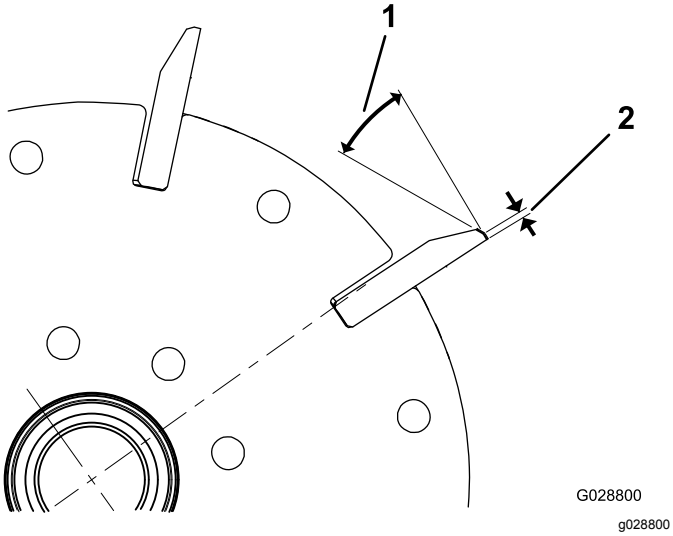

Figur 64

1. 30°
2. 1,3 mm

2. Slip spolen ved å spinne den til en urundhet som er mindre enn 0,025 mm.

   Merk: Dette får kuttebredden til å øke litt.

3. Juster klippeenheten. Se klippeenhetens *brukerhåndbok*.

Merk: For å forlenge levetiden til spoleeggene og motstålet: Etter sliping av spolen og/eller motstålet, kontroller kontakten mellom spolen og motstålet igjen etter klipping av to lengder. Dette fordi eventuelle ru kanter vil bli fjernet, noe som kan danne feil klaring mellom spolen og motstålet og dermed akselerere slitasjen.

Spesifikasjoner for sliping av motstål

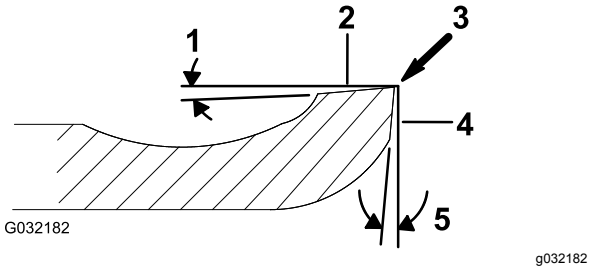

Figur 65

1. Frivinkel
2. Øvre flate
3. Fjerne grat
4. Fremre flate
5. Fremre vinkel

Frivinkel for standard motstål	Minimum 3°
Frivinkel for utvidet motstål	Minimum 7°
Fremre vinkelområde	13° til 17°

Kontroller øvre slipevinkel

Vinkelen som du bruker til å slipe motstålet, er svært viktig.

Bruk vinkelindikatoren (Toro-delenr. 131-6828) og vinkelindikatorfestet (Toro-delenr. 131-6829) for å kontrollere vinkelen som slipeapparatet lager, og korriger for eventuell unøyaktighet.

1. Plasser vinkelindikatoren på undersiden av motstålet, som vist i Figur 66.

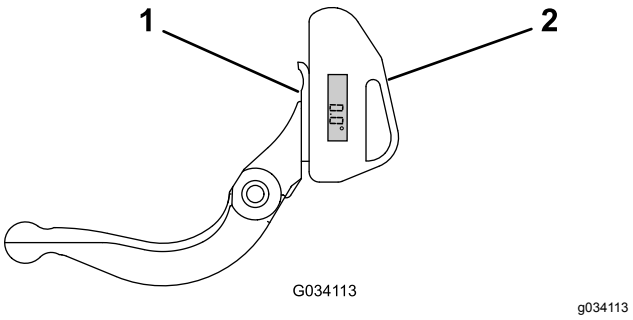

Figur 66

1. Motstål (vertikal)
2. Vinkelindikator

2. Trykk på Alt Zero-knappen på vinkelindikatoren.
3. Plasser vinkelindikatorfestet på kanten av motstålet slik at kanten på magneten er paret med kanten på motstålet (Figur 67).

   Merk: Det digitale displayet skal være synlig fra samme side under dette trinnet som den var i trinn 1.

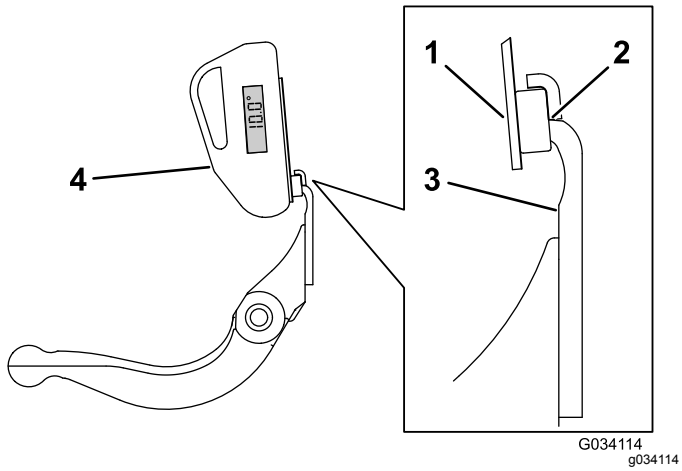

Figur 67

1. Vinkelindikatorfeste
2. Kanten på magneten paret med kanten på motstålet
3. Motstål
4. Vinkelindikator

4. Plasser vinkelindikatoren på festet som vist i Figur 67.

   Merk: Dette er vinkelen slipeapparatet lager, og bør være innenfor 2 grader av anbefalt øvre slipevinkel.

Slipe spolen

1. Fjern pluggen på det høyre spolemotordekslet (Figur 68).

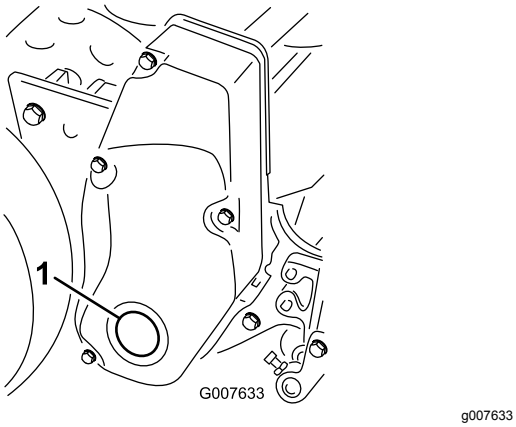

Figur 68

1. Dekselplugg

2. Sett inn en drivforlengelse på 13 mm, som festes til slipemaskinen, inn i det firkantede hullet i midten av spoleremskivene.
3. Utfør slipingen i henhold til fremgangsmåten i *Toros håndbok for sliping av spole- og rotasjonsgressklippere*, skjema 80-300 PT.

⚠ FARE

Kontakt med spolen eller deler som er i bevegelse, kan føre til personskader.

- **Hold avstand til spolen når du sliper.**
- **Ikke bruk en pensel med kort håndtak når du sliper. Delenr. 29-9100 Håndtak, komplett eller separate deler, er tilgjengelige fra din lokale Toro-forhandler.**

Merk: Hvis du vil ha en skarpere knivegg, bruker du en fil på tvers av motstålets forside når du er ferdig å slipe. Dette fjerner alle rue eller skarpe kanter på klippeenheten.

4. Sett pluggen inn i dekslet når du er ferdig med denne prosedyren.

Lagring

Lagringssikkerhet

- Parker maskinen på en jevn overflate, aktiver parkeringsbremsen, slå av motoren, ta ut nøkkelen, og vent til alle bevegelige deler har stanset, før du oppbevarer maskinen.
- Oppbevar aldri maskinen hvor det er åpen ild, gnist eller kontrollampe, som på en varmtvannstank eller andre apparater.
- La maskinen bli kald før den settes på et lukket sted.

Oppbevare maskinen

1. Rengjør hele maskinen utvendig, spesielt motoren, og fjern alle gressrester, smuss osv. Fjern utvendige gressrester og smuss på motorens sylindertoppribber og viftehus.

   Viktig: **Du kan vaske maskinen med skånsomt vaskemiddel og vann. Maskinen må ikke trykkvaskes. Unngå overdreven bruk av vann, spesielt nær girstangplaten og motoren.**

2. Bland et stabiliserings-/kondisjoneringsmiddel med petroleumsbase i drivstoffet på tanken hvis maskinen skal lagres over en lengre periode (mer enn 30 dager).

   A. Kjør motoren i fem minutter for å fordele det behandlede drivstoffet i drivstoffsystemet.

   B. Du må enten slå av motoren, la den bli kald og tømme drivstofftanken eller kjøre motoren til den stopper.

   C. Start motoren og kjør den til den stopper. Start motoren på nytt med choken stengt, til motoren ikke vil starte.

   D. Koble tennpluggledningen fra tennpluggen.

   E. Drivstoff må kasseres i henhold til lokale forskrifter. Gjenvinn i samsvar med lokale forskrifter.

   Viktig: **Ikke oppbevar drivstoff som inneholder stabiliserings-/kondisjoneringsmiddel, lenger enn anbefalt av produsenten av middelet.**

3. Kontroller og stram alle bolter, muttere og skruer. Alle slitte eller skadde deler må repareres eller skiftes ut.
4. Reparer alle riper eller avskallinger i lakken. Du kan kjøpe lakk hos en autorisert Toro-distributør.
5. Maskinen må oppbevares rent og tørt i en garasje, eller på et lager. Legg en presenning over maskinen for å beskytte den og holde den ren.

Notat:

Notat:

Europeisk personvernerklæring

Informasjonen Toro samler inn
Toro Warranty Company (Toro) respekterer ditt personvern. For at vi skal kunne behandle ditt garantikrav og kontakte deg ved en eventuell produkttilbakekalling, ber vi deg om å dele enkelte personopplysninger med oss, enten direkte eller gjennom din lokale Toro-bedrift eller -forhandler.

Toros garantisystem finnes på vertsservere i USA, hvor personvernlovgivningen kanskje ikke gir samme beskyttelse som i ditt eget land.

VED Å DELE DIN PERSONLIGE INFORMASJON MED OSS, SAMTYKKER DU I BEHANDLINGEN AV DIN PERSONLIGE INFORMASJON SOM BESKREVET I DENNE PERSONVERNERKLÆRINGEN.

Måten Toro bruker informasjon på
Toro kan bruke din personlige informasjon til å behandle garantikrav, til å kontakte deg ved en eventuell produkttilbakekalling og av andre hensyn som vi vil fortelle deg om. Toro kan dele din informasjon med Toros datterselskaper, forhandlere eller andre forretningspartnere i forbindelse med disse aktivitetene. Vi vil ikke selge din personlige informasjon til andre selskaper. Vi forbeholder oss retten til å oppgi personlig informasjon for samsvar med gjeldende lovgivning og på forespørsel fra passende myndighet, for å kunne drive våre systemer korrekt eller for vår egen eller andre brukeres beskyttelse.

Oppbevaring av personlig informasjon
Vi vil oppbevare din personlige informasjon så lenge vi har behov for den, av hensynene de opprinnelig ble samlet inn for eller av andre legitime hensyn (som f.eks. samsvar med regelverk), eller som påkrevd av gjeldende lovgivning.

Toros forpliktelse til din personlige informasjons sikkerhet
Vi tar rimelige forholdsregler for å beskytte sikkerheten til din personlige informasjon. Vi setter også i verk tiltak for å opprettholde nøyaktigheten til og gjeldende status for personlig informasjon.

Tilgang og korrigering av din personlige informasjon
Hvis du vil gjennomgå eller korrigere din personlige informasjon, kontakt oss per e-post på legal@toro.com.

Australsk forbrukerlov

Australske kunder vil finne opplysninger angående australsk forbrukerlov enten inni boksen eller hos din lokale Toro-forhandler.

Toro-garantien

En begrenset toårsgaranti

Betingelser og inkluderte produkter

The Toro Company og datterselskapet Toro Warranty Company, i henhold til en avtale mellom dem, garanterer i fellesskap at ditt kommersielle Toro-produkt (”produktet”) er uten feil i materialer eller håndverk i to år eller 1500 driftstimer*, avhengig av hva som inntreffer først. Denne garantien gjelder alle produkter, med unntak av luftemaskiner (se separate garantierklæringer for disse produktene). Der det finnes berettigede forhold, vil vi reparere produktet uten ekstra kostnad for deg, inkludert diagnose, arbeid, deler og transport. Denne garantien tar effekt på den dato som produktet leveres til kunden.
* Produkt utstyrt med timeteller.

Instruksjoner for å innhente garantitjenester

Du er ansvarlig for å underrette distributøren eller den autoriserte forhandleren av kommersielle produkter om hvem du kjøpte produktet av, straks du tror at det foreligger et berettiget forhold. Hvis du trenger hjelp med å finne en distributør eller autorisert forhandler av kommersielle produkter, eller hvis du har spørsmål ang. dine garantirettigheter eller -ansvar, kan du kontakte:

Toros serviceavdeling for kommersielle produkter
Toro Warranty Company
8111 Lyndale Avenue South
Bloomington, MN 55420-1196, USA

+1–952–888–8801 eller +1–800–952–2740
E-post: commercial.warranty@toro.com

Eierens ansvar

Som eier av produktet, er du ansvarlig for nødvendig vedlikehold og justeringer som beskrives i *brukerhåndboken*. Hvis du ikke utfører nødvendig vedlikehold og justeringer, kan dette føre til at garantien blir ugyldig.

Elementer og betingelser som ikke inkluderes

Ikke all produktsvikt eller feilfunksjon som finner sted i løpet av garantiperioden er et resultat av defekter i materialene eller håndverket. Denne garantien dekker ikke følgende:

- Produktsvikt som er et resultat av at man ikke har brukt originale Toro-deler ved utskiftninger, eller fra montering og bruk av tilleggsutstyr eller endret tilbehør som ikke kommer fra Toro. En separat garanti kan gis av produsenten for disse artiklene.
- Produktsvikt som er et resultat av at man ikke har utført anbefalt vedlikehold og/eller justeringer. Hvis du ikke vedlikeholder Toro-produktet i henhold til anbefalt vedlikehold som oppgitt i *brukerhåndboken*, kan dette føre til at garantikrav blir avslått.
- Produktsvikt som er et resultat av at man har brukt produktet på en grov, uaktsom eller uforsiktig måte.
- Deler som anses som forbruksdeler, bortsett fra om de er defekte. Eksempler på deler som anses som forbruksdeler, eller som brukes opp, under normal drift av produktet er, men er ikke begrenset til, bremseklosser og bremsebelegg, clutchbelegg, kniver, spoler, valser og lagre (tettet eller smurt), motstål, tennplugger, styrehjul og lagre, dekk, filtre, remmer og enkelte sprøytedeler som diafragma, munnstykker, kontrollventiler o.l.
- Feil som er et resultat av utenforliggende krefter. Tilstander som anses å være utenforliggende krefter inkluderer, men er ikke begrenset til, vær, lagringsprosedyrer, ikke-godkjent bruk av kjølemidler, smøremidler, tilsetningsstoffer, gjødsel, vann eller kjemikalier o.l.
- Feil eller ytelsesproblemer på grunn av drivstoffbruk (f.eks. bensin, diesel eller biodiesel) som ikke samsvarer med de respektive bransjestandardene.
- Vanlig støy, vibrasjon, slitasje og forringelse.
- ”Vanlig slitasje” inkluderer, men er ikke begrenset til, skade på seter pga. slitasje eller slipevirkning, slitte, lakkerte overflater, oppskrapte merker eller vinduer osv.

Deler

Deler som skal skiftes ut som en del av nødvendig vedlikehold, er garantert for perioden opp til tidspunktet for utskiftingen av delen. Deler som skiftes ut under garantien, dekkes i gyldighetsperioden for garantien til originalproduktet og blir Toros eiendom. Toro vil ta den siste avgjørelsen om å reparere eventuelle eksisterende deler eller montere eller erstatte den. Toro kan bruke fabrikkreparerte deler for garantireparasjoner.

Garanti for dypsyklus- og litiumionbatterier:

Dypsyklus- og litiumionbatterier har et begrenset antall kilowattimer de kan levere i løpet av levetiden. Bruks-, lade- og vedlikeholdsteknikker kan forlenge eller forkorte den totale levetiden til batteriet. Etter hvert som batteriene i dette produktet brukes, vil mengden med faktisk arbeid mellom ladeintervallene sakte, men sikkert minske til batteriet er helt brukt opp. Bytte av oppbrukte batterier, på grunn av normal forbruk, er produkteiers ansvar. Batteriene må kanskje byttes ut i løpet av den ordinære produktgarantiperioden for eierens regning. Merk (kun litiumionbatteri): Et litiumionbatteri har en proporsjonsmessig delegaranti som begynner tredje året og gjelder til og med femte året, avhengig av driftstid og kilowattimer brukt. Se *brukerhåndboken* for mer informasjon.

Vedlikeholdsarbeid foretas for eierens regning

Trimming av motor, smøring, rengjøring og lakkering, utskifting av filtre, kjølevæske og utføring av anbefalt vedlikeholdsarbeid er noen av de normale tjenestene som Toro-produkter forutsetter at eieren må foreta for egen regning.

Generelle betingelser

Reparasjon av en autorisert Toro-distributør eller -forhandler er ditt eneste rettsmiddel under denne garantien.

Verken The Toro Company eller Toro Warranty Company er ansvarlig for indirekte, tilfeldig eller betingede skader i forbindelse med bruke av Toro-produkter som dekkes av denne garantien, inkludert eventuelle kostnader eller utgifter med å erstatte utstyr eller tjenester i løpet av rimelige perioder med feilfunksjon eller ikke-bruk i påvente av fullføring av reparasjoner under denne garantien. Bortsett fra utslippsgarantien som det vises til nedenfor, hvis den gjelder, er det ingen andre uttrykkelige garantier. Alle impliserte garantier om salgbarhet og egnethet til bruk er begrenset til varigheten av denne uttrykkelig garantien.

Noen delstater tillater ikke utelatelse av tilfeldige eller betingede skader eller begrensninger på hvor lenge en implisert garanti varer, så ovenfor nevnte utelatelse og begrensninger gjelder kanskje ikke for deg. Denne garantien gir deg spesielle rettigheter i henhold til loven, og du kan kanskje også ha andre rettigheter som varierer fra stat til stat.

Merknad ang. motorgaranti:

Systemet for utslippskontroll på ditt produkt dekkes kanskje også av en separat garanti som overholder kravene som ble etablert av det amerikanske Environmental Protection Agency (EPA) og/eller California Air Resources Board (CARB). Timebegrensningen som fastsettes ovenfor, gjelder ikke for garantien for systemer for utslippskontroll. Du finner mer informasjon om dette i garantierklæringen for motorutslippskontroll i brukerhåndboken eller i dokumentasjonen fra motorprodusenten.

Andre land enn USA og Canada

Kunder som har kjøpt Toro-produkter som er eksportert fra USA eller Canada bør ta kontakt med sin Toro-distributør (forhandler) for å få garantipoliser for ditt land, din provins eller din delstat. Ta kontakt med importøren av Toro-produktene hvis du skulle være misfornøyd med din forhandlers tjenester eller har vanskeligheter med å skaffe deg informasjon om garantien.