Form No. 3397-878 Rev C

TORO®

Count on it.

Návod k obsluze

18palcová a 21palcová žací jednotka s 11 a 14 noži

Greensmaster® Flex™/eFlex® s hnací jednotkou 1820 a 2120

Číslo modelu 04289—Výrobní číslo 316000001 a vyšší
Číslo modelu 04290—Výrobní číslo 316000001 a vyšší
Číslo modelu 04291—Výrobní číslo 316000001 a vyšší
Číslo modelu 04292—Výrobní číslo 316000001 a vyšší

Zaregistrujte svůj výrobek na adrese www.Toro.com.
Překlad originálu (CS)

CE

3397-878 C

Tento výrobek splňuje všechny relevantní směrnice Evropské unie. Více informací naleznete v části Prohlášení o zabudování (POZ) na zadní straně tohoto vydání.

⚠ DŮLEŽITÉ UPOZORNĚNÍ

CALIFORNIA
Důležité upozornění, poučka 65

Používání tohoto výrobku může způsobit vystavení účinkům chemikálií, které jsou státu Kalifornie známy jako karcinogenní, mutagenní nebo reprotoxické.

Úvod

Tato žací jednotka je určena k sekání trávníků na greenech a malých fervejích golfových hřišť.

Společnost Toro můžete kontaktovat přímo na adrese www.Toro.com zde najdete informace o výrobcích a příslušenství, můžete vyhledat prodejce nebo zaregistrovat svůj výrobek.

Přečtěte si pečlivě následující informace, abyste věděli, jak máte správně používat a pečovat o svůj výrobek a jak se vyhnout zranění a poškození výrobku. Za správný a bezpečný provoz výrobku nese odpovědnost majitel.

Kdykoli budete potřebovat servis, originální díly Toro nebo doplňující informace, obraťte se na autorizované servisní středisko nebo zákaznický servis Toro a uveďte model a výrobní číslo svého výrobku. Obrázek 1 znázorňuje umístění typového a sériového čísla na výrobku. Vepište sériové číslo do příslušného pole.

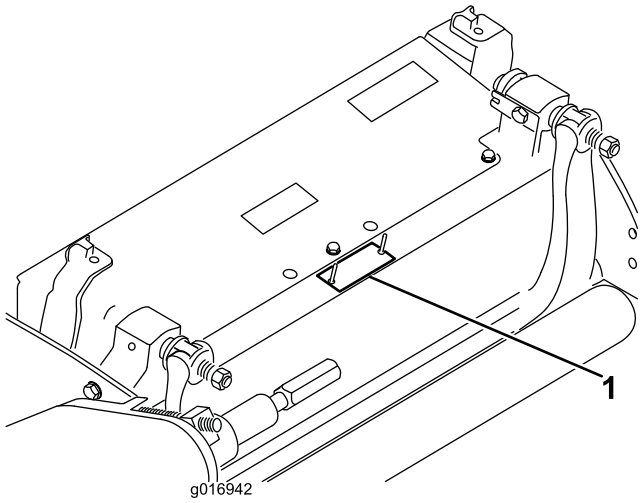

g016942

Obrázek 1

1. Místo uvedení čísla modelu a sériového čísla

Číslo modelu _____

Výrobní číslo _____

Tato příručka identifikuje potenciální rizika a obsahuje bezpečnostní sdělení označená varovným bezpečnostním symbolem (Obrázek 2) signalizujícím riziko, které může způsobit vážný úraz nebo usmrcení, nebudete-li dodržovat doporučená opatření.



g000502

Obrázek 2

1. Varovný bezpečnostní symbol

V této příručce jsou pro zdůraznění informací používána dvě slova. **Důležité** upozorňuje na speciální technické informace a **Poznámka** zdůrazňuje obecné informace, které stojí za zvláštní pozornost.

Obsah

Bezpečnost 3
Obecné bezpečnostní informace 3
Bezpečné obslužné postupy 3
Bezpečnostní a instrukční štítky 4
Nastavení 5
Montáž válce 5
Příprava žací jednotky k použití na stroji eFlex 5
Montáž nasunovací matice (pouze CE) 6

© 2018—The Toro® Company
8111 Lyndale Avenue South
Bloomington, MN 55420

Navštivte nás na adrese www.Toro.com.
Vytištěno v USA
Všechna práva vyhrazena

Seřizování žací jednotky 7
Součásti stroje 8
Technické údaje 8
Přídavná zařízení / příslušenství 8
Obsluha 8
Údržba 9
Podepření žací jednotky 9
Seřízení kontaktu plochého nože a vřetene 9
Seřízení výšky zadního válce 10
Seřízení výšky sekání 11
Nastavení stupně těsného obepnutí 12
Seřízení lišty pro posekanou trávu 13
Údržba držáku plochého nože 14
Specifikace plochého nože 15
Přelapování žací jednotky 17

Bezpečnost

Tento stroj byl vyroben v souladu s normou EN ISO 5395:2013 a ANSI B71.4-2017.

Obecné bezpečnostní informace

Tento výrobek může amputovat ruce a nohy a odmrštovat předměty. Dodržujte vždy všechny bezpečnostní pokyny, abyste zamezili vážnému úrazu.

Používání tohoto výrobku pro jiné účely, než ke kterým je určen, může být nebezpečné uživateli a okolostojícím.

- Před spuštěním motoru si pozorně přečtěte tuto *provozní příručku*, abyste porozuměli jejímu obsahu.
- Nepřibližujte ruce ani nohy do blízkosti rotujících částí stroje.
- Nikdy neprovozujte stroj, pokud nejsou všechny jeho kryty ve správné poloze nebo pokud nejsou funkční další bezpečnostní ochranná zařízení.
- Zdržujte se v bezpečné vzdálenosti od všech vyhazovacích otvorů. Přihlížející osoby a zvířata musí být vždy v bezpečné vzdálenosti od stroje.
- Děti se musí zdržovat v bezpečné vzdálenosti od pracovního prostoru. Nikdy nedovolte dětem stroj řídit.
- Než z jakéhokoli důvodu opustíte pozici obsluhy, odstavte stroj na rovném povrchu, spusťte žací jednotky dolů, odpojte pohony, zatáhněte parkovací brzdu (je-li jí stroj vybaven), vypněte motor a vyjměte klíč.

Nesprávné používání nebo údržba této sekačky mohou vést ke zranění. Z důvodu snížení možného rizika zranění dodržujte tyto bezpečnostní pokyny a vždy věnujte pozornost výstražnému symbolu (Obrázek 2), který označuje upozornění, výstrahu nebo nebezpečí – pokyny k zajištění osobní bezpečnosti. Nedodržení těchto pokynů může mít za následek zranění osob nebo jejich usmrcení.

Další informace o bezpečnosti jsou uvedeny v této *provozní příručce* tam, kde je to potřebné.

Bezpečné obslužné postupy

- Pečlivě si přečtěte *provozní příručku* k hnací jednotce a další školicí materiály. Seznamte se s ovládáním, bezpečnostními symboly a řádným používáním zařízení. Pokud obsluha či mechanici nerozumí jazyku této příručky, majitel musí zajistit vysvětlení tohoto materiálu.

- Dobře se seznamte s bezpečným použitím zařízení, ovládacími prvky a významem bezpečnostních nápisů.
- Majitel nebo obsluha odpovídá za nehody, jež by mohly vést ke zranění osob nebo poškození majetku, a má jim předcházet.
- Používejte vhodný oděv, včetně ochrany zraku, pevné protiskluzové obuvi, dlouhých kalhot a chráničů sluchu. Svažte si dlouhé vlasy a nenoste volné šperky.
- Zkontrolujte místo, kde budete zařízení používat, a odstraňte veškeré předměty (například kamení, hračky a dráty), které by mohly být strojem odmrštěny.
- Zkontrolujte, zda jsou namontovány kontrolní prvky přítomnosti obsluhy, bezpečnostní spínače a ochranné kryty a zda správně fungují. Stroj nepoužívejte, pokud tyto prvky nefungují správně.
- Pokud stroj narazí do nějakého předmětu nebo začne abnormálně vibrovat, před provedením kontroly přídavného zařízení stroj zastavte, vyjměte klíč a počkejte, dokud se nezastaví všechny pohybující se součásti. Před obnovením provozu proveďte všechny nezbytné opravy.
- Nepřibližujte ruce ani nohy k žacím jednotkám.
- Udržujte všechny díly v dobrém stavu a dbejte na to, aby byl veškerý hardware utažený. Nahraďte všechny opotřebené nebo poškozené štítky.
- Opotřebený nebo poškozený žací nůž může prasknout a jeho úlomek může sekačka odmrštit na obsluhu nebo osoby v okolí a způsobit vážné zranění nebo smrt.
- Pravidelně žací nůž kontrolujte, zda není opotřebený nebo poškozený.
- Při kontrole žacích nožů si počínejte opatrně. Před prováděním servisních prací žací nože zabalte nebo používejte rukavice a postupujte se zvýšenou opatrností. Žací nože pouze vyměňujte nebo naostřete – nikdy se je nepokoušejte rovnat nebo svařovat.
- U strojů s několika žacími noži buďte opatrní, neboť rotace jednoho nože může způsobit rotaci ostatních nožů.

Bezpečnostní a instrukční štítky

Bezpečnostní štítky a pokyny jsou umístěny na místě viditelném obsluhou a v blízkosti každého prostoru představujícího potenciální nebezpečí. V případě ztráty nebo poškození původní nálepky nahraďte nálepku novou.

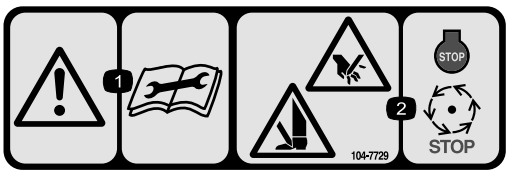

decal104-7729

104–7729

1. Výstraha – před prováděním oprav nebo údržby si přečtěte pokyny v provozní příručce.
2. Nebezpečí pořezání či useknutí rukou a nohou – vypněte motor a počkejte, až se všechny pohyblivé části zastaví.

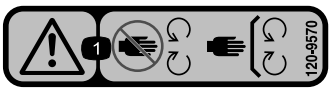

decal120-9570

120-9570

1. Výstraha – Nepřibližujte se k pohybujícím se součástem; mějte vždy namontované všechny ochranné kryty a štíty.

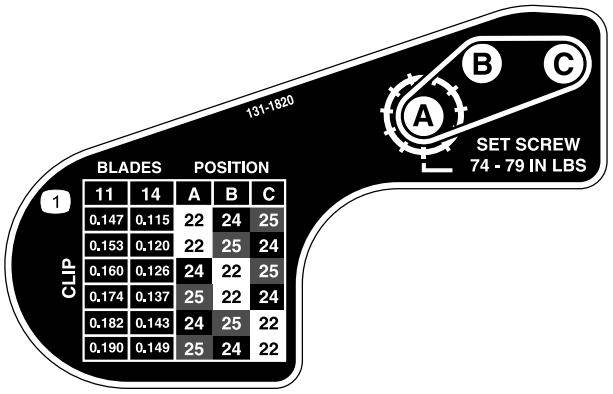

decal131-1820

131-1820

1. Tabulka obepnutí žací jednotky

Nastavení

Média a doplňky

Popis	Množ-ství	Použití
Provozní příručka	1	Před montáží a spuštěním žací jednotky si přečtěte tuto příručku.
Katalog dílů	1	Slouží jako reference pro objednací čísla.

Montáž válce

Žací jednotka je dodávána bez předního válce. Válec získejte od svého prodejce a namontujte jej na žací jednotku následovně:

1. Demontujte pluhový šroub, podložku a přírubovou matici připevňující jedno z ramen pro nastavení výšky sečení k boční desce žací jednotky (Obrázek 3).

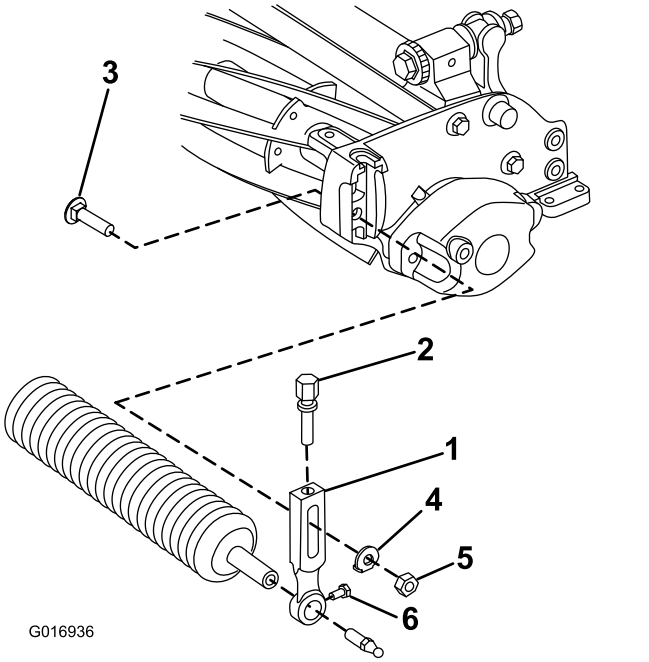

Obrázek 3

1. Rameno nastavení výšky sekání
2. Seřizovací šroub
3. Pluhový šroub
4. Podložka
5. Přírubová matice
6. Upevňovací šroub válce

2. Povolte upevňovací šrouby válce v ramenech pro nastavení výšky sečení.
3. Zasuňte hřídel válce do ramene pro nastavení výšky sečení na druhé straně žací jednotky.
4. Nasuňte rameno pro nastavení výšky sečení na hřídel válce.
5. Volně upevněte válec k žací jednotce s ramenem pro nastavení výšky sečení a dříve demontované upevňovací prvky.
6. Vystřeďte válec mezi rameny pro nastavení výšky sečení.
7. Utáhněte montážní šroub válce.
8. Nastavte požadovanou výšku sečení a utáhněte opevňovací prvky ramene pro nastavení výšky sečení.

Příprava žací jednotky k použití na stroji eFlex

Montáž koncové desky

Jestliže budete používat žací jednotku na hnací jednotce eFlex, namontujte dodanou koncovou desku a poté nastavte snímače stroje podle pokynů v *provozní příručce k hnací jednotce eFlex*. Jestliže budete používat žací jednotku na benzínem poháněných strojích, koncovou desku nepotřebujete. Jestliže budete používat žací jednotku jak na strojích s benzínovými hnacími jednotkami, tak na strojích s hnací jednotkou eFlex, můžete koncovou desku namontovat a nechat ji namontovanou bez ohledu na to, na kterém stroji ji použijete.

1. Demontujte středový šroub travního krytu (Obrázek 4).
2. Namontujte koncovou desku k horní straně žací jednotky pomocí dříve demontovaného šroubu (Obrázek 4).

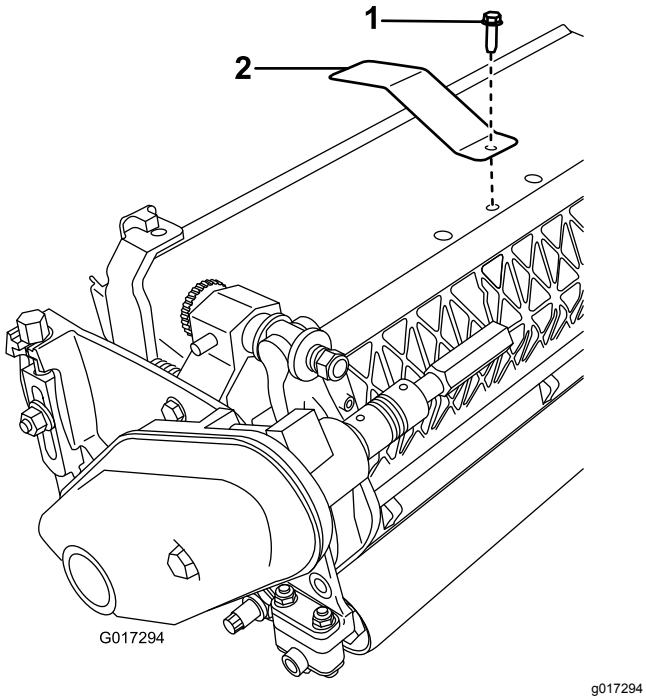

Obrázek 4

1. Středový šroub travního krytu
2. Koncová deska

Instalace zátěžové tyče

1. Pomocí 9mm vrtáku zvětšete spodní otvor na pravé straně žací jednotky (Obrázek 5).

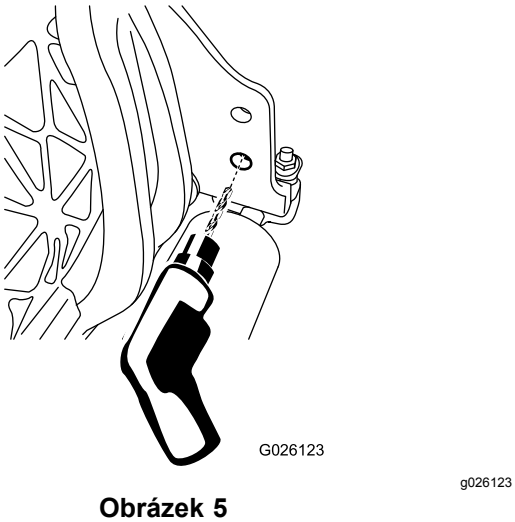

Obrázek 5

2. Namažte kruhové těsnění na zátěžové tyči.
3. Konec zátěžové tyče s kruhovým těsněním zasuňte do dříve vytvořeného otvoru.
4. Závitovou část zátěžové tyče připevněte k rámu pomocí šroubu s přírubou hlavou (Obrázek 6).

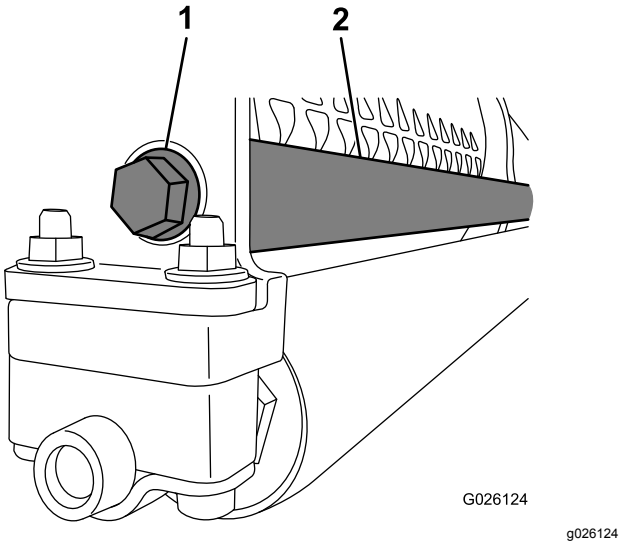

Obrázek 6

1. Šroub s přírubovou hlavou
2. Zátěžová tyč

Montáž nasunovací matice (pouze CE)

1. Povolte šroub s přírubovou hlavou, jenž zajišťuje kryt řemene, a sejměte kryt řemene.
2. Nasuňte nasunovací matici na čep krytu řemene (Obrázek 7).

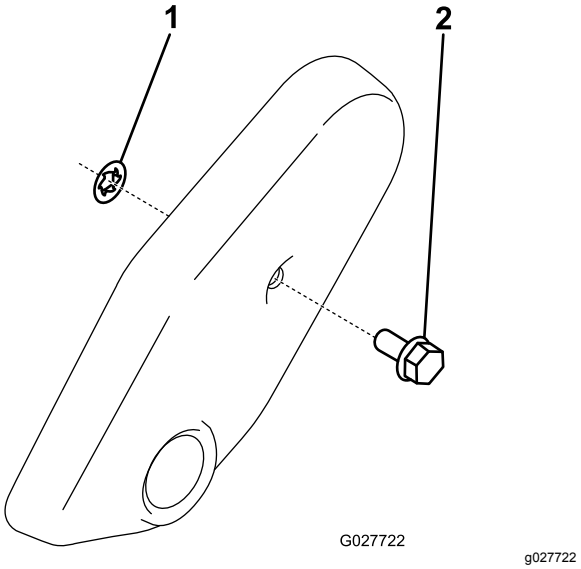

Obrázek 7

1. Nasunovací matice
2. Čep krytu řemene

3. Namontujte kryt řemene.

Seřizování žací jednotky

1. Podepřete žací jednotku, viz Podepření žací jednotky (strana 9).
2. Proveďte seřízení plochého nože a vřetena, viz Seřízení plochého nože k vřetenu (strana 10).
3. Nastavte výšku zadního válce, viz Seřízení výšky zadního válce (strana 10).
4. Nastavte výšku sečení, viz Seřízení výšky sekání (strana 11).
5. Nastavte lištu pro posekanou trávu, viz Seřízení lišty pro posekanou trávu (strana 13).
6. Nastavte a připravte žací jednotku podle pokynů v provozní příručce k hnací jednotce.

Součásti stroje

Technické údaje

Traktory	Tyto žací jednotky se montují na hnací jednotky Flex nebo eFlex odpovídající velikosti.
Šířka žací stopy	Flex/eFlex 1820–46 cm, Flex/eFlex 2120–53 cm
Výška sekání	Nastavte přední válec pomocí dvou svislých šroubů a zajistěte jej pomocí dvou šroubů a matic.
Rozsah výšky sekání	Standardní provozní nastavení rozmezí výšky sekání je 1,6–12,7 mm. Provozní nastavení výšky sekání s namontovanou sadou pro vysokou výšku sekání je 7 až 25 mm. Účinná výška sekání (HOC) se může lišit v závislosti na stavu trávníku, typu plochého nože, válcích a použitém přídavném zařízení.
Ložiska vřetena	Zařízení má dvě utěsněná kulová ložiska s hlubokou drážkou, vyrobená z nerezové oceli.
Válce	Přední válec o průměru 6,3 cm s celou řadou konfigurací dle volby zákazníka. Zadní válec je plný hliníkový válec o průměru 5,1 cm.
Plochý nůž	Tento stroj je standardně dodáván s plochým nožem EdgeMax Microcut. K dispozici jsou volitelné ploché nože v různých uspořádáních. Plochý nůž je upevněn k držáku plochého nože z obrobené litiny 13 šrouby (2120) nebo 11 šrouby (1820).
Seřízení plochého nože	Plochý nůž lze nastavit vůči vřetenu pomocí dvou šroubů. Aretace odpovídá pohybu plochého nože o 0,018 mm pro jednu indexovanou polohu.
Kryt posekané trávy	Nenastavitelný kryt s nastavitelnou lištou pro posekanou trávu slouží k lepšímu odvádění trávy z vřetena za mokrých podmínek.
Protizávaží	Litinové závaží namontované na protilehlé straně hnacího motoru slouží k vyvážení žací jednotky.
Čistá hmotnost, 2120 (bez předního válce)	11 nožů – 32,2 kg; 14 nožů – 33,5 kg
Čistá hmotnost, 1820 (bez předního válce)	11 nožů – 30,8 kg; 14 nožů – 32,2 kg

Přídavná zařízení / příslušenství

Pro stroj je k dispozici řada přídavných zařízení a příslušenství schválených firmou Toro, která vylepšují a rozšiřují možnosti stroje. Seznam schválených přídavných zařízení a příslušenství můžete získat u svého autorizovaného prodejce nebo distributora nebo na stránkách www.Toro.com.

K zajištění optimální výkonnosti a dodržení požadavků na bezpečnost stroje je nutné používat pouze originální náhradní díly a příslušenství od společnosti Toro. Náhradní díly a příslušenství jiných výrobců mohou být nebezpečné a jejich použití může mít za následek zneplatnění záruky.

Obsluha

Podrobné pokyny k obsluze hnací jednotky naleznete v *provozní příručce*. Každý den před použitím žací jednotky nastavte plochý nůž, viz Každodenní nastavení plochého nože (strana 9). Před použitím žací jednotky na greenu si ověřte kvalitu sečení posečením zkušebního řádku, abyste zajistili správný výsledný vzhled posečeného trávníku.

Údržba

Poznámka: Levou a pravou stranu sekačky určete vzhledem k běžné provozní poloze.

Podepření žací jednotky

Pokud potřebujete žací jednotku naklopit, abyste získali přístup k plochému noži či vřetenu, podepřete zadní stranu žací jednotky tak, aby matice na zadním konci seřizovacích šroubů držáku plochého nože nespočívaly na pracovním povrchu (Obrázek 8).

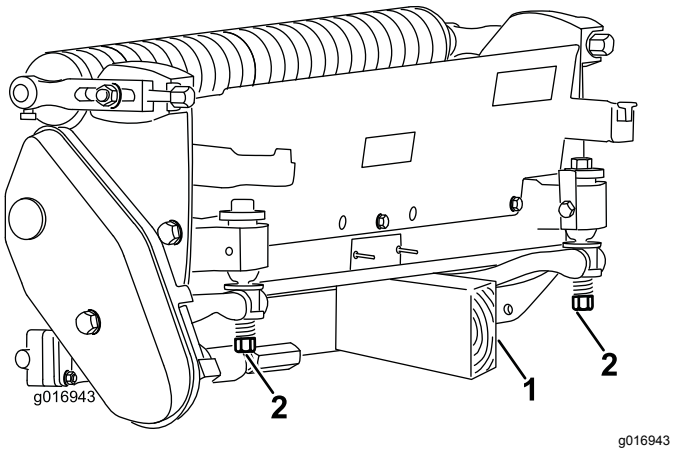

Obrázek 8

1. Podpěra (není dodávána)
2. Matice seřizovacího šroubu plochého nože (2)

Seřízení kontaktu plochého nože a vřetene

Každodenní nastavení plochého nože

Před každým zahájením sekání, prováděným denně či podle potřeby, je nutné zkontrolovat správný kontakt vřetena a plochého nože. **Tento postup proveďte, i když je kvalita sekání přijatelná.**

1. Spusťte žací jednotky na pevný povrch, vypněte motor a vyjměte klíček ze zapalování.
2. Pomalu otáčejte vřetenem opačným směrem a poslechem kontrolujte kontakt vřetena a plochého nože.
   - Není-li patrný řádný kontakt, nastavte plochý nůž následujícím způsobem.
     A. Otočte seřizovacími šrouby držáku plochého nože doprava (Obrázek 9) (vždy po jednom cvaknutí), dokud neucítíte a neuslyšíte lehký kontakt.

Poznámka: Seřizovací šrouby držáku plochého nože mají aretaci odpovídající pohybu plochého nože o 0,018 mm pro jednu indexovanou polohu.

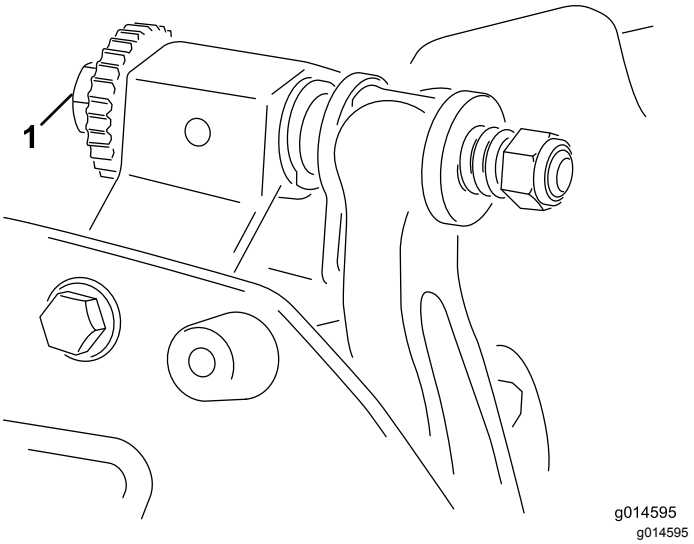

Obrázek 9

1. Seřizovací šroub držáku plochého nože

     B. Vložte dlouhý pásu papíru pro kontrolu žacího výkonu (objednací číslo Toro 125-5610) mezi vřeteno a plochý nůž kolmo k plochému noži (Obrázek 10). Poté **pomalu** otočte vřeteno dopředu. Mělo by dojít k uříznutí papíru. Pokud se tak nestalo, opakujte krok A a B, dokud se papír neuřízne.
   - Pokud je patrný nadměrný kontakt/odpor vřetena, žací jednotku buď přelapujte, povrchově upravte přední stranu plochého nože nebo přebruste žací jednotku, aby okraje byly ostré a docílilo se tak přesného sekání (viz *Návod na broušení vřeten a rotačních sekaček Toro*, formulář č. 09168SL).

***Důležité:* Za všech okolností je preferován lehký kontakt. Pokud není udržován lehký kontakt, nedochází k dostatečnému samočinnému broušení ostří plochého nože / vřetena a po určité době provozu dojde k jejich otupení. Pokud je kontakt nadměrný, dochází k rychlejšímu a nerovnoměrnému opotřebovávání plochého nože / vřetena a kvalita sekání může být nepříznivě ovlivněna.**

Poznámka: Jelikož žací nože vřetena působí na plochý nůž, objeví se na povrchu předního ostří mírné otřepení po celé délce plochého nože. Příležitostně odstraňte otřepení na předním ostří přetažením pilníku.

Po delší době provozu se na obou koncích plochého nože mohou vytvořit rýhy. Tyto rýhy je nutné zaoblit nebo vybrousit a zarovnat s ostřím plochého nože, aby byl zajištěn bezproblémový provoz.

Seřízení plochého nože k vřetenu

Použijte tento postup při prvním nastavení žací jednotky a po nabroušení, přelapování nebo demontáži vřetene. **Nejedná** se o každodenní nastavování.

1. Umístěte žací jednotku na plochý vodorovný povrch.
2. Nakloňte žací jednotku, abyste získali přístup k plochému noži a vřetenu.

   Poznámka: Matice na zadní straně šroubů pro nastavení držáku plochého nože nesmí spočívat na pracovním povrchu (Obrázek 8).
3. Otočte vřetenem tak, aby jeden z žacích nožů překřížil hranu plochého nože mezi první a druhou hlavou šroubu plochého nože, nacházející se na pravé straně žací jednotky.
4. Na žacím noži si vyznačte identifikační značku v místě, kde se kříží s hranou plochého nože.

   Poznámka: Tím si usnadníte pozdější nastavování.
5. Mezi žací nůž a hranu plochého nože zasuňte 0,05mm podložku v místě, jež jste vyznačili v kroku 4.
6. Otáčejte pravým seřizovacím šroubem držáku plochého nože (Obrázek 9), dokud neucítíte mírný tlak na podložku při jejím posunování z jedné strany na druhou. Vyjměte podložku.
7. Na levé straně žací jednotky pomalu otáčejte vřetenem tak, aby nejbližší žací nůž překřížil hranu plochého nože mezi hlavami prvního a druhého šroubu.
8. Opakujte kroky 4 až 6 na levé straně žací jednotky a u levého seřizovacího šroubu držáku plochého nože.
9. Opakujte kroky 5 a 6, dokud na stykové body na levé a pravé straně žací jednotky nebude působit mírný tlak.
10. Chcete-li dosáhnout volného kontaktu mezi vřetenem a plochým nožem, otočte každým seřizovacím šroubem držáku plochého nože ve směru hodinových ručiček o 3 cvaknutí.

    Poznámka: Každé cvaknutí seřizovacího šroubu držáku plochého nože posune plochý nůž o 0,018 mm. **Seřizovací šrouby neutahujte nadměrně.**

    Při otáčení seřizovacího šroubu ve směru hodinových ručiček se hrana plochého nože posunuje blíže ke vřetenu. Při otáčení seřizovacího šroubu proti směru hodinových ručiček se hrana plochého nože odsunuje od vřetena.
11. Vložte dlouhý pásu papíru pro kontrolu žacího výkonu (objednací číslo Toro 125-5610) mezi vřeteno a plochý nůž kolmo k plochému noži (Obrázek 10). Poté **pomalu** otočte vřeteno dopředu. Mělo by dojít k uříznutí papíru. Pokud se tak nestalo, otáčejte jednotlivými nastavovacími šrouby držáku žacího nože doprava o 1 cvaknutí a opakujte tento krok, dokud se papír neuřízne.

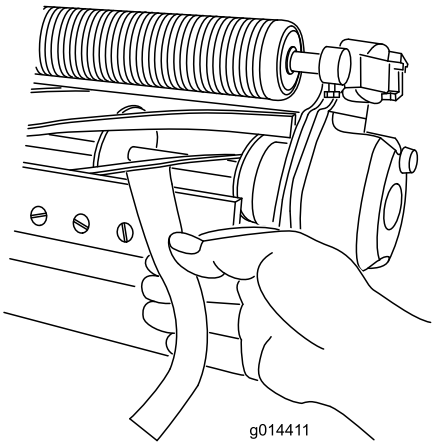

g014411

Obrázek 10

Poznámka: Pokud je patrný nadměrný kontakt/odpor vřetena, žací jednotku buď přelapujte, povrchově upravte přední stranu plochého nože nebo přebruste žací jednotku, aby okraje byly ostré a docílilo se tak přesného sekání (viz *Návod na broušení vřeten a rotačních sekaček Toro*, formulář č. 09168SL).

Seřízení výšky zadního válce

V závislosti na požadovaném rozsahu výšky sekání je třeba nastavit držáky zadního válce (Obrázek 11 nebo Obrázek 12) do dolní nebo horní polohy:

- Rozpěrku umístěte nad montážní přírubu boční desky (nastavení z výroby), je-li výška sekání nastavena v rozsahu 1,5–6 mm, viz Obrázek 11.

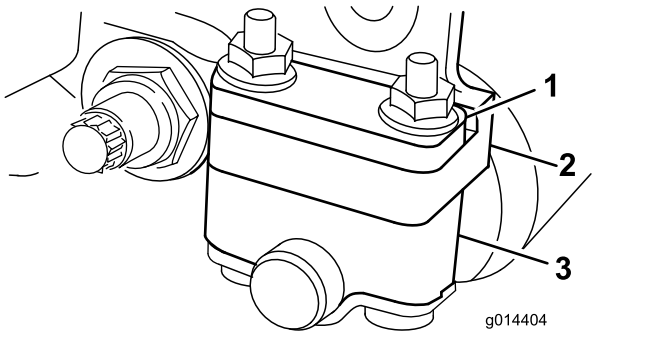

Obrázek 11

1. Rozpěrná vložka
2. Montážní příruba boční desky
3. Držák válce

- Umístěte rozpěrku pod montážní přírubu boční desky, je-li výška sekání nastavena v rozsahu 3–25 mm, viz Obrázek 12.

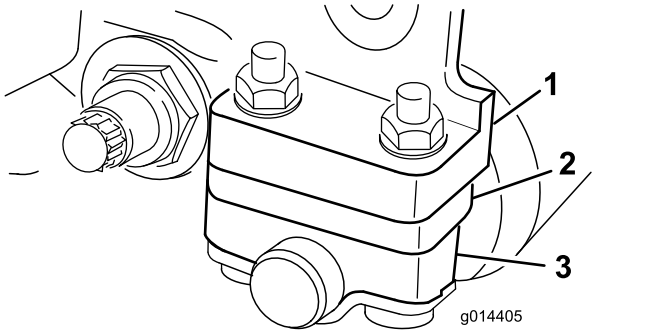

Obrázek 12

1. Montážní příruba boční desky
2. Rozpěrná vložka
3. Držák válce

1. Zvedněte zadní stranu žací jednotky a podložte plochý nůž podpěrným blokem.
2. Demontujte 2 matice upevňující jednotlivé držáky válce a rozpěrky k montážním přírubám bočních desek.
3. Spusťte válec a šrouby z montážních přírub bočních desek a rozpěrek.
4. Rozpěrky umístěte podle potřeby na šrouby nad nebo pod držáky válce (Obrázek 11 nebo Obrázek 12).
5. Upevněte držák válce s rozpěrkami ke spodní straně montážních přírub pomocí dříve odšroubovaných matic.

Poznámka: Poloha zadního válce k vřetenu je určována tolerancemi obroušení sestavených součástí a vyrovnání není nutné.

Seřízení výšky sekání

Pomocí následující tabulky lze určit vhodný plochý nůž pro požadovanou výšku sekání.

Plochý nůž	Objednací číslo	Výška sekání
Edgemax Micro-cut (standardně)	115-1880	1,5 až 4,7 mm
Edgemax Tournament (volitelně)	115-1881	3,1 až 12,7 mm
Micro-cut (volitelně)	93-4262	1,5 až 4,7 mm
Tournament (volitelně)	93-4263	3,1 až 12,7 mm
Extended Micro-cut (volitelně)	108-4303	1,5 až 4,7 mm
Extended Tournament (volitelně)	108-4302	3,1 až 12,7 mm
Pro nízké sekání (volitelně)	93-4264	4,7 až 25,4 mm
Pro vysoké sekání (volitelně)	94-6392	7,9 až 25,4 mm
Pro ferveje (na přání)	63-8600	9,5 až 25,4 mm
Pro ferveje EdgeMax (volitelně)	112–7475	9,5 až 25,4 mm

Poznámka: V případě výšky sekání větší než 9,5 mm nainstalujte sadu pro vysokou výšku sekání.

Seřízení měřidla výšky sekání

Před nastavením výšky sečení seřiďte měřidlo výšky sekání následovně:

1. Povolte matici na stavěcí liště a nastavte seřizovací šroub na požadovanou výšku sekání (Obrázek 13).

   Poznámka: Vzdálenost mezi spodní stranou hlavy šroubu a lícem stavěcí lišty představuje výšku sekání.

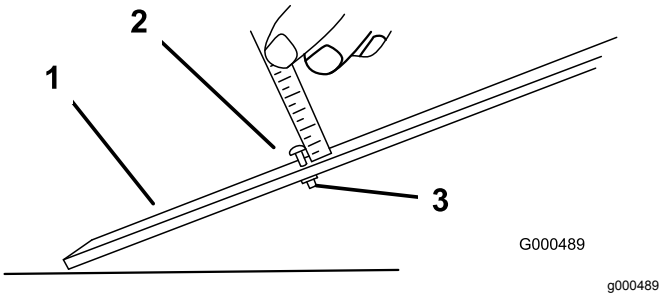

Obrázek 13

1. Stavěcí lišta
2. Seřizovací šroub výšky
3. Matice

2. Utáhněte matici.

Seřízení výšky sekání

1. Povolte pojistné matice upevňující ramena nastavení výšky sekání k bočním deskám žací jednotky (Obrázek 14).

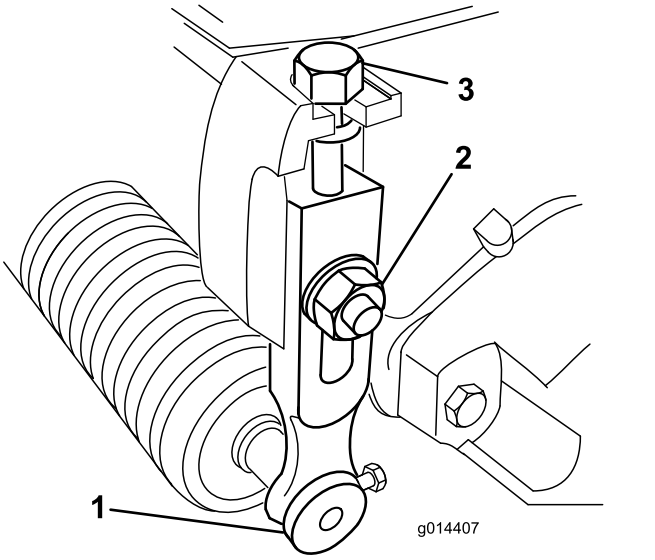

Obrázek 14

1. Rameno nastavení výšky sekání
2. Pojistná matice
3. Seřizovací šroub

2. Zavěste hlavu šroubu měřidla výšky sekání na pravou stranu řezné hrany plochého nože a opřete zadní konec stavěcí lišty o zadní stranu válce (Obrázek 15).

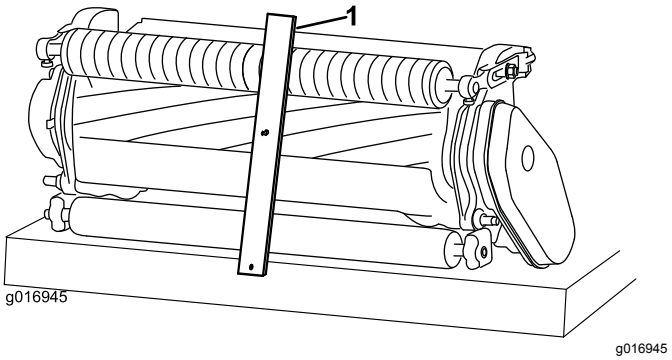

Obrázek 15

1. Stavěcí lišta

3. Otáčejte seřizovacím šroubem, až se válec dotkne přední strany stavěcí lišty.
4. Zopakujte kroky 2 a 3 na levé straně.
5. Seřiďte oba konce válce tak, aby byl celý válec rovnoběžný s plochým nožem.

   Důležité: **Při správném nastavení se zadní i přední válec budou dotýkat stavěcí lišty a šroub bude zarovnaný s plochým nožem. Tím zajistíte, že výška sekání bude na obou koncích plochého nože stejná.**
6. Dostatečným dotažením matic zajistěte nastavení tak, aby podložka neměla žádnou vůli.
7. Přesvědčte se, zda je správně nastavena výška sečení a v případě potřeby zopakujte tento postup.

Nastavení stupně těsného obepnutí

Žací jednotka je vybavena šesti stupni těsného obepnutí, které můžete nastavit v souladu se stavem travnaté plochy. Stupeň těsného obepnutí nejprve nastavte podle výšky sekání, potom vyzkoušejte žací jednotku a upravte stupeň obepnutí, abyste dosáhli požadované kvality sekání.

1. Vypněte stroj následovně:
   - Benzínové jednotky: vypněte motor a odpojte kabel zapalovací svíčky.
   - Elektrické jednotky: Zastavte stroj a odpojte konektor baterie (rukojeť tvaru T).
2. Povolte šroub s nákružkem, pomocí něhož je zajištěn kryt řemenu, a sejmutím krytu umožněte přístup k řemenu (Obrázek 16).

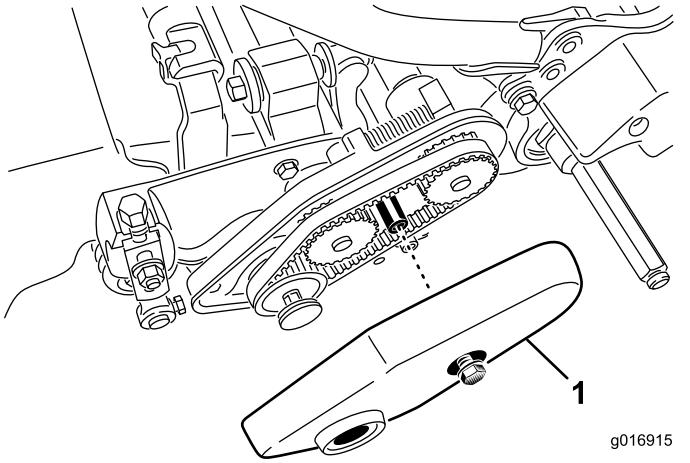

g016915

Obrázek 16

1. Kryt řemenu

3. Povolte matici ložiskového pouzdra (Obrázek 17).

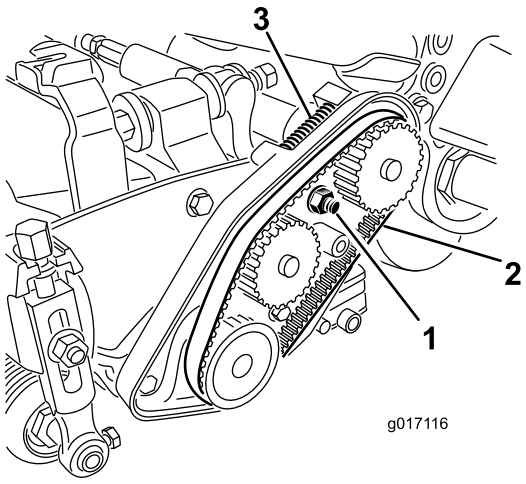

g017116

Obrázek 17

1. Matice ložiskového pouzdra
2. Hnací řemen žacího vřetena
3. Tlačná pružina

4. Pomocí klíče o velikosti 16 mm otočte ložiskovým pouzdrem a zkontrolujte, zda se volně pohybuje.
5. Demontujte řemen (Obrázek 17).
6. Pomocí tabulky na štítku na Obrázek 18 určete požadovaný stupeň těsného obepnutí a které řemenice chcete přemístit.

   Poznámka: Každá řemenice má číslo (22, 24 a 25). Řemenice přemístěte do poloh uvedených v tabulce pro nastavení stupně těsného obepnutí.

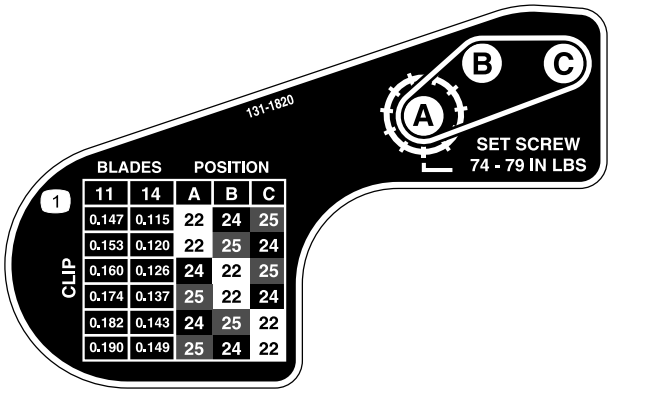

Obrázek 18

7. Pomocí imbusového klíče povolte dva stavěcí šrouby na každé řemenici, kterou chcete přemístit.
8. Řemenice demontujte.
9. Namontujte řemenice v novém uspořádání podle štítku (Obrázek 18).

   Poznámka: Stavěcí šrouby na každé řemenici musí být umístěny tak, aby byly vyrovnány s perem a ploškou na hřídeli.
10. Utáhněte stavěcí šrouby na utahovací moment 8,3 až 8,9 N·m.
11. Osaďte řemen.
12. Tlačná pružina musí napínat řemen (Obrázek 17).
13. Utáhněte matici ložiskového pouzdra.
14. Namontujte kryt řemene.

Seřízení lišty pro posekanou trávu

Nastavením lišty pro posekanou trávu zajistíte bezproblémový odklon posekané trávy z oblasti vřetena následovně:

Poznámka: Lišta je nastavitelná a umožňuje kompenzaci změn stavu trávníku. Pokud je trávník extrémně suchý, nastavte lištu blíže k vřetenu. Naopak v případě mokrého trávníku nastavte lištu dále od vřetena. Lišta by měla být rovnoběžně s vřetenem, aby byl zajištěn optimální výkon. Nastavení proveďte až po naostření vřetene na vřetenové brusce.

1. Povolte šrouby upevňující horní lištu (Obrázek 19) k žací jednotce.

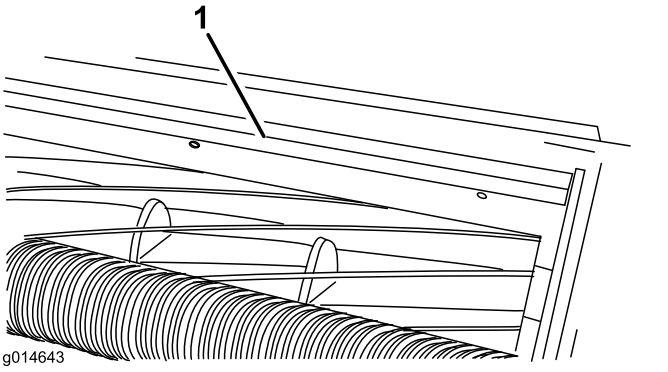

Obrázek 19

1. Lišta pro posekanou trávu

2. Vložte spárovou měrku o velikosti 1,5 mm mezi horní okraj vřetena a lištu, poté utáhněte šrouby.

   Důležité: **Lišta a vřeteno musí být od sebe stejně vzdáleny po celé délce vřetena.**

   Poznámka: Podle potřeby nastavte vzdálenost podle typu trávníku.

Údržba držáku plochého nože

Údržbu držáku plochého nože a plochého nože smí provádět pouze řádně školený technik, aby nedošlo k poškození vřetene, držáku plochého nože nebo plochého nože. V ideálním případě nechejte údržbu žací jednotky provést u autorizovaného prodejce Toro. Úplné pokyny, potřebné zvláštní nářadí a obrázky pro údržbu držáku plochého nože naleznete v *servisní příručce*. Pokud budete demontovat nebo montovat držák plochého nože svépomocí, níže jsou uvedeny pokyny a specifikace pro údržbu držáku plochého nože.

Důležité: **Při údržbě držáku plochého nože se vždy řiďte postupy uvedenými ve vaší *servisní příručce*. V případě nesprávné montáže a zabroušení plochého nože hrozí nebezpečí poškození vřetene, držáku plochého nože nebo plochého nože.**

Demontáž držáku plochého nože

1. Otočením seřizovacího šroubu držáku plochého nože proti směru hodinových ručiček posuňte plochý nůž dále od vřetena (Obrázek 20).

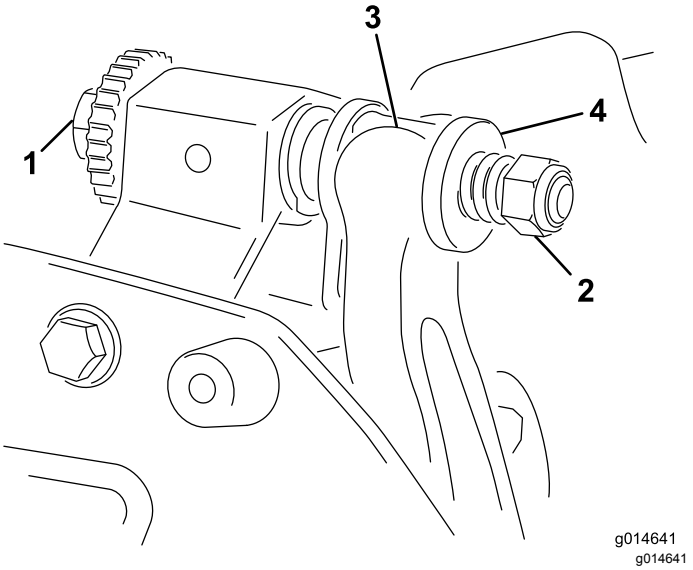

Obrázek 20

1. Seřizovací šroub držáku plochého nože
2. Matice pro napnutí pružiny
3. Držák plochého nože
4. Podložka

2. Vyšroubujte matici pro napnutí pružiny, aby pružina netlačila podložku k držáku plochého nože (Obrázek 20).

3. Na obou stranách stroje povolte pojistnou matici zajišťující šroub držáku plochého nože (Obrázek 21).

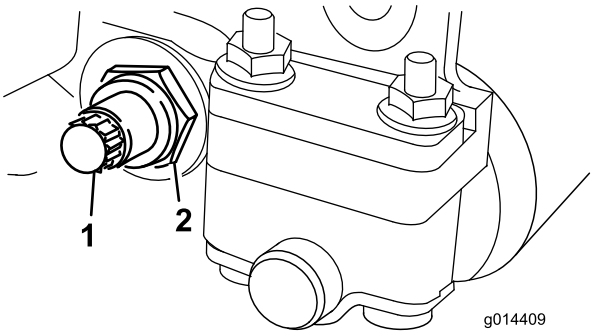

Obrázek 21

1. Šroub držáku plochého nože
2. Pojistná matice

4. Demontujte jednotlivé šrouby držáku plochého nože, aby bylo možné stáhnout držák plochého nože dolů a sejmout jej z žací jednotky (Obrázek 21).

   Dávejte pozor na dvě nylonové a jednu ocelovou podložku na obou koncích držáku plochého nože (Obrázek 22).

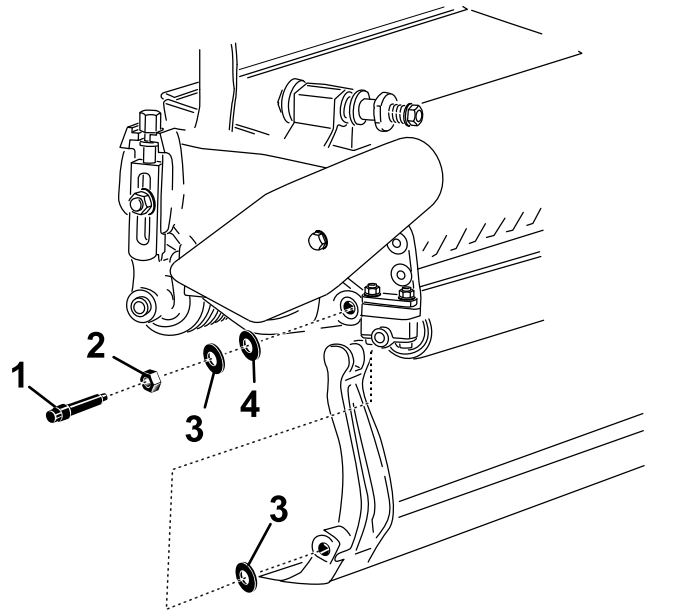

Obrázek 22

1. Šroub držáku plochého nože
2. Matice
3. Nylonová podložka
4. Ocelová podložka

Montáž držáku plochého nože

1. Namontujte držák plochého nože; montážní výstupky umístěte mezi podložky a seřizovací šroub držáku plochého nože (Obrázek 20).
2. Upevněte držák plochého nože k oběma bočním deskám pomocí šroubů držáku plochého nože (matice na šroubech) a 3 podložek (celkem 6).
3. Umístěte nylonovou podložku na obě strany výčnělku boční desky. Na vnější stranu nylonových podložek umístěte ocelovou podložku (Obrázek 22).
4. Šrouby držáku plochého nože utáhněte na utahovací moment 27 až 36 N·m.
5. Utáhněte pojistné matice tak, abyste eliminovali koncovou vůli na ocelových podložkách tak, aby s nimi bylo možné ručně otáčet. U podložek uvnitř může vzniknout mezera.

   Důležité: **Pojistné matice nadměrně neutahujte, jinak vychýlí boční desky.**
6. Utáhněte matici pro napnutí pružiny, dokud nedojde ke stlačení pružiny, a poté ji povolte o 1/2 otáčky (Obrázek 23).

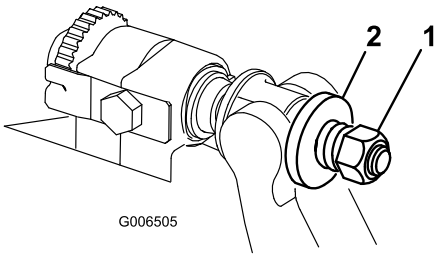

Obrázek 23

1. Matice pro napnutí pružiny
2. Pružina

7. Proveďte seřízení plochého nože a vřetena, viz Seřízení kontaktu plochého nože a vřetene (strana 9).

Specifikace plochého nože

Montáž plochého nože

1. Pomocí stěrky odstraňte z povrchu držáku plochého nože veškerou korozi a usazeniny.
2. Před montáží plochého nože mírně potřete povrch držáku plochého nože olejem.
3. Přesvědčte se, zda jsou všechny závity šroubů držáku plochého nože čisté.
4. Namontováním nových šroubů (5/16–18UNC–2A) připevněte plochý nůž k držáku plochého nože, šrouby však neutahujte. Na závity šroubů aplikujte přípravek proti zadírání.

   Důležité: **Přípravek proti zadírání nenanášejte na kuželové části hlav šroubů.**
5. Pomocí momentového klíče a šroubového nástroje na plochý nůž (TOR510880) utáhněte dva vnější šrouby na utahovací moment 1 Nm.
6. V uvedeném pořadí (viz Obrázek 24) utáhněte šrouby na utahovací moment 25,4 Nm.

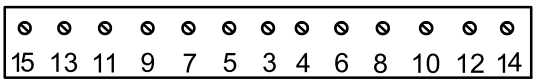

Obrázek 24

7. Po montáži plochý nůž zabruste.

Příprava vřetena na zabroušení

1. Před zabrušováním se přesvědčte, zda jsou všechny součásti žací jednotky v dobrém stavu, a odstraňte veškeré závady.
2. Zabroušení žacího vřetena na následující specifikace proveďte podle pokynů výrobce vřetenové brusky.

Pokyny k broušení vřetena	
Nový průměr vřetena	128,5 mm
Provozní limit průměru vřetena	114,3 mm
Úhel podbroušení nože	30° ± 5°
Šířka krajní plochy nože	1,0 mm
Rozmezí šířky krajní plochy nože	0,8 až 1,2 mm
Provozní limit průměru kuželu vřetena	0,25 mm

Podbroušení vřetena

Nové vřeteno má šířku krajní plochy 1,3 až 1,5 mm a 30° podbroušení.

Pokud se šířka krajní plochy zvětší nad 3 mm, postupujte následovně:

1. Všechny nože vřetena podbruste na 30° tak, aby byla krajní plocha široká 1,3 mm (Obrázek 25.

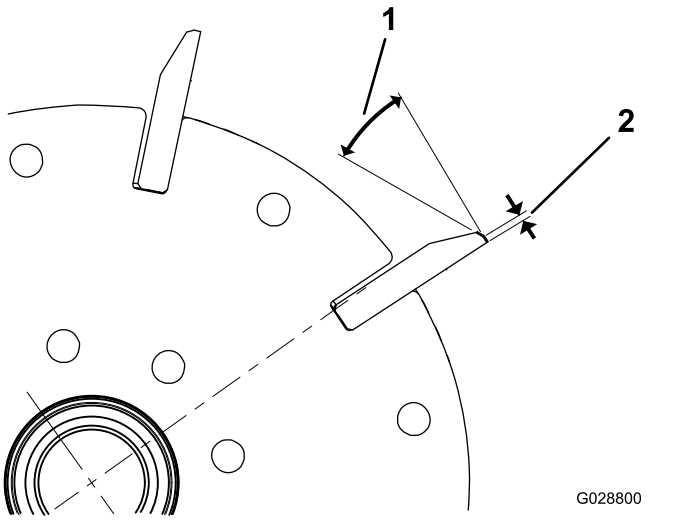

Obrázek 25

1. 30°
2. 1,3 mm

2. Rotačním zbroušením vřetena dosáhnete házivost vřetena <0,025 mm.

   Poznámka: To způsobí mírný nárůst šířky krajní plochy.

3. Nastavte žací jednotku (viz *provozní příručka* k žací jednotce).

Poznámka: Chcete-li zvýšit životnost ostří hrany vřetena a plochého nože – po zabroušení vřetena a/nebo plochého nože – po posečení 2 fervejí znovu zkontrolujte kontakt plochého nože a vřetena. Dojde tak k odstranění veškerých otřepů, které mohou způsobit nesprávnou vzdálenost mezi vřetenem a plochým nožem a tím rychlejší opotřebení.

Pokyny k broušení plochého nože

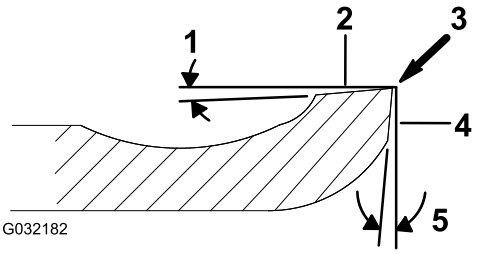

Obrázek 26

1. Úhel podbroušení
2. Horní plocha
3. Odstranit otřepy
4. Přední plocha
5. Přední úhel

Úhel podbroušení standardního plochého nože	3° minimálně
Úhel podbroušení prodlouženého plochého nože	7° minimálně
Rozsah předního úhlu	13° až 17°

Kontrola úhlu horního zbroušení

Úhel, pod kterým brousíte ploché nože, je velmi důležitý.

Pro kontrolu úhlu brusky použijte ukazatel úhlu (č. dílu Toro 131-6828) a úchyt ukazatele úhlu (č. dílu Toro 131-6829), a poté upravte veškeré odchylky brusky.

1. Ukazatel úhlu umístěte na spodní stranu plochého nože, viz Obrázek 27.

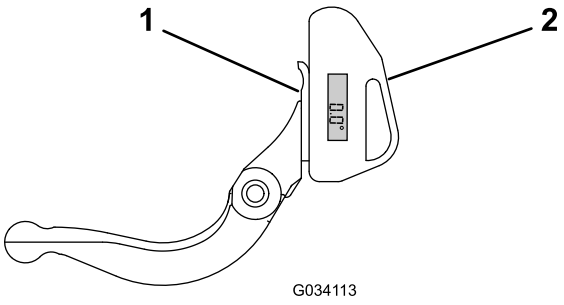

Obrázek 27

1. Plochý nůž (svislý)
2. Ukazatel úhlu

2. Na ukazateli úhlu stiskněte tlačítko „Alt Zero“.
3. Držák ukazatele úhlu umístěte na hranu plochého nože tak, aby byla hrana magnetu slícovaná s okrajem plochého nože (Obrázek 28).

   Poznámka: Během tohoto kroku by měl být digitální displej vidět ze stejné strany jako v kroku 1.

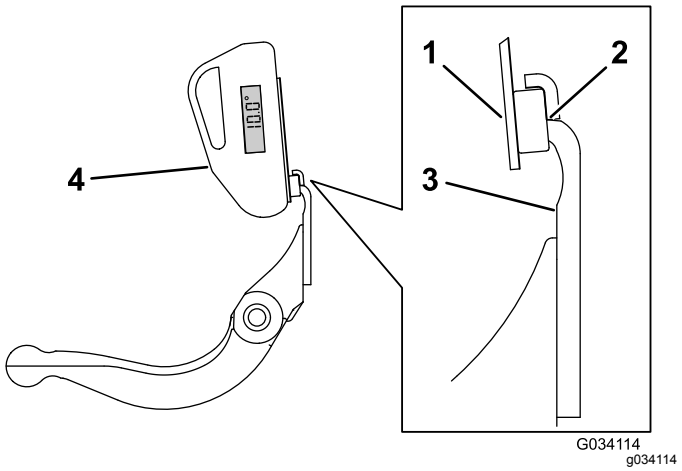

Obrázek 28

1. Úchyt ukazatele úhlu
2. Okraj magnetu slícovaný s okrajem plochého nože
3. Plochý nůž
4. Ukazatel úhlu

4. Ukazatel úhlu umístěte na úchyt, viz Obrázek 28.

   Poznámka: Uvedená hodnota zachycuje úhel brusky. Ten by měl být v rozmezí 2 stupňů doporučeného horního zbroušení.

Přelapování žací jednotky

⚠ NEBEZPEČÍ

Při styku s vřetenem nebo jinými pohyblivými díly může dojít ke zranění osob.

Nepřibližujte prsty, ruce ani oděv k vřetenům ani jiným pohyblivým dílům.

- **Během přelapování se nepřibližujte k vřetenu.**
- **K přelapování nepoužívejte kartáč s krátkou rukojetí. Sestava rukojeti, obj. č. 29-9100, je k dispozici celá nebo po jednotlivých dílech od autorizovaného distributora Toro.**

1. Umístěte stroj na rovný povrch, spusťte žací jednotky na zem, vypněte motor, zatáhněte parkovací brzdu a vyjměte klíček ze zapalování.
2. Demontujte motory vřetene z žacích jednotek, odpojte žací jednotky od zvedacích ramen a vyjměte je.
3. Připojte přelapovací stroj k žací jednotce vložením kusu 9,5mm čtvercové oceli do drážkované spojky na konci žací jednotky.

   Poznámka: Další pokyny a postupy při přelapování jsou popsány v *provozní příručce* hnací jednotky a *návodu na broušení vřeten a rotačních sekaček Toro*, formulář č. 80-300PT.

   Poznámka: Chcete-li dosáhnout lepšího ostří, po přelapování přejeďte brouskem přes přední stranu plochého nože a vřeteno. Odstraníte tak otřepy a nerovnosti, které mohly na ostří vzniknout.

Prohlášení o zabudování

Společnost The Toro Company se sídlem na adrese 8111 Lyndale Ave. South, Bloomington, MN, USA prohlašuje, že následující zařízení jsou v souladu s uvedenými směrnicemi, pokud je zařízení montováno na konkrétní modely Toro, které jsou uvedeny v příslušném prohlášení o shodě, na základě přiložených pokynů.

Číslo modelu	Výrobní číslo	Popis produktu	Popis faktury	Všeobecný popis	Směrnice
04289	316000001 a vyšší	18“ žací jednotka s 11 noži, hnací jednotka Greensmaster Flex/eFlex 1820	FLEX 11 BLADE 18 INCH CUTTING UNIT	Sekačka na trávu	2006/42/ES
04290	316000001 a vyšší	21“ žací jednotka s 11 noži, hnací jednotka Greensmaster Flex/eFlex 2120	FLEX 11 BLADE 21 INCH DPA CUTTING UNIT	Sekačka na trávu	2006/42/ES
04291	316000001 a vyšší	18“ žací jednotka s 14 noži, hnací jednotka Greensmaster Flex/eFlex 1820	FLEX 14 BLADE 18 INCH CUTTING UNIT	Sekačka na trávu	2006/42/ES
04292	316000001 a vyšší	21“ žací jednotka s 14 noži, hnací jednotka Greensmaster Flex/eFlex 2120	FLEX 14 BLADE 21 INCH CUTTING UNIT	Sekačka na trávu	2006/42/ES

Příslušná technická dokumentace byla sestavena podle požadavků směrnice 2006/42/ES, části B, přílohy VII.

Na základě požadavků ze strany vnitrostátních orgánů se zavazujeme předávat příslušné informace o tomto neúplném strojním zařízení. Způsob předávání bude elektronický.

Toto zařízení nesmí být uvedeno do provozu, dokud nebude připojeno ke schváleným modelům Toro, které jsou uvedeny v souvisejícím prohlášení o shodě, v souladu se všemi pokyny a se všemi příslušnými směrnicemi.

Certifikace:



John Heckel
Vedoucí technický manažer
8111 Lyndale Ave. South
Bloomington, MN 55420, USA
May 24, 2018

Autorizovaný zástupce:

Marcel Dutrieux
Manager European Product Integrity
Toro Europe NV
Nijverheidsstraat 5
2260 Oevel
Belgium

Tel. +32 16 386 659

Zásady ochrany osobních údajů pro Evropu

Společnost Toro
Toro Warranty Company (Toro) při shromažďování informací respektuje vaše soukromí. Abychom mohli zpracovat vaše reklamace ze záruky a kontaktovat vás v případě stahování produktu z trhu, prosíme vás, abyste nám sdělili některé své osobní údaje, ať už přímo nebo u svého místního distributora společnosti Toro.

Systém záruk společnosti Toro je sdílen na serverech nacházejících se v USA, kde se mohou zákony o ochraně soukromí lišit od těch ve vaší zemi.

POSKYTNUTÍM OSOBNÍCH ÚDAJŮ SOUHLASÍTE SE ZPRACOVÁNÍM VAŠICH OSOBNÍCH INFORMACÍ TAK, JAK JE POPSÁNO V TĚCHTO ZÁSADÁCH OCHRANY SOUKROMÍ.

Způsob používání informací ve společnosti Toro
Společnost Toro může využít vaše osobní informace ke zpracování reklamací ze záruky a ke kontaktování vás v případě stahování produktu z trhu. Společnost Toto může sdílet vaše informace s pobočkami, distributory nebo ostatními obchodními partnery společnosti v souvislosti s kteroukoliv z těchto činností. Vaše osobní informace nebudeme prodávat žádné další společnosti. Vyhrazujeme si právo zveřejnit osobní údaje za účelem dosažení souladu s platnými zákony a se žádostí příslušných orgánů k řádnému provozování našich systémů, nebo pro ochranu vlastní i dalších uživatelů.

Uchovávání vašich osobních údajů
Osobní údaje uchováváme pouze do té doby, dokud je potřebujeme pro účely, pro které byly původně shromážděny, nebo pro jiné legitimní účely (například dodržení předpisů), případně do doby vyžadované příslušným zákonem.

Závazek společnosti Toro ohledně bezpečnosti vašich osobních údajů
Činíme vhodná opatření s cílem chránit bezpečnost vašich osobních údajů. Také podnikáme kroky pro to, abychom udrželi jejich přesnost a aktuálnost.

Přístup k vašim osobním údajům a jejich oprava
Pokud si přejete zkontrolovat nebo opravit své osobní údaje, kontaktujte nás prosím e-mailem na adrese legal@toro.com.

Australský zákon na ochranu spotřebitelů

Australští zákazníci naleznou podrobné informace o australském zákoně na ochranu spotřebitelů uvnitř balení nebo u místního distributora společnosti Toro.

Záruka Toro

Dvouletá omezená záruka

Podmínky a výrobky, na které se záruka vztahuje

Společnost Toro Company a její dceřiná společnost Toro Warranty Company na základě vzájemné dohody nesou společně záruky za případné materiálové či výrobní vady komerčního výrobku společnosti Toro („výrobek“) po dobu dvou let nebo 1 500 provozních hodin* podle toho, co nastane dříve. Tato záruka se vztahuje na všechny výrobky s výjimkou provzdušňovačů (viz jednotlivé části záruky vztahující se na tyto výrobky). Tam, kde jsou splněny opodstatněné podmínky, opravíme produkt bezplatně, včetně diagnostiky, práce, dílů a dopravy. Tato záruka začíná běžet v den dodání výrobku původnímu maloobchodnímu odběrateli.
* Výrobek vybavený měřičem motohodin.

Pokyny pro poskytnutí záruční opravy

Jste-li přesvědčeni, že došlo k naplnění záručních podmínek, musíte sdělit distributorovi komerčních výrobků nebo autorizovanému prodejci komerčních výrobků, kde jste výrobek zakoupili. Potřebujete-li pomoc s vyhledáním distributora nebo autorizovaného prodejce komerčních výrobků nebo máte-li dotazy týkající se vašich práv či povinností spojených se zárukou, můžete nás kontaktovat na adrese:

Toro Commercial Products Service Department
Toro Warranty Company
8111 Lyndale Avenue South
Bloomington, MN 55420-1196

952–888–8801 nebo 800–952–2740
E-mail: commercial.warranty@toro.com

Povinnosti vlastníka

Jako vlastníci výrobku jste odpovědní za provádění nutné údržby a seřizování, jak je uvedeno v příslušné *provozní příručce*. Neprovádění nezbytné údržby a seřizování může být důvodem k zamítnutí reklamace.

Součásti a úkony, na které se nevztahuje záruka

Ne všechny závady nebo poruchy, které se v záruční době na výrobku vyskytnou, jsou vady materiálu nebo výrobní vady. Záruka se nevztahuje na následující:

- Závady na výrobku, které jsou důsledkem použití jiných náhradních dílů než Toro nebo instalace a používání přídavných nebo upravených zařízení a výrobků jiné značky než Toro. Výrobce těchto součástí může poskytnout samostatnou záruku.
- Závady na výrobku, které jsou důsledkem neprovádění doporučené údržby anebo seřizování. Neprovádění řádné údržby výrobku Toro podle zásad doporučené údržby vyjmenovaných v *provozní příručce* může mít za následek zamítnutí reklamace.
- Závady na výrobku, které jsou důsledkem jeho nesprávného, nedbalého nebo nezodpovědného používání.
- Díly podléhající opotřebení v důsledku používání, nejsou-li tyto díly uznány za vadné. Mezi součásti, u nichž dochází k opotřebení nebo ke spotřebě v rámci běžného provozu výrobku, patří mimo jiné brzdové destičky a obložení, spojkové obložení, žací nože, vřetena, válce a ložiska (utěsněná nebo mazatelná), ploché nože, zapalovací svíčky, řídicí kolečka a jejich ložiska, pneumatiky, filtry, řemeny a některé součásti rozprašovačů, například membrány, trysky, pojistné ventily atd.
- Závady způsobené vnějším vlivem. Podmínky spadající pod vnější vlivy zahrnují kromě jiného počasí, skladovací postupy, kontaminaci, používání neschválených paliv, chladicích kapalin, maziv, přísad, hnojiv, vody, chemikálií atd.
- Závady nebo snížení výkonu způsobené používáním paliv (např. benzínu, motorové nafty nebo bionafty), která nevyhovují příslušným průmyslovým normám.
- Běžný hluk, vibrace, opotřebení a znehodnocení.
- Běžné „opotřebení“ zahrnuje kromě jiného poškození sedaček opotřebením nebo oděrem, odřený lak, poškrábané etikety nebo okna atd.

Díly

Díly, u nichž je v rámci údržby plánována výměna, jsou kryté zárukou do doby jejich plánované výměny. Díly vyměněné podle této záruky jsou kryté po dobu platnosti záruky na originální výrobek a stávají se majetkem společnosti Toro. Společnost Toro učiní konečné rozhodnutí o tom, zda příslušný díl nebo sestava budou opraveny nebo vyměněny. Společnost Toro může k záručním opravám použít repasované díly.

Záruka poskytovaná na akumulátory s hlubokým cyklem vybití a lithium-iontové akumulátory:

Akumulátory s hlubokým cyklem vybití a lithium-iontové akumulátory mají specifikovaný celkový počet kilowatthodin, které jsou během své životnosti schopny dodat. Životnost akumulátoru může prodloužit nebo zkrátit způsob provozu, dobíjení a údržby. Postupem času se v intervalech mezi dobíjením akumulátorů snižuje množství užitečné práce, až jsou akumulátory zcela vypotřebované. Výměna akumulátorů vypotřebovaných v důsledku běžného provozu je odpovědností majitele výrobku. Během standardní záruční doby může být nutná výměna akumulátoru na náklady majitele. Poznámka (pouze lithium-iontový akumulátor): Na lithium-iontový akumulátor se poskytuje pouze poměrná záruka začínající 3. a končící 5. rokem od zakoupení stroje, a to na základě doby provozu a spotřebovaných kilowatthodin. Dodatečné informace naleznete v *provozní příručce*.

Údržbu hradí majitel

Mezi běžné servisní úkony vyžadované u výrobků značky Toro a prováděné na náklady majitele patří seřizování, mazání, čištění a leštění motoru, výměna filtrů, chladicí kapaliny a provádění doporučené údržby.

Obecné podmínky

Oprava autorizovaným distributorem nebo prodejcem Toro je jediný nápravný prostředek, na který máte podle této záruky nárok.

Společnosti The Toro Company a Toro Warranty Company nejsou odpovědné za nepřímé, náhodné ani následné škody související s používáním výrobků Toro, na něž se vztahuje tato záruka, včetně jakýchkoli nákladů nebo výdajů na zajištění náhradního zařízení nebo servisu během odpovídající doby trvání poruchy nebo nepoužitelnosti výrobku do skončení oprav podle této záruky. S výjimkou níže uvedené emisní záruky, která platí v odpovídajících případech, neexistuje žádná jiná výslovná záruka. Veškeré předpokládané záruky prodejnosti a vhodnosti použití jsou omezeny na dobu trvání této výslovné záruky.

Některé státy nepovolují vyloučení náhodných nebo následných škod ze záruky nebo omezení doby trvání předpokládané záruky, proto se na vás výše uvedené výjimky a omezení nemusejí vztahovat. Tato záruka uděluje specifická zákonná práva, kromě nichž můžete mít i další práva, která se mezi jednotlivými státy liší.

Poznámka k záruce poskytované na motor:

Systém pro kontrolu emisí ve výrobku může být pokryt samostatnou zárukou, která splňuje požadavky stanovené americkou organizací EPA anebo CARB. Na záruku systému pro kontrolu emisí se nevztahují výše uvedená omezení týkající se provozních hodin. Podrobnosti naleznete v prohlášení o záruce na systém kontroly emisí, které bylo dodáno s výrobkem, nebo je součástí dokumentace od výrobce motoru.

Jiné země než Spojené státy a Kanada

Zákazníci, kteří zakoupili produkty společnosti Toro dovezené ze Spojených států či Kanady, by se měli spojit s příslušným distributorem (zástupcem) společnosti Toro, který poskytne záruční podmínky platné v dané zemi, provincii nebo státu. Pokud z jakéhokoli důvodu nejste se službami distributora spokojeni nebo je pro vás obtížné získat informace o záruce, obraťte se na dovozce výrobků Toro.