Form No. 3418-647 Rev C

TORO®

Count on it.

Gebruikershandleiding

Greensmaster® 1000 en 1600 maaier

Modelnr.: 04055—Serienr.: 401375001 en hoger
Modelnr.: 04056—Serienr.: 401380001 en hoger

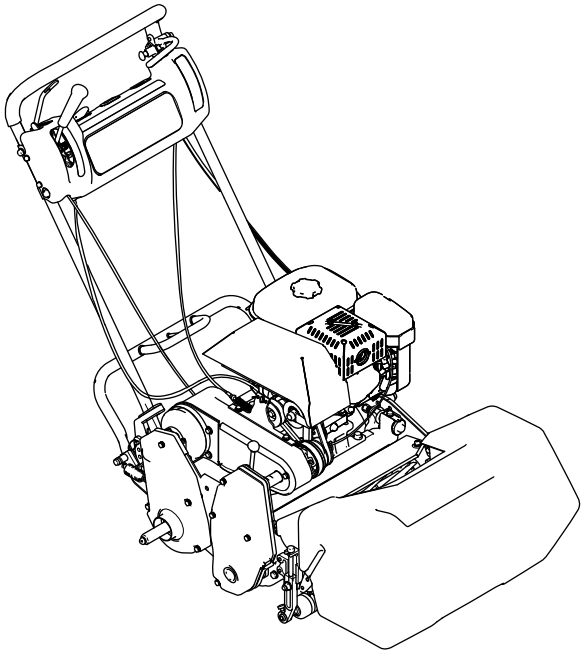

Registreer uw product op www.Toro.com.
Vertaling van de oorspronkelijke tekst (NL)

CE

3418-647 C

Dit product voldoet aan alle relevante Europese richtlijnen; zie voor details de aparte productspecifieke conformiteitsverklaring.

Als de machine zonder een goed werkende vonkenvanger, zoals omschreven in sectie 4442, of een goed onderhouden, brandveilige motor wordt gebruikt in een bosgebied of op een met dicht struikgewas of gras begroeid terrein, handelt de bestuurder in strijd met de bepalingen van sectie 4442 of 4443 van de Wet op de Openbare Hulpbronnen (Public Resources Code) van de Staat Californië.

De bij deze motor geleverde Gebruikershandleiding bevat informatie over het Environmental Protection Agency (EPA) in de Verenigde Staten, over de California Emission Control Regulation voor emissiesystemen, en over onderhoud en garantie. Bestel vervangonderdelen bij de fabrikant van de motor.

⚠ WAARSCHUWING

CALIFORNIË
Proposition 65 Waarschuwing

De uitlaatgassen van de motor van dit product bevatten chemische stoffen waarvan bekend is dat ze kanker, geboorteafwijkingen of andere schade aan de voortplantingsorganen kunnen veroorzaken.

Inleiding

Deze machine is een loopmaaier met messenkooi, bedoeld voor gebruik door professionele bestuurders in commerciële toepassingen. De machine is voornamelijk ontworpen voor het maaien van gras op goed onderhouden gazons.

Lees deze informatie zorgvuldig door, zodat u weet hoe u de machine op de juiste wijze moet gebruiken en onderhouden en om letsel en schade aan de machine te voorkomen. U bent verantwoordelijk voor het juiste en veilige gebruik van de machine.

Ga naar www.toro.com voor meer informatie, inclusief veiligheidstips, instructiemateriaal, informatie over accessoires, hulp bij het vinden van een dealer of om uw product te registreren.

Als u service, originele Toro onderdelen of aanvullende informatie nodig hebt, kunt u contact opnemen met een erkende Toro dealer. U dient hierbij altijd het modelnummer en het serienummer van het product te vermelden. Het model- en serienummer bevinden zich op een plaatje op het achterframe (Figuur 1). U kunt de nummers noteren in de ruimte hieronder.

Belangrijk: **U kunt met uw mobiel apparaat de QR-code (indien aanwezig) op het plaatje met het serienummer scannen om toegang te krijgen tot de garantie, onderdelen en andere productinformatie.**

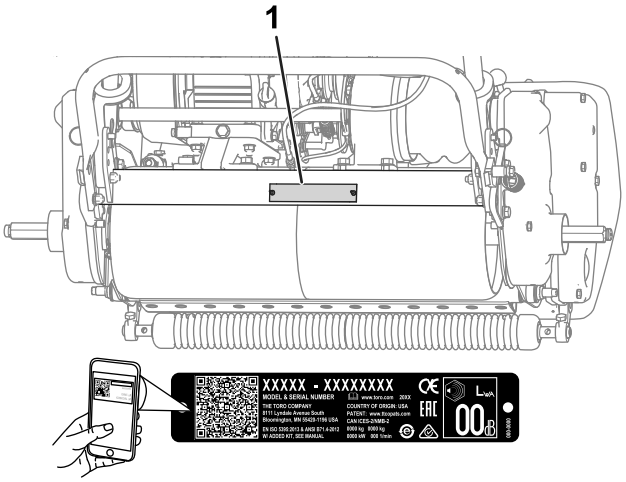

g235302

Figuur 1

1. Plaats van modelnummer en serienummer

Modelnr.: _____

Serienr.: _____

Er worden in deze handleiding een aantal mogelijke gevaren en een aantal veiligheidsberichten genoemd (Figuur 2) met de volgende waarschuwingssymbolen, die duiden op een gevaarlijke situatie die zwaar lichamelijk letsel of de dood tot gevolg kan hebben wanneer de veiligheidsvoorschriften niet in acht worden genomen.

g000502

Figuur 2

1. Waarschuwingssymbool

Er worden in deze handleiding twee woorden gebruikt om uw aandacht op bijzondere informatie te vestigen. **Belangrijk** attendeert u op bijzondere technische informatie en **Opmerking** duidt algemene informatie aan die bijzondere aandacht verdient.

Als u deze machine gebruikt op een hoogte tussen 1500 en 2400 meter boven de zeespiegel moet u de set voor grote hoogte aanschaffen. Raadpleeg uw erkende Toro verdeler.

© 2018—The Toro® Company
8111 Lyndale Avenue South
Bloomington, MN 55420

U kunt contact met ons opnemen op www.Toro.com.
Gedrukt in de VS
Alle rechten voorbehouden

Inhoud

Veiligheid 4
Algemene veiligheid 4
Veiligheids- en instructiestickers 5
Montage 8
1 De handgreep bevestigen en instellen..... 9
2 De kickstandaard monteren 10
3 De assen van de transportwielen monteren..... 11
4 De transportwielen monteren 11
5 Het maaidek afstellen 12
6 De CE-stickers aanbrengen 12
7 De grasmand monteren 12
8 De machine inrijden 13
Algemeen overzicht van de machine 13
Bedieningsorganen 14
Specificaties 16
Werktuigen/accessoires 16
Voor gebruik 17
Veiligheid vóór gebruik..... 17
Dagelijks onderhoud uitvoeren 17
Het motoroliepeil controleren 17
Brandstofspecificaties 17
Brandstoftank vullen 18
De machine aanpassen aan de gazonomstandigheden 19
De interlockschakelaars controleren 21
De machine transporteren naar een werkterrein 21
De transportwielen verwijderen 21
Tijdens gebruik 22
Veiligheid tijdens gebruik 22
Motor starten 23
De motor afzetten 23
Tips voor bediening en gebruik 23
Na gebruik 25
Veiligheid na het werk 25
De machine transporteren 25
Onderhoud 26
Aanbevolen onderhoudsschema 26
Controlelijst Dagelijks Onderhoud..... 27
Procedures voorafgaande aan onderhoud 28
De machine veilig onderhouden..... 28
Smering 28
De machine smeren..... 28
Onderhoud motor 29
Veiligheid van de motor..... 29
Motorolie verversen/oliepeil controleren 29
Onderhoud van het luchtfilter 30
Onderhoud van de bougie 31
Onderhoud brandstofsysteem 32
Brandstoffilter reinigen..... 32
Onderhoud elektrisch systeem 33
Onderhoud van de interlockschakelaar van de tractie 33
Onderhouden remmen 34
De bedrijfs-/parkeerrem afstellen..... 34
Onderhoud riemen 35
De riemen afstellen..... 35
Differentieelriem vervangen..... 38
Onderhoud bedieningsysteem 39
De tractiebediening afstellen 39
Onderhoud van het maaidek 40
Veiligheid van de messen 40
Achterste trommel horizontaal stellen t.o.v. de messenkooi..... 40
Contact tussen ondermes en messenkooi afstellen 40
Maaihoogte instellen..... 41
Hoogte van het grasscherm instellen 42
Stopbalk instellen 43
De ondermesbalk identificeren 43
Onderhoud van de snijbalk 43
Specificaties ondermes 44
De messenkooi wetten 46
Stalling 47
De machine veilig stallen 47
De machine stallen 47

Veiligheid

Deze machine is ontworpen in overeenstemming met de EN-norm ISO 5395:2013 en B71.4-2017 van het ANSI (American National Standards Institute) en voldoet aan deze normen indien u de dodemansknop monteert en de vereiste stickers aanbrengt.

Algemene veiligheid

Dit product kan handen of voeten afsnijden en voorwerpen uitwerpen. Volg altijd alle veiligheidsinstructies op om ernstig letsel te voorkomen.

Gebruik van dit product voor andere doeleinden dan deze kan gevaarlijk zijn voor u of omstanders.

- Lees de *Gebruikershandleiding* en verzeker dat u deze begrijpt voordat u de motor start.
- Houd uw handen en voeten uit de buurt van bewegende onderdelen van de machine.
- Geef uw volledige aandacht als u de machine gebruikt. Zorg ervoor dat u met niets anders bezig bent waardoor u kunt worden afgeleid, anders kan er letsel ontstaan of kan eigendom worden beschadigd.
- Gebruik de machine niet als er schermen of andere beveiligingsmiddelen ontbreken of als deze niet werken.
- Blijf altijd uit de buurt van afvoeropeningen. Houd omstanders op een veilige afstand van de machine.
- Houd kinderen uit de buurt van het werkgebied. Laat kinderen nooit de machine bedienen.
- Stop de machine en zet de motor uit voordat u servicewerkzaamheden uitvoert, brandstof bijvult of verstoppingen verwijdert.

Onjuist gebruik of onderhoud van deze machine kan letsel tot gevolg hebben. Om het risico op letsel te verkleinen, dient u zich aan de volgende veiligheidsinstructies te houden en altijd op het veiligheidssymbool te letten, dat betekent Voorzichtig, Waarschuwing of Gevaar – instructie voor persoonlijke veiligheid. Niet-naleving van deze instructies kan leiden tot lichamelijk of dodelijk letsel.

U vindt bijkomende veiligheidsinformatie waar nodig in deze handleiding.

Veiligheids- en instructiestickers

Veiligheidsstickers en veiligheidsinstructies zijn gemakkelijk zichtbaar voor de bestuurder en bevinden zich bij plaatsen waar gevaar kan ontstaan. Vervang alle beschadigde of ontbrekende stickers.

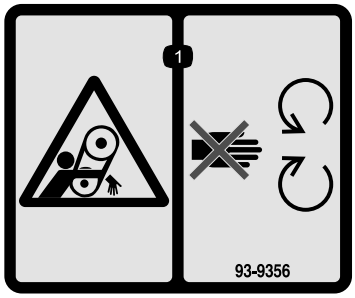

decal93-9356

93-9356

1. Risico om gegrepen te worden – Blijf uit de buurt van bewegende onderdelen.

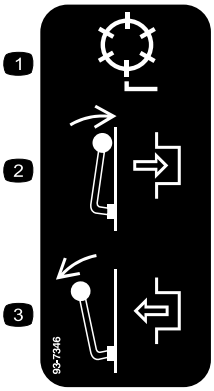

decal93-7346

93-7346

1. Aandrijving messenkooi
2. Inschakelen
3. Uitschakelen

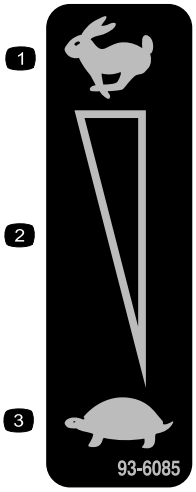

decal93-6085

93-6085

1. Snel
2. Continu snelheidsregeling
3. Langzaam

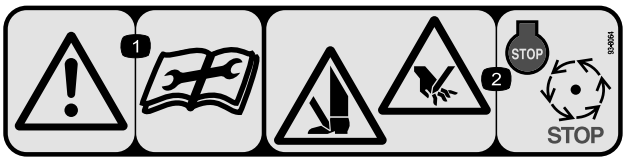

decal93-8064

93-8064

1. Waarschuwing – Lees de instructies voordat u service- of onderhoudswerkzaamheden uitvoert.
2. Handen en voeten kunnen worden gesneden – zet de motor af en wacht totdat alle bewegende delen tot stilstand zijn gekomen.

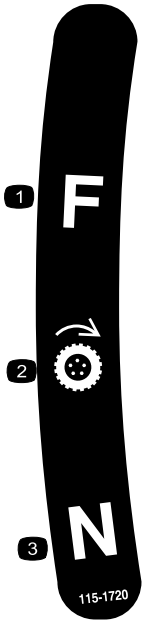

decal115-1720

115-1720

1. Vooruit
2. Aandrijfwiel
3. Neutraalstand

CALIFORNIA SPARK ARRESTER WARNING
Operation of this equipment may create sparks that can start fires around dry vegetation. A spark arrester may be required. The operator should contact local fire agencies for laws or regulations relating to fire prevention requirements. 117-2718

decal117-2718

117–2718

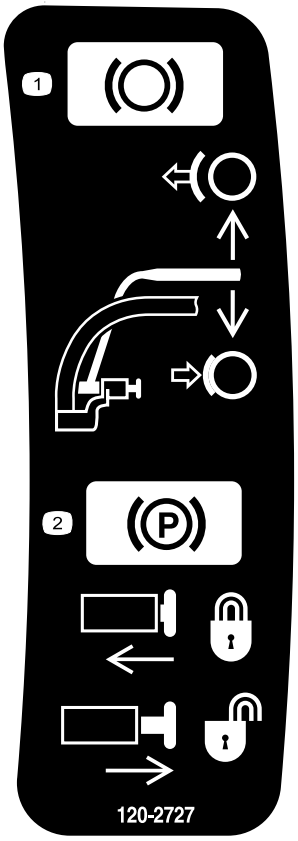

decal120-2727

120-2727

1. Rem – Om in te schakelen trekt u de hendel naar de handgreep; laat de hendel los om uit te schakelen.
2. Parkeerrem – Om in te schakelen de handgreep naar de hendel trekken, de knop indrukken en de hendel loslaten tegen de borgknop; om uit te schakelen de hendel naar de handgreep trekken tot de knop vrijkomt, en de hendel loslaten.

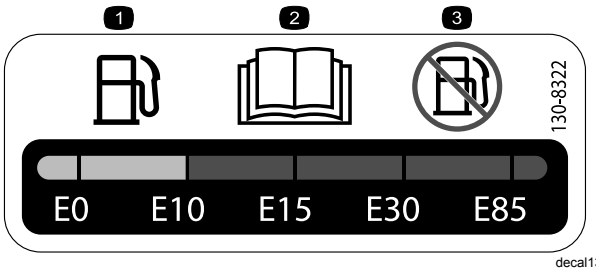

decal130-8322

130-8322

1. Gebruik uitsluitend benzine die niet meer dan 10 vol% ethanol (E10) bevat.
2. Lees de *Gebruikershandleiding*.
3. Gebruik geen benzine die meer dan 10% ethanol per volume (E10) bevat.

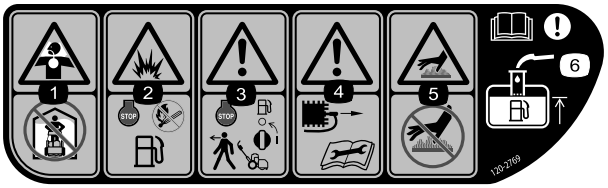

decal120-2769

120-2769

1. Inademingsgevaar giftige gassen – Niet binnen gebruiken.
2. Ontploffingsgevaar – Schakel de motor uit en blijf uit de buurt van open vuur tijdens het tanken.
3. Waarschuwing – Stop de motor en sluit de brandstof af voordat u de machine verlaat.
4. Waarschuwing – Koppel de bougiekabel af en lees de *Gebruikershandleiding* voordat u service of onderhoudswerkzaamheden uitvoert.
5. Heet oppervlak/gevaar voor brandwonden – hete oppervlakken niet aanraken.
6. Waarschuwing – lees de *Gebruikershandleiding*; de brandstof mag maximaal tot de onderkant van de vulbuis reiken.

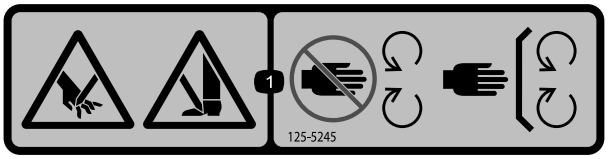

decal125-5245

125-5245

1. Risico op snijden – Blijf uit de weg van bewegende delen en houd alle beschermende delen op hun plaats.

decal120-2761

120-2761

1. Waarschuwing – Lees de *Gebruikershandleiding*.
2. Waarschuwing - Zorg ervoor dat u opgeleid bent voor gebruik van de machine alvorens ermee te werken.
3. Waarschuwing – Draag gehoorbescherming.
4. De machine kan voorwerpen uitwerpen – Houd omstanders uit de buurt van de machine.
5. Waarschuwing – Blijf op afstand van bewegende delen; zorg dat alle beschermende delen op hun plaats zijn.

Montage

Losse onderdelen

Gebruik onderstaande lijst om te controleren of alle onderdelen zijn geleverd.

Procedure	Omschrijving	Hoeveel-heid	Gebruik
1	Handgreep Kabelbinder	1 4	De handgreep bevestigen.
2	Kickstandaard Veer	1 1	De kickstandaard monteren (uitsluitend model 04054 en 04056).
3	Rechter wielas Linker wielas	1 1	Monteer de assen van de transportwielen.
4	Transportwiel	2	De transportwielen monteren (optioneel).
5	Geen onderdelen vereist	–	Het maaidek afstellen.
6	Sticker productiejaar Sticker CE-markering	1 1	De CE-stickers aanbrengen (indien vereist).
7	Grasmand	1	De grasmand monteren.
8	Geen onderdelen vereist	–	De machine inrijden.

Instructiemateriaal en aanvullende onderdelen

Omschrijving	Hoeveel-heid	Gebruik
Gebruikershandleiding Gebruikershandleiding van de motor	1 1	

Opmerking: Bepaal vanuit de normale bestuurderspositie de linker- en rechterzijde van de machine.

1

De handgreep bevestigen en instellen

Benodigde onderdelen voor deze stap:

1	Handgreep
4	Kabelbinder

De handgreep bevestigen

1. Verwijder de bouten (5/16"), borgmoeren, ringpennen en R-pennen waarmee de onderkant van de handgreeparmen is bevestigd aan beide zijden van de machine (Figuur 3).

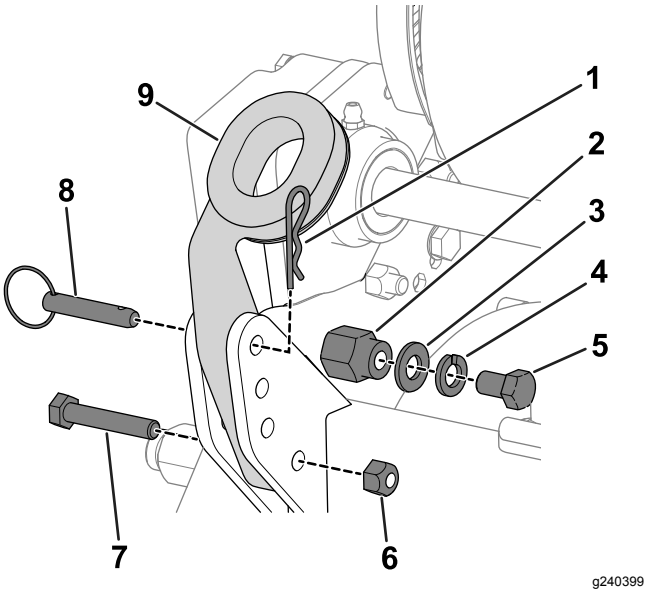

Figuur 3

1. R-pen
2. Montagepen
3. Ring
4. Borgring
5. Bout (⅜")
6. Borgmoer
7. Bout (5/16")
8. Ringpen
9. Handgreeparm

2. Verwijder de bouten (⅜"), ringen en borgringen van de montagepennen aan elke kant van de machine (Figuur 3).
3. Steek de uiteinden van de handgreep door de openingen in de handgreeparmen en houd de openingen recht voor de montagepennen (Figuur 3).
4. Druk de uiteinden van de handgreep naar binnen en bevestig ze op de montagepennen (Figuur 4).

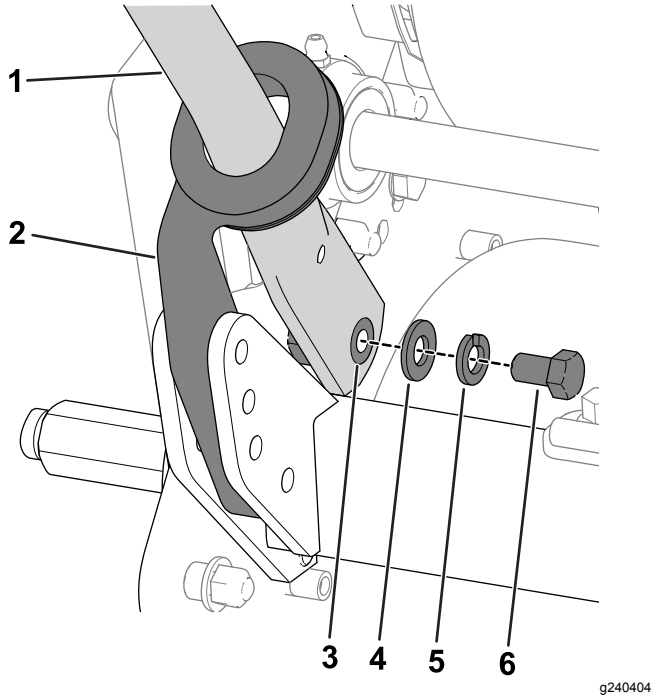

Figuur 4

1. Handgreep
2. Handgreeparm
3. Montagepen
4. Ring
5. Borgring
6. Bout (⅜")

5. Bevestig de handgreep aan de montagepennen met de bouten (⅜"), ringen en borgringen die u eerder hebt verwijderd (Figuur 4).
6. Gebruik de bouten (5/16"), borgmoeren, R-pennen en ringpennen die u eerder hebt verwijderd om de handgreeparmen te bevestigen aan de achterkant van het frame (Figuur 3).
7. Bevestig de kabels en de kabelboom aan de handgreep met de kabelbinders (Figuur 5).

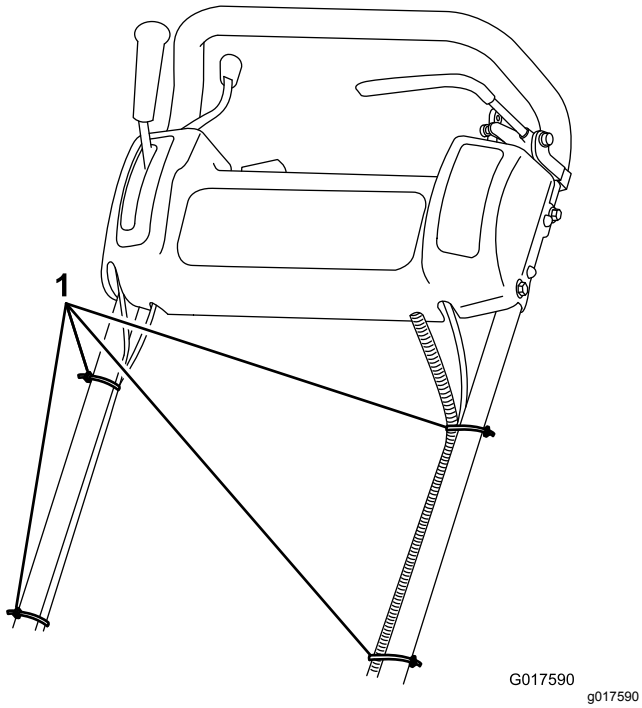

Figuur 5

1. Kabelbinders

De handgreep instellen

Raadpleeg Figuur 6 voor deze procedure.

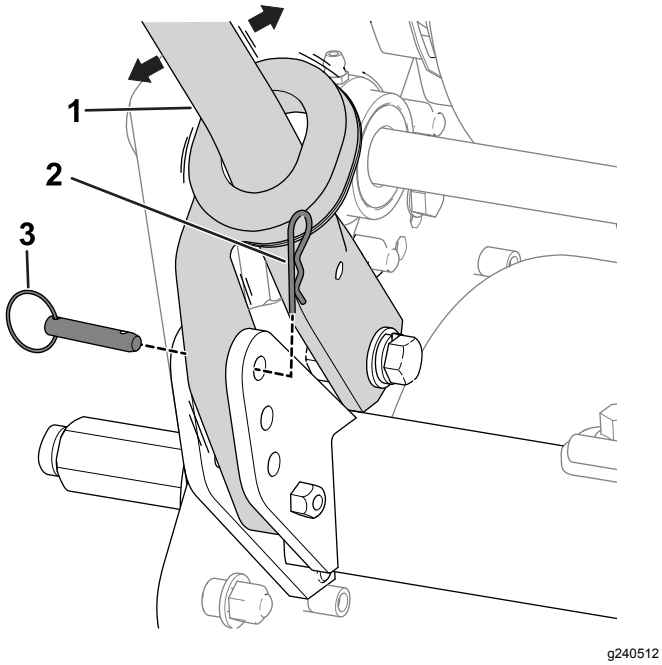

Figuur 6

1. Handgreep
2. R-pen
3. Ringpen

1. Verwijder de R-pennen van de ringpennen aan beide zijden van de machine.
2. Ondersteun de handgreep en verwijder de ringpennen van beide zijden. Zet de vervolgens de handgreep hoger of lager in de gewenste werkstand.
3. Monteer de ringpennen en de R-pennen.

2

De kickstandaard monteren

Uitsluitend model 04054 en 04056

Benodigde onderdelen voor deze stap:

1	Kickstandaard
1	Veer

Procedure

Opmerking: De machine wordt geleverd met het bevestigingsmateriaal losjes gemonteerd op de kickstandaard.

1. **Alleen op model 04056**: maak de veersteun vast aan de rechterkant van de kickstandaard (Figuur 7). Gebruik hiervoor de bijgeleverde bout, ring en flensmoer.

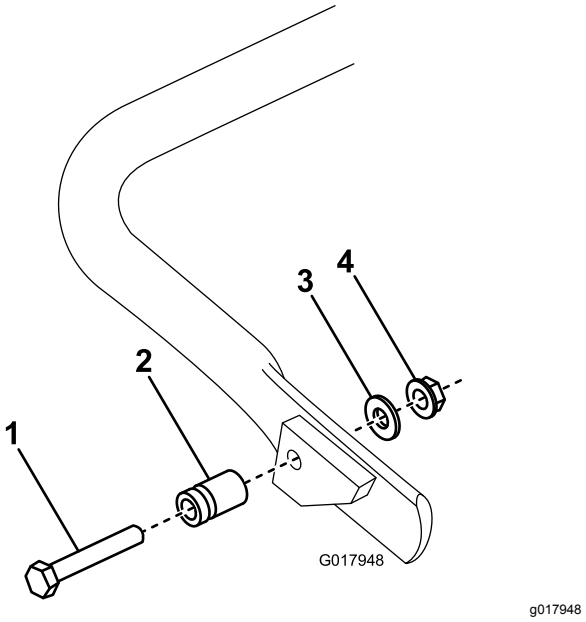

Figuur 7

1. Bout
2. Veersteun
3. Ring
4. Flenskopmoer

2. Bevestig de veer in de opening in de veerbeugel en op de veersteun terwijl u de kickstandaard

recht voor de montageopeningen in het achterframe houdt (Figuur 8).

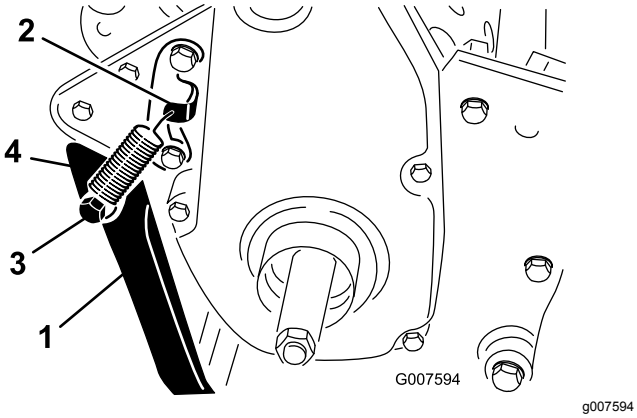

Figuur 8

1. Kickstandaard
2. Veerbeugel
3. Veersteun
4. Veer

3. Bevestig de kickstandaard aan beide zijden van het frame met een bout, borgring, afstandsstuk, platte ring en borgmoer (Figuur 8)
4. Het afstandsstuk moet worden geplaatst in de montageopening van de kickstandaard.

3

De assen van de transportwielen monteren

Benodigde onderdelen voor deze stap:

1	Rechter wielas
1	Linker wielas

Procedure

1. Trap de kickstandaard naar beneden en trek de handgreep omhoog om de machine te laten steunen op de kickstandaard.
2. Breng hechtmiddel voor schroefdraad aan op de schroefdraad van de wielassen.
3. Draai de rechterwielas in de aandrijfpoelie op de rechterzijde van de machine (Figuur 9).

   Opmerking: De rechter wielas heeft een linkse draad.

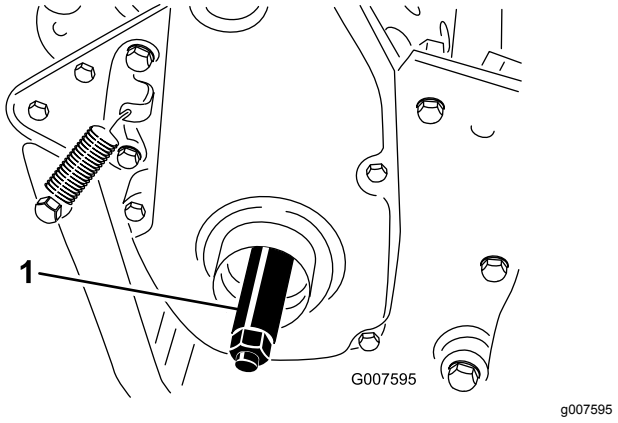

Figuur 9

1. Rechter wielas

4. Draai de as aan met een torsie van 88 tot 101 N·m.
5. Herhaal stap 2 tot en met 4 om de linker wielas te monteren aan de linkerkant van de machine.

4

De transportwielen monteren

Optioneel

Benodigde onderdelen voor deze stap:

2	Transportwiel

Procedure

1. Trap de kickstandaard naar beneden en trek de handgreep omhoog om de machine te laten steunen op de kickstandaard.
2. Schuif een wiel op een as.
3. Draai de sluitklem van het wiel weg van het midden van het wiel zodat het wiel verder op de as kan schuiven (Figuur 10).

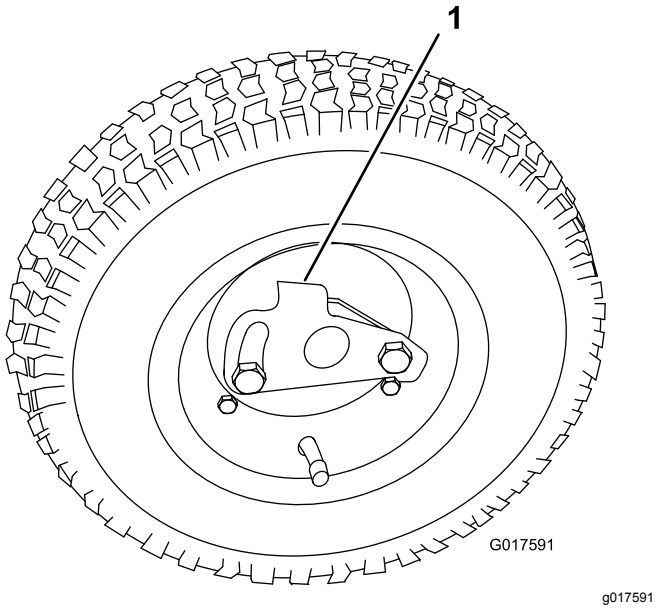

Figuur 10

1. Sluitklem

4. Draai het wiel naar voren en achteren totdat het wiel helemaal op de as schuift en de sluitklem vastzit in de sleuf op de as.
5. Herhaal deze procedure aan de andere kant van de machine.
6. Pomp de banden op tot 0,83 tot 1,03 bar
7. Haal de machine voorzichtig van de kickstandaard.

5

Het maaidek afstellen

Geen onderdelen vereist

Procedure

Voordat u de machine in gebruik neemt, moet u deze als volgt afstellen:

- Achterste trommel horizontaal stellen t.o.v. de messenkooi (bladz. 40)
- Contact tussen ondermes en messenkooi afstellen (bladz. 40)
- Maaihoogte instellen (bladz. 41)
- Hoogte van het grasscherm instellen (bladz. 42)
- Stopbalk instellen (bladz. 43)

6

De CE-stickers aanbrengen

Benodigde onderdelen voor deze stap:

1	Sticker productiejaar
1	Sticker CE-markering

Procedure

Als u deze machine gebruikt in een land dat de CE-normen naleeft, moet u de sticker met het productiejaar en de sticker met de CE-markering aanbrengen in de buurt van het plaatje met het serienummer; zie Figuur 11.

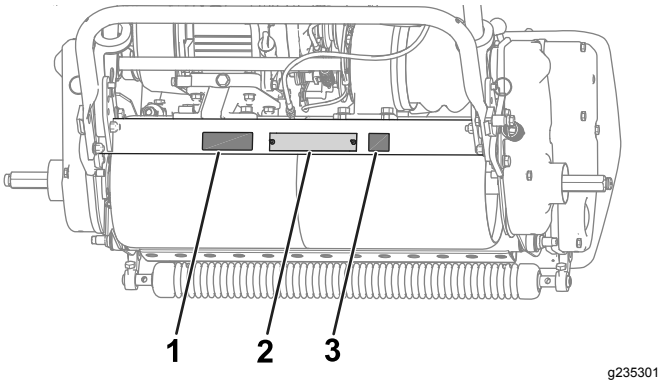

Figuur 11

1. Sticker productiejaar
2. Plaatje met serienummer
3. Sticker CE-markering

7

De grasmand monteren

Benodigde onderdelen voor deze stap:

1	Grasmand

Procedure

Pak de mand vast bij de bovenste lip en schuif deze op de bevestigingsstangen van de mand (Figuur 12).

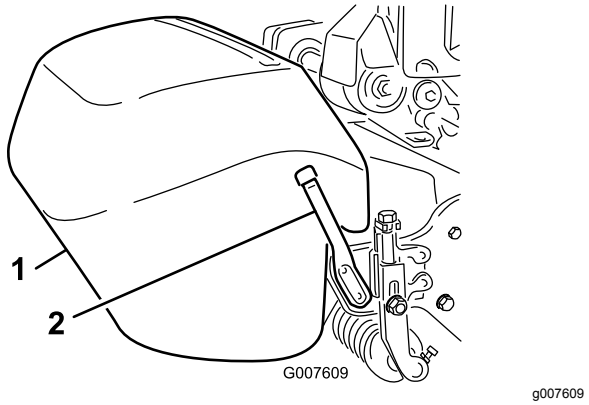

Figuur 12

1. Grasmand
2. Bevestigingsstang van mand

Opmerking: Uitsluitend bij model 04056 – Als u de maai-eenheid instelt op een hogere maaistand, kunt u de mand lager plaatsen door beide bevestigingsstangen van de mand te verwijderen en deze te monteren aan de andere kant van de machine.

8

De machine inrijden

Geen onderdelen vereist

Procedure

Er is slechts een inrijperiode van 8 uur maaien vereist.

De eerste bedrijfsuren zijn van cruciaal belang voor de betrouwbaarheid van de machine in de toekomst. U moet de prestaties van de machine scherp in het oog houden zodat kleine gebreken die later grote problemen kunnen veroorzaken, worden opgemerkt en verholpen. Controleer de machine tijdens de eerste bedrijfsuren regelmatig op tekenen van lekkage, loszittend bevestigingsmateriaal of andere gebreken.

Raadpleeg de gebruikershandleiding van de motor voor de aanbevolen procedures voor olieverversing en onderhoud tijdens de inrijperiode.

Algemeen overzicht van de machine

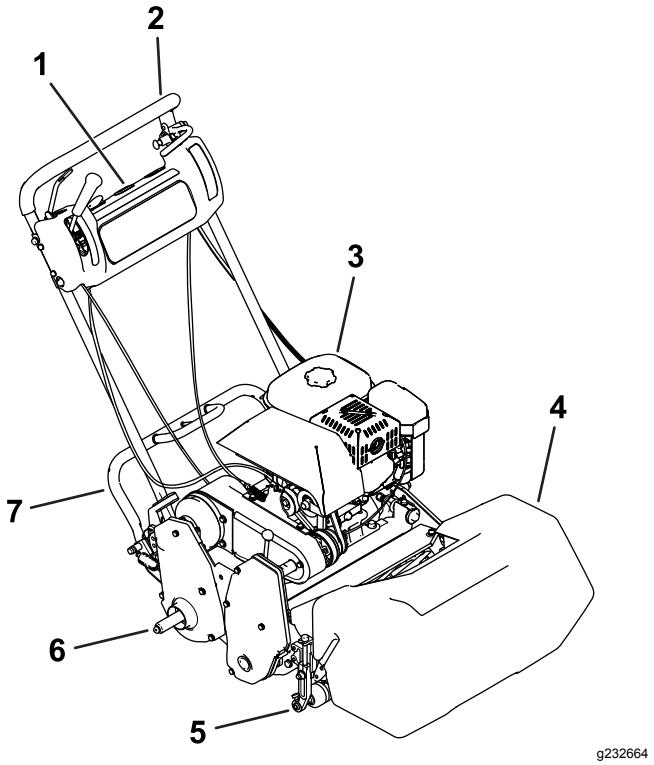

Figuur 13

1. Bedieningspaneel
2. Handgreep
3. Brandstoftank
4. Grasmand
5. Maaidek
6. As van transportwiel
7. Kickstandaard

Bedieningsorganen

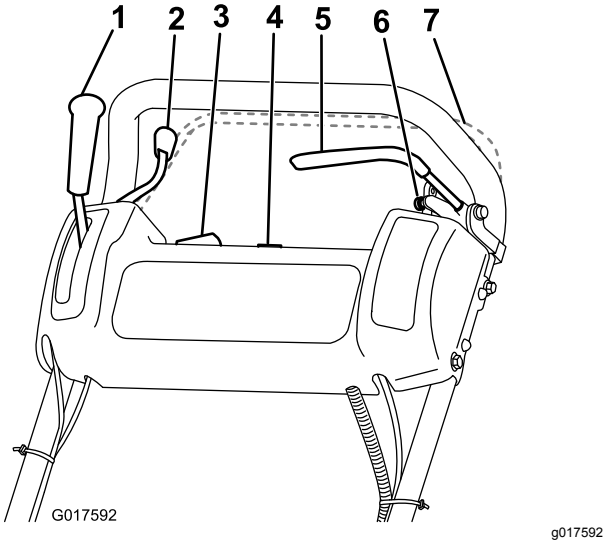

Figuur 14

1. Tractiehendel
2. Gashendel
3. Aan-/Uit-schakelaar
4. Urenteller
5. Bedrijfsrem
6. Parkeerrem
7. Dodemanshendel (optioneel)

Gashendel

De gashendel (Figuur 14) bevindt zich rechts achter op het instrumentenpaneel. Met behulp van de gashendel regelt u de gastoevoer naar de carburateur. Zie Specificaties (bladz. 16) voor het motortoerental.

Tractiehendel

De tractiehendel (Figuur 14) zit rechts voor op het instrumentenpaneel. Deze heeft 2 standen: NEUTRAAL en VOORUIT. Als u de hendel naar voren duwt, schakelt u de tractie-aandrijving in.

Bedrijfsrem

De bedrijfsrem (Figuur 15) bevindt zich vooraan links op het bedieningspaneel. De rem kan worden gebruikt om de machine langzamer te laten rijden of tot stilstand te brengen.

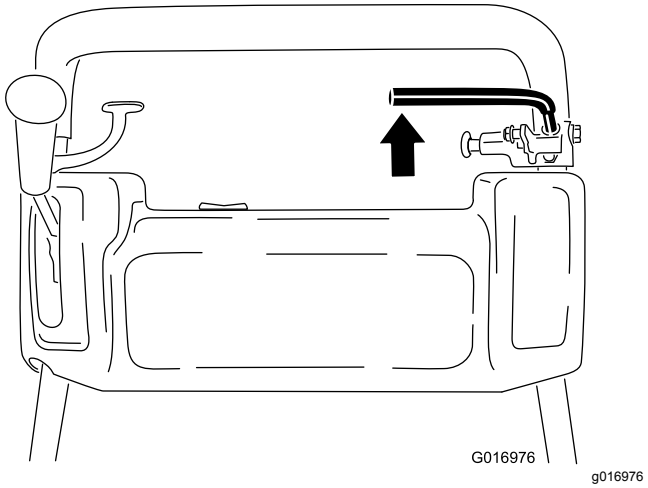

Figuur 15

Parkeerrem

De parkeerrem (Figuur 16) bevindt zich net onder de bedrijfsrem. Schakel de bedrijfsrem volledig in en duw de knop van de parkeerrem in zodat de bedrijfsrem op de pen van de parkeerrem rust. Schakel de bedrijfsrem in om de parkeerrem vrij te zetten. U dient de rem vrij te zetten voordat u de tractieaandrijving inschakelt.

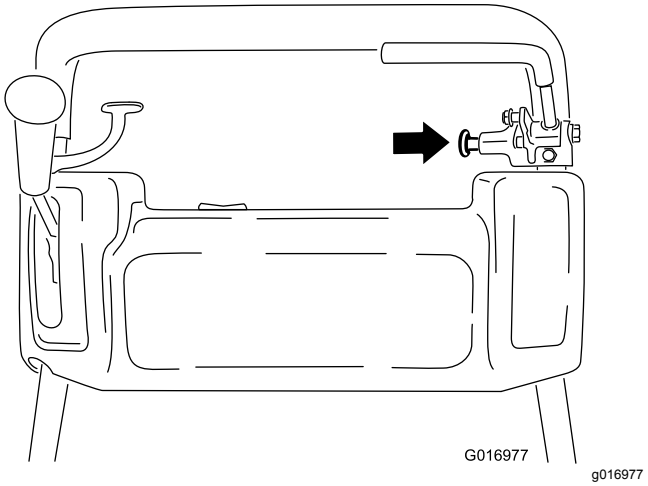

Figuur 16

Aan-/Uit-schakelaar

De Aan-/Uit-schakelaar (Figuur 14) bevindt zich op de bovenkant van het bedieningspaneel. Zet de schakelaar op AAN om de motor te starten en op UIT om de motor af te zetten.

Dodemanshendel

Optioneel - indien aanwezig

Als de machine is uitgerust met een dodemanshendel (Figuur 14), bevindt deze zich op de achterzijde van

de handgreep. Druk de dodemanshendel tegen de handgreep. De dodemanshendel, indien aanwezig, moet zijn ingeschakeld voordat u de tractiehendel beweegt. Als u de dodemanshendel loslaat, slaat de motor af.

Aandrijfhendel van de messenkooi

De aandrijfhendel van de messenkooi (Figuur 17) zit rechts voor op het instrumentenpaneel. De hendel heeft twee standen:

- INSCHAKELEN - beweeg de hendel naar voren om de messenkooi in te schakelen.
- UITSCHAKELEN - beweeg de hendel naar achteren om de messenkooi uit te schakelen.

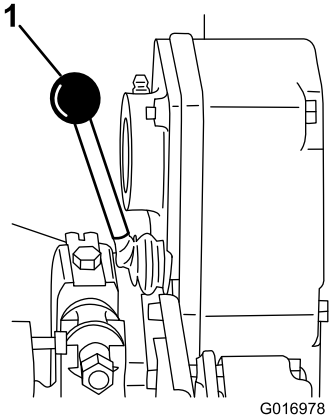

g016978

Figuur 17

1. Aandrijfhendel van de messenkooi

Chokehendel

De chokehendel (Figuur 18) bevindt zich links voor op de motor. De hendel heeft 2 standen: LOPEN en CHOKE. Zet de hendel op CHOKE voordat u een koude motor start. Zodra de motor start, zet u de hendel op LOPEN.

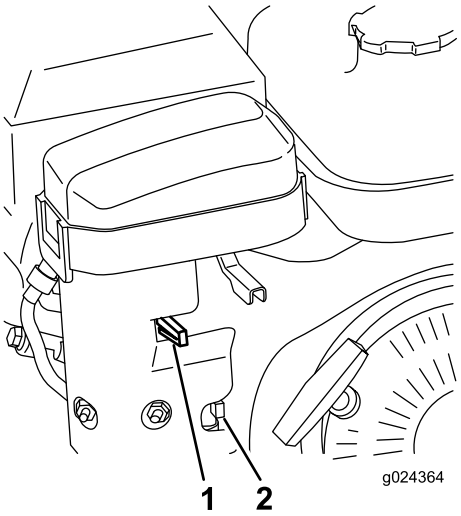

g024364

Figuur 18

1. Chokehendel
2. Brandstofklep

Brandstofafsluitklep

De brandstofafsluitklep (Figuur 18 en Figuur 19) bevindt zich links voor op de motor, bij de chokehendel. De klep heeft 2 standen: DICHT en OPEN. Beweeg de hendel naar boven, op DICHT als u de machine stalt of vervoert. Open de klep voordat u de motor start door de hendel naar beneden te bewegen.

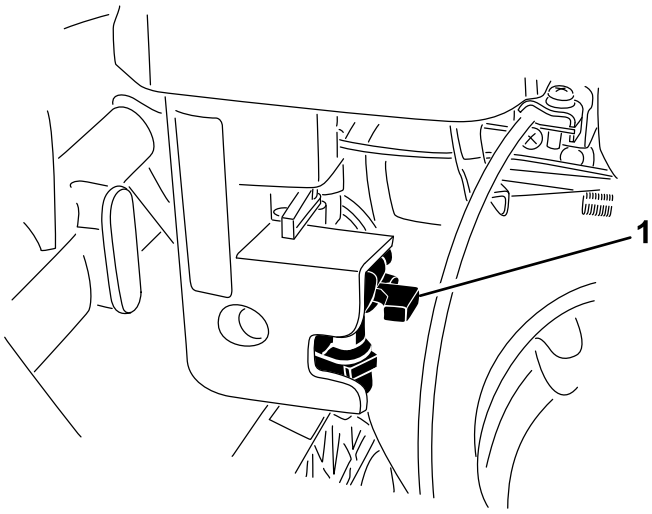

g196011

Figuur 19

1. Brandstofafsluitklep - GESLOTEN stand.

Handgreep van startkoord

Trek aan de handgreep van de handstarter (Figuur 20) om de motor te starten.

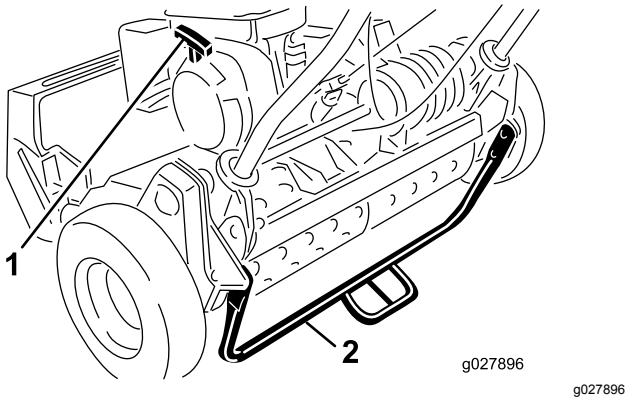

Figuur 20

1. Handgreep van startkoord 2. Kickstandaard

Kickstandaard

De kickstandaard (Figuur 20) is bevestigd aan de achterkant van de machine. Gebruik de kickstandaard wanneer u de transportwielen of de maai-eenheid monteert of verwijdert.

Specificaties

Opmerking: Specificaties en ontwerp kunnen zonder voorafgaande kennisgeving worden gewijzigd.

	Model 04054	Model 04055	Model 04056
Breedte	84 cm	91 cm	104 cm
Hoogte	114 cm	114 cm	122 cm
Lengte met riem	122 cm	122 cm	150 cm
Leeggewicht (met mand en Wiehle-rol, zonder wielen of veegrol)	97 kg	100 kg	105 kg
Maaibreedte	46 cm	53 cm	66 cm
Maaihoogte	1,6 tot 31,8 mm	1,6 tot 31,8 mm	3,1 tot 31,7 mm
Sluiting	3,3 mm	4,3 mm	5,8 mm
Motortoerental	Laag stationair: 1565 ± 150 tpm; Hoog stationair: 3375 ± 100 tpm	Laag stationair: 1565 ± 150 tpm; Hoog stationair: 3375 ± 100 tpm	Laag stationair: 1565 ± 150 tpm; Hoog stationair: 3375 ± 100 tpm

Werktuigen/accessoires

Een selectie van door Toro goedgekeurde werktuigen en accessoires is verkrijgbaar voor gebruik met de machine om de mogelijkheden daarvan te verbeteren en uit te breiden. Neem contact op met een erkende servicedealer of een erkende Toro distributeur of bezoek www.Toro.com voor een lijst van alle goedgekeurde werktuigen en accessoires.

Om de beste prestaties te verkrijgen en ervoor te zorgen dat de veiligheidscertificaten van de machine blijven gelden, moet u ter vervanging altijd originele onderdelen en accessoires van Toro aanschaffen. Gebruik ter vervanging nooit onderdelen en accessoires van andere fabrikanten, omdat dit gevaarlijk kan zijn en de productgarantie hierdoor kan vervallen.

Gebruiksaanwijzing

Voor gebruik

Veiligheid vóór gebruik

Algemene veiligheid

- Laat kinderen of personen die geen instructie hebben ontvangen de machine nooit gebruiken of er onderhoudswerkzaamheden aan verrichten. Plaatselijke voorschriften kunnen nadere eisen stellen aan de leeftijd van degene die met de machine werkt. De eigenaar is verantwoordelijk voor de opleiding van alle bestuurders en monteurs.
- Zorg ervoor dat u vertrouwd raakt met de bedieningsorganen en de veiligheidssymbolen, en weet hoe u de machine veilig kunt gebruiken. Zorg ervoor dat u weet hoe u de motor snel kunt afzetten.
- Controleer of de dodemanshendel (indien aanwezig), de veiligheidsschakelaars en de veiligheidsschermen zijn bevestigd en naar behoren werken. Gebruik de machine uitsluitend als deze naar behoren werken.
- Controleer het werkgebied en verwijder alle voorwerpen die het gebruik van de machine zouden kunnen hinderen of die de machine zou kunnen uitwerpen.
- Inspecteer het terrein om vast te stellen welke accessoires en werktuigen nodig zijn om het gras veilig en goed te maaien.

Veilig omgaan met brandstof

- Wees uiterst voorzichtig bij het omgaan met brandstof. Brandstof is ontvlambaar en de dampen kunnen tot ontploffing komen
- Doof alle sigaretten, sigaren, pijpen en andere ontstekingsbronnen.
- Wanneer de motor loopt of heet is, mag u de brandstofdop niet verwijderen of geen brandstof toevoegen.
- Geen brandstof bijvullen of aftappen in een afgesloten ruimte.
- Bewaar de machine en het brandstofvat niet op plaatsen waar open vlammen, vonken of waakvlammen (bv. van een boiler of een ander toestel) aanwezig kunnen zijn.
- Probeer de motor niet te starten als u brandstof hebt gemorst. Voorkom elke vorm van open vuur of vonken totdat de brandstofdampen volledig zijn verdwenen.

Dagelijks onderhoud uitvoeren

Voer de procedures voor het dagelijks onderhoud uit, zie Controlelijst Dagelijks Onderhoud (bladz. 27).

Het motoroliepeil controleren

Controleer het motoroliepeil voor elk gebruik of om de 8 bedrijfsuren, zie Het motoroliepeil controleren (bladz. 30).

Brandstofspecificaties

Inhoud van de brandstoftank: 2,7 l

Aanbevolen brandstof: loodvrije benzine met een octaangetal van 87 of hoger (indelingsmethode (R+M)/2)

Ethanol: Benzine met maximaal 10% ethanol (gasohol) of 15% MTBE (methyl-tertiair-butylether) per volume is aanvaardbaar. Ethanol en MTBE zijn niet hetzelfde. Benzine met 15% ethanol (E15) per volume is niet geschikt voor gebruik.

- **Gebruik nooit benzine die meer dan 10% ethanol per volume bevat**, zoals E15 (bevat 15% ethanol), E20 (bevat 20% ethanol), of E85 (bevat tot 85% ethanol).
- **Geen** benzine gebruiken die methanol bevat.
- Tijdens de winter **geen** brandstof bewaren in de brandstoftank of in vaten, tenzij u een brandstofstabilisator gebruikt.
- **Meng** nooit olie door benzine.
- Gebruik voor de beste resultaten uitsluitend schone, verse brandstof (minder dan 30 dagen oud).
- Ongeschikte benzine gebruiken kan leiden tot verminderde prestaties en/of motorschade die mogelijk niet gedekt wordt door de garantie.

Brandstoftank vullen

⚠ GEVAAR

In bepaalde omstandigheden is brandstof uiterst ontvlambaar en zeer explosief. Brand of explosie van brandstof kan brandwonden bij u of anderen en materiële schade veroorzaken.

- **Vul de brandstoftank in de open lucht wanneer de motor koud is. Neem eventueel gemorste benzine op.**
- **Vul de brandstoftank nooit als de machine in een gesloten aanhanger staat.**
- **Vul de brandstoftank niet helemaal vol. Vul de brandstoftank totdat het peil 6 mm tot 13 mm van de onderkant van de vulbuis staat. Deze geeft de brandstof in de tank ruimte om uit te zetten.**
- **Rook nooit wanneer u met brandstof bezig bent en houd de brandstof weg van open vlammen of vonken.**
- **Bewaar brandstof in een goedgekeurd vat of blik en buiten bereik van kinderen. Koop nooit meer benzine dan u in 30 dagen kunt opmaken.**
- **Gebruik de machine uitsluitend als het complete uitlaatsysteem is gemonteerd en naar behoren werkt.**

⚠ GEVAAR

In bepaalde omstandigheden kan tijdens het tanken statische elektriciteit worden ontladen, waardoor vonken ontstaan die brandstofdampen tot ontbranding kunnen brengen. Brand of explosie van brandstof kan brandwonden bij u of anderen en materiële schade veroorzaken.

- **Zet brandstofvaten altijd op de grond en uit de buurt van de machine voordat u de tank bijvult.**
- **Brandstofvaten niet in een voertuig of vrachtwagen of op aanhanger vullen, omdat bekleding of kunststof beplating het vat kunnen isoleren en de afvoer van statische lading kunnen bemoeilijken.**
- **Als het praktisch mogelijk is, kunt u de machine het beste uit de vrachtwagen of aanhanger halen en bijvullen met brandstof als ze op de grond staat. Als dit niet mogelijk is, is het beter dergelijke machines bij te vullen uit een draagbaar vat in plaats van met behulp van een vulpistool.**
- **Als u een vulpistool moet gebruiken, dient u de vulpijp voortdurend in contact met de rand van de brandstoftank of de opening van het vat te houden, totdat het bijvullen voltooid is.**

⚠ WAARSCHUWING

Brandstof is schadelijk of dodelijk bij inname. Langdurige blootstelling aan dampen kan leiden tot ernstig letsel en ziekte.

- **Voorkom dat u dampen lange tijd inademt.**
- **Houd uw gezicht uit de buurt van het vulpistool en de opening van de brandstoftank, blik of fles met conditioner.**
- **Voorkom contact met de huid; gemorste brandstof afspoelen met zeep en water.**

1. Reinig de omgeving van de tankdop en verwijder de dop van de tank (Figuur 21). Vul de brandstoftank niet verder dan tot aan de onderkant van de filterzeef.

   Belangrijk: **Vul de tank niet te vol.**

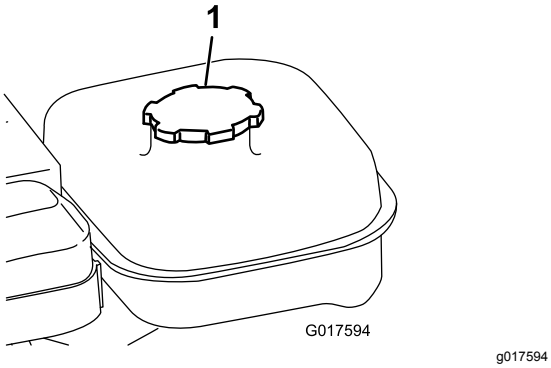

Figuur 21

1. Dop van brandstoftank

2. Doe de dop weer op de tank en veeg eventueel gemorste brandstof weg.

De machine aanpassen aan de gazonomstandigheden

Raadpleeg onderstaande tabel om de machine aan te passen aan de gazonomstandigheden.

Tabel voor afstelling van maaidek van greensmaaier				
Ondermesbalken: Standaard en Optioneel				
Onderdeelnummer	**Beschrijving**	**Maaidek**	**Agressiviteit**	**Opmerkingen**
120-2682-03	Standaard	Greensmaster 800	Minder	Standaard Greensmaster 800
112-9281-01	Standaard	Greensmaster 1000	Minder	Standaard Greensmaster 1000
112-9279-03	Agressief	Greensmaster 1000	Meer	
112-9280-01	Standaard	Greensmaster 1600	Minder	Standaard Greensmaster 1600
110-9278-03	Agressief	Greensmaster 1600	Meer	
Snijplaten: Standaard en Optioneel				
Onderdeelnummer	**Beschrijving**	**Maaidek**	**Maaihoogtebereik**	**Opmerkingen**
98-7261	Microcut	Greensmaster 800	1,57 – 3,1 mm	
117-1530	EdgeMax Microcut	Greensmaster 800	1,57 – 3,1 mm	Standaard Greensmaster 800
98-7260	Tournament	Greensmaster 800	3,1 – 6 mm	
117-1532	EdgeMax Tournament	Greensmaster 800	3,1 – 6 mm	Duurzamer
110-2300	Verlengde Microcut	Greensmaster 800	1,57 – 3,1 mm	Minder agressief
110-2301	Lage maaihoogte	Greensmaster 800	6,0 mm en hoger	
93-4262	Microcut	Greensmaster 1000	1,57 – 3,1 mm	
115-1880	EdgeMax Microcut	Greensmaster 1000	1,57 – 3,1 mm	Standaard Greensmaster 1000
93-4263	Tournament	Greensmaster 1000	3,1 – 6 mm	

115-1881	EdgeMax Tournament	Greensmaster 1000	3,1 – 6 mm	Duurzamer
93-4264	Lage maaihoogte	Greensmaster 1000	6 mm en hoger	
108-4303	Verlengde Microcut	Greensmaster 1000	1,57 – 3,1 mm	Minder agressief
112-9275	Microcut	Greensmaster 1600	Minder dan 3,1 mm	
94-5885	Tournament	Greensmaster 1600	3,1 – 6 mm	
104-2646	Hoge maaihoogte	Greensmaster 1600	6 mm en hoger	Tee's
93-9015	Lage maaihoogte	Greensmaster 1600	6 mm en hoger	Standaard Greensmaster 1600
117-1548	Edgemax Microcut	Greensmaster 1600	1,52 tot 3,1 mm	Duurzamer – Standaard Greensmaster 1610

Rollen: Standaard en Optioneel				
Onderdeelnummer	**Beschrijving**	**Maaidek**	**Diameter/Materiaal**	**Opmerkingen**
99-6240	Wiehle, met smalle tussenruimte	Greensmaster 800	50,8 mm aluminium	Standaard, 5,1 mm afstand
99-6241	Wiehle, met smalle tussenruimte	Greensmaster 1000	50,8 mm aluminium	Standaard, 5,1 mm afstand
88-6790	Wiehle, met brede tussenruimte	Greensmaster 1000	50,8 mm aluminium	Diepere penetratie, 10,9 mm afstand
104-2642	Volledige rol	Greensmaster 1000	50,8 mm staal	Minste indringing
71-1550	Wiehle-rol	Greensmaster 1000	50,8 mm gietijzer	Diepere penetratie, 10,9 mm afstand
93-9045	Wiehle-rol	Greensmaster 1000	63,5 mm aluminium	61 cm breed voor steun van de rand
52-3590	Geklonken rol	Greensmaster 1000	63,5 mm aluminium	
93-9039	Wiehle, met smalle tussenruimte	Greensmaster 1600	63,5 mm aluminium	Standaard
95-0930	Volledige rol	Greensmaster 1600	63,5 mm staal	Minste indringing

Maaitabel voor loopmaaiers met vaste kop						
Type	Standaard			Maaiset 65-9000		
	Standaard messenkooi	Optionele messenkooi		Standaard messenkooi	Optionele messenkooi	
04054	14 messen 3,3 mm	11 messen 4,1 mm		14 messen 4,8 mm	11 messen 6,4 mm	
04055	11 messen 4,1 mm	14 messen 3,3 mm	8 messen 5,8 mm	11 messen 6,4 mm	14 messen 4,8 mm	8 messen 8,6 mm
04056	8 messen 5,8 mm	11 messen 4,1 mm		8 messen 8,6 mm	11 messen 6,4 mm	
Rijsnelheid	5,39 km/uur					

Maaitabel voor loopmaaiers met vaste kop				
Type	Tractieset 115-1886		Maai- en tractiesets	
	Standaard messenkooi	Optionele messenkooi	Standaard messenkooi	Optionele messenkooi

04054	14 messen 3,0 mm	11 messen 3,8 mm		14 messen 4,3 mm	11 messen 5,6 mm	
04055	11 messen 3,8 mm	14 messen 3,0 mm	8 messen 5,1 mm	11 messen 5,6 mm	14 messen 4,3 mm	8 messen 7,6 mm
04056	8 messen 5,1 mm	11 messen 3,8 mm		8 messen 7,6 mm	11 messen 5,6 mm	
Rijsnelheid	4,80 km/uur					

De interlockschakelaars controleren

⚠ VOORZICHTIG

Niet-aangesloten of beschadigde interlockschakelaars kunnen onverwachte gevolgen hebben op de werking van de machine. Dit kan lichamelijk letsel veroorzaken.

- **Laat de interlockschakelaars ongemoeid.**
- **Controleer elke dag de werking van de interlockschakelaars en vervang beschadigde schakelaars voordat u de machine weer in gebruik neemt.**

1. Trap de kickstandaard omlaag met uw voet en trek de handgreep omhoog en terug totdat de wielen vrijkomen van de grond.
2. Zet de tractiehendel op INGESCHAKELD en de bedieningsorganen van de motor op start.
3. Probeer de motor te starten.

   De motor mag niet starten. Als de motor wel start, moet de interlockschakelaar worden nagekeken. Zorg ervoor dat het probleem is verholpen voordat u de machine gaat gebruiken. Zie Onderhoud van de interlockschakelaar van de tractie (bladz. 33)
4. Til de handgreep voorzichtig omhoog om de kickstandaard vrij te zetten.

De machine transporteren naar een werkterrein

De machine transporteren met transportwielen

Gebruik de transportwielen om de machine over korte afstanden te transporteren.

1. Monteer de transportwielen; raadpleeg 4 De transportwielen monteren (bladz. 11)
2. Zorg ervoor dat de tractiebediening en de messenkooibediening in NEUTRAAL staan.
3. Start de motor; zie Motor starten (bladz. 23)
4. Zet de gashendel op LANGZAAM, kantel de voorzijde van de machine voorzichtig omhoog om de tractieaandrijving in te schakelen en verhoog geleidelijk aan de snelheid.
5. Zorg ervoor dat de gashendel zodanig is afgesteld dat de maaimachine met de gewenste snelheid kan worden gebruikt, en rij de machine naar de plaats van bestemming.

De machine transporten met een aanhanger

Gebruik een aanhanger om de machine over aanzienlijke afstanden te transporteren. Wees voorzichtig wanneer u de machine op en van de aanhanger rijdt.

1. Rijd de machine voorzichtig op de aanhanger.
2. Zet de motor af en stel de parkeerrem in werking.
3. Bevestig de machine stevig op de aanhanger.

Opmerking: De Toro Trans Pro aanhanger kan worden gebruikt om de machine te transporteren. Raadpleeg de *Gebruikershandleiding* van uw aanhanger voor instructies over het laden van de aanhanger.

Belangrijk: **Laat de motor niet lopen als u de machine vervoert op een aanhanger, omdat hierdoor schade aan de machine kan ontstaan.**

De machine slepen

- Wees voorzichtig als u de machine inlaadt op een aanhanger of een vrachtwagen of uitlaadt.
- Gebruik een oprijplaat van volledige breedte bij het laden van de machine op een aanhanger of vrachtwagen.
- Bind de machine stevig vast.

De transportwielen verwijderen

1. Zet de tractiehendel in de stand NEUTRAAL, zet de gashendel op LANGZAAM en schakel de motor uit.

2. Trap de kickstandaard omlaag met uw voet en trek de handgreep omhoog om de kickstandaard naar voren, over het dode punt te kantelen.
3. Verwijder de transportwielen door de sluitklemmen van het wiel uit de groeven van de zeskantige as te duwen.
4. Laat de machine voorzichtig van de kickstandaard zakken door de machine langzaam vooruit te duwen of de onderste handgreepsteun op te tillen. Zo laat u de kickstandaard terug naar de stand STALLING bewegen.

Tijdens gebruik

Veiligheid tijdens gebruik

Algemene veiligheid

- De eigenaar/bestuurder is verantwoordelijk voor ongevallen die kunnen leiden tot lichamelijk letsel en materiële schade, en hij kan zulke ongevallen voorkomen.
- Draag geschikte kleding en uitrusting, zoals oogbescherming, een lange broek, stevige schoenen met een gripvaste zool en gehoorbescherming. Draag lang haar niet los, steek losse kledingstukken goed vast en draag geen bungelende juwelen.
- Geef uw volledige aandacht als u de machine gebruikt. Zorg ervoor dat u met niets anders bezig bent waardoor u kunt worden afgeleid, anders kan er letsel ontstaan of kan eigendom worden beschadigd.
- Gebruik de machine niet als u ziek of moe bent of onder de invloed van alcohol of drugs bent. Houd omstanders, in het bijzonder kleine kinderen, uit de buurt van het werkgebied. Zet de motor af als iemand het werkgebied betreedt.
- Laat de motor niet binnenshuis of in een afgesloten ruimte lopen waar uitlaatgassen zich kunnen ophopen.
- Gebruik de machine enkel bij een goede zichtbaarheid en in geschikte weersomstandigheden. Gebruik de machine niet als het kan bliksemen.
- Schakel alle werktuigkoppelingen uit, zet de versnelling in de neutraalstand en stel de parkeerrem in werking voordat u de motor start.
- Kijk uit voor gaten, geulen, hobbels, stenen of andere verborgen objecten. Oneffen terrein kan ongevallen veroorzaken waarbij de gebruiker wegglijdt en ten val komt.
- Wees uiterst voorzichtig bij het naderen van blinde hoeken, struiken, bomen en andere objecten die uw zicht kunnen belemmeren.
- Ga altijd in de bestuurderspositie staan (achter de handgreep) als u de machine start en gebruikt.
- Zorg ervoor dat de grasmand zich op zijn plaats bevindt terwijl u maait. Zet de motor af voordat u de mand leegmaakt.
- U mag een machine met draaiende motor nooit onbeheerd achterlaten.
- Raak de motor, de geluiddemper of de uitlaatpijp niet aan als de motor loopt of direct nadat u deze heeft afgezet. Deze onderdelen kunnen heet zijn en brandwonden veroorzaken.
- Zet in de volgende situaties de motor af en schakel de aandrijving van het maaidek uit:
  - Voordat u brandstof bijvult
  - Voordat u verstoppingen verwijdert
  - Vóór verwijdering van de grasvanger
  - Voordat u de maai-eenheid controleert, schoonmaakt of er onderhoudswerkzaamheden aan verricht
  - Als u een voorwerp hebt geraakt of de machine abnormaal begint te trillen. Controleer de maai-eenheid op beschadigingen en voer alle benodigde reparaties uit voordat u de machine weer start en gebruikt
  - Voordat u de bestuurderspositie verlaat
- Schakel de aandrijving van de maai-eenheid uit wanneer u de machine transporteert of niet gebruikt.
- Let op het verkeer als u in de buurt van een weg werkt of deze oversteekt.
- Stop de maaimessen altijd wanneer u niet daadwerkelijk maait.
- Verander de instellingen van de motor niet en voorkom overbelasting van de motor. De motor met te hoog toerental laten draaien kan de kans op lichamelijk letsel vergroten.
- Gebruik alleen accessoires en werktuigen die door The Toro® Company zijn goedgekeurd.

De machine veilig gebruiken op hellingen

- Het maaien op hellingen is een belangrijke factor bij ongelukken waarbij de controle over de machine wordt verloren of deze omkantelt. Dit kan ernstig of dodelijk letsel veroorzaken. De bestuurder is verantwoordelijk voor een veilig gebruik van de machine op hellingen. Gebruik van de machine op hellingen vereist altijd extra voorzichtigheid.
- Onderzoek de toestand van het werkgebied om te bepalen of de machine veilig kan worden gebruikt

op de helling. Gebruik altijd uw gezond verstand en uw beoordelingsvermogen wanneer u dit onderzoek uitvoert.

- Neem de hieronder genoemde instructies voor gebruik van de machine op hellingen door en beoordeel de gebruiksomstandigheden van de machine om na te gaan of de machine in de specifieke situatie op het betreffende terrein kan worden gebruikt. Veranderingen in het terrein kunnen resulteren in een verandering van gebruik van de machine op hellingen.
  - Vermijd starten, stoppen of bochten maken op hellingen. Vermijd plotse veranderingen van snelheid of richting. Draai langzaam en geleidelijk.
  - Gebruik een machine nooit in omstandigheden waarbij u twijfelt over tractie, sturen of stabiliteit.
  - Verwijder of markeer obstakels zoals greppels, putten, geulen, hobbels, stenen en andere verborgen gevaren. In hoog gras zijn obstakels niet altijd zichtbaar. De machine kan omslaan op oneffenheden in het terrein.
  - Denk eraan dat de machine tractie kan verliezen doordat u bergafwaarts, op nat gras of dwars op een helling maait. Tractieverlies kan ertoe leiden dat de machine gaat schuiven en dat u de controle over de remmen en het stuur verliest.
  - Rij zeer voorzichtig als u de machine gebruikt in de buurt van steile hellingen, greppels, dijken, waterpartijen en andere gevaarlijke punten. De machine kan plotseling omslaan als een deel van de tractie over de rand komt, of als de rand instort. Zorg voor een veilige afstand tussen de machine en een gevarenzone.
  - Spoor gevaren onderaan de helling op.

Motor starten

Opmerking: Voor afbeeldingen en beschrijvingen van de bedieningsorganen die worden genoemd in dit hoofdstuk, zie Bedieningsorganen (bladz. 14).

Opmerking: Zorg ervoor dat de bougiekabel is aangesloten op de bougie.

1. De tractiehendel en de messenkooihendel moeten op UIT staan.

   Opmerking: De motor zal niet starten als de tractie is INGESCHAKELD.

2. Zorg ervoor dat de brandstofafsluitklep open is.
3. Draai het contactsleuteltje naar de stand AAN.
4. Zet de gashendel in de stand SNEL.
5. Zet de chokehendel halverwege tussen CHOKE en LOPEN als u een koude motor start.

   Opmerking: Als u een warme motor start, hoeft u de choke niet te gebruiken.

6. Trek de handgreep van de terugloopstarter naar buiten totdat deze vastgrijpt, trek vervolgens krachtig hieraan om de motor te starten.

   Belangrijk: **Trek het startkoord niet tot het eind naar buiten en laat de handgreep van de starter niet los als u het koord naar buiten trekt; de kans bestaat dat het koord breekt of dat het terugloopmechanisme schade oploopt.**

7. Zet de chokehendel op LOPEN als de motor warm wordt.

De motor afzetten

1. Schakel de tractiebediening en de messenkooibediening UIT.
2. Zet de gashendel in de stand LANGZAAM.
3. Zet de Aan-/Uit-schakelaar naar de stand UIT.
4. Sluit de brandstofafsluitklep voordat u de machine transporteert of stalt

Tips voor bediening en gebruik

Belangrijk: **Het grasmaaisel functioneert als een smeermiddel tijdens het maaien. Als de maai-eenheid veel ronddraait zonder maaisel kan dit leiden tot beschadiging van de maai-eenheid.**

- Maai de greens door recht heen en weer te gaan over elke green.
- Maai niet in cirkels en draai de machine niet op de greens, om schade door schuren te voorkomen.
- Haal de maaimachine van de green door de messenkooi omhoog te brengen (handgreep omlaag duwen) en de tractietrommel aan te zetten.
- Maai bij een normale loopsnelheid. Een hogere snelheid levert weinig tijdwinst op en leidt tot slechtere maairesultaten.
- Om ervoor te zorgen dat u de greens in een rechte lijn maait en de machine op een gelijke afstand van de rand van de vorige maaibaan blijft, moet u de markeringsstrepen op de mand gebruiken (Figuur 22).

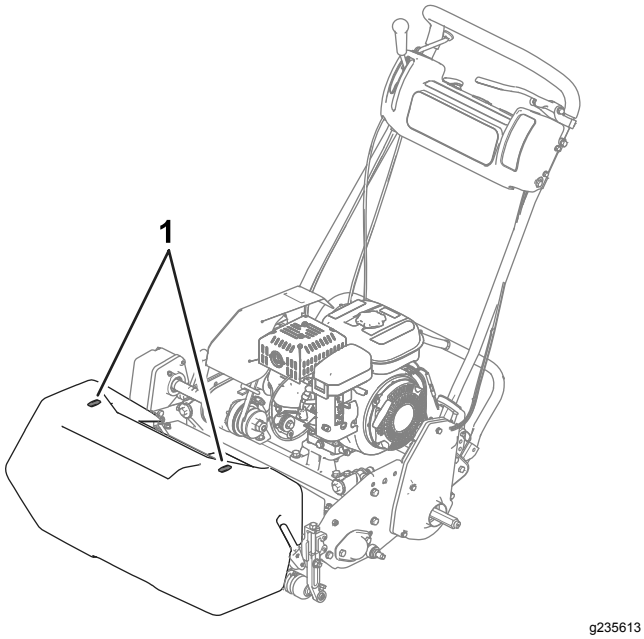

Figuur 22

1. Markeringsstrepen

De machine gebruiken bij geringe verlichting

Gebruik de LED-lampset als u de machine gebruikt bij geringe verlichting; neem contact op met uw erkende Toro verdeler.

Belangrijk: **Gebruik geen andere verlichtingssystemen met deze machine: deze zijn niet compatibel met de wisselstroom geleverd door de motor.**

De bedieningsorganen gebruiken tijdens het maaien

1. Start de motor, zet de gashendel op lage snelheid, duw de handgreep omlaag om de maai-eenheid omhoog te brengen, druk de dodemanshendel in, zet de tractiehendel en de aandrijfhendel van de messenkooi in de stand VOORUIT (transport) en ga met de maaimachine naar de rand van de green (Figuur 23).
2. Zet de hendel in de stand NEUTRAAL (Figuur 23).

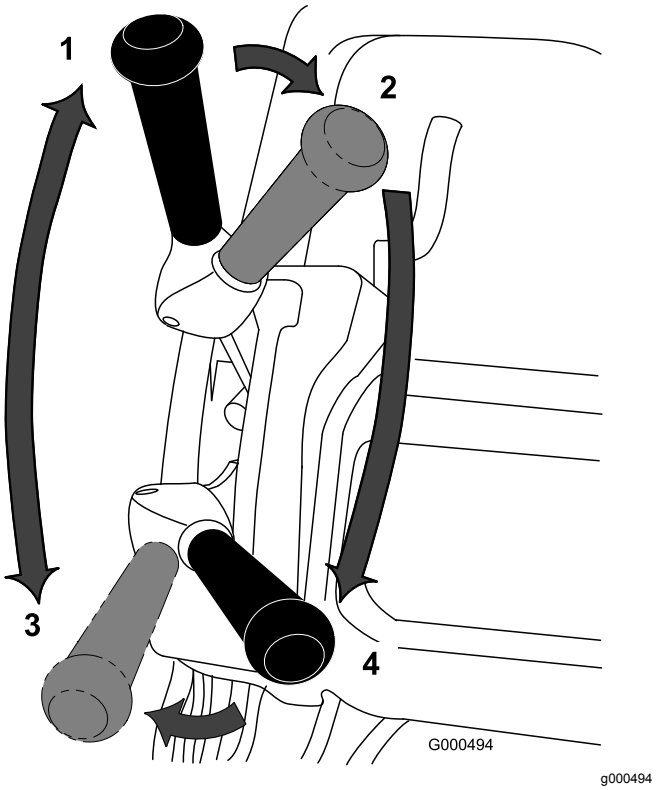

Figuur 23

Standen van de tractiehendel en aandrijfhendel van de messenkooi

1. NEUTRAAL
2. Tractie - NEUTRAAL en aandrijving messenkooi - UIT
3. Tractie - VOORUIT (transport)
4. Tractie - VOORUIT en aandrijving messenkooi - AAN

3. Zet de hendel naar de stand tractie - NEUTRAAL en de aandrijving messenkooi - UIT (Figuur 23).
4. Zet de hendel naar de stand tractie - VOORUIT en de aandrijving messenkooi - AAN (Figuur 23), geef meer gas totdat de machine de gewenste snelheid heeft bereikt. Duw vervolgens de machine de green op, laat de maai-eenheid neer en begin met maaien.

De bedieningsorganen gebruiken na het maaien

1. Rij de machine van de green af, schakel de messenkooi uit en zet de rijhendels in de stand UIT en zet de motor af.
2. Maak de grasmand leeg, monteer de grasmand op de maaier en transporteer de machine naar de stalling.

Na gebruik

Veiligheid na het werk

Algemene veiligheid

- Zet de gashendel terug voordat u de motor afzet. Als de machine een brandstofafsluitklep heeft, draait u deze dicht na het maaien.
- Verwijder gras en vuil van de machine om brand te voorkomen. Neem gemorste olie of brandstof op.

De machine transporteren

Transporteer de machine na het maaien weg van het werkterrein; raadpleeg De machine transporteren met transportwielen (bladz. 21) of De machine transporten met een aanhanger (bladz. 21) en De machine slepen (bladz. 21).

Onderhoud

⚠ WAARSCHUWING

Als u de machine niet goed onderhoudt kunnen systemen van de machine voortijdig defect raken en u of omstanders mogelijk letsel toebrengen.

Zorg ervoor dat de machine goed wordt onderhouden en goed functioneert zoals aangegeven in deze instructies.

Opmerking: Bepaal vanuit de normale bestuurderspositie de linker- en rechterzijde van de machine.

Belangrijk: **Kantel de machine niet met een hoek die groter is dan 25°. Als u de machine kantelt met een hoek die groter is dan 25°, lekt er olie in de verbrandingskamer en/of uit de dop van de brandstoftank.**

⚠ VOORZICHTIG

Als u het sleuteltje in het contact laat, bestaat de kans dat iemand de motor per ongeluk start waardoor u en andere omstanders ernstig letsel kunnen oplopen.

Verwijder het sleuteltje uit het contact en koppel de accu los voordat u onderhoudswerkzaamheden uitvoert aan het voertuig.

Aanbevolen onderhoudsschema

Onderhoudsinterval	Onderhoudsprocedure
Na de eerste 20 bedrijfsuren	• Na de eerste 20 bedrijfsuren - De motorolie verversen. • Ververs de motorolie.
Bij elk gebruik of dagelijks	• De interlockschakelaars controleren. • Voor elk gebruik of dagelijks - Het motoroliepeil controleren. • Het motoroliepeil controleren.
Om de 25 bedrijfsuren	• De machine smeren. (Smeer de fittings meteen na elke wasbeurt in, ongeacht het aangegeven onderhoudsinterval.)
Om de 50 bedrijfsuren	• Ververs de motorolie (vaker in stoffige of vuile omstandigheden). • Ververs de motorolie. • Schuimelement van luchtfilter reinigen en met olie bestrijken (vaker in vuile of stoffige omstandigheden).
Om de 100 bedrijfsuren	• Het papieren luchtfilterelement vervangen (vaker in vuile of stoffige omstandigheden). • Bougie controleren.
Om de 1000 bedrijfsuren	• Vervang de brandstofslang. • Vervang de ontluchtingsslang. • Controleer de drijfriemen van de transmissie. • Controleer de transmissielagers.

Belangrijk: **Raadpleeg de gebruikershandleiding van de motor voor verdere onderhoudsprocedures.**

Controlelijst Dagelijks Onderhoud

Belangrijk: **Gelieve deze pagina te kopiëren ten behoeve van gebruik bij routinecontroles.**

Gecontroleerde item	Voor week van:						
	Ma.	Di.	Wo.	Do.	Vr.	Za.	Zo.
Werking van veiligheidssysteem controleren.							
Werking van de parkeerrem controleren.							
Brandstofpeil controleren.							
Het motoroliepeil controleren.							
Het luchtfilter controleren							
De koelribben van de motor reinigen.							
Controleren of motor ongewone geluiden maakt.							
Controleren op ongewone geluiden tijdens het gebruik.							
Afstelling van contact tussen ondermes en messenkooi controleren.							
Maaihoogte-instelling controleren.							
Alle smeerpunten smeren.							
Beschadigde lak bijwerken.							

Aantekening voor speciale aandachtsgebieden:

Controle uitgevoerd door:		
Item	**Datum**	**Informatie**

Procedures voorafgaande aan onderhoud

De machine veilig onderhouden

- Schakel de aandrijvingen en de maai-eenheid uit, stel de parkeerrem in werking, zet de motor af en maak de bougiekabel los van de bougie. Wacht totdat alle bewegende delen tot stilstand zijn gekomen voordat u de machine afstelt, reinigt of repareert.
- Als de motor moet lopen om onderhouds- of afstelwerkzaamheden uit te voeren, moet u uw kleding, handen, voeten en andere lichaamsdelen uit de buurt van de maai-eenheid, werktuigen en bewegende delen houden. Houd omstanders op een afstand.
- Zorg ervoor dat alle onderdelen in goede staat verkeren en dat alle hydraulische aansluitingen stevig vastzitten. Vervang versleten, beschadigde en ontbrekende onderdelen en stickers. Draai al het bevestigingsmateriaal regelmatig strak aan, zodat de machine steeds veilig kan worden gebruikt.
- Controleer de onderdelen van de grasvanger regelmatig en vervang ze wanneer dit nodig is.
- Verwijder gras en vuil van het maaidek, de aandrijvingen, de geluiddempers, de koelschermen en de motor om brand te voorkomen. Neem gemorste olie of brandstof op.
- Haal voorzichtig de druk van onderdelen met opgeslagen energie.
- Vervang geluiddempers die gebreken vertonen.
- Indien grote reparaties nodig zijn of ondersteuning vereist is moet u contact opnemen met een erkende Toro dealer.
- Om veilige en optimale prestaties van de machine te verkrijgen, moet u ter vervanging alleen originele Toro onderdelen gebruiken. Gebruik ter vervanging nooit onderdelen van andere fabrikanten, omdat dit gevaarlijk kan zijn en de productgarantie hierdoor kan vervallen.

Smering

De machine smeren

Onderhoudsinterval: Om de 25 bedrijfsuren

Spuit vet in de 12 smeernippels van de maaier. Gebruik hiervoor nr. 2 smeervet op lithiumbasis. De beste resultaten verkrijgt u met een smeerpistool.

De smeerpunten zijn:

- 2 op de voorrol (Figuur 24)
- 2 op de lagers van de messenkooi (Figuur 24)
- 2 op de trommelassen (Figuur 25)
- 3 op de differentieel (Figuur 25)
- 2 op de lagers van de secundaire as van de messenkooi (Figuur 26)
- 1 op de draaipunten van de riemspanrol (Figuur 27).

1. Veeg alle smeernippels af met een schone doek.
2. Spuit vet in de nippels.

   Belangrijk: **Bij het smeren mag de druk niet te hoog zijn omdat anders de pakkingen permanente schade kunnen oplopen.**

3. Veeg eventueel overtollig vet weg.

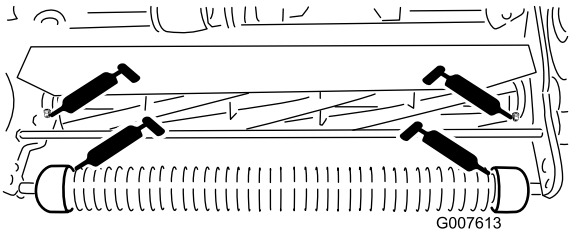

g007613

Figuur 24

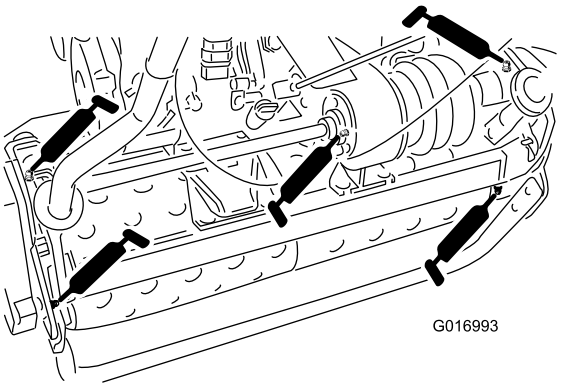

g016993

Figuur 25

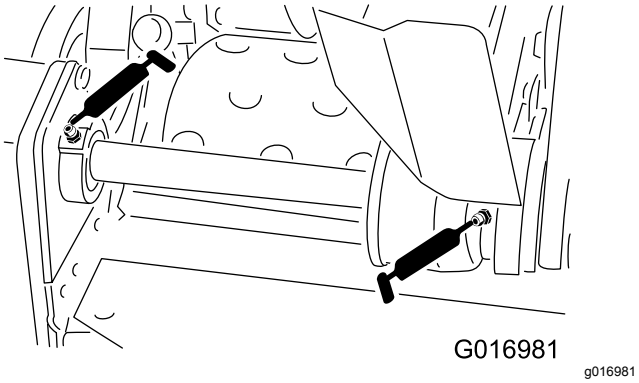

Figuur 26

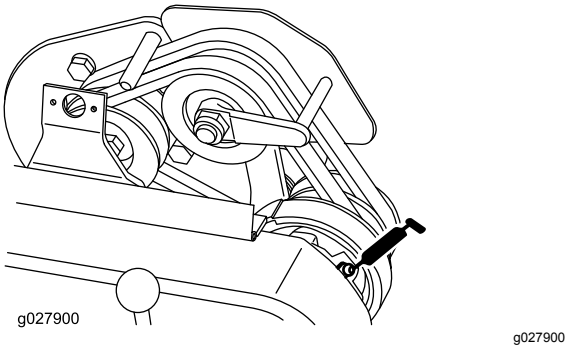

Figuur 27

Onderhoud motor

Veiligheid van de motor

- Benzine is ontvlambaar en explosief en kan lichamelijk letsel veroorzaken.
- Controleer regelmatig of de brandstofleidingen goed vastzitten en slijtage vertonen. Indien nodig moet u ze vastzetten of repareren.
- Als u de machine kantelt, kan er benzine uit de tank lekken. Kantel de machine niet met een hoek die groter is dan 25°. Als de brandstofdop in aanraking komt met brandstof, moet u de dop vervangen.
- Laat de motor drooglopen of pomp de brandstof met een handpomp uit de tank. Gebruik nooit een hevel. Als u de brandstoftank moet aftappen, doe dit dan in de open lucht.

Motorolie verversen/olie-peil controleren

Onderhoudsinterval: Na de eerste 20 bedrijfsuren
Bij elk gebruik of dagelijks
Om de 50 bedrijfsuren

Vul het carter met ongeveer 0,6 liter olie die de juiste viscositeit heeft voordat u de machine start. De motor gebruikt een type hoogwaardige olie waaraan het American Petroleum Institute (API) onderhoudsclassificatie SE of hoger heeft verleend. Selecteer de juiste viscositeit (dikte) van de olie op basis van de omgevingstemperatuur. Figuur 28 laat zien wat de aanbevolen temperatuur/viscositeit is.

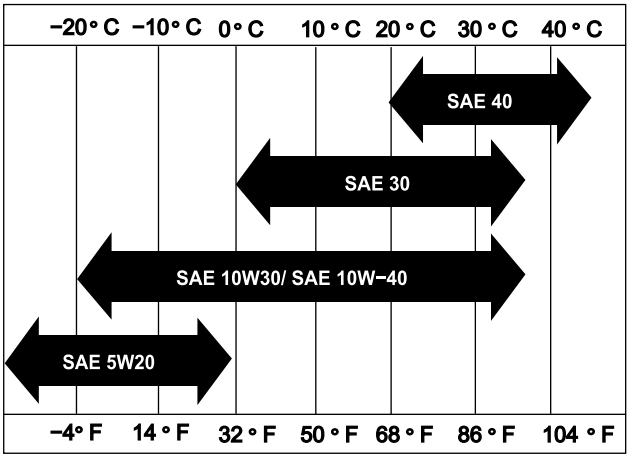

Figuur 28

Opmerking: Multigrade-olie (5W-20, 10W-30 en 10W-40) leidt tot een hoger olieverbruik. Controleer het motoroliepeil vaker als u dit type olie gebruikt.

Het motoroliepeil controleren

Onderhoudsinterval: Bij elk gebruik of dagelijks

Het ideale moment om de motorolie te controleren, is wanneer de motor koud is of voordat u deze hebt gestart aan het begin van de werkdag. Als hij al heeft gedraaid, moet u de olie eerst terug in het carter laten lopen gedurende tenminste 10 minuten voordat u het motoroliepeil controleert.

1. Verwijder de transportwielen (indien aanwezig).
2. Plaats de machine zo, dat de motor waterpas staat en reinig de omgeving van de oliepeilstok (Figuur 29).

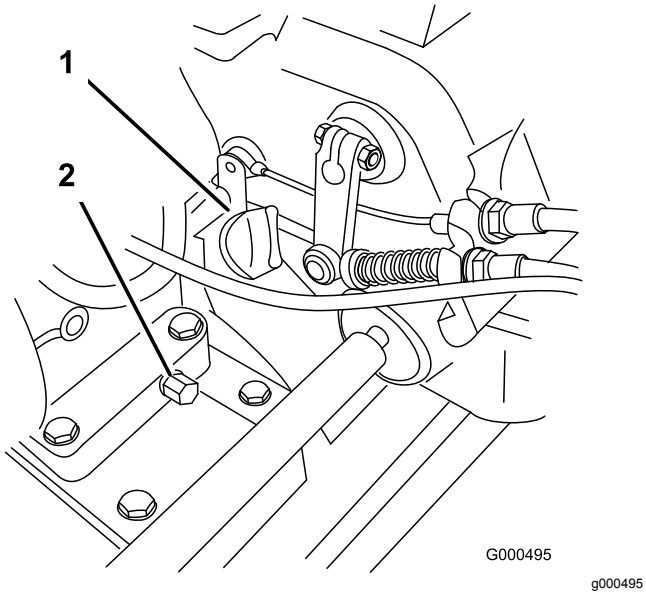

Figuur 29

1. Oliepeilstok
2. Aftapplug

3. Verwijder de oliepeilstok door deze naar links te draaien (Figuur 29).
4. Veeg de peilstok schoon en plaats deze in de vulopening, maar schroef de oliepeilstok niet in de opening.
5. Haal de peilstok eruit en controleer het oliepeil.
6. Als het peil te laag staat, vult u voldoende olie bij totdat het peil tussen de 'H'- en 'L'-markering op de peilstok staat (Figuur 30). Controleer het oliepeil.

   Belangrijk: **Laat het carter niet te vol worden.**

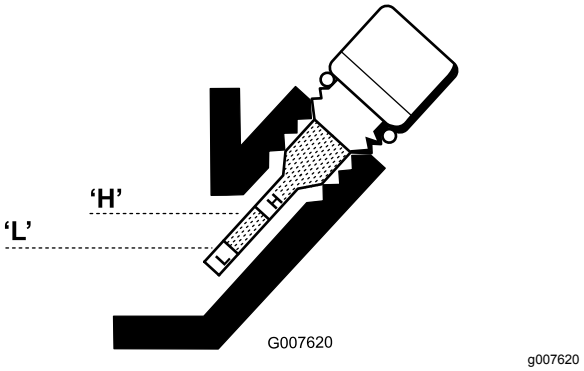

Figuur 30

7. Monteer de peilstok en veeg gemorste olie op.

Motorolie verversen

Onderhoudsinterval: Na de eerste 20 bedrijfsuren

Om de 50 bedrijfsuren

1. Start de motor en laat deze enkele minuten lopen zodat de motorolie warm wordt.
2. Plaats een opvangbak onder de aftapplug aan de achterzijde van de machine (Figuur 29). Zet de aftapplug los.
3. Duw de handgreep omlaag om de maaimachine en de motor naar achteren te kantelen, zodat alle olie in de opvangbak kan lopen.

   Belangrijk: **Kantel de machine niet met een hoek die groter is dan 25°. Als u de machine kantelt met een hoek die groter is dan 25°, lekt er olie in de verbrandingskamer en/of uit de dop van de brandstoftank.**
4. Plaats de aftapplug terug en vul het carter weer met de aanbevolen olie.
5. Draai de aftapplug vast met een torsie van 20 tot 23 N·m.
6. Neem eventueel gemorste olie op.
7. U moet de oude olie op de juiste wijze afvoeren. Verwerk deze volgens de plaatselijk geldende voorschriften.

Onderhoud van het luchtfilter

Onderhoudsinterval: Om de 50 bedrijfsuren—Schuimelement van luchtfilter reinigen en met olie bestrijken (vaker in vuile of stoffige omstandigheden).

Om de 100 bedrijfsuren—Het papieren luchtfilterelement vervangen (vaker in vuile of stoffige omstandigheden).

Belangrijk: **Het luchtfilter een onderhoudsbeurt geven (vaker als de machine wordt gebruikt in stoffige of vuile omstandigheden)**

1. Zorg ervoor dat de bougiekabel is losgekoppeld van de bougie.
2. Verwijder de vleugelmoer waarmee het luchtfilterdeksel vastzit en verwijder het deksel (Figuur 31).

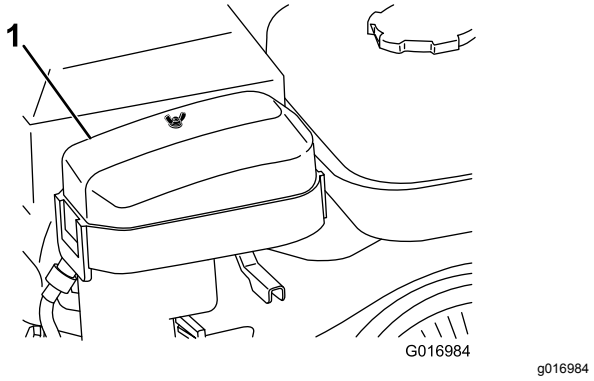

Figuur 31

1. Luchtfilterdeksel

3. Maak het deksel schoon.
4. Als het schuimelement vuil is, moet u dit verwijderen van het papierelement (Figuur 32) en grondig reinigen als volgt:
   A. Was het schuimelement in een oplossing van vloeibare zeep en warm water. Knijp het goed uit om het vuil te verwijderen, zonder te wringen omdat het schuim dan kan scheuren.
   B. Droog het schuimelement door dit te wikkelen in een schone doek. Knijp de doek en het schuimelement uit om ze droog te laten worden, zonder te wringen omdat het schuim dan kan scheuren.
   C. Drenk het schuimelement door en door in schone motorolie. Knijp het element uit om overtollige olie te verwijderen en de olie te verdelen.

   Opmerking: Een schuimelement dat vochtig is van olie is wenselijk.

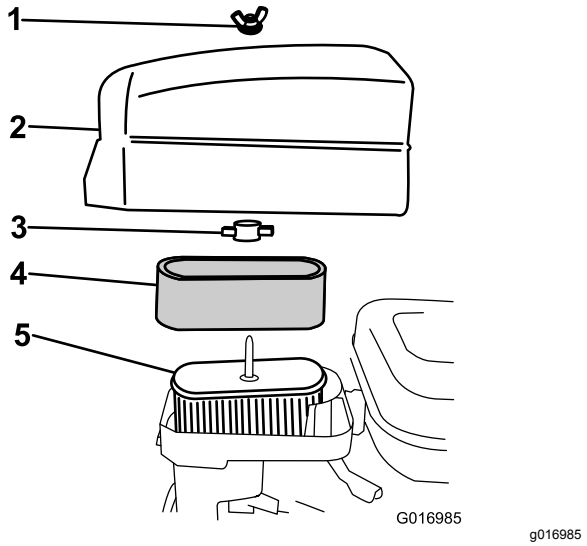

Figuur 32

1. Vleugelmoer
2. Luchtfilterdeksel
3. Plastic vleugelmoer
4. Schuimelement
5. Papierelement

5. Controleer de conditie van het papierelement. Reinig het door voorzichtig erop te kloppen en vervang het indien dit nodig is.

   Belangrijk: **Reinig het papierelement niet met perslucht.**
6. Monteer het schuimelement, het papierelement en het luchtfilterdeksel.

   Belangrijk: **Gebruik de motor niet zonder het luchtfilterelement omdat dit kan leiden tot overmatige slijtage en beschadiging van de motor.**

Onderhoud van de bougie

Onderhoudsinterval: Om de 100 bedrijfsuren

Gebruik een NGK BR6HS bougie of een bougie van een equivalent type. Zorg ervoor dat de elektrodenafstand 0,6 tot 0,7 mm bedraagt.

1. Trek de bougiekabel los van de bougie (Figuur 33).

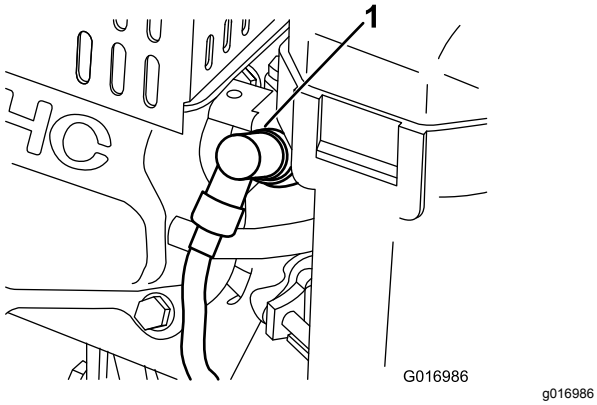

Figuur 33

1. Bougiekabel

2. Reinig de omgeving van de bougie en verwijder de bougie uit de cilinderkop.

   Belangrijk: **Als de bougie gebarsten of vuil is, moet deze worden vervangen. U mag de elektroden niet zandstralen, afkrabben of reinigen omdat hierdoor gruis kan losraken en in de cilinder terechtkomen. Dit kan leiden tot beschadiging van de motor.**

3. Zorg ervoor dat de elektrodenafstand 0,6 tot 0,7 mm bedraagt, zoals getoond in (Figuur 34). Plaats een bougie met de juiste elektrodenafstand. Draai de bougie stevig vast met een torsie van 23 N·m.

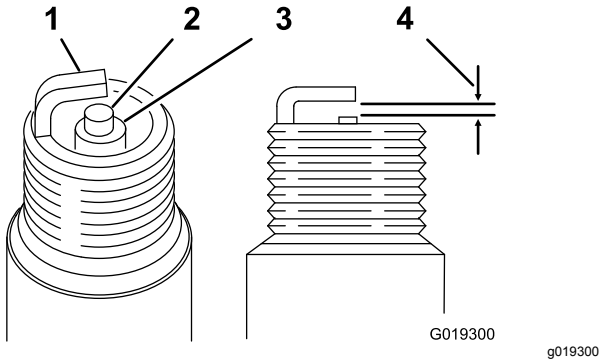

Figuur 34

1. Centrale elektrode-isolator
2. Massa-elektrode
3. Elektrodenafstand: 0,6 tot 0,7 mm

Onderhoud brandstofsysteem

Brandstoffilter reinigen

1. Sluit de brandstofafsluitklep en schroef de bezinkselkolf van de carburatorbehuizing (Figuur 35).

   Opmerking: Als u een 12-kantige dopsleutel van 17 mm gebruikt op de bodem van de bezinkselkolf, kunt u voorkomen dat deze wordt beschadigd.

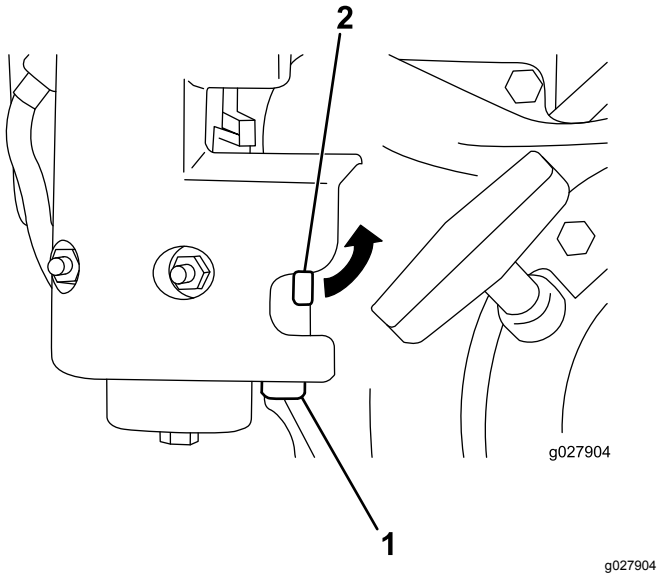

Figuur 35

1. Bezinkselkolf
2. Brandstofklep

2. Reinig de bak en het filter in schone benzine en monteer ze.

Onderhoud elektrisch systeem

Onderhoud van de interlockschakelaar van de tractie

Ga als volgt te werk als de interlockschakelaar van de tractie moet worden afgesteld of vervangen.

1. Zorg ervoor dat de motor is afgezet, de tractiebediening is uitgeschakeld en de tractiehendel tegen de aanslag van de neutraalstand aanzit Figuur 36).

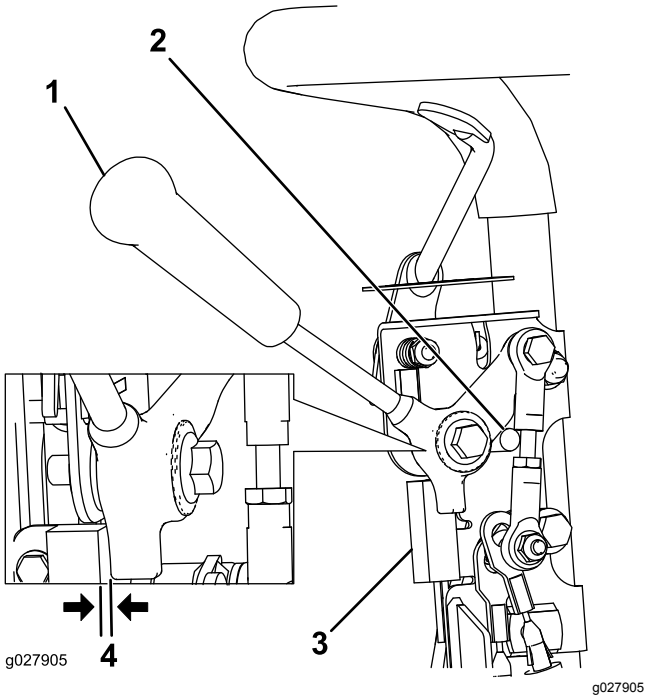

Figuur 36

1. Tractiehendel
2. Aanslag van de neutraalstand
3. Interlockschakelaar
4. 0,8 mm opening

2. Maak de bevestigingen van de interlockschakelaar los (Figuur 36).
3. Plaats een afstandsring met een dikte van 0,8 mm tussen de tractiehendel en de interlockschakelaar (Figuur 36).
4. Zet de bevestigingen van de interlockschakelaar vast en controleer de opening opnieuw.

   Opmerking: De tractiehendel mag niet in contact komen met de schakelaar.
5. Beweeg de tractiehendel en controleer of er stroom op de schakelaar staat.

Opmerking: Vervang de schakelaar indien nodig.

Onderhouden remmen

De bedrijfs-/parkeerrem afstellen

Indien de bedrijfs-/parkeerrem slipt tijdens het gebruik, moet u deze afstellen.

1. Schakel de bedrijfsrem volledig in en duw de knop van de parkeerrem in zodat de bedrijfsrem op de pen van de parkeerrem rust (Figuur 37).

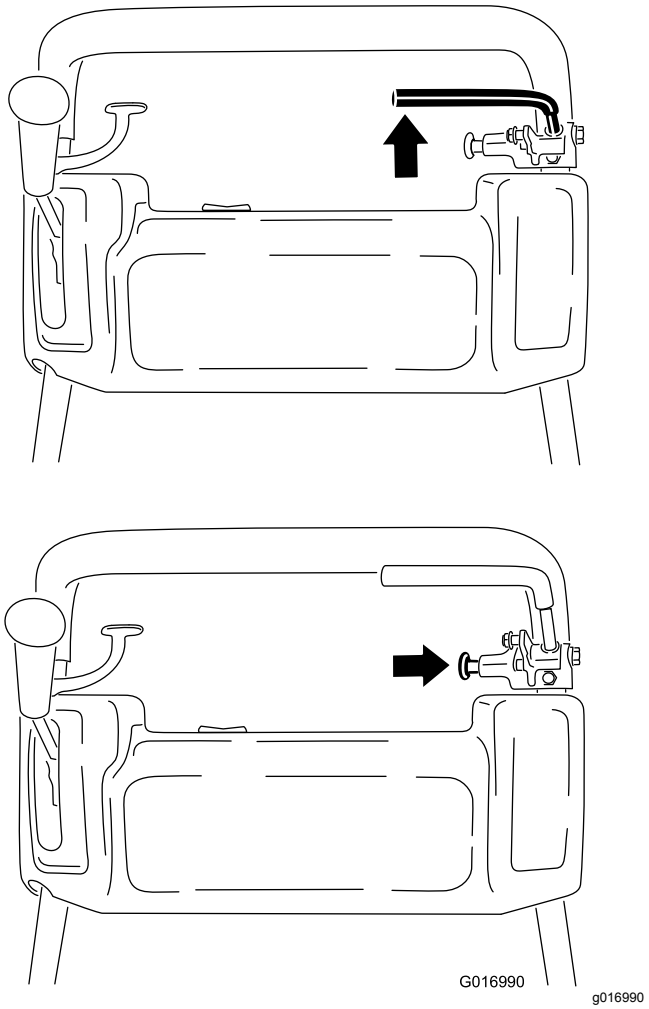

Figuur 37

2. Gebruik een weegschaal en druk de hendel van de bedrijfsrem in (Figuur 38). De parkeerrem moet loskomen als er 13,5 tot 18 kg kracht wordt uitgeoefend. Als de parkeerrem vrijkomt voordat er 13,5 tot 18 kg kracht wordt uitgeoefend, moet u de remkabel afstellen.

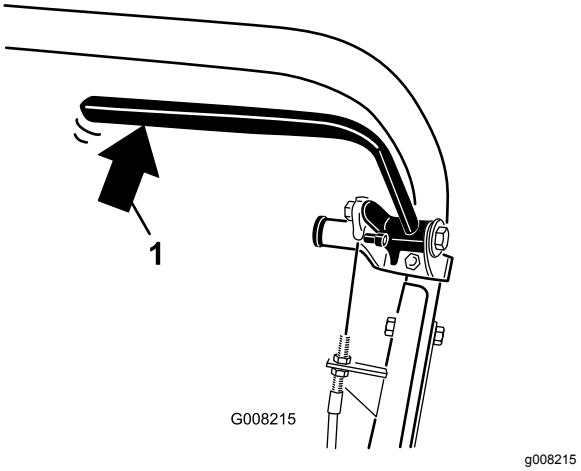

Figuur 38

1. Achterdruk op de hendel van de bedrijfsrem

3. Draai de borgschroef los waarmee de kap van de V-riem is bevestigd, en draai de kap open (Figuur 39).

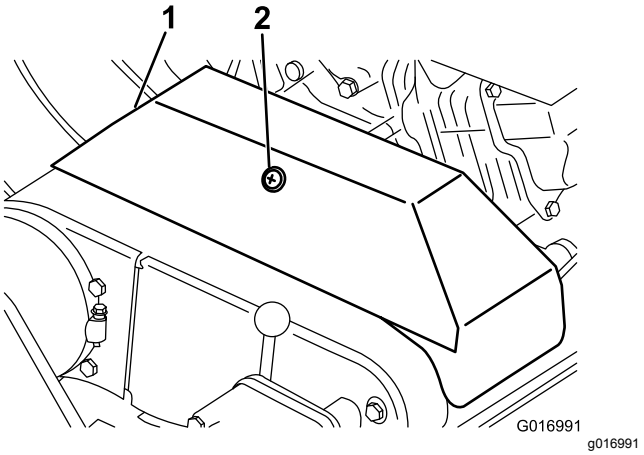

Figuur 39

1. Kap van de V-riem
2. Borgschroef

4. Ga als volgt te werk om de spanning van de remkabel aan te passen.
   - Draai om de kabelspanning te verminderen de voorste contramoer losser en de achterste contramoer vaster (Figuur 40). Herhaal stap 1 en 2 en stel indien nodig de spanning af.
   - Draai om de kabel strakker te zetten de voorste contramoer vaster en de achterste contramoer losser (Figuur 40). Herhaal stap 1 en 2 en stel indien nodig de spanning af.

   Opmerking: U kunt de kabel afstellen bij de beugels met de contramoeren bij het bedieningspaneel of bij de beugel bij de motorbasis.

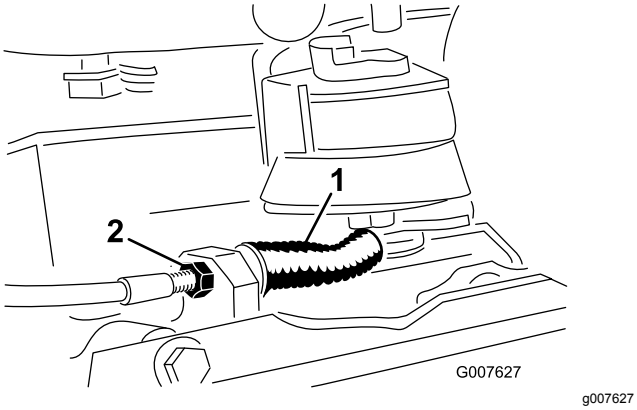

Figuur 40

1. Kabel van bedrijfs-/parkeerrem
2. Voorste contramoer

5. Sluit de kap en zet de borging vast.

Onderhoud riemen

De riemen afstellen

Zorg ervoor dat de riemen de juiste spanning hebben zodat de machine naar behoren kan werken en onnodige slijtage wordt voorkomen. Controleer de riemen regelmatig.

De drijfriem van de messenkooi afstellen

1. Verwijder de bevestigingen van de drijfriemkap en de drijfriemkap zodat u bij de riem kunt komen (Figuur 41).

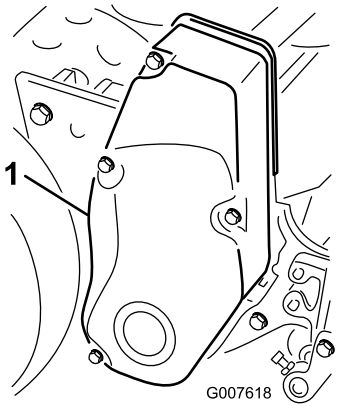

Figuur 41

1. Aandrijfriemkap

2. Controleer de spanning door de riem midden tussen de poelies (Figuur 42) in te drukken met een kracht van ongeveer 2 kg (18 tot 22 N). De riem moet een speling van 6 mm hebben.

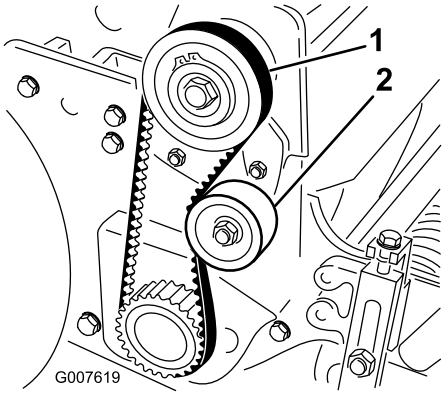

Figuur 42

1. Drijfriem messenkooi
2. Spanpoelie

3. Om de riemspanning af te stellen, gaat u als volgt te werk:

A. Maak de montagemoer van de spanpoelie los en draai de spanpoelie rechtsom tegen de achterzijde van de riem totdat de riem de vereiste spanning heeft (Figuur 42).

Belangrijk: **U mag de riem niet te strak trekken.**

B. Draai de moer vast om de afstelling te borgen.

4. Zet de drijfriemkap weer op zijn plaats.
5. Monteer alle bevestigingsbouten totdat de draad in het inzetdeel grijpt, waarbij u ervoor moet zorgen dat er een geringe afstand blijft bestaan tussen de afdichting van de kap en de zijplaat

   Opmerking: Hierdoor kunt u zien of de bouten recht voor de getapte inzetstukken zitten.
6. Nadat de bouten zijn gemonteerd, moet u ze vastdraaien totdat de afstandhouders contact maken met de zijplaat.

   Opmerking: Draai de schroeven niet te vast aan.

De tractiedrijfriem afstellen

1. Verwijder de bevestigingen van de drijfriemkap en de drijfriemkap zodat u bij de riem kunt komen (Figuur 43).

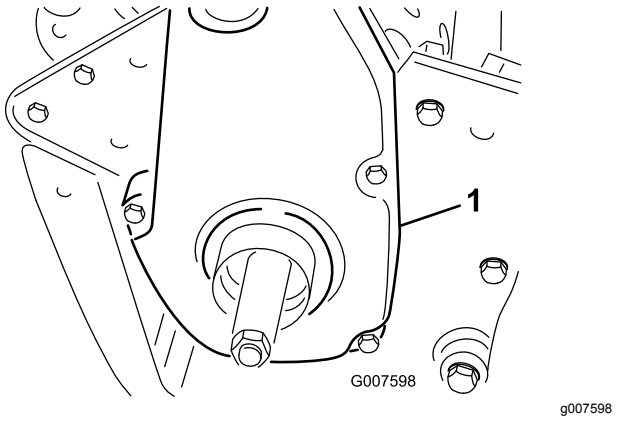

Figuur 43

1. Kap van tractiedrijfriem

2. Controleer de spanning door de riem midden tussen de poelies (Figuur 44) in te drukken met een kracht van ongeveer 2 kg (18 tot 22 N).

   Opmerking: De riem moet een speling van 6 mm hebben.

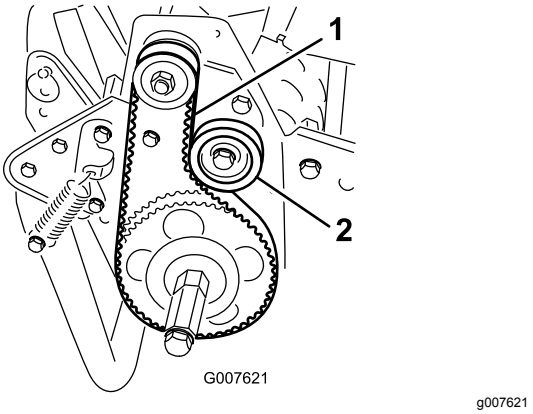

Figuur 44

1. Tractieriem
2. Spanpoelie

3. Om de riemspanning af te stellen, gaat u als volgt te werk:

   A. Maak de montagemoer van de spanpoelie los en draai de spanpoelie rechtsom tegen de achterzijde van de riem totdat de riem de vereiste spanning heeft (Figuur 44).

   Belangrijk: **U mag de riem niet te strak trekken.**

   B. Draai de moer vast om de afstelling te borgen.
4. Zet de drijfriemkap weer op zijn plaats.
5. Monteer alle bevestigingsbouten totdat de draad in het inzetdeel grijpt, waarbij u ervoor moet zorgen dat er een geringe afstand blijft bestaan tussen de afdichting van de kap en de zijplaat

   Opmerking: Hierdoor kunt u zien of de bouten recht voor de getapte inzetstukken zitten.
6. Nadat de bouten zijn gemonteerd, moet u ze vastdraaien totdat de afstandhouders contact maken met de zijplaat.

   Opmerking: Draai de schroeven niet te vast aan.

De differentieelriem afstellen

1. Verwijder de bouten waarmee het voorste en het achterste deel van de differentieelkap zijn bevestigd aan de differentieelbehuizing en schuif beide delen weg zodat u bij de riem kunt komen.
2. Controleer de spanning door de riem midden tussen de poelies (Figuur 45) in te drukken met een kracht van ongeveer 2,5 kg (22 tot 26 N).

   Opmerking: De riem moet een speling van 6 mm hebben.

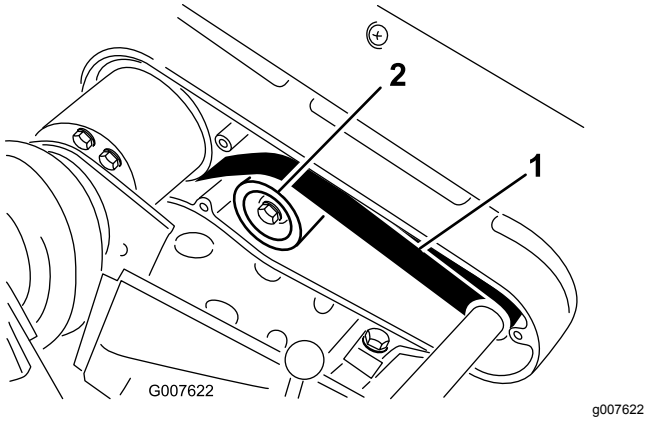

Figuur 45

1. Differentieelriem
2. Spanpoelie

3. Om de riemspanning af te stellen, gaat u als volgt te werk:
   A. Maak de montagemoer van de spanpoelie los en draai de spanpoelie rechtsom tegen de achterzijde van de riem totdat de riem de vereiste spanning heeft (Figuur 45).

      Belangrijk: **U mag de riem niet te strak trekken.**

   B. Draai de moer vast om de afstelling te borgen.
4. Zet de drijfriemkap weer op zijn plaats.
5. Monteer alle bevestigingsbouten totdat de draad in het inzetdeel grijpt, waarbij u ervoor moet zorgen dat er een geringe afstand blijft bestaan tussen de afdichting van de kap en de zijplaat Hierdoor kunt u zien of de bouten recht voor de getapte inzetstukken zitten.
6. Nadat de bouten zijn gemonteerd, moet u ze vastdraaien totdat de afstandhouders contact maken met de zijplaat. Draai de schroeven niet te vast aan.

Primaire V-riemen afstellen

1. Om de spanning van de primaire V-riemen af te stellen, moet u eerst de afstelling van het tractiebediening controleren; zie De tractiebediening afstellen (bladz. 39). Als het onmogelijk is de kracht van ongeveer 27 tot 32 N uit te oefenen die nodig is om de tractiebediening af te stellen, gaat u verder met volgende stap.
2. Draai de borgschroef los waarmee de kap van de V-riem is bevestigd, en draai de kap open (Figuur 46).

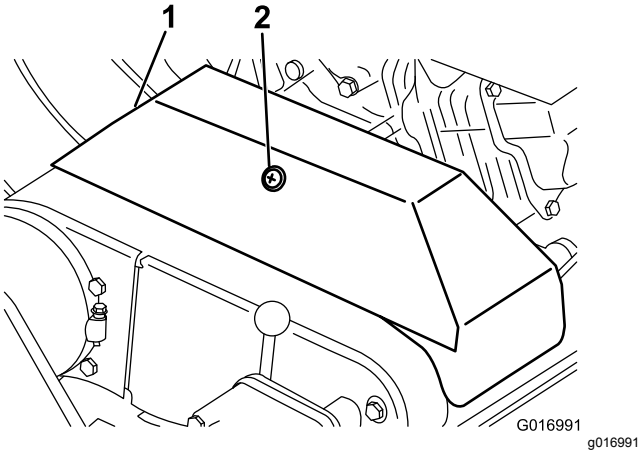

Figuur 46

1. V-riem
2. Borgschroef

3. Om de riemspanning te verhogen, draait u de bevestigingsbouten van de motor los en schuift u motor naar achteren in de sleuven.

   Belangrijk: **U mag de riem niet te strak trekken.**
4. De bevestigingsbouten van de vastdraaien.

   Opmerking: De afstand tussen het midden van de aandrijfpoelie en de aangedreven poelie moet ongeveer 12,9 cm zijn nadat de nieuwe V-riemen zijn gemonteerd.
5. Nadat de spanning van de primaire V-riemen is afgesteld, moet u de uitlijning van poelie van de uitgangsas van de motor en de poelie van de secundaire as controleren met behulp van een rechte rand.
6. Als de poelies niet in een rechte lijn staan, moet u de schroeven losdraaien waarmee de onderkant van de motor is bevestigd aan het frame van de machine en de motor van links naar rechts schuiven totdat de poelies in een rechte lijn staan met een marge van 0,7 mm.

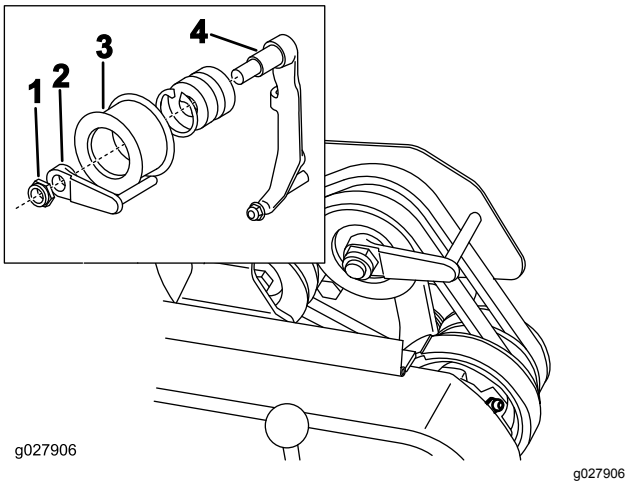

Figuur 47

1. Borgmoer
2. Riemgeleider
3. Spanpoelie
4. Arm van de spanpoelie

7. Draai de bevestigingsschroeven vast en controleer de uitlijning.
8. Om de machine gemakkelijker te duwen of te slepen zonder de motor te starten, moet u de riemgeleider als volgt afstellen (Figuur 47, inzet)
   A. Schakel de koppeling in.
   B. Draai de borgmoer los waarmee de spanpoelie en de riemgeleider zijn bevestigd aan de arm van de spanpoelie.
   C. Draai de riemgeleider rechtsom totdat de afstand tussen geleidevinger en de achterzijde van de drijfriemen ongeveer 1,5 mm bedraagt.
   D. Draai de borgmoer vast waarmee de spanpoelie en de riemgeleider zijn bevestigd aan de arm van de spanpoelie.
9. Sluit de kap en zet de borging vast.

Differentieelriem vervangen

1. Verwijder de bouten waarmee de kappen van de drijfriemen van de tractie en de messenkooi zijn bevestigd aan de rechter zijplaat, en verwijder de kappen.
2. Maak de montagemoer van elke spanpoelie los en draai de spanpoelies linksom vanaf de achterzijde van elke riem om de riem te ontspannen.
3. Verwijder de riemen
4. Verwijder de bouten waarmee het voorste en het achterste deel van de differentieelkap zijn bevestigd aan de differentieelbehuizing en schuif beide delen weg zodat u bij de riem kunt komen (Figuur 48).

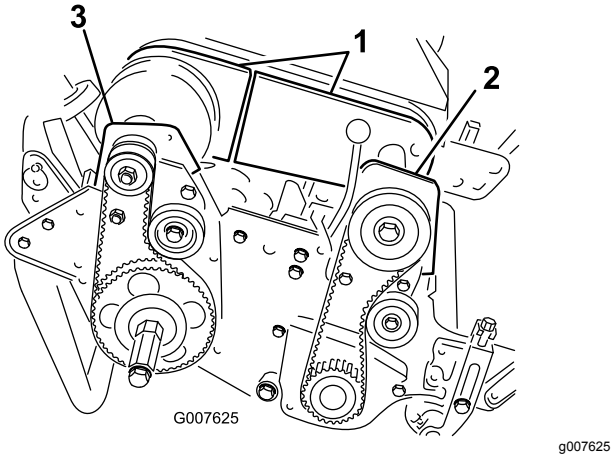

Figuur 48

1. Delen van de differentieelkap
2. Behuizing voorste koppeling
3. Lagerhuis, rechts achter

5. Maak de montagemoer op de spanpoelie van de differentieel los en draai de spanpoelies linksom vanaf de achterzijde van de riem om de riem te ontspannen.
6. Verwijder de 2 bouten en 2 borgmoeren waarmee de behuizing van de voorste koppeling is bevestigd aan de zijplaat (Figuur 48).
7. Draai het lagerhuis 180° zodat de onderkant ervan naar boven wijst.
8. Verwijder de 2 bouten en 2 borgmoeren waarmee de lagerbehuizing rechtsachter is bevestigd aan de zijplaat (Figuur 48).
9. Draai het lagerhuis 180° zodat de onderkant ervan naar boven wijst.
10. Verwijder de oude riem.
11. Schuif de nieuwe riem over de kappen van de behuizing van de koppeling en de lagerbehuizing die u hebt rondgedraaid, de delen van de differentieelkap en op de differentieelpoelies.
12. Let erop dat de spanpoelie is geplaatst tegen de achterzijde van de riem.
13. Draai de behuizing van de koppeling en de lagerbehuizing weer rechtop in hun oorspronkelijke stand en zet ze vast aan de zijplaat met de bouten en moeren die u eerder hebt verwijderd.
14. Pas de spanning van de differentieelriem aan, zie De differentieelriem afstellen (bladz. 36).
15. Pas de spanning van de tractiedrijfriem en van de drijfriem van de messenkooi aan, zie De tractiedrijfriem afstellen (bladz. 36) en De drijfriem van de messenkooi afstellen (bladz. 35).

16. Plaats de kappen van de differentieel, de tractieaandrijving en de messenkooiaandrijving.

Onderhoud bedieningsysteem

De tractiebediening afstellen

Als de tractiebediening niet werkt of slipt tijdens het maaien, moet deze worden afgesteld.

1. Schakel de tractiebediening UIT.
2. Draai de borgschroef los waarmee de kap van de V-riem is bevestigd, en draai de kap open (Figuur 46).
3. Om de kabel strakker te zetten, moet u de voorste contramoer op de kabel losdraaien en de achterste contramoer aandraaien (Figuur 49) totdat een kracht van 8 tot 9 Nm nodig is om de tractiebediening in werking te stellen.

   Opmerking: Meet de kracht bij de bedieningsknop.

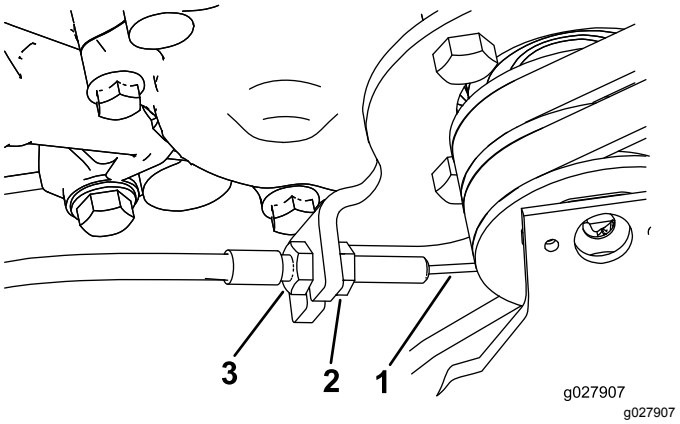

Figuur 49

1. Tractiekabel
2. Voorste contramoer op kabel
3. Achterste contramoer op kabel

4. Draai de voorste contramoer op de kabel vast.
5. Sluit de kap en zet de borging vast.
6. Controleer de werking van de tractiebediening.

Onderhoud van het maaidek

Veiligheid van de messen

Wees voorzichtig als u de messenkooi van de maai-eenheid controleert. Draag handschoenen en wees voorzichtig als u onderhoudswerkzaamheden uitvoert aan de messenkooi.

Achterste trommel horizontaal stellen t.o.v. de messenkooi

1. Parkeer de machine op een egaal, horizontaal oppervlak, bij voorkeur op een stalen precisieplaat.
2. Plaats een platte staalstrip van 0,6 x 2,5 cm, met een lengte van ongeveer 74 cm, onder de messen van de messenkooi en tegen de voorste rand van het ondermes om te voorkomen dat de ondermesbalk op het werkoppervlak komt te rusten.
3. Til de voorste rol omhoog zodat alleen de achterste trommel en de messenkooi op het oppervlak rusten.
4. Druk de machine stevig omlaag, boven de messenkooi, zodat alle messen van de messenkooi de staalstrip raken.
5. Terwijl u de machine omlaag drukt, schuift u een voelmaat onder een uiteinde van de trommel. Daarna doet u dit bij het andere uiteinde van de trommel.

   Opmerking: Als de afstand tussen de trommel en het werkoppervlak aan beide uiteinden groter dan 0,25 mm is, moet u de trommel afstellen (ga verder met stap 6). Als de afstand minder dan 0,25 mm is, hoeft de trommel niet te worden afgesteld.
6. Verwijder de achterste drijfriemkap van de rechterkant van de machine (Figuur 50).

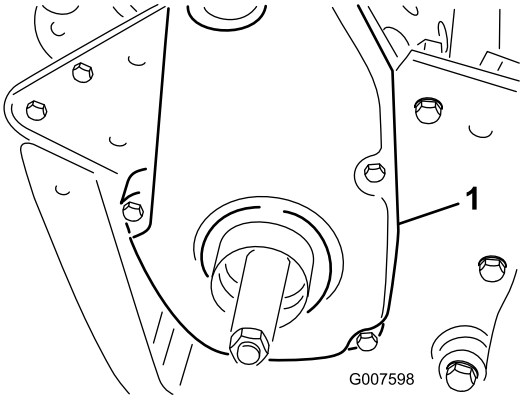

g007598

Figuur 50

1. Kap van tractiedrijfriem

7. Draai de aandrijfpoelie rond totdat de openingen zich recht voor de 4 flensschroeven van het rollager bevinden (Figuur 51).

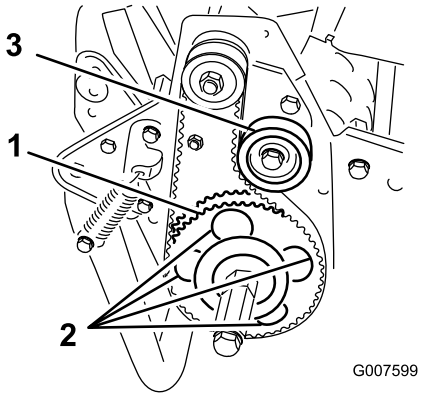

g007599

Figuur 51

1. Aangedreven poelie
2. 4 openingen
3. Spanpoelie

8. Draai de vier schroeven van het rollager en de schroef waarmee de spanpoelie is bevestigd, los.
9. Zet de rechterkant van het rolstel hoger of lager totdat de afstand tot het werkoppervlak minder dan 0,25 mm is.
10. Draai de schroeven van het rollager vast.
11. Stel de riemspanning af en draai de bevestigingsschroef van de spanpoelie vast (Figuur 51).

Contact tussen ondermes en messenkooi afstellen

Stel het contact tussen ondermes en messenkooi af nadat u de maai-eenheid hebt geslepen, gewet of gedemonteerd. Deze procedure is geen dagelijks onderhoud.

1. Parkeer de machine op een vlak, horizontaal oppervlak.
2. Kantel de machine naar achteren op de handgreep zodat u bij het ondermes en de messenkooi kunt komen.

   Belangrijk: **Kantel de machine niet met een hoek die groter is dan 25°. Als u de machine kantelt met een hoek die groter is dan 25°, lekt er olie in de verbrandingskamer en/of uit de dop van de brandstoftank.**
3. Draai de messenkooi zodanig dat een mes de rand van het ondermes kruist tussen de eerste en de tweede schroefkop van het ondermes aan de rechterkant van de maai-eenheid (Figuur 52).

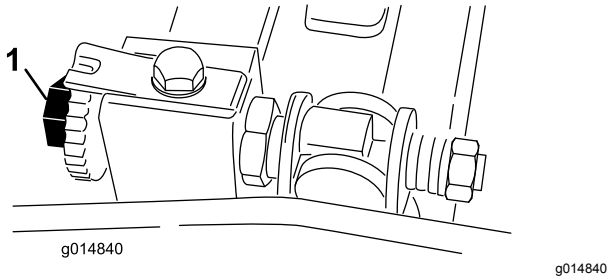

Figuur 52

1. Stelschroef van ondermesbalk

4. Draai de messenkooi zodanig dat een mes de rand van het ondermes kruist tussen de eerste en de tweede schroefkop van het ondermes aan de rechterkant van de maai-eenheid.
5. Steek de afstandsring (0,05 mm) tussen het mes met de markering en de rand van het ondermes op de plaats waar het mes met de markering de rand van het ondermes kruist.
6. Draai aan de rechter afstelschroef van de ondermesbalk tot u een lichte druk (weerstand) voelt als u de afstandsring heen en weer schuift (Figuur 52).
7. Verwijder de afstandsring.
8. Voor de linkerzijde van de maai-eenheid draait u de messenkooi langzaam tot het dichtstbijzijnde mes de rand van het ondermes kruist tussen de eerste en de tweede schroefkop.
9. Herhaal stap 4 tot 7 voor de linkerzijde van de maai-eenheid en de linker afstelschroef van de ondermesbalk.
10. Herhaal stap 5 tot 7 tot u een lichte weerstand voelt zowel aan de rechter- als de linkerkant van de maai-eenheid; gebruik hierbij dezelfde contactpunten.
11. Om een licht contact tussen het ondermes en de messenkooi te verkrijgen, dient u elke stelschroef van de ondermesbalk 3 klikstanden rechtsom te draaien.

    Opmerking: Elke klikstand van de stelschroef van de ondermesbalk beweegt het ondermes 0,018 mm. Draai rechtsom om de rand van het ondermes dichter bij de messenkooi te brengen, en linksom om de rand van het ondermes te verwijderen van de messenkooi.
12. Test de maaiprestaties door een lange strook maaitestpapier tussen het ondermes en de messenkooi te steken, loodrecht op het ondermes (Figuur 53). Draai de messenkooi traag naar voren. Het papier moet gesneden worden.

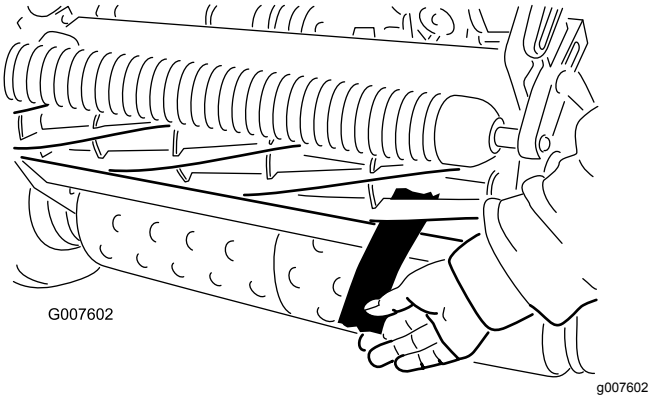

Figuur 53

Opmerking: Als u ziet dat het contact tussen het ondermes en messenkooi te zwaar wordt, moet u de messen van het maaidek wetten, de voorkant van het ondermes vernieuwen of de maai-eenheid slijpen om de scherpe snijranden te krijgen die nodig zijn om met grote precisie te kunnen maaien.

Maaihoogte instellen

1. Controleer of de achterste roller horizontaal is en het contact tussen ondermes en messenkooi correct is. Kantel de machine naar achteren op de handgreep zodat u bij de voorste en achterste rollen en het ondermes kunt komen.

   Belangrijk: **Kantel de machine niet met een hoek die groter is dan 25°. Als u de machine kantelt met een hoek die groter is dan 25°, lekt er olie in de verbrandingskamer en/of uit de dop van de brandstoftank.**
2. Draai de borgmoeren los waarmee de maaihoogtearmen zijn bevestigd aan de maaihoogtebeugels (Figuur 54)

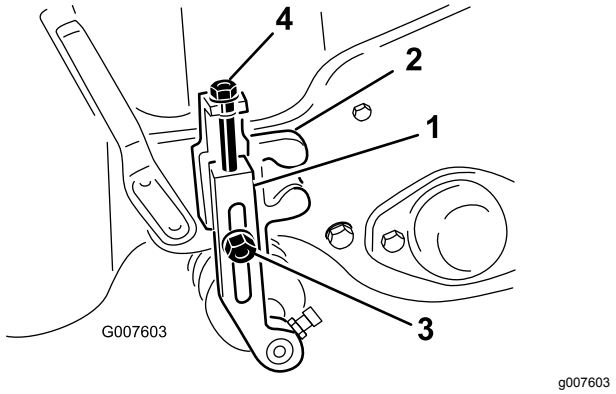

Figuur 54

1. Maaihoogtearm
2. Maaihoogtebeugel
3. Borgmoer
4. Stelschroef

3. Draai de moer op de hoogtelat los (Figuur 55) en draai de stelschroef op de gewenste maaihoogte. De afstand tussen de onderkant van de schroefkop en de lat is de maaihoogte.

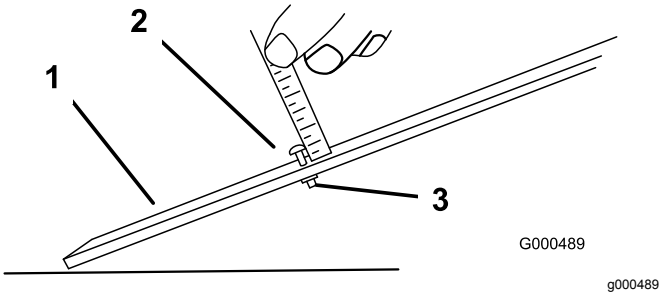

Figuur 55

1. Hoogtelat
2. Stelschroef voor maaihoogte
3. Moer

4. Plaats de schroefkop op de snijrand van het ondermes en laat de achterzijde van de lat op de achterrol rusten (Figuur 56).

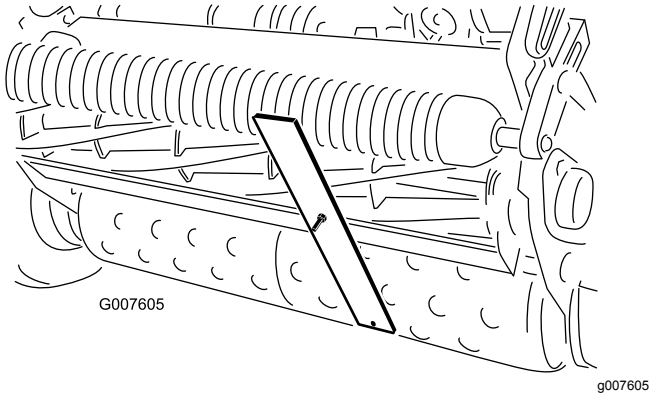

Figuur 56

5. Draai aan de stelschroef totdat de rol contact maakt met de voorkant van de hoogtelat.

6. Stel beide uiteinden van de rol af totdat de hele rol evenwijdig aan het ondermes is.

   Belangrijk: **Bij een correcte afstelling zullen de achter- en voorrol contact maken met de hoogtelat en zal de schroef goed tegen het ondermes aan zitten. Hierdoor hebben beide uiteinden van het ondermes dezelfde maaihoogte.**

7. Draai de moeren vast om de afstelling te borgen.

   Belangrijk: **Om te voorkomen dat een golvend gazon wordt afgeschaafd, moeten de rolsteunen naar achteren worden geplaatst (de rol dichter bij de messenkooi).**

   Opmerking: De voorste rol kan in de drie standen worden gezet (Figuur 57), afhankelijk van de werkzaamheden en de behoeften van de gebruiker.

   - Gebruik de voorste stand als er een groomer is gemonteerd.
   - Gebruik de middelste stand als er geen groomer is gemonteerd.
   - Gebruik de derde stand bij een sterk golvend gazon.

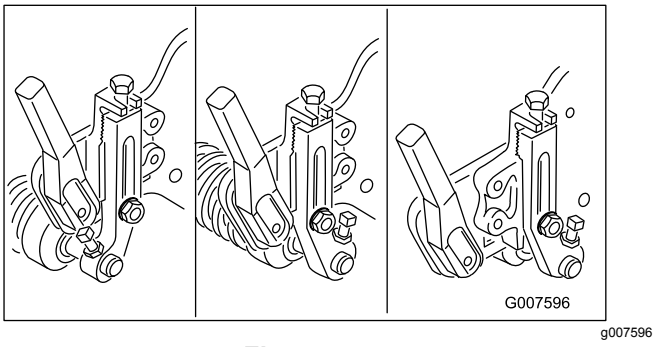

Figuur 57

Hoogte van het grasscherm instellen

U moet het scherm instellen om ervoor te zorgen dat het maaisel op correcte wijze wordt afgevoerd naar de grasmand.

1. Meet de afstand van de bovenkant van de voorste steunstang tot de voorste lip van het scherm aan beide uiteinden van het maaidek (Figuur 58).

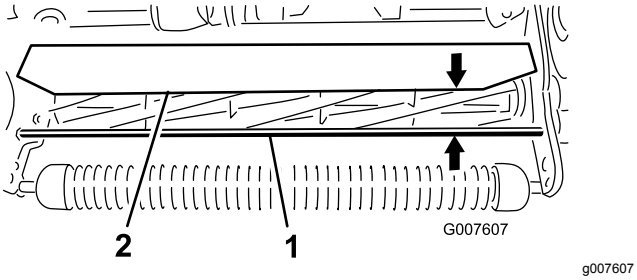

Figuur 58

1. Steunstang
2. Scherm

2. De hoogte van het scherm vanaf de steunstang moet voor normale maaiomstandigheden 10 cm zijn. Draai de bouten en moeren los waarmee beide uiteinden van het scherm zijn bevestigd aan de zijplaat, en stel het scherm in op de correcte hoogte.
3. Draai de bevestigingen vast.

   Opmerking: U kunt het scherm lager zetten als u maait in droge omstandigheden (het maaisel vliegt over de bovenkant van de mand), of hoger zetten als het gras zwaar is omdat het vochtig is (aangekoekt maaisel op de achterkant van de mand).

Stopbalk instellen

U moet de stopbalk instellen zodat het maaisel op behoorlijke wijze wordt afgevoerd uit de omgeving van de messenkooi.

1. Draai de schroeven los waarmee de bovenbalk (Figuur 59) is gemonteerd aan de maai-eenheid.

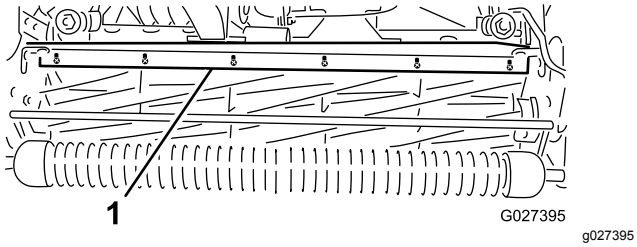

Figuur 59

1. Stopbalk

2. Steek een voelermaat van 1,5 mm tussen de bovenzijde van de messenkooi en de balk en draai de schroeven vast.
3. Zorg ervoor dat de afstand tussen de balk en de messenkooi over de gehele lengte van de messenkooi gelijk is.

   Opmerking: De balk kan worden aangepast om veranderingen in de gazonomstandigheden te compenseren. De afstand tussen de balk en de messenkooi moet worden verminderd als het gazon uitzonderlijk vochtig is. Daartegenover staat de afstand tussen de balk en de messenkooi groter moet zijn als het gazon droog is. De balk moet evenwijdig aan de messenkooi zijn om de beste prestaties te verkrijgen. Stel de balk af wanneer u de schermhoogte verandert of de messenkooi slijpt met een messenkooislijper.

De ondermesbalk identificeren

Om te bepalen of de ondermesbalk standaard of agressief is, moet u de montagelippen op de linker ondermesbalk controleren. Als de montagelippen rond zijn, hebt u een standaard ondermesbalk. Als de montagelippen een inkeping hebben, is het een agressieve ondermesbalk (Figuur 60).

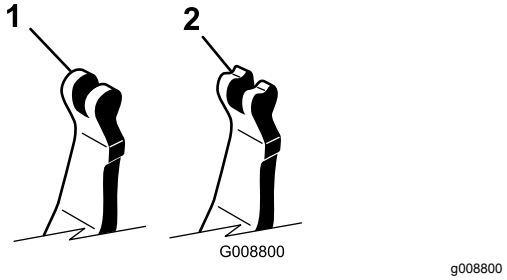

Figuur 60

1. Standaard ondermesbalk
2. Agressieve ondermesbalk

Onderhoud van de snijbalk

De ondermesbalk verwijderen

1. Draai de stelschroef van de ondermesbalk linksom om het ondermes weg te trekken van de messenkooi (Figuur 61).

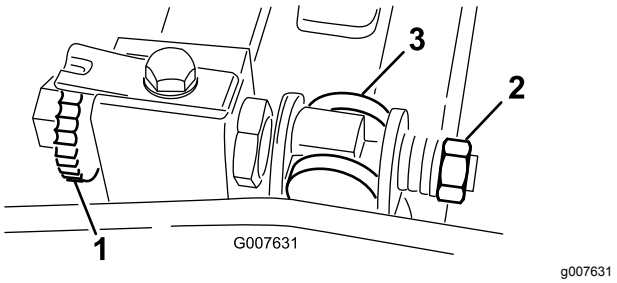

Figuur 61

1. Stelschroef van ondermesbalk
2. Veerspanningsmoer
3. Ondermesbalk

2. Draai de veerspanningsmoer uit totdat de drukring niet meer tegen de ondermesbalk is geklemd (Figuur 61).

3. Draai de contramoer van de snijbalkbout aan beide zijden van de machine los (Figuur 62).

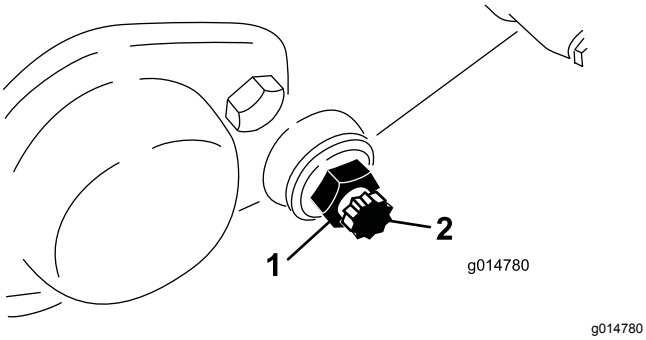

Figuur 62

1. Contramoer
2. Bout van ondermesbalk

4. Verwijder beide ondermesbalkbouten zodat de ondermesbalk omlaag kan worden getrokken en uit de machine worden verwijderd. Bewaar de 2 nylon en de 2 stalen ringen op beide uiteinden van de ondermesbalk (Figuur 62).

De ondermesbalk monteren

1. Plaats de ondermesbalk en zorg ervoor dat de montagelippen zich tussen de ring en de stelschroef van de ondermesbalk bevinden.
2. Zet de ondermesbalk vast aan beide zijplaten met de ondermesbalkbouten (contramoeren op de bouten) en 8 ringen.

   Opmerking: Plaats een nylon ring op beide zijden van de verdikking op de zijplaat. Plaats een stalen ring op de buitenkant van beide nylon ringen.
3. Draai de bouten vast met een torsie van 27 tot 36 N·m.
4. Draai de contramoeren vast totdat de buitenste drukringen net vrij kunnen ronddraaien.
5. Draai de veerspanningsmoer vast totdat de veer is ingedrukt; draai deze vervolgens een 1/2 slag terug.
6. Stel de ondermesbalk af, zie Contact tussen ondermes en messenkooi afstellen (bladz. 40).

Specificaties ondermes

Montage van het ondermes

1. Verwijder roest, aanslag , en corrosie met een schraper van het oppervlak van de snijbalk.
2. Smeer een dun laagje olie op het oppervlak van de snijbalk voordat u het ondermes monteert.
3. Zorg ervoor dat de schroefdraad van de schroeven van de snijbalk schoon is.
4. Monteer de nieuwe schroeven (5/16–18UNC–2A) om het ondermes aan de snijbalk te bevestigen. Draai ze nog niet vast. Breng anti-seize smeermiddel aan op de schroefdraad van de schroeven.

   Belangrijk: **Breng geen anti-seize smeermiddel aan op de versmalling van de schroefkoppen.**
5. Gebruik een momentsleutel en het schroefgereedschap voor het ondermes (TOR510880) om de 2 buitenste schroeven vast te draaien tot 1 Nm.
6. Volg de volgorde in Figuur 63 en draai de schroeven vast met een torsie van 25,4 N·m.

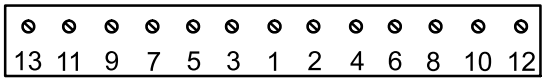

Figuur 63

7. Slijp het ondermes na montage.

De messenkooi voorbereiden om te slijpen

1. Zorg ervoor dat alle onderdelen van de maai-eenheid in goede staat zijn en herstel problemen voordat u gaat slijpen.
2. Volg de instructies van de fabrikant van de messenkooislijper om de messenkooi te slijpen volgens de volgende specificaties.

Specificaties voor het slijpen van de messenkooi	
Nieuwe diameter messenkooi	128,5 mm
Onderhoudslimiet diameter messenkooi	114,3 mm
Vrijloophoek van mes	30° ± 5°
Breedte mesvlak	1,0 mm
Bereik van breedte mesvlak	0,8 tot 1,2 mm
Onderhoudslimiet versmalling diameter messenkooi	0,25 mm

Hoekslijpen van de messenkooi

De nieuwe messenkooi heeft een platte zijkant van 1,3 tot 1,5 mm en een hoek van 30 graden.

Wanneer de platte zijkant groter dan 3 mm wordt, doe dan het volgende:

1. Slijp alle messen onder een hoek van 30 graden tot de platte zijkant 1,3 mm breed is (Figuur 64).

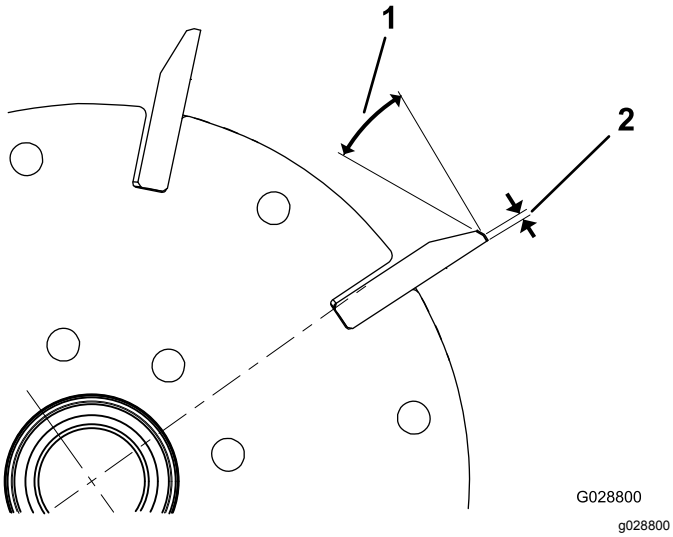

Figuur 64

1. 30°
2. 1,3 mm

2. Draaislijp de messenkooi tot de onregelmatigheid van de messen niet meer dan 0,025 mm bedraagt.

   Opmerking: Hierdoor wordt de platte zijkant een beetje groter.

3. Stel de maai-eenheid in; raadpleeg de *Gebruikershandleiding* van uw maai-eenheid.

Opmerking: Om de messenkooi en de snijplaat langer scherp te houden - na het slijpen van de messenkooi en/of de snijplaat - controleert u het contact tussen de messenkooi en de snijplaat opnieuw nadat u 2 fairways gemaaid hebt; bramen zullen immers worden verwijderd, wat onjuiste speling tussen de messenkooi en de snijplaat tot gevolg kan hebben en de slijtage kan versnellen.

Specificaties voor het slijpen van het ondermes

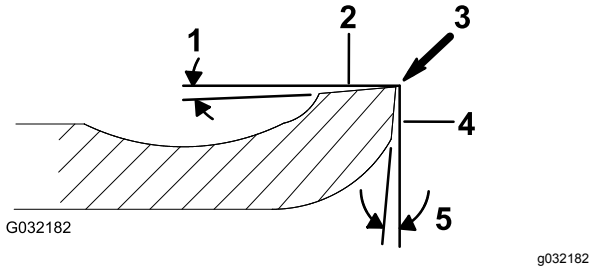

Figuur 65

1. Vrijloophoek
2. Bovenvlak
3. Braam verwijderen
4. Voorvlak
5. Hoek voorzijde

Vrijloophoek standaard ondermes	3° minimaal
Vrijloophoek verlengd ondermes	7° minimaal
Bereik hoek voorzijde	13° tot 17°

De bovenste slijphoek controleren

De hoek die u gebruikt om uw ondermessen te slijpen is erg belangrijk.

Gebruik de hoekindicator (Toro onderdeelnr. 131-6828) en de steun van de hoekindicator (Toro onderdeelnr. 131-6829) om de hoek die uw slijpmachine produceert te controleren en corrigeer vervolgens de onnauwkeurigheid van de slijpmachine.

1. Plaats de hoekindicator op de onderkant van het ondermes zoals getoond in Figuur 66.

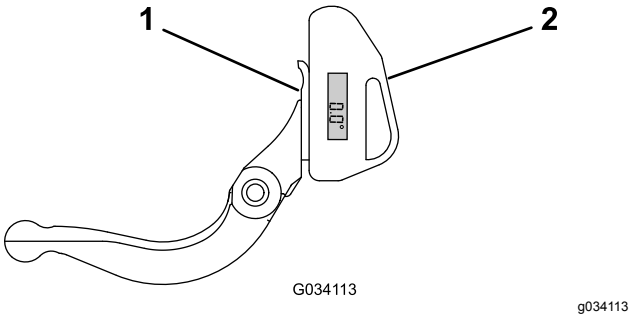

Figuur 66

1. Ondermes (verticaal)
2. Hoekindicator

2. Druk op de knop alt zero op de hoekindicator.
3. Plaats de steun van de hoekindicator op de rand van het ondermes zodat de rand van de magneet aansluit op de rand van het ondermes (Figuur 67).

   Opmerking: De digitale display dient tijdens deze stap zichtbaar te zijn van dezelfde zijde als in stap 1.

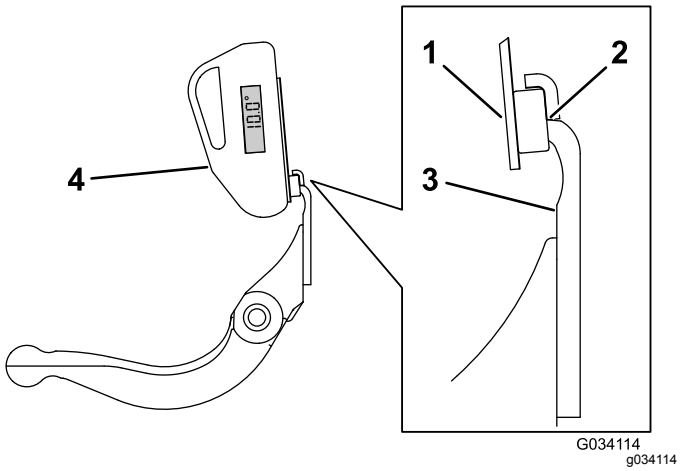

Figuur 67

1. Steun van hoekindicator
2. Rand van magneet aangesloten op de rand van het ondermes
3. Ondermes
4. Hoekindicator

4. Plaats de hoekindicator op de steun zoals getoond in Figuur 67.

   Opmerking: Dit is de hoek die uw slijpmachine produceert, en deze dient niet meer dan 2 graden te verschillen van de aanbevolen bovenste slijphoek.

De messenkooi wetten

1. Verwijder de plug in de rechterkap van de messenkooiaandrijving (Figuur 68)

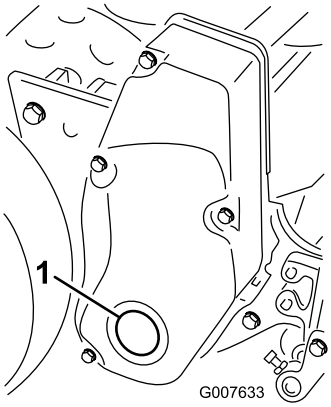

g007633

Figuur 68

1. Plug van kap

2. Steek een verlengstuk van ½", dat is aangesloten op de wet-machine, in de vierkante opening in het midden van de poelie van de messenkooi.
3. Wet de messenkooi volgens de procedure in de *Handleiding Slijpen van maaimachines met messenkooien en roterende messen* van Toro, document 80-300 PT.

⚠ GEVAAR

Contact met de messenkooi of andere bewegende onderdelen kan lichamelijk letsel veroorzaken.

- **Blijf op een afstand van de messenkooi tijdens het wetten.**
- **Gebruik bij het wetten geen borstel met een korte steel. Een volledige set stelen (onderdeelnummer 29-9100) of losse stelen zijn verkrijgbaar bij uw erkende Toro verdeler.**

Opmerking: Voor een betere snijrand moet u de voorkant van het ondermes bijvijlen als u klaar bent met wetten. Hiermee verwijdert u bramen of ruwe randen die kunnen zijn ontstaan op de snijrand.

4. Plaats de plug in de kap als u klaar bent met deze procedure.

Stalling

De machine veilig stallen

- Parkeer de machine op een horizontaal vlak, stel de parkeerrem in werking, zet de motor af, verwijder het contactsleuteltje en wacht totdat alle bewegende onderdelen tot stilstand zijn gekomen voordat u de machine stalt.
- Stal de machine nooit bij een open vlam, vonk of waakvlam bij bv. een geiser of andere apparaten.
- Laat de machine afkoelen voordat u de machine in een afgesloten ruimte stalt.

De machine stallen

1. Verwijder maaisel, vuil en vet van de buitenkant van de gehele machine, met name van de motor. Verwijder vuil en kaf van de buitenkant van de cilinder, de koelribben van de cilinderkop van de motor en de ventilatorbehuizing.

   Belangrijk: **U kunt de machine met een mild reinigingsmiddel en water wassen. Reinig de machine niet met een hogedrukreiniger. Gebruik niet te veel water, zeker niet in de buurt van de schakelhendelplaat en de motor.**

2. Als u de machine lange tijd wilt stallen (meer dan 30 dagen), moet u een stabilizer/conditioner toevoegen aan de brandstof in de tank.

   A. Laat de motor 5 minuten lopen om de stabilizer/conditioner door het brandstofsysteem te verspreiden.

   B. Zet de motor af, laat deze afkoelen, en laat de brandstoftank leeglopen, of laat de motor lopen totdat deze afslaat.

   C. Start de motor en laat hem lopen totdat hij afslaat. Probeer de motor opnieuw te starten met de choke dicht. De motor mag niet aanslaan.

   D. Maak de bougiekabel los van de bougie.

   E. U moet brandstof op de juiste wijze afvoeren. Verwerk deze overeenkomstig de plaatselijk geldende voorschriften.

   Belangrijk: **Bewaar brandstof die stabilizer/conditioner bevat niet langer dan aanbevolen door de fabrikant van de stabilizer.**

3. Controleer alle bouten, schroeven en moeren en draai deze vast. Versleten of beschadigde delen repareren of vervangen.
4. Werk alle krassen en beschadigingen van de lak bij. De lak is verkrijgbaar bij een erkende Toro dealer.
5. Stal de machine in een schone, droge garage of opslagruimte. Dek de machine af om deze te beschermen en schoon te houden.

Opmerkingen:

Opmerkingen:

Opmerkingen:

Privacyverklaring voor Europa

De informatie die Toro verzamelt
Toro Warranty Company (Toro) respecteert uw privacy. Om uw aanspraak op garantie te behandelen en contact met u op te nemen in het geval van een terugroepactie vragen wij om bepaalde persoonlijke informatie, hetzij direct of via uw lokale Toro dealer.

Het Toro garantiesysteem wordt gehost op servers in de Verenigde Staten, waar de privacywet mogelijk niet dezelfde bescherming biedt als in uw land.

DOOR UW PERSOONLIJKE GEGEVENS MET ONS TE DELEN STEMT U IN MET DE VERWERKING VAN UW PERSOONSGEGEVENS ZOALS BESCHREVEN IN DEZE PRIVACYVERKLARING.

Hoe Toro informatie gebruikt
Toro kan uw persoonsgegevens gebruiken om uw aanspraak op garantie te behandelen, contact met u op te nemen in het geval van een terugroepactie, of voor een ander doeleinde waarvan we u op de hoogte brengen. Toro kan uw informatie delen met zijn afdelingen, dealers of andere zakenpartners in verband met deze activiteiten. We verkopen uw persoonsgegevens niet aan andere bedrijven. We behouden ons het recht voor om persoonsgegevens te delen teneinde te voldoen aan geldende wetten en verzoeken van de aangewezen autoriteiten, opdat wij onze systemen naar behoren kunnen gebruiken of met het oog op onze eigen bescherming of die van andere gebruikers.

Behoud van uw persoonlijke informatie
Wij bewaren uw persoonsgegevens zo lang als nodig is voor de doeleinden waarvoor ze oorspronkelijk werden verzameld of voor andere legitieme doeleinden (zoals naleving van voorschriften), of zo lang als vereist is door de van toepassing zijnde wet.

Toro's engagement voor de bescherming van uw persoonlijke informatie
Wij nemen redelijke voorzorgen om uw persoonlijke informatie te beschermen. We proberen bovendien de nauwkeurigheid en geldigheid van persoonlijke gegevens te waarborgen.

Toegang tot en wijziging van uw persoonsgegevens
Als u toegang wilt tot uw persoonsgegevens of deze wilt wijzigen, gelieve dan een e-mail te sturen naar legal@toro.com.

Australische consumentenwet

Australische klanten kunnen voor informatie over de Australische consumentenwet (Australian Consumer Law) terecht bij de lokale Toro verdeler of ze kunnen deze informatie in de doos vinden.

Toro Garantie

Beperkte garantie van twee jaar

Voorwaarden en producten waarvoor de garantie geldt

De Toro Company en de hieraan gelieerde onderneming, Toro Warranty Company, bieden krachtens een overeenkomst tussen beide ondernemingen gezamenlijk de garantie dat uw Toro product (hierna: het 'product') gedurende twee jaar of 1500 bedrijfsuren* vrij van materiaalgebreken of fabricagefouten is, met dien verstande dat hierbij de kortste periode moet worden aangehouden. Deze garantie geldt voor alle producten met uitzondering van beluchters (raadpleeg voor deze producten de afzonderlijke garantieverklaringen). In een geval waarin de garantie van toepassing is, zullen wij het product kosteloos repareren en ook niet de kosten van diagnose, arbeid, onderdelen en transport in rekening brengen. De garantie gaat in op de datum waarop het product is geleverd aan de oorspronkelijke koper.
* Het product is uitgerust met een urenteller.

Aanwijzingen voor aanvraag van garantieservice

U dient contact op te nemen met de distributeur van commerciële producten of erkende dealer bij wie u het product heeft gekocht, zodra u denkt dat er sprake is van een geval waarop de garantie van toepassing is. Als het u moeite kost een distributeur of erkende dealer te vinden of vragen hebt over rechten of plichten met betrekking tot de garantie, kunt u contact met ons opnemen op:

Toro Commercial Products Service Department
Toro Warranty Company
8111 Lyndale Avenue South
Bloomington, MN 55420-1196 VS

+1–952–888–8801 of +1–800–952–2740
E-mail: commercial.warranty@toro.com

Plichten van de eigenaar

Als eigenaar van het product bent u verantwoordelijk voor de vereiste onderhouds- en afstelwerkzaamheden die worden vermeld in de *Gebruikershandleiding*. Indien u de vereiste onderhouds- en afstelwerkzaamheden niet uitvoert, kan uw garantieclaim worden afgewezen.

Zaken en gevallen die niet onder de garantie vallen

Niet alle storingen of defecten van het product die plaatsvinden tijdens de garantieperiode zijn materiaalgebreken of fabricagefouten. Buiten deze garantie vallen:

- Defecten als gevolg van het gebruik van andere dan originele Toro onderdelen, of als gevolg van de montage en gebruik van additionele, gewijzigde of niet van Toro afkomstige accessoires en producten. De fabrikant van deze artikelen kan een afzonderlijke garantie verstrekken.
- Defecten als gevolg van nalatigheid om aanbevolen onderhouds- en/of afstelwerkzaamheden te verrichten. Als u uw Toro product niet goed onderhoudt volgens de lijst met aanbevolen onderhoudswerkzaamheden in de *Gebruikershandleiding* kan dit ertoe leiden dat garantieclaims worden afgewezen.
- Defecten als gevolg van verkeerd, achteloos of roekeloos gebruik van het product.
- Onderdelen die onderhevig zijn aan slijtage door gebruik, tenzij deze gebreken vertonen. Voorbeelden van onderdelen die slijten of worden verbruikt tijdens een normaal gebruik van het product zijn onder meer, maar niet uitsluitend: remblokken en remvoeringen, koppelingsvoeringen, maaimessen, messenkooien, rollen en lagers (verzegeld of smeerbaar), snijplaten, bougies, zwenkwielen en zwenkwiellagers, banden, filters, drijfriemen en sommige onderdelen van spuitmachines zoals membranen, spuitdoppen, afsluitkleppen en dergelijke.
- Defecten veroorzaakt door externe invloeden. Externe invloeden zijn onder meer, maar niet uitsluitend: weersomstandigheden, wijze van opslag, verontreiniging, gebruik van niet-goedgekeurde brandstoffen, koelvloeistoffen, smeermiddelen, additieven, meststoffen, water, chemicaliën en dergelijke.
- Storingen of gebrekkige prestaties die het gevolg zijn van het gebruik van brandstoffen (bv. benzine, diesel of biodiesel) die niet voldoen aan hun respectievelijke industriestandaarden.
- Normale geluidssterkte, trillingen, slijtage en achteruitgang.
- Normale slijtage omvat onder meer, maar niet uitsluitend: schade aan stoelen als gevolg van slijtage of afschuring, afgebladderde verfoppervlakken, beschadigde stickers en krassen op ruiten.

Onderdelen

De garantie op vervangingsonderdelen volgens het vereiste onderhoud geldt tot de geplande vervangdatum van het betreffende onderdeel. Een onderdeel dat uit hoofde van de garantie is vervangen, komt voor de duur van de oorspronkelijke productgarantie in aanmerking voor de garantie en wordt eigendom van Toro. Toro neemt de uiteindelijke beslissing of een onderdeel of een groep van onderdelen wordt gerepareerd of vervangen. Toro mag voor garantiereparaties in de fabriek gereviseerde onderdelen gebruiken.

Garantie semitractieaccu en lithiumionaccu:

Semitractieaccu's en lithiumionaccu's hebben een specifiek totaal aantal kilowatturen die zij tijdens hun levensduur kunnen leveren. De gebruikte technieken voor het bedienen, opladen en onderhouden van de accu kan leiden tot een langere of kortere levensduur van de accu. Als de accu's in dit product worden gebruikt, zal hun bruikbaarheid tussen de oplaadintervallen langzaam verminderen totdat deze volledig uitgeput zijn. Vervanging van een accu die is uitgeput als gevolg van normaal gebruik, is de verantwoordelijkheid van de eigenaar van het product. Een accu moet soms tijdens de normale garantieperiode op kosten van de eigenaar worden vervangen. Opmerking: (Alleen lithiumionaccu): Een lithiumionaccu heeft een gedeeltelijke proratagarantie die loopt van jaar 3 tot jaar 5 en gebaseerd is op de tijd die de accu al dienst heeft gedaan en de gebruikte kilowatturen. Raadpleeg de *Gebruikershandleiding* voor meer informatie.

Onderhoud op kosten van de eigenaar

Opvoeren van de motor, smeren, reinigen en waxen, het vervangen van filters, koelvloeistof en het uitvoeren van aanbevolen onderhoudswerkzaamheden behoren tot de gebruikelijke werkzaamheden die nodig zijn voor Toro producten en die voor rekening van de eigenaar zijn.

Algemene voorwaarden

Op grond van deze garanties mogen reparaties uitsluitend worden uitgevoerd door een erkende Toro dealer.

Toro en de Toro Warranty Company zijn niet aansprakelijk voor indirecte of bijkomende schade dan wel gevolgschade in samenhang met het gebruik van de Toro producten die onder deze garantie vallen, inclusief de kosten of uitgaven voor de levering van vervangend materiaal of diensten gedurende een redelijke periode van onbruikbaarheid of buitengebruikstelling tijdens de uitvoering van reparatiewerkzaamheden op grond van deze garantie. Met uitzondering van de emissiegarantie waarnaar hieronder (indien van toepassing) wordt verwezen, bestaat er geen andere uitdrukkelijke garantie. Alle impliciete garanties van verkoopbaarheid of geschiktheid voor gebruik zijn beperkt tot de duur van deze uitdrukkelijke garantie.

Sommige landen staan uitsluitingen van bijkomende schade of gevolgschade of beperkingen op de duur van de impliciete garantie niet toe, zodat bovengenoemde uitsluitingen en beperkingen in uw geval mogelijk niet van toepassing zijn. Deze garantie geeft u specifieke rechten; daarnaast kunt u beschikken over andere rechten die per land kunnen verschillen.

Opmerking met betrekking tot de garantie op de motor:

Het emissiecontrolesysteem op uw product kan vallen onder de dekking van een afzonderlijke garantie die tegemoetkomt aan de eisen van de Amerikaanse Environmental Protection Agency (EPA) en/of de California Air Resources Board (CARB). De beperkingen van de bedrijfsuren die hierboven zijn genoemd, gelden niet voor de garantie op het emissiecontrolesysteem. Zie de garantieverklaring voor het controlesysteem van de emissie van de motor in de Gebruikershandleiding van uw product of in het documentatiemateriaal van de fabrikant van de motor voor nadere bijzonderheden

Andere landen dan de VS of Canada

Kopers van Toro producten die zijn geëxporteerd uit de Verenigde Staten of Canada, moeten contact opnemen met hun Toro Distributeur (Dealer) voor de garantiebepaling die in hun land, provincie of staat van toepassing zijn. Als u om een of andere reden ontevreden bent over de service van uw verdeler of moeilijk informatie over de garantie kunt krijgen, verzoeken wij u contact op te nemen met de Toro importeur.