Form No. 3418-640 Rev C

TORO®

Count on it.

Betjeningsvejledning

Greensmaster® 1000- og 1600-plæneklipper

Modelnr. 04055—Serienr. 401375001 og derover
Modelnr. 04056—Serienr. 401380001 og derover

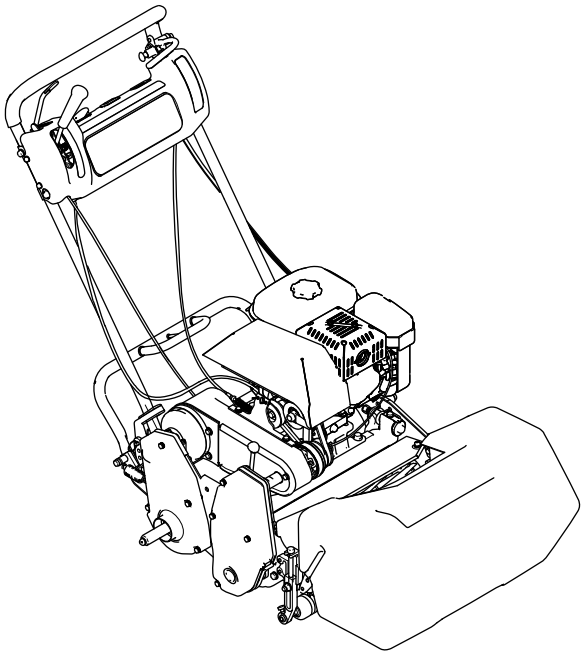

Registrer dit produkt på www.Toro.com.
Oversættelse af original (DA)

CE

3418-640 C

Dette produkt overholder alle relevante EU-direktiver. Yderligere oplysninger fås på den separate produktspecifikke overensstemmelseserklæring.

Det er en overtrædelse af §4442 eller §4443 i California Public Resource Code at bruge eller betjene denne motor på et skovklædt, busk- eller græsbegroet område, medmindre motoren er forsynet med en gnistskærm som defineret i §4442, der holdes i god driftsmæssig stand, eller medmindre motoren er bygget, udstyret og vedligeholdt med henblik på brandforebyggelse.

Den medfølgende motorbetjeningsvejledning indeholder information om det amerikanske miljøbeskyttelsesagentur (Environmental Protection Agency, EPA) og Californiens bestemmelser vedrørende kontrol af motoremission for emissionssystemer, vedligeholdelse og garanti. Nye eksemplarer kan bestilles via motorfabrikanten.

⚠ ADVARSEL

CALIFORNIEN
Advarsel i henhold til erklæring nr. 65

Udstødningsgassen fra dette produkt indeholder kemikalier, der ifølge staten Californien er kræftfremkaldende samt giver fødselsskader eller andre forplantningsskader.

Indledning

Dette er en håndplæneklipper med knivcylindere, der er beregnet til brug for professionelle, ansatte operatører til kommerciel anvendelse. Den er primært beregnet til klipning af græs på velholdte plæner.

Læs denne vejledning omhyggeligt, så du kan lære at betjene og vedligeholde produktet korrekt samt undgå person- og produktskade. Det er dit ansvar at betjene produktet korrekt og sikkert.

Besøg www.Toro.com for at få flere oplysninger, herunder sikkerhedstip, undervisningsmaterialer, oplysninger om tilbehør, hjælp til at finde en forhandler eller for at registrere dit produkt.

Når du har brug for service, originale Toro-dele eller yderligere oplysninger, bedes du kontakte en autoriseret Toro-forhandler samt have produktets model- og serienummer parat. Model- og serienummeret findes på en plade på bagstellet (Figur 1). Skriv numrene, hvor der er gjort plads til dette.

Vigtigt: **Scan QR-koden (hvis der er en) på serienummermærkaten med din mobilenhed for at få adgang til oplysninger om garanti, reservedele og andre produktoplysninger.**

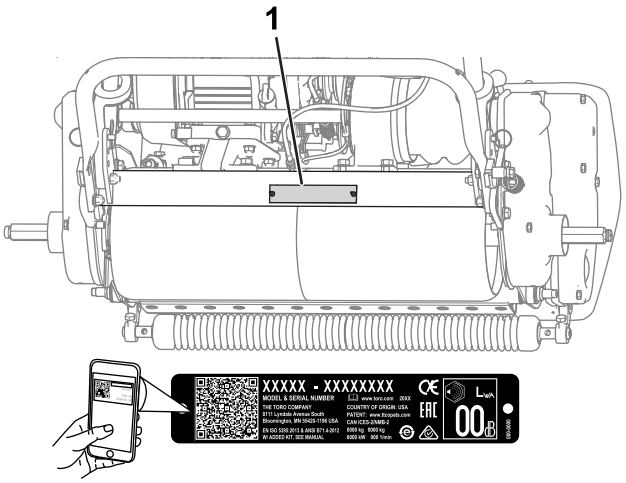

g235302

Figur 1

1. Model- og serienummerets placering

Modelnr. _____

Serienr. _____

Denne vejledning advarer dig om mulige farer og giver dig særlige sikkerhedsoplysninger ved hjælp af advarselssymbolet (Figur 2), der angiver en fare, som kan forårsage alvorlig personskade eller død, hvis du ikke følger de anbefalede forholdsregler.

g000502

Figur 2

1. Advarselssymbol

Denne betjeningsvejledning bruger to ord til at fremhæve oplysninger. **Vigtigt** henleder opmærksomheden på særlige mekaniske oplysninger, og **Bemærk** angiver generel information, som det er værd at lægge særligt mærke til.

Hvis maskinen skal anvendes i højder på mellem 1.500 m og 2.400 m over havets overflade, skal sættet til brug i højder monteres. Kontakt en autoriseret Toro-forhandler.

© 2018—The Toro® Company
8111 Lyndale Avenue South
Bloomington, MN 55420

Kontakt os på www.Toro.com.
Trykt i USA
Alle rettigheder forbeholdes

Indhold

Sikkerhed 4
Generelt om sikkerhed..... 4
Sikkerheds- og instruktionsmærkater 4
Opsætning 7
1 Montering og justering af håndtaget 8
2 Montering af støttebenet 9
3 Montering af transporthjulakslerne 10
4 Montering af transporthjulene 10
5 Justering af klippeenheden 11
6 Montering af CE-mærkaterne.....11
7 Montering af græsopsamler 11
8 Tilkøring af maskinen 12
Produktoversigt 12
Betjeningsanordninger 13
Specifikationer 15
Redskaber/tilbehør 15
Før betjening 16
Sikkerhedshensyn før drift 16
Udførelse af daglig vedligeholdelse 16
Kontrol af motoroliestanden 16
Brændstofspecifikationer..... 16
Opfyldning af brændstoftanken..... 17
Indstilling af maskinen til at passe til plæneforhold..... 18
Kontrol af sikkerhedskontakternes funktion 20
Transport af maskinen til et arbejdsområde..... 20
Afmontering af transporthjulene..... 20
Under betjening 21
Sikkerhed under drift..... 21
Start af motoren..... 22
Slukning af motoren..... 22
Tip vedrørende betjening 22
Efter betjening 23
Sikkerhed efter drift 23
Transport af maskinen 23
Vedligeholdelse 24
Skema over anbefalet vedligeholdelse 24
Kontrolliste for daglig vedligeholdelse 25
Tiltag forud for vedligeholdelse 26
Sikkerhed ved vedligeholdelse 26
Smøring 26
Smøring af maskinen..... 26
Motorvedligeholdelse 27
Motorsikkerhed..... 27
Serviceeftersyn af motorolien 27
Eftersyn af luftfilteret..... 28
Serviceeftersyn af tændrøret 29
Vedligeholdelse af brændstofsystem 30
Rengøring af brændstoffilteret 30
Vedligeholdelse af elektrisk system 31
Serviceeftersyn af traktionssikkerhedskontakten 31
Vedligeholdelse af bremser 31
Justering af drifts-/parkeringsbremsen..... 31
Vedligeholdelse af remme 33
Justering af remmene 33
Udskiftning af differentialeremmen 35
Vedligeholdelse af betjeningsanordningssystem 36
Justering af traktionskontrollen 36
Vedligeholdelse af klippeenhederne..... 37
Skæreknivssikkerhed 37
Nivellering af bagtromlen i forhold til knivcylinderen 37
Justering af bundkniven mod knivcylinderen 37
Justering af klippehøjden..... 38
Justering af græsafskærmningens højde..... 39
Justering af klippestangen 40
Identifikation af bundtværstangen..... 40
Serviceeftersyn af bundtværstangen 40
Specifikationer for bundkniven..... 41
Baglapning af knivcylinderen 42
Opbevaring 43
Sikkerhed i forbindelse med opbevaring 43
Opbevaring af maskinen..... 43

Sikkerhed

Denne maskine er designet i overensstemmelse med EN ISO 5395:2013 og ANSI B71.4-2017 og opfylder disse standarder, når du monterer dødemandssættet og påkrævede mærkater.

Generelt om sikkerhed

Dette produkt kan afskære hænder og fødder samt udslynge genstande. Følg altid sikkerhedsforskrifterne for at undgå alvorlig personskade.

Brug af dette produkt til andre end det tiltænkte formål kan udsætte dig selv og omkringstående for fare.

- Læs og forstå indholdet i denne *betjeningsvejledning*, før du starter motoren.
- Hold hænder og fødder væk fra bevægelige maskinkomponenter.
- Betjening af maskinen kræver din fulde opmærksomhed. Betjen ikke maskinen samtidig med andre distraherende aktiviteter, da dette kan medføre personskade eller tingsskade.
- Betjen ikke maskinen, uden at alle værn og øvrige sikkerhedsanordninger sidder korrekt på plads og virker på maskinen.
- Hold afstand til udblæsningsåbninger. Hold omkringstående på sikker afstand af maskinen.
- Hold børn væk fra arbejdsområdet. Lad aldrig børn betjene maskinen.
- Stop maskinen, og sluk motoren, før den efterses, fyldes med brændstof eller ryddes for tilstopninger.

Ukorrekt brug eller vedligeholdelse af denne plæneklipper kan medføre personskade. Operatøren skal altid følge sikkerhedsforskrifterne og være opmærksom på advarselssymbolet, der betyder Forsigtig, Advarsel eller Fare – ”personlig sikkerhedsanvisning” for at nedsætte risikoen for personskade. Hvis disse forskrifter ikke følges, kan det medføre personskade eller død.

Du kan finde yderligere sikkerhedsoplysninger i denne vejledning.

Sikkerheds- og instruktionsmærkater

Sikkerheds- og instruktionsmærkaterne kan nemt ses af operatøren, og er placeret tæt på potentielle risikoområder. Beskadigede eller bortkomne mærkater skal udskiftes.

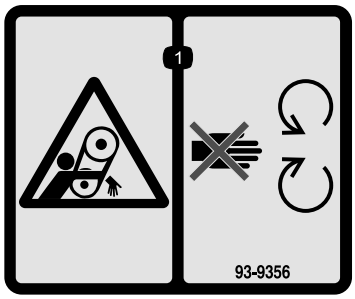

decal93-9356

93-9356

1. Fare for at komme i klemme – hold afstand til bevægelige dele.

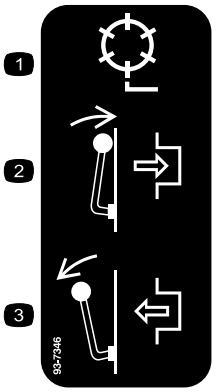

decal93-7346

93-7346

1. Knivcylinderdrev
2. Indkobling
3. Udkobling

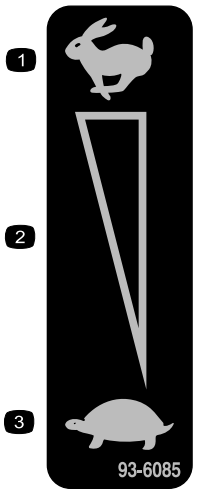

decal93-6085

93-6085

1. Hurtig
2. Trinløst regulerbar indstilling
3. Langsom

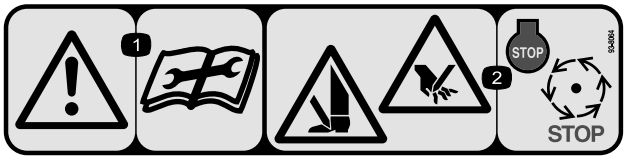

decal93-8064

93-8064

1. Advarsel – læs instruktionerne, før der foretages servicering eller vedligeholdelse.
2. Risiko for at skære fødder eller hænder – sluk for motoren, og vent, til de bevægelige dele er standset.

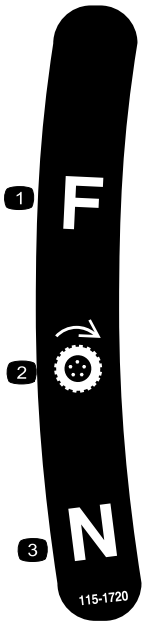

decal115-1720

115-1720

1. Fremad
2. Hjultræk
3. Neutral

CALIFORNIA SPARK ARRESTER WARNING

Operation of this equipment may create sparks that can start fires around dry vegetation. A spark arrester may be required. The operator should contact local fire agencies for laws or regulations relating to fire prevention requirements. 117-2718

decal117-2718

117–2718

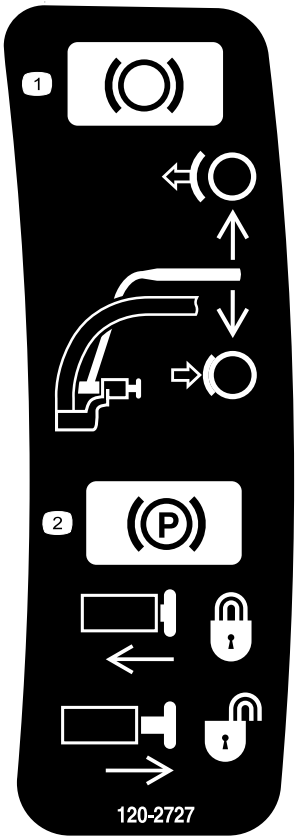

decal120-2727

120-2727

1. Bremse – For at aktivere bremsen skal du trække grebet ind mod håndtaget. Deaktiver bremsen ved at slippe grebet.
2. Parkeringsbremse – For at låse skal du trække grebet ind mod håndtaget, trykke knappen ind og slippe grebet mod låseknappen. For at udløse parkeringsbremsen skal du trække grebet ind mod håndtaget, indtil knappen udløses og slippe grebet.

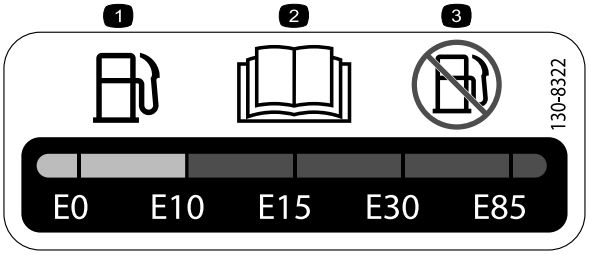

decal130-8322

130-8322

1. Brug kun benzin, der indeholder 10 % ethanol pr. volumen (E10) eller mindre.
2. Læs *betjeningsvejledningen*.
3. Brug ikke benzin, der indeholder mere end 10 % ethanol pr. volumen (E10).

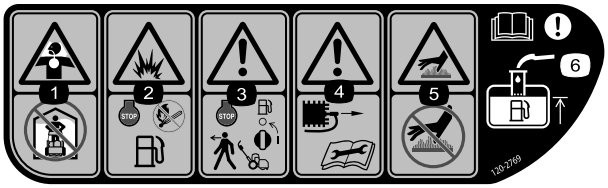

decal120-2769

120-2769

1. Fare for indånding af giftig gas – må ikke betjenes indendørs.
2. Fare for eksplosion – sluk for motoren, og hold afstand fra åben ild under påfyldning af brændstof.
3. Advarsel – sluk for motoren, og luk for brændstoftilførslen, før du forlader maskinen.
4. Advarsel – frakobl tændrørskablet, og læs *betjeningsvejledningen*, før der foretages service eller vedligeholdelse.
5. Varm overflade/risiko for forbrænding – rør ikke ved varme overflader.
6. Advarsel – læs *betjeningsvejledningen*; ved påfyldning af brændstof i tanken, må der kun påfyldes til bunden af påfyldningsrøret.

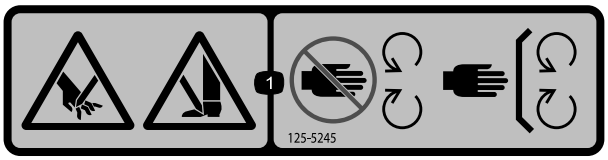

decal125-5245

125-5245

1. Risiko for at skære hænder og fødder – hold afstand til bevægelige dele. Hold alle afskærmninger og værn på plads.

decal120-2761

120-2761

1. Advarsel – læs *betjeningsvejledningen*.
2. Advarsel – modtag undervisning, før du tager maskinen i brug.
3. Advarsel – bær høreværn.
4. Fare for udslyngede genstande. Hold omkringstående væk fra maskinen.
5. Advarsel – hold afstand til bevægelige dele, og bevar alle afskærmninger på plads.

Opsætning

Løsdele

Brug skemaet herunder til at kontrollere, at alle dele er blevet leveret.

Fremgangsmåde	Beskrivelse	Antal	Anvendelse
1	Håndtag Kabelbånd	1 4	Montering af håndtaget.
2	Støtteben Fjeder	1 1	Monter støttebenet (kun model 04054 og 04056).
3	Højre hjulaksel Venstre hjulaksel	1 1	Monter transporthjulakslerne.
4	Transporthjul	2	Montering af transporthjulene (ekstraudstyr).
5	Kræver ingen dele	–	Justering af klippeenheden.
6	Mærkat med produktionsår Mærkat med CE-mærke	1 1	Monter CE-mærkaterne (om nødvendigt).
7	Græsopsamler	1	Montering af græsopsamler.
8	Kræver ingen dele	–	Tilkør maskinen.

Medier og øvrige dele

Beskrivelse	Antal	Anvendelse
Betjeningsvejledning Betjeningsvejledning til motor	1 1	

Bemærk: Maskinens venstre og højre side er som set fra den normale betjeningsposition.

1

Montering og justering af håndtaget

Dele, der skal bruges til dette trin:

1	Håndtag
4	Kabelbånd

Montering af håndtaget

1. Fjern boltene (5/16"), låsemøtrikkerne, ringpindene og låseclipsene, der fastgør bunden af håndtagsarmene til hver side af maskinen (Figur 3).

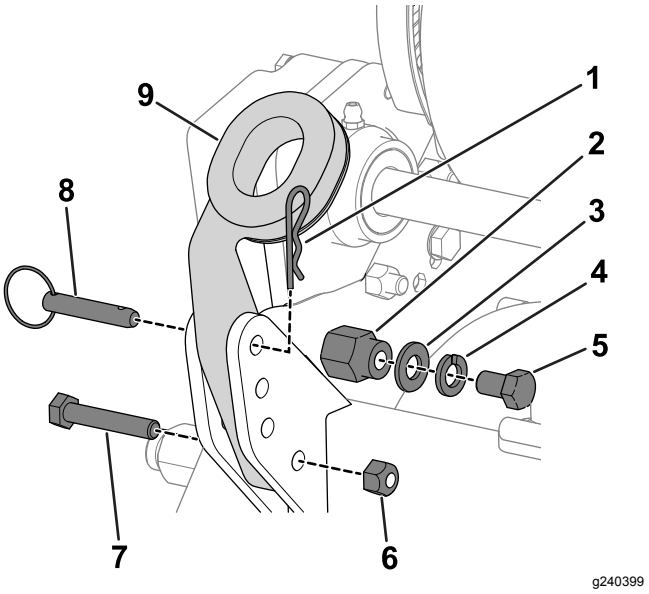

Figur 3

1. Låseclips
2. Monteringspind
3. Spændeskive
4. Låseskive
5. Bolt (⅜")
6. Låsemøtrik
7. Bolt (5/16")
8. Ringpind
9. Håndtagsarm

2. Fjern boltene (⅜"), spændeskiverne og låseskiverne fra monteringstapperne på hver side af maskinen (Figur 3).
3. Sæt håndtagets ender gennem hullerne i håndtagsarmene, og juster hullerne ind efter monteringstapperne (Figur 3).
4. Klem håndtagets ender indad, og monter dem på monteringstapperne (Figur 4).

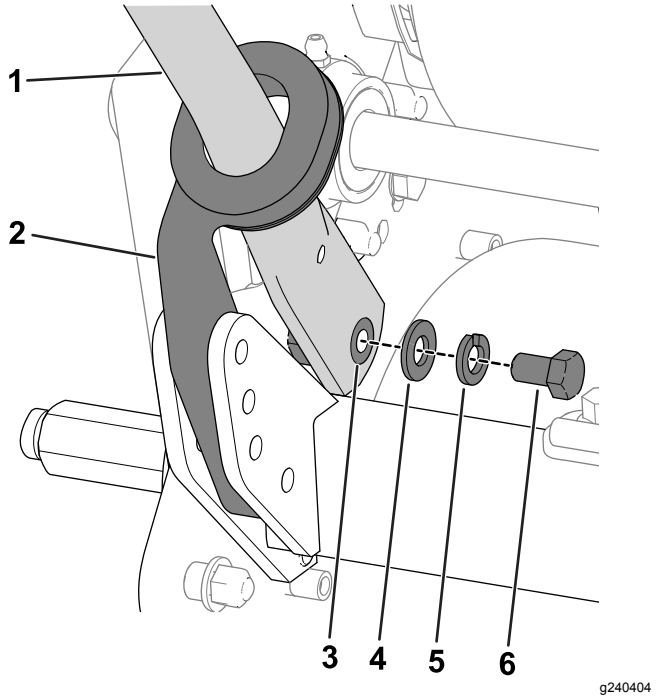

Figur 4

1. Håndtag
2. Håndtagsarm
3. Monteringspind
4. Spændeskive
5. Låseskive
6. Bolt (⅜")

5. Fastgør håndtaget til monteringstapperne med de bolte (⅜"), spændeskiver og låseskiver, som du fjernede tidligere (Figur 4).
6. Brug de bolte (5/16"), låsemøtrikker, låseclips og ringpinde, som du fjernede tidligere, til at fastgøre håndtagets arme til stellets bagende (Figur 3).
7. Fastgør kablerne og ledningsnettet til håndtaget med kabelbåndene (Figur 5).

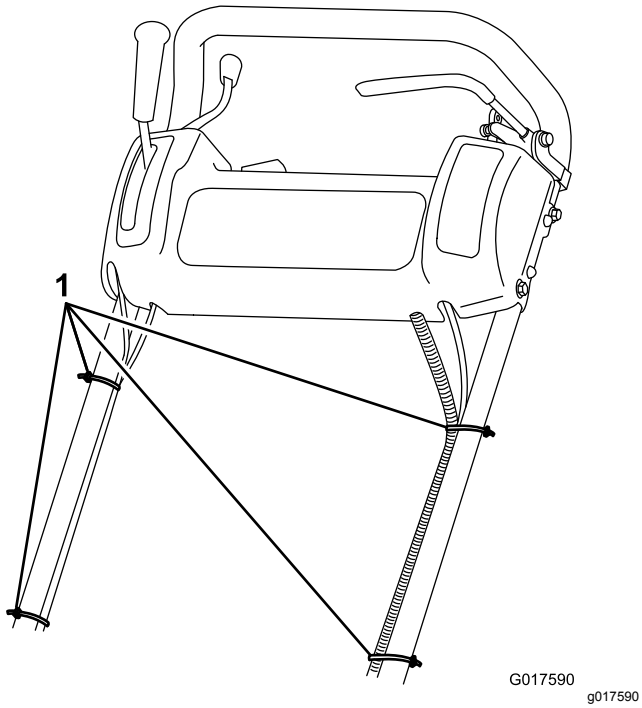

Figur 5

1. Kabelbånd

Justering af håndtaget

Se Figur 6 for denne procedure.

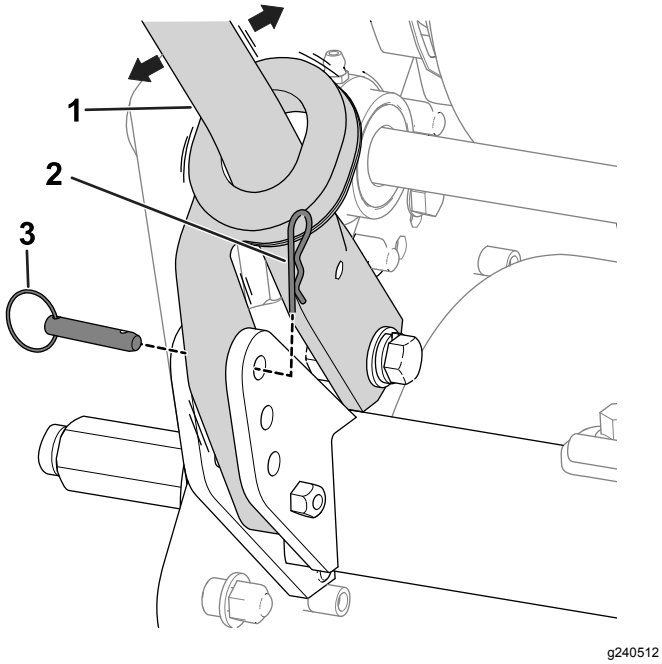

Figur 6

1. Håndtag
2. Låseclips
3. Ringpind

1. Fjern låseclipsene fra ringpindene på hver side af maskinen.
2. Fjern ringpindene fra hver side, mens du understøtter håndtaget, og hæv eller sænk håndtaget til den ønskede betjeningsposition.
3. Monter ringpindene og låseclipsene.

2

Montering af støttebenet

Kun model 04054 og 04056

Dele, der skal bruges til dette trin:

1	Støtteben
1	Fjeder

Fremgangsmåde

Bemærk: Maskinen leveres med fastgørelsesanordningerne løst monteret på støttebenet.

1. **Kun på model 04056:**Tilslut fjedertappen på højre side af støttebenet (Figur 7) med den medfølgende bolt, spændeskive og flangemøtrik.

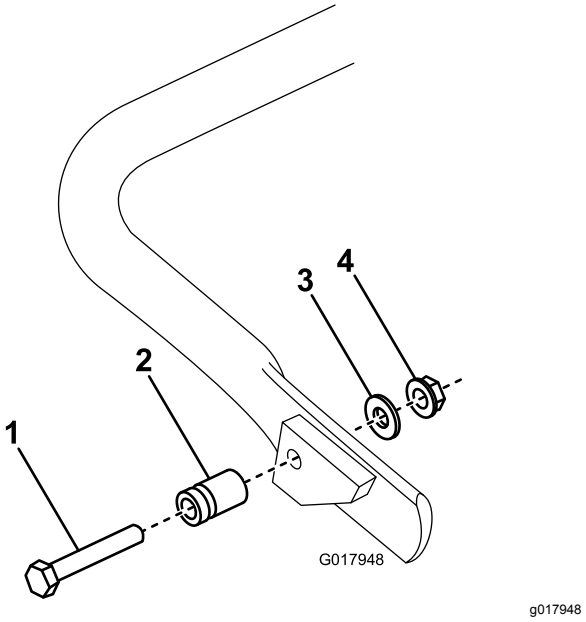

Figur 7

1. Bolt
2. Fjedertap
3. Spændeskive
4. Flangehovedmøtrik

2. Sæt fjederen i hullet i fjederbeslaget og på fjedertappen, mens støttebenet justeres ind efter monteringshullerne i bagstellet (Figur 8).

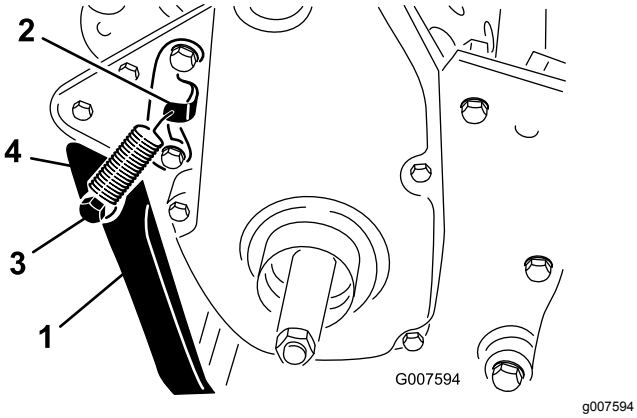

Figur 8

1. Støtteben
2. Fjederbeslag
3. Fjedertap
4. Fjeder

3. Monter støttebenet på hver side af stellet med en bolt, låseskive, afstandsbøsning, flad spændeskive og låsemøtrik (Figur 8).
4. Placer afstandsbøsningen i støttebenets monteringshul.

3

Montering af transporthjulakslerne

Dele, der skal bruges til dette trin:

1	Højre hjulaksel
1	Venstre hjulaksel

Fremgangsmåde

1. Skub støttebenet ned med foden, og træk op i håndtaget for at stille maskinen på støttebenet.
2. Påfør gevindlåseklæbemiddel på hjulakslernes gevind.
3. Skru den højre hjulaksel ind i drivremskiven på højre side af maskinen (Figur 9).

   Bemærk: Den højre hjulaksel har venstregevind.

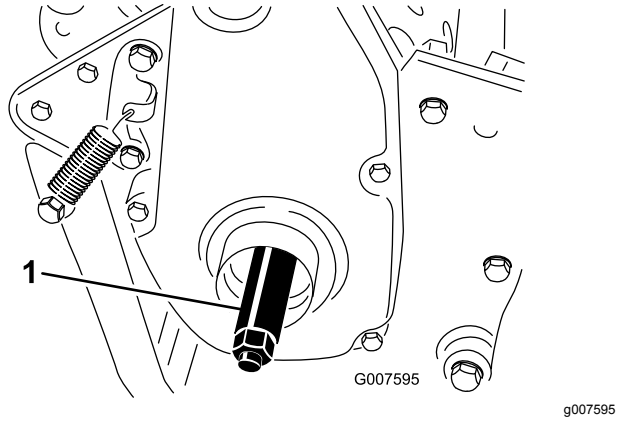

Figur 9

1. Højre hjulaksel

4. Tilspænd akslen med et moment på 88 til 101 N·m.
5. Gentag trin 2 til 4 for at montere den venstre hjulaksel på venstre side af maskinen.

4

Montering af transporthjulene

Ekstraudstyr

Dele, der skal bruges til dette trin:

2	Transporthjul

Fremgangsmåde

1. Skub støttebenet ned med foden, og træk op i håndtaget for at stille maskinen på støttebenet.
2. Skub et hjul på en aksel.
3. Drej hjulets låseclips væk fra hjulets midte, så det kan glide længere ind på akslen (Figur 10).

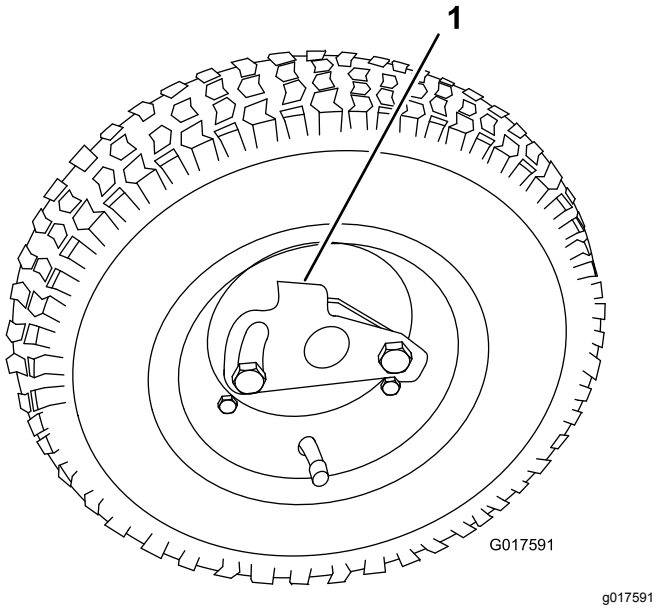

Figur 10

1. Låseclips

4. Drej hjulet frem og tilbage, indtil det glider helt over på akslen, og låseclipsen fastgøres i rillen på drivakslen.
5. Gentag proceduren på den modsatte side af maskinen.
6. Pump dækkene op til 0,82 til 1,03 bar.
7. Sænk forsigtigt maskinen ned fra støttebenet.

5

Justering af klippeenheden

Kræver ingen dele

Fremgangsmåde

Før maskinen anvendes, skal følgende justeringer udføres:

- Nivellering af bagtromlen i forhold til knivcylinderen (side 37)
- Justering af bundkniven mod knivcylinderen (side 37)
- Justering af klippehøjden (side 38)
- Justering af græsafskærmningens højde (side 39)
- Justering af klippestangen (side 40)

6

Montering af CE-mærka-terne

Dele, der skal bruges til dette trin:

1	Mærkat med produktionsår
1	Mærkat med CE-mærke

Fremgangsmåde

Hvis du anvender maskinen i et land, der efterkommer CE-standarderne, skal du påsætte mærkaten med produktionsår og mærkaten med CE-mærke i nærheden af serienummerpladen. Se Figur 11.

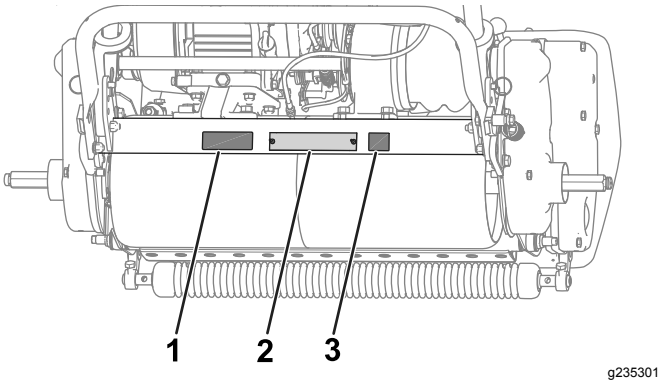

Figur 11

1. Mærkat med produktionsår
2. Serienummerplade
3. Mærkat med CE-mærke

7

Montering af græsopsamler

Dele, der skal bruges til dette trin:

1	Græsopsamler

Fremgangsmåde

Grib fat i græsopsamlerens overkant, og skub den på monteringsstængerne til opsamleren (Figur 12).

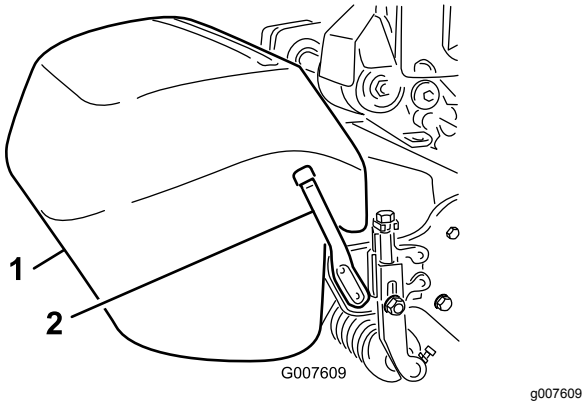

Figur 12

1. Græsopsamler
2. Monteringsstang til græsopsamler

Bemærk: Kun model 04056 – Når du justerer klippeenheden til en højere klippehøjde, kan du sænke græsopsamleren ved at afmontere begge opsamlerens monteringsstænger og derefter montere dem igen på den modsatte side af maskinen.

8

Tilkøring af maskinen

Kræver ingen dele

Fremgangsmåde

En indkøringsperiode på 8 timers klipning er tilstrækkelig.

De første timers drift er afgørende for maskinens fremtidige pålidelighed. Du skal holde nøje øje med maskinens ydeevne, så mindre problemer, der kan føre til større problemer, kan opdages og udbedres. I løbet af indkøringsperioden anbefales det at efterse maskinen hyppigt for tegn på olietab, løse fastgørelsesanordninger eller andre fejl.

Find oplysninger om olieskift og vedligeholdelsesprocedurer i tilkørselsperioden i motorens betjeningsvejledning.

Produktoversigt

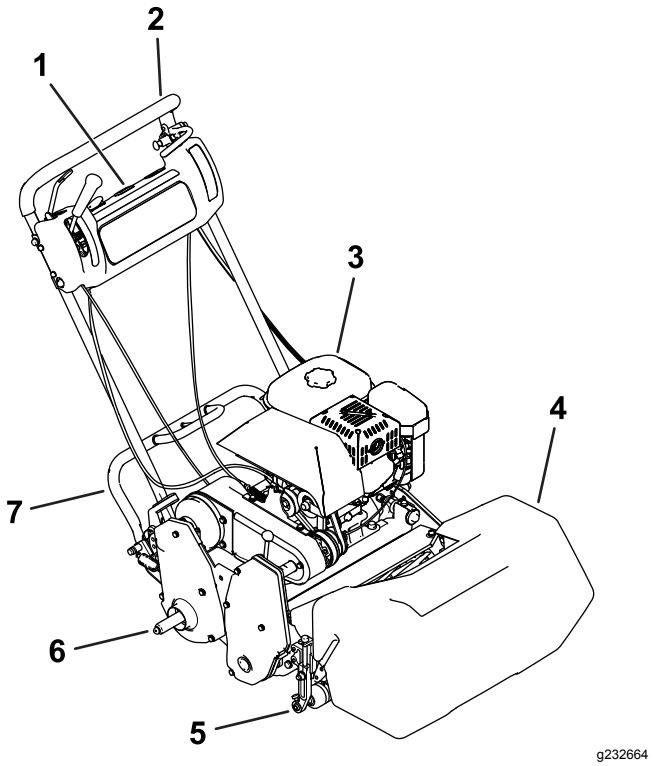

Figur 13

1. Kontrolpanel
2. Håndtag
3. Brændstoftank
4. Græsopsamler
5. Klippeenhed
6. Transporthjulsaksel
7. Støtteben

Betjeningsanordninger

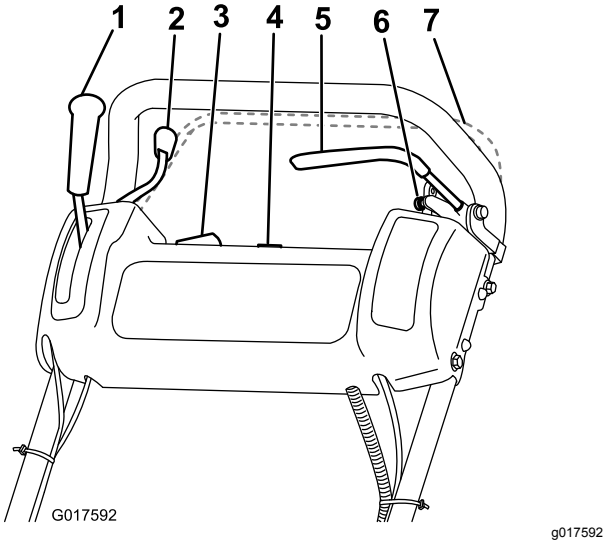

Figur 14

1. Traktionsdrevgreb
2. Gashåndtag
3. Tænd-/slukkontakt
4. Timetæller
5. Driftsbremse
6. Parkeringsbremse
7. Dødemandsgreb (ekstraudstyr)

Gashåndtag

Gashåndtaget (Figur 14) er placeret bagest til højre på kontrolpanelet. Regulatorarmen er forbundet med og aktiverer ledforbindelsen til karburatoren. Se Specifikationer (side 15) for motorens hastighed.

Traktionsdrevgreb

Traktionsdrevgrebet (Figur 14) er placeret på forreste, højre side af kontrolpanelet. Det har to positioner: NEUTRAL og FORWARD (frem). Hvis håndtaget skubbes fremad, aktiveres traktionsdrevet.

Driftsbremse

Driftsbremsen (Figur 15) er placeret øverst i kontrolpanelets forreste venstre side. Du kan bruge bremsen til at sænke maskinens hastighed eller standse den.

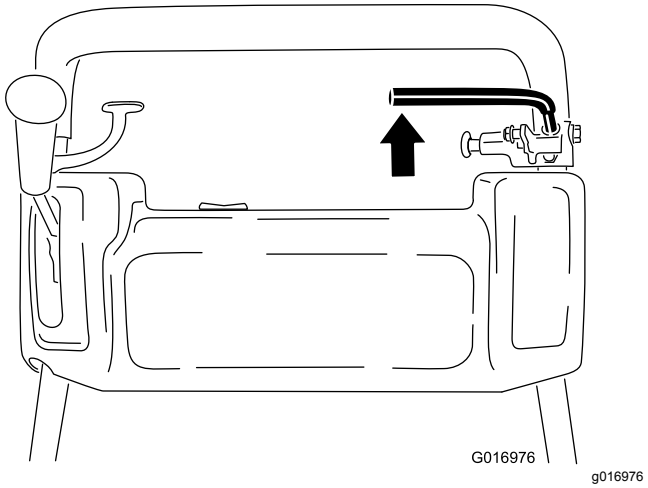

Figur 15

Parkeringsbremse

Parkeringsbremsen (Figur 16) er placeret nederst på driftsbremsen. Indkobl driftsbremsen helt, og skub parkeringsbremseknappen, så driftsbremsen kan hvile på parkeringsbremsestiften. Indkobl driftsbremsen for at udløse parkeringsbremsen. Du skal udløse bremsen, før du indkobler traktionsdrevet.

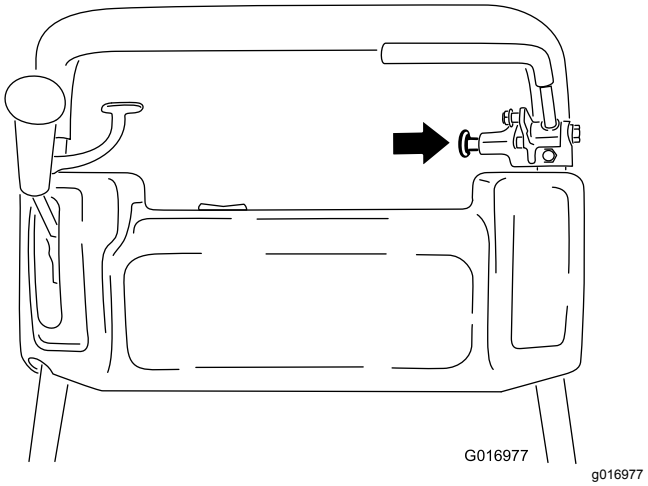

Figur 16

Tænd-/slukkontakt

Tænd-/slukkontakten (Figur 14) er placeret øverst på kontrolpanelet. Flyt kontakten til positionen ON (til) for at starte motoren og til positionen OFF (fra) for at slukke motoren.

Dødemandsgreb

Valgfrit – hvis udstyret hermed

Hvis maskinen er udstyret med et dødemandsgreb (Figur 14), findes dette bag på håndtaget. Tryk dødemandsgrebet mod håndtaget. Hvis maskinen er

udstyret hermed, skal dødemandsgrebet aktiveres, inden traktionsdrivhåndtaget flyttes. Hvis du udløser dødemandsgrebet, slukkes motoren.

Knivcylinderdrevgreb

Knivcylinderdrevgrebet (Figur 17) er placeret i højre, forreste hjørne af maskinen. Grebet har 2 positioner:

- INDKOBLING – flyt grebet fremad for at indkoble knivcylinderen.
- UDKOBLING – flyt grebet bagud for at udkoble knivcylinderen.

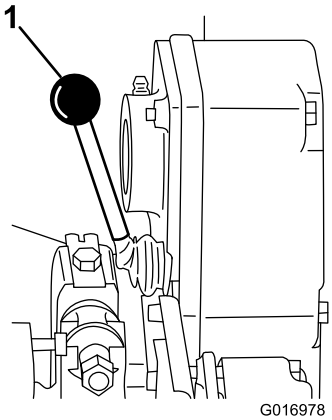

g016978

Figur 17

1. Knivcylinderdrevgreb

Chokergreb

Chokergrebet (Figur 18) er placeret forrest til venstre på motoren. Grebet har to positioner: RUN (kør) og CHOKE (choker). Flyt grebet til positionen CHOKE (choker), når du starter en kold motor. Når motoren starter, skal grebet flyttes til positionen RUN (kør).

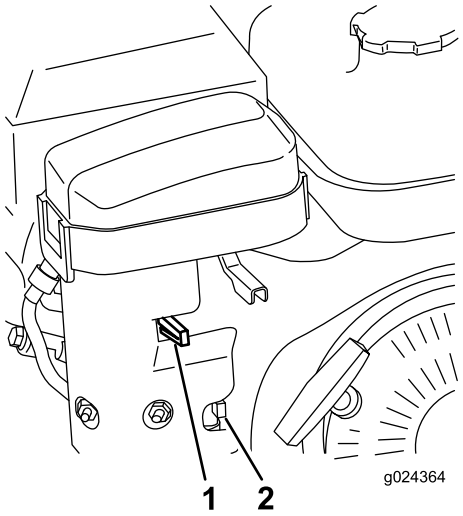

g024364

Figur 18

1. Chokergreb
2. Brændstofafbryderventil

Brændstofafbryderventil

Brændstofafbryderventilen (Figur 18 og Figur 19) er placeret forrest til venstre på motoren i nærheden af chokergrebet. Ventilen har 2 positioner: LUKKET og ÅBEN. Flyt grebet op til den LUKKEDE position, når du opbevarer eller transporterer maskinen. Åbn ventilen ved at flytte grebet ned, før du starter motoren.

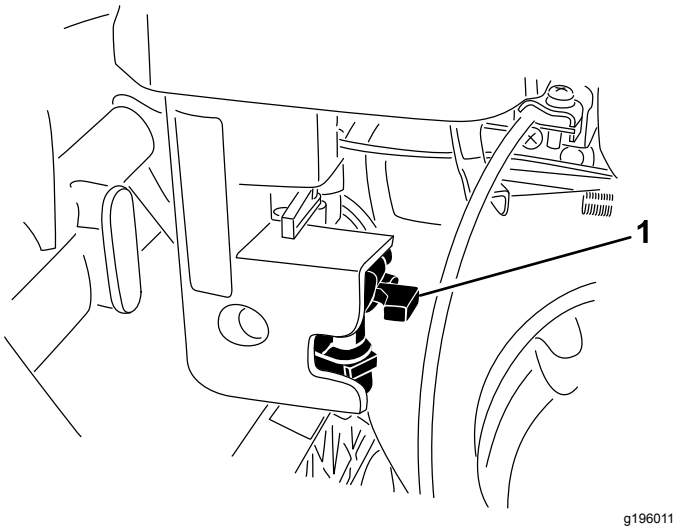

Figur 19

1. Brændstofafbryderventil – LUKKET position

Startsnorens håndtag

Træk i startsnorens håndtag (Figur 20) for at starte motoren.

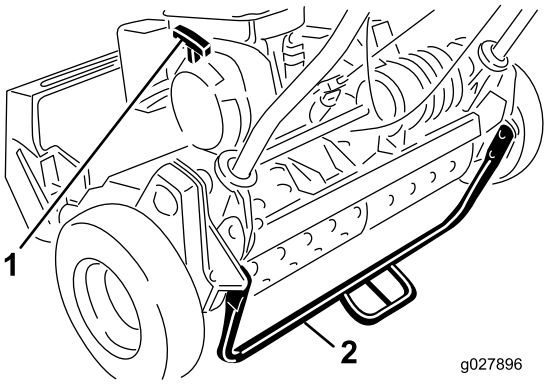

g027896

Figur 20

1. Startsnorens håndtag
2. Støtteben

Støtteben

Støttebenet (Figur 20) er monteret bag på maskinen. Brug støttebenet, når du på- eller afmonterer transporthjulene eller klippeenheden.

Specifikationer

Bemærk: Specifikationer og design kan ændres uden forudgående varsel.

	Model 04054	Model 04055	Model 04056
Bredde	84 cm	91 cm	104 cm
Højde	114 cm	114 cm	122 cm
Længde med opsamler	122 cm	122 cm	150 cm
Tørvægt (med opsamler og Wiehle-rulle, uden hjul eller trimmerknivcylinder)	97 kg	100 kg	105 kg
Klippebredde	46 cm	53 cm	66 cm
Klippehøjde	1,6 mm til 31,8 mm	1,6 mm til 31,8 mm	3,1 mm til 31,7 mm
Klipning	3,3 mm	4,3 mm	5,8 mm
Motorhastighed	Lav tomgang: 1.565 ±150 o/min, Høj tomgang: 3.375 ±100 o/min	Lav tomgang: 1.565 ±150 o/min, Høj tomgang: 3.375 ±100 o/min	Lav tomgang: 1.565 ±150 o/min, Høj tomgang: 3.375 ±100 o/min

Redskaber/tilbehør

Der kan fås en række forskelligt Toro-godkendt udstyr og tilbehør til brug sammen med maskinen, som gør den bedre og mere alsidig. Kontakt en autoriseret serviceforhandler eller autoriseret Toro-distributør, eller gå ind på www.Toro.com for at få en fortegnelse over alle godkendte redskaber og alt godkendt tilbehør.

Brug kun originale Toro-reservedele og tilbehør for at sikre optimal ydelse og sikre, at maskinen fortsat overholder sikkerhedscertificeringen. Reservedele og tilbehør, der er fremstillet af andre producenter, kan være farlige, og brug heraf kan gøre garantien ugyldig.

Betjening

Før betjening

Sikkerhedshensyn før drift

Generelt om sikkerhed

- Maskinen må aldrig betjenes eller vedligeholdes af børn eller utrænet personale. Vær opmærksom på, at lokale forskrifter kan angive en mindstealder for operatøren. Ejeren er ansvarlig for at træne alle operatører og mekanikere.
- Bliv fortrolig med anvisningerne for sikker betjening af udstyret samt med betjeningsanordningerne og sikkerhedssymbolerne. Du skal vide, hvordan man hurtigt slukker for motoren.
- Kontroller, at dødemandsgrebet (hvis udstyret hermed), sikkerhedskontakterne og afskærmningerne er monteret korrekt og fungerer efter hensigten. Betjen ikke maskinen, hvis de ikke fungerer korrekt.
- Efterse området, hvor maskinen skal bruges, og fjern alle objekter, som kan forstyrre betjeningen af maskinen, eller som maskinen kan risikere at udslynge.
- Bedøm terrænet, så du kan vælge det nødvendige tilbehør og udstyr til korrekt og sikker udførelse af opgaven.

Brændstofsikkerhed

- Vær yderst forsigtig, når du håndterer brændstof. Det er letantændeligt, og dampene kan eksplodere
- Sluk alle cigaretter, cigarer, tines og andre antændingskilder.
- Fjern ikke brændstofdækslet, og fyld ikke brændstoftanken, mens motoren kører eller er varm.
- Du må ikke påfylde eller aftappe brændstof i et lukket rum.
- Opbevar ikke maskinen eller brændstofbeholdere, hvor der er åben ild, gnister eller vågeblus, som f.eks. på en vandvarmer eller andre apparater.
- Hvis du spilder brændstof, må du ikke forsøge at starte motoren. Foretag dig ikke noget, der kan antænde brændstoffet, før dampene har spredt sig.

Udførelse af daglig vedligeholdelse

Udfør de daglige vedligeholdelsesprocedurer. Se Kontrolliste for daglig vedligeholdelse (side 25).

Kontrol af motoroliestanden

Kontrollér motoroliestanden før hver brug eller for hver 8 driftstimer. Se Kontrol af motoroliestanden (side 28).

Brændstofspecifikationer

Brændstoftankens kapacitet: 2,7 l

Anbefalet brændstof: Blyfri benzin med et oktantal på 87 eller højere ((R+M)/2-ratingmetode)

Ethanol: Benzin med op til 10% ethanol (gasohol) eller 15% MTBE (metyl-tertiær-butylæter) pr. volumen er acceptabelt. Ethanol og MTBE er ikke det samme. Benzin med 15 % ethanol (E15) pr. volumen godkendes ikke til brug.

- **Brug aldrig benzin, der indeholder mere end 10 % ethanol pr. volumen**, som f.eks. E15 (indeholder 15 % ethanol), E20 (indeholder 20 % ethanol) eller E85 (indeholder op til 85 % ethanol).
- **Anvend ikke** benzin, der indeholder metanol.
- **Opbevar ikke** brændstof i hverken brændstoftanken eller brændstofbeholdere henover vinteren, medmindre du anvender en brændstofstabilisator.
- **Fyld ikke** olie i benzin.
- For at opnå de bedste resultater må du kun bruge rent og frisk brændstof (der er under 30 dage gammelt).
- Hvis der anvendes ikke-godkendt benzin, kan det medføre ydelsesproblemer og/eller beskadigelse af motoren, som muligvis ikke er dækket af garantien.

Opfyldning af brændstoftanken

⚠ FARE

Under visse forhold er brændstof meget brandfarligt og yderst eksplosivt. En brand eller eksplosion forårsaget af brændstof kan give dig eller andre forbrændinger samt medføre tingsskade.

- **Fyld tanken udendørs i et åbent område, når motoren er kold. Tør eventuelt spildt brændstof op.**
- **Fyld aldrig brændstoftanken op inde i en lukket anhænger.**
- **Fyld ikke brændstoftanken helt op. Fyld brændstof på brændstoftanken, indtil niveauet er 6-13 mm under bunden af påfyldningsstudsen. Dette tomrum giver brændstoffet i tanken plads til at udvide sig.**
- **Ryg aldrig under håndtering af brændstof, og hold afstand til åben ild eller steder, hvor brændstofdampe kan antændes af en gnist.**
- **Opbevar brændstof i en godkendt beholder og utilgængeligt for børn. Køb aldrig benzin til mere end 30 dages forbrug.**
- **Betjen ikke maskinen, medmindre hele udstødningssystemet er på plads og i god driftsmæssig stand.**

⚠ FARE

Under visse omstændigheder kan der under påfyldning af brændstof udvikle sig statisk elektricitet, hvilket kan antænde brændstofdampene. En brand eller eksplosion forårsaget af brændstof kan give dig eller andre forbrændinger samt medføre tingsskade.

- **Anbring altid brændstofbeholdere på jorden et stykke fra køretøjet, før påfyldningen påbegyndes.**
- **Fyld ikke brændstofbeholdere inden i et køretøj eller på en lastbil eller anhænger, da indvendige tæpper eller plastikforinger i lastbiler kan isolere dunken og forsinke tabet af eventuel statisk elektricitet.**
- **Fjern, om muligt, udstyr fra lastbilen eller anhængeren, og påfyld nede på jorden. Hvis ikke dette er muligt, skal påfyldningen af udstyret finde sted med en bærbar beholder i stedet for direkte fra brændstofstanderen.**
- **Hvis det er nødvendigt at benytte benzinstanderen, skal mundstykket hele tiden være i kontakt med kanten af åbningen i benzintanken eller dunken, indtil påfyldningen afsluttes.**

⚠ ADVARSEL

Brændstof er farligt og kan være dødbringende, hvis det indtages. Længere tids udsættelse for dampe kan forårsage alvorlige skader og sygdomme.

- **Undgå længere tids indånding af dampe.**
- **Hold ansigtet væk fra spidsen af slangen og brændstoftankens eller stabilisatorens åbning.**
- **Undgå kontakt med huden, og vask spildte væsker af med sæbe og vand.**

1. Rengør området omkring brændstoftankens dæksel, og fjern dækslet fra tanken (Figur 21). Fyld ikke brændstoftanken højere op end til bunden af filteret.

   Vigtigt: **Fyld ikke for meget brændstof på tanken.**

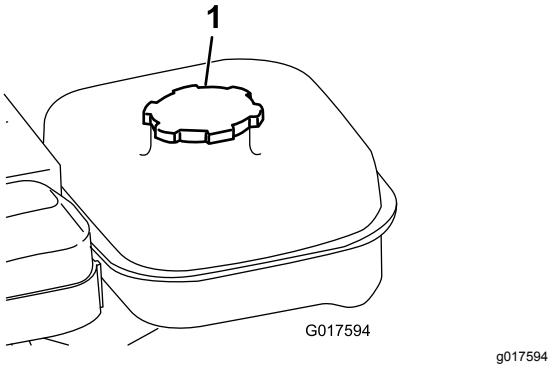

Figur 21

1. Brændstofdæksel

2. Fastgør dækslet til brændstoftanken, og tør eventuelt spildt brændstof op.

Indstilling af maskinen til at passe til plæneforhold

Brug følgende tabel til at indstille maskinen til at passe til plæneforholdene.

Greensmower klippeenheds opsætningsmatrix				
Bundtværstænger: Standard og ekstra				
Reservedelsnummer	**Beskrivelse**	**Plæneklipper**	**Aggressivitet**	**Kommentarer**
120-2682-03	Standard	Greensmaster 800	Mindre	Standard Greensmaster 800
112-9281-01	Standard	Greensmaster 1000	Mindre	Standard Greensmaster 1000
112-9279-03	aggressivt	Greensmaster 1000	Mere	
112-9280-01	Standard	Greensmaster 1600	Mindre	Standard Greensmaster 1600
110-9278-03	aggressivt	Greensmaster 1600	Mere	
Bundknive: Standard og ekstra				
Reservedelsnummer	**Beskrivelse**	**Plæneklipper**	**Klippehøjder**	**Kommentarer**
98-7261	Mikroklipning	Greensmaster 800	1,57–3,1 mm	
117-1530	EdgeMax Microcut	Greensmaster 800	1,57–3,1 mm	Standard Greensmaster 800
98-7260	Tournament	Greensmaster 800	3,1–6,0 mm	
117-1532	EdgeMax Tournament	Greensmaster 800	3,1–6,0 mm	Bedre holdbarhed
110-2300	Udvidet mikroklipning	Greensmaster 800	1,57–3,1 mm	Mindre aggressiv
110-2301	Lav klippehøjde	Greensmaster 800	6,0 mm og højere	
93-4262	Mikroklipning	Greensmaster 1000	1,57–3,1 mm	
115-1880	EdgeMax Microcut	Greensmaster 1000	1,57–3,1 mm	Standard Greensmaster 1000
93-4263	Tournament	Greensmaster 1000	3,1–6,0 mm	

115-1881	EdgeMax Tournament	Greensmaster 1000	3,1–6,0 mm	Bedre holdbarhed
93-4264	Lav klippehøjde	Greensmaster 1000	6,0 mm og højere	
108-4303	Udvidet mikroklipning	Greensmaster 1000	1,57–3,1 mm	Mindre aggressiv
112-9275	Mikroklipning	Greensmaster 1600	Mindre end 3,1 mm	
94-5885	Tournament	Greensmaster 1600	3,1–6,0 mm	
104-2646	Høj klippehøjde	Greensmaster 1600	6,0 mm og højere	Tees
93-9015	Lav klippehøjde	Greensmaster 1600	6,0 mm og højere	Standard Greensmaster 1600
117-1548	Edgemax Microcut	Greensmaster 1600	1,52 til 3,1 mm	Bedre holdbarhed – Standard Greensmaster 1610

Ruller: Standard og ekstra

Reservedelsnummer	Beskrivelse	Plæneklipper	Diameter/materiale	Kommentarer
99-6240	Smal Wiehle	Greensmaster 800	50,8 mm aluminium	Standard, 5 mm mellemrum
99-6241	Smal Wiehle	Greensmaster 1000	50,8 mm aluminium	Standard, 5 mm mellemrum
88-6790	Bred Wiehle	Greensmaster 1000	50,8 mm aluminium	Mere nedramning, 10 mm mellemrum
104-2642	Fuld rulle	Greensmaster 1000	50,8 mm stål	Mindst nedramning
71-1550	Wiehle-rulle	Greensmaster 1000	50,8 mm støbejern	Mere nedramning, 10 mm mellemrum
93-9045	Wiehle-rulle	Greensmaster 1000	63,5 mm aluminium	61 cm bred til kantstøtte
52-3590	Sænksmedet rulle	Greensmaster 1000	63,5 mm aluminium	
93-9039	Smal Wiehle	Greensmaster 1600	63,5 mm aluminium	Standard
95-0930	Fuld rulle	Greensmaster 1600	63,5 mm stål	Mindst nedramning

Klippetabel – Hånd-/greensklippere med fast hoved

Model	Standard			Klippesæt 65–9000		
	Standardcylinder	Valgfri cylinder		Standardcylinder	Valgfri cylinder	
04054	med 14 skæreknive 3,3 mm	med 11 skæreknive 4,1 mm		med 14 skæreknive 4,8 mm	med 11 skæreknive 6,4 mm	
04055	med 11 skæreknive 4,1 mm	med 14 skæreknive 3,3 mm	med 8 skæreknive 5,8 mm	med 11 skæreknive 6,4 mm	med 14 skæreknive 4,8 mm	med 8 skæreknive 8,6 mm
04056	med 8 skæreknive 5,8 mm	med 11 skæreknive 4,1 mm		med 8 skæreknive 8,6 mm	med 11 skæreknive 6,4 mm	
Kørehastighed	5,39 km/t					

Klippetabel – Hånd-/greensklippere med fast hoved

Model	Traktionssæt 115–1886		Klippe- og traktionssæt	
	Standardcylinder	Valgfri cylinder	Standardcylinder	Valgfri cylinder

04054	med 14 skæreknive 3,0 mm	med 11 skæreknive 3,8 mm		med 14 skæreknive 4,3 mm	med 11 skæreknive 5,6 mm	
04055	med 11 skæreknive 3,8 mm	med 14 skæreknive 3,0 mm	med 8 skæreknive 5,1 mm	med 11 skæreknive 5,6 mm	med 14 skæreknive 4,3 mm	med 8 skæreknive 7,6 mm
04056	med 8 skæreknive 5,1 mm	med 11 skæreknive 3,8 mm		med 8 skæreknive 7,6 mm	med 11 skæreknive 5,6 mm	
Kørehastighed	4,80 km/t					

Kontrol af sikkerhedskontakternes funktion

⚠ FORSIGTIG

Hvis kontakterne til sikkerhedslåsesystemet frakobles eller bliver beskadigede, kan maskinen uventet gå i gang og forårsage personskade.

- **Pil ikke ved sikkerhedskontakterne.**
- **Kontroller dagligt, at sikkerhedskontakterne fungerer, og udskift eventuelle beskadigede kontakter, før du betjener maskinen.**

1. Skub støttebenet ned med foden, og træk opad og bagud i håndtaget for at hæve hjulene op fra jorden.
2. Sæt traktionsgrebet i positionen ENGAGE (indkoblet) og motorens betjeningsanordninger i startposition.
3. Forsøg at starte motoren.

   Motoren bør ikke starte. Hvis motoren starter, skal sikkerhedskontakten serviceres. Afhjælp problemet, før maskinen betjenes. Se Serviceeftersyn af traktionssikkerhedskontakten (side 31)
4. Løft forsigtigt op i håndtaget for at udløse støttebenet.

Transport af maskinen til et arbejdsområde

Transport af maskinen ved hjælp af transporthjul

Brug transporthjulene til at transportere maskinen over en kortere strækning.

1. Monter transporthjulene. Se 4 Montering af transporthjulene (side 10)
2. Sørg for, at traktions- og knivcylindergrebene befinder sig i positionen NEUTRAL.
3. Start motoren. Se Start af motoren (side 22)
4. Indstil gashåndtaget til LANGSOM, vip maskinens forende op, aktiver gradvist traktionsdrevet, og øg langsomt motorhastigheden.
5. Juster gasregulatoren for at betjene plæneklipperen ved den ønskede kørselshastighed og transportere den til den ønskede destination.

Transport af maskinen ved hjælp af en anhænger

Brug en anhænger til at transportere maskinen over en større afstand. Udvis forsigtighed, når maskinen læsses på og af anhængeren.

1. Kør forsigtigt maskinen op på anhængeren.
2. Sluk for motoren, og aktiver parkeringsbremsen.
3. Fastgør maskinen forsvarligt til anhængeren.

Bemærk: Maskinen kan transporteres med Toro Trans Pro-anhængeren. Se din anhængers *betjeningsvejledning* for at få anvisninger i, hvordan anhængeren læsses.

Vigtigt: **Lad ikke motoren køre, mens den transporteres på en anhænger, da der er risiko for, at maskinen beskadiges.**

Bugsering af maskinen

- Vær forsigtig, når du læsser maskinen på eller af en anhænger eller lastbil.
- Brug en rampe i fuld bredde, når maskinen læsses på en anhænger eller lastbil.
- Fastgør maskinen forsvarligt.

Afmontering af transporthjulene

1. Sæt traktionskontrolgrebet tilbage i positionen NEUTRAL og gasregulatoren i den LANGSOMME position, og sluk for motoren.

2. Skub støttebenet ned med din fod, og træk op i håndtagsstøtten, indtil støttebenet er drejet fremad over midten.
3. Fjern transporthjulene ved at skubbe hjullåseclipsene ud af de sekskantede akselriller.
4. Sænk forsigtigt maskinen ned fra støttebenet ved at skubbe langsomt fremad eller ved at løfte støtten på nederste håndtag, så støttebenet kan springe tilbage til OPBEVARINGSPOSITIONEN.

Under betjening

Sikkerhed under drift

Generelt om sikkerhed

- Ejeren/operatøren kan forhindre og er ansvarlig for ulykker, som kan forårsage personskade eller tingsskade.
- Bær korrekt beklædning, herunder beskyttelsesbriller, lange bukser, skridsikkert, kraftigt fodtøj og høreværn. Sæt langt hår op, fastgør løstsiddende tøj, og bær ikke løsthængende smykker.
- Betjening af maskinen kræver din fulde opmærksomhed. Betjen ikke maskinen samtidig med andre distraherende aktiviteter, da dette kan medføre personskade eller tingsskade.
- Betjen ikke maskinen, hvis du er syg, træt eller påvirket af alkohol eller medicin. Hold omkringstående, især små børn, væk fra arbejdsområdet. Sluk for motoren, hvis nogen træder ind i området.
- Lad ikke motoren køre på et lukket område, hvor der kan ophobes udstødningsgas.
- Betjen kun maskinen i god sigtbarhed og gode vejrforhold. Betjen ikke maskinen, når der er risiko for lynnedslag.
- Før du starter motoren, skal du udkoble alle koblinger til fastspændte skæreknivanordninger, sætte maskinen i frigear og aktivere parkeringsbremsen.
- Hold udkig efter huller, hjulspor, bump, sten eller andre skjulte genstande. Ujævnt terræn kan medføre en faldulykke.
- Vær ekstremt forsigtig, når du nærmer dig blinde hjørner, buske, træer eller andre genstande, der kan blokere dit udsyn.
- Stå altid i betjeningspositionen (bag håndtaget), når du starter og betjener maskinen.
- Sørg for, at græsopsamleren er på plads under græsslåningen. Sluk for motoren, inden opsamleren tømmes.
- Efterlad aldrig en kørende maskine uden opsyn.
- Rør ikke ved motoren, lydpotten eller udstødningsrøret, mens motoren kører, eller kort tid efter den er slukket, da disse områder kan være så varme, at de kan forårsage brandsår.
- Sluk for motoren, og udkobl klippeenhedens drev i følgende situationer:
  - Før brændstoftilførsel
  - Inden du fjerner tilstopninger
  - Inden græsopsamleren fjernes
  - Før eftersyn, rengøring eller vedligeholdelse af klippeenheden
  - Efter at du har ramt et fremmedlegeme, eller hvis der forekommer en unormal vibration. Efterse klippeenheden for skader, og foretag udbedringer, før du starter og betjener maskinen
  - Før du forlader betjeningspositionen
- Udkobl klippeenhedens drev, når maskinen transporteres, eller når maskinen ikke er i brug.
- Hold øje med trafikken, når du krydser eller kører i nærheden af veje.
- Stop altid skæreknivene, når du ikke klipper.
- Lav ikke om på motorens regulatorindstillinger, og kør ikke motoren ved for høj hastighed. Hvis motoren betjenes ved for høj hastighed, kan risikoen for personskade øges.
- Brug kun tilbehør og redskaber, der er godkendt af Toro® Company.

Sikkerhed på skråninger

- Skråninger er en væsentlig årsag til, at operatørren mister herredømmet, eller at maskinen vælter. Sådanne ulykker kan medføre alvorlige personskader, i værste tilfælde med døden til følge. Operatøren er ansvarlig for sikker betjening på skråninger. Det kræver ekstra forsigtighed at betjene maskinen på alle former for skråninger.
- Gennemgå forholdene på arbejdsstedet, herunder en besigtigelse af området, med henblik på at afgøre, om det er sikkert at betjene maskinen på skråningen. Brug altid sund fornuft og god dømmekraft, når du foretager denne besigtigelse.
- Læs nedenstående instruktionerne til betjening af maskinen på skråninger, og gennemgå de forhold, maskinen skal betjenes under, med henblik på at afgøre, om maskinen bør betjenes under de pågældende forhold på den pågældende dag og det pågældende sted. Ændringer i terrænet kan medføre en ændring i betjeningen af maskinen på skråninger.
  - Undlad at starte, standse eller vende maskinen på skråninger. Foretag ikke pludselige hastigheds- eller retningsskift. Drej maskinen langsomt og gradvist.

– Undlad at betjene maskinen under forhold, hvor der er tvivl om traktion, styring eller stabilitet.

– Fjern eller afmærk forhindringer såsom grøfter, huller, hjulspor, bump, sten eller andre skjulte farer. Højt græs kan skjule forhindringer. Ujævnt terræn kan få maskinen til at vælte.

– Vær opmærksom på, at betjening af maskinen på vådt græs, på tværs af skråninger eller ned ad bakke kan medføre, at maskinen mister traktion. Mistet traktion kan medføre, at maskinen glider, samt tab af bremse- og styrekontrol.

– Vær yderst forsigtig, når du betjener maskinen i nærheden af bratte afsatser, grøfter, volde, vandarealer eller andre fareområder. Maskinen kan pludselig vælte, hvis en del af traktionen kommer ud over kanten, eller hvis kanten giver efter. Fastlæg et sikkerhedsområde mellem maskinen og alle eventuelle faremomenter.

– Identificer farerne ved bunden af skråningen.

Start af motoren

Bemærk: Du kan finde illustrationer og beskrivelser af de betjeningsanordninger, der er henvist til i dette afsnit, i afsnittet Betjeningsanordninger (side 13).

Bemærk: Sørg for, at tændrørskablet er monteret på tændrøret.

1. Sørg for, at traktions- og knivcylinderdrevgrebene befinder sig i den UDKOBLEDE position.

   Bemærk: Motoren starter ikke, hvis traktionshåndtaget er i positionen ENGAGED (indkoblet).

2. Sørg for, at brændstofafbryderventilen er åben.
3. Flyt tænd-/slukkontakten til positionen ON (tændt).
4. Flyt gashåndtaget til positionen HURTIG.
5. Flyt chokergrebet til midt mellem positionerne CHOKER og KØR, når du starter en kold motor.

   Bemærk: Det er muligvis ikke nødvendigt at bruge choker, når du starter en varm motor.

6. Træk startsnorens håndtag ud, indtil du opnår positiv indkobling. Træk dernæst hårdt i det for at starte motoren.

   Vigtigt: **Træk ikke startsnoren til den yderste grænse, og slip ikke starthåndtaget, når snoren er trukket ud. Snoren kan gå itu, og rekylmekanismen kan blive beskadiget.**

7. Flyt chokergrebet til positionen KØR, mens motoren varmes op.

Slukning af motoren

1. Flyt traktions- og knivcylindergrebene til denUDKOBLEDE position.
2. Flyt gashåndtaget til positionen SLOW (langsom).
3. Tænd-/slukkontakten til positionen OFF (fra).
4. Luk brændstofafbryderventilen, før maskinen transporteres eller stilles til opbevaring

Tip vedrørende betjening

Vigtigt: **Græsafklip virker på samme måde som et smøremiddel ved græsklipning. Overdreven brug af klippeenheden uden græsafklip kan beskadige klippeenheden.**

- Klip greenen i lige baner frem og tilbage på tværs af greenen.
- For at forhindre opkradsning skal du undgå at udføre cirkulære bevægelser eller dreje maskinen på greenområder.
- Drej maskinen uden for greenen ved at løfte klippeenheden (skubbe håndtaget ned) og aktivere traktionstromlen.
- Klip ved normal ganghastighed. Højere hastighed sparer ikke megen tid, men resulterer i en dårligere klipning.
- Brug justeringsstriberne på opsamleren for at hjælpe med at opretholde en lige linje på tværs at greenen og til at holde maskinen ved en tilsvarende afstand fra kanten af den forrige klipning (Figur 22).

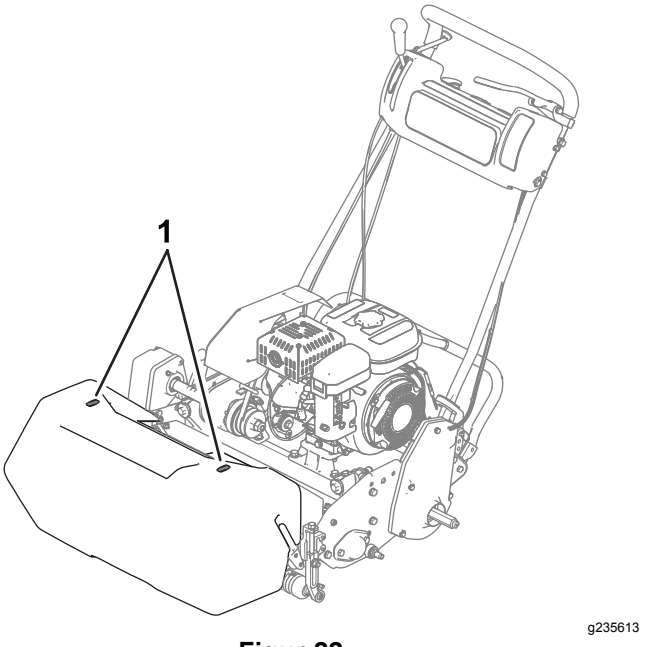

Figur 22

1. Justeringsstriber

Betjening af maskinen under dårlige lysforhold

Brug lysdiodelygtesættet, når du betjener maskinen under dårlige lysforhold. Kontakt din autoriserede Toro-forhandler.

Vigtigt: **Anvend ikke andre lygtesystemer på denne maskine, da de ikke vil fungere korrekt med motorens vekselstrømsudgang.**

Anvendelse af betjeningsanordningerne under klipningen

1. Start motoren, sæt gashåndtaget til nedsat hastighed, skub håndtaget ned for at hæve klippeenheden, tryk dødemandsgrebet ned, flyt traktions- og knivcylinderdrevgrebet til positionen FREMAD (transport), og transporter maskinen til greenens kant (Figur 23).
2. Flyt grebet til positionen NEUTRAL (Figur 23).

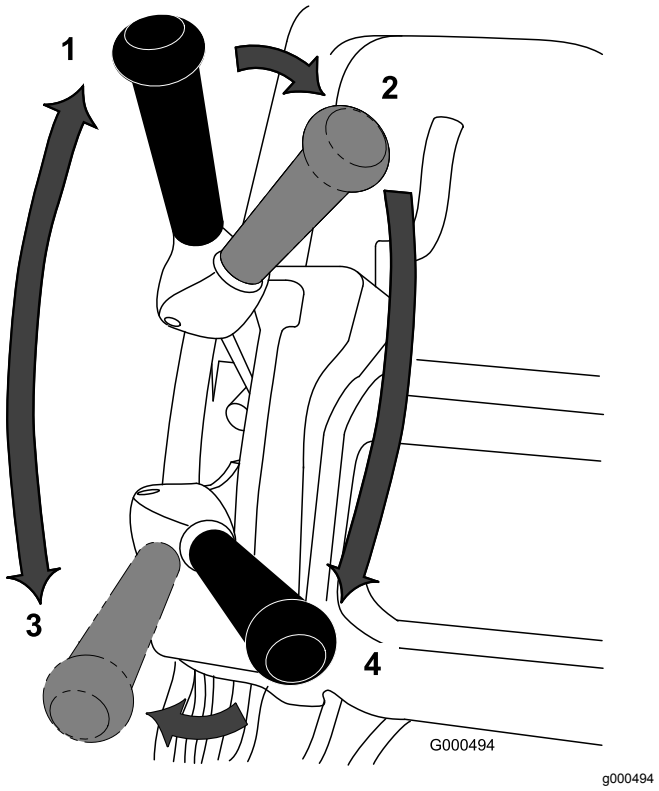

Figur 23

Traktions- og knivcylinderdrevgrebets positioner

1. NEUTRAL
2. Traktion – NEUTRAL og knivcylinderdrev – UDKOBLING
3. Traktion – FREMAD (transport)
4. Traktion – FREMAD og knivcylinderdrev – INDKOBLING

3. Flyt traktionshåndtaget til positionen – NEUTRAL og knivcylinderdrevet til positionen – UDKOBLING(Figur 23).
4. Flyt traktionshåndtaget til positionen – FREMAD og knivcylinderdrevet til positionen – INDKOBLING (Figur 23), sæt farten op, indtil maskinen kører med den ønskede kørselshastighed, kør maskinen ud på greenen, sænk klippeenheden til jorden, og start klipningen.

Anvendelse af betjeningsanordningerne efter klipningen

1. Forlad greenen, flyt knivcylinderdrev- og traktionskontrolhåndtagene til UDKOBLET position, og stop motoren.
2. Tøm græsopsamleren for græsafklip, sæt den tilbage på plæneklipperen, og transporter maskinen til opbevaring.

Efter betjening

Sikkerhed efter drift

Generelt om sikkerhed

- Reducer motorens hastighed, inden du slukker for motoren, og hvis motoren er udstyret med en brændstofafbryderventil, skal du lukke for ventilen efter græsslåning.
- Rengør græs og affald fra maskinen for at forhindre brand. Tør spildt olie eller brændstof op.

Transport af maskinen

Transporter maskinen væk fra arbejdsstedet efter græsslåning. Se Transport af maskinen ved hjælp af transporthjul (side 20) eller Transport af maskinen ved hjælp af en anhænger (side 20) og Bugsering af maskinen (side 20).

Vedligeholdelse

⚠ ADVARSEL

Hvis maskinen ikke vedligeholdes korrekt, kan det føre til for tidligt maskinsystemsvigt og muligvis forårsage skade på dig eller omkringstående.

Hold maskinen i god vedligeholdelses- og driftsmæssig stand som angivet i disse anvisninger.

Bemærk: Maskinens venstre og højre side er som set fra den normale betjeningsposition.

Vigtigt: **Vip ikke maskinen i en vinkel på mere end 25°. Vipning af maskinen i en vinkel på mere end 25° medfører olielækage i forbrændingskammeret og/eller brændstofudslip fra brændstofdækslet.**

⚠ FORSIGTIG

Hvis du lader nøglen sidde i tændingen, kan andre personer utilsigtet komme til at starte motoren og forårsage alvorlig personskade på dig eller andre omkringstående.

Tag nøglen ud af tændingen, og frakobl batteriet, før du udfører nogen form for vedligeholdelsesarbejde.

Skema over anbefalet vedligeholdelse

Vedligeholdelsesintervaller	Vedligeholdelsesprocedure
Efter de første 20 timer	• Efter de første 20 timer – Udskift motorolien. • Skift motorolien.
Hver anvendelse eller dagligt	• Kontroller sikkerhedskontakterne. • Før hver anvendelse eller dagligt – Kontroller motoroliestanden. • Kontroller motoroliestanden.
For hver 25 timer	• Smør maskinen. (Smør alle fittings umiddelbart efter hver vask uanset det angivne interval.)
For hver 50 timer	• Skift motorolien (oftere i støvede eller snavsede omgivelser). • Skift motorolien. • Rengør og smør luftfilterets skumindsats (oftere under støvede eller snavsede forhold).
For hver 100 timer	• Udskift papirluftfilteret (oftere under støvede eller snavsede forhold). • Kontrol af tændrør.
For hver 1000 timer	• Udskift brændstofrøret. • Udskift ånderørsslangen. • Kontrol af transmissionsdrivremmene. • Kontroller transmissionslejerne.

Vigtigt: **Se motorens betjeningsvejledning for at få oplysninger om yderligere vedligeholdelsesprocedurer.**

Kontrolliste for daglig vedligeholdelse

Vigtigt: **Kopier denne side til rutinemæssig brug.**

Vedligeholdelsespunkter	**I ugen:**						
	Man.	**Tirs.**	**Ons.**	**Tors.**	**Fre.**	**Lør.**	**Søn.**
Kontroller sikkerhedslåsesystemets funktion.							
Kontroller parkeringsbremsefunktionen.							
Kontroller brændstofstanden.							
Kontroller motoroliestanden.							
Kontroller luftfilteret.							
Rengør motorens køleribber.							
Kontroller, om der er usædvanlige motorlyde.							
Kontroller for usædvanlige lyde under drift.							
Kontroller afstanden mellem knivcylinderen og bundkniven.							
Kontroller justeringen af klippehøjden.							
Smør alle fittings.							
Reparer beskadiget maling.							

Bemærkninger om problemområder

Eftersyn foretaget af:		
Punkt	**Dato**	**Oplysninger**

Tiltag forud for vedligeholdelse

Sikkerhed ved vedligeholdelse

- Udkobl drevene og klippeenheden, aktiver parkeringsbremsen, sluk for motoren, og frakobl tændrørskablet. Vent på, at al bevægelse standser, før du justerer, rengør eller reparerer maskinen.
- Hvis motoren skal køre med henblik på en vedligeholdelsesjustering, skal du holde tøj, hænder og fødder samt alle andre kropsdele væk fra klippeenhederne, redskaber og bevægelige dele. Hold omkringstående på afstand.
- Hold alle dele i god driftsmæssig stand og alle beslag og hydraulikfittinger tilspændt. Udskift alle slidte, beskadigede eller manglende dele og mærkater. Hold alle fastgørelsesanordninger tilspændte for at sikre, at maskinen er i sikker driftsmæssig stand.
- Efterse græsopsamlerens komponenter hyppigt, og udskift dem, når det er nødvendigt.
- Fjern græs og andet affald fra klippeenheden, drevene, lydpotterne, køleskærmene og motoren for at forhindre brand. Tør spildt olie eller brændstof op.
- Tag forsigtigt trykket af komponenter, hvori der er oplagret energi.
- Udskift defekte lydpotter.
- Kontakt en autoriseret Toro-forhandler, hvis det bliver nødvendigt med større reparationer, eller hvis du har brug for anden hjælp.
- Brug kun originale Toro-reservedele med henblik på at opretholde en sikker, optimal ydeevne for maskinen. Reservedele, der er fremstillet af andre producenter, kan være farlige, og brug heraf kan ugyldiggøre produktgarantien.

Smøring

Smøring af maskinen

Eftersynsinterval: For hver 25 timer

Smør de 12 smørenipler på plæneklipperen med litiumfedt nr. 2. Det bedste resultat opnås med en manuel fedtpistol.

Smøreniplerne er placeret som følger:

- 2 på frontrullen (Figur 24)
- 2 på knivcylinderens lejer (Figur 24)
- 2 på tromleakslerne (Figur 25)
- 3 på differentialet (Figur 25)
- 2 på knivcylinderens mellemaksellejer (Figur 26)
- 1 på styreremskivernes drejetapper (Figur 27).

1. Tør hver fedtfitting af med en ren klud.
2. Pump fedt ind i hver nippel.

   Vigtigt: **Tryk ikke for hårdt, da fedttætningerne ellers kan blive permanent beskadigede.**

3. Tør overskydende fedt af.

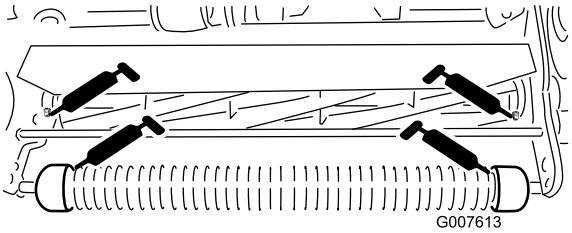

g007613

Figur 24

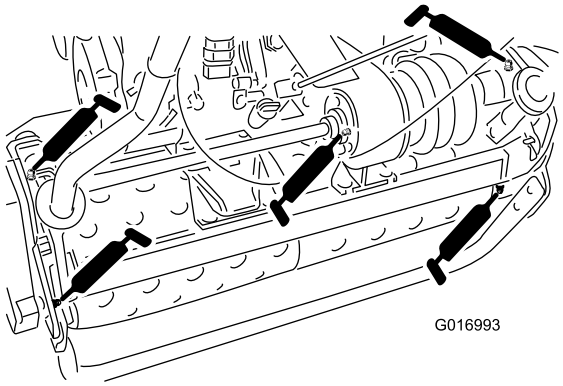

g016993

Figur 25

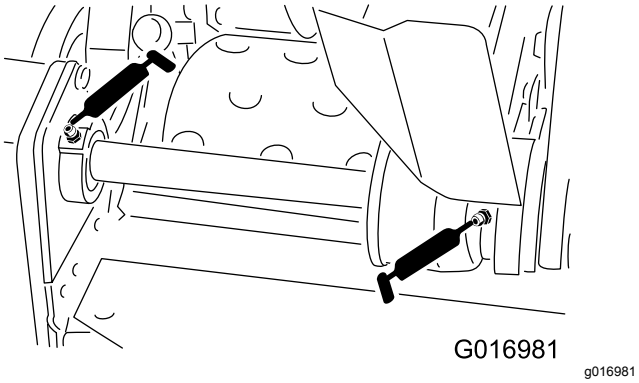

Figur 26

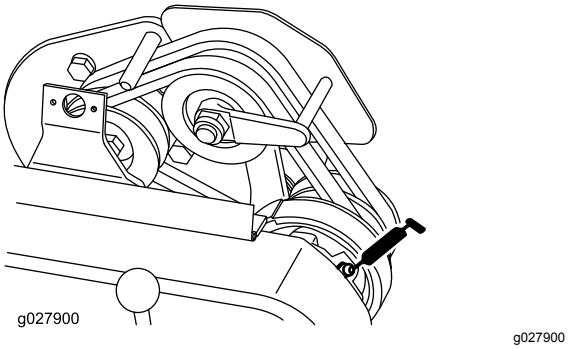

Figur 27

Motorvedligeholdelse

Motorsikkerhed

- Brændstof er brandfarligt og eksplosivt og kan forårsage personskade.
- Kontroller regelmæssigt alle brændstofrørs tæthed og tilstand. Tilspænd eller reparer dem som nødvendigt.
- Når du tipper maskinen, kan der løbe brændstof ud. Vip ikke maskinen i en vinkel på mere end 25°. Hvis brændstof kommer i kontakt med brændstofdækslet, skal dækslet udskiftes.
- Lad motoren køre tør, eller fjern brændstoffet med en håndpumpe. Tøm aldrig tanken med en hævert. Hvis du skal tappe brændstoftanken, skal det foregå udendørs.

Serviceeftersyn af motorolien

Eftersynsinterval: Efter de første 20 timer

Hver anvendelse eller dagligt

For hver 50 timer

Fyld krumtaphuset med ca. 0,6 l olie med den rette viskositet før start. Motoren kan anvende oliemærker af høj kvalitet, som bærer American Petroleum Institutes (API) "service classification" (serviceklassifikation) på SE eller højere. Vælg den rette olieviskositet (vægt) i henhold til omgivelsestemperaturen. Figur 28 illustrerer den anbefalede temperatur/viskositet.

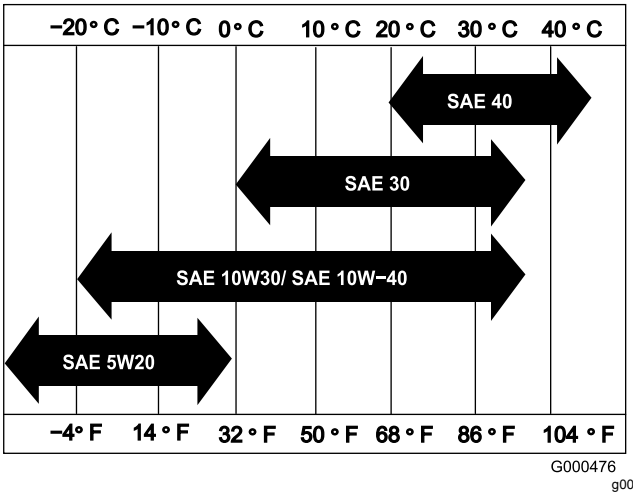

Figur 28

Bemærk: Multigrade-olier (5W-20, 10W-30 og 10W-40) øger olieforbruget. Kontroller motoroliestanden hyppigere, når du bruge disse olier.

Kontrol af motoroliestanden

Eftersynsinterval: Hver anvendelse eller dagligt

Det perfekte tidspunkt at kontrollere motoroliestanden på er, når motoren er afkølet, eller inden du starter motoren for første gang den pågældende dag. Hvis motoren allerede har kørt, skal olien drænes tilbage i sumpen mindst 10 minutter før, der udføres kontrol af motoroliestanden.

1. Afmonter transporthjulene (hvis monteret).
2. Placer maskinen, så motoren står plant, og rengør området rundt om oliestandsmåleren (Figur 29).

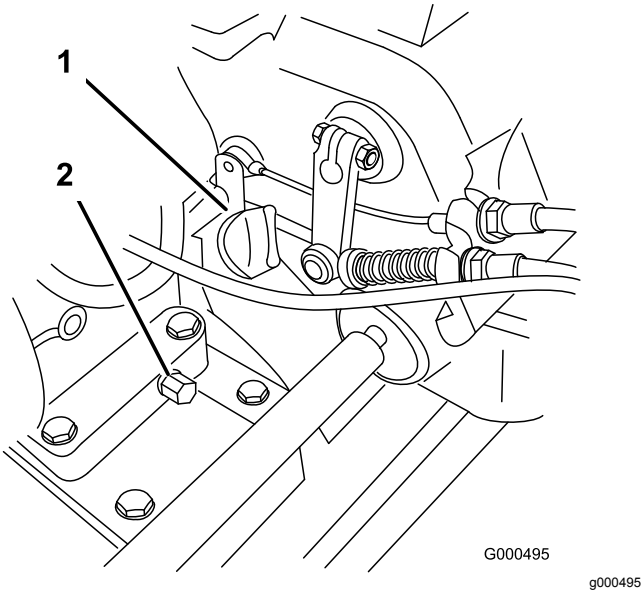

Figur 29

1. Målepind til oliestand
2. Aftapningsprop

3. Fjern målepinden til oliestand ved at dreje den mod uret (Figur 29).
4. Tør målepinden af, og sæt den i påfyldningshullet, men undlad at skrue målepinden ind i hullet.
5. Fjern målepinden, og kontrollér oliestanden.
6. Hvis oliestanden er lav, skal du kun fylde så meget olie på, at standen når op mellem H- og L-mærket på målepinden (Figur 30). Kontrollér oliestanden.

   Vigtigt: **Fyld ikke for meget på krumtaphuset.**

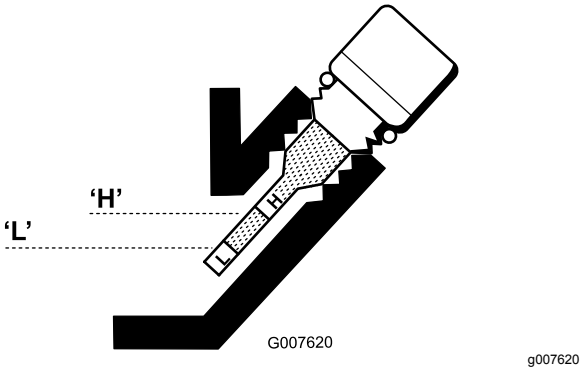

Figur 30

7. Monter målepinden, og tør eventuelt spildt olie op.

Skift af motorolien

Eftersynsinterval: Efter de første 20 timer

For hver 50 timer

1. Start motoren og lad den køre i nogle få minutter for at varme olien op.
2. Anbring en drænbakke under maskinens bagende, direkte under aftapningsproppen (Figur 29). Løsn aftapningsproppen.
3. Tryk ned på håndtaget, så maskinen og motoren vippes bagud, og lad al olien løbe ud i drænbakken.

   Vigtigt: **Vip ikke maskinen i en vinkel på mere end 25°. Vipning af maskinen i en vinkel på mere end 25° medfører olielækage i forbrændingskammeret og/eller brændstofudslip fra brændstofdækslet.**
4. Monter aftapningsproppen, og fyld krumtaphuset op igen med den angivne olie.
5. Tilspænd aftapningsproppen med et moment på 20 til 23 Nm.
6. Tør eventuelt spildt olie op.
7. Brugt olie skal bortskaffes på forsvarlig vis. Det kan genbruges i overensstemmelse med gældende retningslinjer.

Eftersyn af luftfilteret

Eftersynsinterval: For hver 50 timer—Rengør og smør luftfilterets skumindsats (oftere under støvede eller snavsede forhold).

For hver 100 timer—Udskift papirluftfilteret (oftere under støvede eller snavsede forhold).

Vigtigt: **Udfør service på luftfilteret hyppigere under støvede eller snavsede forhold.**

1. Sørg for, at tændrørskablet er fjernet fra tændrøret.
2. Afmonter vingemøtrikken, der fastgør luftfilterdækslet, og fjern dækslet (Figur 31).

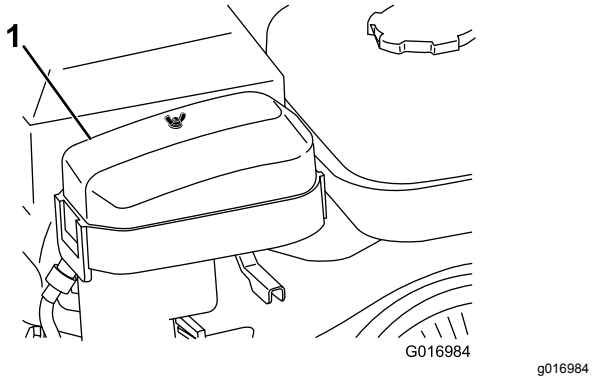

Figur 31

1. Luftfilterdæksel

3. Rengør dækslet.
4. Hvis skumindsatsen er snavset, skal den fjernes fra papirindsatsen (Figur 32) og rengøres grundigt som følger:
   A. Vask skumelementet i en opløsning af flydende sæbe og varmt vand. Tryk den sammen for at fjerne snavset, men vrid den ikke, da skummet derved kan rives i stykker.
   B. Tør skumelementet ved at pakke det ind i en ren klud. Klem kluden og skumindsatsen, så den tørrer, men vrid den ikke, da der er risiko for, at skummet rives i stykker.
   C. Gennemvæd skumelementet med ren motorolie. Tryk indsatsen sammen for at fjerne overskydende olie og fordele olien.

      Bemærk: Det er bedst, hvis skumindsatsen er fugtet med olie.

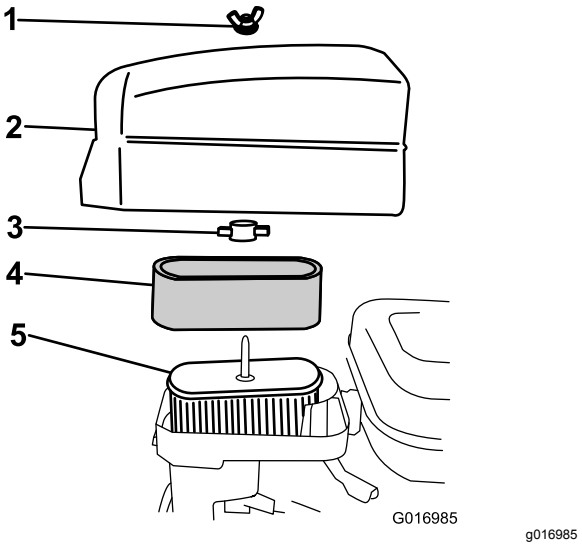

Figur 32

1. Vingemøtrik
2. Luftfilterdæksel
3. Plastvingemøtrik
4. Skumelement
5. Papirelement

5. Kontroller papirindsatsens tilstand. Rengør den ved at banke let på den, eller udskift den om nødvendigt.

   Vigtigt: **Brug ikke trykluft til at rengøre papirelementet.**
6. Monter skumelementet, papirelementet og luftfilterhætten.

   Vigtigt: **Betjen aldrig motoren uden luftfilterindsatsen, eftersom dette kan medføre ekstrem motorslitage og beskadigelse.**

Serviceeftersyn af tændrøret

Eftersynsinterval: For hver 100 timer

Brug et NGK BR6HS-tændrør eller tilsvarende. Det korrekte gnistgab er 0,6 til 0,7 mm.

1. Tag den støbte tændrørsledning af tændrøret (Figur 33).

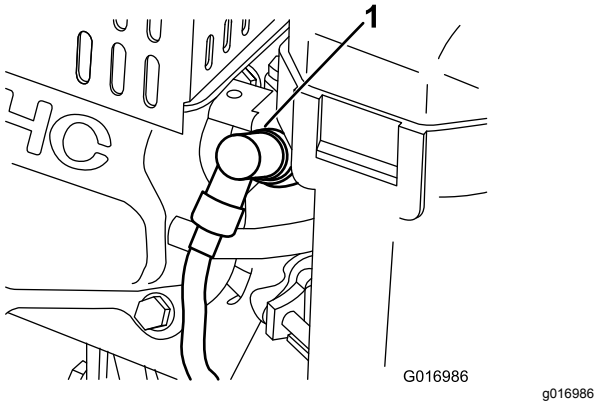

Figur 33

1. Tændrørskabel

2. Rengør området omkring tændrøret, og fjern tændrøret fra topstykket.

   Vigtigt: **Udskift tændrøret, hvis det er revnet, beskadiget eller snavset. Elektroderne må ikke sandblæses, skrabes eller renses, da motoren kan påføres skade af partikler, som trænger ind i cylinderen.**

3. Indstil gnistgabet til 0,6 til 0,7 mm som vist i (Figur 34). Monter tændrøret med det korrekte gnistgab, og spænd det til 23 N·m.

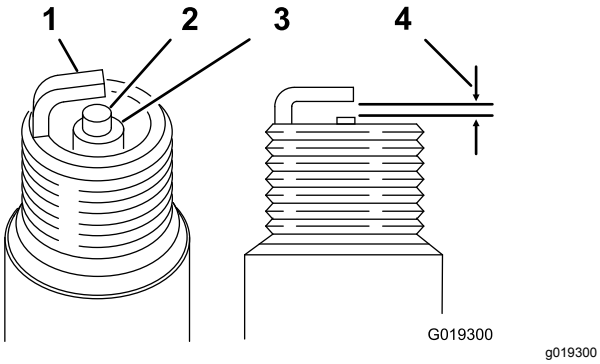

Figur 34

1. Midterelektrodens isolator
2. Sideelektrode
3. Gnistgab – 0,6 til 0,7 mm

Vedligeholdelse af brændstofsystem

Rengøring af brændstoffilteret

1. Luk brændstofafbryderventilen, og skru bundfældningsskålen af karburatorhuset (Figur 35).

   Bemærk: Brug af et 12-punktsstik på 17 mm over bunden af bundfældningsskålen kan forhindre beskadigelse af bundfældningsskålen.

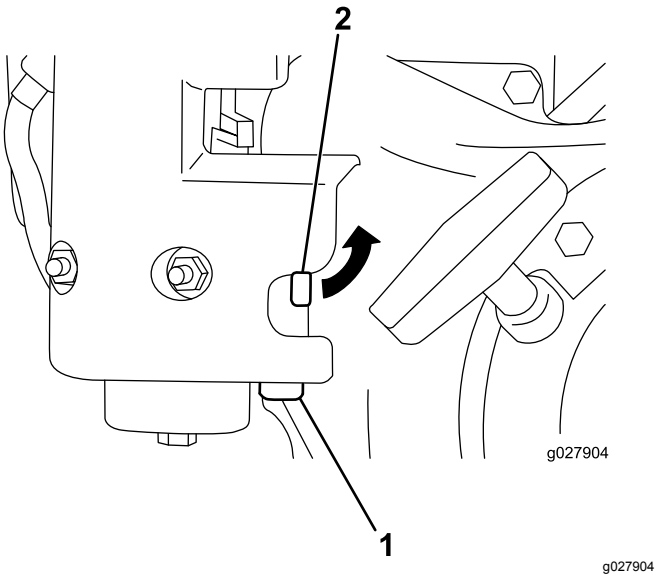

Figur 35

1. Bundfældningsskål
2. Brændstofafbryderventil

2. Rengør skålen og filteret i ren benzin, og monter dem.

Vedligeholdelse af elektrisk system

Serviceeftersyn af traktionssikkerhedskontakten

Følg nedenstående fremgangsmåde, hvis traktionssikkerhedskontakten skal justeres eller udskiftes.

1. Sørg for, at motoren er slukket, og at traktionshåndtaget er udkoblet og har kontakt med neutralstoppet (Figur 36).

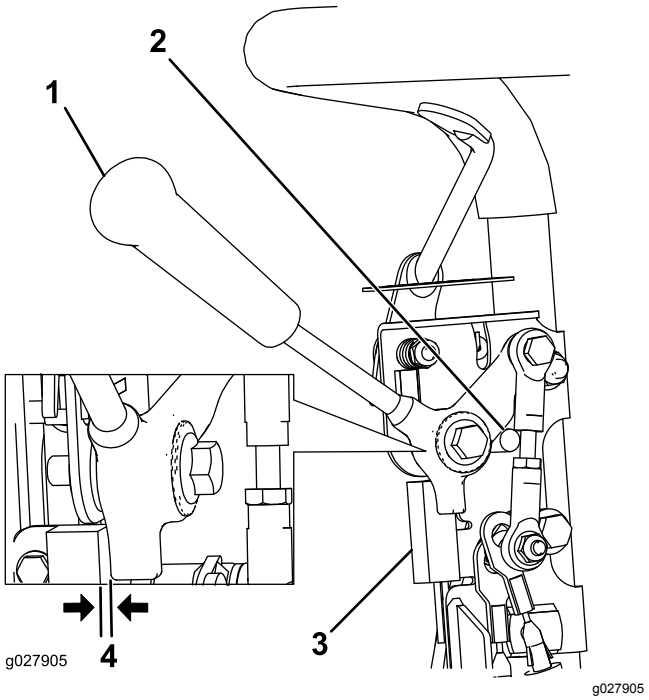

Figur 36

1. Traktionshåndtag
2. Neutralstop
3. Sikkerhedskontakt
4. 0,8 mm gab

2. Løsn sikkerhedskontaktens fastgørelsesanordninger (Figur 36).
3. Placer et 0,8 mm tykt afstandsstykke mellem traktionshåndtaget og sikkerhedskontakten (Figur 36).
4. Stram sikkerhedskontaktens monteringsbolte, og kontroller afstanden igen.

   Bemærk: Traktionshåndtaget må ikke røre ved kontakten.
5. Aktiver traktionshåndtaget, og kontroller, at kontakten mister kontinuitet.

   Bemærk: Udskift om nødvendigt kontakten.

Vedligeholdelse af bremser

Justering af drifts-/parkeringsbremsen

Hvis drifts-/parkeringsbremsen glider under drift, skal den justeres.

1. Indkobl driftsbremsen, og tryk parkeringsbremseknappen ind, så driftsbremsen kan hvile på parkeringsbremsestiften (Figur 37).

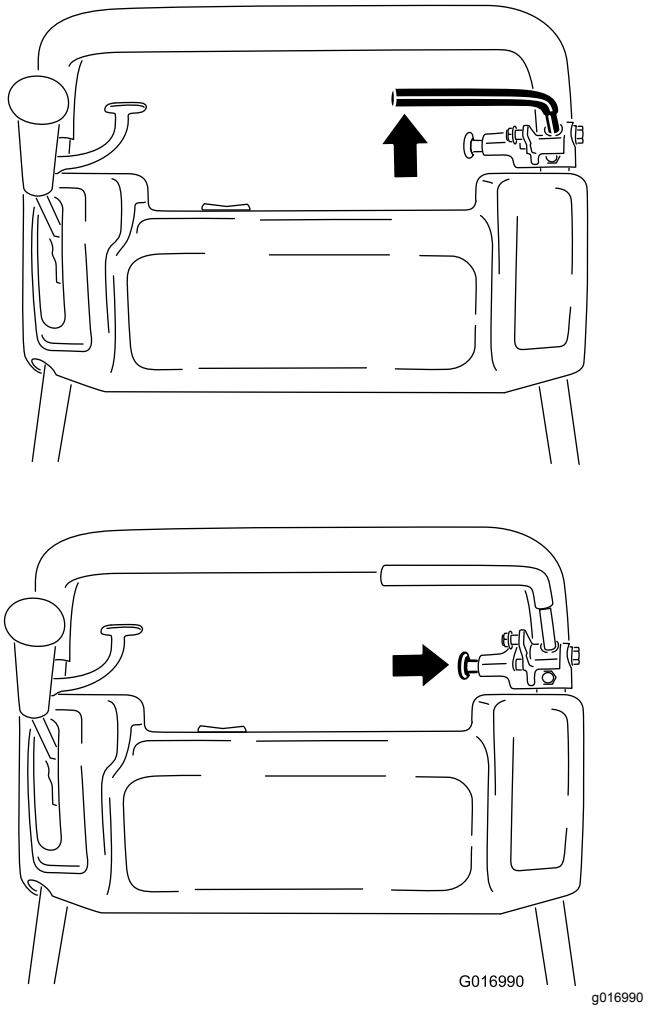

Figur 37

2. Brug en fjedervægt, og tryk bagud på driftsbremsegrebet (Figur 38). Parkeringsbremsen bør udløses, når der nås en kraft på 13,5 til 18 kg. Hvis parkeringsbremsen udløses, før en kraft på 13,5 til 18 kg er opnået, skal bremsekablet justeres.

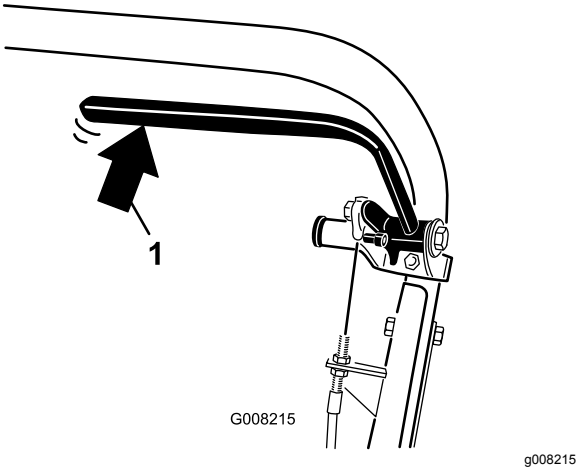

Figur 38

1. Bagtryk på driftsbremsehåndtaget

3. Løsn holderen, som fastgør kileremskærmen, og drej skærmen for at åbne den (Figur 39).

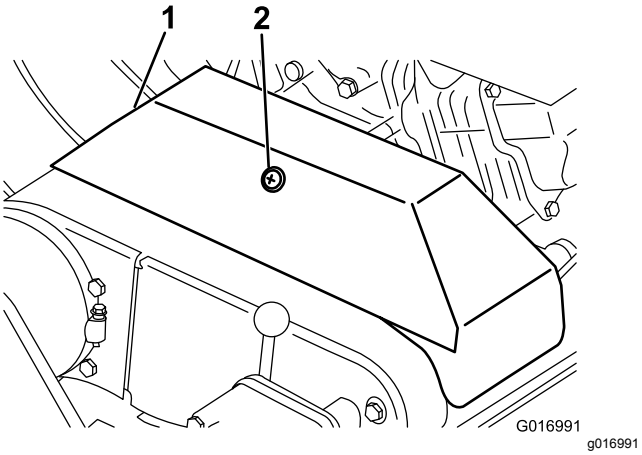

Figur 39

1. Kileremskærm
2. Holder

4. Følg nedenstående metode for at justere bremsekabelspændingen:
   - For at mindske bremskabelspændingen skal du løsne kablets forreste kontramøtrik og stramme den bageste kontramøtrik (Figur 40). Gentag trin 1 og 2, og juster spændingen om nødvendigt.
   - For at øge kabelspændingen skal du stramme kablets forreste kontramøtrik og løsne den bageste kontramøtrik (Figur 40). Gentag trin 1 og 2, og juster spændingen om nødvendigt.

     Bemærk: Du kan justere kablet ved kontramøtrikkernes beslag ved kontrolpanelet eller ved beslaget nederst på motoren.

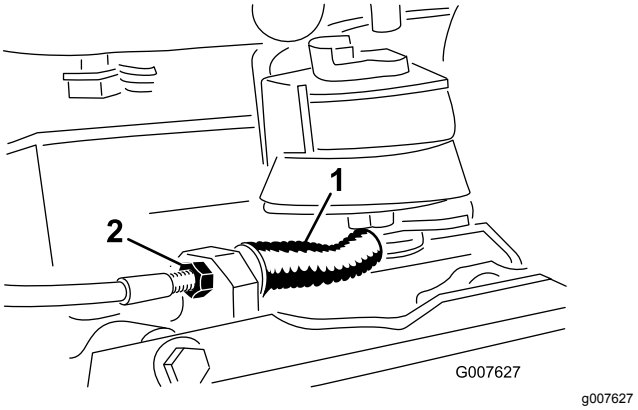

Figur 40

1. Drifts-/parkeringsbremse-kabel
2. Forreste kontramøtrik

5. Luk skærmen, og fastgør holderen.

Vedligeholdelse af remme

Justering af remmene

Sørg for, at remmene har den rigtige spænding for at sikre korrekt maskindrift og undgå unødvendig slitage. Kontroller remmene hyppigt.

Justering af knivcylinderens drivrem

1. Afmonter remskærmens fastgørelsesanordninger og remskærmen for at frilægge remmen (Figur 41).

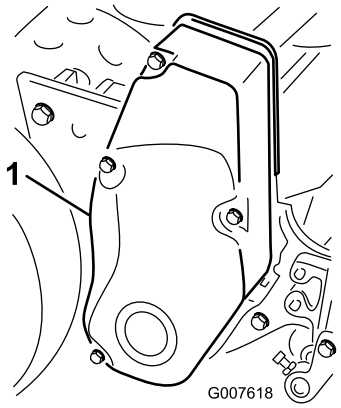

g007618

Figur 41

1. Remskærm

2. Kontroller spændingen ved at trykke remmen ned midtvejs mellem remskiverne (Figur 42) med en kraft på 18 til 22 N. Remmen bør nedbøje sig med 6 mm.

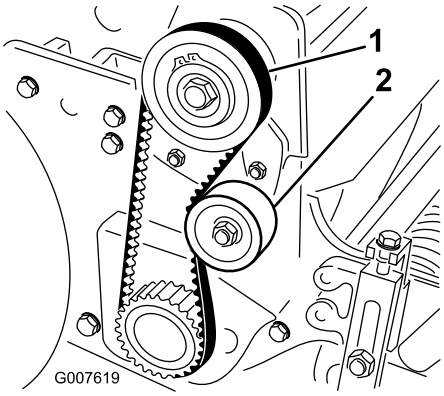

g007619

Figur 42

1. Knivcylinderens drivrem 2. Styreremskive

3. Udfør de følgende trin for at justere remspændingen:
   A. Løsn styreremskivens monteringsmøtrik, og drej styreremskiven med uret mod bagsiden af remmen, indtil du opnår den ønskede remspænding (Figur 42).

      Vigtigt: **Stram ikke remmen for meget.**

   B. Spænd møtrikken for at låse justeringen.
4. Monter remskærmen ved at sætte den på plads.
5. Bevar et lille mellemrum mellem skærmens tætning og sidepladen, og skru hver monteringsbolt i, indtil gevindene griber fast i indsatsen.

   Bemærk: Mellemrummet gør det muligt at se, når boltene rammer gevindindsatserne.
6. Når alle boltene er skruet i, spændes de, indtil afstandsstykkerne inde i skærmen berører sidepladen.

   Bemærk: Stram ikke boltene for meget.

Justering af traktionsdrivremmen

1. Afmonter remskærmens monteringsskruer og remskærmen for at frilægge remmen (Figur 43).

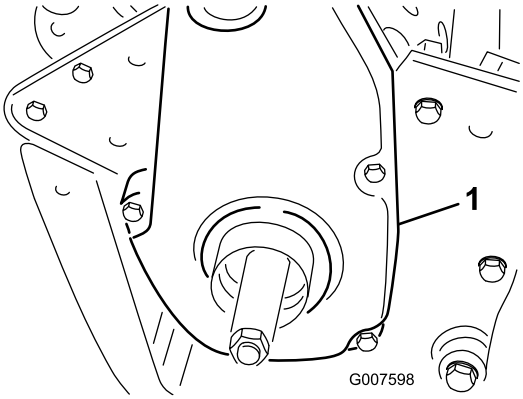

g007598

Figur 43

1. Traktionsdrivremskærm

2. Kontroller spændingen ved at trykke remmen ned midtvejs mellem remskiverne (Figur 44) med en kraft på 18 til 22 N.

   Bemærk: Remmen skal gi' sig 6 mm.

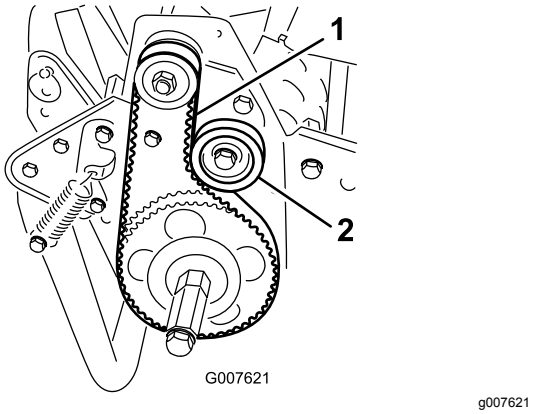

Figur 44

1. Traktionsdrivrem
2. Styreremskive

3. Udfør den følgende justering af remspændingen:
   A. Løsn styreremskivens monteringsmøtrik, og drej styreremskiven med uret mod bagsiden af remmen, indtil den ønskede remspænding opnås (Figur 44).

      Vigtigt: **Stram ikke remmen for meget.**

   B. Spænd møtrikken for at låse justeringen.
4. Monter remskærmen ved at sætte den på plads.
5. Bevar et lille mellemrum mellem skærmens tætning og sidepladen, og skru hver monteringsbolt i, indtil gevindene griber fast i indsatsen.

   Bemærk: Mellemrummet gør det muligt at se, når boltene rammer gevindindsatserne.
6. Når alle boltene er skruet i, spændes de, indtil afstandsstykkerne inde i skærmen berører sidepladen.

   Bemærk: Stram ikke boltene for meget.

Justering af differentialeremmen

1. Afmonter boltene, som fastgør differentialeskærmens forreste og bageste del på differentialehuset, og skub skærmdelene væk for at frilægge remmen.
2. Kontroller spændingen ved at trykke remmen ned midtvejs mellem remskiverne (Figur 45) med en kraft på 22 til 26 N.

   Bemærk: Remmen skal gi' sig 6 mm.

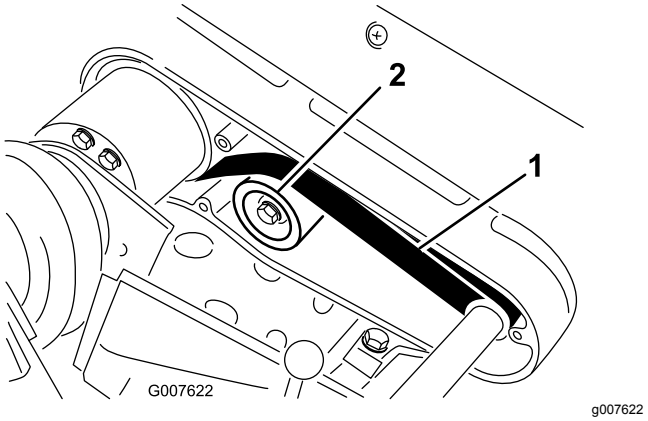

Figur 45

1. Differentialerem
2. Styreremskive

3. Udfør den følgende justering af remspændingen:
   A. Løsn styreremskivens monteringsmøtrik, og drej styreremskiven med uret mod bagsiden af remmen, indtil den ønskede remspænding opnås (Figur 45).

      Vigtigt: **Stram ikke remmen for meget.**

   B. Spænd møtrikken for at låse justeringen.
4. Monter remskærmen ved at sætte den på plads.
5. Bevar et lille mellemrum mellem skærmens tætning og sidepladen, og skru hver monteringsbolt i, indtil gevindene griber fast i indsatsen. Mellemrummet gør det muligt at se, når boltene rammer gevindindsatserne.
6. Når alle boltene er skruet i, spændes de, indtil afstandsstykkerne inde i skærmen berører sidepladen. Stram ikke boltene for meget.

Justering af primærkileremmene

1. Primærkileremmenes spænding justeres ved først at kontrollere traktionskontrollens indstilling. Se Justering af traktionskontrollen (side 36). Hvis ikke det er muligt at påføre den kraft på 27 til 32 N, der kræves for at justere traktionskontrollen, skal du gå videre til næste trin.
2. Løsn holderen, som fastgør kileremskærmen, og drej skærmen for at åbne den (Figur 46).

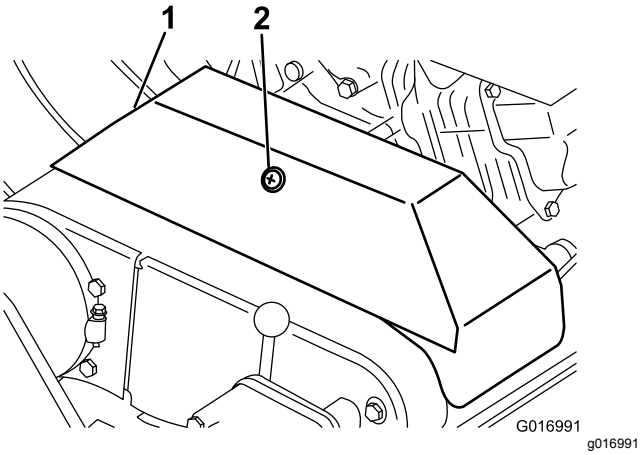

Figur 46

1. Kileremskærm
2. Holder

3. Øg remspændingen ved at løsne motorens monteringsbolte og flytte motoren bagud i rillerne.

   Vigtigt: **Stram ikke remmen for meget.**

4. Spænd monteringsboltene.

   Bemærk: Afstanden mellem midten af remskiven og midten af den drevne remskive skal være ca. 12,9 cm, efter at der er blevet monteret nye kileremme.

5. Når primærkileremmene er blevet strammet, kontrolleres tilretningen af remskiven til motorens udgangsaksel og mellemakslens remskive med en lineal.
6. Hvis remskiverne ikke er på linje, skal du løsne skruerne, der fastgør motorsoklen til maskinstellet, og skubbe motoren fra side til side, indtil remskiverne er på linje med en maksimal afvigelse på 0,7 mm.

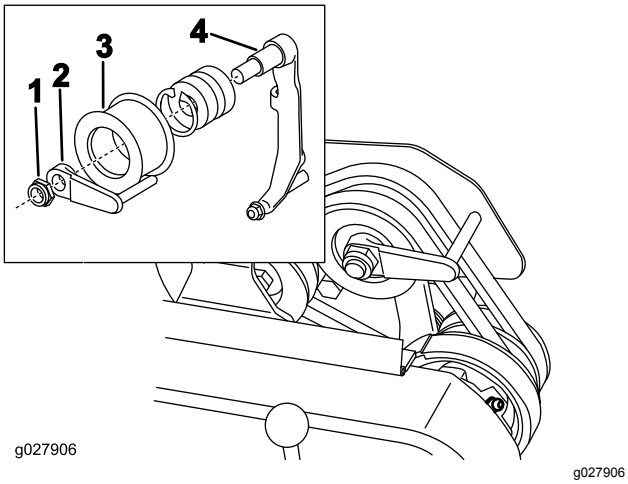

Figur 47

1. Låsemøtrik
2. Remstyr
3. Styreremskive-
4. Styrearm

7. Spænd monteringsskruerne, og kontroller justeringen igen.
8. Juster remstyret (Figur 47, indsats) som følger for at gøre det nemmere at trække eller skubbe maskinen uden at starte motoren:
   A. Aktiver koblingen.
   B. Løsn låsemøtrikken, der fastgør styreremskiven og remstyret til styrearmen.
   C. Drej remstyret med uret, indtil der opnås et mellemrum på ca. 1,5 mm mellem styrefingeren og bagsiden af drivremmene.
   D. Stram låsemøtrikken, der fastgør styreremskiven og remstyret til styrearmen.
9. Luk skærmen, og fastgør holderen.

Udskiftning af differentialeremmen

1. Afmonter de bolte, der fastgør traktionsdrevet og knivcylinderens drivremskærme til højre sideplade, og afmonter remskærmene.
2. Løsn styreremskivens monteringsmøtrik på hver styreremskive, og drej hver styreremskive mod uret væk fra bagsiden af hver rem for at slække remspændingen.
3. Fjern remmene.
4. Afmonter boltene, der fastgør differentialeskærmens forreste og bageste dele til differentialehuset, og skub skærmdelene væk for at blotlægge remmen (Figur 48).

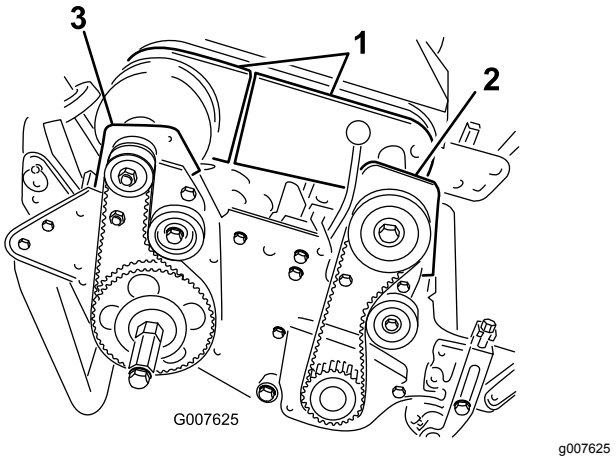

Figur 48

1. Differentialeskærmdele
2. Forreste koblingshus
3. Højre baglejehus

5. Løsn styreremskivens monteringsmøtrik på differentialets styreremskive, og drej styreremskiven mod uret væk fra bagsiden af remmen for at slække remspændingen.

6. Afmonter de 2 bolte og 2 låsemøtrikker, der fastgør det forreste koblingshus til sidepladen (Figur 48).
7. Drej huset 180°, så bunden af huset vender opad.
8. Afmonter de 2 bolte og 2 låsemøtrikker, der fastgør det bageste højre lejehus til sidepladen (Figur 48).
9. Drej huset 180°, så bunden af huset vender opad.
10. Fjern den gamle rem.
11. Skub den nye rem over de drejede husskærme, differentialeskærmdelene og på differentialets remskiver.
12. Kontroller, at styreremskiven er placeret mod remmens bagside.
13. Drej begge huse tilbage i lodret position, og fastgør dem til sidepladen med de bolte og møtrikker, du fjernede tidligere.
14. Juster differentialeremmens spænding. Se Justering af differentialeremmen (side 34).
15. Juster remspændingen på traktionsdrivremmen samt knivcylinderens drivremme. Se Justering af traktionsdrivremmen (side 33) og Justering af knivcylinderens drivrem (side 33).
16. Monter differentialet, traktionsdrevet og knivcylinderskærmene.

Vedligeholdelse af betjeningsanordningssystem

Justering af traktionskontrollen

Hvis traktionskontrollen ikke indkobles, eller hvis den glider under drift, skal der foretages en justering.

1. Flyt traktionskontrollen til positionen DISENGAGED (udkoblet).
2. Løsn holderen, som fastgør kileremskærmen, og drej skærmen for at åbne den (Figur 46).
3. Kabelspændingen øges ved at løsne kablets forreste kontramøtrik og spænde kablets bageste kontramøtrik (Figur 49), indtil der opnås en kraft på 8 til 9 Nm til at aktivere traktionskontrollen.

   Bemærk: Mål belastningen ved betjeningsknappen.

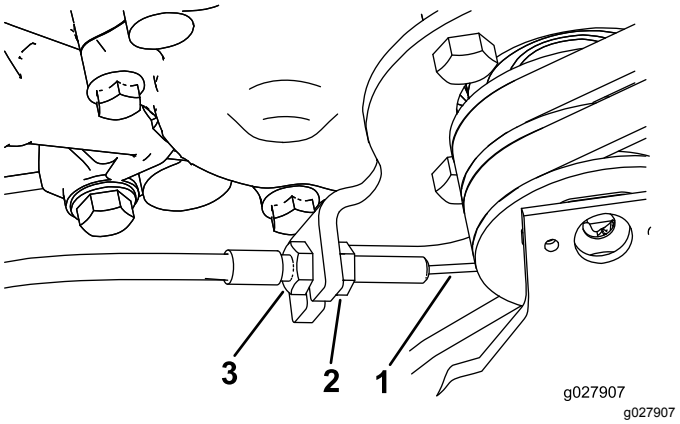

Figur 49

1. Traktionskabel
2. Kablets forreste kontramøtrik
3. Kablets bageste kontramøtrik

4. Stram kablets forreste kontramøtrik.
5. Luk skærmen, og fastgør holderen.
6. Kontroller, at traktionskontrollen fungerer korrekt.

Vedligeholdelse af klippeenhederne

Skæreknivssikkerhed

Vær forsigtig, når du efterser klippeenhedens knivcylinder. Brug handsker, og vær forsigtig, når der foretages eftersyn af knivcylinderen.

Nivellering af bagtromlen i forhold til knivcylinderen

1. Parker maskinen på en flad, plan overflade, helst en præcisionsfremstillet arbejdsplade af stål.
2. Placer et 0,6 x 2,5 cm fladt stålbånd med en længde på ca. 73,6 cm under cylinderknivene og mod forkanten af underkniven for at forhindre, at bundtværstangen hviler på arbejdsfladen.
3. Hæv den forreste rulle, så det kun er den bageste tromle og knivcylinderen, der hviler på arbejdsfladen.
4. Tryk kraftigt ned på maskinen over knivcylinderen, så alle dens knive berører stålbåndet.
5. Mens knivcylinderen trykkes ned, skydes en søgelære ind under den ene ende af tromlen, hvorefter den anden ende af tromlen kontrolleres.

   Bemærk: Hvis mellemrummet mellem tromlen og arbejdsfladen er på mere end 0,25 cm i en af enderne, skal tromlen justeres (gå til trin 6). Hvis mellemrummet er mindre end 0,25 cm, er justering ikke påkrævet.
6. Fjern den bageste remskærm på højre side af maskinen (Figur 50).

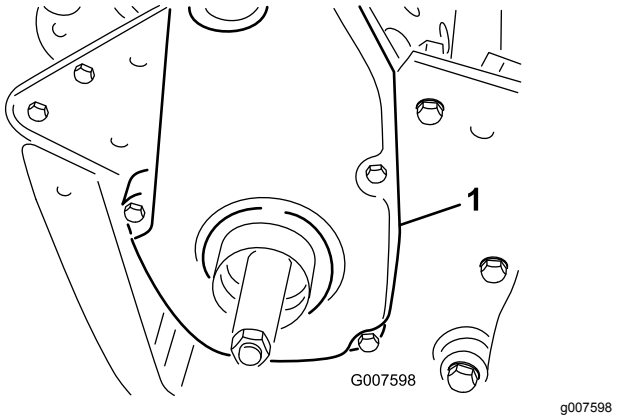

Figur 50

1. Traktionsdrivremskærm

7. Drej drivremskiven, indtil hullerne står ud for rullelejets 4 flangeskruer (Figur 51).

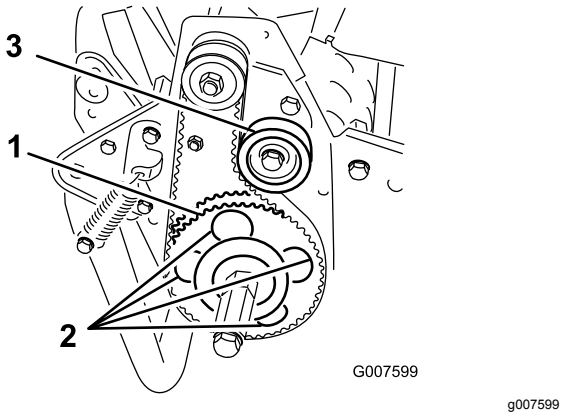

Figur 51

1. Drivremskive
2. 4 huller
3. Styreremskive

8. Løsn rullelejets 4 skruer samt skruen, der fastgør styreremskiven.
9. Hæv eller sænk den højre side af rullesamlingen, indtil mellemrummet er mindre end 0,25 mm.
10. Spænd rullelejets skruer.
11. Juster remspændingen, og spænd styreremskivens monteringsskrue (Figur 51).

Justering af bundkniven mod knivcylinderen

Juster bundkniven mod knivcylinderen efter slibning, baglapning eller demontering af klippeenheden. Denne procedure er ikke beregnet til daglig justering.

1. Parker maskinen på en flad, plan arbejdsflade.
2. Vip maskinen bagover på håndtaget, så bundkniven og knivcylinderen kommer til syne.

   Vigtigt: **Vip ikke maskinen i en vinkel på mere end 25°. Vipning af maskinen i en vinkel på mere end 25° medfører olielækage i forbrændingskammeret og/eller brændstofudslip fra brændstofdækslet.**
3. Drej knivcylinderen, så skærekniven krydser bundknivens kant mellem det første og det andet bundknivsskruehoved på højre side af klippeenheden (Figur 52).

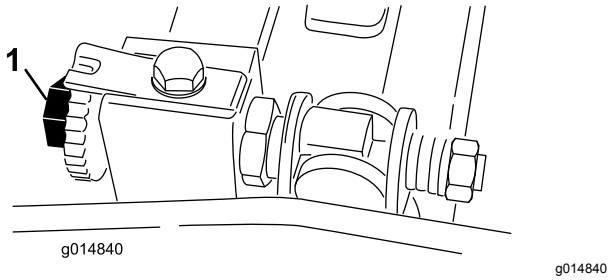

Figur 52

1. Bundtværstangens justeringsskrue

4. Drej knivcylinderen, så skærekniven krydser bundknivens kant mellem det første og det andet bundknivsskruehoved på højre side af klippeenheden.
5. Sæt afstandsstykket på 0,05 mm mellem den mærkede skærekniv og bundknivens kant på det punkt, hvor den mærkede skærekniv krydser bundknivens kant.
6. Juster den højre bundtværstangs justeringsskrue, indtil du føler et let tryk (dvs. modstand) på afstandsstykket, når det bevæges fra side til side (Figur 52).
7. Fjern afstandsstykket.
8. I venstre side af klippeenheden skal du langsomt dreje knivcylinderen, så den skærekniv, der er tættest på, krydser bundknivens kant mellem første og anden hovedskrue.
9. Gentag trin 4 til 7 for venstre side af klippeenheden og venstre bundtværstangs justeringsskrue.
10. Gentag trin 5 til 7, indtil der mærkes en let modstand i både venstre og højre side af klippeenheden, hvor de samme kontaktpunkter anvendes.
11. Drej hver bundtværstangs justeringsskrue tre klik med uret for at opnå let kontakt mellem knivcylinderen og bundkniven.

    Bemærk: Hvert klik, der drejes på bundtværstangens justeringsskrue, bevæger bundkniven 0,018 mm. Rotation med uret bevæger bundknivens kant tættere på knivcylinderen, og rotation mod uret bevæger bundknivens kant væk fra knivcylinderen.
12. Afprøv klippeydelsen ved at indsætte en lang stribe klippeydelsespapir mellem knivcylinderen og bundkniven, vinkelret med bundkniven (Figur 53). Drej langsomt knivcylinderen fremad. Den bør klippe papiret.

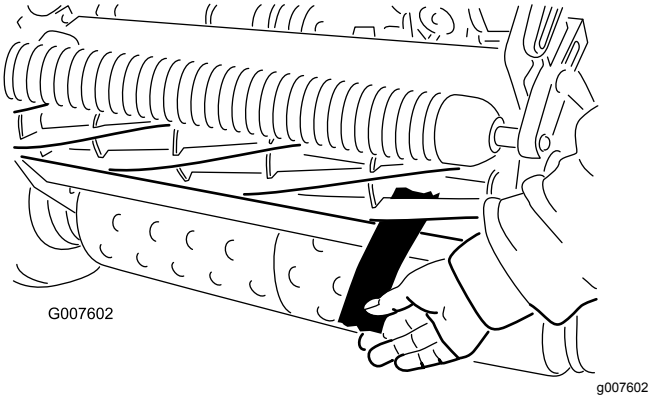

Figur 53

Bemærk: Hvis du bemærker for stor kontakt-/knivcylindermodstand, er det enten nødvendigt at baglappe, slibe bundknivens front eller slibe klippeenheden for at opnå de skarpe kanter, der er påkrævede med henblik på præcis klipning.

Justering af klippehøjden

1. Kontroller, at bagrullen er plan, og at kontakten mellem bundkniv og cylinder er korrekt. Vip maskinen bagover på håndtaget, så front- og bagrullerne samt bundkniven kommer til syne.

   Vigtigt: **Vip ikke maskinen i en vinkel på mere end 25°. Vipning af maskinen i en vinkel på mere end 25° medfører olielækage i forbrændingskammeret og/eller brændstofudslip fra brændstofdækslet.**
2. Løsn de låsemøtrikker, der fastgør klippehøjdearmene til klippehøjdebeslagene (Figur 54).

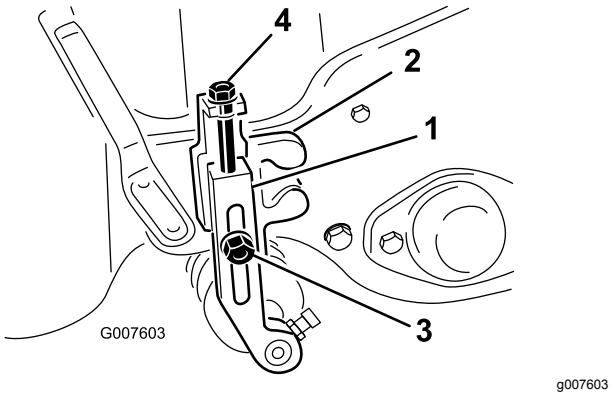

Figur 54

1. Klippehøjdearm
2. Klippehøjdebeslag
3. Låsemøtrik
4. Justeringsskrue

3. Løsn møtrikken på målestangen (Figur 55), og indstil justeringsskruen på den ønskede klippehøjde. Afstanden mellem bunden

af skruehovedet og stangens flade udgør klippehøjden.

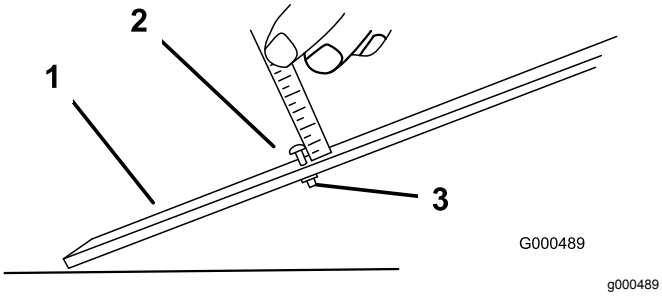

Figur 55

1. Målestang
2. Højdejusteringsskrue
3. Møtrik

4. Hægt skruehovedet på bundknivens æg, og lad den bageste ende af stangen hvile på bagrullen (Figur 56).

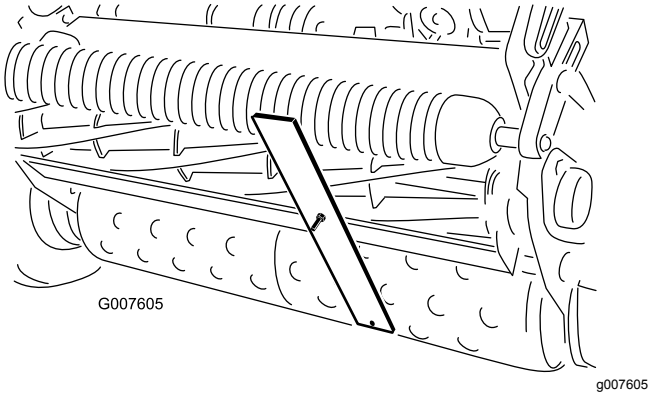

Figur 56

5. Drej justeringsskruen, indtil rullen rører ved målestangens forside.
6. Juster begge rullens ender, indtil hele rullen er parallel med bundkniven.

   Vigtigt: **Når indstillingen er korrekt, vil bag- og frontrullerne berøre målestangen, og skruen ligger tæt op ad bundkniven. Således sikres det, at klippehøjden er den samme i begge ender af bundkniven.**

7. Spænd møtrikkerne for at fastlåse justeringen.

   Vigtigt: **Sørg for, at rullestøtterne peger bagud (rullen kommer tættere på knivcylinderen) for at undgå skalpering på kuperet plæne.**

   Bemærk: Frontrullen kan sættes i tre forskellige stillinger (Figur 57), afhængigt af brugerens anvendelsesformål og behov.

   - Brug den forreste stilling, når en trimmer er monteret.
   - Brug midterstillingen uden trimmeren.
   - Brug den tredje stilling, hvis plænen er ekstremt kuperet.

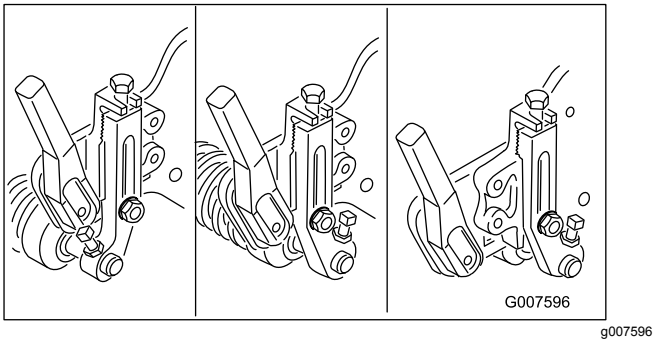

Figur 57

Justering af græsafskærmningens højde

Juster afskærmningen, så græsafklippet kastes korrekt ind i græsopsamleren.

1. Mål afstanden fra toppen af den forreste støttestang til forkanten af afskærmningen i hver ende af klippeenheden (Figur 58).

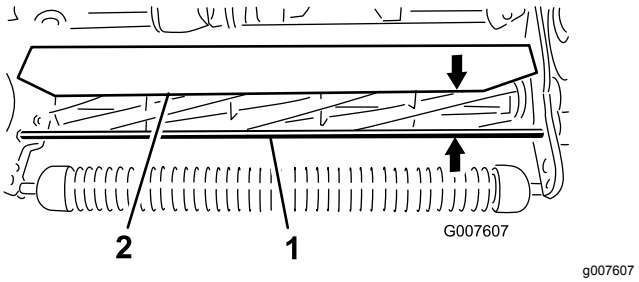

Figur 58

1. Støttestang
2. Afskærmning

2. Højden på afskærmningen fra støttestangen skal under normale klippeforhold være på 10 cm. Løsn boltene og møtrikkerne, der fastgør hver ende af afskærmningen til sidepladen, og juster afskærmningen til den korrekte højde.
3. Tilspænd fastgørelsesanordningerne.

   Bemærk: Du kan sænke afskærmningen i tørre omgivelser (græsafklippet flyver hen over toppen af græsopsamleren) og hæve den under forhold med tungt og vådt græs (græsafklippet hober sig op på græsopsamlerens bagkant).

Justering af klippestangen

Juster klippestangen for at sikre, at græsafklippet kastes ordentligt ud af knivcylinderen.

1. Løsn de skruer, der fastgør den øverste stang (Figur 59) på klippeenheden.

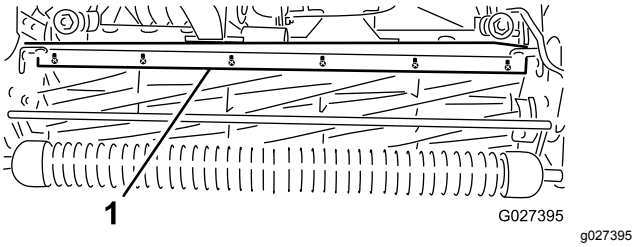

Figur 59

1. Klippestang

2. Indsæt en søgelære på 1,5 mm mellem den øverste del af knivcylinderen og tværstangen, og stram skruerne.
3. Sørg for, at afstanden mellem tværstangen og cylinderen er lige stor i hele cylinderens længde.

   Bemærk: Tværstangen kan justeres for at kompensere for forandringer i grønsværforholdene. Juster stangen, så den kommer tættere på cylinderen, når græsset er ekstremt vådt. Ved tørre grønsværforhold skal tværstangen derimod flyttes længere væk fra cylinderen. Stangen skal være parallel med cylinderen for at sikre en optimal ydeevne. Juster tværstangen, når du justerer afskærmningens højde, eller når du sliber knivcylinderen på en knivcylindersliber.

Identifikation af bundtværstangen

For at afgøre, om bundtværstangen er standard eller aggressiv, skal monteringsørerne på den venstre bundtværstang kontrolleres. Hvis monteringsørerne er afrundede, er der tale om en standardbundtværstang. Hvis monteringsørerne er forsynet med et hak, er det en aggressiv bundtværstang (Figur 60).

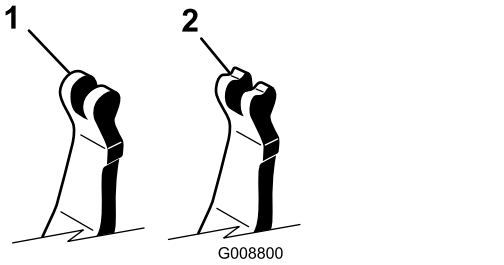

Figur 60

1. Standardbundtværstang
2. Aggressiv bundtværstang

Serviceeftersyn af bundtværstangen

Afmontering af bundtværstangen

1. Drej bundtværstangens justeringsskrue mod uret for at føre bundkniven væk fra knivcylinderen (Figur 61).

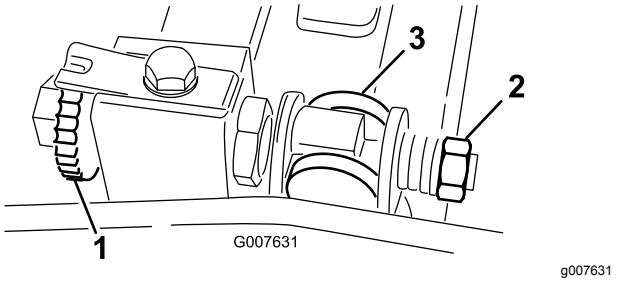

Figur 61

1. Bundtværstangens justeringsskrue
2. Fjederspændingsmøtrik
3. Bundtværstang

2. Før fjederspændingsmøtrikken bagud, indtil spændeskiven ikke længere sidder stramt mod bundtværstangen (Figur 61).
3. Løsn den kontramøtrik, der fastgør bundtværstangens bolt, på hver side af maskinen (Figur 62).

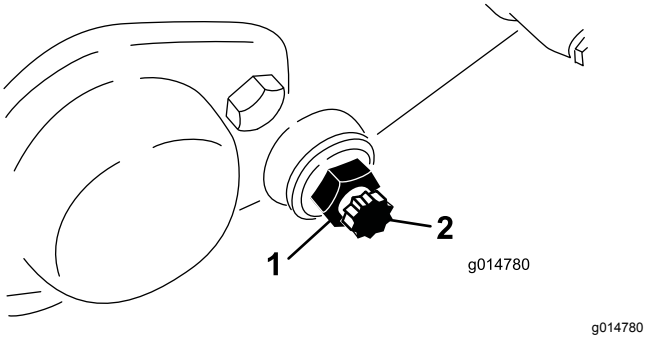

Figur 62

1. Kontramøtrik
2. Bundtværstangens bolt

4. Afmonter bundtværstangens bolte, så bundtværstangen kan trækkes nedad og fjernes fra maskinen. Gem de 2 nylonskiver og 2 prægede stålskiver på hver ende af bundtværstangen (Figur 62).

Montering af bundtværstangen

1. Monter bundtværstangen, idet monteringsørerne placeres mellem spændeskiven og bundtværstangens justeringsanordning.

2. Fastgør bundtværstangen på hver sideplade med boltene (kontramøtrikker på bolte) og 8 spændeskiver.

   Bemærk: Placer en nylonspændeskive på hver side af sidepladens nav. Anbring en stålskive på ydersiden af hver nylonskive.

3. Tilspænd boltene med et moment på 27 til 36 N·m.
4. Spænd kontramøtrikkerne, indtil de udvendige trykskiver lige netop drejer frit.
5. Stram fjederspændingsmøtrikken, indtil fjederen er trykket sammen, og derefter ud igen med en halv omgang.
6. Juster bundtværstangen. Se Justering af bundkniven mod knivcylinderen (side 37).

Specifikationer for bundkniven

Montering af bundkniv

1. Brug en skraber til at fjerne al rust, afskallet materiale og korrosion fra bundtværstangens overflade.
2. Smør lidt olie på bundtværstangens overflade, inden bundkniven monteres.
3. Sørg for, at alle gevind på bundtværstangens skruer er rene.
4. Monter, men undlad at stramme, de nye skruer (5/16–18UNC–2A), der fastgør bundkniven til bundtværstangen. Påfør anti-seize-middel på skruernes gevind.

   Vigtigt: **Påfør ikke anti-seize-middel på skruehovedernes konus.**

5. Brug en momentnøgle og bundknivens skrueværktøj (TOR510880) til at stramme de 2 yderste skruer til et moment på 1 Nm.
6. Følg rækkefølgen, der vises i Figur 63, og stram skruerne til et moment på 25,4 Nm.

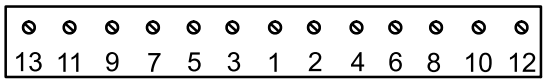

G032181

g032181

Figur 63

7. Slib bundkniven efter montering.

Klargøring af knivcylinder til slibning

1. Sørg for, at alle klippeenhedens komponenter er i god stand, og afhjælp eventuelle problemer inden slibning.
2. Følg anvisninger fra producenten af cylinderslibemaskinen, og slib knivcylinderen til følgende specifikationer.

Specifikationer for knivcylinderslibning	
Ny knivcylinderdiameter	128,5 mm
Knivcylinderdiameterens servicegrænse	114,3 mm
Skæreknivens frigangsvinkel	30° ± 5°
Skæreknivens gængebredde	1,0 mm
Område for skæreknivens gængebredde	0,8 til 1,2 mm
Servicegrænse for knivcylinderdiameterens konus	0,25 mm

Bagslibning af knivcylinderen

Den nye knivcylinder har en gængebredde på 1,3 til 1,5 mm og en 30 graders bagslibning.

Hvis gængebredden overskrider 3 mm i bredden, skal følgende udføres:

1. Foretag en 30 graders bagslibning på alle cylinderknive, indtil gængebredden er 1,3 mm (Figur 64.

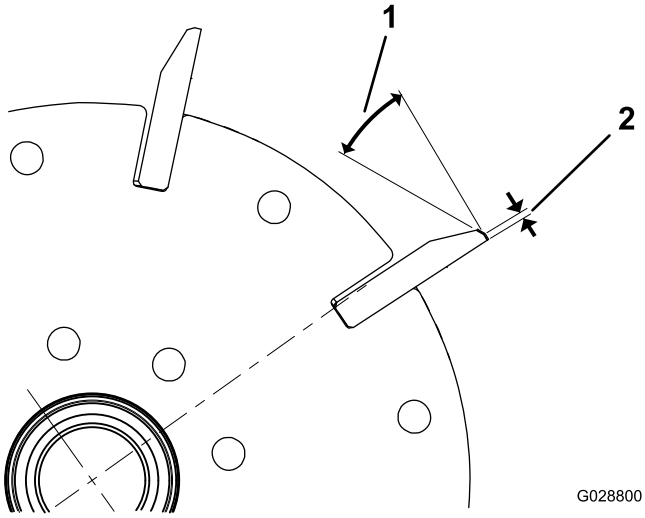

G028800

g028800

Figur 64

1. 30°
2. 1,3 mm

2. Vinkelslib knivcylinderne for at opnå et cylinderudløb på <0,025 mm.

Bemærk: Dette vil udvide gængebredden en smule.

3. Juster klippeenheden. Se klippeenhedens *betjeningsvejledning*.

Bemærk: For at forlænge knivcylinderens og bundknivens skarphed – efter slibning af knivcylinderen og/eller bundkniven – skal du kontrollere knivcylinderens kontakt med bundkniven igen efter klipning af 2 fairways, eftersom eventuelle grater fjernes og kan skabe forkert afstand mellem knivcylinder og bundkniv med skærpet slid til følge.

Specifikationer for slibning af bundkniven

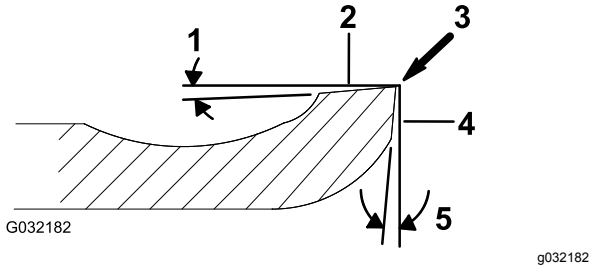

Figur 65

1. Frigangsvinkel
2. Overside
3. Fjern grat
4. Forside
5. Frontvinkel

Standard bundkniv, frigangsvinkel	mindst 3°
Forlænget bundkniv, frigangsvinkel	mindst 7°
Frontvinkels område	13° til 17°

Kontrol af slibevinkel for den øverste bundkniv

Vinklen, som du bruger til at slibe bundknivene med, er meget vigtig.

Brug vinkelindikatoren (Toro-delnr. 131-6828) og vinkelindikatorbeslaget (Toro-delnr. 131-6829) til at kontrollere og eventuelt rette vinklen.

1. Placer vinkelindikatoren på undersiden af bundkniven som vist i Figur 66.

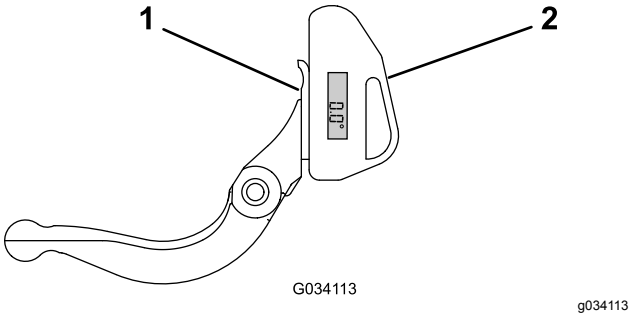

Figur 66

1. Bundkniv (lodret)
2. Vinkelindikator

2. Tryk på Alt Zero-knappen på vinkelindikatoren.
3. Placer vinkelindikatorbeslaget på kanten af bundkniven, så magnetens kant er afstemt i forhold til bundknivens kant (Figur 67).

   Bemærk: Det digitale display skal kunne aflæses fra samme side under dette trin som i trin 1.

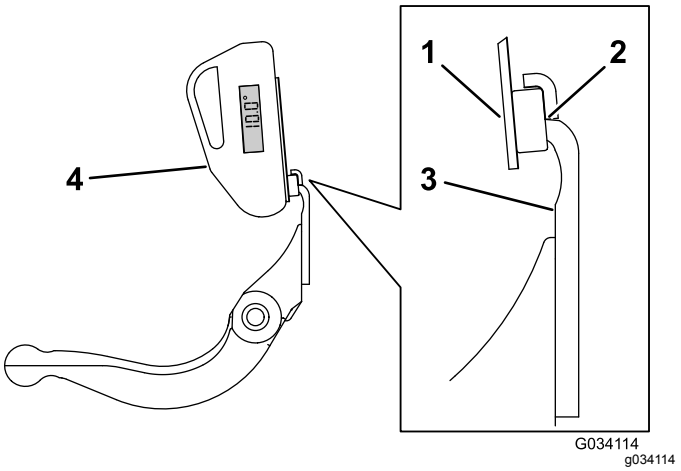

Figur 67

1. Vinkelindikatorbeslag
2. Magnetens kant er afstemt i forhold til bundknivens kant
3. Bundkniv
4. Vinkelindikator

4. Placer vinkelindikatoren på beslaget som vist i Figur 67.

   Bemærk: Dette er vinklen, som din slibemaskine producerer, og den bør være inden for 2 grader af den anbefalede slibevinkel for den øverste bundkniv.

Baglapning af knivcylinderen

1. Afmonter proppen i højre knivcylinderskærm (Figur 68).

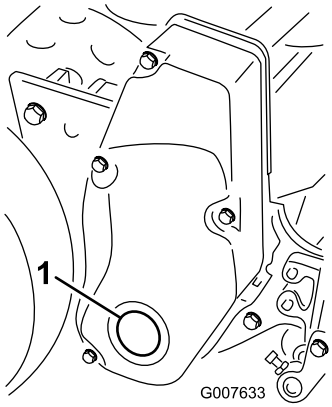

g007633

Figur 68

1. Skærmprop

2. Indsæt en 13 mm forlængerstang, der er forbundet med baglapningsmaskinen, i det firkantede hul i midten af knivcylinderens remskive.
3. Baglap i henhold til fremgangsmåden i *Toros håndbog om slibning af knivcylindre og roterende plæneklippere*, form 80-300 PT.

⚠ FARE

Berøring af knivcylinderen eller andre bevægelige dele kan medføre personskader.

- **Hold afstand til knivcylinderen under baglapningen.**
- **Der må ikke bruges en kortskaftet børste til baglapning. Delnr. 29-9100 håndtagsenhed, samlet eller som enkeltdele, kan fås hos din lokale, autoriserede Toro-forhandler.**

Bemærk: For at få et bedre skær skal der føres en fil hen over forsiden af bundkniven, når baglapningen er afsluttet. Derved fjernes eventuel grat eller ru kanter, som kan være blevet dannet på skæret.

4. Monter proppen i skærmen, når du har gennemført denne procedure.

Opbevaring

Sikkerhed i forbindelse med opbevaring

- Parker maskinen på en plan overflade, aktiver parkeringsbremsen, sluk for motoren, tag nøglen ud, og vent, til alle bevægelige dele er standset, før du stiller maskinen til opbevaring.
- Opbevar aldrig maskinen, hvor der er åben ild, gnister eller vågeblus som f.eks. på en vandvarmer eller andre apparater.
- Lad maskinen køle af, før du stiller maskinen til opbevaring et lukket sted.

Opbevaring af maskinen

1. Fjern eventuelt græsaffald, snavs og skidt fra maskinens eksterne dele, især motoren. Fjern snavs og avner fra ydersiden af motorens topstykke og blæserhuset.

   Vigtigt: **Du kan vaske maskinen med et mildt rengøringsmiddel og vand. Udsæt ikke maskinen for højtryksrensning. Undgå overdreven brug af vand, særligt i nærheden af skiftegrebspladen og motoren.**

2. Ved længere tids opbevaring af maskinen (mere end 30 dage) skal brændstoffet i tanken tilsættes brændstofstabilisator.
   A. Lad motoren køre i 5 minutter for at fordele brændstoffet i brændstofsystemet.
   B. Du kan enten slukke for motoren, lade den køle af og dræne brændstoftanken eller lade motoren køre, til den slår fra.
   C. Start motoren, og lad den køre, indtil den slår fra. Start motoren igen, mens chokeren er slukket, indtil motoren ikke starter.
   D. Kobl tændrørskablet fra tændrøret.
   E. Brændstoffet skal bortskaffes på forsvarlig vis. Genbrug den i henhold til gældende retningslinjer.

   Vigtigt: **Opbevar ikke brændstof med stabilisator længere tid end anbefalet af brændstofstabilisatorens producent.**

3. Kontroller og stram alle bolte, møtrikker og skruer. Reparer eller udskift alle slidte og beskadigede dele.
4. Mal alle ridsede eller blotlagte metaloverflader. Maling kan købes hos en autoriseret Toro-forhandler.

5. Opbevar maskinen i en ren, tør garage eller på et passende sted. Tildæk maskinen for at beskytte den og holde den ren.

Bemærkninger:

Bemærkninger:

Europæisk erklæring om beskyttelse af privatlivets fred

De oplysninger, som Toro indsamler
Toro Warranty Company (Toro) respekterer dit privatliv. For at vi kan behandle dit garantikrav og kontakte dig i tilfælde af en produkttilbagekaldelse, beder vi dig dele visse oplysninger med os, enten direkte eller gennem din lokale Toro-virksomhed eller -forhandler.

Toros garantisystem hostes på servere i USA, hvor love om beskyttelse af privatlivets fred muligvis ikke yder samme beskyttelse, som gælder i dit land.

VED AT DELE DINE PERSONLIGE OPLYSNINGER MED OS GIVER DU DIT SAMTYKKE TIL BEHANDLING AF DINE PERSONLIGE OPLYSNINGER SOM BESKREVET I DENNE ERKLÆRING OM BESKYTTELSE AF PRIVATLIVETS FRED.

Toros brug af oplysninger
Toro kan bruge dine personlige oplysninger til at behandle garantikrav og kontakte dig i tilfælde af en produkttilbagekaldelse og til ethvert andet formål, som vi informerer dig om. Toro kan dele dine oplysninger med Toros søsterselskaber, forhandlere eller andre forretningspartnere i forbindelse med enhver af disse aktiviteter. Vi sælger ikke dine personlige oplysninger til andre virksomheder. Vi forbeholder os retten til at offentliggøre personlige oplysninger for at kunne overholde gældende lovgivning og efter anmodning fra relevante myndigheder med henblik på at kunne betjene vores systemer korrekt eller af hensyn til vores egen eller brugerens beskyttelse.

Opbevaring af dine personlige oplysninger
Vi opbevarer dine personlige oplysninger, så længe vi har behov for dem, til de formål, som de oprindeligt blev indsamlet til, eller til andre legitime formål (som f.eks. overholdelse af regler) eller som påkrævet af gældende lovgivning.

Toros forpligtelse i forbindelse med sikkerheden af dine personlige oplysninger
Vi tager rimelige forholdsregler for at beskytte sikkerheden af dine personlige oplysninger. Vi tager også forholdsregler for at opretholde nøjagtigheden og aktualiteten af personlige oplysninger.

Adgang til og korrigering af dine personlige oplysninger
Hvis du gerne vil gennemse eller ændre dine personlige oplysninger, kan du kontakte os pr. e-mail på legal@toro.com.

Forbrugerlovgivning i Australien

Forbrugere i Australien kan finde nærmere oplysninger om forbrugerlovgivningen i Australien i kassen eller hos den lokale Toro-forhandler.

Toros garanti

To års begrænset garanti

Forhold og produkter, der er dækket

The Toro Company og dets søsterselskab, Toro Warranty Company, garanterer i fællesskab i henhold til en aftale mellem dem, at dit Toro-produkt (”produktet”) er frit for materialefejl og fejl i den håndværksmæssige udførelse i to år eller 1500 driftstimer*, hvad end der måtte indtræde først. Denne garanti gælder for alle produkter med undtagelse af dybdeluftere (se de separate garantierklæringer for disse produkter). Hvis der forekommer en fejl, som er dækket af garantien, vil vi reparere produktet uden omkostninger for dig. Dette inkluderer fejldiagnose, arbejdsløn, reservedele og transport. Denne garanti træder i kraft på den dato, produktet leveres til den person, som oprindeligt køber det i detailleddet.
* Produktet er udstyret med timetæller.

Sådan får du udført service, der er dækket af garantien

Det påhviler dig at underrette produktforhandleren eller den autoriserede produktforhandler, som du har købt produktet hos, så snart du tror, der er opstået en fejl, som er dækket af garantien. Hvis du har brug for hjælp til at finde frem til en produktforhandler eller en autoriseret forhandler, eller hvis du har spørgsmål vedrørende dine rettigheder eller ansvar i henhold til garantien, kan du kontakte os her:

Toro Commercial Products Service Department
Toro Warranty Company
8111 Lyndale Avenue South
Bloomington, MN 55420-1196, USA

+1–952–888–8801 eller +1–800–952–2740
E-mail: commercial.warranty@toro.com

Ejerens ansvar

Du er som ejer af produktet ansvarlig for at udføre den vedligeholdelse og de justeringer, som er nødvendige i henhold til din *betjeningsvejledning*. Hvis du ikke udfører den nødvendige vedligeholdelse og de nødvendige justeringer, kan dette danne grundlag for at afvise en reklamation i henhold til garantien.

Genstande og fejl, der ikke er dækket

Ikke alle produktfejl eller funktionsfejl, der måtte opstå i garantiperioden, udgør materialefejl eller fejl i den håndværksmæssige udførelse. Denne garanti dækker ikke følgende:

- Produktfejl, som er en følge af brug af ikke-originale Toro-reservedele eller af installation og brug af ekstra eller modificeret eller ikke-originalt Toro-tilbehør og -produkter. Der kan medfølge en separat garantierklæring fra producenten af sådanne enheder.
- Produktfejl, som er en følge af manglende udførelse af anbefalet vedligeholdelse og/eller justeringer. Undladelse af at udføre korrekt vedligeholdelse af Toro-produkterne i henhold til skemaet over anbefalet vedligeholdelse i *betjeningsvejledningen* kan danne grundlag for afvisning af et garantikrav.
- Produktfejl, der stammer fra brug af produktet på ødelæggende, uagtsom eller hensynsløs vis.
- Reservedele, som forbruges ved brug, medmindre de skønnes at være defekte. Eksempler på reservedele, som forbruges eller opbruges under normal betjening af produktet omfatter, men er ikke begrænset til, bremseklodser og -belægninger, koblingsbelægninger, skæreknive, knivcylindre, ruller og lejer (forseglede eller smørbare), bundknive, tændrør, styrehjul, lejer, dæk, filtre, remme samt visse sprøjtekomponenter såsom membraner, dyser og kontraventiler osv.
- Fejl, der forårsages af eksterne forhold. Forhold, der anses for at være eksterne forhold, omfatter, men er ikke begrænset til, vejrlig, opbevaringsforhold, forurening, brug af ikke-godkendte brændstoffer, kølevæsker, smøremidler, tilsætningsstoffer, gødningsmidler, vand eller kemikalier osv.
- Funktions- eller driftsfejl forårsaget af brændstoffer (f.eks. benzin, diesel eller biodiesel), der ikke overholder deres respektive branchestandarder.
- Normal støj, vibration, slid og ælde samt forringelse.
- Normalt slid omfatter, men er ikke begrænset til beskadigelse af sæder som følge af slitage eller afslidning, slid på malede overflader, ridsede mærkater eller vinduer osv.

Reservedele

Reservedele, der planmæssigt skal udskiftet i forbindelse med nødvendig vedligeholdelse, er kun dækket af garantien i tidsrummet frem til det planmæssige tidspunkt for udskiftning af den pågældende reservedel. Reservedele, der udskiftes i henhold til denne garanti, er dækket af garantien i den originale produktgarantis løbetid og bliver Toros ejendom. Toro træffer endelig beslutning om, hvorvidt en reservedel eller en samlet enhed skal repareres eller udskiftes. Toro har ret til at bruge fabriksrenoverede reservedele til reparationer, der er dækket af garantien.

Garanti på dybdeafladnings- og litium-ion-batterier:

Dybdeafladnings- og litium-ion-batterier kan levere et samlet, specificeret antal kilowatttimer i løbet af deres levetid. Brugs-, opladnings- og vedligeholdelsesteknikker kan forlænge eller forkorte den samlede batterilevetid. I takt med at batterierne i dette produkt forbruges, vil mængden af nyttigt arbejde mellem opladningsintervaller langsomt formindskes, indtil batteriet er helt faldt. Udskiftning af flade batterier efter almindeligt forbrug er produktejerens ansvar. Det kan være nødvendigt at udskifte batterier under produktets normale garantiperiode for ejerens regning. Bemærk: (kun litium-ion-batteri): Et litium-ion-batteri har en garanti, der kun dækker delen og dækker forholdsmæssigt, med start i år 3 til år 5 baseret på driftstiden og de brugte kilowatttimer. Der findes flere oplysninger i *betjeningsvejledningen*.

Omkostninger til vedligeholdelse afholdes af ejeren

Motorjustering, smøring, rengøring og polering, udskiftning af filtre, kølevæske og udførelse af anbefalet vedligeholdelse er eksempler på normal service, som Toro-produkter kræver, og omkostninger i forbindelse hermed afholdes af ejeren.

Generelle betingelser

Det eneste retsmiddel, du har til rådighed i henhold til nærværende garanti, er reparation hos en autoriseret Toro-forhandler.

Hverken The Toro Company eller Toro Warranty Company er ansvarlig for indirekte-, hændelige- eller følgeskader i forbindelse med brugen af de Toro-produkter, der er dækket af nærværende garanti, herunder omkostninger eller udgifter til at fremskaffe erstatningsudstyr eller service i de perioder, der med rimelighed medgår i forbindelse med funktionsfejl eller manglende rådighed over produktet, mens der udføres reparationer i henhold til garantien. Bortset fra den emissionsgaranti, der er nævnt nedenfor, og kun såfremt denne måtte finde anvendelse, gives ingen anden udtrykkelig garanti. Alle underforståede garantier om salgbarhed og brugsegnethed er begrænset til denne udtrykkelige garantis varighed.

I visse stater er det ikke tilladt at fragå ansvar for hændelige skader og følgeskader eller at begrænse tidsrummet for en underforstået garantis varighed, så ovenstående ansvarsfragåelser og begrænsninger gælder muligvis ikke for dig. Denne garanti giver dig bestemte juridiske rettigheder, men derudover kan du også have andre rettigheder, som varierer fra stat til stat.

Bemærkning ang. motorgaranti:

Emissionskontrolsystemet på dit produkt kan være dækket at en separat garanti, som overholder de krav, der er fastsat af det amerikanske miljøbeskyttelsesagentur (Environmental Protection Agency, EPA) og/eller rådet for luftressourcer i Californien (California Air Resources Board, CARB). De timemæssige begrænsninger, der er anført ovenfor, gælder ikke for garantien på emissionskontrolsystemet. Der henvises til garantierklæringen om motoremissionsgaranti, som er vedlagt dit produkt eller er indeholdt i motorfabrikantens dokumentation, for yderligere oplysninger.

Andre lande end USA og Canada

Kunder, som har købt Toro-produkter, der er eksporteret fra USA eller Canada, skal kontakte deres Toro-forhandler for at få en garantipolice, som gælder for deres land, provins eller stat. Såfremt du af en eller anden grund er utilfreds med din forhandlers service eller har problemer med at få oplysninger om garantien, bedes du kontakte Toro-importøren.