Form No. 3418-377 Rev B

30in TurfMaster™ Walk-Behind Lawn Mower

Tondeuse autotractée TurfMaster™ de 76 cm (30 pouces)

Quick Start Guide/Guide de Démarrage Rapide

✳

⚠ WARNING

CALIFORNIA
Proposition 65 Warning

The engine exhaust from this product contains chemicals known to the State of California to cause cancer, birth defects, or other reproductive harm.

Use of this product may cause exposure to chemicals known to the State of California to cause cancer, birth defects, or other reproductive harm.

For the *Operator's Manual*, the complete warranty details, or to register your product, use the QR code or visit www.Toro.com. You may also call 1-888-384-9939 (US) or 1-800-544-5364 (Canada) to request a written copy of the product warranty.

Pour vous procurer le Manuel de l'utilisateur, des détails complets sur la garantie ou pour enregistrer votre produit, utilisez le code QR ou rendez-vous sur www.Toro.com. Vous pouvez aussi appeler le 1-888-384-9939 (États-Unis) ou 1-800-544-5364 (Canada) pour demander une copie écrite de la garantie produit.

Safety alert; warning
Alerte de sécurité ; avertissement

Read the *Operator's Manual*.
Lisez le *Manuel de l'utilisateur*.

Keep hands away.
N'approchez pas les mains.

Pick up any debris before mowing.
Ramassez les débris éventuellement présents avant de tondre.

Wear hearing protection.
Portez des protecteurs d'oreilles.

Look behind you when backing up.
Regardez derrière la machine avant de faire marche arrière.

Fire hazard
Risque d'incendie

Toxic gas inhalation hazard
Risque d'intoxication par inhalation de gaz

Thrown object hazard
Risque de projections d'objet

Hot surface/burn hazard
Surface brûlante/risque de brûlure

Keep bystanders a safe distance away from the machine.
Tenez tout le monde à une distance suffisante de la machine.

Cutting/dismemberment hazard of hand or foot, mower blade
Risque de coupure/mutilation des mains ou des pieds, la lame de la tondeuse

Do not operate the machine unless you are trained.
N'utilisez pas la machine à moins d'avoir les compétences nécessaires.

Shut off the engine before leaving the operating position.
Coupez le moteur avant de quitter la position d'utilisation.

Contains lead; do not discard.
Contient du plomb – ne mettez pas au rebut

Stay away from moving parts; keep all guards and shields in place.
Ne vous approchez pas des pièces mobiles ; laissez toutes les protections et tous les capots en place.

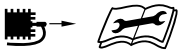
Disconnect the spark-plug wire and read the instructions before servicing or performing maintenance.
Débranchez le fil de la bougie et lisez les instructions avant de procéder à l'entretien ou à des révisions.

Do not operate the machine up and down slopes; operate the machine side to side on slopes.
Ne travaillez pas dans le sens de la pente, mais transversalement.

Do not operate the machine with the deflector up or removed; keep the deflector in place.
N'utilisez pas la machine avec le déflecteur relevé ou sans le déflecteur ; laissez-le toujours en place.

Do not operate the machine without the rear-discharge plug or bag in place; do not operate the machine without the side-discharge cover or deflector in place.
N'utilisez pas la machine sans l'obturateur de l'éjecteur arrière ou le bac à herbe ; n'utilisez pas la machine sans le couvercle d'éjection latérale ou le déflecteur.

© 2018—The Toro® Company
8111 Lyndale Avenue South
Bloomington, MN 55420

Original Instructions (EN)/Traduction du texte d'origine (FR)
Printed in Mexico/Imprimé au Mexique
All Rights Reserved/Tous droits réservés

3418-377 B

1

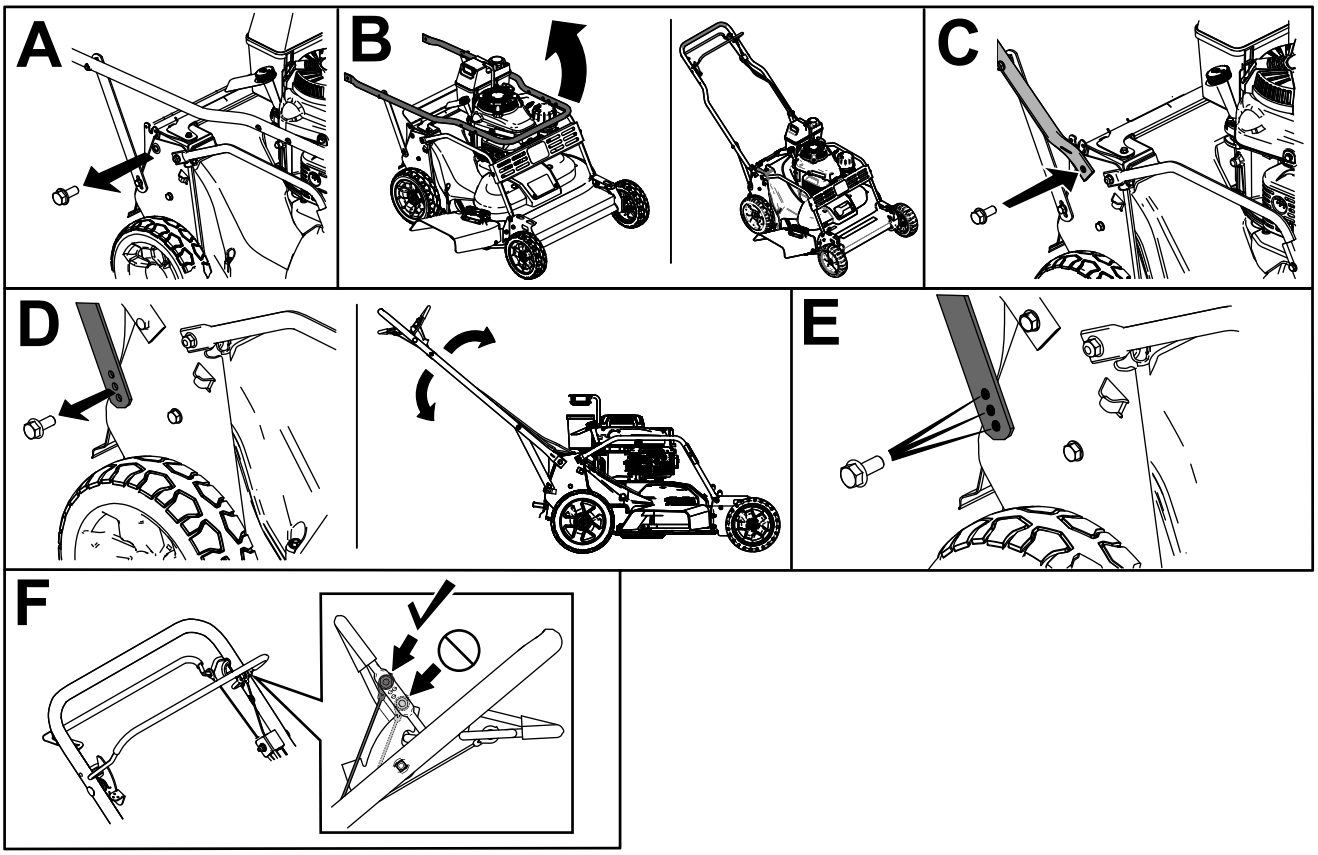

g232355

2

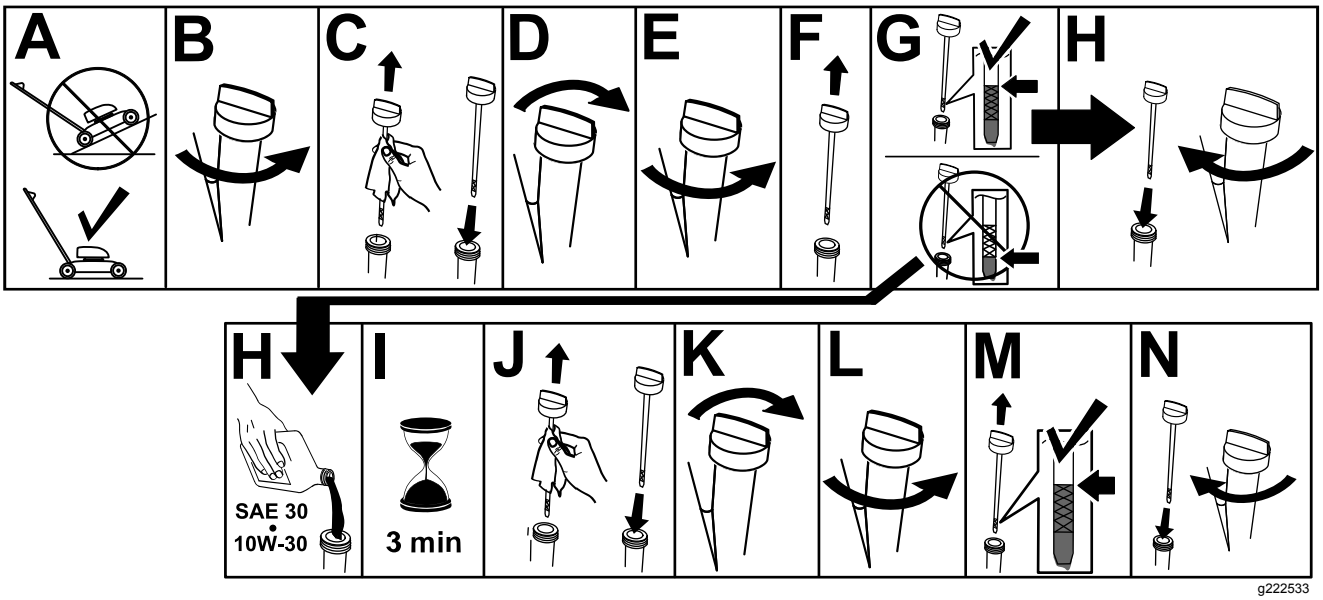

g222533

3

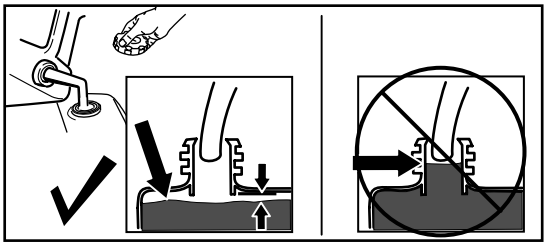

g231763

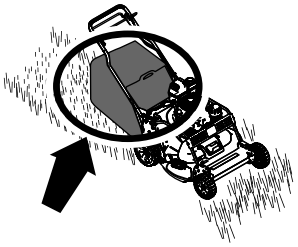

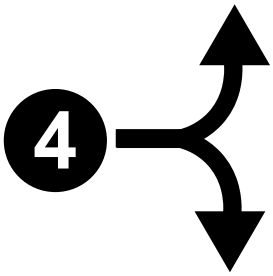

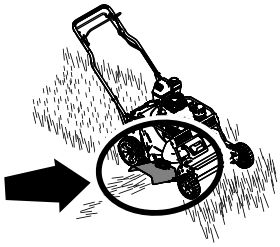

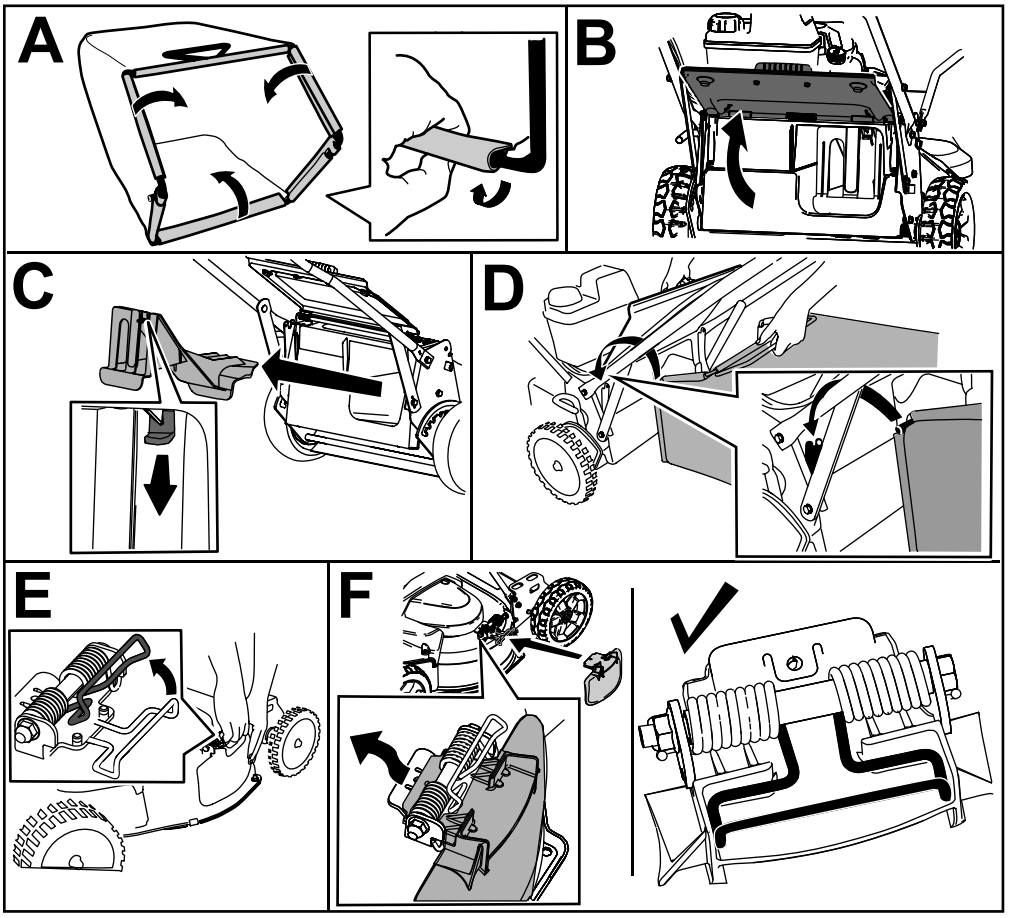

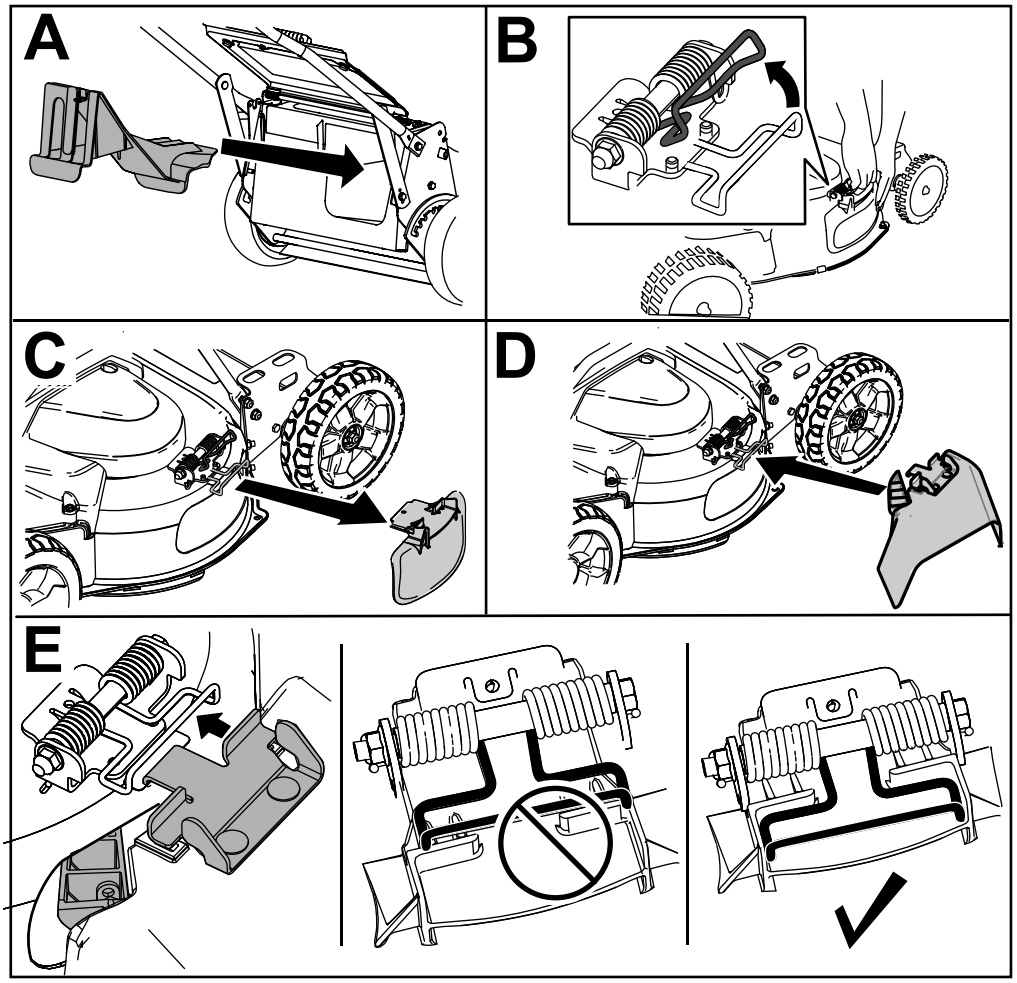

g232244

5

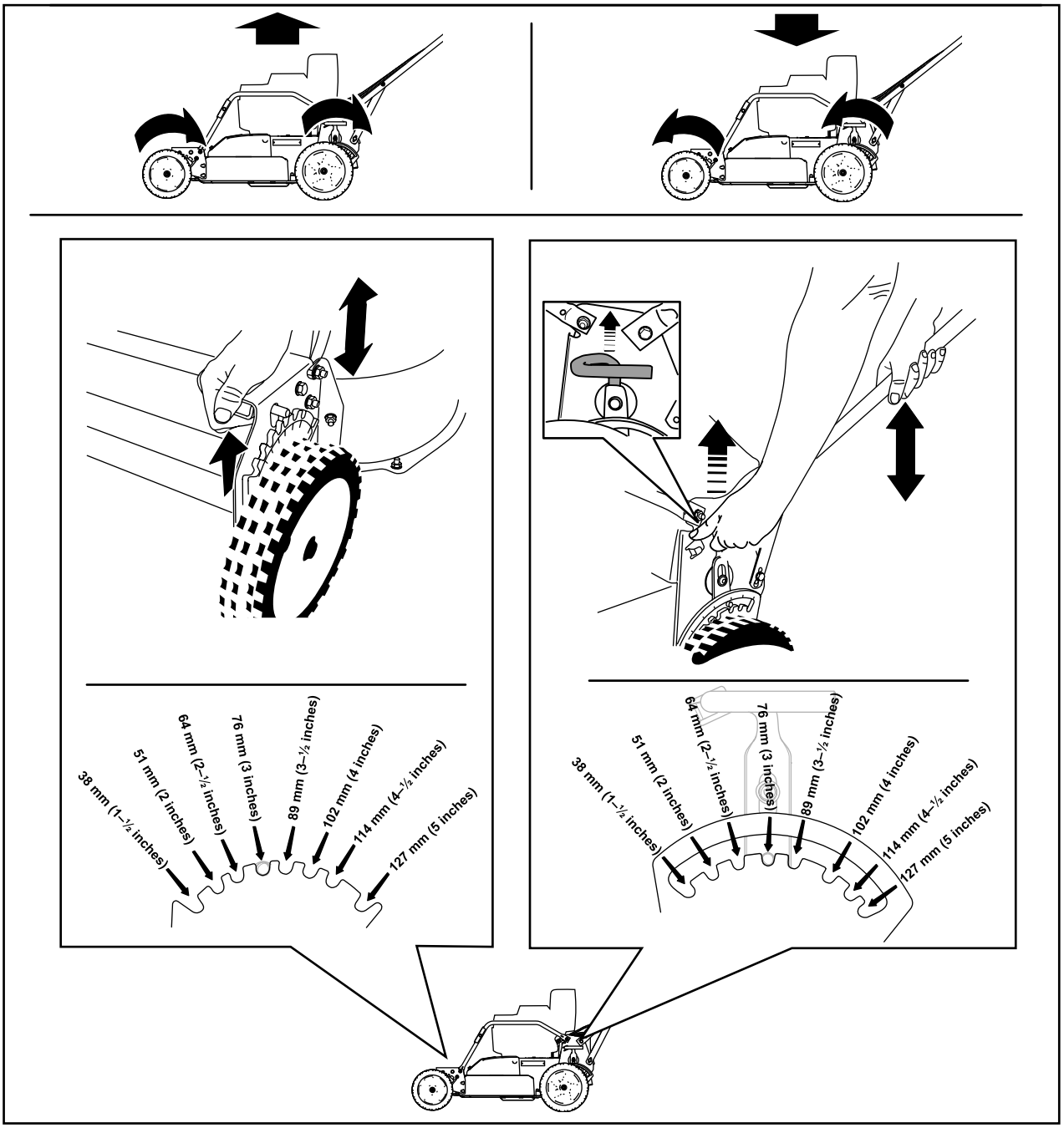
38 mm (1–½ inches)
51 mm (2 inches)
64 mm (2–½ inches)
76 mm (3 inches)
89 mm (3–½ inches)
102 mm (4 inches)
114 mm (4–½ inches)
127 mm (5 inches)
38 mm (1–½ inches)
51 mm (2 inches)
64 mm (2–½ inches)
76 mm (3 inches)
89 mm (3–½ inches)
102 mm (4 inches)
114 mm (4–½ inches)
127 mm (5 inches)

g232160

6

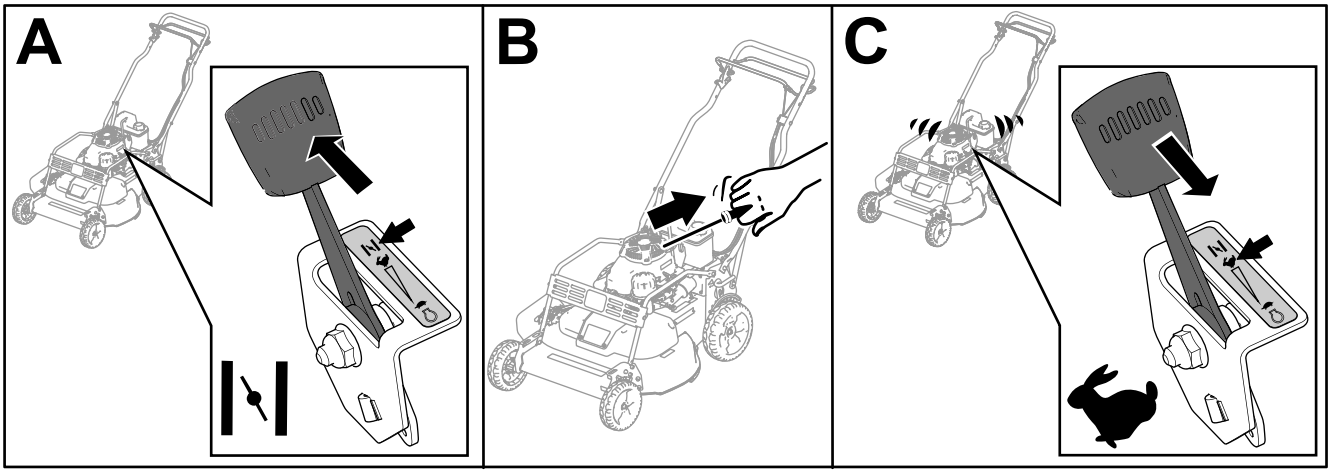

g232243

7

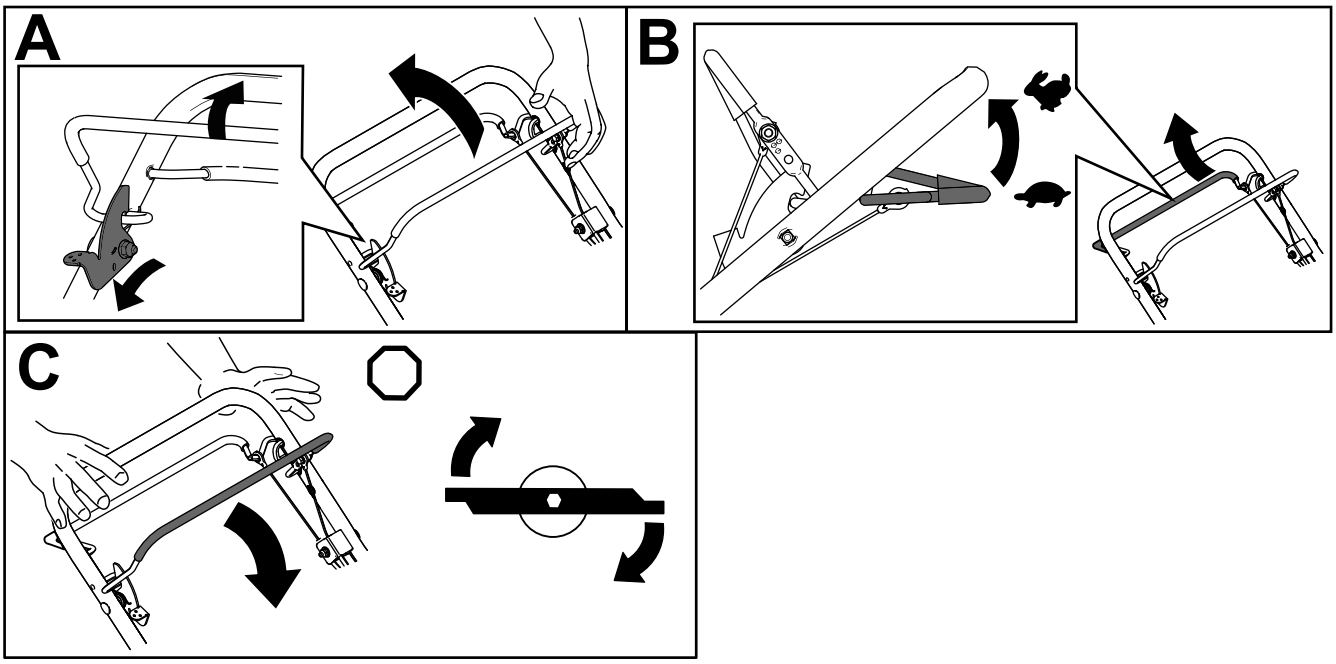

g232245

8

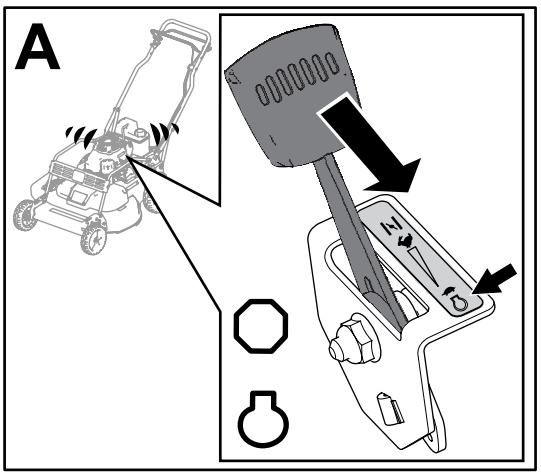

g232326

✳

(BG) Предупреждение за безопасност; внимание Прочетете Ръководството за оператора. Не работете с машината, ако не сте обучени. Опасност от изхвърляне на обекти Погрижете се минувачите да са на безопасно разстояние от машината. Риск от срязване/осакатяване на ръка или крак, нож на косачката Стойте далеч от движещи се части. Поставяйте предпазителите и щитовете на място. Преди сервизно обслужване или поддръжка на машината, откачете кабела на свещта и прочетете инструкциите. Изключете двигателя, преди да напуснете работната позиция. Почистете всякакви боклуци преди косене. Не работете с машината движейки се нагоре и надолу, когато косите склонове, работете с нея настрани. Поглеждайте зад себе си, когато се движите назад. Не работете с машината, ако запушалката на отвора за задно изхвърляне или кошът не са поставени; не работете с машината, ако капакът на страничния отвор за изхвърляне или дефлекторът не са поставени. Опасност от пожар Опасност от вдишване на токсични газове Опасност от гореща повърхност/изгаряне Не работете с машината, ако дефлекторът е вдигнат или не е поставен; дръжте дефлектора на мястото му. Носете защита за слуха. Дръжте ръцете си далеч. Съдържа олово; да не се изхвърля Относно Ръководството за оператора – за пълните подробности относно гаранцията или за да регистрирате продукта си, използвайте QR кода или посетете www.Toro.com.За да заявите писмено копие на продуктовата гаранция, може да позвъните на 1-888-384-9939 (САЩ) или на 1-800-544-5364 (Канада).

(CS) Bezpečnostní symbol; výstraha Přečtěte si provozní příručku. Stroj smějí používat pouze zaškolené osoby. Nebezpečí zranění odlétávajícími předměty Přihlížející osoby musí vždy zůstat v bezpečné vzdálenosti od stroje. Nebezpečí pořezání či amputace rukou nebo nohou žacím nožem Nepřibližujte se k pohybujícím se součástem a na stroji mějte vždy namontované všechny ochranné kryty a štíty. Před zahájením opravy nebo údržby odpojte kabel zapalovací svíčky a přečtěte si návod. Před opuštěním místa obsluhy zastavte motor. Před sekáním ze stroje odstraňte veškeré nečistoty. Se strojem nejezděte do svahu ani ze svahu. Po svahu s ním jezděte pouze příčně. Při jízdě vzad se ohlédněte. Nepoužívejte stroj bez upevněného krytu zadního vyhazovacího otvoru nebo sběracího koše. Nepoužívejte stroj bez upevněného krytu bočního vyhazovacího otvoru nebo deflektoru. Nebezpečí vzniku požáru Nebezpečí vdechnutí toxických výparů Horké součásti / nebezpečí popálení Nepoužívejte stroj, když je deflektor zvednutý nebo sejmutý. Deflektor ponechte na příslušném místě. Používejte ochranu sluchu. Pozor na ruce. Obsahuje olovo, nelikvidovat Chcete-li získat *provozní příručku* či úplné informace o záruce nebo zaregistrovat zakoupený výrobek, použijte QR kód, případně navštivte stránky www.Toro.com. Chcete-li vyžádat tištěnou kopii záruky na výrobek, kontaktujte nás telefonicky na čísle 1-888-384-9939 (USA) nebo 1-800-544-5364 (Kanada).

(DA) Sikkerhedsadvarsel Læs betjeningsvejledningen. Få undervisning, før maskinen tages i brug. Fare for udslyngede genstande Hold omkringstående på sikker afstand af maskinen. Fare for skæring/amputation af hænder eller fødder med plæneklipperens kniv Hold afstand til bevægelige dele, og lad alle afskærmninger blive på plads. Frakobl tændrørskablet, og læs anvisningerne, før der foretages service eller vedligeholdelse. Sluk for motoren, før du forlader betjeningspositionen. Fjern affald og fremmedlegemer, før du klipper. Kør ikke maskinen op og ned ad skråninger. Kør maskinen fra side til side på skråninger. Kig bagud, når du bakker. Betjen ikke maskinen uden bagudblæsningsproppen eller græsposen. Betjen ikke maskinen uden sideudblæsningsdækslet eller deflektorafskærmningen. Brandfare Fare for indånding af giftig gas Varm overflade/risiko for forbrænding Maskinen må ikke betjenes med græsdeflektoren oppe eller taget af. Lad græsdeflektoren blive på plads. Bær høreværn. Hold hænderne på afstand. Indeholder bly. Må ikke kasseres Brug QR-koden, eller besøg www.Toro.com for at se *betjeningsvejledningen*, få komplette oplysninger om garantien eller for at registrere dit produkt.Du kan også ringe på 1-888-384-9939 (USA) eller 1-800-544-5364 (Canada) for at anmode om en skriftlig kopi af produktgarantien.

(DE) Sicherheitshinweis, Warnung Lesen Sie die Bedienungsanleitung. Verwenden Sie das Gerät erst, wenn Sie geschult wurden. Gefahr durch herausgeschleuderte Objekte Halten Sie Unbeteiligte in einem sicheren Abstand zur Maschine. Schnitt- bzw. Amputationsgefahr an Händen und Füßen beim Schnittmesser Berühren Sie keine beweglichen Teile und nehmen Sie keine Schutzbleche und Schutzvorrichtungen ab. Ziehen Sie den Zündkerzenstecker ab und lesen Sie die Anweisungen, bevor Sie Kundendienst- oder Wartungsarbeiten ausführen. Stellen Sie den Motor ab, bevor Sie die Bedienerposition verlassen. Sammeln Sie Rückstände vor dem Mähen auf. Arbeiten Sie mit der Maschine nicht hangauf- oder hangabwärts, arbeiten Sie mit der Maschine seitlich zum Hang. Schauen Sie nach hinten, wenn Sie rückwärts fahren. Setzen Sie die Maschine nicht ohne die Heckauswurfklappe oder den Fangkorb ein. Setzen Sie die Maschine nicht ohne die Seitenauswurfabdeckung oder das Ablenkblech ein. Brandgefahr Gefahr durch Einatmen von giftigen Dämpfen. Heiße Oberfläche/Verbrennungsgefahr Setzen Sie die Maschine nicht ein, wenn das Ablenkblech hochgeklappt oder abgenommen ist. Lassen Sie das Ablenkblech montiert. Tragen Sie einen Gehörschutz. Halten Sie die Hände fern. Bleihaltig: Nicht wegwerfen Verwenden Sie den QR-Code (oder besuchen Sie www.toro.com) für die *Bedienungsanleitung*, die vollständigen Garantieangaben oder für die Registrierung des Produkts. Sie können auch unter der Telefonnummer 1-888-384-9939 (USA) oder 1-800-544-5364 (Kanada) ein schriftliches Exemplar der Produktgarantie anfordern.

(EL) Ειδοποίηση ασφάλειας· προειδοποίηση Διαβάστε το Εγχειρίδιο Χειριστή. Μη χειρίζεστε το μηχάνημα αν δεν έχετε λάβει σχετική εκπαίδευση. Κίνδυνος εκτόξευσης αντικειμένων. Φροντίστε ώστε οι διερχόμενοι να παραμένουν σε ασφαλή απόσταση από το μηχάνημα. Κίνδυνος κοψίματος/ακρωτηριασμού άνω ή κάτω άκρων από τη λεπίδα του χλοοκοπτικού οχήματος Μην πλησιάζετε στα κινούμενα μέρη. Βεβαιωθείτε ότι όλα τα προστατευτικά καλύμματα και οι υπόλοιπες προστατευτικές διατάξεις είναι στη θέση τους. Αποσυνδέστε το καλώδιο του αναφλεκτήρα και διαβάστε τις οδηγίες προτού εκτελέσετε οποιαδήποτε εργασία επισκευής ή συντήρησης. Σβήστε τον κινητήρα προτού απομακρυνθείτε από τη θέση του χειριστή. Απομακρύνετε τα ξένα σώματα από το έδαφος προτού προβείτε στην κοπή του χόρτου. Μη χειρίζεστε το μηχάνημα σε ανηφορικά και κατηφορικά εδάφη. Κινείτε το μηχάνημα από τη μία πλευρά του επικλινούς εδάφους προς την άλλη και όχι κατακόρυφα. Κοιτάζετε πίσω σας όταν κινείστε με οπισθοπορεία. Μην χειρίζεστε το μηχάνημα αν το πώμα ή ο σάκος οπίσθιας απόρριψης δεν είναι στη θέση του. Μην χειρίζεστε το μηχάνημα αν το κάλυμμα ή ο εκτροπέας πλευρικής απόρριψης δεν είναι στη θέση του. Κίνδυνος πυρκαγιάς Κίνδυνος εισπνοής τοξικών αερίων Θερμή επιφάνεια/κίνδυνος εγκαύματος Μην χειρίζεστε το μηχάνημα αν ο εκτροπέας είναι στραμμένος προς τα επάνω ή έχει αφαιρεθεί. Φροντίστε ώστε ο εκτροπέας να βρίσκεται πάντα στη θέση του. Φορέστε προστατευτικά ακοής. Κρατήστε μακριά τα χέρια σας. Περιέχει μόλυβδο. Να μην απορρίπτεται. Για το *Εγχειρίδιο Χειριστή*, για πλήρη στοιχεία σχετικά με την εγγύηση ή για να δηλώσετε το προϊόν σας μπορείτε να χρησιμοποιήσετε τον κωδικό QR ή να επισκεφθείτε τη διεύθυνση www.Toro.com. Μπορείτε επίσης να καλέσετε στο 1-888-384-9939 (ΗΠΑ) ή στο 1-800-544-5364 (Καναδάς) για να ζητήσετε γραπτό αντίγραφο της εγγύησης του προϊόντος.

(ES) Alerta de seguridad; advertencia Lea el Manual del operador. No utilice la máquina a menos que haya recibido formación sobre su uso. Peligro de objetos arrojados Mantenga a otras personas a una distancia prudencial de la máquina. Peligro de corte/desmembramiento de manos o pies, cuchilla del cortacésped No se acerque a las piezas en movimiento; mantenga colocados todos los protectores y defensas. Desconecte el cable de la bujía y lea las instrucciones antes de realizar cualquier tarea de mantenimiento. Apague el motor antes de dejar el puesto del operador. Retire cualquier residuo antes de segar. No utilice la máquina en pendientes ascendentes o descendentes; utilice la máquina de lado a lado en pendientes. Mire detrás al conducir en marcha atrás. No utilice la máquina sin que esté colocado el tapón o la bolsa de descarga trasera; no utilice la máquina sin que esté colocado el deflector o la tapa de descarga lateral. Peligro de incendio Peligro de inhalación de gases tóxicos Superficie caliente/peligro de quemaduras No utilice la máquina con el deflector elevado o retirado; mantenga colocado el deflector. Lleve protección auditiva. Mantenga las manos alejadas. Contiene plomo; no tirar a la basura Para obtener el *Manual del operador*, los detalles completos de la garantía o registrar el producto, utilice el código QR o visite www.Toro.com. También puede llamar al 1-888-384-9939 (EE.UU.) o 1-800-544-5364 (Canadá) para solicitar una copia impresa de la garantía del producto

(ET) Ohutushäire; hoiatus Lugege läbi operaatori juhend. Ärge käsitsege seadet, kui teil puudub vastav väljaõpe. Ülespaiskuvate esemete oht Hoidke kõrvalised isikud seadmest ohutus kauguses. Käte või jalgade lõikehaavade/amputatsiooni oht, niitmistera Hoidke eemale liikuvatest osadest; hoidke paigaldatuna kõik piirded ja katted. Enne seadmel teenindus- või hooldustööde sooritamist ühendage lahti süüteküünla juhe ja lugege läbi kasutusjuhend. Enne töökohalt lahkumist lülitage mootor välja. Enne niitmist korjake üles praht. Ärge juhtige seadet kallakutest üles ja alla; juhtige seadet kallakutel küljelt küljele. Tagurdades vaadake selja taha. Ärge kasutage seadet ilma paigaldatud tagumise väljalaskepistiku või -kotita; ärge kasutage seadet ilma paigaldatud külgmise väljalaskekatte või deflektorita. Tuleoht Mürgise gaasi sissehingamise oht Kuum pind/põletuse oht Ärge kasutage seadet, kui deflektor on üleval või eemaldatud; hoidke deflektor paigaldatuna. Kandke kuulmiskaitset. Hoidke käed eemal. Sisaldab pliid; ärge visake minema. *Kasutusjuhendi* ja kõigi garantiiandmete saamiseks või toote registreerimiseks kasutage QR-koodi või külastage lehte www.toro.com.Kui soovite toote garantiid saada paberkandjal, helistage numbril 1-888-384-9939 (USA) või 1-800-544-5364 (Kanada).

(FI) Turvaohje; varoitus Lue käyttöopas. Älä käytä konetta, jos et ole saanut asianmukaista koulutusta. Esineiden sinkoutumisvaara Pidä sivulliset turvallisen matkan päässä koneesta. Jalkojen ja käsien loukkaantumisvaara, leikkuuterä Pysy etäällä liikkuvista osista. Pidä kaikki suojukset ja suojalevyt paikoillaan. Irrota sytytystulpan johto ja lue ohjeet ennen korjaamista tai huoltamista. Pysäytä moottori ennen käyttäjän paikalta poistumista. Poista roskat ennen ruohonleikkuuta. Älä aja konetta rinteessä ylös- tai alaspäin vaan sivuttaissuunnassa. Katso taakse peruuttaessasi. Älä käytä konetta ilman takaheittosuppilon suojusta tai ruohonkeräintä. Älä käytä konetta ilman sivuheittosuppilon suojusta tai suppilon suuntainta. Tulipalon vaara Myrkyllisten kaasujen hengittämisvaara Kuuma pinta, palovammavaara Älä käytä konetta suuntain ylhäällä tai ilman suuntainta. Pidä suuntain paikallaan. Käytä kuulosuojaimia. Pidä kädet etäällä. Sisältää lyijyä, ei saa hävittää tavallisen jätteen mukana Jos haluat lukea *käyttöoppaan*, saada kattavat takuutiedot tai rekisteröidä tuotteen, käytä QR-koodia tai vieraile osoitteessa www.Toro.com. Tuotteen takuutiedoista voi myös pyytää kirjallisen kopion soittamalla numeroon 1 888 384 9939 (Yhdysvallat) tai 1-800-544-5364 (Kanada).

(HU) Biztonsági figyelmeztetés Olvassa el a Kezelői kézikönyvet. Ne üzemeltesse a gépet, csak ha kapott erre vonatkozó képzést. Objektumok kidobásának a veszélye Tartsa az arra járókat biztonságos távolságban a géptől. A fűnyíró kés el-/levághatja a kezet vagy a lábat. Ne érjen a mozgó alkatrészekhez; tartsa a védőelemeket a helyükön. A szervizelés vagy karbantartás megkezdése előtt húzza le a gyújtógyertyát és olvassa el az utasításokat. Állítsa le a motort, mielőtt a kezelői helyet elhagyná. Szedjen fel minden törmeléket a területről, mielőtt a fűnyírást megkezdené. Lejtős terepen ne fel-le haladva dolgozzon a géppel, végezze a munkát a lejtőre párhuzamosan haladva. Tolatáskor nézzen hátra. Ne működtesse a gépet a hátsó kidobónyílásba helyezett záródugó vagy a fűgyűjtőzsák nélkül; ne működtesse a gépet az oldalsó kidobónyílás fedele vagy a terelőlemez nélkül. Tűzveszély Mérgező gáz belégzésének a veszélye Forró felület/égési sérülés veszélye Ne működtesse a gépet a terelőlemez nélkül vagy annak felhajtott helyzetével; a terelőlemez mindig legyen a helyén. Viseljen hallásvédő eszközt. Ne nyúljon a közelébe. Ólmot tartalmaz; ne dobja a szemétbe A *kezelői kézikönyvvel*, a garancia részletes ismertetésével kapcsolatban vagy a termék regisztrálásához használja a QR-kódot, vagy látogasson el a www.Toro.com webhelyre. A termékgarancia írásos másolatát az 1-888-384-9939 (USA) vagy az 1-800-544-5364 (Kanada) telefonszámon is igényelheti.

(IT) Avviso di sicurezza; avvertenza2555 Leggete il Manuale dell'operatore. Non azionate la macchina senza un'adeguata formazione. Pericolo di lancio di oggetti Tenete gli astanti a distanza di sicurezza dalla macchina. Pericolo di ferite da taglio o smembramento a mani o piedi causate dalla lama del tosaerba Tenetevi a distanza dalle parti in movimento; tenete tutte le protezioni e gli schermi montati. Prima di eseguire interventi di revisione o manutenzione staccate il cappellotto dalla candela e leggete le istruzioni. Spegnete il motore prima di lasciare la posizione di guida. Raccogliete tutti i detriti prima della falciatura. Sulle pendenze non azionate la macchina su e giù ma spostatevi da un lato all'altro. Guardate alle vostre spalle mentre fate marcia indietro. Non azionate la macchina se sullo scarico posteriore non è montato il coperchio di scarico o il cesto di raccolta e se sullo scarico laterale non sono montati il carter o il deflettore. Pericolo d'incendio Pericolo di inalazione di gas tossici Superficie calda/pericolo di ustione Non usate la macchina con il deflettore alzato o assente; tenete montato il deflettore. Usate la protezione per l'udito. Tenete le mani a distanza. Contiene piombo; non disperdere nell'ambiente Per il *Manuale dell'operatore*, i dettagli completi della garanzia o per registrare il vostro prodotto, utilizzate il codice QR o visitate il sito www.Toro.com. Potete anche contattarci al numero 1-888-384-9939 (US) o al numero 1-800-544-5364 (Canada) per richiedere una copia cartacea della garanzia del prodotto.

(JA) 危険警告 必ずお読みくださいオペレーターズマニュアル。 適切な講習を受けてから運転してください。 物を跳ね飛ばす危険 周囲の人を十分に遠ざけてください。 刈り込み刃によって手足をけがしたり切断する危険 可動部に近づかないこと 全部のガードやシール類を正しく取り付けてください。 保守整備作業前には点火プラグのコードを外し、説明を読んでください。 運転位置を離れる時は、必ずエンジンを停止させください。 危険なごみを取り除いてから刈り込みを始めましょう。 斜面は上下方向でなく、左右方向にの刈り込みましょう。 バックする際には後方の安全を確認しましょう。 運転するときは必ず、後方排出部プラグまたは集草装置を取り付けてください側方排出部カバーまたはデフラクタを取り付けてください。 火災の危険 有毒ガスを吸い込む危険 高温部/火傷の危険 デフレクタを上位置にセットして、あるいは取り付けない状態では運転しないでください必ず正しく取り付けて運転してください。 聴覚保護具を使用してください。 手を近づけないでください。 鉛含有普通ゴミとして投棄禁止。 オペレーターズマニュアル、製品保証書全文の入手、製品の登録は、QR コードまたは www.Toro.com で行うことができます。印刷された保証書が必要な場合は、以下にご請求ください1-888-384-9939米国内 1-800-544-5364カナダ。

(KO) 안전 경고 사용 설명서를 읽으십시오. 교육을 받지 않고 장비를 운전하지 마십시오. 튀는 물체 위험 주변 사람이 장비로부터 안전 거리를 유지하게 하십시오. 손이나 발 절단/잘림 위험, 모어 블레이드. 움직이는 부품과 거리를 두고, 모든 가드와 실드를 배치하십시오. 점화 플러그 와이어를 뺀 다음, 사용 설명서를 읽고 장비를 정비하거나 유지관리하십시오. 엔진을 멈춘 다음 작업 위치를 떠나십시오. 예초하기 전에 잔해물을 수거하십시오. 경사로를 직진하여 올라가거나 내려가지 마십시오. 경사로에서는 측방향으로 운전하십시오. 후진할 때 뒤를 보십시오. 후방 배출 플러그나 봉지를 달지 않은 상태로 장비를 운전하지 마십시오. 측방 배출 커버나 디플렉터를 달지 않은 상태로 장비를 운전하지 마십시오. 화재 위험 독성 가스 흡입 위험 뜨거운 표면/화상 위험 디플렉터를 올리거나 분리한 상태로 장비를 운전하지 마십시오. 디플렉터를 항상 제 위치에 두십시오. 청력 보호구를 착용하십시오. 손이 닿지 않게 하십시오. 납이 함유되어 있습니다. 버리지 마십시오. 사용 설명서에는 제품 보증 상세 정보를 기입하고, 제품을 등록하려면, QR 코드를 사용하거나 www.Toro.com을 방문하십시오. 1-888-384-9939 (미국) 또는 1-800-544-5364 (캐나다)로 전화하여 제품 보증서 사본을 요청하실 수도 있습니다.

(LT) Saugos įspėjimas; perspėjimas Skaitykite naudojimo instrukciją. Mašina galite naudotis tik jei buvo išmokyti tai daryti. Išsviedžiamų objektų keliamas pavojus Užtikrinkite, kad aplinkiniai asmenys būtų saugiu atstumu iki mašinos. Rankų ar kojų nupjovimo / nutraukimo pavojus, javapjovės peilis Laikykitės atokiau nuo judančių dalių; visos apsaugos ir skydai turi būti uždėti. Prieš atlikdami aptarnavimo ar techninės priežiūros darbus atjunkite degimo žvakės laidą ir perskaitykite instrukcijas. Prieš palikdami darbo vietą užgesinkite variklį. Prieš važiuodami surinkite visas nuolaužas. Nevažiuokite mašina tiesiai įkalnėmis ir nuokalnėmis, šlaitais važiuokite išilgai. Važiuodami atbulomis žiūrėkite atgal. Nenaudokite mašinos, jei ant jos neuždėtas galinio išmetimo kamštis arba maišas; nenaudokite mašinos, jei ant jos nesumontuotas šoninio išmetimo dangtis arba kreiptuvas. Gaisro pavojus Toksinių dujų įkvėpimo pavojus Karštas paviršius / nudegimo pavojus Nenaudokite mašinos, kai kreiptuvas nukreiptas aukštyn arba nuimtas; kreiptuvas turi būti uždėtas reikiamoje vietoje. Naudokite klausos apsaugas. Laikykite rankas toliau. Sudėtyje yra švino; neišmesti Norėdami susipažinti su *naudojimo instrukcija*, išsamia garantijos informacija arba užregistruoti savo gaminį, naudokite QR kodą arba apsilankykite www.Toro.com. Taip pat galite skambinti numeriu 1-888-384-9939 (JAV) arba 1-800-544-5364 (Kanada) ir paprašyti spausdintinės gaminio garantijos kopijos.

(LV) Drošības brīdinājums; uzmanību Izlasiet operatora rokasgrāmatu. Nedarbiniet mašīnu, ja neesat apmācīts. Mestu priekšmetu risks Lieciet blakusesošajiem stāvēt drošā attālumā no mašīnas. Roku vai kāju sagriešanas/sakropļošanas risks ar pļāvēja asmeni Stāviet atstatus no kustīgajām daļām; turiet visus sargus un aizsargus vietā. Pirms pārbaudēm vai tehniskās apkopes veikšanas atvienojiet aizdedzes sveces vadu un izlasiet instrukcijas. Pirms došanās prom no ekspluatācijas pozīcijas izslēdziet dzinēju. Pirms pļaušanas novāciet gružus. Nedarbiniet mašīnu uz slīpām virsmām virzienā uz augšu un uz leju; darbiniet mašīnu sāniski slīpām virsmām. Atbalstot palūkojieties aiz sevis. Nedarbiniet mašīnu, ja aizmugures izmešu spraudnis vai maiss neatrodas vietā; nedarbiniet mašīnu, ja sānu izmešu pārsegs vai deflektors neatrodas vietā. Ugunsbīstamība Toksisku gāzu ieelpošanas bīstamība Karstu virsmu/apdegumu bīstamība Nedarbiniet mašīnu ar paceltu vai noņemtu deflektoru; turiet deflektoru vietā. Izmantojiet dzirdes aizsargus. Netuviniet rokas. Satur svinu; neizmest Lai iegūtu *operatora rokasgrāmatu*, pilnu garantijas informāciju, vai reģistrētu savu produktu, izmantojiet QR kodu vai apmeklējiet www.Toro.com. Jūs varat arī zvanīt pa tālruni 1-888-384-9939 (ASV) vai 1-800-544-5364 (Kanāda), lai pieprasītu rakstisku produkta garantijas kopiju.

(NL) Veiligheidssymbool; waarschuwing Lees de Gebruikershandleiding. Gebruik de machine uitsluitend als u hiervoor opgeleid bent. Maaimachine kan voorwerpen uitwerpen Houd omstanders op een veilige afstand van de machine. Het maaimes kan uw handen en voeten verwonden of afsnijden. Kom niet in de buurt van bewegende onderdelen, laat alle afschermingen en afdekkingen op hun plaats zitten. Koppel de bougiekabel af en lees de instructies voordat u service- of onderhoudswerkzaamheden uitvoert. Zet de motor af voordat u de bestuurdersplaats verlaat. Raap vuil op voordat u begint te maaien. Gebruik de machine niet recht een helling op en af; rij zijdelings op hellingen. Kijk achter u wanneer u achteruitrijdt. Gebruik de machine niet zonder de afsluiter van de achterafvoer of de grasvanger. Gebruik de machine niet zonder de afsluiter van de zijafvoer of de grasgeleider. Brandgevaar Gevaar: inademen van giftig gas Heet oppervlak / gevaar voor brandwonden Gebruik de machine niet als de grasgeleider omhoog geklapt of verwijderd is; zorg ervoor dat de grasgeleider is gemonteerd. Gebruik gehoorbescherming. Houd uw handen uit de buurt. Bevat lood; niet weggooien Voor de *Gebruikershandleiding*, alle informatie over de garantie of het registreren van uw product kunt u de QR-code gebruiken of www.Toro.com raadplegen. Als u een gedrukt exemplaar van de garantie wilt ontvangen, bel dan 00 1 888 384 9939(VS) or 00 1 800 544 5364 (Canada).

(NO) Sikkerhetsvarsel; advarsel Les brukerhåndboken. Bruk ikke maskinen dersom du ikke har fått opplæring. Fare for at gjenstander slynges gjennom luften Hold andre på trygg avstand fra maskinen. Fare for å kutte hender og føtter i kniven Hold deg unna bevegelige deler. Behold alle skydd og verneplater på plass. Koble fra tennpluggledningen og les instruksjonene før du utfører service eller vedlikehold. Slå av motoren før du forlater førerplassen. Plukk opp rusk før du bruker gressklipperen. Ikke kjør maskinen opp og ned skråninger, kjør maskinen på tvers av skråninger. Se bak deg før du rygger. Ikke bruk maskinen uten plugg eller pose for bakre utløp på plass. Ikke bruk maskinen uten deksel eller avleder for sideutkast på plass. Brannfare Fare for innånding av giftig gass Varm overflate / fare for brannskader Ikke bruk maskinen med avlederen oppe eller fjernet. Hold avlederen på plass. Bruk hørselsvern. Hold hendene unna. Inneholder bly – må ikke kastes For *brukerhåndboken*, fullstendig garantiinformasjon, eller for å registrere produktet ditt, bruk QR-koden eller gå til www.Toro.com. Du kan også ringe 1-888-384-9939 (USA) eller 1-800-544-5364 (Canada) for å be om et trykt eksemplar av garantien.

(PL) Przestroga; ostrzeżenie Przeczytaj Instrukcję obsługi. Nie używaj maszyny bez odpowiedniego przeszkolenia. Niebezpieczeństwo wyrzucania przedmiotów Osoby postronne powinny przebywać w bezpiecznej odległości od maszyny. Niebezpieczeństwo przecięcia/odcięcia ręki lub nogi; ostrze kosiarki Nie zbliżaj się do części ruchomych; wszystkie osłony muszą być prawidłowo zainstalowane. Przed serwisowaniem lub przystąpieniem do czynności konserwacyjnych odłącz przewód świecy zapłonowej i przeczytaj instrukcję. Przed opuszczeniem stanowiska operatora wyłącz silnik. Przed koszeniem zbierz wszelkie odpady. Nie używaj maszyny, jeżdżąc w górę i w dół zboczy; prowadź maszynę w lewo i w prawo w poprzek zbocza. Cofając, patrz za siebie. Zabrania się eksploatacji maszyny bez tylnej osłony wyrzutu lub kosza; nie wolno również korzystać z maszyny bez zamontowanej bocznej pokrywy wyrzutu lub deflektora. Zagrożenie pożarowe Niebezpieczeństwo inhalacji gazów toksycznych Gorąca powierzchnia/ryzyko poparzenia Zabrania się eksploatacji maszyny, jeżeli deflektor został uniesiony lub zdemontowany; musi on zawsze znajdować się w odpowiednim miejscu. Noś ochronniki słuchu. Trzymaj ręce z daleka. Zawiera ołów; nie wyrzucać Aby pobrać *instrukcję obsługi*, zapoznać się ze szczegółami gwarancji lub zarejestrować produkt, zeskanuj kod QR lub odwiedź witrynę www.Toro.com. Kopię gwarancji w formie papierowej można również zamówić pod numerem telefonu 1-888-384-9939 (USA) lub 1-800-544-5364 (Kanada).

(PT) Alerta de segurança; aviso Leia o Manual do utilizador. A máquina só deve ser operada por pessoas com formação para tal. Risco de projeção de objetos Mantenha as pessoas a uma distância segura da máquina. Riscos de corte/desmembramento das mãos ou pés, lâmina do cortador de relva Mantenha-se afastado das peças móveis; mantenha todos os resguardos e proteções devidamente montados. Desligue o cabo das velas e leia as instruções antes de proceder à assistência técnica ou manutenção. Desligue o motor antes de abandonar a posição de operação. Recolha quaisquer detritos antes de cortar. Não suba ou desça declives com a máquina a funcionar; mova a máquina de um lado para o outro do declive. Observe a zona atrás de si antes de fazer marcha atrás. Não ponha o cortador a funcionar sem o tampão de descarga traseiro ou o saco no lugar; não utilize o cortador sem o resguardo de descarga lateral ou o defletor no lugar. Risco de incêndio Risco de inalação de gás tóxico Risco de superfície quente/queimadura Não utilize o cortador sem o defletor ou com o defletor levantado, mantenha-o devidamente montado. Utilize proteções para os ouvidos. Mantenha as mãos afastadas. Contém chumbo; não deite fora Para obter o *Manual do utilizador*, todas as informações sobre a garantia ou para registar o seu produto, utilize o código QR ou visite www.Toro.com. Também pode ligar para o número 1-888-384-9939 (EUA) ou 1-800-544-5364 (Canadá) para solicitar uma cópia escrita da garantia do produto.

(RO) Alertă de siguranţă, avertisment Citiţi Manualul operatorului. Nu utilizai maina fără a fi fost instruit în prealabil. Pericol de obiecte proiectate Meninei trecătorii la o distană sigură faă de maină. Pericol de tăiere/dezmembrare a mâinilor sau picioarelor, lamă maină de tuns iarba Ferii-vă de componentele mobile; meninei toate apărătoarele i scuturile în poziiile corespunzătoare. Deconectai cablul bujiei i citii instruciunile înainte de a efectua service-ul sau întreinerea. Opriţi motorul înainte de a părăsi poziia de operare. Colectai orice reziduuri înainte de a tunde iarba. Nu utilizai maina prin deplasare în sus sau în jos pe pante înclinate; utilizai maina pe pante doar prin deplasare în lateral. Uitaţi-vă în spate atunci când vă deplasai spre spate. Nu utilizaţi maşina fără fiă de evacuare posterioară sau sac montate; nu utilizai maina fără capac de evacuare posterioară sau deflector montate. Pericol de incendiu. Pericol de inhalare gaz toxic Suprafaţă fierbinte/pericol de arsuri Nu utilizaţi maşina cu deflectorul ridicat sau îndepărtat; meninei deflectorul în poziie. Purtai protecie a auzului. Ferii-vă mâinile. Conine plumb; a nu se depune la deeuri Pentru *Manualul operatorului*, detalii complete privind garania sau pentru a vă înregistra produsul, utilizai codul QR sau vizitai www.Toro.com. De asemenea, putei apela 1-888-384-9939 (SUA) sau 1-800-544-5364 (Canada) pentru a solicita o copie tipărită a garaniei de produs.

(RU) Символ предупреждения об опасности Прочтите Руководство оператора. К управлению машиной допускаются только лица, прошедшие специальное обучение. "Существует вероятность выброса предметов. " Следите, чтобы посторонние лица находились на безопасном расстоянии от машины. Опасность пореза / травматической ампутации конечностей ножом газонокосилки Не приближайтесь к движущимся частям машины; все защитные ограждения и кожухи должны быть на своих местах. Перед ремонтом или проведением технического обслуживания отсоедините провод свечи зажигания и изучите инструкции. Перед тем как покинуть место оператора заглушите двигатель. Перед скашиванием травы соберите весь мусор. Запрещается перемещать машину по склонам вверх и вниз; перемещайте ее только поперек склона. При движении задним ходом смотрите назад. Не эксплуатируйте машину без установленных на местах заглушки заднего выброса или мешка; не эксплуатируйте машину без установленных на местах крышки бокового выброса или отражателя. Опасность опрокидывания. Опасность вдыхания токсичных газов. Горячая поверхность / опасность ожога Запрещается эксплуатировать машину с поднятым или снятым отражателем; следите за тем, чтобы отражатель находился на месте. Используйте средства защиты органов слуха. Держите руки на безопасном расстоянии. Содержит свинец; не выбрасывать в отходы Изучить *Руководство оператора*, получить подробную информацию о гарантийном обслуживании или зарегистрировать изделие можно с помощью QR-кода или на сайте www.Toro.com. Для получения письменной гарантии качества изделия вы можете также позвонить по телефону 1-888-384-9939 (США) или 1-800-544-5364 (Канада).

(SK) Bezpečnostné upozornenie, varovanie Prečítajte si návod na obsluhu. Nepoužívajte stroj, ak nie ste vyškolení. Riziko odskakovania predmetov Okolostojace osoby musia byť v bezpečnej vzdialenosti od stroja. Riziko rezného poranenia a amputácie rúk alebo chodidiel, čepeľ kosačky Zostaňte mimo pohyblivých častí. Všetky kryty a štíty uchovávajte na mieste. Pred vykonaním servisu alebo údržby odpojte kábel zapaľovacej sviečky a prečítajte si pokyny. Pred opustením prevádzkovej polohy vypnite motor. Pred kosením pozbierajte všetky nečistoty. So strojom nejazdite do ani zo svahu, na svahoch sa so strojom pohybujte zo strany na stranu. Pri cúvaní sa pozerajte dozadu. Stroj nepoužívajte bez nasadeného krytu zadného výstupu alebo vaku. Stroj nepoužívajte bez nasadeného krytu bočného výstupu alebo deflektora. Riziko požiaru Riziko vdýchnutia toxického plynu Riziko horúceho povrchu/popálenia Stroj nepoužívajte so zdvihnutým alebo demontovaným deflektorom. Deflektor musí byť namontovaný. Používajte ochranu sluchu. Nedotýkajte sa rukami. Obsahuje olovo; nevyhadzujte Ak chcete získať *návod na obsluhu*, podrobnosti o kompletnej záruke alebo ak chcete zaregistrovať svoj produkt, použite kód QR alebo navštívte lokalitu www.Toro.com. Môžete tiež zavolať na telefónne číslo 1-888-384-9939 (USA) alebo 1-800-544-5364 (Kanada) a požiadať o tlačenú kópiu záruky na produkt.

(SL) Varnostno opozorilo; opozorilo Preberite uporabniški priročnik. Ne uporabljajte stroja, če za to niste usposobljeni. Nevarnost zaradi izmetavanja predmetov Druge osebe morajo biti na varni razdalji od stroja. Nevarnost ureznin in odtrganja rok ali nog, rezilo kosilnice Ne približujte se gibljivim delom; poskrbite, da bodo vsa varovala in zaščitni deli pravilno nameščeni. Pred servisiranjem ali vzdrževanjem odklopite žico vžigalne svečke in preberite navodila. Zaustavite motor, preden zapustite položaj za upravljanje. Pred košnjo poberite drobir. Stroja ne uporabljajte po klancih navzgor in navzdol, uporabljajte ga prečno na klanec. Pri vzvratni vožnji glejte nazaj. Ne uporabljajte stroja brez nameščenega čepa ali vrečke za zadnji izpust. Ne uporabljajte stroja brez nameščenega pokrova ali odbojnika stranskega izpusta. Nevarnost požara Nevarnost vdihavanja strupenih plinov Vroča površina/nevarnost opeklin Ne uporabljajte stroja z dvignjenim ali odstranjenim odbojnikom. Ostati mora na svojem mestu. Nosite zaščito za sluh. Ne približujte rok. Vsebuje svinec, ne odlagajte Če potrebujete *uporabniški priročnik*, celotne garancijske določbe ali če želite registrirati izdelek, uporabite kodo QR ali obiščite www.Toro.com. Če želite kopijo garancijskega lista v pisni obliki, lahko pokličete 1-888-384-9939 (ZDA) ali 1-800-544-5364 (Kanada).

(SV) Säkerhetsvarning, varning Läs bruksanvisningen. Använd inte maskinen om du inte har genomgått utbildning. Risk för utslungade föremål Håll kringstående på säkert avstånd från maskinen. Avkapnings-/avslitningsrisk för händer och fötter, gräsklipparkniv Håll avstånd till rörliga delar och se till att alla skydd sitter på plats. Koppla bort tändkabeln och läs anvisningarna innan du utför service eller underhåll. Stäng av motorn innan du kliver ur förarsätet. Plocka bort skräp innan du börjar klippa. Kör inte maskinen uppför och nedför sluttningar, utan från sida till sida. Titta bakåt när du backar. Använd inte maskinen om inte den bakre utkastarpluggen eller uppsamlaren är på plats. Använd inte maskinen om inte sidoutkastarskyddet eller gräsriktaren är på plats. Brandrisk Risk för inandning av giftig gas Het yta/risk för brännskador Kör inte maskinen med gräsriktaren upplyft eller borttagen – håll gräsriktaren på plats. Använd hörselskydd. Håll händerna borta. Innehåller bly; får inte kastas i hushållssoporna Använd rutkoden eller besök www.Toro.com om du vill läsa *bruksanvisningen*. Se fullständig information om garantier eller registrera din produkt. Du kan också ringa oss på 1-888-384-9939 (USA) eller 1-800-544-5364 (Kanada) för att be att få en skriftlig kopia av produktgarantin.

(TR) Güvenlik uyarısı ; uyarı Kullanıcı Kılavuzu'nu okuyun Gerekli eğitime sahip değilseniz makineyi çalıştırmayın. Fırlatılan cisim tehlikesi Etraftaki kişilerle makine arasında güvenli bir mesafe bırakın. El veya ayağın kesilme/kopma tehlikesi, çim biçme makinesinin kesme hattı Hareketli parçalardan uzak durun, koruyucuları ve kapakları yerinden çıkarmayın. Herhangi bir bakım veya servis işlemi yapmadan önce, buji telini sökün ve talimatları okuyun. Çalıştırma konumundan ayrılmadan önce motoru durdurun. Çim biçmeye başlamadan önce yerdeki döküntüleri toplayın. Eğimli zeminlerde çim biçerken makineyi yokuş yukarı veya yokuş aşağı değil, bir yandan diğer yana doğru kullanın. Geri geri giderken arkanıza bakın. Arkadan boşaltma tapası veya torba yerinde değilken makineyi çalıştırmayın; yandan boşaltma kapağı veya deflektör yerinde değilken makineyi çalıştırmayın. Yangın tehlikesi Zehirli gaz soluma tehlikesi Sıcak yüzey/yanma tehlikesi Deflektör kalkık durumda veya çıkarılmışken makineyi çalıştırmayın; deflektörü yerinde tutun. Kulak tıkacı takın. Ellerinizi uzak tutun. Kurşun içerir; atmayın *Kullanıcı Kılavuzu*'nu indirmek, garantinin tüm detaylarını öğrenmek veya ürününüzü kaydettirmek için QR kodunu kullanın veya www.Toro.com adresini ziyaret edin. Ürün garantisinin yazılı bir nüshasını talep etmek için 1-888-384-9939 (Amerika) ya da 1-800-544-5364 (Kanada) numaralı telefonlardan da arayabilirsiniz.

(ZH) 安全警告警告 阅读 操作员手册。 在未经培训的情况下切勿操作机器。 物体抛掷危险 让旁观者与机器保持安全距离。 手脚切割/截肢危险剪草机刀片 远离活动件确保所有保护装置和挡板就位。 在进行维修或执行维护之前请断开火花塞电线并阅读相关说明。 首先关闭发动机然后再离开操作位置。 先拾取任何杂物然后再开始剪草。 不要在斜坡上上下剪草在斜坡剪草时应从一侧向另一侧进行。 倒退之前要先观看后面。 如果后排草塞或集草袋未就位请不要操作剪草机如果侧排草盖或折流板未就位请不要操作剪草机。 火灾危险 有毒气体吸入危险 高温表面/灼伤危险 折流板向上或被拆除时切勿操作机器请保持折流板就位。 佩戴听力防护装置。 确保双手远离。 含有铅切勿随意丢弃 如需操作员手册、完整的保修详情或注册您的产品请使用二维码或访问 www.Toro.com。您也可以致电 1-888-384-9939美国或 1-800-544-5364加拿大索取产品保修书。

(AR) تنبيه خاص بالسلامة؛ تحذير اقرأ دليل التشغيل. لا تقم بتشغيل الآلة ما لم تكن مدربًا. الخطر المتعلق بالأغراض المقذوفة حافظ على وجود مسافة كافية بين الآلة والأشخاص المحيطين بها. الخطر المتعلق بجرح أو قطع اليدين أو القدمين، سلاح الجزازة ابقَ بعيدًا عن الأجزاء المتحركة وحافظ على وجود جميع أدوات الوقاية والحواجز في أماكنها. افصل سلك شمعة الشرر واقرأ التعليمات قبل إجراء الخدمة أو أعمال الصيانة. قم بإيقاف تشغيل المحرك قبل مغادرة مكان التشغيل. قم بإزالة أي ترسبات قبل البدء بالجز. لا تقم بتشغيل الآلة صعودًا ونزولًا على المنحدرات؛ بل شغلها من جانب إلى آخر على الأماكن المنحدرة. انظر خلفك عند الرجوع إلى الخلف. لا تقم بتشغيل الآلة دون تركيب الجزء أو الحقيبة الخلفية الخاصة بالتفريغ في مكانها؛ لا تقم بتشغيل الآلة دون وجود الغطاء الجانبي أو أداة الانحراف الخاصة بالتفريغ في مكانها. خطر نشوب الحريق خطر استنشاق الغازات السامة خطر الأسطح الساخنة/الحروق لا تقم بتشغيل الآلة مع توجيه أداة الانحراف إلى الأعلى اف إلى الأعلى أو إزالتها؛ حافظ على أداة الانحراف في مكانها. ارتد واقيات الأذن. حافظ على اليدين بعيدتين. يحتوي على الرصاص؛ لا تتخلص منه للاطلاع على دليل التشغيل أو التفاصيل الكاملة الخاصة بالضمان أو لتسجيل المنتج الخاص بك، استخدم رمز QR أو قم بزيارة الموقع www.Toro.com. يمكن الاتصال على الرقم1-888-384-9939 (الولايات المتحدة الأمريكية) or 1-800-544-5364 (كندا) لطلب الحصول على نسخة كتابية من ضمان المنتج.

(HR) Sigurnosno upozorenje, upozorenje Pročitajte korisnički priručnik. Ne koristite uređaj stroj ako niste obučeni. Opasnost od izbacivanja predmeta Promatrači moraju biti na sigurnoj udaljenosti od stroja. Opasnost od posjekotina/otkidanja ruke ili stopala, oštrica kosilice Ne približavajte se pokretnim dijelovima i ne skidajte štitnike i ostale zaštitne dijelove. Isključite kabel svjećice i pročitajte upute prije izvođenja servisa ili održavanja. Isključite motor prije napuštanja radnog mjesta. Prije košenja pokupite smeće. Ne rukujte strojem uz ili niz nagib ili bočno na nagibu. Kada se vraćate unatrag gledajte iza sebe. Ne rukujte strojem bez stražnjeg čepa za pražnjenje ili vreće ili bez bočnog poklopca za pražnjenje ili deflektora. Opasnost od požara Opasnost od udisanja toksičnih plinova Opasnost od vruće površine/opeklina Nikada ne rukujte strojem s podignutim ili uklonjenim deflektorom ili bez namještenog deflektora. Koristite zaštitu za uši. Držite ruke podalje. Sadrži olovo, ne bacajte Za *korisnički priručnik*, sve detalje o jamstvu ili registraciju proizvoda učitajte QR kod ili posjetite www.Toro.com. Možete i nazvati na broj 1-888-384-9939 (SAD) ili 1-800-544-5364 (Kanada) kako biste zatražili pisani primjerak jamstva za proizvod.

(HI) सुरक्षा चेतावनी; चेतावनी संचालक मैनुअल पढ़ें। जब तक आप प्रशिक्षित नहीं होते, तब तक मशीन न चलाएं। फैंकी गई वस्तु से होने वाले खतरे पास के लोगों को मशीन से सुरक्षित दूरी पर खड़ा करें। हाथ या पैर के काटने/व्यवच्छेद का खतरा, घास काटने वाली मशीन का ब्लेड गतिशील भागों से दूर रहें; सभी गार्ड और ढाल उचित स्थान पर रखें। सर्विसिंग या रखरखाव करने से पहले स्पार्क-प्लग तार को बाहर निकालें और निर्देश पढ़ें। ऑपरेटिंग स्थिति छोड़ने से पहले इंजन बंद करें। कटाई से पहले किसी प्रकार के मलबे को उठाएं। मशीन को ऊबड़-खाबड़ ढलानों पर संचालित न करें; ढलानों पर मशीन को साइड टु साइड संचालित करें। बैक करते समय अपने पीछे देखें। रियर-डिस्चार्ज प्लग या थैले के बिना मशीन न चलाएं; साइड-डिस्चार्ज कवर या डीफ्लेक्टर न होने पर मशीन न चलाएं। आग का खतरा विषाक्त गैस अंदर खींचने से खतरा गर्म सतह/जलने का खतरा डीफ्लेक्टर के ऊपर की स्थिति में होने या निकाले जाने पर मशीन न चलाएं; डीफ्लेक्टर सही स्थान पर रखें। श्रवण सुरक्षा पहनें। हाथ दूर रखें। इस में सीसा होता है; फेंकें नहीं संचालक के मैनुअल के लिए, पूर्ण वारंटी विवरण, या अपने उत्पाद को पंजीकृत करने के लिए, क्यूआर (QR) कोड का उपयोग करें या www.Toro.com पर जाएं। लिखित प्रति के लिए अनुरोध करने के लिए आप 1-888-384-9939 (यूएस) या 1-800-544-5364 (कनाडा) पर भी कॉल कर सकते हैं।

(IS) Öryggistilkynning; viðvörun Lesið notendahandbókina. Eingöngu þeir sem hlotið hafa þjálfun mega stjórna vélinni. Hætta á fljúgandi hlutum Haldið nærstöddu fólki í öruggri fjarlægð frá vélinni. Hætta á skurði/aflimun handa eða fóta við hnífablað Haldið öruggri fjarlægð frá hreyfanlegum hlutum; tryggið að hlífar séu á sínum stað. Aftengið kertavírinn og lesið leiðbeiningarnar áður en unnið er við vélina eða viðhaldi er sinnt. Drepið á vélinni áður en farið er úr vinnustöðu. Takið upp allt rusl áður en slegið er. Ekki nota vélina til að fara upp og niður brekkur heldur beitið henni á hlið í brekkum. Horfið aftur fyrir ykkur þegar bakkað er. Ekki skal nota vélina fyrr en búið er að setja losunartappann eða -pokann á að aftan; ekki nota vélina án þess að losunarhlífin á hliðinni eða hlífðarplatan sé á sínum stað. Eldhætta Hætta vegna innöndunar á eitraðri lofttegund Heitt yfirborð/brunahætta Ekki skal nota vélina ef hlífðarplatan er uppi eða hefur verið fjarlægð; haldið hlífðarplötunni á sínum stað. Notið heyrnarhlífar. Haldið höndunum frá vélinni. Inniheldur blý; má ekki fleygja Notið QR-kóðann eða opnið www.Toro.com til að nálgast *notendahandbókina*, ítarlega ábyrgðaryfirlýsingu eða til að skrá vöruna. Einnig er hægt að panta skriflegt eintak af ábyrgðaryfirlýsingu vörunnar í síma 1-888-384-9939 (Bandaríkin) eða 1-800-544-5364 (Kanada).

(MK) Безбедносно предупредување; предупредување Прочитајте го Прирачникот за операторот. Не ракувајте со машината доколку не сте обучени. Исфрлете ги опасните предмети Случајните минувачи да стојат на безбедно растојание од машината. Опасност од сечење/разделување на рака или нога од сечилото на косилката Држете се настрана од подвижни делови; чувајте ја заштитата на место. Исклучете ја жицата за палење и прочитајте ги упатствата пред сервисирање или вршење на работите за одржување. Исклучете го моторот пред да го напуштите местото за работење. Соберете ги сите нечистотии пред косење. Не работете со машината на закосени површини горе и долу, туку странично на закосените површини. Погледнувајте зад вас кога се враќате назад. Не работете со машината ако не е поставен задниот приклучок за празнење или ќесата. Не работете со машината ако не е поставен капакот за странично празнење или дефлекторот. Опасност од пожар Опасност од вдишување отровен гас Опасност од жешка површина/изгореници Не работете со машината ако дефлекторот е нагоре или ако е отстранет. Чувајте го дефлекторот на своето место. Носете заштита за ушите. Држете ги рацете настрана. Содржи олово. Да не се фрла За *Прирачникот за операторот*, комплетните детали за гаранцијата, или за да го регистрирате вашиот производ, користете QR-код или посетете ја www.Toro.com. Исто така, може да ни се јавите на 1-888-384-9939 (САД) или на 1-800-544-5364 (Канада) за да побарате писмена копија од гаранцијата на производот.

(MT) Twissija ta' sigurtà; twissija Aqra l-Manwal tal-Operatur. Tħaddimx il-magna jekk ma tkunx imħarreġ/imħarrġa. Periklu ta’ oġġett li jitwaddab Żomm il-persuni fil-qrib distanza sigura 'l bogħod mill-magna. Periklu ta’ qtugħ/żmembrament tal-id jew tas-sieq, xafra tal-ħsad Żomm 'il bogħod minn partijiet li jiċċaqilqu, żomm il-protezzjonijiet u l-ilqugħ f’posthom. Skonnettja l-wajer tal-ispark-plagg u aqra l-istruzzjonijiet qabel is-servis jew qabel issir manutenzjoni. Itfi l-magna qabel ma titlaq mill-pożizzjoni tat-tħaddim. Iġbor kwalunkwe skart qabel il-ħsad. Tħaddimx il-magna 'l fuq u 'l isfel tal-gradjent; ħaddem il-magna orizzontalment minn naħa għal oħra tal-gradjent. Ħares lura meta qed timxi b'lura. Tħaddimx il-magna mingħajr il-plagg jew il-borża tal-iċċarġjar tan-naħa ta' wara f'posthom; tħaddimx il-magna mingħajr il-kopertura tal-iċċarġjar laterali jew id-diflettur f'posthom. Periklu ta' nirien Periklu ta' inalazzjoni ta gass tossiku Periklu ta' uċuħ jaħarqu/ħruq Tħaddimx il-magna bid-diflettur 'il fuq jew imneħħi; żomm id-diflettur f'postu. Ilbes protezzjoni tal-widnejn. Żomm idejk 'il bogħod. Fih iċ-ċomb; tarmihx Għall-*Manwal tal-Operatur*, għad-dettalji sħaħ tal-garanzija, jew biex tirreġistra l-prodott tiegħek, uża l-kodiċi QR jew żur www.Toro.com Tista’ wkoll iċċempel fuq 1-888-384-9939 (L-Amerka) jew 1-800-544-5364 (Il-Kanada) biex titlob kopja bil-miktub tal-garanzija tal-prodott.

(SR) Безбедносно упозорење; упозорење Прочитајте кориснички приручник. Немојте да рукујете машином ако нисте прошли обуку. Опасност од одбаченог предмета Посматрачи треба да буду на безбедној удаљеност од машине. Опасности од посекотина/откидања шаке или стопала, сечиво косилице Не приближавајте се покретним деловима; сви штитници и маске треба да буду постављени. Искључите кабл свећице и прочитајте упутство пре сервисирања или обављања одржавања. Искључите мотор пре него што напустите положај оператера. Покупите предмете пре кошења. Немојте да рукујете машином узбрдо и низбрдо; на косинама машину користите бочно. Гледајте иза себе док се крећете уназад. Немојте да рукујете машином без постављеног поклопца задњег испуста или корпе; немојте да рукујете машином без постављеног поклопца бочног испуста или дефлектора. Опасност од пожара Опасност од удисања отровног гаса Опасност од вруће површине/опекотина Немојте да рукујете машином са подигнутим или уклоњеним дефлектором; држите дефлектор на месту. Носите заштиту за слух. Не приближавајте руке. Садржи олово; немојте да одлажете Да бисте прочитали *кориснички приручник*, добили све детаље о гаранцији или регистровали производ, користите QR кôд или посетите www.Toro.com. Можете и да нас позовете на број 1-888-384-9939 (САД) или 1-800-544-5364 (Канада) да бисте тражили писани примерак гаранције производа.

(TH) ข้อควรระวังด้านความปลอดภัย คำเตือน อ่านคู่มือสำหรับผู้ใช้งาน ห้ามใช้งานเครื่องตัดหญ้ายกเว้นคุณได้รับการฝึกอบรมมาแล้ว อันตรายจากการพ่นวัตถุ เฝ้าระวังคอยรักษาระยะห่างระหว่างผู้ที่อยู่รอบข้างกับเครื่อง อันตรายจากใบมีดของเครื่องตัดหญ้าที่อาจตัดมือหรือเท้า รักษาระยะห่างจากชิ้นส่วนเคลื่อนไหว ถอดสายหัวเทียนออกและอ่านคู่มือก่อนการซ่อมบำรุงหรือทำการบำรุงรักษา ดับเครื่องยนต์ก่อนออกจากตำแหน่งควบคุมเครื่อง เก็บเศษขยะทิ้งก่อนจะเริ่มตัดหญ้า ห้ามเข็นเครื่องตัดหญ้าขึ้นและลงจากทางลาด แต่ให้เข็นไปทางด้านข้างแทนเมื่อตัดหญ้าบนทางลาด ให้มองข้างหลังขณะถอยหลัง ห้ามใช้เครื่องตัดหญ้าหากไม่ได้ติดตั้งกล่องเก็บหญ้าหรือถุงเก็บหญ้าด้านหลัง ห้ามใช้เครื่องตัดหญ้าหากไม่ได้ติดตั้งฝาครอบระบบพ่นหญ้าด้านข้างหรือแผ่นบังหญ้า อันตรายจากเพลิงไหม้ อันตรายจากการสูดดมก๊าซพิษ อันตรายจากพื้นผิวร้อนจัด/ลวกผิวหนัง ห้ามใช้เครื่องตัดหญ้าหากแผ่นบังหญ้าถูกยกขึ้นหรือถูกถอดออก ติดตั้งแผ่นบังหญ้าไว้เสมอ สวมใส่อุปกรณ์ปกป้องการได้ยิน ระวังอย่าให้มือเข้าใกล้ ห้ามทิ้งเนื่องจากมีส่วนประกอบของตะกั่ว สำหรับคู่มือผู้ใช้งาน รายละเอียดการรับประกันทั้งหมด หรือหากต้องการลงทะเบียนผลิตภัณฑ์ โปรดใช้รหัส QR หรือไปที่ www.Toro.com นอกจากนี้ คุณยังสามารถติดต่อเราได้ที่หมายเลข 1-888-384-9939 (สหรัฐอเมริกา) หรือ 1-800-544-5364 (แคนาดา) เพื่อขอสำเนาใบรับประกันผลิตภัณฑ์

(UK) Попередження про небезпеку; застереження Ознайомтесь з «Інструкцією з експлуатації». Не експлуатуйте газонокосарку без належної підготовки. НЕБЕЗПЕКА! Можливе викидання сторонніх предметів. Слідкуйте за тим, щоб сторонні особи знаходилися на безпечній відстані від газонокосарки. Можливість порізів або травматичної ампутації кінцівок ножем косарки. Тримайтеся на безпечній відстані від рухомих частин машини; всі захисні огородження та кожухи мають бути на своїх місцях. Перед ремонтом або технічним обслуговуванням від'єднайте провід, що веде до свічки запалювання, і прочитайте інструкцію. Перед тим, як покинуте робоче місце, вимкніть двигун. Перед початком роботи зберіть усе сміття. Під час роботи на схилі слід рухатись упоперек схилу, але ніколи вгору або униз. Дивиться позаду себе, коли рухаєтесь назад спиною вперед. Не експлуатуйте газонокосарку без встановленого травозбірника; не експлуатуйте газонокосарку без встановленої кришки або дефлектора на бічному викиді трави. Небезпека загоряння Небезпека вдихання токсичних газів Гаряча поверхня/небезпека опіку Не експлуатуйте газонокосарку, коли дефлектор піднятий або знятий, завжди використовуйте дефлектор. Використовуйте захист органів слуху. Не торкайтесь руками. Містить свинець, не викидати у звичайне сміття Для отримання *Інструкції з експлуатації*, детальної інформації щодо гарантійного обслуговування та для реєстрації виробу використовуйте QR-код або відвідайте сайт www.Toro.com. Ви також можете замовити паперову копію гарантійного талона, зателефонувавши за номером 1-888-384-9939 або 1-800-544-5364 (Канада).

(VI) Cảnh báo an toàn; cảnh báo Vui lòng đọc Hướng dẫn Vận hành. Không vận hành máy nếu bạn chưa được đào tạo. Nguy cơ văng vật thể Những người đứng ngoài phải cách máy một khoảng cách an toàn. Nguy cơ bị cắt/cụt chân hoặc tay, lưỡi máy cắt Tránh xa các bộ phận đang chuyển động; giữ nguyên vị trí của tất cả các bộ phận bảo vệ và tấm chắn. Ngắt dây bugi và đọc các hướng dẫn trước khi bảo dưỡng hoặc thực hiện bảo trì. Tắt động cơ trước khi rời khỏi vị trí vận hành. Nhặt rác trước khi cắt. Không di chuyển máy lên dốc và xuống dốc; di chuyển máy từ bên này sang bên khác trên các sườn dốc. Quan sát phía sau khi bạn lùi lại. Không vận hành máy nếu thiếu hộp hoặc túi xả phía sau; không vận hành máy nếu thiếu bộ làm lệch hoặc nắp xả ở cạnh bên. Nguy cơ hỏa hoạn Nguy cơ hít phải khí độc Nguy cơ bề mặt nóng/cháy Không vận hành máy nếu bộ làm lệch đang ở vị trí hướng lên trên hoặc bị tháo khỏi máy; giữ nguyên vị trí của bộ làm lệch. Sử dụng thiết bị bảo vệ thính giác. Không chạm tay vào máy. Có chứa chì; không thải bỏ Để xem *Hướng dẫn Vận hành*, thông tin bảo hành đầy đủ hoặc để đăng ký sản phẩm của bạn, vui lòng sử dụng mã QR hoặc truy cập www.Toro.com. Bạn cũng có thể gọi chúng tôi theo số (Hoa Kỳ) hoặc 1-888-384-9939 (Canada) để yêu cầu một bản sao của bảo hành sản phẩm.

TORO®

Count on it.