Form No. 3424-243 Rev A

TORO®

Count on it.

Brukerhåndbok

168 cm Dust-Control Rake-O-Vac®-oppsamler

Modellnr. 07055—Serienr. 403250001 og oppover

Registrer ditt produkt på www.Toro.com.
Oversettelse av originalen (NO)

CE

3424-243 A

Dette produktet er i samsvar med alle relevante europeiske direktiver. Se eget samsvarserklæringsskjema for produktet for detaljert informasjon.

Det er i strid med Californias Public Resource Code, avsnitt 4442 eller 4443, å bruke denne motoren i skogs-, busk- eller gressområder med mindre motoren er utstyrt med en fungerende gnistfanger, som definert i avsnitt 4442, eller en motor som er beregnet, utstyrt og vedlikeholdt for å unngå brann.

Den vedlagte brukerhåndboken for motoren inneholder informasjon om amerikanske miljømyndigheters (EPA) og Californias utslippskontrollreguleringer for utslippssystemer, vedlikehold og garanti. Du kan bestille nye brukerhåndbøker fra motorprodusenten.

⚠ ADVARSEL

CALIFORNIA
Proposition 65-advarsel

Staten California kjenner til at motoreksosen fra dette produktet inneholder kjemikalier som kan forårsake kreft, fosterskader eller skade forplantningsevnen på andre måter.

Batteriklemmer og -poler og tilknyttet tilbehør inneholder bly og blysammensetninger. Dette er kjemikalier som kan forårsake kreft og forplantningsskader. Vask hendene etter håndtering.

Bruk av dette produktet kan forårsake eksponering for kjemikalier som staten California vet forårsaker kreft, fødselsdefekter eller annen forplantningsskade.

Innledning

Denne maskinen er ment å brukes av fagfolk, dvs. innleide operatører til kommersielle formål. Den er hovedsakelig utviklet for å fjerne løv, barnåler og annet smårusk fra store, gressdekkede områder.

Viktig: **For å maksimere sikkerhet, ytelse og riktig bruk av denne maskinen må du lese og forstå innholdet av denne *brukerhåndboken*. Hvis du ikke følger disse driftsinstruksene eller ikke har korrekt opplæring, kan det føre til personskader. For mer informasjon om sikker drift, inkludert sikkerhetstips og opplæringsmateriell, gå til www.Toro.com.**

Du kan kontakte Toro direkte på www.Toro.com for informasjon om produkter og tilbehør, hjelp til å finne en forhandler eller for å registrere produktet ditt.

Hvis maskinen må repareres eller du trenger originale Toro-deler eller mer informasjon, kan du kontakte et autorisert forhandlerverksted eller Toros kundeserviceavdeling. Ha modell- og serienummer for hånden når du tar kontakt. Figur 1 viser plasseringen av modell- og serienummeret på produktet. Skriv inn numrene i de tomme feltene.

Viktig: **Du kan skanne QR-koden på serienummermerket (hvis det finnes) med en mobil enhet for å få tilgang til garantien, deler og annen produktinformasjon.**

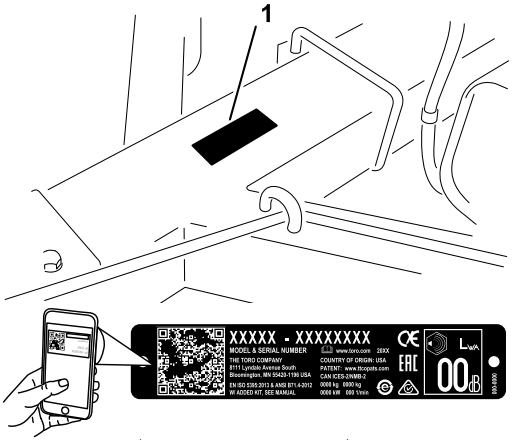

g247053

Figur 1

1. Plassering av modell- og serienummer

Modellnr. _____

Serienr. _____

Denne brukerhåndboken identifiserer potensielle farer og har sikkerhetsmeldinger som identifiseres ved hjelp av sikkerhetsvarselssymbolet (Figur 2) som

© 2018—The Toro® Company
8111 Lyndale Avenue South
Bloomington, MN 55420

Kontakt oss på www.Toro.com.
Trykt i USA
Med enerett

advarer om farer som kan føre til alvorlig personskade eller død hvis du ikke følger anbefalte forholdsregler.

g000502

Figur 2

Sikkerhetsvarselssymbol

I tillegg brukes to ord for å utheve informasjon. **Viktig** gjør oppmerksom på spesiell mekanisk informasjon og **Obs** henviser til generell informasjon som er verdt å huske.

Innhold

Sikkerhet 4
Generell sikkerhet 4
Sikkerhets- og instruksjonsmerker 5
Montering 7
1 Aktivere og lade batteriet 7
2 Montere maskinen på trekkenheten 8
3 Fjerne maskinen fra trekkenheten 9
Oversikt over produktet 9
Kontroller 9
Spesifikasjoner 10
Bruk 11
Sikkerhet før bruk 11
Fylle drivstoff 12
Kontrollere motoroljenivået 12
Sikkerhet under drift 13
Sikkerhet i skråninger 13
Starte motoren 14
Slå av motoren 14
Justere rakedybden 14
Sikkerhet etter bruk 14
Inspisere og rengjøre etter bruk 14
Brukstips 15
Vedlikehold 16
Anbefalt vedlikeholdsplan 16
Sikkerhet ved vedlikehold 16
Forberedelse for vedlikehold 17
Gjøre maskinen klar for vedlikehold 17
Smøring 17
Smøre maskinen 17
Vedlikehold av motor 18
Overhale luftrenseren 18
Skifte motorolje og filter 19
Overhale tennpluggene 20
Fjerne rusk fra motoren 20
Vedlikehold av drivstoffsystem 21
Skifte drivstoffilteret 21
Vedlikehold av elektrisk system 21
Vedlikeholde batteriet 21
Vedlikehold av drivsystem 22
Vedlikehold av dekk 22
Vedlikehold av remmer 23
Kontrollere remmene 23
Justere remmene 23
Diverse vedlikehold 25
Skifte gummiklaffen 25
Fjerne remskiven 26
Fjerne fleksitupp-spolen 26
Skifte ut rakestangen eller fingerplaten 26
Skifte ut pipe på fleksitupp-rake 27
Skifte børstehalvdelen 27
Rengjøring 28
Rengjøre viftehuset 28
Lagring 28
Gjøre maskinen klar til lagring 28
Oppbevare maskinen i lengre perioder 28

Sikkerhet

Denne maskinen er i samsvar med maskinsikkerhets-direktivet 2006/42/EF når det er utstyrt med riktig sett (delenr. 137-6600).

Generell sikkerhet

Dette produktet kan forårsake personskade. Følg alltid alle sikkerhetsinstruksjoner for å unngå alvorlige skader.

Hvis du bruker dette produktet til andre formål enn det er beregnet på, kan du utsette deg selv eller andre for fare.

- Les og forstå innholdet av både denne *brukerhåndboken* og brukerhåndboken for trekkenheten før du bruker denne maskinen. Sørg for at alle som bruker dette produktet, vet hvordan de skal bruke denne maskinen og trekkenheten, og forstår advarslene.
- Vær alltid fokusert på oppgaven når du bruker maskinen. Ikke delta i aktiviteter som forårsaker distraksjoner, da dette kan føre til personskade eller materiell skade.
- Hold hender og føtter borte fra roterende deler på maskinen.
- Bruk aldri maskinen uten at alle verneplater og andre sikkerhetsanordninger sitter på plass og fungerer.
- Hold tilskuere på trygg avstand fra maskinen når den er i bevegelse.
- Hold barn borte fra arbeidsområdet. La aldri barn få bruke maskinen.
- Stopp maskinen, slå av motoren, ta ut nøkkelen og vent til alle bevegelige deler har stanset før du utfører service, fyller drivstoff eller fjerner materiale fra maskinen.

Feilaktig bruk og vedlikehold av maskinen kan føre til personskade. For å redusere muligheten for skader bør du følge disse sikkerhetsinstruksjonene og alltid være oppmerksom på sikkerhetsalarmsymbolet (⚠) som betyr Forsiktig, Advarsel eller Fare – personsikkerhetsinstruks. Hvis ikke disse instruksjonene tas hensyn til, kan dette føre til at noen blir alvorlig skadet eller drept.

Du finner mer sikkerhetsinformasjon i denne håndboken ved behov.

Sikkerhets- og instruksjonsmerker

Sikkerhetsmerker og -instruksjoner er lett synlige for føreren og er plassert i nærheten av alle områder som representerer en potensiell fare. Skift ut alle merker som er ødelagte eller mangler.

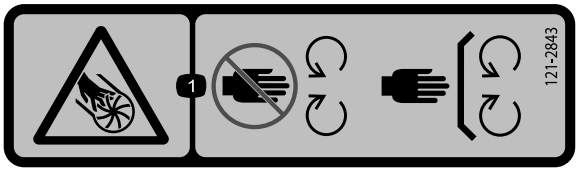

decal121-2843

121-2843

1. Kan amputere fingre eller hender, viftehjulblad – hold hender og føtter borte fra bevegelige deler, behold alle verneplater på plass.

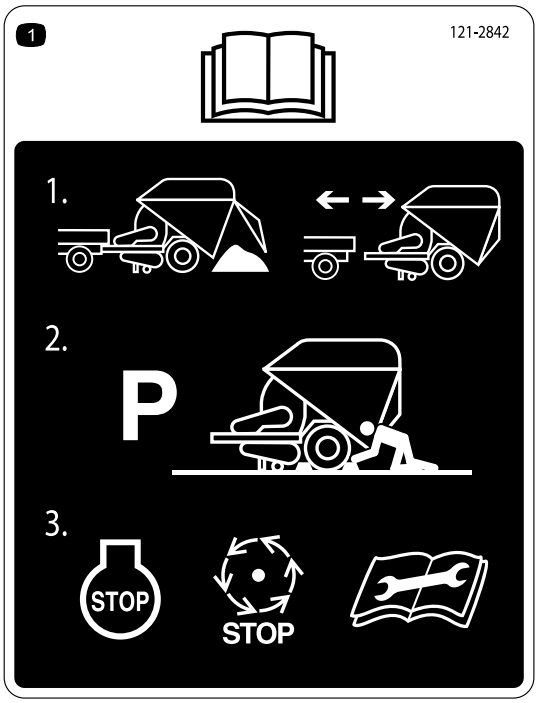

decal121-2842

121-2842

1. Les *brukerhåndboken* – 1) Koble kun fra festet når beholderen er tom. Koble det ikke fra når beholderen er fullastet eller delvis lastet. 2) Parker maskinen på en flat overflate og blokker hjulene før du kobler fra trekkenheten. 3) Slå av motoren, og vent til alle bevegelige deler har stanset før det utføres service på maskinen.

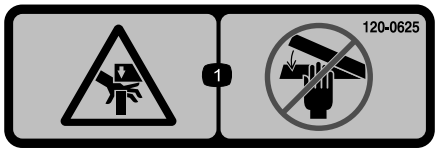

decal120-0625

120-0625

1. Klempunkt, hånd – hold hendene unna.

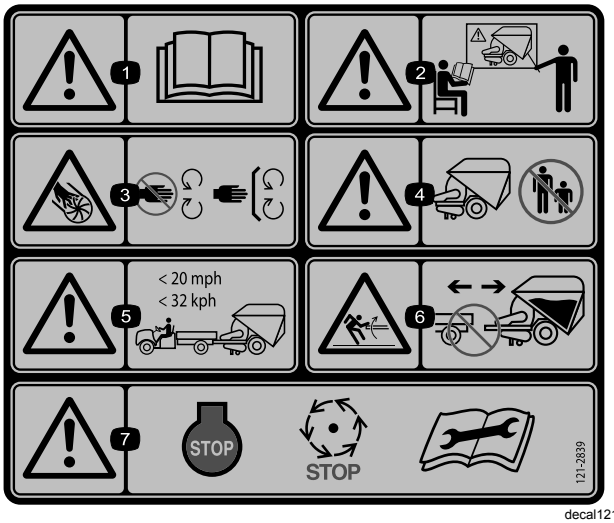

decal121-2839

121-2839

1. Advarsel – les *brukerhåndboken*.
2. Advarsel – få opplæring før denne maskinen brukes.
3. Kan amputere fingre eller hender, viftehjulblad – hold hender og føtter borte fra bevegelige deler, behold alle verneplater på plass.
4. Advarsel – hold bivånere borte fra maskinen.
5. Advarsel – ikke tau kjøretøyet i mer enn 32 km/t.
6. Koble kun fra festet når beholderen er tom. Koble det ikke fra når beholderen er fullastet eller delvis lastet.
7. Advarsel – slå av motoren, og vent til alle bevegelige deler har stanset.

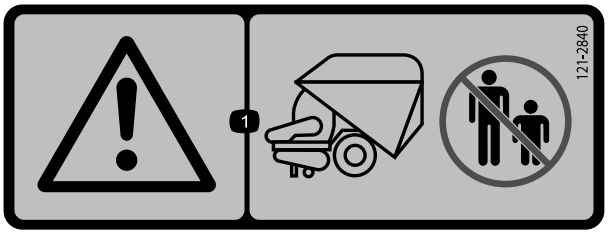

decal121-2840

121-2840

1. Advarsel – hold bivånere på avstand fra trekkenhetens bakende.

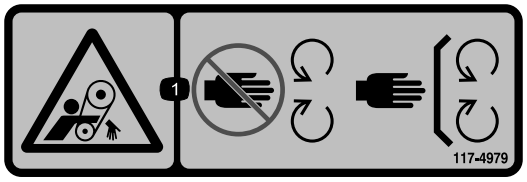

decal117-4979

117-4979

1. Roterende rem – behold verneplatene på plass

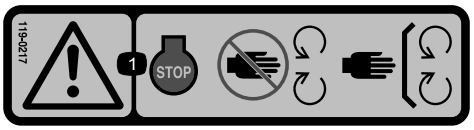

decal119-0217

119-0217

1. Advarsel – slå av motoren, hold avstand fra bevegelige deler, hold alle skydd og verneplater på plass.

---

decal133-8062

133-8062

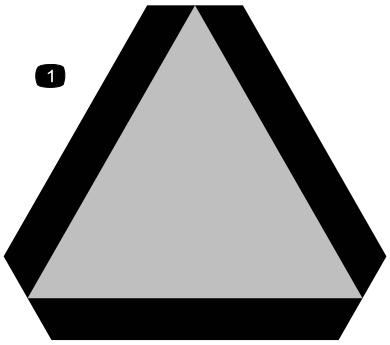

decal13-2930

120-0250

1. Saktegående kjøretøy

---

decal119-6807

119-6807

1. Advarsel – ikke tråkk her

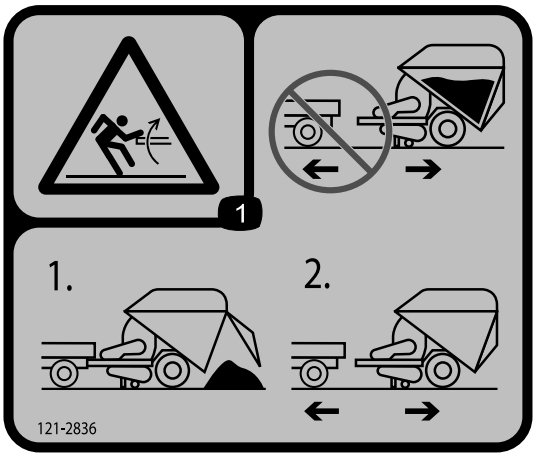

decal121-2836

121-2836

1. Fare for lagret energi, beholder– ikke koble fra når beholderen har last. 1) Less av beholderen. 2) Koble fra beholderen.

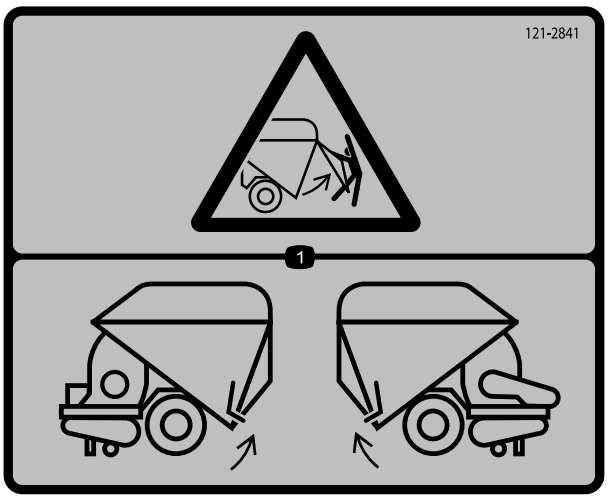

decal121-2841

121-2841

1. Fare, ulåst dør – døren må være låst på begge sider. Sjekk begge sidene før du laster beholderen.

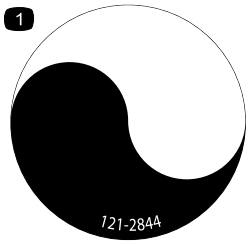

decal121-2844

121-2844

1. Roterende aksel

Montering

Løse deler

Bruk diagrammet nedenfor som en sjekkliste for å kontrollere at alle delene er sendt.

Prosedyre	Beskrivelse	Ant.	Bruk
1	Ingen deler er nødvendige	–	Aktivere og lade batteriet.
2	Festetapp Ringstift	1 1	Montere maskinen på trekkenheten.
3	Ingen deler er nødvendige	–	Fjern maskinen fra trekkenheten.

Merk: Angi hva som er høyre og venstre side på maskinen ved å stå i normal arbeidsstilling.

1

Aktivere og lade batteriet

Ingen deler er nødvendige

Prosedyre

1. Lås opp og åpne dekselet til batterirommet.
2. Fjern batteriet fra batterirommet.
3. Rengjør toppen av batteriet og fjern utluftingshettene.
4. Fyll hver celle forsiktig med elektrolytt til elektrolyttnivået når opp til påfyllingsstreken.

   Bruk i første omgang kun elektrolytt (egenvekt på 1,260) for å fylle batteriet.

   Viktig: **Prøv ikke å tilsette elektrolytt mens batteriet er i maskinen. Du kan komme til å søle, og forårsake korrosjon.**

   ⚠ FARE

   Elektrolytten i batteriet inneholder svovelsyre, en dødelig gift som også kan forårsake alvorlige brannskader.

   - **Ikke drikk elektrolytt, og unngå kontakt med hud, øyne eller klær. Bruk vernebriller for å beskytte øynene og gummihansker for å beskytte hendene.**
   - **Fyll batteriet i nærheten av rent vann som kan brukes til å skylle huden.**

5. Koble en batterilader på 3–4 A til batteripolene. Lad batteriet med 3 til 4 A i 4 til 8 timer.
6. Fjern påfyllingslokkene og fyll elektrolytt forsiktig på hver celle til nivået når opp til påfyllingslinjen. Sett på påfyllingslokkene.

   Viktig: **Ikke fyll for mye på batteriet. Elektrolytt kan renne ned i andre deler av maskinen, noe som fører til korrosjon og ødeleggelse.**

   ⚠ ADVARSEL

   Når batteriet lades, utvikles det gasser som kan eksplodere.

   Røyk aldri i nærheten av batteriet og hold gnister og åpen ild borte fra batteriet.

7. Når batteriet er oppladet, kobler du laderen fra strømuttaket og batteripolene. La batteriet stå i fem–ti minutter før du fortsetter med neste trinn.

   Merk: Etter at batteriet har blitt aktivert, tilsett kun destillert vann for å erstatte normalt tap, selv om vedlikeholdsfrie batterier ikke skal kreve vann under normale driftsforhold.

8. Plasser batteriet i holderen i batterirommet. Plasser batteriet slik at batteriklemmene peker mot innsiden.

⚠ ADVARSEL

Batteriklemmene eller metallverktøy kan kortslutte mot trekkenhetens eller maskinens metallkomponenter og forårsake gnister. Gnistene kan føre til at batterigassene eksploderer, noe som kan forårsake personskade.

- **Når du fjerner eller monterer batteriet, må du passe på at batteripolene ikke berører metalldeler på maskinen.**
- **La ikke metallverktøy kortslutte mellom batteriklemmene og metalldeler.**

9. Fest den positive kabelen (den røde kabelen fra tenningsbryteren) til den positive (+) klemmen.
10. Fest den negative kabelen (den sorte kabelen fra motorblokken) til den negative (-) klemmen på batteriet.

Viktig: **Påse at det finnes klaring mellom batterikablene og hastighetsvelgerspaken. Bekreft at hastighetsvelgerspaken ikke kommer nærmere enn 2,5 cm til begge batterikablene når den flyttes gjennom hele bevegelsessyklusen. Ikke vaierfest eller tape sammen de negative og positive batterikablene.**

⚠ ADVARSEL

Feilaktig ruting av batterikabler kan skade maskinen og kablene og forårsake gnister. Gnistene kan føre til at batterigassene eksploderer, noe som kan forårsake personskade.

- **Ta alltid *av* den negative (svarte) batterikabelen før du kobler fra den positive (røde) kabelen.**
- **Koble *alltid* til den positive (røde) batterikabelen før du setter på den negative (svarte) kabelen.**

11. Smør klemmene og monteringsfestene med vaselin for å forhindre korrosjon.
12. Sett på batteridekselet, og fest det med fjærene.

2

Montere maskinen på trekkenheten

Deler som er nødvendige for dette trinnet:

1	Festetapp
1	Ringstift

Prosedyre

For å sikre korrekt oppsamling av rester, påse at maskinrammen er parallell med bakken.

1. Plasser maskinen på et flatt, jevnt underlag.
2. Fjern tappen og roter jekken til bakken. Innrett hullene og monter tappen.
3. Juster jekken slik at avstanden fra toppen av rammen til bakken er 59,7 cm (Figur 3).

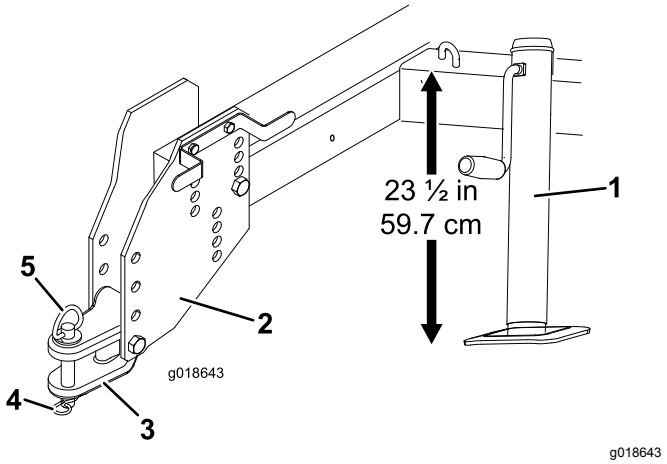

Figur 3

1. Jekkstøtte
2. Festeplate
3. Festearm
4. Ringstift
5. Festetapp

4. Rygg trekkenheten opp til maskinen.
5. Juster festearmen til samme nivå som festet på trekkenheten på følgende måte:
   - Fjern boltene og låsemutterne som fester festearmen til festeplatene (Figur 3).
   - Hev eller senk festearmen til en posisjon som er plan med hoveddrivfestet, og fest det med bolter og låsemuttere.

     Merk: Hvis du trenger ekstra høyde, kan du ta av, heve, senke eller reversere festeplatene.

6. Fest festearmen til trekkenheten med festetappen og ringstiften (Figur 3).
7. Hev jekken, fjern tappen, roter jekken til lagringsposisjon og fest med tappen.

3

Fjerne maskinen fra trekkenheten

Ingen deler er nødvendige

Prosedyre

⚠ ADVARSEL

Når maskinen kobles fra trekkenheten, kan dette føre til at maskinen velter bakover og forårsaker personskader.

Tøm alltid beholderen før du kobler maskinen fra trekkenheten.

1. Parker maskinen på et flatt underlag og blokker hjulene.
2. Fjern tappen og roter jekken nedover. Innrett hullene og monter tappen.
3. Senk jekken til bakken for å stabilisere maskinen.
4. Fortsett å heve maskinen med jekken til ringstiften og festetappen kan fjernes fra festet.
5. Flytt trekkenheten bort fra maskinen.
6. Oppbevar ringstiften og festetappen i festearmen.

Oversikt over produktet

Kontroller

Klaffspak

Flytt klaffspaken nedover for å stille den i innkoblet stilling og oppover for å stille den i utkoblet stilling. Flytt spaken til oppoverstilling når maskinen transporteres.

Merk: Du kan plassere klaffen i hevet stilling når du skal plukke opp store mengder løv.

Spolespak

Flytt spolespaken forover for å heve fleksitupp-spolen. Den fleksible spolen kan senkes ved å flytte spaken fremover, frigjøre låsen og flytte spaken tilbake inntil den treffer sperren. Flytt spaken til hevet stilling når maskinen ikke er i drift, når maskinen oppbevareseller når den transporteres (Figur 4).

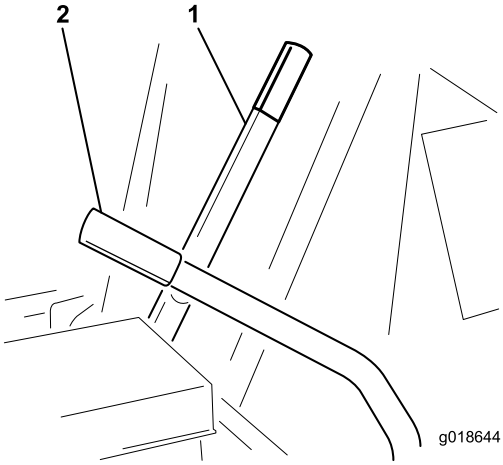

g018644

Figur 4

1. Klaffspak
2. Spolespak

Chokekontroll

Ved start av en kald motor må du lukke forgasserchoken ved å flytte chokekontrollspaken opp til PÅ-stillingen. Når motoren er startet, regulerer du choken slik at motoren går jevnt. Åpne choken ved å flytte spaken til AV-stillingen. Ved start av en varm motor kreves lite eller ingen choke (Figur 5).

Tenningsbryter

Tenningsbryteren, som brukes til å starte og slå av motoren, har tre stillinger: AV, KJØR og START. Vri deretter nøkkelen med urviseren til START-stillingen for å starte motoren. Slipp nøkkelen når motoren starter (Figur 5). Nøkkelen går automatisk til KJØR-stillingen. Hvis du vil stanse motoren, vrir du nøkkelen mot urviseren til AV-stillingen.

Gasskontroll

Gasskontrollen (Figur 5) brukes til å kjøre maskinen med forskjellige hastigheter. Skyv gasspaken fremover til HURTIG-stillingen for å øke motorhastigheten. Flytt gasspaken til SAKTE-stillingen for å redusere motorhastigheten.

Merk: Kjør motoren på full hastighet når du bruker maskinen. Hvis maskinen ved lav hastighet, kan dette føre til skade på clutchen.

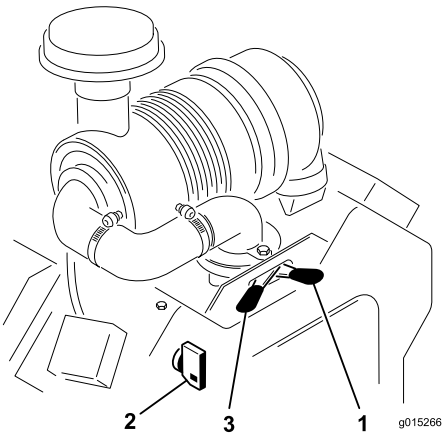

g015266

Figur 5

1. Chokekontroll
2. Tenningsbryter
3. Gasskontroll

Tau på baklemlås

Trekk i tauet på baklemlåsen for å låse opp baklemmen når du tømmer beholderen (Figur 6). Når tauet ikke er i bruk, skal det vikles rundt festebraketten.

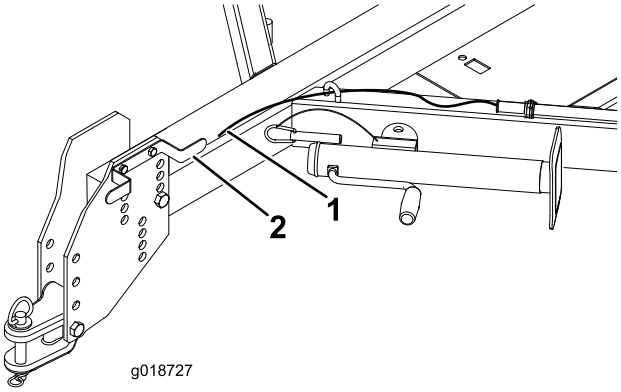

g018727

Figur 6

1. Tau på baklemlås
2. Festebrakett

Baklemlås

Baklemlåsen brukes til å hjelpe med å låse opp baklemmen når du tømmer beholderen (Figur 7).

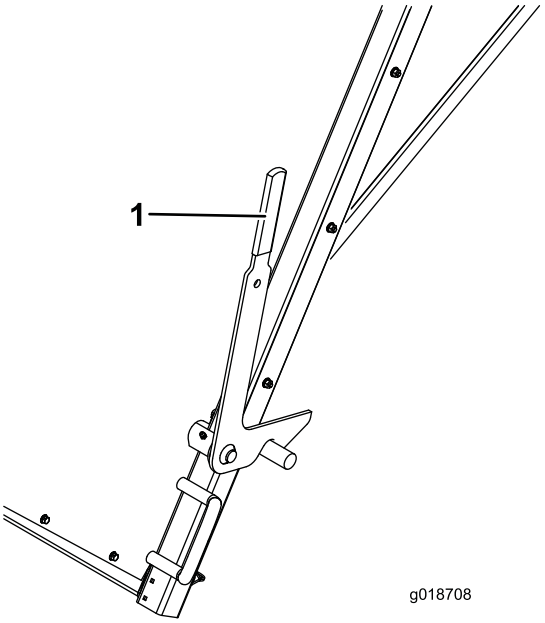

g018708

Figur 7

1. Baklemlås

Spesifikasjoner

Merk: Spesifikasjoner og konstruksjon kan forandres uten varsel.

Bredde	226 cm
Lengde	419 cm
Høyde	234 cm
Tom vekt	1322 kg

Bruk

Sikkerhet før bruk

Generell sikkerhet

- Ikke la barn eller personer som ikke er opplært, kjøre eller utføre vedlikehold på maskinen. Det kan hende at lokale forskrifter setter en aldersgrense for bruk. Eieren er ansvarlig for opplæring av alle operatører og mekanikere.
- Gjør deg kjent med sikker bruk av utstyret, driftskontrollene og sikkerhetssymbolene.
- Lær deg å stanse maskinen og slå av motoren raskt.
- Pass på at vern, sikkerhetsutstyr og merker er på plass. Reparer eller skift ut alt sikkerhetsutstyr, og skift ut alle uleselige eller manglende merker. Ikke bruk maskinen dersom de ikke er til stede eller ikke fungerer som de skal.
- Maskinen har andre egenskaper for balanse, vekt og håndtering enn enkelte andre typer utstyr som taues.
- Forhør deg med leverandør eller produsent for å sørge for at trekkenheten er egnet for bruk med et redskap med denne vekten.
- Utstyret skal ikke endres på noen måte.

Drivstoffsikkerhet

- Vær svært forsiktig når du håndterer drivstoff. Det er brannfarlig, og dampen er eksplosiv.
- Slukk alle sigaretter, sigarer, piper og andre tennkilder.
- Bruk kun en godkjent drivstoffkanne.
- Ta aldri lokket av drivstofftanken eller fyll på drivstofftanken mens motoren går eller er varm.
- Ikke fyll eller tøm drivstofftanken i et innelukket rom.
- Oppbevar aldri maskinen eller bensinkannen i nærheten av åpen ild, gnister eller kontrollampe, som på en varmtvannstank eller andre apparater.
- Hvis du søler drivstoff, må du ikke prøve å starte motoren. Unngå alt som kan antennes, til all drivstoffdamp er forsvunnet.

Fylle drivstoff

Drivstoffanbefalinger

- For å få best resultat anbefales det å bruke kun ren, fersk (mindre enn 30 dager gammel) og blyfri bensin med oktankvalitet på 87 eller høyere (vurderingsmetode (R+M)/2)).
- **Etanol:** Bensin med opptil 10 % etanol (alkohol-bensin) eller 15 % MTBE (metyltertiærbutyleter) i volum er akseptabelt. Etanol og MTBE er ikke det samme. Bensin med 15 % etanol (E15) i volum er ikke godkjent for bruk. **Ikke bruk bensin som inneholder mer enn 10 % etanol i volum**, som f.eks. E15 (inneholder 15 % etanol), E20 (inneholder 20 % etanol) eller E85 (inneholder opptil 85 % etanol). Bruk av bensin som ikke er godkjent kan forårsake problemer og/eller motorskade som kanskje ikke dekkes av garanti.
- **Ikke** bruk bensin som inneholder metanol.
- **Ikke** oppbevar drivstoff i drivstofftanken eller i drivstoffbeholdere over vinteren, med mindre du bruker drivstoffstabilisator.
- **Ikke** bland olje i bensinen.

Viktig: **For å redusere oppstartsproblemer kan du ha drivstoffstabilisator i drivstoffet hele sesongen, og blande det med drivstoff som er under 30 dager gammelt. Kjør maskinen tørr før oppbevaring i mer enn 30 dager.**

Ikke bruk andre tilsetningsstoffer i bensinen enn drivstoffstabilisator/kondisjoneringsmiddel. Ikke bruk alkoholbaserte drivstoffstabilisatorer som for eksempel etanol, metanol eller isopropanol.

Fylle drivstofftanken

Drivstofftankkapasitet: 37,8 liter

1. Parker maskinen på et flatt underlag, slå av motoren og la motoren kjøle seg ned.
2. Rengjør rundt og ta av lokket på drivstofftanken.
3. Fyll på tanken til om lag 25 mm under toppen av tanken (bunnen av påfyllingshalsen).

   Viktig: **Dette tomrommet i tanken gir drivstoffet plass til å utvide seg. Tanken må ikke fylles helt opp.**
4. Fest drivstofftanklokket ordentlig.
5. Tørk opp eventuelt drivstoffsøl.

Kontrollere motoroljenivået

Serviceintervall: For hver bruk eller daglig (Kontroller oljen når motoren er kald.)

Motoren leveres med kvalitetsolje i veivhuset. Oljenivået må imidlertid sjekkes før og etter at motoren startes for første gang.

Veivhuskapasiteten er på ca. 1,9 liter med filteret.

Merk: Den beste tiden for å sjekke motoroljen er når motoren er kald før den har blitt startet for dagen. Hvis motoren allerede har vært på, lar du oljen flyte tilbake ned i bunnpannen i minst ti minutter før du sjekker oljen. Hvis oljenivået er på eller under ”add”-merket på peilestaven, tilfør mer olje til oljenivået når ”full”-merket. **Ikke** fyll på for mye. Hvis oljenivået er mellom Full- og Add-merkene, trenger du ikke fylle på mer olje.

1. Før du forlater førersetet, må du parkere maskinen på et flatt underlag, slå av motoren, ta ut nøkkelen og vente til alle bevegelige deler står stille.
2. Rengjør rundt peilestaven, slik at det ned i påfyllingshullet ikke kan komme smuss som kan skade motoren (Figur 8).

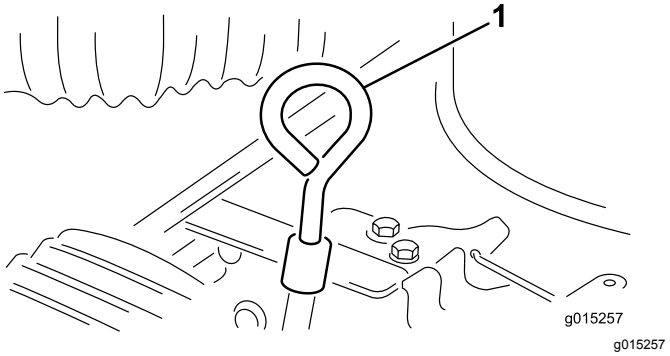

g015257

Figur 8

1. Peilestav

3. Ta ut peilestaven, tørk den ren og sett den tilbake på plass slik at den når helt ned.
4. Ta ut peilestaven, og kontroller oljenivået på peilestaven.

   Oljenivået må nå opp til Full-merket på metallenden på peilestaven.
5. Hvis oljenivået er under Full-merket, tar du av lokket på påfyllingsrøret og fyller olje til nivået når opp til Full-merket på peilestaven (Figur 9).

   Viktig: **Veivhuset må ikke overfylles med olje, da dette kan skade motoren. Ikke kjør motoren med oljenivået under lavmerket, fordi dette kan føre til skade på motoren.**

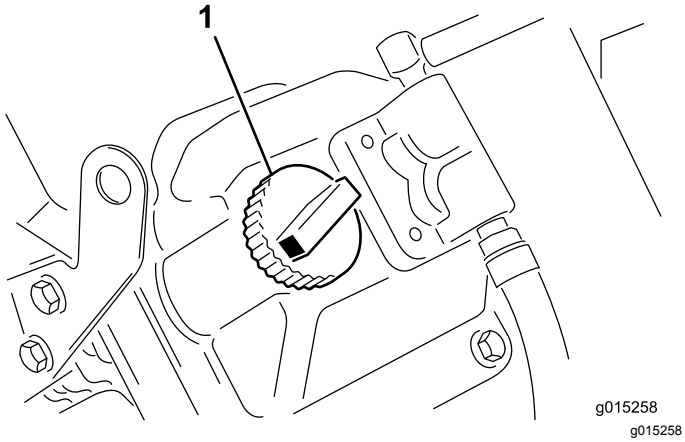

Figur 9

1. Påfyllingslokk

6. Sett peilestaven på plass, og skru på lokket på påfyllingsrøret.

Sikkerhet under drift

- Eieren/brukeren kan forhindre og er ansvarlig for ulykker som kan forårsake personskader eller materielle skader.
- Ha på deg passende klær, inkludert vernebriller, vernebukser, sklisikkert og kraftig fottøy og hørselsvern. Ikke bruk løstsittende klesplagg eller smykker, og sett opp langt hår.
- Ikke bruk maskinen når du er syk, trett eller påvirket av alkohol eller andre rusmidler.
- Du må aldri la passasjerene sitte på maskinen under transport.
- Maskinen skal kun brukes utendørs eller i et godt ventilert område.
- Maskinen skal kun brukes under forhold med god sikt. Vær oppmerksom på hull, steiner eller andre skjulte objekter. Maskinen kan velte i ujevnt terreng. Gjenstander kan ligge skjult i høyt gress. Vær forsiktig når du nærmer deg hjørner, busker, trær eller annet som reduserer synsfeltet ditt.
- Se alltid etter og unngå lave overheng som greiner, dørstolper, overhengende gangveier og lignende.
- Se bak- og nedover før du rygger, slik at du ikke kjører på noen.
- Ikke bruk i nærheten av kanter, grøfter eller voller. Maskinen kan plutselig velte hvis et hjul går over kanten eller hvis kanten gir etter.
- Når du bruker maskinen på offentlige veier, skal du følge alle trafikkregler og bruke alt ekstra tilbehør som kan være påkrevd etter loven, for eksempel lys, blinklys, skilt for saktegående kjøretøy og annet som nødvendig.
- Hvis maskinen vibrerer unormalt, må du straks stoppe maskinen, slå av motoren, fjerne nøkkelen, vente til alle bevegelige deler har stoppet og kontrollere kjøretøyet for skader. Reparer alle skader før du fortsetter å bruke maskinen.
- Reduser hastigheten til maskinen når du kjører i kupert terreng, på ujevn bakke samt i nærheten av fortauskanter, hull og andre plutselige endringer i terrenget. Lasten kan forskyves og gjøre maskinen ustabil.
- Ikke ta på motoren eller eksosrøret mens motoren er i gang, eller like etter at den er stoppet. Disse områdene er svært varme og du kan brenne deg på dem.
- La aldri maskinen stå uten tilsyn når den er i gang.
- Ikke bruk maskinen hvis det er fare for lynnedslag.
- Oppretthold alltid riktig dekktrykk på trekkenheten.
- Maksimal transporthastighet er 32 km/t med forbehold om saktere hastigheter nødvendig i kupert terreng.
- Slå av motoren når du tømmer innholdet i beholderen. Ikke stå like bak beholderen.
- Påse at maskinen er koblet til trekkenheten før beholderen tømmes.
- Ikke frakt laster som overskrider maskinens eller trekkenhetens lastebegrensninger.
- Lastens stabilitet endres når beholderen fylles opp.
- Vær forsiktig når du svinger, og unngå utrygge manøvrer. Disse kan føre til at maskinen velter.
- Less av maskinen eller koble den fra trekkenheten kun når den står på et flatt underlag.

Sikkerhet i skråninger

Skråninger er en ledende årsak til tap av kontroll og velting, og kan føre til alvorlige skader eller dødsfall.

- Gå gjennom trekkenhetens spesifikasjoner for å sikre at du ikke overskrider skråningskapasiteten.
- Vurder arbeidsstedet for å se hvilke skråninger som er trygge. Fastsett egne prosedyrer og regler for bruk i skråninger. Bruk alltid sunn fornuft og god dømmekraft når du utfører denne kontrollen.
- Hvis du føler deg utrygg når du bruker maskinen i skråninger, skal du ikke gjøre det.
- Kjør sakte i skråninger, og øk og reduser hastigheten gradvis. Ingen brå endringer av maskinens hastighet eller retning.
- Ikke bruk maskinen på vått underlag. Dekk kan miste veigrepet. En velt kan oppstå før dekkene mister grepet.
- Kjør rett opp og ned i skråninger.
- Det kan være farlig å svinge mens du kjører opp eller ned skråninger. Hvis du må svinge i en skråning, må du gjøre det sakte og forsiktig.

- Tung last påvirker stabiliteten i skråninger. Reduser belastningsvekten og farten når du bruker maskinen i en skråning eller hvis den har en full beholder.
- Unngå å starte, stoppe eller svinge i skråninger, spesielt hvis du kjører med full beholder. Det tar lengre tid å stoppe når du kjører ned en skråning enn på flat mark. Unngå plutselige fartsendringer dersom maskinen må stanse, siden det kan føre til at maskinen velter eller ruller.

Starte motoren

1. Plasser alle kontrollene i AV- eller FRAKOBLET-stilling.
2. Flytt gasspaken til midtveis mellom stillingene SAKTE og HURTIG.
3. Flytt chokespaken til PÅ-stillingen.

   Merk: Choken er ikke nødvendig når du starter en varm motor.
4. Sett nøkkelen inn i tenningsbryteren, og vri den med klokken for å starte motoren. Slipp nøkkelen når motoren starter. Juster choke så motoren kjører jevnt.

   Viktig: **Starteren må ikke tilkobles lengre enn 10 sekunder for å unngå overoppheting av startmotoren. Etter 10 sekunder sammenhengende omdreining må du vente 60 sekunder før du aktiverer startmotoren igjen.**
5. Flytt gasspaken til ønsket motorhastighet.
6. Trekk klaffspaken så langt frem som mulig.
7. Skyv spolespaken forover til låsen frigjøres og skyv den bakover til spaken treffer SPERREN.

   Merk: Ikke la maskinen stå stille med raken aktivert, da dette kan føre til skade på gresset.

Slå av motoren

1. Flytt gasspaken til SAKTE-stillingen.
2. La motoren gå på tomgang i 60 sekunder.
3. Vri tenningsnøkkelen til posisjonen AV, og ta ut nøkkelen.

   Merk: For å stoppe maskinen i en nødssituasjon, flytt tenningsbryteren til AV-stillingen.

Justere rakedybden

Fleksitupp-spolen skal justeres for å sikre at rakens tupper berører overflaten lett, men ikke stikker ned i bakken.

1. Plasser maskinen på et flatt underlag.
2. Vri dybdejusteringsbolten til rakens tupper berører toppen av gress. Hvis det er montert en børste, skal den ha lett kontakt med overflaten. Når børsten er i bruk, skal bredden på kontaktflaten være omtrent 25 mm over hele lengden av børsten (Figur 10).

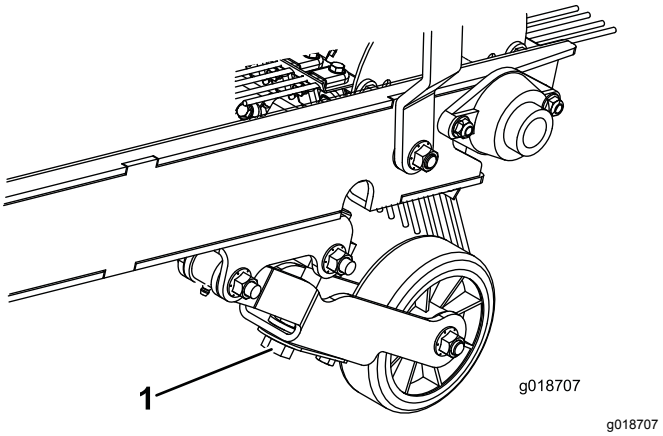

Figur 10

1. Dybdejusteringsbolt

3. Gjenta prosedyren på motsatt side av kjøretøyet.

Sikkerhet etter bruk

- Parker maskinen på et flatt underlag. Unngå mykt underlag, siden jekkstøtten kan synke ned i underlaget og føre til at maskinen velter.
- Slå av motoren, og ta ut nøkkelen. Vent til alle bevegelige deler har stoppet, og la maskinen kjøle seg ned før du justerer eller rengjør den.
- Ikke koble maskinen fra trekkenheten i bakker eller hvis den fremre jekkstøtten ikke er innkoblet.
- Sørg for at jekkstøtten og beholderen er i senket stilling før du kobler fra maskinen.
- Når du kobler fra maskinen, må du alltid blokkere hjulene for å hindre bevegelse.
- La motoren bli kald før maskinen settes på et lukket sted.
- Oppbevar aldri maskinen eller bensinkannen i nærheten av åpen ild, gnister eller kontrollampe, som på en varmtvannstank eller andre apparater.
- Hold alle deler av maskinen i god stand, og sørg for at de er godt festet.
- Skift ut slitte, skadde eller manglende merker.

Inspisere og rengjøre etter bruk

Du må rengjøre og vaske maskinen nøye etter hver feiing. Luft ut beholderen. Etter rengjøring må du

inspisere maskinen for mulige skader på mekaniske komponenter og vifte.

Viktig: **Når du tauer maskinen over lange avstander, fest justeringshjuletarmen godt til maskinrammen med transportkrokene. Hvis justeringshjularmen kommer i kontakt med bakken, kan maskinen blir skadet.**

Brukstips

Generelt

- Før du begynner oppsamlingen, undersøk området for å bestemme beste retning å kjøre i.

  Merk: Rett deg inn mot et objekt i forgrunnen for å opprettholde en rett linje under oppsamlingen.

- Prøv alltid å lage en lang, kontinuerlig linje med noe overlapping på turen tilbake.
- På gressbelagte områder plukker fleksitupp-spolen opp kvister, gressrester, løv, barnåler og kongler, smårust (brus-/ølbokser, små flasker, papirasjetter osv.).
- Rakens tenner er laget av fleksibel nylon og kan enkelt skiftes. For å forhindre skade er raken er beskyttet fra faste gjenstander ved fjærutslag. Nylontennene setter ikke merker på bronse, brostein, fortau eller asfalt.
- På grunn av den unike utformingen pleier maskinen også gressdekket. Fleksibel tupp-spolen grer gjennom og løfter gresset for en enhetlig klipp når det klippes. Etter hvert som den rydder opp, øker den lette rivingen gjennomtrengningen av vann og ugressmidler, og reduserer på denne måten behovet for renovering.

  Viktig: **For å forhindre skade på gressplenen må du ikke svinge skarpt når du bruker halmfjerningsspolen.**

  Viktig: **Du må ikke bruke maskinen når spolen roterer og er i hevet stilling. Hvis tennene kommer i kontakt med dekkene, kan det føre til skade på raken og dekkene.**

- Beholderen tømmes ved å trekke i tauet på baklemlåsen.

Vedlikehold

Viktig: **Se eierhåndboken for motoren for mer informasjon om vedlikeholdsprosedyrer.**

Anbefalt vedlikeholdsplan

Vedlikeholdsintervall	Vedlikeholdsprosedyre
Etter de 50 første timene	• Skift motoroljen og oljefilteret.
For hver bruk eller daglig	• Kontroller motoroljenivået. (Kontroller oljen når motoren er kald.) • Smøre lagrene (under ekstremt støvete eller skitne forhold) • Kontroller trykket i dekkene.
Hver 25. driftstime	• Smør lagrene. • Overhal luftrenseren. • Kontroller elektrolyttnivået og rengjør batteriet. • Kontroller koblingene til batteriledningene. • Kontroller elektrolyttnivået i batteriet.
Hver 100. driftstime	• Skift motoroljen og oljefilteret. • Fjern rusk fra motoren (oftere i ekstremt støvete eller skitne forhold).
Hver 200. driftstime	• Overhale hovedluftfilteret • Kontroller tennpluggene.
Hver 600. driftstime	• Overhale sikkerhetsluftfilteret • Bytt ut drivstoffilteret.
Før lagring	• Se kapittelet om nødvendige prosedyrer som må utføres før maskinen lagres i mer enn 30 dager.
én gang månedlig	• Kontroller elektrolyttnivået i batteriet.

Sikkerhet ved vedlikehold

- Før du overhaler eller justerer maskinen, må du fjerne den fra trekkenheten, slå av motoren, ta ut nøkkelen og vente til alle bevegelige deler har stoppet.
- Stopp maskinen på flat mark, tøm beholderen og blokker hjulene før du fjerner maskinen fra trekkenheten.
- Foreta kun vedlikehold som er beskrevet i håndboken. Ta kontakt med en autorisert Toro-forhandler hvis det er nødvendig med store reparasjoner eller du trenger hjelp.
- Støtt maskinen med klosser eller jekkstøtter når du arbeider på undersiden.
- Ikke stol på trekkenhetens hydraulikksystem for å støtte maskinen når du arbeider under den.
- Påse at alle verneplater er montert og at dekslet er ordentlig lukket, etter at du har utført vedlikehold og justeringer på maskinen.
- Ikke la personer uten opplæring vedlikeholde eller reparere maskinen.
- Bruk jekkstøtter for å støtte maskinen eller komponenter når det er nødvendig.
- Vær forsiktig når du reduserer trykket i komponenter under trykk.
- Ikke lad batteriene mens du vedlikeholder maskinen.
- Reduser brannfaren ved å sørge for at det ikke er overflødig smørefett, gress, blader eller støv i motoren.
- Ikke utfør vedlikehold når motoren er i gang hvis du kan unngå det. Hold deg borte fra bevegelige deler.
- Hvis motoren må være i gang for å utføre en vedlikeholdsjustering, må du passe på at klær, hender, føtter og andre kroppsdeler ikke er i nærheten av motoren eller andre bevegelige deler. Hold andre borte fra maskinen.
- Tørk opp olje- og drivstoffsøl.
- Hold alle delene i god stand, og sørg for at de er godt festet. Bytt ut slitte eller skadde merker.
- Ikke foreta inngrep som påvirker den tiltenkte funksjonen av sikkerhetsinnretning. eller reduserer beskyttelsen til en sikkerhetsinnretning. Kontroller regelmessig at de virker tilfredsstillende.

- Ikke kjør motoren med for høyt turtall ved å endre regulatorinnstillingene. La en autorisert Toro-forhandler kontrollere maksimal hastighet med en turteller, slik at det blir utført på en sikker og nøyaktig måte.
- Kontakt en autorisert Toro-forhandler hvis det er nødvendig med store reparasjoner eller du trenger hjelp.
- Hvis du endrer maskinen på en måte som påvirker drift, ytelse, varighet eller bruk, kan det føre til personskader eller dødsfall. Slike endringer kan gjøre garantien fra Toro® ugyldig.

Forberedelse for vedlikehold

Gjøre maskinen klar for vedlikehold

⚠ ADVARSEL

Når maskinen kobles fra trekkenheten, kan dette føre til at maskinen velter bakover og forårsaker personskader.

Tøm alltid beholderen før du kobler maskinen fra trekkenheten.

1. Parker trekkenheten og maskinen på et flatt underlag, og koble inn parkeringsbremsen.
2. Slå av trekkenhetens motor og ta ut nøkkelen.
3. Slå av maskinens motor, vent til alle bevegelige deler har stanset, og ta ut nøkkelen.
4. Blokker maskinens hjul.
5. Fjern tappen og roter jekken nedover. Innrett hullene og monter tappen.
6. Senk jekken til bakken for å stabilisere maskinen.

   Viktig: **Lagre maskinen på jekkstøttene på et fast og jevnt underlag, slik at den ikke synker ned eller velter.**
7. Hev maskinen med jekken og fjern tappen fra festet.
8. Flytt trekkenheten bort fra maskinen.
9. Oppbevar ringstiften og festetappen i maskinens festearm.

Smøring

Smøre maskinen

Serviceintervall: Hver 25. driftstime

For hver bruk eller daglig

Denne maskinen har smørenipler som må smøres regelmessig med litiumbasert smørefett nr. 2. Smør lagrene når maskinen vaskes med vann. Støvete og skitne forhold kan føre til at det kommer skitt inn i lagrene og hylsene, noe som igjen kan resultere i økt slitasje. Smørenipler som må smøres, inkluderer: justeringshjullagre, spoleaksellagre, viftehjulaksellagre, jekkaksellagre og venstre og høyre slepearm.

1. Tørk av smøreniplene for å sørge for at fremmedmateriale ikke kan komme inn i lagrene eller hylsene.
2. Pump smørefett inn i lageret eller hylsen (Figur 11, Figur 12 og Figur 13)

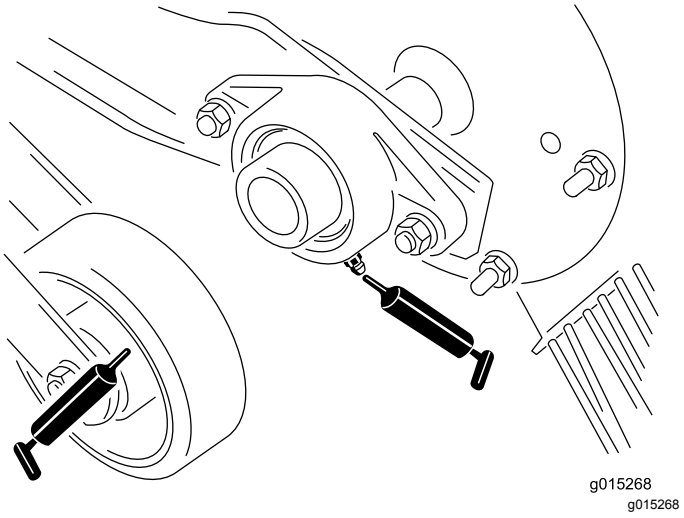

Figur 11

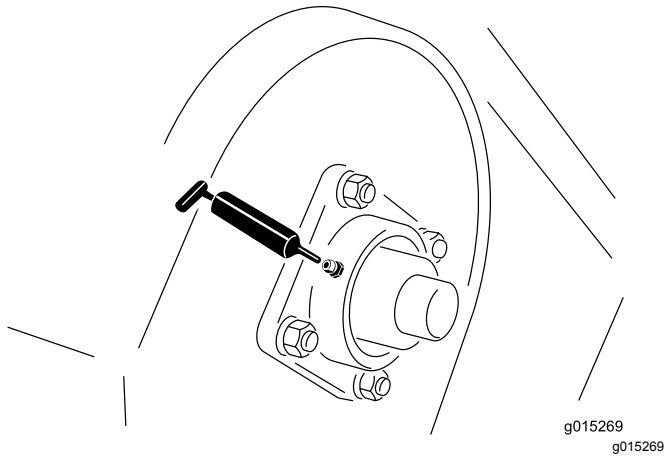

Figur 12

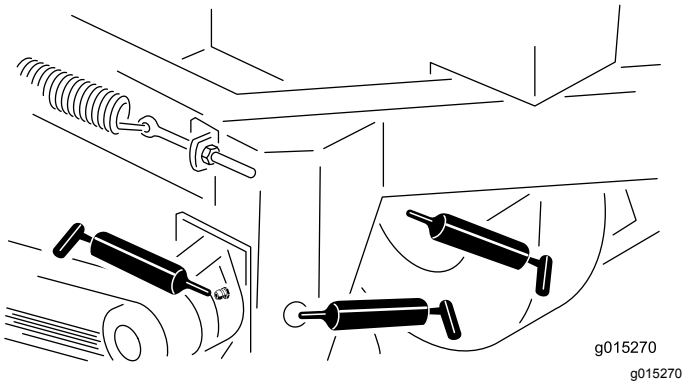

Figur 13

3. Tørk opp overflødig fett.

Vedlikehold av motor

Overhale luftrenseren

Serviceintervall: Hver 25. driftstime

Kontroller luftrenserhuset for skader, da dette kan føre til luftlekkasje. Skift ut luftrenserhuset hvis det er skadet. Kontroller hele inntakssystemet for lekkasje, skade eller løse slangeremmer.

Fjerne luftfiltrene

1. Se Gjøre maskinen klar for vedlikehold (side 17).
2. Utløs låsene som fester luftrenserdekselet til luftrenserhuset. Ta dekslet av kroppen (Figur 14).

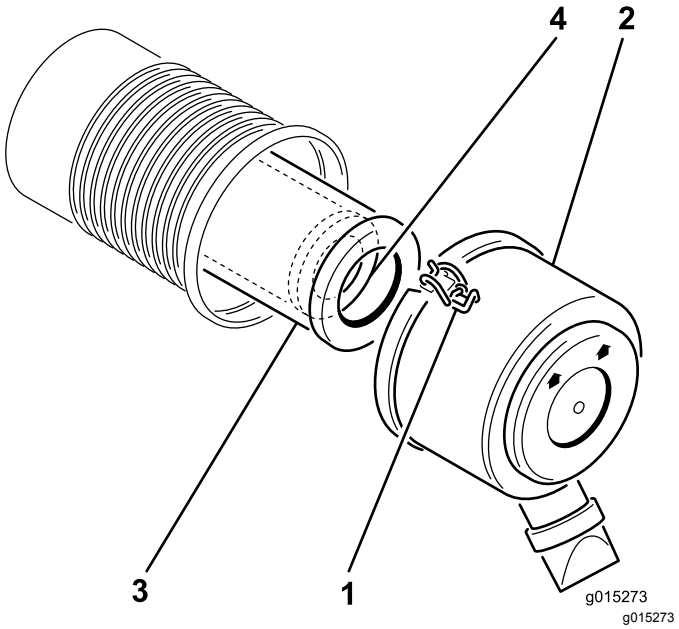

Figur 14

1. Lås
2. Luftrenserdeksel
3. Primært filter
4. Sikkerhetsfilter

3. Rengjør innsiden av luftrenserdekslet med trykkluft.
4. Skyv hovedfilteret forsiktig ut av luftrenserhuset (Figur 14).

   Merk: Pass på at filteret ikke slår bort i luftrenserhuset.
5. Fjern kun sikkerhetsfilteret hvis du skal skifte det ut.

   Viktig: **Ikke prøv å rengjøre sikkerhetsfilteret. Hvis sikkerhetsfilteret er skittent, er hovedfilteret skadet. Bytt ut begge filtrene.**
6. Inspiser hovedfilteret for skader ved å se inn i filteret mens du lyser med en lykt på utsiden

av filteret. Hull i filteret vises som lyse flekker. Kontroller filteret, og kast det hvis det er ødelagt.

Overhale primærluftfilteret

Serviceintervall: Hver 200. driftstime

- Hvis primærluftfilteret er skittent, bøyd eller skadet, bytt det ut.
- Ikke rengjør primærluftfilteret.

Overhale sikkerhetsluftfilteret

Serviceintervall: Hver 600. driftstime

Viktig: **Ikke prøv å rengjøre sikkerhetsluftfilteret. Hvis sikkerhetsluftfilteret er skittent, er primærluftfilteret skadet. Bytt ut begge filtrene.**

Montere filtrene

Viktig: **For å unngå at motoren skades, må alltid begge luftfiltrene og dekselet sitte på plass under bruk.**

1. Hvis du installerer nye filtre, kontroller at de ikke har blitt skadet i frakten. Ikke bruk et ødelagt filter.
2. Hvis du skifter ut sikkerhetsfilteret, skyv det forsiktig inn i filterkroppen (Figur 14).
3. Skyv hovedfilteret forsiktig inn over sikkerhetsfilteret (Figur 14).

   Merk: Forsikre at primærfilteret er satt korrekt på plass ved å skyve på ytterkanten mens det settes inn.

   Viktig: **Ikke trykk på det elastiske midtpunktet til filteret.**
4. Rengjør smussutstøtningsporten i det avtakbare dekslet. Fjern uttaksventilen i gummi fra dekselet, rengjør hulrommet og skift ut uttaksventilen.
5. Monter luftrenserdekslet med siden som er merket Up, oppover, og fest låsene (Figur 14).

Skifte motorolje og filter

Serviceintervall: Etter de 50 første timene

Hver 100. driftstime—Skift motoroljen og oljefilteret.

Merk: Skift olje og filter oftere når driftsforholdene er svært støvete eller sandete.

Oljetype: Rensende bilolje (API-service SJ, SK, SL eller høyere)

Veivhuskapasitet: m/filter, 1,9 l

1. Start motoren og la den gå i fem minutter. Oljen vil da varmes opp slik at den flyter lettere.
2. Parker maskinen slik at siden der du tapper står litt lavere enn motsatte side for å være sikker på at all oljen tømmes ut.
3. Sett på trekkenhetens parkeringsbrems, slå av maskinens motor, og ta ut nøkkelen.
4. Sett et fat under der du tapper olje. Fjern oljedrenspluggen slik at oljen kan renne ut (Figur 15).

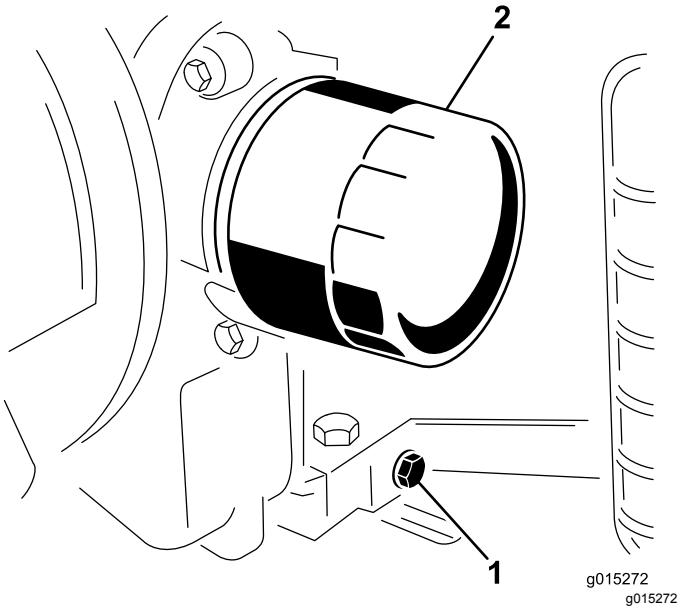

Figur 15

1. Tappeplugg
2. Oljefilter

5. Når oljen er tømt helt ut, setter du drenpluggen tilbake på plass.

   Merk: Den brukte oljen skal kasseres på et godkjent gjenvinningssenter.
6. Plasser et grunt fat eller en fille under oljefilteret for å fange opp olje.
7. Fjern det brukte filteret, og tørk av filteradapterens pakningsflate.
8. Hell på ny olje gjennom det midtre hullet på filteret. Stans påfylling når oljen når opp til enden av gjengene.

9. La det gå et minutt eller to, slik at oljen trekkes inn i filtermaterialet, og hell deretter av den overflødige oljen.
10. Påfør et tynt lag med ny olje på gummipakningen på det nye filteret.
11. Monter det nye filteret på filteradapteren. Drei oljefilteret med klokken til gummipakningen kommer i kontakt med filteradapteren. Trekk deretter til filteret med ytterligere en halv omdreining. Ikke stram for mye.
12. Kontroller oljenivået.
13. Tilsett langsomt mer olje til nivået når Full-merket på peilestaven.
14. Sett på påfyllingslokket igjen.

Overhale tennpluggene

Serviceintervall: Hver 200. driftstime—Kontroller tennpluggene.

Påse at elektrodeavstanden (avstanden mellom elektroden på midten og elektroden på siden) er korrekt før pluggene settes inn. Tennpluggene monteres/demonteres ved hjelp av en tennpluggnøkkel, og elektrodeavstanden justeres ved hjelp av et spesialverktøy/følerblad. Monter nye tennplugger dersom det er nødvendig.

Type: Champion RC12YC (eller lignende).
Elektrodeavstand: 0,75 mm

Demontere tennpluggene

1. Se Gjøre maskinen klar for vedlikehold (side 17).
2. Trekk ledningen av tennpluggene.
3. Rengjør rundt tennpluggene.
4. Ta ut tennpluggene og metallskivene.

Kontrollere tennpluggene

1. Se på midten av begge tennpluggene (Figur 16). Hvis du ser en lysebrun eller grå farge på isolatoren, fungerer motoren som den skal. Et svart belegg på isolatoren betyr som regel at luftrenseren er skitten.

   Viktig: **Ikke rens tennpluggene. Tennplugger må alltid skiftes ut når de har et svart belegg, slitte elektroder, et tynt belegg av olje eller sprekker.**

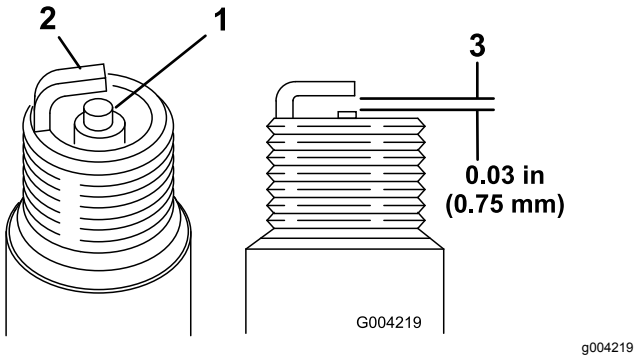

Figur 16

1. Elektrodeisolator i midten
2. Elektrode på siden
3. Elektrodeavstand (ikke måltegning)

2. Sjekk avstanden mellom elektroden i midten og elektroden på siden (Figur 16).
3. Bøy elektroden på siden (Figur 16) hvis avstanden er feil.

Montere tennpluggene

1. Tre tennpluggene inn i tennplugghullene.
2. Trekk til tennpluggene med et moment på 27 Nm.
3. Skyv ledningen på tennpluggene.

Fjerne rusk fra motoren

Serviceintervall: Hver 100. driftstime

For å sikre god kjøling må du sørge for at gresskjermen, kjøleribbene og andre eksterne overflater på motoren er rene til enhver tid.

Fjern viftehuset og andre kjøledeksler. Rengjør kjøleribbene og eksterne overflater etter behov. Påse at kjøledekslene monteres før drift.

Merk: Hvis du bruker motoren med en blokkert gresskjerm, skitne eller tilstoppete kjøleribber eller hvis kjøledekslene er fjernet, vil dette føre til skade på motoren på grunn av overoppheting.

Vedlikehold av drivstoffsystem

Skifte drivstoffilteret

Serviceintervall: Hver 600. driftstime/Årlig (avhengig av hva som kommer først)

Viktig: **Et skittent filter som er tatt av bensinslangen, må aldri monteres på nytt.**

1. Se Gjøre maskinen klar for vedlikehold (side 17).
2. La motoren kjøle seg ned.
3. Plasser en ren beholder under drivstoffilteret (Figur 17).

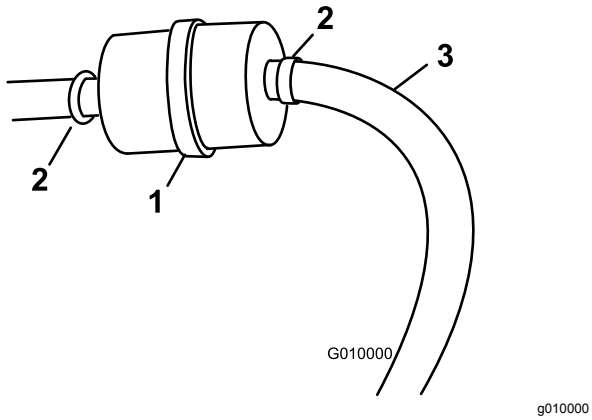

Figur 17

1. Drivstoffilter
2. Klemme
3. Drivstoffslange

4. Løsne klemmene som fester drivstoffilteret til drivstoffslangene.
5. Ta filteret av bensinslangene.
6. Fest et nytt filter på drivstoffslangene med klemmene du fjernet tidligere. Filteret må monteres slik at pilen peker frem mot forgasseren.
7. Tørk opp eventuelt drivstoffsøl.

Vedlikehold av elektrisk system

Vedlikeholde batteriet

Serviceintervall: Hver 25. driftstime—Kontroller elektrolyttnivået og rengjør batteriet.

Hver 25. driftstime—Kontroller koblingene til batteriledningene.

Hver 25. driftstime

⚠ FARE

Elektrolytten i batteriet inneholder svovelsyre, en dødelig gift som også kan forårsake alvorlige brannskader.

- **Ikke drikk elektrolytt, og unngå kontakt med hud, øyne eller klær. Bruk vernebriller for å beskytte øynene og gummihansker for å beskytte hendene.**
- **Fyll batteriet i nærheten av rent vann som kan brukes til å skylle huden.**

Batteriets elektrolyttnivå må være riktig, og toppen av batteriet må holdes ren. Hvis du oppbevarer maskinen på et sted der temperaturen er ekstremt høy, tappes batteriet raskere enn hvis du oppbevarer maskinen på et kjølig sted.

Oppretthold cellenivået med destillert vann eller vann uten mineraler. Ikke fyll cellene over bunnen av den delte ringen inni hver celle.

Hold toppen av batteriet ren ved å vaske den regelmessig med en børste dyppet i ammoniakk eller en oppløsning med natriumbikarbonat. Skyll overflaten med vann etter rengjøring. Ikke ta av påfyllingslokkene mens du rengjør.

For å oppnå god elektrisk kontakt, må batterikablene sitte fast på batteripolene.

⚠ ADVARSEL

Feilaktig ruting av batterikabler kan skade maskinen og kablene og forårsake gnister. Gnistene kan føre til at batterigassene eksploderer, noe som kan forårsake personskade.

- **Ta alltid *av* den negative (svarte) batterikabelen før du kobler fra den positive (røde) kabelen.**
- **Koble *alltid* til den positive (røde) batterikabelen før du setter på den negative (svarte) kabelen.**

Hvis det er rust på polene, kobler du fra kablene (den negative (-) kabelen først) og skraper av klemmene og polene hver for seg. Koble kablene til, den positive (+) kabelen først, og smør deretter vaselin på polene.

⚠ ADVARSEL

Batteriklemmene eller metallverktøy kan kortslutte mot trekkenhetens metallkomponenter og forårsake gnister. Gnistene kan føre til at batterigassene eksploderer, noe som kan forårsake personskade.

- **Når du fjerner eller monterer batteriet, må du passe på at batteripolene ikke berører metalldeler på maskinen.**
- **La ikke metallverktøy kortslutte mellom batteripolene og metalldeler på maskinen.**

Vedlikehold av drivsystem

Vedlikehold av dekk

Kontrollere trykket i dekkene

Serviceintervall: For hver bruk eller daglig

Oppretthold korrekt lufttrykk i for- og bakdekk ved 1,93 bar. Sjekk trykket ved ventilstammen (Figur 18) før hver bruk.

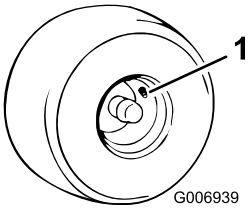

g006939

Figur 18

1. Ventilstamme

Skifte dekk

⚠ ADVARSEL

Et kjøretøy som står på jekk er ustabilt og kan skli av jekken og skade personer som ligger under det.

- **Ikke start kjøretøyer når det står på en jekk.**
- **Ta alltid nøkkelen ut av bryteren før du går ut av kjøretøyet.**
- **Blokker dekkene når kjøretøyet står på en jekk.**

Viktig: **Bruk en hydraulisk jekk med kapasitet på 900 kg når du skifter dekk.**

1. Se Gjøre maskinen klar for vedlikehold (side 17).
2. Plasser jekken under rammen eller akselen bak hjulet, og jekk opp hjulet til det akkurat berører gulvet.
3. Løsne alle hjulbolter og fortsett å jekke opp maskinen til du kan fjerne dekket.
4. Utfør trinnene ovenfor i motsatt rekkefølge for å sette på et dekk.
5. Trekk til hjulmutrene til et moment på 95–122 Nm.

Vedlikehold av remmer

Kontrollere remmene

Se Gjøre maskinen klar for vedlikehold (side 17).

Merk: Det er ikke nødvendig å fjerne det øvre remvernet (Figur 19) for å kontrollere remspenningen. Hvis du fjerner remvernet, fjern de fore boltene, skivene og mutterne som fester verneplaten til rammen. Ikke bruk maskinen uten at verneplatene er på plass.

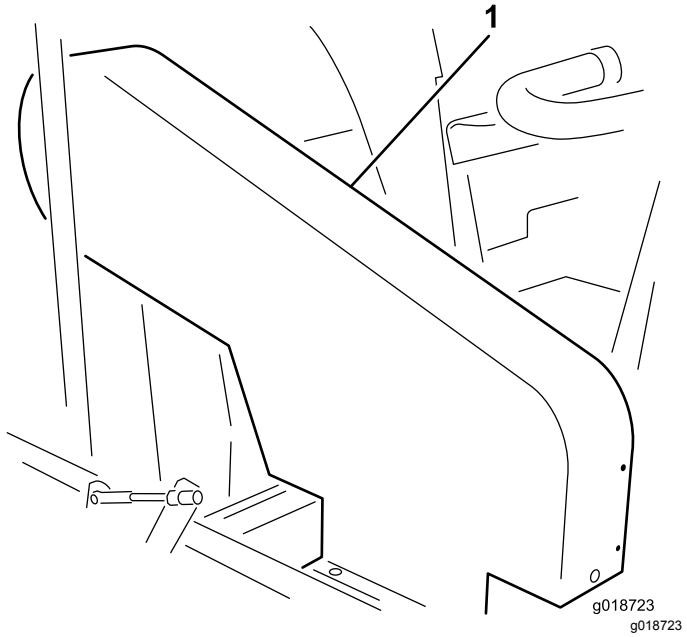

Figur 19

1. Øvre remvern

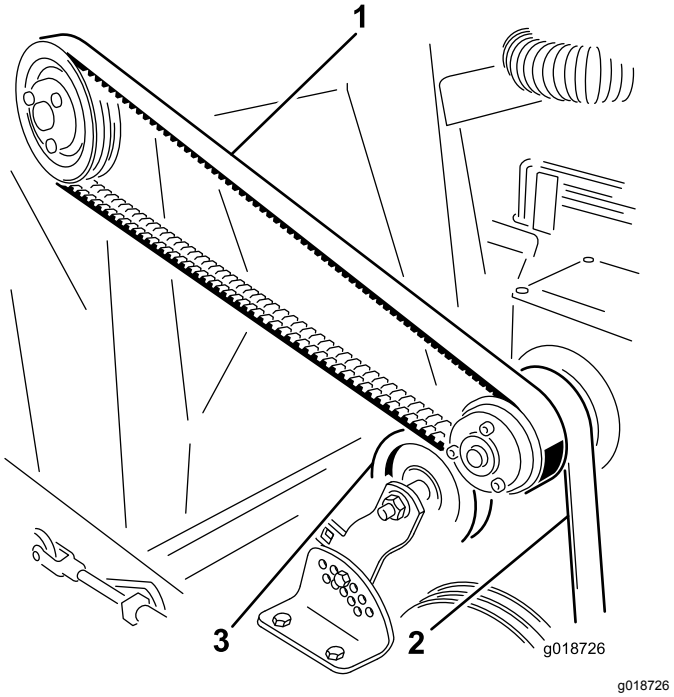

Figur 20

1. Viftehjulrem
2. Jekkakselrem
3. Lederull

Undersøke viftehjuldrivremmen

Kontroller hvor stram remmen er ved å presse midt på spennet mellom viftehjulet og clutchskivene med en kraft på 18–22 N. Remmen skal gi etter 1,3 cm. Hvis svikten er feil, se Justere viftehjulsdrivremmen (side 23). Hvis svikten er korrekt, fortsett normal drift (Figur 19).

Undersøke jekkakselremmen

Kontroller hvor stram remmen er ved å presse midt på spennet mellom jekkakselen og clutchskivene med en kraft på 18–22 N. Remmen skal gi etter 6 mm. Hvis svikten er feil, se Justere jekkakselremmen (side 24). Hvis svikten er korrekt, fortsett normal drift (Figur 19).

Undersøke spolemotorremmen

Sjekk remmens spenning ved å trykke på spennet mellom lederullen og spoledrivremskiven med 111 til 129 N. Remmen skal gi etter 6 mm. Hvis svikten er feil, se Justere spoledrivremmen (side 25). Hvis svikten er korrekt, fortsett normal drift.

Justere remmene

Justere viftehjulsdrivremmen

1. Se Gjøre maskinen klar for vedlikehold (side 17).
2. Løsne monteringsboltene for motoren (Figur 21).

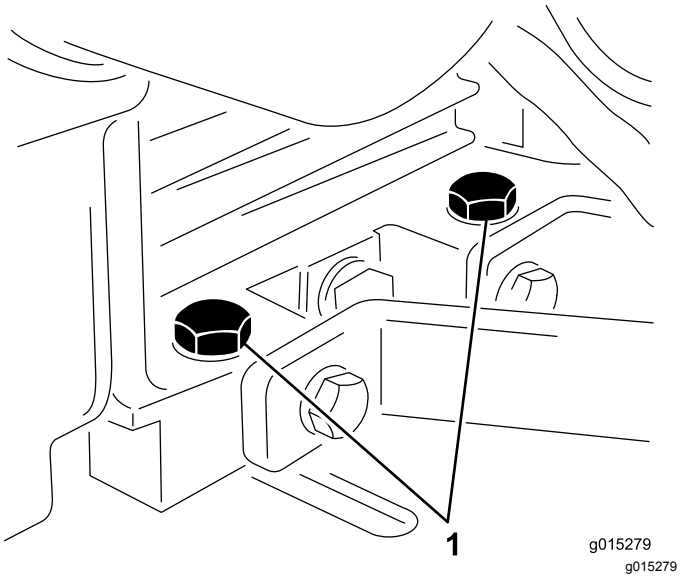

Figur 21

1. Monteringsbolter for motor

3. Løsne låsemutteren, og vri deretter justeringsskruen til du oppnår ønsket remspenning (Figur 22).
4. Trekk til monteringsboltene for motoren.
5. Juster motoren slik at den er parallell med rammen. Trekk til monteringsboltene for motoren (Figur 22).

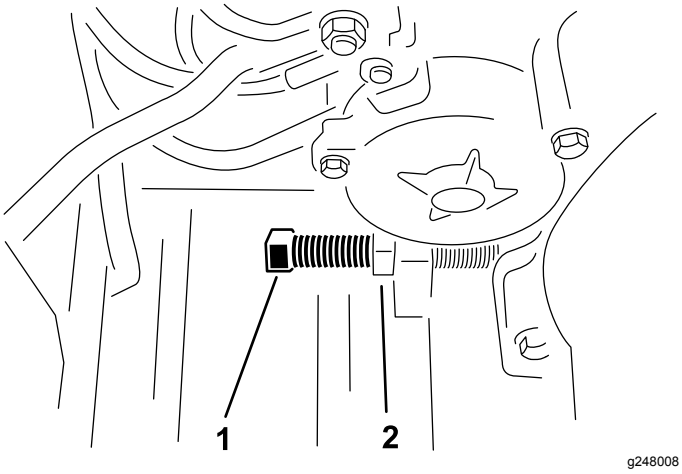

Figur 22

1. Justeringsbolt
2. Kontramutter

6. Når du justere viftehjulsremmen, må du også justere jekkakselremmen. Se Undersøke jekkakselremmen (side 23).

Justere jekkakselremmen

1. Fjern de fire boltene, skivene og mutrene som fester det øvre dekselet til rammen (Figur 19).
2. Fjern mutteren og bolten som fester lederullbraketten til spenningsjusteringsbraketten (Figur 23).

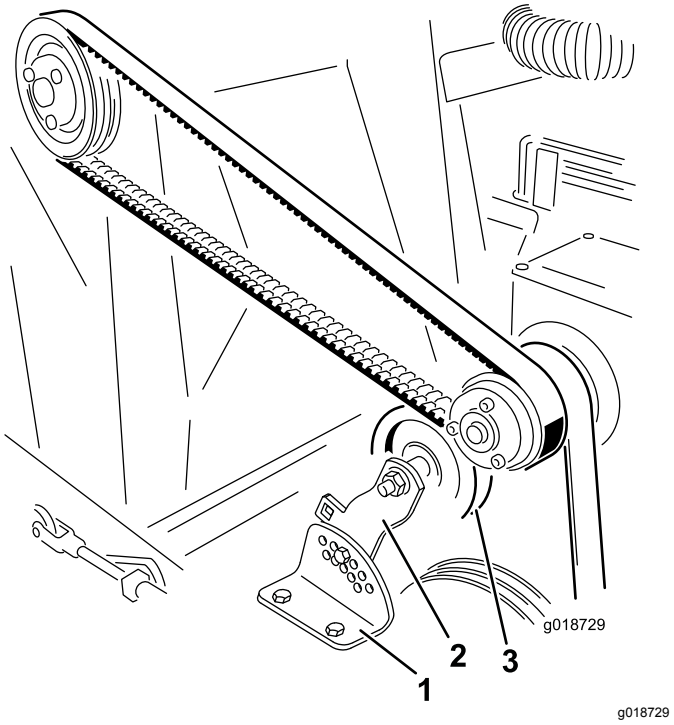

Figur 23

1. Spenningsjusteringsbrakett
2. Lederullbrakett
3. Lederull

3. Trykk ned lederullen til du oppnår ønsket spenning og hullene i lederullbraketten og spenningsjusteringsbraketten er på linje med hverandre.
4. Monter bolten og mutteren for å feste justeringen.
5. Monter de øvre vernene.

Justere spoledrivremmen

1. Fjern mutteren og bolten som fester lederullbraketten (bolt i hull med spor i braketten) til spenningsjusteringsbraketten (Figur 24).

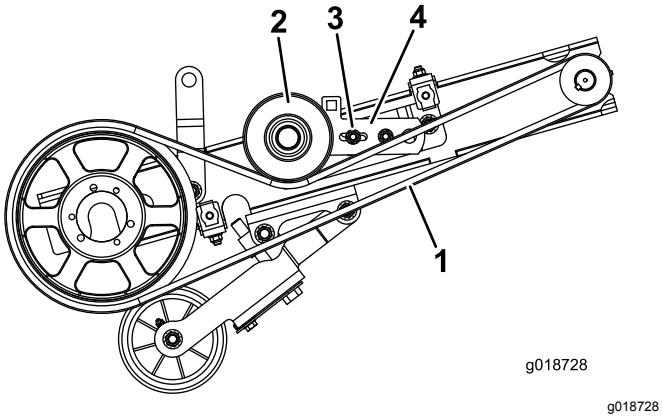

Figur 24

Deksel fjernet for tydelighet

1. Spolemotorrem	3. Bolt og mutter (hull med spor)
2. Lederull	4. Lederullbrakett

2. Trykk ned på lederullen til du oppnår ønsket spenning og hullene i lederullbraketten og spenningsjusteringsbraketten er på linje med hverandre.
3. Monter bolten og mutteren for å feste justeringen.

Diverse vedlikehold

Skifte gummiklaffen

Skift gummiklaffen når den er slitt eller skadet.

⚠ FORSIKTIG

Hvis du ikke blokker hjulene, kan maskinen rulle, noe som igjen kan forårsake personskader.

Gummiklaffen skal kun skiftes når maskinen er plassert på et flat, jevnt underlag med blokkerte hjul for å hindre at maskinen ruller.

1. Se Gjøre maskinen klar for vedlikehold (side 17).
2. Fjern de ti boltene, skivene og mutterne på klaffestet og klaffholderen (Figur 25).

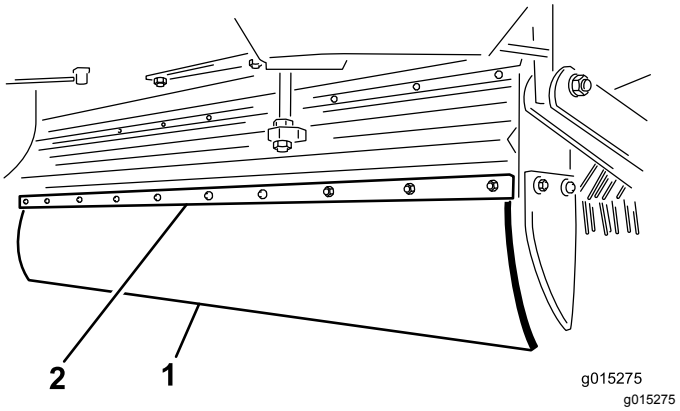

Figur 25

1. Gummiklaff	2. Klaffholder

3. Skift ut med den nye gummiklaffen og fest den godt.

Fjerne remskiven

1. Fjern bolter og låseskiver én om gangen, og skru dem inn i tilstøtende hull (Figur 26).

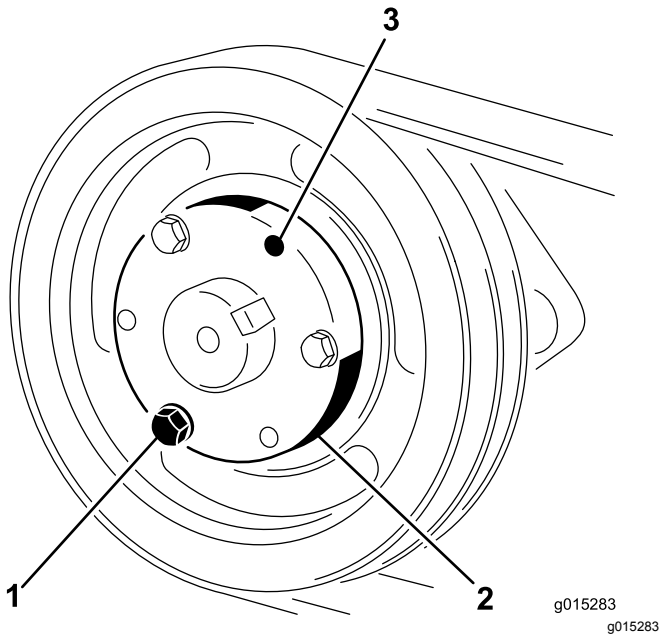

Figur 26

1. Bolter og låsemuttere
2. Tilspissingslåsbøssing
3. Taper-Lock-frigjøringshull

2. Drei alle boltene samme antall ganger til låsen går opp. Remskiven skal nå kunne føres av akselen.

Fjerne fleksitupp-spolen

1. Se Gjøre maskinen klar for vedlikehold (side 17).
2. Hev fronten på maskinen så høyt du trenger ved å senke jekken.
3. Hev spolen til den høyeste stillingen.
4. Fjern det nedre remvernet og spoledrivremmen (Figur 24).
5. Fjern de to boltene, låseskivene og mutterne som fester spoleaksellagrene til spolestøttearmene på hver side av maskinen. Senk fleksitupp-spolen til bakken.
6. Løft spolestøttearmene til den høyeste stillingen.
7. Skyv enden av raken bakover, og dra den ut fra under maskinen.

Skifte ut rakestangen eller fingerplaten

1. Se Gjøre maskinen klar for vedlikehold (side 17).
2. Fjern bolten og låsemutteren fra den ene siden av rakestangen (Figur 27).

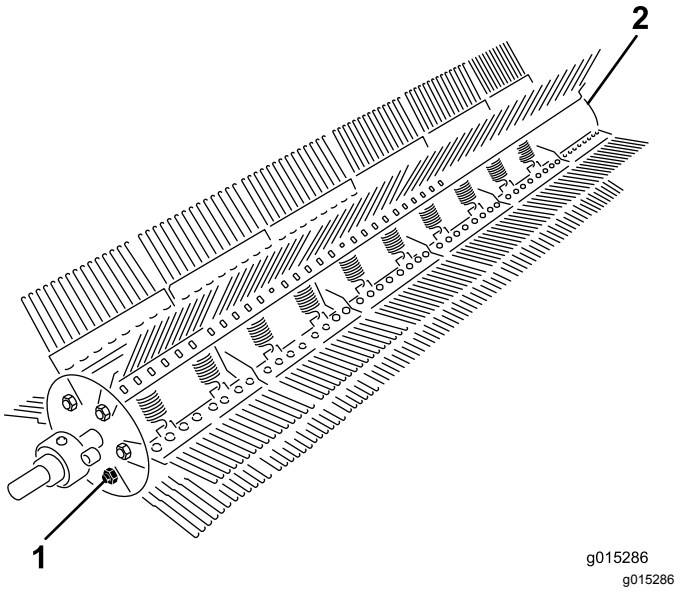

Figur 27

1. Rakestangbolt og låsemutter
2. Låsemutter

3. Fjern låsemutteren kun fra den motsatte enden av rakestangen.
4. Skyv rakestangen ut av endeplaten. Skyv ut stangen fra enden som ikke har en påsveiset tapp.
5. Fjern fingerplatene eller stengene etter behov, og skift ut.
6. Rett inn fingerplaten med stangen og skyv stangen tilbake gjennom endeplaten.
7. Fest bolten, låsemuttere og koble til fjærene.

Skifte ut pipe på fleksitupp-rake

1. Se Gjøre maskinen klar for vedlikehold (side 17).
2. Fjern pipeholderen, og før ut den skadede pipen (Figur 28).

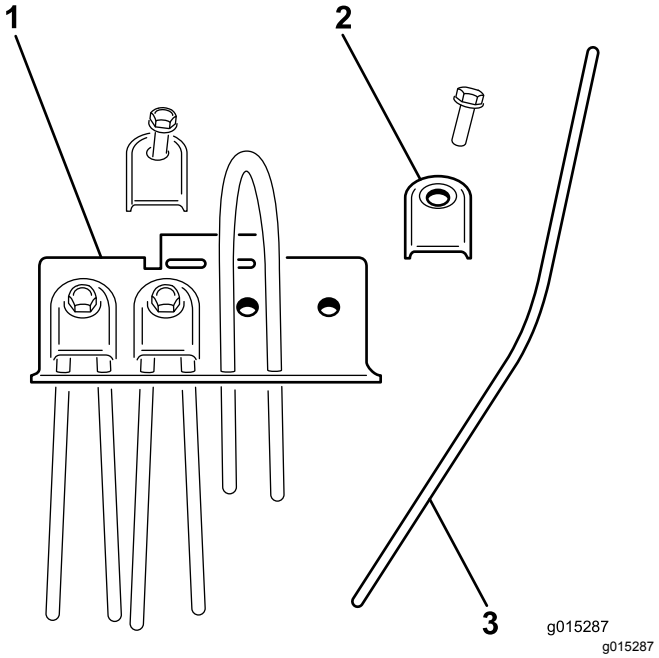

Figur 28

1. Fingerplate
2. Pipeholder
3. Pipe

3. Bøy den nye pipen på midten og skyv den på plass.
4. Legg pipebraketten over den buede enden av pipen og fest den godt med bolten og låseskiven.

Skifte børstehalvdelen

1. Se Gjøre maskinen klar for vedlikehold (side 17).
2. Fjern børsten fra maskinen.
3. Løsne klemmene med en sekskantnøkkel, og fjern den fra børstehalvdelen (Figur 29).

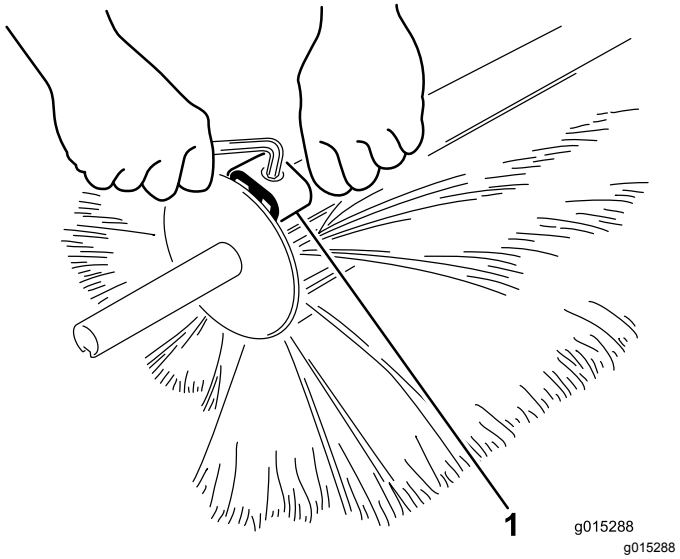

Figur 29

1. Klemme

4. Skill børstehalvdelene fra hverandre, og kast de(n) skadede delen(e) (Figur 30).

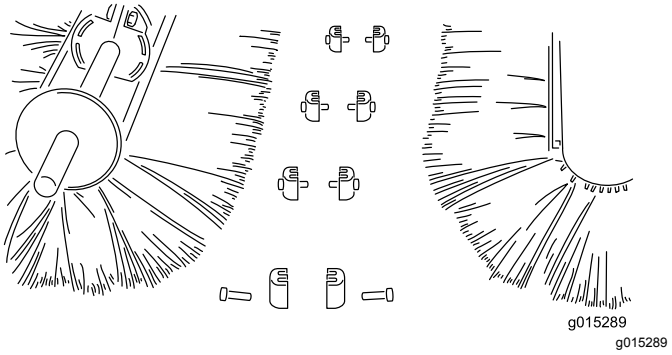

Figur 30

5. Monter den nye børstedelen ved å skyve dem sammen og feste begge ender med børsteklemmene. Når endene er festet, fest børsten med de gjenværende klemmene.

Rengjøring

Rengjøre viftehuset

⚠ ADVARSEL

Hvis viftehuset rengjøres mens viftehjulene er i bevegelse, kan det føre til at hendene kommer i kontakt med et viftehjul i bevegelse og forårsake personskader.

Før du fjerner rusk fra viftehuset, må du stanse motoren, ta ut nøkkelen og vente til alle bevegelige deler står stille.

1. Se Gjøre maskinen klar for vedlikehold (side 17).
2. Påse at viftehjulet har sluttet å rotere før du fjerner tilgangsplatene.
3. Løsne de to vingemutterne som fester tilgangsplaten (Figur 31).

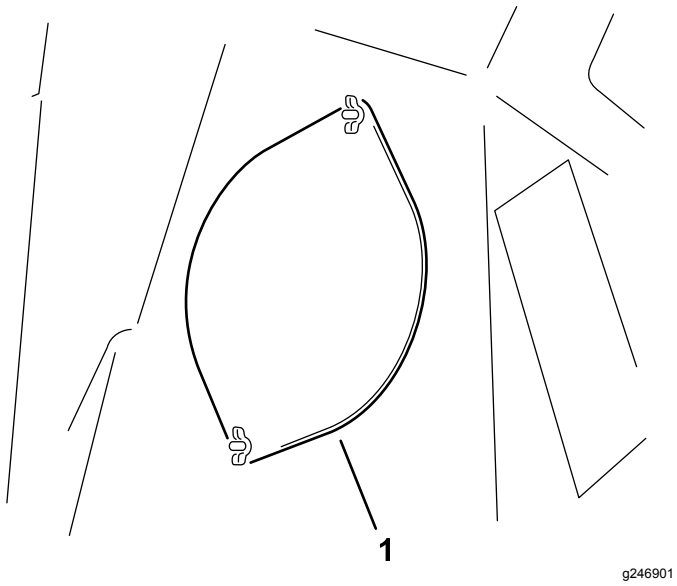

Figur 31

1. Tilgangsplate

4. Sving tilgangsplaten til side for å fjerne rusk.
5. Når rusket er fjernet, senk tilgangsplaten og fest den med vingemutterne. Gjenta prosedyren på den andre tilgangsplaten.

Lagring

Gjøre maskinen klar til lagring

1. Se Gjøre maskinen klar for vedlikehold (side 17).
2. Maskinen må oppbevares rent og tørt i en garasje eller på et lager.
3. Rengjør alle utvendige deler på maskinen for gress, smuss og skitt, spesielt sylinderhoderibbene på motoren og viftehuset.

   Viktig: **Du kan vaske maskinen med skånsomt vaskemiddel og vann. Maskinen må ikke trykkvaskes. Unngå å bruke mye vann, spesielt nær motoren.**

   Merk: Kjør maskinen med motoren ved høyeste turtall i to til fem minutter etter vask.
4. Vedlikehold luftrenseren. Se Overhale luftrenseren (side 18).
5. Bytte motorolje, se Skifte motorolje og filter (side 19).
6. Kontroller trykket i dekkene. Se Kontrollere trykket i dekkene (side 22).
7. Skift ut skadede piper eller børstehalvdeler. Se Skifte ut pipe på fleksitupp-rake (side 27) eller Skifte børstehalvdelen (side 27).
8. Fjern tennpluggledningen. Se Overhale tennpluggene (side 20).
9. Ta ut tennpluggene, og sjekk tilstanden.
10. Når tennpluggene er fjernet fra motoren, hell to spiseskjeer med motorolje inn i hvert tennplugghull og ved hjelp av starteren la motoren ta noen tørninger for å fordele oljen inne i sylinderen.
11. Sett inn tennpluggene, men ikke monter ledningene på tennpluggene.
12. Stram til alle festene. Alle skadde eller slitte deler må repareres eller mangler.
13. Spray en lett oljespray på luftehodelagrene (aksel- og demperkoblinger).
14. Reparer alle riper eller avskallinger i lakken. Du kan kjøpe lakk hos en autorisert Toro-distributør.
15. Legg en presenning over maskinen for å beskytte den og holde den ren.

Oppbevare maskinen i lengre perioder

Hvis maskinen skal lagres i mer enn 30 dager, må den behandles på følgende måte:

1. Se Gjøre maskinen klar for vedlikehold (side 17).
2. Bland et stabiliserings-/kondisjoneringsmiddel med petroleumsbase i drivstoffet på tanken. Følg blandingsinstruksjonene fra produsenten av stabiliseringsmiddelet.

   Viktig: **Ikke bruk stabiliseringsmidler med alkoholbase (etanol eller metanol).**

   Merk: Et stabiliserings-/kondisjoneringsmiddel er mest effektivt når det blandes med ferskt drivstoff og brukes kontinuerlig.
3. Kjør motoren i fem minutter for å fordele det behandlede drivstoffet i drivstoffsystemet.
4. Slå av motoren, la den kjøles ned og tøm drivstofftanken.
5. Start motoren og kjør den til den stopper.
6. Choke motoren. Start motoren, og la den gå til den ikke starter mer.
7. Resirkuler drivstoff som eventuelt skal avhendes i henhold til lokale forskrifter.

   Viktig: **Ikke oppbevar drivstoff som inneholder stabiliserings-/kondisjoneringsmiddel, lenger enn anbefalt av produsenten av middelet.**
8. Ta batteriklemmene av batteripolene, og fjern batteriet fra maskinen.
9. Rengjør batteriet, klemmene og polene med en stålbørste og en oppløsning av natron.
10. Smør kabelklemmene og batteripolene med smørefett eller vaselin for å hindre korrosjon.
11. Lad batteriet sakte opp i 24 timer hver 60. dag for å forhindre blysulfatering av batteriet.

⚠ ADVARSEL

Når batteriet lades, utvikles det gasser som kan eksplodere.

Ikke røyk i nærheten av batteriet og hold gnister og åpen ild borte fra det.

12. Påse at batteriet er fulladet for å forhindre at det fryser. Egenvekten til et fulladet batteri er mellom 1,26 og 1,30.
13. Oppbevar batteriet enten på en hylle eller på maskinen. La kablene være frakoblet hvis batteriet lagres på maskinen. Oppbevar batteriet på et kjølig sted for å hindre at batteriladingen forringes raskt.

Notat:

California Proposition 65-advarsel

Hva er denne advarselen?

Du kan se et produkt for salg som har følgende advarselsmerke:

ADVARSEL: Kreftfremkallende og skadelig for forplantningsevnen – www.p65Warnings.ca.gov.

Hva er Prop 65?

Prop 65 gjelder for enhver virksomhet som har drift i California, selger produkter i California eller som lager produkter som kan selges i eller fraktes inn i California. Det pålegger at Californias guvernør fører og offentliggjør en liste over kjemikalier som det er kjent at kan forårsake kreft, fosterskader og/eller annen forplantningsskade. Listen, som oppdateres hvert år, inkluderer hundrevis av kjemikalier som brukes i mange dagligvarer. Formålet med Prop 65 er å informere offentligheten om disse kjemikaliene, og hvor utsatt man er for dem.

Prop 65 forbyr ikke salget av produkter som inneholder disse kjemikaliene, men krever i stedet advarsler på produktene, på produktemballasjen eller i litteraturen som følger med produktet. Videre betyr ikke en Prop 65-advarsel at et produkt ikke oppfyller produktsikkerhetsstandarder eller -krav. Faktisk har Californias myndigheter gjort det klart at en Prop 65-advarsel «ikke er det samme som en regulatorisk uttalelse om hvorvidt et produkt er 'trygt' eller 'utrygt'». Mange av disse kjemikaliene er blitt benyttet i produkter som har vært i daglig bruk i årevis, uten noen dokumenterte skadevirkninger. Hvis du ønsker mer informasjon, gå til https://oag.ca.gov/prop65/faqs-view-all.

En Prop 65-advarsel betyr at et selskap har enten (1) vurdert eksponeringsnivået og konkludert med at det overstiger «ikke-signifikant risikonivå», eller (2) har valgt å gi en advarsel basert på at de vet at et oppført kjemisk stoff er brukt, men de har ikke vurdert eksponeringsnivået.

Gjelder denne loven overalt?

Prop 65-advarslene er kun pålagt under californisk lov. Disse advarslene kan ses over hele California, i alle slags sammenhenger, inkludert, men ikke begrenset til, restauranter, dagligvarebutikker, hoteller, skoler og sykehus samt på et bredt spekter av produkter. I tillegg fører enkelte Internett- og postordreforhandlere Prop 65-advarsler på nettsidene eller i katalogene sine.

Er Californias advarsler strengere eller mindre strenge enn de føderale reglene?

Prop 65-standarder er ofte strengere enn både føderale og internasjonale standarder. Det finnes forskjellige stoffer som krever en Prop 65-advarsel selv ved nivåer som er mye lavere enn grensene satt føderalt. For eksempel er Prop 65-standarden for advarsler om bly 0,5 µg/dag, noe som er godt under føderale og internasjonale nivåer.

Hvorfor har ikke alle lignende produkter en slik advarsel?

- Produkter som selges i California, trenger en Prop 65-merking, mens lignende produkter som selges andre steder, ikke trenger det.
- Et selskap som er involvert i en Prop 65-rettssak, og som kommer til et forlik, kan bli påkrevd å ha Prop 65-advarsler på produktene sine. Men andre selskaper som lager lignende produkter, blir ikke nødvendigvis pålagt det samme.
- Håndhevelsen av Prop 65 er ikke helt konsekvent.
- Selskaper kan velge å ikke gi advarsler, fordi de har konkludert med at det ikke er nødvendig for dem å gjøre dette under Prop 65. Det at et produkt ikke har en advarsel, betyr ikke at produktet er fri for de oppførte kjemikaliene på lignende nivå.

Hvorfor har Toro inkludert en slik advarsel?

Toro har valgt å gi forbrukere så mye informasjon som mulig, slik at de kan ta informerte beslutninger om produktene de kjøper og bruker. Toro gir advarsler i enkelte tilfeller hvor vi vet at én eller flere oppførte kjemikalier er brukt, uten å ha evaluert eksponeringsnivået, siden ikke alle oppgitte kjemikalier har en bestemt pålagt eksponeringsgrense. Selv om eksponeringen fra Toro-produkter kan være ubetydelig eller godt innenfor «ikke-signifikant risiko»-nivået, har Toro valgt å gi Prop 65-advarsler på en føre-var-basis. I tillegg kan Toro risikere å bli saksøkt av delstaten California eller private parter som ønsker at Prop 65 skal håndheves, og bli ilagt dyre bøter, hvis vi ikke gir slike advarsler.

TORO®

Count on it.