Form No. 3408-938 Rev C

Kosiarka 53 cm z mulczerem/tylnym koszem/wyrzutem bocznym

Model nr 29732—Numer seryjny 400000000 i wyższe

Model nr 29734—Numer seryjny 400000000 i wyższe

Podręcznik operatora

Wprowadzenie

Ta pchana kosiarka z obrotowymi ostrzami jest przeznaczona dla właścicieli domów z posesją. Została zaprojektowana przede wszystkim do koszenia trawy na dobrze utrzymanych trawnikach na posesjach. Nie jest przeznaczona do ścinania krzaków lub zastosowań w rolnictwie.

Przeczytaj uważnie poniższe informacje, aby poznać zasady właściwej obsługi i konserwacji urządzenia, nie uszkodzić go i uniknąć obrażeń ciała. Odpowiedzialność za prawidłowe i bezpieczne użytkowanie produktu spoczywa na Tobie.

Aby uzyskać informacje na temat urządzenia i akcesoriów, znaleźć dealera lub zarejestrować swoje urządzenie, skontaktuj się bezpośrednio z firmą Toro za pomocą witryny internetowej www.Toro.com.

Aby skorzystać z serwisu, zakupić oryginalne części Toro lub uzyskać dodatkowe informacje, skontaktuj się z przedstawicielem autoryzowanego serwisu lub biurem obsługi klienta firmy Toro, a także przygotuj numer modelu i numer seryjny urządzenia. Rysunek 1 przedstawia położenie numeru modelu i numeru seryjnego na produkcie.

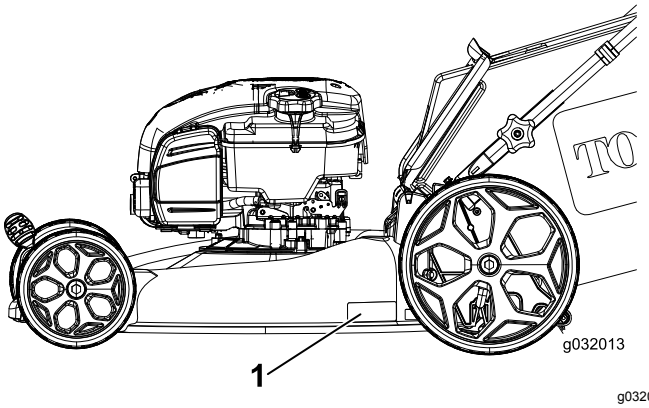

g032013

Rysunek 1

1. Tabliczka z numerem modelu i numerem seryjnym

W miejscu poniżej wpisz model produktu i numery seryjne:

Model nr _____

Numer seryjny _____

Niniejsza instrukcja zawiera opis potencjalnych zagrożeń, a zawarte w niej ostrzeżenia zostały oznaczone symbolem ostrzegawczym (Rysunek 2), który sygnalizuje niebezpieczeństwo mogące spowodować poważne obrażenia lub śmierć w razie zlekceważenia zalecanych środków ostrożności.

g000502

Rysunek 2

1. Symbol ostrzegawczy

W niniejszej instrukcji występują 2 słowa podkreślające wagę informacji. **Ważne** zwraca uwagę na szczególne informacje techniczne, a **Uwaga** podkreśla informacje ogólne wymagające uwagi.

Ten produkt spełnia wymagania wszystkich stosownych dyrektyw europejskich. Szczegółowe informacje można znaleźć na osobnej deklaracji zgodności (DOC) dołączonej do produktu.

Moment obrotowy na wale: Moment obrotowy na wale silnika został wyznaczony laboratoryjnie przez producenta silnika, zgodnie z wytycznymi Stowarzyszenia Inżynierów Motoryzacji (SAE) J1940. Rzeczywisty moment obrotowy silnika w kosiarce tej klasy może być znacznie niższy z powodu jej dostosowania do wymagań dotyczących bezpieczeństwa, emisji oraz eksploatacji. Specyfikację danego modelu kosiarki można znaleźć na stronie www.Toro.com.

Spis treści

Wprowadzenie 1
Bezpieczeństwo 2
Ogólne zasady bezpieczeństwa 2
Naklejki informacyjne i ostrzegawcze 3

© 2018—The Toro® Company
8111 Lyndale Avenue South
Bloomington, MN 55420

Zarejestruj produkt pod adresem www.Toro.com.

CE

Tłumaczenie oryginału (PL)
Wydrukowano w Meksyku
Wszelkie prawa zastrzeżone

3408-938 C

Montaż 4
1 Rozkładanie uchwytu 4
2 Umieszczenie linki rozrusznika linkowego w prowadnicy 5
3 Uzupełnianie oleju w silniku 6
4 Ładowanie akumulatora (tylko model z rozruchem elektrycznym) 6
5 Montaż worka na trawę 7
Przegląd produktu 8
Specyfikacje 8
Działanie 9
Before Operation 9
Bezpieczeństwo przed rozpoczęciem pracy 9
Uzupełnianie paliwa 9
Sprawdzanie poziomu oleju w silniku 10
Regulacja wysokości cięcia 10
Before Operation 11
Bezpieczeństwo podczas pracy 11
Uruchamianie silnika 11
Korzystanie z napędu samobieżnego (tylko model samobieżny) 12
Zatrzymywanie silnika 12
Rozdrabnianie ścinków 12
Workowanie ścinków 12
Boczny wyrzut ścinków trawy 13
Rady związane z posługiwaniem się urządzeniem 13
After Operation 14
Bezpieczeństwo po pracy 14
Składanie uchwytu 14
Czyszczenie dolnej części urządzenia. 15
Konserwacja 16
Zalecany harmonogram konserwacji 16
Zasady bezpieczeństwa podczas konserwacji 16
Przygotowanie do konserwacji 16
Wymiana filtra powietrza 16
Wymiana oleju silnikowego 17
Ładowanie akumulatora 18
Wymiana bezpiecznika 18
Wymiana ostrza 19
Regulacja linki napędu trybu samobieżnego 19
Przechowywanie 20
Przygotowanie maszyny do przechowywania 20
Przygotowanie maszyny po przechowywaniu 20

Bezpieczeństwo

Maszyna została zaprojektowana zgodnie z normą EN ISO 5395:2013.

Ogólne zasady bezpieczeństwa

Produkt ten może spowodować amputację dłoni i stóp oraz wyrzucać obiekty. Aby uniknąć poważnych obrażeń ciała, zawsze przestrzegaj wszystkich instrukcji dotyczących bezpieczeństwa.

Używanie produktu w celach niezgodnych z jego przeznaczeniem może okazać się niebezpieczne dla operatora i osób postronnych.

- Przed pierwszym uruchomieniem silnika należy zapoznać się z niniejszą *instrukcją obsługi*.
- Nie zbliżać dłoni ani stóp do ruchomych części maszyny.
- Zabronione jest używanie maszyny bez założonych i działających wszystkich osłon oraz innych urządzeń ochronnych.
- Nie zbliżać się do wyrzutnika. Osoby postronne powinny przebywać w bezpiecznej odległości od maszyny.
- Nie zezwalać dzieciom na podchodzenie w pobliże obszaru pracy. Nigdy nie pozwalaj dzieciom obsługiwać maszyny.
- Przed serwisowaniem, dolewaniem paliwa lub odblokowywaniem tunelu wyrzutowego należy zatrzymać maszynę i wyłączyć silnik.

Niewłaściwe użytkowanie lub konserwacja maszyny może spowodować obrażenia ciała. Aby zmniejszyć ryzyko urazu, należy postępować zgodnie z tymi instrukcjami bezpieczeństwa i zawsze zwracać uwagę na symbol dotyczący bezpieczeństwa, który oznacza UWAGA, OSTRZEŻENIE lub NIEBEZPIECZEŃSTWO – instrukcja dotycząca bezpieczeństwa osobistego. Nieprzestrzeganie powyższych zasad może doprowadzić do obrażeń ciała lub śmierci.

Dodatkowe informacje dotyczące bezpieczeństwa można znaleźć w stosownych rozdziałach niniejszej instrukcji.

Naklejki informacyjne i ostrzegawcze

Etykiety dotyczące bezpieczeństwa oraz instrukcje są wyraźnie widoczne dla operatora i znajdują się w pobliżu wszystkich miejsc potencjalnego zagrożenia. Uszkodzone i brakujące etykiety należy wymienić.

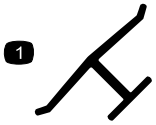

decaloemmarkt

Oznaczenie producenta

1. Identyfikuje ostrze jako część pochodzącą od oryginalnego producenta maszyny.

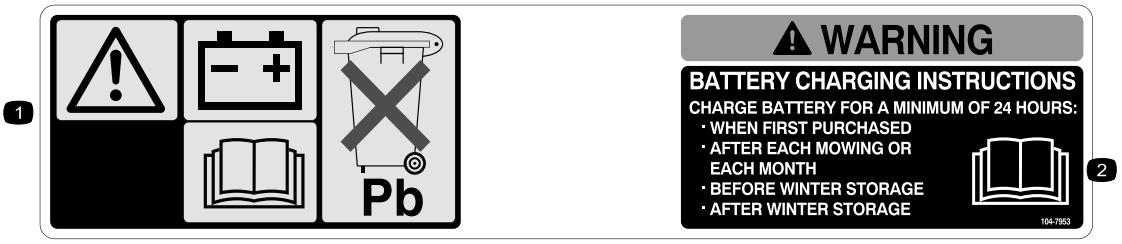

decal104-7953

104-7953

Tylko model z rozruchem elektrycznym

1. Ostrzeżenie — przeczytaj *Instrukcję obsługi*, aby uzyskać informacje na temat ładowania akumulatora. Zawiera ołów, nie wyrzucaj.
2. Przeczytaj *Instrukcję obsługi.*

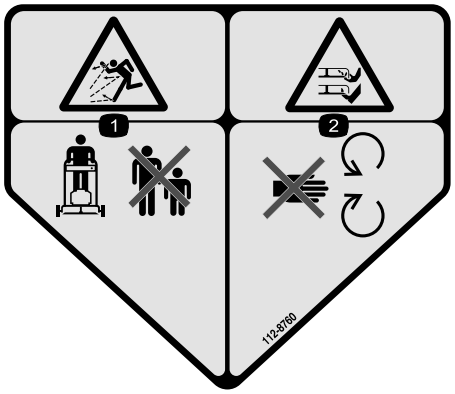

decal112-8760

112-8760

1. Uwaga na wyrzucane przedmioty – osoby postronne powinny stać w bezpiecznej odległości od maszyny.
2. Niebezpieczeństwo przecięcia/odcięcia ręki lub nogi – nie zbliżaj się do części ruchomych.

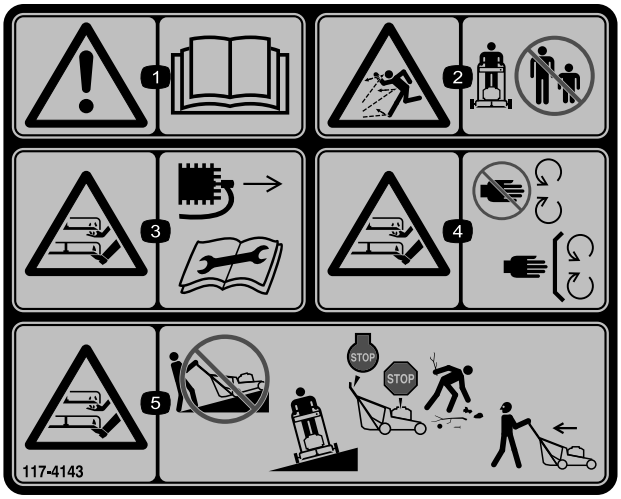

decal117-4143

117-4143

1. Ostrzeżenie – przeczytaj *Instrukcję obsługi*.
2. Uwaga na wyrzucane przedmioty – osoby postronne powinny stać w bezpiecznej odległości od maszyny.
3. Niebezpieczeństwo przecięcia/odcięcia ręki lub nogi, ostrze kosiarki – przed rozpoczęciem czynności serwisowych lub przeprowadzeniem konserwacji odłącz przewód świecy zapłonowej i przeczytaj instrukcje.
4. Niebezpieczeństwo zranienia/odcięcia ręki lub stopy, kontakt z ostrzem kosiarki – zachowaj bezpieczną odległość od części ruchomych; nie usuwaj żadnych zabezpieczeń ani osłon.
5. Niebezpieczeństwo zranienia /odcięcia ręki lub nogi, kontakt z ostrzem kosiarki — nie koś, jadąc w górę i w dół zboczy; koś, jadąc w poprzek zbocza, przed przystąpieniem do pracy zatrzymaj kosiarkę i wyłącz silnik, a następnie zbierz wszystkie większe zanieczyszczenia; przed rozpoczęciem cofania popatrz do tyłu i w dół.

Montaż

Ważne: **Zdejmij i wyrzuć zabezpieczający arkusz z tworzywa osłaniający silnik oraz wszelkie inne elementy z tworzywa lub folii użyte do zabezpieczenia maszyny.**

Ważne: **Aby zapobiec niezamierzonemu uruchomieniu, nie wkładaj kluczyka do wyłącznika zapłonu rozrusznika elektrycznego dopóki nie będziesz gotowy do uruchomienia silnika (dotyczy tylko modelu z rozruchem elektrycznym).**

1

Rozkładanie uchwytu

Nie są potrzebne żadne części

Procedura

⚠ OSTRZEŻENIE

Nieprawidłowe złożenie lub rozłożenie uchwytu może spowodować uszkodzenie linek, skutkując wystąpieniem niebezpiecznych warunków eksploatacji.

- **Rozkładając lub składając uchwyt, nie wolno dopuść do uszkodzenia linek.**
- **W przypadku uszkodzenia linki skontaktuj się z przedstawicielem autoryzowanego serwisu.**

1. Odkręć pokrętła i śruby uchwytu od obudowy maszyny (Rysunek 3).
2. Przymocuj uchwyt do obudowy maszyny (Rysunek 3).

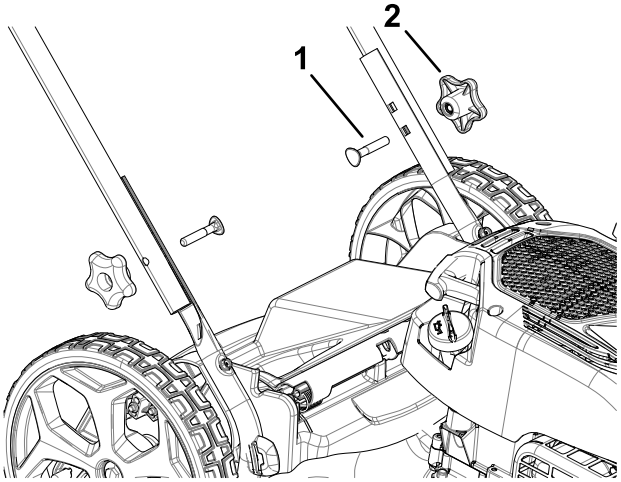

Rysunek 3

1. Śruba
2. Pokrętło

3. Przesuń uchwyt w pozycję roboczą (Rysunek 4).

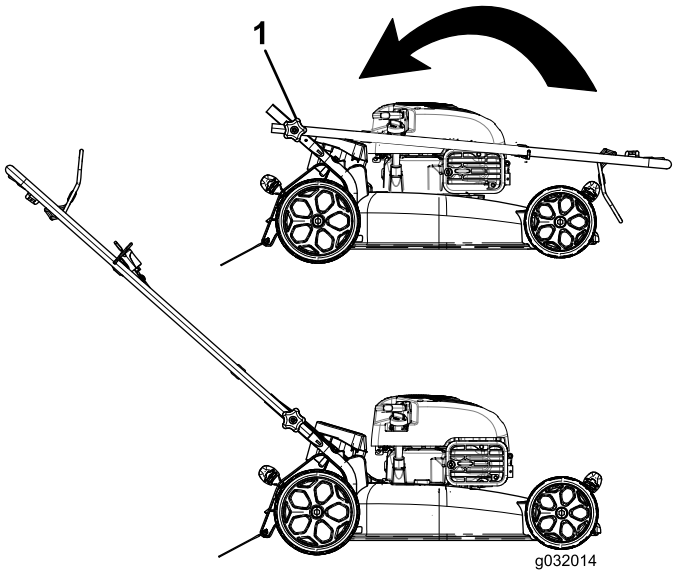

Rysunek 4

1. Pokrętło dźwigni (2)

Ważne: **Podczas składania uchwytu poprowadź linki na zewnątrz uchwytu Rysunek 5.**

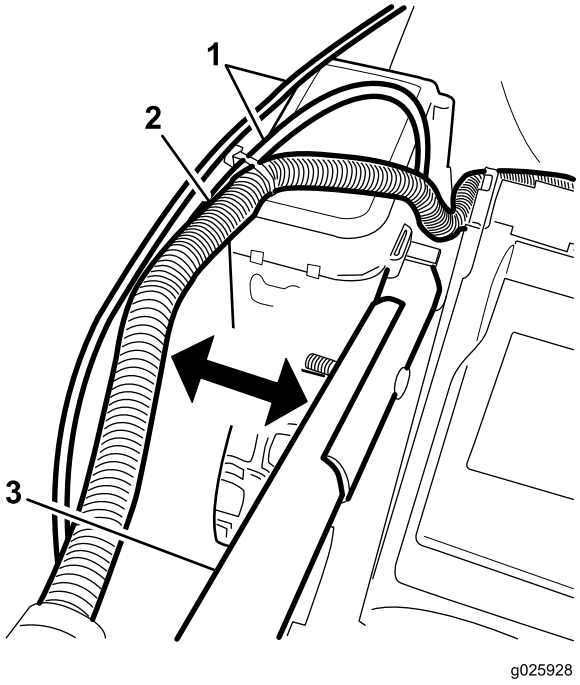

Rysunek 5

Pokazano model z rozruchem elektrycznym

1. Linki
2. Wiązka przewodów (tylko model z rozruchem elektrycznym)
3. Uchwyt

4. Zamontuj pokrętła uchwytu i dokręć je mocno ręką.

2

Umieszczenie linki rozrusznika linkowego w prowadnicy

Nie są potrzebne żadne części

Procedura

Ważne: **Aby bezpiecznie i łatwo uruchomić silnik przed każdym użyciem maszyny, umieść linkę rozrusznika linkowego w prowadnicy.**

Przyciągnij dźwignię sterującą ostrzem do górnego uchwytu i przeciągnij linkę rozrusznika przez prowadnicę linki na uchwycie (Rysunek 6).

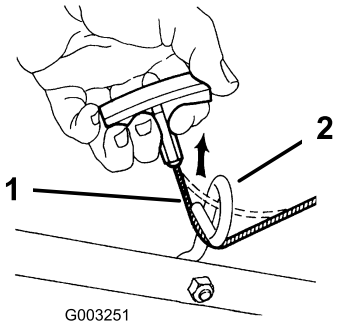

g003251

Rysunek 6

1. Linka rozrusznika linkowego
2. Prowadnica linki

3

Uzupełnianie oleju w silniku

Nie są potrzebne żadne części

Procedura

Ważne: **Maszyna jest dostarczana bez oleju silnikowego. Przed uruchomieniem silnika napełnij go olejem.**

Pojemność skrzyni korbowej: 0,53 litra

Lepkość oleju: Olej smarowy typu SAE 30 lub SAE 10W-30 z detergentami

Klasa serwisowa API: SJ lub wyższa

1. Ustaw maszynę na równym podłożu.
2. Wyjmij wskaźnik poziomu, obracając jego korek w lewo i wyciągając go (Rysunek 7).

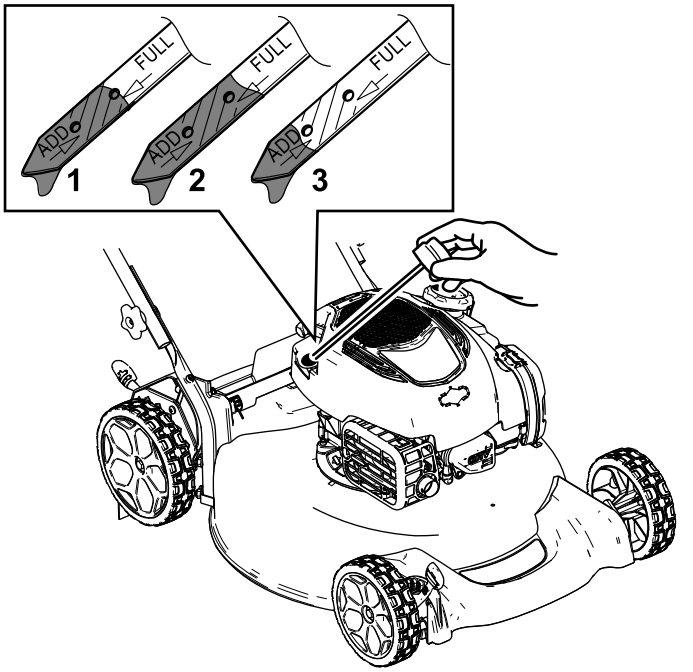

g197452

Rysunek 7

1. Pełny
2. Wysoki
3. Uzupełnij

3. Ostrożnie wlej przez szyjkę wlewu oleju około ¾ pojemności skrzyni korbowej oleju.
4. Odczekaj około 3 minut na ustabilizowanie się poziomu oleju w silniku.
5. Oczyść wskaźnik poziomu za pomocą suchej szmatki.
6. Wsuń wskaźnik poziomu do szyjki wlewu oleju, a następnie wyjmij go.
7. Odczytaj poziom oleju na wskaźniku (Rysunek 7).
   - Jeżeli poziom oleju jest niższy niż oznaczenie Uzupełnienie, wlewaj ostrożnie niewielką porcję oleju do szyjki wlewu, odczekaj 3 minuty i powtarzaj czynności od 3 do 6 do czasu, gdy poziom oleju osiągnie oznaczenie Maksymalny na wskaźniku.
   - Jeżeli poziom oleju wykracza poza poziom maksymalny, spuść jego nadmiar aż do osiągnięcia poziomu maksymalnego na wskaźniku, patrz Wymiana oleju silnikowego (Strona 17).

   Ważne: **Jeśli poziom oleju w skrzyni korbowej jest zbyt niski lub zbyt wysoki, uruchomienie silnika może spowodować jego uszkodzenie.**
8. Zamocuj pewnie wskaźnik poziomu w szyjce wlewu oleju.

4

Ładowanie akumulatora (tylko model z rozruchem elektrycznym)

Nie są potrzebne żadne części

Procedura

Patrz Ładowanie akumulatora (Strona 18).

5

Montaż worka na trawę

Nie są potrzebne żadne części

Procedura

1. Nałóż worek na trawę wokół ramy w sposób pokazany na Rysunek 8

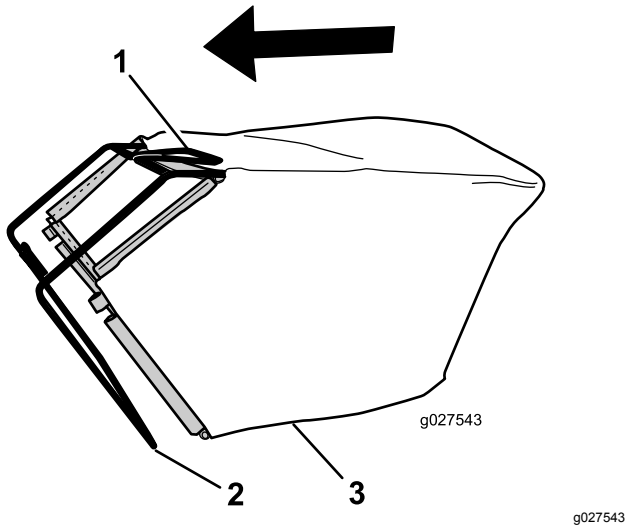

Rysunek 8

1. Uchwyt
2. Rama
3. Worek na trawę

Informacja: Nie nakładaj worka na uchwyt (Rysunek 8).

2. Zaczep dolny kanał worka na dolną część ramy (Rysunek 9).

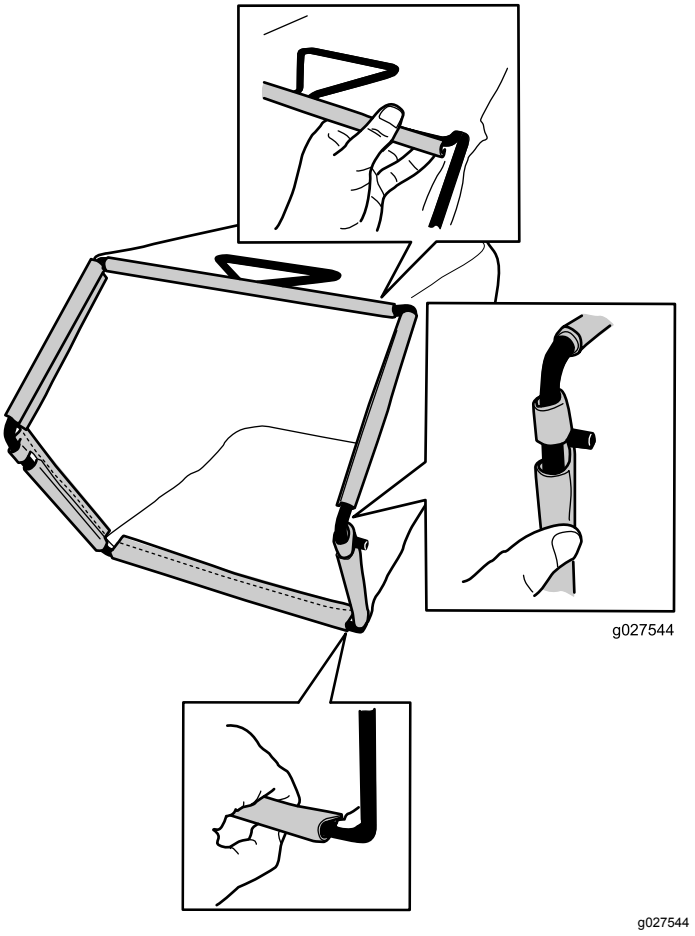

Rysunek 9

3. Zaczep kanały boczne i kanał górny worka odpowiednio na boczne i górne elementy ramy (Rysunek 9).

Przegląd produktu

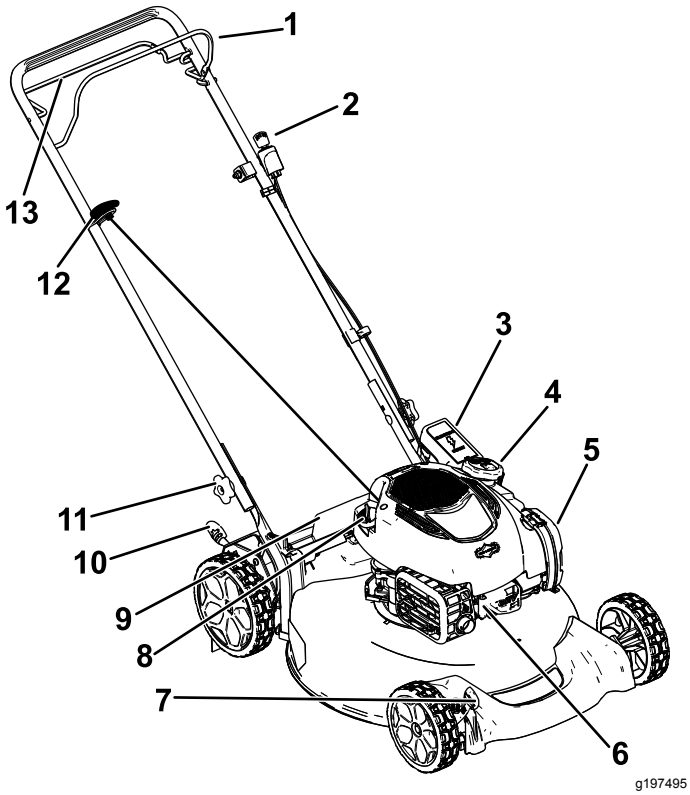

Rysunek 10

Pokazano model z rozruchem elektrycznym

1. Dźwignia sterująca ostrzami
2. Kluczyk zapłonu (tylko model z rozruchem elektrycznym).
3. Akumulator (tylko model z rozruchem elektrycznym)
4. Korek zbiornika paliwa
5. Filtr powietrza
6. Świeca zapłonowa
7. Dźwignia regulacji wysokości koszenia z przodu
8. Wlew/wskaźnik poziomu oleju
9. Drzwi tylne
10. Dźwignia regulacji wysokości koszenia z tyłu
11. Pokrętło dźwigni (2)
12. Uchwyt rozrusznika linkowego
13. Dźwignia napędu trybu samobieżnego

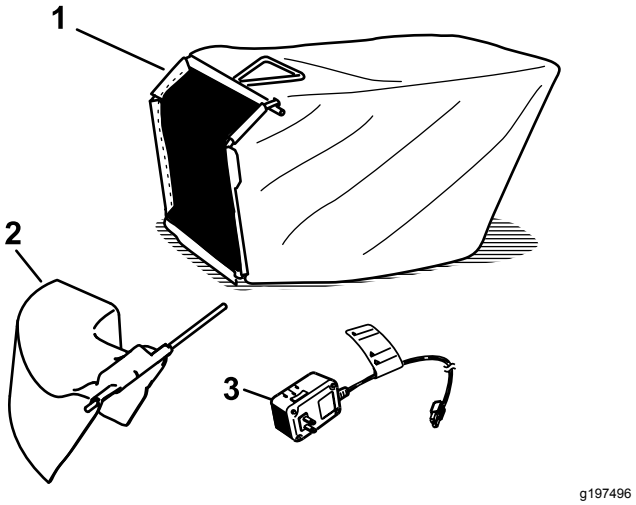

Rysunek 11

1. Worek na trawę
2. Tunel wyrzutu w bok
3. Ładowarka akumulatora (tylko model z rozruchem elektrycznym)

Specyfikacje

Model	Waga	Długość	Szerokość	Wysokość
29732	34 kg	140 cm	56 cm	102 cm
29734	39 kg	140 cm	56 cm	102 cm

Działanie

Before Operation

Bezpieczeństwo przed rozpoczęciem pracy

Ogólne zasady bezpieczeństwa

- Należy zapoznać się z bezpieczną obsługą urządzeń, elementami sterującymi operatora i znakami bezpieczeństwa.
- Sprawdź, czy wszystkie osłony i urządzenia zabezpieczające, takie jak drzwiczki i/lub wychwytywacze trawy, są prawidłowo zamocowane i działają prawidłowo.
- Zawsze sprawdzaj maszynę, aby upewnić się, że ostrza, śruby ostrzy oraz zespół tnący nie są zużyte ani uszkodzone.
- Sprawdź obszar, w którym zamierzasz używać maszyny, i usuń wszelkie obiekty, które mogłyby zostać podrzucone przez maszynę.
- Regulacja wysokości cięcia może doprowadzić do kontaktu z ruchomym ostrzem, ze skutkiem w postaci poważnych obrażeń ciała.
  - Wyłącz silnik, wyjmij kluczyk zapłonu (tylko model z rozruchem elektrycznym) i zaczekaj, aż wszystkie ruchome części się zatrzymają.
  - Regulując wysokość koszenia nie wkładaj palców pod obudowę.

Bezpieczeństwo związane z paliwem

⚠ NIEBEZPIECZEŃSTWO

Paliwo jest niezwykle łatwopalne i wybuchowe. Zapłon lub wybuch paliwa może poparzyć operatora i osoby postronne oraz spowodować straty materialne.

- **Aby zapobiec zapaleniu paliwa przez ładunek elektrostatyczny, przed napełnianiem ustaw kanister lub urządzenie bezpośrednio na podłożu, a nie w pojeździe ani na innym przedmiocie.**
- **Uzupełniaj zbiornik paliwa na zewnątrz, na otwartej przestrzeni, gdy silnik jest zimny. Wytrzyj paliwo, które się rozlało.**
- **Nie zbliżaj się do paliwa, kiedy palisz. Paliwo nie może znajdować się w pobliżu otwartego płomienia ani iskier.**
- **Przechowuj paliwo w atestowanym kanistrze, poza zasięgiem dzieci.**

⚠ OSTRZEŻENIE

W przypadku połknięcia paliwo jest szkodliwe dla zdrowia i może prowadzić do śmierci. Długotrwałe wystawienie na działanie oparów może wywołać poważne obrażenia i choroby.

- **Unikaj długotrwałego wdychania oparów paliwa.**
- **Nie zbliżaj rąk ani twarzy do pistoletu dystrybutora paliwa i otworu zbiornika paliwa.**
- **Unikaj kontaktu paliwa z oczami i ze skórą.**

Uzupełnianie paliwa

- Aby uzyskać najlepsze rezultaty, używaj tylko czystej, świeżej (poniżej 30 dni) benzyny bezołowiowej o liczbie oktanowej 87 lub wyższej (metoda klasyfikacji [R+M)/2]).
- Akceptowalne jest paliwo natlenione, zawierające do 10% objętościowych etanolu lub 15% MTBE.
- **Etanol:** Benzyna o zawartości do 10% etanolu (gasohol) lub 15% MTBE (etyl metylowo-tert-butylowy) zgodnie z objętością jest dopuszczalna. Etanol i MTBE to nie to samo. Benzyna o zawartości 15% etanolu (E15) nie może być stosowana. **Zabrania się stosowania benzyny o zawartości powyżej 10% etanolu (zgodnie z objętością),** na przykład E15 (zawiera 15% etanolu), E20 (zawiera 20% etanolu) lub E85 (zawiera do 85% etanolu).

Zastosowanie nieprawidłowego rodzaju benzyny może skutkować problemami z wydajnością i/lub uszkodzeniem silnika, które może nie być objęte gwarancją.

- **Nie** używaj benzyny zawierającej metanol.
- **Zabrania się** przechowywania paliwa w zbiorniku lub kanistrach przez okres zimowy, o ile nie zastosowano stabilizatora paliwa.
- **Nie dolewaj oleju** do benzyny.

Ważne: **Aby zmniejszyć problemy z rozruchem, dodawaj stabilizator do paliwa przez cały sezon, mieszając go z benzyną mającą nie więcej niż 30 dni.**

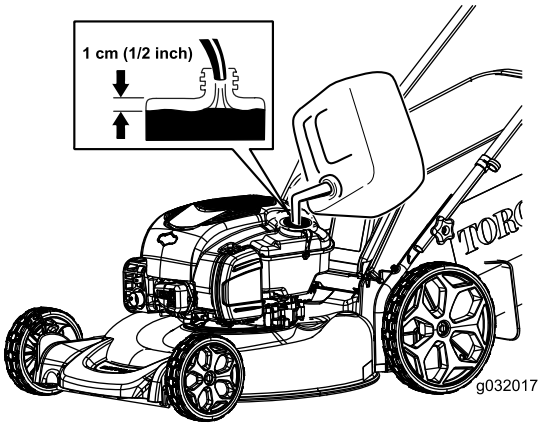

g032017

Rysunek 12

Sprawdzanie poziomu oleju w silniku

Okres pomiędzy przeglądami: Przed każdym użyciem lub codziennie

Pojemność skrzyni korbowej: 0,53 litra

Lepkość oleju: Olej smarowy typu SAE 30 lub SAE 10W-30 z detergentami

Klasa serwisowa API: SJ lub wyższa

1. Ustaw maszynę na równym podłożu.
2. Wyjmij wskaźnik poziomu, obracając jego korek w lewo i wyciągając go (Rysunek 13).

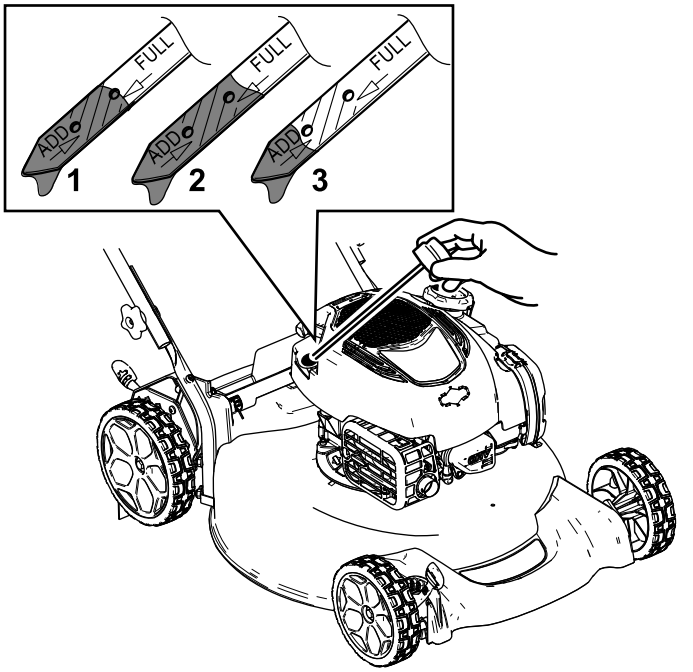

g197452

Rysunek 13

1. Pełny
2. Wysoki
3. Uzupełnij

3. Oczyść wskaźnik poziomu za pomocą suchej szmatki.
4. Wsuń wskaźnik poziomu do szyjki wlewu oleju, a następnie wyjmij go.
5. Odczytaj poziom oleju na wskaźniku (Rysunek 13).
   - Jeżeli poziom oleju jest niższy niż oznaczenie „Uzupełnienie”, wlej ostrożnie niewielką porcję oleju przez szyjkę wlewu, odczekaj 3 minuty i powtarzaj czynności od 3 do 5 do czasu, gdy poziom oleju osiągnie oznaczenie „Maksymalny” na wskaźniku.
   - Jeżeli olej wykracza poza poziom maksymalny, spuść jego nadmiar aż do osiągnięcia poziomu maksymalnego na wskaźniku poziomu. Aby spuścić nadmiar oleju, patrz Wymiana oleju silnikowego (Strona 17).

   Ważne: **Jeśli poziom oleju w skrzyni korbowej jest zbyt niski lub zbyt wysoki, uruchomienie silnika może spowodować jego uszkodzenie.**
6. Zamocuj pewnie wskaźnik poziomu w szyjce wlewu oleju.

Regulacja wysokości cięcia

Wyreguluj odpowiednio wysokość koszenia. Ustaw przednie i tylne koła na tej samej wysokości.

Informacja: Aby unieść lub opuścić maszynę, ustaw dźwignie regulacji wysokości koszenia w sposób pokazany na Rysunek 14.

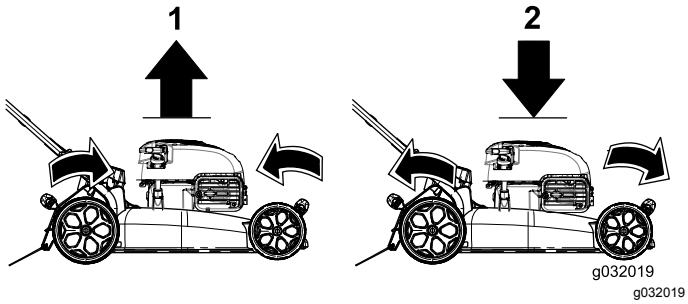

Rysunek 14

1. Uniesienie maszyny
2. Opuszczenie maszyny

Ważne: **Dostępne wysokości koszenia to: 32, 44, 57, 70, 83 i 95 mm.**

Before Operation

Bezpieczeństwo podczas pracy

Ogólne zasady bezpieczeństwa

- Należy stosować odpowiedni ubiór, w tym ochronę oczu, pełne obuwie robocze z podeszwą antypoślizgową i ochronniki słuchu. Zwiąż włosy, jeśli są długie, zabezpiecz luźne ubranie, i nie noś biżuterii.
- Nie używaj maszyny, będąc chorym, zmęczonym lub pod wpływem alkoholu lub narkotyków.
- Ostrze jest ostre; kontakt z nim może doprowadzić do poważnych obrażeń ciała. Przed opuszczeniem stanowiska operatora wyłącz silnik, wyjmij kluczyk zapłonu (tylko model z rozruchem elektrycznym) i odczekaj, aż wszystkie części ruchome się zatrzymają.
- Po zwolnieniu dźwigni sterującej ostrzami silnik powinien się wyłączyć, a ostrze powinno się zatrzymać w ciągu trzech sekund. Jeżeli tak się nie stanie, natychmiast przestań korzystać z maszyny i skontaktuj się z przedstawicielem autoryzowanego serwisu.
- Korzystaj z urządzenia tylko przy dobrej widoczności i odpowiednich warunkach pogodowych. Nie używaj maszyny, jeżeli występuje ryzyko wystąpienia wyładowań atmosferycznych.
- Mokra trawa lub liście mogą doprowadzić do poważnych obrażeń ciała w przypadku poślizgnięcia się na nich i kontaktu z ostrzem. Unikaj koszenia w mokrych warunkach.
- Zachowaj szczególną ostrożność, zbliżając się do zakrętów z ograniczoną widocznością, krzewów, drzew lub innych obiektów, które mogą ograniczać widoczność.
- Uważaj na dziury, koleiny, garby, kamienie lub inne ukryte obiekty. Praca na nierównym terenie może spowodować ześlizgnięcie się i upadek.
- Po uderzeniu w przedmiot lub w razie wystąpienia odbiegających od normy drgań zatrzymaj maszynę i sprawdź ostrza. Przed kontynuowaniem pracy przeprowadź wszystkie niezbędne naprawy.
- Przed opuszczeniem stanowiska operatora wyłącz silnik, wyjmij kluczyk zapłonu (tylko model z rozruchem elektrycznym) i odczekaj, aż wszystkie części ruchome się zatrzymają.
- Jeśli silnik pracował, tłumik może być gorący i spowodować poważne oparzenia. Zachowaj odległość od gorącego tłumika.
- Sprawdzaj często elementy wychwytywacza trawy oraz osłony wylotowej i wymieniaj w razie potrzeby części na zalecane przez producenta.
- Używaj wyłącznie akcesoriów i osprzętu zatwierdzonych przez firmę Toro®.

Bezpieczeństwo pracy na zboczu

- Koś zawsze w poprzek zbocza; nigdy w górę lub w dół. Zachowaj szczególną ostrożność, gdy zmieniasz kierunek jazdy na zboczach.
- Nie wolno kosić na nadmiernie stromych zboczach. Przy słabym oparciu stóp o grunt mogą wystąpić spowodowane ześlizgnięciem się i upadkiem.
- Zachowaj ostrożność przy koszeniu w pobliżu zboczy, rowów lub nasypów.

Uruchamianie silnika

1. Dosuń dźwignię sterującą ostrzem (Rysunek 15) do uchwytu.

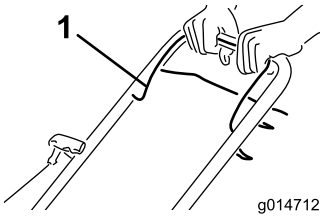

Rysunek 15

1. Dźwignia sterująca ostrzami

2. Włóż kluczyk do wyłącznika rozrusznika elektrycznego i przekręć go (tylko model z rozruchem elektrycznym; patrz Rysunek 16) lub pociągnij za uchwyt rozrusznika linkowego (Rysunek 17).

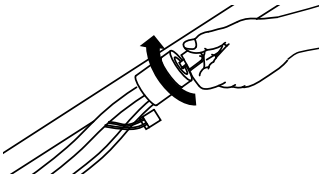

g014717

Rysunek 16

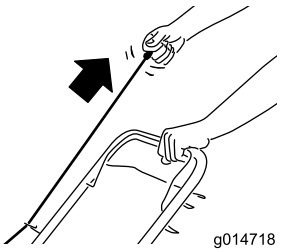

g014718

Rysunek 17

Informacja: Jeśli maszyna nie uruchamia się mimo kilku prób, skontaktuj się z przedstawicielem autoryzowanego serwisu.

Korzystanie z napędu samobieżnego (tylko model samobieżny)

Aby użyć napędu trybu samobieżnego, naciśnij dźwignię napędu trybu samobieżnego (Rysunek 18) w kierunku uchwytu i przytrzymaj ją.

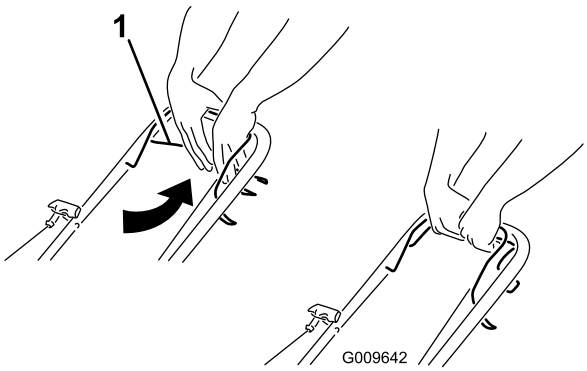

g009642

Rysunek 18

1. Dźwignia napędu trybu samobieżnego

Aby wyłączyć napęd trybu samobieżnego, zwolnij dźwignię napędu trybu samobieżnego.

Informacja: Ustalona zostanie maksymalna prędkość jazdy w trybie samobieżnym. Aby zmniejszyć prędkość jazdy, zwiększ odstęp między dźwignią napędu trybu samobieżnego a uchwytem.

Zatrzymywanie silnika

Okres pomiędzy przeglądami: Przed każdym użyciem lub codziennie

Aby wyłączyć silnik, puść dźwignię sterowania ostrzami (Rysunek 19).

Informacja: Jeżeli odchodzisz od maszyny, wyjmij kluczyk zapłonu (tylko model z rozruchem elektrycznym).

Ważne: **Po zwolnieniu dźwigni sterującej ostrzem silnik i ostrze powinny zatrzymać się w ciągu 3 sekund. Jeśli nie zatrzymają się prawidłowo, zatrzymaj natychmiast maszynę i skontaktuj się z przedstawicielem autoryzowanego serwisu.**

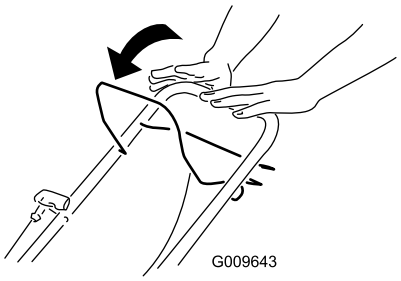

g009643

Rysunek 19

Rozdrabnianie ścinków

Urządzenie jest fabrycznie przystosowane do rozdrabniania ścinków trawy i liści oraz wyrzucania ich z powrotem na trawnik.

Jeśli na maszynie zamontowany jest worek na trawę, zdemontuj go przed rozdrabnianiem ścinków. Patrz Demontaż worka na trawę (Strona 13).

Workowanie ścinków

Aby pozbierać ścinki liści z trawnika, użyj worka na trawę.

Montaż worka na trawę

1. Unieś drzwi tylne (Rysunek 20).

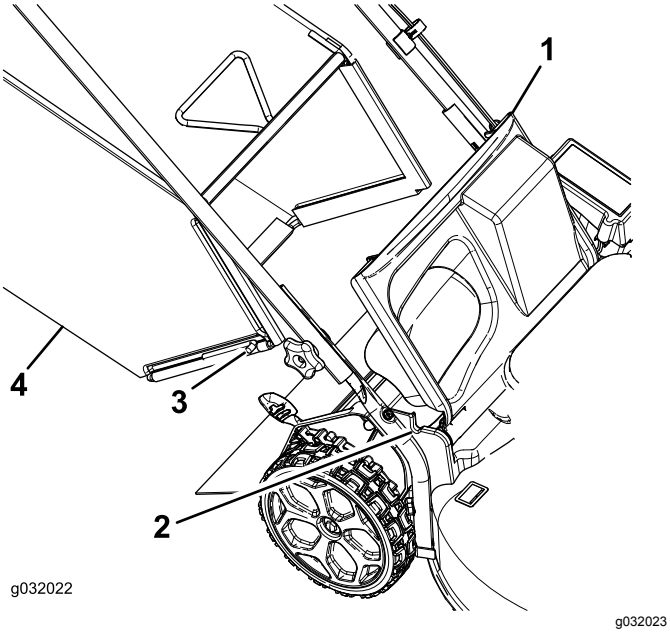

Rysunek 20

1. Drzwi tylne
2. Wycięcie we wsporniku uchwytu (2)
3. Końcówka pręta (2)
4. Worek na trawę

2. Wsuń końcówki pręta worka na trawę w wycięcia we wsporniku uchwytu (Rysunek 20).
3. Oprzyj drzwi tylne na worku.

Demontaż worka na trawę

1. Unieś drzwi tylne (Rysunek 20).
2. Wysuń uchwyt worka na trawę z wycięć we wspornikach uchwytu, a następnie zdejmij worek na trawę.
3. Zamknij drzwi tylne.

Boczny wyrzut ścinków trawy

Montaż tunelu wyrzutu bocznego

1. Unieś drzwi tylne (Rysunek 21).

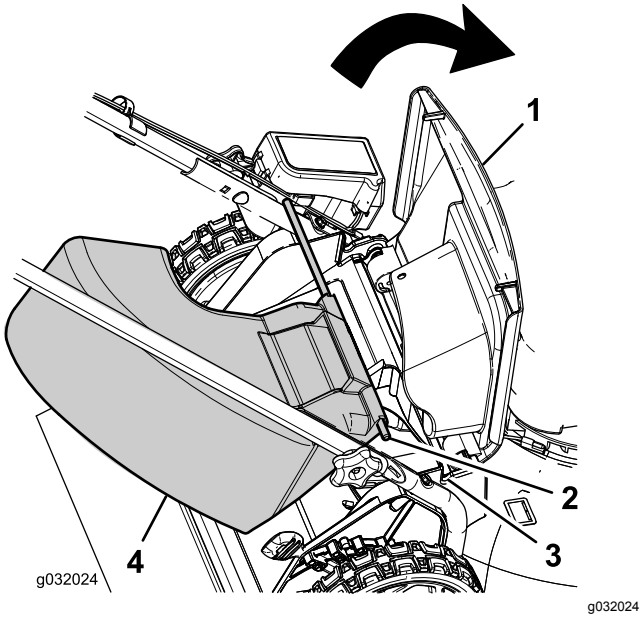

Rysunek 21

1. Drzwi tylne
2. Końcówka pręta (2)
3. Wycięcie we wsporniku uchwytu (2)
4. Tunel wyrzutu w bok

Informacja: Jeśli na maszynie zamontowany jest worek na trawę, zdemontuj go; patrz Demontaż worka na trawę (Strona 13).

2. Wsuń końcówki pręta tunelu wyrzutu w bok w wycięcia we wsporniku uchwytu (Rysunek 21).
3. Oprzyj drzwi tylne na tunelu.

Demontaż tunelu wyrzutu bocznego

1. Unieś drzwi tylne (Rysunek 21).
2. Wysuń tunel wyrzutu w bok z wycięć we wspornikach uchwytu, a następnie wyjmij tunel z maszyny.
3. Zamknij drzwi tylne.

Rady związane z posługiwaniem się urządzeniem

Ogólne wskazówki dotyczące koszenia

- Sprawdź obszar, w którym zamierzasz używać maszyny, i usuń wszelkie obiekty, które mogłyby zostać podrzucone przez maszynę.
- Unikaj uderzania ostrzem w lite obiekty. Nigdy nie koś celowo nad żadnym obiektem.

- Jeśli maszyna uderzy w jakiś przedmiot lub zacznie wibrować, natychmiast wyłącz silnik, wyjmij kluczyk (tylko model z rozruchem elektrycznym), odłącz przewód świecy zapłonowej i sprawdź, czy maszyna nie jest uszkodzona.
- Aby uzyskać najlepszą wydajność, przez rozpoczęciem sezonu koszenia zamontuj nowe ostrze.
- W razie konieczności wymień ostrze wykorzystując zamiennik marki Toro

Koszenie trawy

- Ścinaj za jednym razem tylko około jednej trzeciej źdźbła trawy. Nie koś przy ustawieniu wysokości niższym od 51 mm, z wyjątkiem sytuacji, gdy trawa jest rzadka lub koszenie odbywa się późną jesienią, kiedy wzrost jest spowolniony.
- Kosząc trawę o wysokości powyżej 15 cm pracuj przy najwyższym ustawieniu wysokości koszenia i poruszaj się wolniej. Następnie koś przy niższym ustawieniu, aby uzyskać najlepszy wygląd trawy. Jeżeli trawa jest za długa, urządzenie może się zablokować, co spowoduje zgaśnięcie silnika.
- Mokra trawa i liście mają tendencję do tworzenia brył w ogródku i powodować zablokowanie maszyny lub zgaśnięcie silnika. Unikaj koszenia w mokrych warunkach.
- Pamiętaj, że bardzo suche warunki zwiększają zagrożenie pożarem. Zwracaj uwagę na lokalne ostrzeżenia o zagrożeniu pożarowym. Maszyna musi się znajdować z dala od suchej trawy i liści pozostałych po koszeniu.
- Zmieniaj kierunek koszenia. Ułatwia to rozrzucanie ścinków na trawniku, zapewniające równomierne użyźnienie.
- Jeśli wygląd trawnika po zakończeniu koszenia jest niezadowalający, spróbuj zastosować jedną z następujących metod:
  - Wymień ostrze lub naostrz je.
  - Podczas koszenia przemieszczaj się wolniej.
  - Zwiększ wysokość koszenia maszyny.
  - Koś trawę częściej.
  - Nakładaj pokosy na siebie zamiast kosić jeden pokos za każdym przejazdem.

After Operation

Bezpieczeństwo po pracy

Ogólne zasady bezpieczeństwa

- Oczyść maszynę z trawy i innych pozostałości, aby zapobiec ewentualnym pożarom. Pamiętaj, aby usunąć rozlany olej lub rozlane paliwo.
- Przed przechowywaniem maszyny w jakimkolwiek pomieszczeniu zaczekaj, aż silnik ostygnie.
- Nie wolno przechowywać maszyny lub kanistra na paliwo w pobliżu otwartego ognia, iskier lub lamp kontrolnych, takich jak montowane na podgrzewaczu wody lub innych urządzeniach.

Bezpieczeństwo podczas transportu

- Przed załadowaniem maszyny na pojazd w celu jej przewozu wyjmij kluczyk zapłonu (tylko model z rozruchem elektrycznym).
- Zachowaj ostrożność podczas umieszczania maszyny na przyczepie lub zjeżdżania z niej.
- Zabezpiecz maszynę przed stoczeniem się.

Składanie uchwytu

1. Wyjmij kluczyk zapłonu (tylko model z rozruchem elektrycznym).
2. Poluzuj pokrętła uchwytu, aż górny uchwyt da się swobodnie poruszać (Rysunek 22).

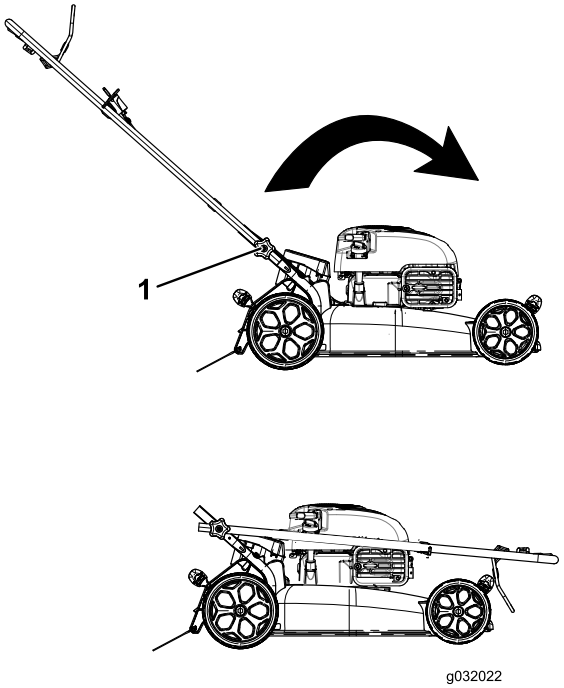

g032022

Rysunek 22

1. Pokrętło dźwigni (2)

3. Przechyl uchwyt do przodu, w sposób pokazany na Rysunek 22.

Czyszczenie dolnej części urządzenia.

Okres pomiędzy przeglądami: Po każdym zastosowaniu

1. Przy pracującym silniku na płaskiej utwardzonej powierzchni skieruj strumień wody na przód **prawego** tylnego koła (Rysunek 23).

   Woda rozpryśnie się na drodze ostrza, usuwając ścinki.

g002600

Rysunek 23

2. Gdy ścinki przestaną się wydobywać, wyłącz wodę i przesuń urządzenie w suche miejsce.
3. Uruchom silnik na kilka minut, aby osuszyć spód maszyny i zapobiec jego rdzewieniu.

Konserwacja

Informacja: Określ lewą i prawą stronę maszyny ze standardowego stanowiska operatora.

Zalecany harmonogram konserwacji

Częstotliwość serwisowania	Procedura konserwacji
Przed każdym użyciem lub codziennie	• Sprawdź poziom oleju w silniku. • Sprawdź, czy silnik zatrzymuje się w ciągu 3 sekund po zwolnieniu dźwigni sterującej ostrzami.
Po każdym zastosowaniu	• Usuń ścinki trawy i zanieczyszczenia spod maszyny.
Co 25 godzin	• Wymień filtr powietrza; w warunkach zapylenia wymieniaj go częściej. • Ładuj akumulator przez 24 godziny (tylko model z rozruchem elektrycznym).
Co 100 godzin	• Oczyść układ chłodzenia (patrz podręcznik użytkownika silnika). • Wymień świecę zapłonową.
Przed składowaniem	• Opróżnij zbiornik paliwa zgodnie ze wskazówkami przed naprawami oraz przed rozpoczęciem posezonowego przechowywania.
Co rok	• Wymień ostrze lub naostrz je (częściej, jeżeli krawędzie tępią się szybciej).

Ważne: **Dodatkowe procedury konserwacyjne zostały podane w instrukcji obsługi silnika.**

Zasady bezpieczeństwa podczas konserwacji

- Przed wykonaniem jakichkolwiek czynności konserwacyjnych odłącz kabel świecy zapłonowej od świecy i wyjmij kluczyk zapłonu (tylko model z rozruchem elektrycznym).
- Podczas serwisowania maszyny należy stosować rękawice i okulary ochronne.
- Ostrze jest ostre; kontakt z nim może doprowadzić do poważnych obrażeń ciała. Podczas serwisowania ostrza, należy stosować rękawice ochronne.
- Nie manipuluj przy urządzeniach zabezpieczających. Regularnie sprawdzaj prawidłowość ich działania.
- Wywrócenie maszyny może spowodować wyciek paliwa. Paliwo jest łatwopalne, ma właściwości wybuchowe i może spowodować obrażenia ciała. Poczekaj, aż pracujący silnik zgaśnie z braku paliwa lub usuń je pompką ręczną; nie używaj lewara.

Przygotowanie do konserwacji

1. Wyłącz silnik, wyjmij kluczyk zapłonu (tylko model z rozruchem elektrycznym) i zaczekaj, aż wszystkie ruchome części się zatrzymają.
2. Odłącz przewód od świecy zapłonowej (Rysunek 24).

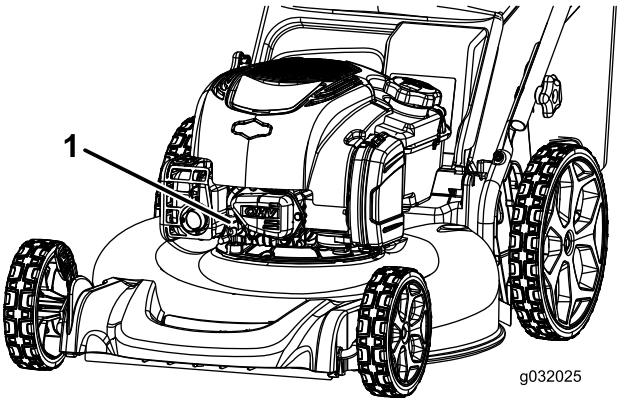

g032025

Rysunek 24

1. Przewód świecy zapłonowej

3. Po wykonaniu procedur konserwacyjnych podłącz kabel świecy zapłonowej do świecy.

Wymiana filtra powietrza

Okres pomiędzy przeglądami: Co 25 godzin/Co rok (Zale¿nie od tego, co nast¹pi pierwsze)

1. Pociągnij zaczep, aby otworzyć pokrywę filtra powietrza (Rysunek 25).

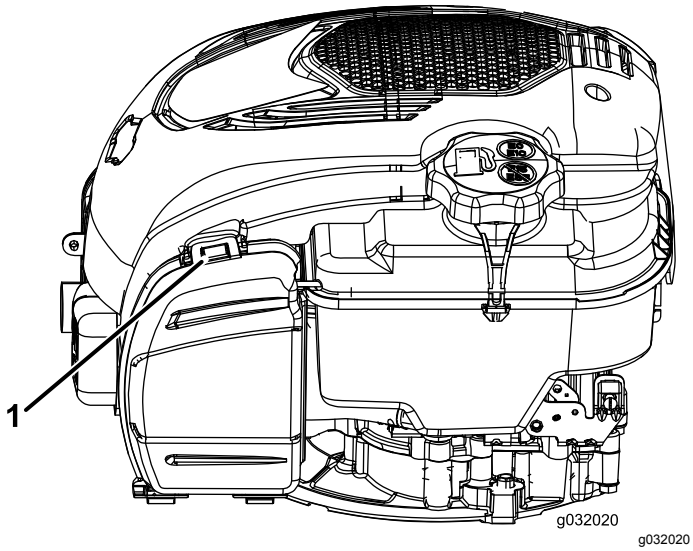

Rysunek 25

1. Występ

2. Wymień filtr powietrza.
3. Zamknij pokrywę filtra powietrza.

Wymiana oleju silnikowego

Wymiana oleju w silniku nie jest wymagana, ale jeżeli pojawi się taka potrzeba, postępuj zgodnie z poniższą procedurą.

Informacja: Uruchom silnik na kilka minut przed wymianą oleju, aby go rozgrzać. Rozgrzany olej łatwiej wypływa i zawiera więcej zanieczyszczeń.

Pojemność skrzyni korbowej: 0,53 litra

Lepkość oleju: Olej smarowy typu SAE 30 lub SAE 10W-30 z detergentami

Klasa serwisowa API: SJ lub wyższa

1. Ustaw maszynę na równym podłożu.
2. Patrz Przygotowanie do konserwacji (Strona 16).
3. Wyjmij wskaźnik poziomu, obracając jego korek w lewo i wyciągając go (Rysunek 26).

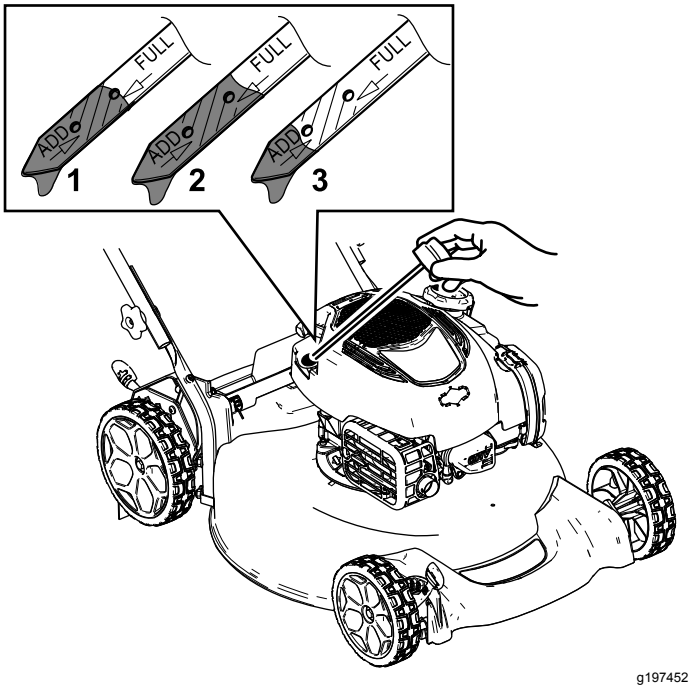

Rysunek 26

1. Pełny
2. Wysoki
3. Uzupełnij

4. Przechyl maszynę na bok (tak, aby filtr powietrza był skierowany w górę), aby spuścić zużyty olej przez szyjkę wlewu oleju (Rysunek 27).

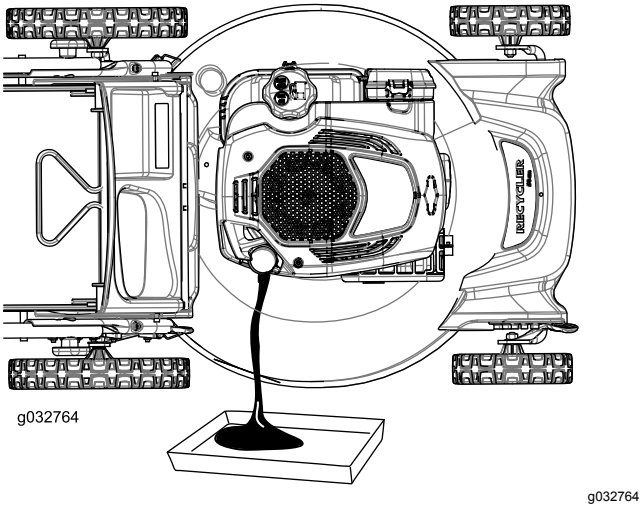

Rysunek 27

5. Po spuszczeniu zużytego oleju ustaw maszynę ponownie w położeniu roboczym.
6. Ostrożnie wlej przez szyjkę wlewu oleju około ¾ pojemności skrzyni korbowej oleju.
7. Odczekaj około 3 minut na ustabilizowanie się poziomu oleju w silniku.
8. Oczyść wskaźnik poziomu za pomocą suchej szmatki.

9. Wsuń wskaźnik poziomu do szyjki wlewu oleju, a następnie wyjmij go.
10. Odczytaj poziom oleju na wskaźniku (Rysunek 26).
    - Jeżeli poziom oleju jest niższy niż oznaczenie „Uzupełnienie”, wlewaj ostrożnie niewielką porcję oleju do szyjki wlewu, odczekaj 3 minuty i powtarzaj czynności od 8 do 10 do czasu, gdy poziom oleju osiągnie oznaczenie „Maksymalny” na wskaźniku.
    - Jeżeli poziom oleju wykracza poza poziom maksymalny, spuść jego nadmiar aż do osiągnięcia poziomu maksymalnego na wskaźniku poziomu.

    Ważne: **Jeśli poziom oleju w skrzyni korbowej jest zbyt niski lub zbyt wysoki, uruchomienie silnika może spowodować jego uszkodzenie.**
11. Zamocuj pewnie wskaźnik poziomu w szyjce wlewu oleju.
12. Przekaż zużyty olej do recyklingu.

Ładowanie akumulatora

Tylko model z rozruchem elektrycznym

Okres pomiędzy przeglądami: Co 25 godzin

Najpierw ładuj akumulator przez 24 godziny, następnie co miesiąc (co 25 uruchomień) bądź według potrzeb. Zawsze używaj ładowarki w osłoniętej przestrzeni i ładuj akumulator w temperaturze pokojowej (22°C), jeśli to możliwe.

1. Podłącz ładowarkę do wiązki przewodów umieszczonej pod kluczykiem zapłonu (Rysunek 28.

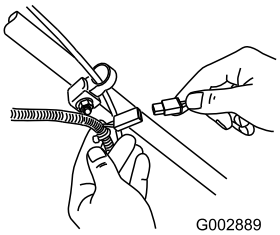

g002889

Rysunek 28

2. Podłącz ładowarkę do gniazdka w ścianie.

   Informacja: Jeśli akumulator nie utrzymuje ładunku, należy poddać akumulator ołowiowo-kwasowy recyklingowi lub utylizacji, zgodnie z lokalnymi przepisami.

Informacja: Ładowarka akumulatora może mieć 2-kolorowy wyświetlacz LED, wskazujący następujące stany ładowania:

- Czerwona lampka wskazuje, że ładowarka ładuje akumulator.
- Zielona lampka wskazuje, że akumulator jest całkowicie naładowany lub ładowarka jest odłączona od akumulatora.
- Migająca lampka, zmieniająca kolor między czerwonym a zielonym, wskazuje, że akumulator jest niemal całkowicie naładowany. Ten stan utrzymuje się przez kilka minut, do chwili pełnego naładowania akumulatora.

Wymiana bezpiecznika

Tylko model z rozruchem elektrycznym

Jeśli akumulator nie ładuje się lub silnik nie daje się uruchomić rozrusznikiem elektrycznym, bezpiecznik może być przepalony. Wymień go na 40-amperowy bezpiecznik wtykany.

1. Odepnij pokrywę akumulatora i zdejmij ją (Rysunek 29).

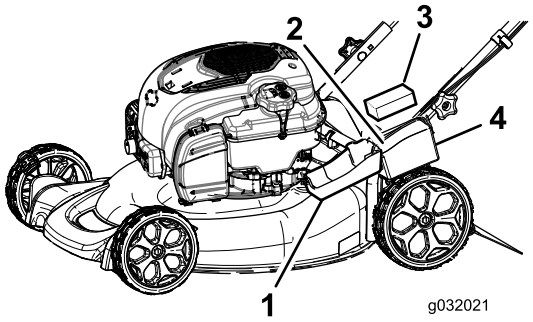

g032021

Rysunek 29

1.	Pokrywa akumulatora	3.	Akumulator
2.	Pianka	4.	Uchwyt bezpiecznikowy

2. Włóż bezpiecznik do uchwytu bezpiecznika (Rysunek 30).

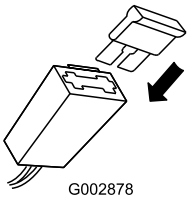

g002878

Rysunek 30

3. Załóż pokrywę akumulatora.

Wymiana ostrza

Okres pomiędzy przeglądami: Co rok

***Ważne:* Aby prawidłowo zainstalować ostrze, należy użyć klucza dynamometrycznego. Jeżeli nie posiadasz klucza dynamometrycznego lub nie jesteś pewny swoich działań, skontaktuj się z autoryzowanym serwisem.**

Należy skontrolować ostrze za każdym razem, gdy w maszynie zabraknie benzyny. Jeżeli ostrze zostanie uszkodzone lub pęknie, należy je natychmiast wymienić. Jeżeli krawędź ostrza jest stępiona lub wyszczerbiona, należy je naostrzyć lub wymienić.

1. Odłącz przewód od świecy zapłonowej. Patrz Przygotowanie do konserwacji (Strona 16).
2. Przechyl maszynę w bok tak, aby filtr powietrza był skierowany w górę.
3. Aby unieruchomić ostrze, należy użyć kawałka drewna.
4. Usuń ostrze (odkręć śrubę ostrza – w lewo); należy zachować wszystkie elementy mocowania ostrza.
5. Zamontuj nowe ostrze (dokręć śrubę ostrza – w prawo) i wszystkie pozostałe elementy (Rysunek 31).

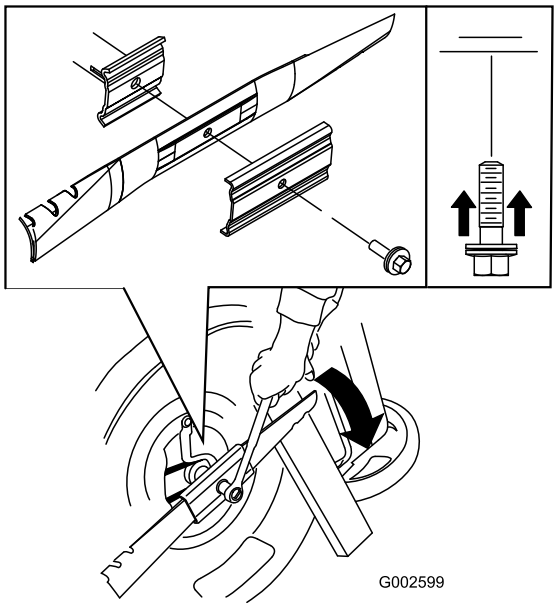

g002599

Rysunek 31

***Ważne:* Ustaw zakrzywione końce ostrza w kierunku obudowy maszyny.**

6. Za pomocą klucza dynamometrycznego dokręć śrubę ostrza z momentem 82 N·m.

***Ważne:* Śruba dokręcona momentem 82 N·m jest dokręcona bardzo mocno. Przy zablokowanym ostrzu za pomocą kawałka drewna, użyj swojego ciężaru ciała, aby prawidłowo dokręcić śrubę. Pamiętaj, że tę śrubę bardzo trudno przekręcić.**

Regulacja linki napędu trybu samobieżnego

Zawsze po zamontowaniu nowej linki napędu trybu samobieżnego, lub jeśli napęd trybu samobieżnego jest rozregulowany, wyreguluj kabel napędu trybu samobieżnego.

1. Poluzuj nakrętkę wspornika linki (Rysunek 32).

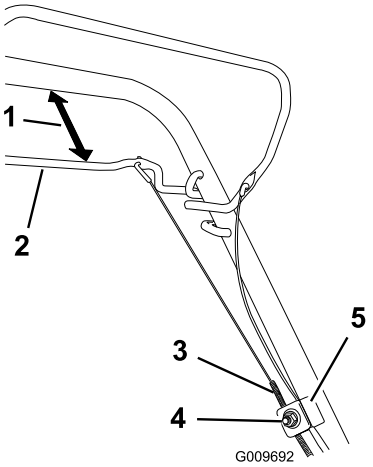

g009692

Rysunek 32

1. 25 do 38 mm
2. Dźwignia napędu trybu samobieżnego
3. Osłona linki
4. Nakrętka wspornika linki
5. Wspornik linki

2. Przytrzymaj dźwignię napędu trybu samobieżnego 25 do 38 mm od uchwytu Rysunek 32.
3. Pociągnij w dół osłonę linki (w stronę kosiarki) do momentu usunięcia luzu linki (Rysunek 32).
4. Dokręć na wsporniku linki.
5. Zwolnij dźwignię napędu trybu samobieżnego i upewnij się, że linka jest luźna.

   Informacja: Linka musi być luźna przy dźwigni napędu trybu samobieżnego ustawionej w położeniu zwolnionym, w przeciwnym razie urządzenie może pełzać po odłączeniu dźwigni.

Przechowywanie

Przechowuj maszynę w chłodnym, czystym i suchym miejscu.

Przygotowanie maszyny do przechowywania

1. Przy ostatnim tankowaniu w danym roku dodaj do paliwa stabilizator paliwa (taki jak Dodatek uszlachetniający do paliwa Toro Premium).
2. Uruchom maszynę i pozwól jej pracować, aż silnik zatrzyma się z powodu braku paliwa.
3. Podaj paliwo do silnika i uruchom go ponownie.
4. Uruchom silnik i poczekaj, aż sam się wyłączy. Silnik będzie dostatecznie suchy, kiedy nie będzie można go uruchomić.
5. Odłącz przewód od świecy zapłonowej i wyjmij kluczyk zapłonu (tylko model z rozruchem elektrycznym).
6. Wykręć świecę zapłonową i wlej 30 ml oleju przez otwór świecy, a następnie **powoli** pociągnij kilka razy za linkę rozrusznika, aby rozprowadzić olej w cylindrze, co zapobiegnie jego korozji podczas przechowywania poza sezonem.
7. Wkręć świecę zapłonową i dokręć ją kluczem dynamometrycznym momentem 20 N·m.
8. Dokręć wszystkie nakrętki, śruby i wkręty.
9. Tylko model z rozruchem elektrycznym: Ładuj akumulator przez 24 godziny, następnie odłącz ładowarkę akumulatora i umieść maszynę w nieogrzewanym obszarze. W przypadku przechowywania maszyny w ogrzewanym obszarze należy ładować akumulator co 90 dni (tylko model z rozruchem elektrycznym).

Przygotowanie maszyny po przechowywaniu

1. Wykręć świecę zapłonową i szybko zakręć silnikiem, używając rozrusznika linkowego, aby wydmuchać nadmiar oleju z cylindra.
2. Wkręć świecę zapłonową i dokręć ją kluczem dynamometrycznym momentem 20 N·m.
3. Ładuj akumulator przez 24 godziny (tylko model z rozruchem elektrycznym).
4. Podłącz kabel do świecy zapłonowej.

Notatki:

Notatki:

Europejskie powiadomienie dotyczące prywatności

Informacje gromadzone przez firmę Toro
Toro Warranty Company (Toro) szanuje prywatność użytkownika. W celu przetwarzania Twojego zgłoszenia naprawy gwarancyjnej i kontaktowania się z Tobą w przypadku wycofania produktu z rynku, prosimy o udostępnienie nam pewnych danych osobowych, bezpośrednio lub za pośrednictwem lokalnego oddziału firmy Toro lub sprzedawcy.

System gwarancji firmy Toro jest utrzymywany na serwerach znajdujących się w Stanach Zjednoczonych, których prawa dotyczące prywatności nie mogą nie zapewniać takiego samego poziomu ochrony, jak w kraju użytkownika.

UDOSTĘPNIAJĄC NAM DANE OSOBOWE UŻYTKOWNIK WYRAŻA ZGODĘ NA PRZETWARZANIE DANYCH OSOBOWYCH W SPOSÓB OPISANY W POWIADOMIENIU DOTYCZĄCYM PRYWATNOŚCI.

Sposób, w jaki Toro wykorzystuje informacje
Firma Toro może używać Twoich danych osobowych do przetwarzania zgłoszeń napraw gwarancyjnych oraz kontaktowania się z Tobą w przypadku wycofania produktu z rynku lub z wszelkich innych powodów, o których Cię informujemy. Firma Toro może w związku z tymi działaniami udostępniać informacje użytkownika firmom od siebie zależnym, przedstawicielom lub innym partnerom biznesowym. Nie sprzedamy Twoich danych osobowych żadnej innej firmie. Zastrzegamy sobie prawo do ujawnienia danych osobowych w celu zapewnienia zgodności z obowiązującymi przepisami i żądaniami właściwych organów władzy, zapewnienia prawidłowego funkcjonowania poszczególnych systemów oraz w celu ochrony własnych interesów lub innych użytkowników.

Przechowywane danych osobowych
Dane osobowe są przechowywane tak długo, jak jest to niezbędne dla celów, do których zostały pierwotnie pozyskane, dla innych zgodnych z prawem celów (takich, jak zgodność z przepisami), lub jest to wymagane przez odpowiednie prawo.

Zobowiązanie firmy Toro dotyczące danych osobowych użytkownika
Podejmujemy uzasadnione środki ostrożności, mające na celu zapewnienie bezpieczeństwa danych osobowych użytkownika. Podejmujemy również kroki mające na celu zachowanie dokładności i aktualności danych osobowych.

Dostęp i poprawianie danych osobowych
Jeśli chcesz sprawdzić lub poprawić swoje dane osobowe, prosimy o kontakt drogą elektroniczną na adres: legal@toro.com.

Australijskie prawo konsumenta

Klienci z Australii mogą znaleźć szczegółowe dane, związane z australijskim prawem konsumenta wewnątrz opakowania lub uzyskać te dane u przedstawiciela firmy Toro.

Gwarancja firmy Toro
i
Gwarancja uruchomienia Toro GTS

Produkty przeznaczone do użytku domowego

Warunki i produkty objęte gwarancją

Firma Toro i jej spółka zależna, Toro Warranty Company, na podstawie wzajemnie zawartej umowy udzielają wspólnej gwarancji naprawy produktu Toro wymienionego poniżej w przypadku wystąpienia wad materiałowych czy produkcyjnych oraz w przypadku, gdy silnik Toro z gwarancją rozruchową Toro nie uruchomi się za pierwszym lub drugim podejściem, pod warunkiem że wykonano rutynową konserwację zgodnie z wymaganiami podanymi w *Instrukcji obsługi*.

Obowiązują poniższe okresy, liczone od daty zakupu:

Produkty	Okres gwarancji
Kosiarki do trawy	
• Żeliwna jednostka tnąca	5 lat użytku domowego[2] 90 dni użytku komercyjnego
—Silnik	5-letnia gwarancja GTS, Eksploatacja domowa[3]
—Akumulator	2 lata
• Stalowa jednostka tnąca	2 lata użytku domowego[2] 30 dni użytku komercyjnego
—Silnik	2 lata gwarancji GTS, użytek domowy[3]
Kosiarki TimeMaster	3 lata użytku domowego[2] 90 dni użytku komercyjnego
• Silnik	3-letnia gwarancja GTS, Eksploatacja domowa[3]
• Akumulator	2 lata
Elektronarzędzia	2 lata użytku domowego[2]
oraz elektryczne kosiarki ręczne z napędem	Brak gwarancji dotyczącej użytku komercyjnego
Wszystkie zespoły samojezdne poniżej	
• Silnik	Patrz gwarancja producenta silnika[4]
• Akumulator	2 lata Eksploatacja domowa[2]
• Osprzęt	2 lata użytku domowego[2]
Traktorki ogrodowe DH	2 lata użytku domowego[2] 30 dni użytku komercyjnego
TimeCutter	3 lata użytku domowego[2] 30 dni użytku komercyjnego
• Silnik	3 lata użytku domowego[2] 2 lata lub 300 godzin użytku komercyjnego [5]
TimeCutter HD	3 lata lub 300 godzin[5]
• Silnik	3 lata lub 300 godzin użytku komercyjnego [5]

[1]Pierwotny nabywca oznacza osobę, która jako pierwsza zakupiła produkt firmy Toro.

[2]Użytek domowy oznacza używanie produktu na tej samej działce, na której znajduje się dom użytkownika. Stosowanie w więcej niż jednej lokalizacji jest uznawane za użytek komercyjny, którego dotyczy gwarancja dla zastosowań komercyjnych.

[3]Gwarancja uruchomienia Toro GTS nie ma zastosowania w przypadku komercyjnego użytku produktu.

[4]Niektóre silniki używane w produktach firmy Toro są objęte gwarancją producenta silnika.

[5]W zależności od tego, co nastąpi wcześniej.

Producent może odmówić świadczenia gwarancji w przypadku odłączenia licznika godzin, oznak zmiany lub manipulacji przy znakach.

Obowiązki właściciela

Musisz konserwować posiadany produkt Toro, przestrzegając procedur konserwacji, opisanych w *Instrukcji obsługi*. Koszty takiej rutynowej konserwacji, wykonywanej przez przedstawiciela lub przez Ciebie, pokrywasz Ty.

Instrukcja korzystania z serwisu gwarancyjnego

Jeśli uważasz, że posiadany produkt firmy Toro zawiera wadę materiałową lub wykonawczą, wykonaj poniższą procedurę:

1. Skontaktuj się ze sprzedawcą w celu uzgodnienia serwisowania produktu. Jeśli z dowolnego powodu nie możesz skontaktować się ze sprzedawcą, skontaktuj się z autoryzowanym przedstawicielem firmy Toro, aby uzgodnić serwisowanie. Adresy dystrybutorów z Twojej okolicy znajdziesz na stronie http://www.toro.com/en-us/locator/pages/default.aspx.
2. Przywieź produkt z dowodem zakupu (paragonem) do punktu serwisowego. Jeśli z dowolnego powodu nie zadowala Cię analiza lub pomoc udzielona przez punkt serwisowy, skontaktuj się z nami:

   Toro Warranty Company
   Dział obsługi klienta Toro, oddział RLC
   8111 Lyndale Avenue South
   Bloomington, MN 55420-1196
   001–952–948–4707

Elementy i sytuacje nie objęte gwarancją

Oprócz specjalnej gwarancji dotyczącej układu emisji spalin oraz gwarancji na silnik dla niektórych produktów nie istnieje żadna inna wyrażona gwarancja. Niniejsza wyrażona gwarancja nie obejmuje:

- Kosztów regularnej konserwacji lub kosztów części, takich jak filtry, paliwo, smary, wymiana oleju, świece zapłonowe, filtry powietrza, ostrzenie ostrzy lub wymiana zużytych ostrzy, regulacja przewodów/połączeń lub regulacja hamulców i sprzęgieł;
- Komponentów podlegających normalnemu zużyciu
- Wymiany lub konieczności naprawy wynikającej ze zmiany, niewłaściwego użytkowania, zaniedbania produktu lub części oraz napraw powypadkowych i wynikających z braku odpowiedniej konserwacji
- Opłat dotyczących odbioru i dostawy
- Napraw lub prób napraw podjętych przez osobę spoza autoryzowanego serwisu firmy Toro
- Napraw niezbędnych ze względu na niestosowanie się do czynności opisanych w rozdziale Zalecane paliwo (patrz *Instrukcja obsługi*, aby uzyskać więcej informacji)
  - Usuwania zanieczyszczeń z układu paliwowego
  - Stosowania starego paliwa (powyżej 1 miesiąca) lub paliwa o zawartości powyżej 10% etanolu lub 15% MTBE
  - Pozostawienia paliwa w układzie przez okres przerwy w eksploatacji maszyny dłuższy niż jeden miesiąc
- Napraw lub regulacji mających na celu usunięcie trudności z uruchamianiem, powstałych na skutek:
  - Braku odpowiedniej konserwacji lub stosowania niewłaściwego paliwa
  - Uderzenia ostrza obrotowego kosiarki w jakikolwiek przedmiot
- Specjalnych warunków roboczych, w których uruchomienie może wymagać więcej niż dwóch pociągnięć:
  - Pierwszego uruchomienia po przerwie w eksploatacji dłuższej niż trzy miesiące lub przerwie sezonowej
  - Niskiej temperatury (na przykład wczesną wiosną lub późną jesienią)
  - Nieprawidłowej procedury rozruchowej – w przypadku trudności z uruchomieniem maszyny należy sprawdzić *Instrukcję obsługi*, aby upewnić się, że stosowane procedury rozruchowe są właściwe. W ten sposób można uniknąć niepotrzebnej wizyty w autoryzowanym serwisie Toro.

Warunki ogólne

Nabywca chroniony jest przez polskie prawo. Niniejsza gwarancja w żaden sposób nie ogranicza praw, które przysługują kupującemu w ramach tego prawa.