Form No. 3424-390 Rev A

Count on it.

Betjeningsvejledning

ProCore® dybdelufter 864 og 1298

Modelnr. 09715—Serienr. 403289001 og derover
Modelnr. 09716—Serienr. 403289001 og derover

Registrer dit produkt på www.Toro.com.
Oversættelse af original (DA)

CE

3424-390 A

⚠ ADVARSEL

CALIFORNIEN
Advarsel i henhold til erklæring nr. 65

Brug af dette produkt kan medføre eksponering over for kemikalier, der ifølge staten Californien er kræftfremkaldende og giver medfødte defekter eller andre forplantningsskader.

Indledning

Denne maskine er beregnet til brug af professionelle, ansatte operatører i kommercielle anvendelsesområder. Den er beregnet primært til bearbejdning af store områder på velholdte plæner i parker, på golfbaner, sportsbaner samt kommercielle områder.

Læs denne vejledning omhyggeligt, så du kan lære at betjene og vedligeholde produktet korrekt samt undgå person- og produktskade. Det er dit ansvar at betjene produktet korrekt og sikkert.

Besøg www.Toro.com for at få flere oplysninger, herunder sikkerhedstip, undervisningsmaterialer, oplysninger om tilbehør, hjælp til at finde en forhandler eller for at registrere dit produkt.

Når du har brug for service, originale Toro-dele eller yderligere oplysninger, bedes du kontakte en autoriseret serviceforhandler eller Toros kundeservice samt have produktets model- og serienummer parat.Figur 1 og Figur 2 angiver, hvor model- og serienummeret er placeret på produktet. Skriv numrene, hvor der er gjort plads til dette.

Vigtigt: **Scan QR-koden på serienummerpladen (hvis udstyret hermed) med din mobilenhed for at få adgang til garanti, reservedele og andre produktoplysninger.**

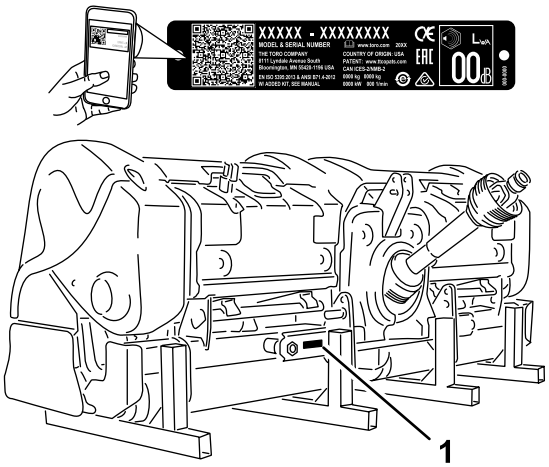

Figur 1
Model 09716

1. Model- og serienummerets placering

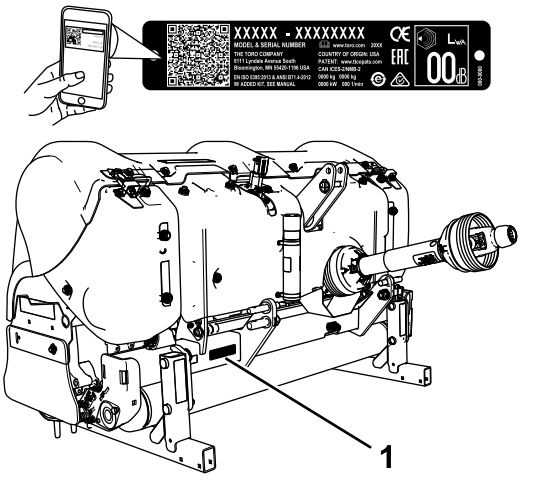

Figur 2
Model 09715

1. Model- og serienummerets placering

Modelnr. _____

Serienr. _____

Denne manual advarer dig om mulige farer og giver dig særlige sikkerhedsoplysninger ved hjælp af advarselssymbolet (Figur 3), der angiver en fare, som kan forårsage alvorlig personskade eller død, hvis du ikke følger de anbefalede forholdsregler.

© 2018—The Toro® Company
8111 Lyndale Avenue South
Bloomington, MN 55420

Kontakt os på www.Toro.com.
Trykt i USA
Alle rettigheder forbeholdes

g000502

Figur 3
Advarselssymbol

Denne betjeningsvejledning bruger 2 ord til at fremhæve oplysninger. **Vigtigt** henleder opmærksomheden på særlige mekaniske oplysninger, og **Bemærk** angiver generel information, som det er værd at lægge særligt mærke til.

Indhold

Sikkerhed 4
Generelt om sikkerhed..... 4
Sikkerheds- og instruktionsmærkater 4
Opsætning 8
1 Eftersyn af maskinen 9
2 Tilslutning af de nederste forbindelses-arme..... 9
3 Tilslutning af den øverste forbindelse 10
4 Indkobling af kraftudtagsakslen.....11
5 Justering af stabiliseringsleddene 13
6 Nivellering af dybdelufteren fra side til side 13
7 Justering af rulleskraberen..... 13
8 Montering af tinehoveder og tines 14
9 Montering af plæneafskærmningerne 14
10 Fastgørelse af motorhjelmslåsene (kun CE)..... 15
11 Fjernelse af støttebenene..... 15
Produktoversigt 16
Betjeningsanordninger 16
Specifikationer 16
Udstyr/tilbehør 16
Før betjening 19
Sikkerhedshensyn før drift 19
Betjeningsanordninger på OutCross-traktionsenheden 19
Indstilling af luftningsdybden..... 19
Sådan fungerer betjeningsanordningerne på traktoren..... 20
Om betjeningsprincipperne..... 20
Øvelse med betjeningerne..... 20
Klargøring til luftning 21
Under betjening 21
Sikkerhed under drift..... 21
Betjening af maskinen 22
Justering af hulafstand..... 23
Luftning af hård jord 24
Brug af nålepiber 24
Undgå løftning af rodzonen..... 24
Indstilling af Rotalink-enheden..... 24
Tip vedrørende betjening 25
Efter betjening 25
Sikkerhedshensyn efter drift 25
Transport af maskinen 25
Rengøring af maskinen efter brug 25
Vedligeholdelse 27
Skema over anbefalet vedligeholdelse 27
Sikkerhed under vedligeholdelsesar-bejde 27
Brug af donkraft på maskinen 28
Smøring af lejerne og bøsningerne 28
Kontrol af smøringen af gearkassen..... 29
Skift af gearkassesmøring 30
Kontrol af fastgørelsesboltenes moment på kernehovedet 30
Eftersyn af remmene 30
Justering af remspændingen 30
Udskiftning af drivremmen 31
Justering af sideskærmen..... 32
Udskiftning af plæneafskærmningerne 33
Kernehovedtiming 33
Afmontering af dybdelufteren fra traktoren..... 33
Opbevaring 35
Sikkerhed i forbindelse med opbevaring 35
Opbevaring af maskinen 35

Sikkerhed

Generelt om sikkerhed

Dette produkt kan afskære hænder og fødder samt udslynge genstande. Følg altid sikkerhedsforskrifterne for at undgå alvorlig personskade.

Brug af dette produkt til andre end det tiltænkte formål kan udsætte dig selv og omkringstående for fare.

- Læs og forstå indholdet i denne *betjeningsvejledning*, før maskinen tages i brug.
- Betjening af maskinen kræver din fulde opmærksomhed. Giv dig ikke i kast med aktiviteter, der afleder opmærksomheden, da dette kan medføre person- eller tingsskade.
- Hold hænder og fødder væk fra bevægelige maskinkomponenter.
- Betjen ikke maskinen, uden at alle værn og øvrige sikkerhedsanordninger sidder korrekt på plads på maskinen og virker efter hensigten.
- Hold afstand til udblæsningsåbninger. Hold omkringstående og kæledyr på sikker afstand af maskinen.
- Hold børn, omkringstående og kæledyr væk fra arbejdsområdet. Lad aldrig børn betjene maskinen.
- Sluk altid traktorens motor, tag nøglen ud (hvis den forefindes), vent, til alle bevægelige dele er standset, og lad maskinen køle af før justering, servicering og rengøring af maskinen, eller inden den stilles til opbevaring.

Hvis maskinen betjenes eller vedligeholdes forkert, kan der være risiko for personskade. Operatøren skal altid følge sikkerhedsanvisningerne og være opmærksom på advarselssymbolet ⚠, der betyder Forsigtig, Advarsel eller Fare – personlig sikkerhedsanvisning, for at nedsætte risikoen for personskade. Hvis disse forskrifter ikke følges, kan det medføre personskade eller død.

Du kan finde yderligere sikkerhedsoplysninger i denne *betjeningsvejledning*.

Sikkerheds- og instruktionsmærkater

Sikkerheds- og instruktionsmærkaterne kan nemt ses af operatøren og er placeret tæt på potentielle risikoområder. Udskift eventuelle beskadigede eller manglende mærkater.

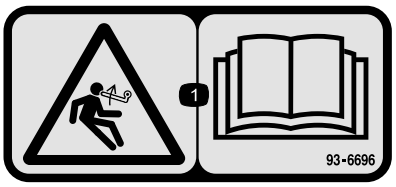

decal93-6696

93–6696

1. Advarsel, inertienergi – læs *betjeningsvejledningen*.

decal110-4665

110-4665

1. Læs *betjeningsvejledningen.*

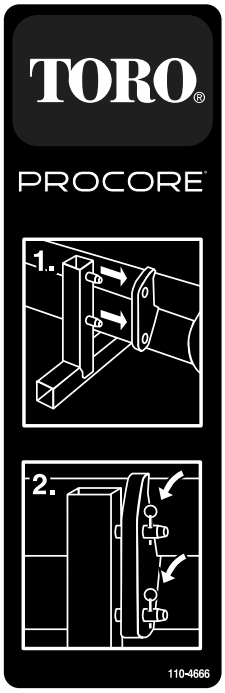

decal110-4666

110-4666

1. Monter stolperne i støttebukken i stellets huller.
2. Brug splitter til at fastgøre stellet til støttebukken.

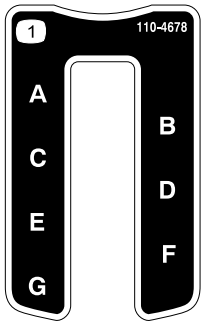

decal110-4678

110-4678

1. Kernedybde

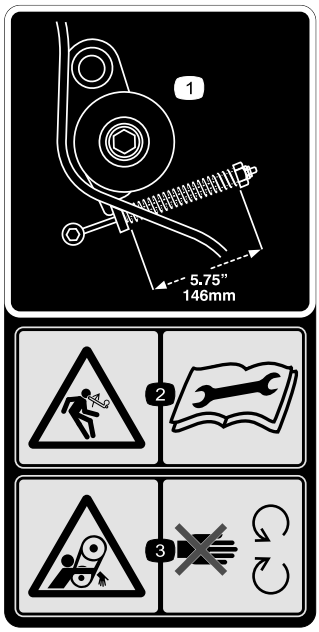

decal110-4667

110-4667

1. Fjederlængde
2. Advarsel, inertienergi – læs *betjeningsvejledningen*.
3. Fare for sammenfiltring, rem – hold afstand til bevægelige dele.

---

decal110-4668

110-4668

1. Fare for at blive viklet ind, aksel – hold afstand til bevægelige dele.
2. Kraftudtagshastighed og indgangsretning.
3. Brug en clips til at fastgøre det fiberoptiske kabel, når det ikke er i brug. Brug det fiberoptiske kabel til at understøtte udkoblingen af kraftudtaget, når maskinen er koblet af traktoren.

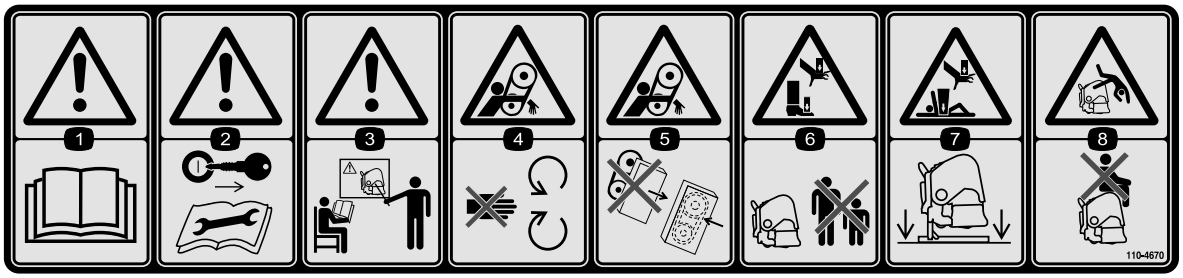

decal110-4670

110-4670

1. Advarsel – læs *betjeningsvejledningen*.
2. Advarsel – tag tændingsnøglen ud og læs vejledningerne, før der foretages service eller vedligeholdelse.
3. Advarsel – få undervisning, før maskinen tages i brug.
4. Fare for sammenfiltring, rem – hold afstand til bevægelige dele.
5. Fare for at blive viklet ind, rem – hold alle afskærmninger på plads.
6. Fare for knusning af hænder eller fødder – hold omkringstående personer på sikker afstand af maskinen.
7. Fare for knusning af hænder og krop – understøt maskinen med støttebenene, når den ikke er i brug.
8. Fare for at falde af – medtag ikke passagerer.

decal92-1581

92–1581

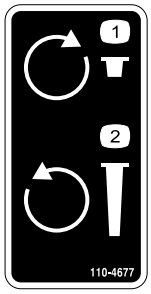

decal110-4677

110-4677

1. Drej den med uret for at mindske luftningsdybden.
2. Drej den mod uret for at øge luftningsdybden.

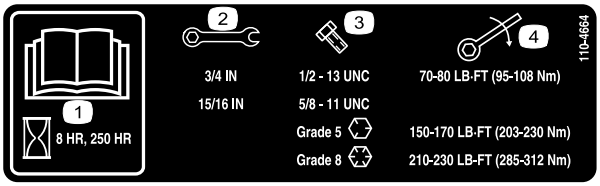

decal110-4664

110-4664

1. Læs *betjeningsvejledningen.*
2. Nøglestørrelse
3. Boltstørrelse
4. Moment

decal92-1582

92–1582

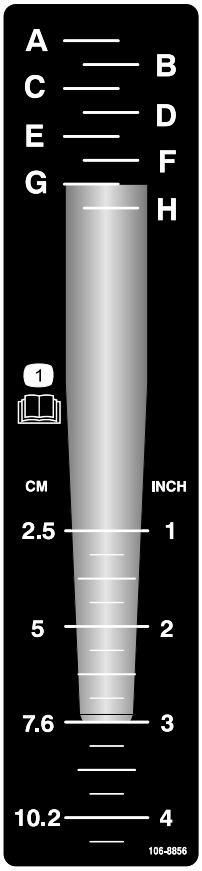

decal106-8856

106-8856

1. Læs *betjeningsvejledningen.*

---

decal133-8061

133-8061

Opsætning

Løsdele

Brug skemaet herunder til at kontrollere, at alle dele er blevet leveret.

Fremgangsmåde	Beskrivelse	Antal	Anvendelse
1	Kræver ingen dele	–	Efterse maskinen.
2	Ringstift	2	Tilslut de nederste forbindelsesarme.
3	Kædebolt Ringstift	1 1	Tilslut den øverste forbindelse.
4	Bolt (1/2 x 3 tommer) Møtrik (½") Kort drivaksel, delnr. 115-2839 (kan være nødvendig, sælges separat)	1 1 –	Indkobl kraftudtagsakslen.
5	Kræver ingen dele	–	Juster stabiliseringsleddene.
6	Kræver ingen dele	–	Niveller dybdelufteren fra side til side.
7	Kræver ingen dele	–	Juster rulleskraberen.
8	Kræver ingen dele	–	Monter tinehoveder og tines.
9	Plæneafskærmninger (medfølger ikke)	–	Monter plæneafskærmningerne.
10	CE-overensstemmelsessæt, delnr. 110-4693 (medfølger ikke)	1	Fastgør motorhjelmslåsene (kræves kun på CE-modeller).
11	Ringstift (ProCore 864) Ringstift (ProCore 1298)	4 8	Fjern støttebenene.

1

Eftersyn af maskinen

Kræver ingen dele

Fremgangsmåde

ProCore 864

Brug følgende liste som vejledning:

- Kraftudtaget har minimum 30 hk, når maskinen bruges under lette til normale forhold (sandet til sandet jord/lerjord med gennemsnitlig kompaktering).
- Kraftudtaget har minimum 35 hk, når maskinen bruges under tunge forhold (tung ler- og stenjord med en kompaktering, der er over gennemsnittet).
- 3-punktskobling i kategori I eller II, der er normeret til mindst at kunne løfte et redskab på 714 kg.
- Traktorkraftudtag på 540 o/min.
- Tilstrækkelig vægt på forenden (ballast).
- Korrekt dæktryk.

⚠ FORSIGTIG

Overskrid ikke de maksimale eller minimale traktordæktryk som anbefalet af dækproducenten.

ProCore 1298

Brug følgende liste som vejledning:

- Kraftudtaget har minimum 45 hk, når maskinen bruges under lette til normale forhold (sandet til sandet jord/lerjord med gennemsnitlig kompaktering).
- Kraftudtaget har minimum 50 hk, når maskinen bruges under tunge forhold (tung ler- og stenjord med en kompaktering, der er over gennemsnittet).
- 3-punktskobling i kategori II, der er normeret til mindst at kunne løfte et redskab på 1043 kg.
- Traktorkraftudtag på 540 o/min.
- Tilstrækkelig vægt på forenden (ballast).
- Korrekt dæktryk.

⚠ FORSIGTIG

Overskrid ikke de maksimale eller minimale traktordæktryk som anbefalet af dækproducenten.

Traktordele (Figur 4)

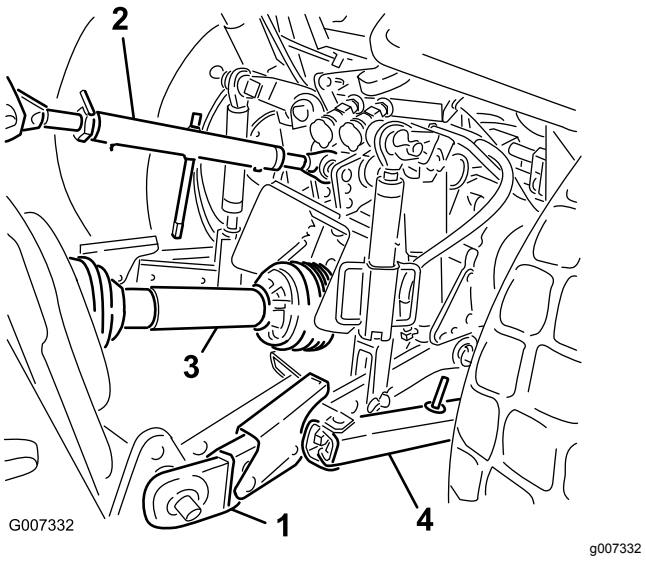

Figur 4

1. Nederste forbindelsesarm
2. Øverste forbindelsesarm
3. Kraftudtagsaksel
4. Stabiliseringsled

Krav til ballast

⚠ ADVARSEL

Hvis ProCore-dybdelufteren monteres bag på traktoren, mindskes vægten på forakslen.

Hvis den krævede ballast ikke tilføjes, kan det medføre ulykker, alvorlige personskader eller dødsfald.

- **For at sikre tilstrækkelig kontrol med styring og stabilitet kan det være nødvendigt at give traktorens forende ballast.**
- **Se betjeningsvejledningen til traktoren for ballastkrav.**

2

Tilslutning af de nederste forbindelsesarme

Dele, der skal bruges til dette trin:

2	Ringstift

Fremgangsmåde

1. Sørg for, at dybdelufteren anbringes på en flad, plan overflade med henblik på montering.

2. Bak traktoren op til dybdelufteren i en ret vinkel, indtil de nederste forbindelsesarme er rettet ind efter koblingstapperne.
3. Sørg for, at kraftudtaget er frakoblet.
4. Aktiver parkeringsbremsen, sluk for motoren, og tag nøglen ud af tændingen. Vent, til motoren og alle bevægelige dele er standset, før du forlader traktorens førersæde.

   Bemærk: For at opnå maksimal frihøjde over jorden skal koblingstapperne fastgøres i de nederste monteringshuller (Figur 5). Se opsætningsproceduren 4 Indkobling af kraftudtagsakslen (side 11) for at finde ud af, hvornår de øverste monteringshuller skal bruges.

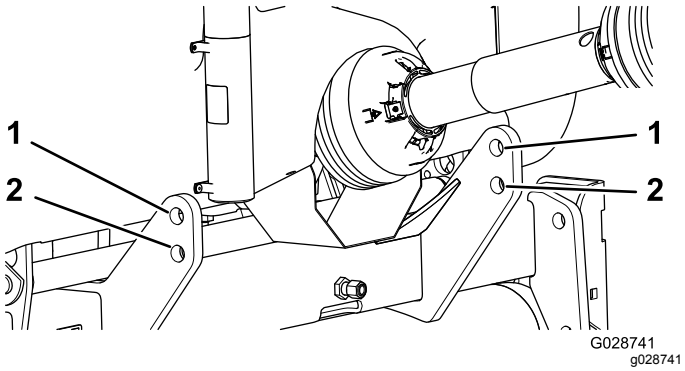

Figur 5

1. Øverste hul
2. Nederste hul

5. Sæt de nederste forbindelsesarme (højre og venstre) ind over koblingstapperne (Figur 6).

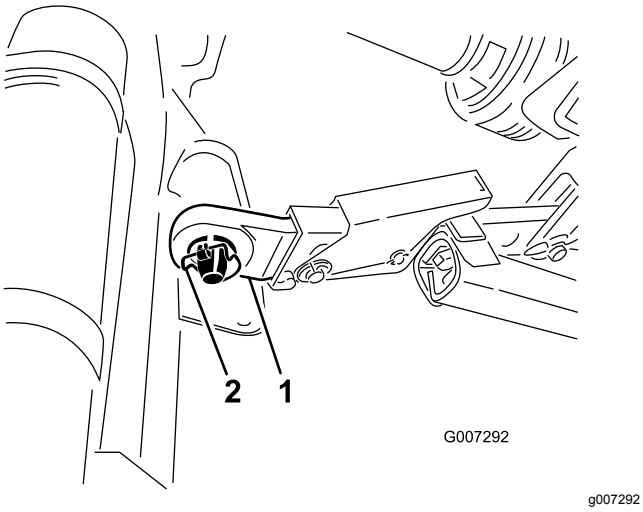

Figur 6

1. Trækstang
2. Ringstift

6. Fastgør de nederste forbindelsesarme til koblingstapperne med ringstifter (Figur 6).

3

Tilslutning af den øverste forbindelse

Dele, der skal bruges til dette trin:

1	Kædebolt
1	Ringstift

Fremgangsmåde

Bemærk: Dybdelufterens forende skal være i lodret position, når lufteren betjenes, for at opnå den bedste luftningshulkvalitet (Figur 7). Juster den øverste forbindelse for at holde denne vinkel. Se Tip vedrørende betjening (side 25) for yderligere oplysninger.

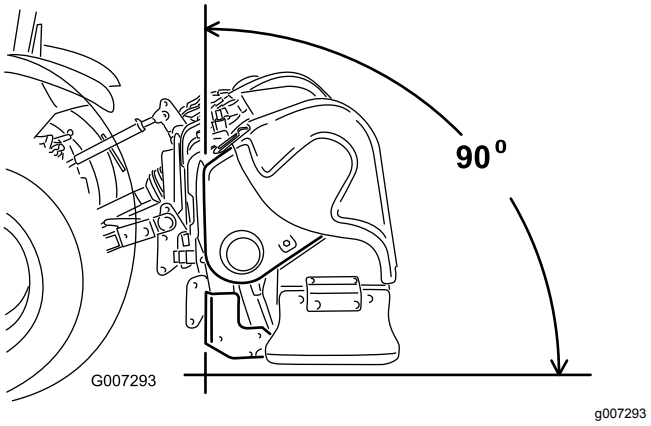

Figur 7

1. Tilslut den øverste forbindelse til det nederste hul i beslaget, og fastgør det med kædebolten og ringstiften (Figur 8).

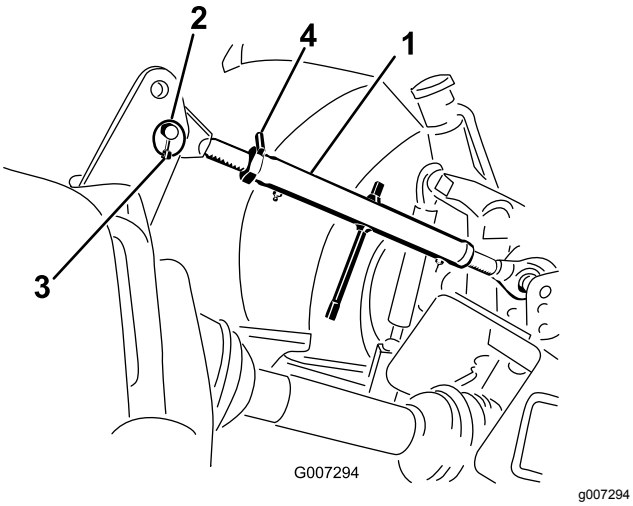

Figur 8

1. Topstang
2. Kædebolt
3. Ringstift
4. Låsemøtrik

2. Smør gevindet på de øverste forbindelsesrør af stål.
3. Drej den øverste forbindelse for at stramme forbindelsen. Juster den, indtil forenden af dybdelufterens stel er 90 grader i forhold til vandret position (Figur 8).
4. Stram låsemøtrikken for at fastgøre den øverste forbindelse på plads.

4

Indkobling af kraftudtagsakslen

Dele, der skal bruges til dette trin:

1	Bolt (1/2 x 3 tommer)
1	Møtrik (½")
_	Kort drivaksel, delnr. 115-2839 (kan være nødvendig, sælges separat)

Fremgangsmåde

Vigtigt: **Se betjeningsvejledningen til kraftudtagsakslen for at få yderligere drifts- og sikkerhedsoplysninger.**

Vigtigt: **Monter om nødvendigt den korte drivaksel, delnr. 115-2839 (sælges separat). I de fleste tilfælde er den korte drivaksel ikke nødvendig.**

Se Figur 9, og afgør placeringen af kraftudtagets udgangsaksel på traktoren i forhold til placeringen af de nederste slæbearme. Afstanden er angivet som målet "M". Standarddrivakslen, der leveres med dybdelufteren, passer til et M-mål på traktoren ned til 48,89 cm. Hvis M-målet er mindre, har vi en kortere drivaksel til kraftudtag (delnr. 115-2839), som passer M-mål på traktoren ned til 39,37 cm.

Det kan være nyttigt at lægge en retholt hen over enderne af slæbearmene for at fastslå afstanden mellem dem og enden af kraftudtagets udgangsaksel. Se betjeningsvejledningen for traktoren for oplysninger om evt. mulighed for at justere længden i traktorens slæbearmskonstruktion. Kontakt din autoriserede Toro-forhandler, hvis du skal have hjælp til at udføre denne måling, og for at bestille drivakslen (delnr. 115-2839), hvis den er nødvendig.

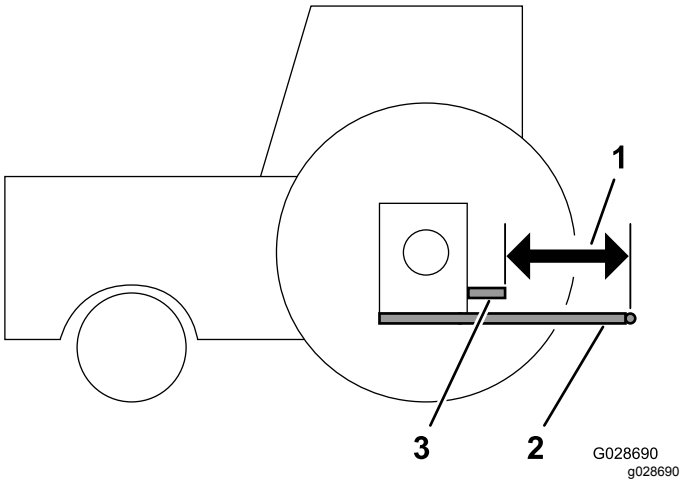

Figur 9

1. M-målet
2. Nederste slæbearme
3. Kraftudtagets udgangsaksel på traktoren

1. Afmonter kraftudtagets nederste afskærmning til kraftudtaget (kun på ProCore 864) (Figur 10).

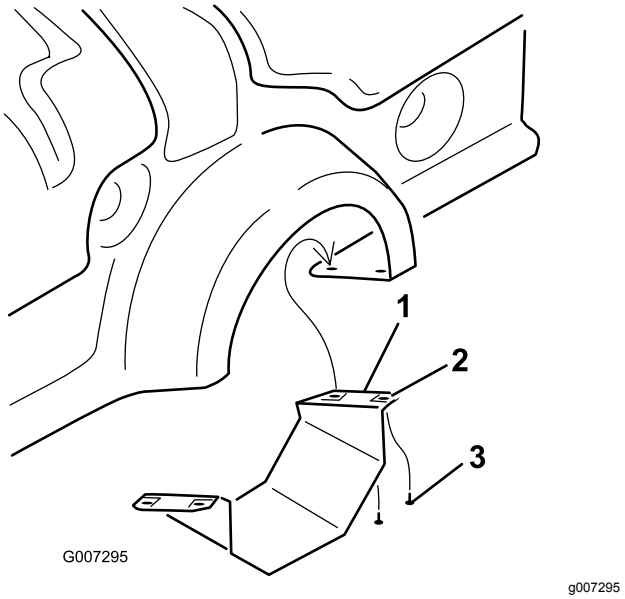

Figur 10

1. Nederste afskærmning til kraftudtaget (kun på ProCore 864)
2. Tinnerman-møtrik
3. Skrue

2. Slut kraftudtagsakslen til gearkassens indgangsaksel med en bolt på ½" x 3,00" og en møtrik på ½" (Figur 11).

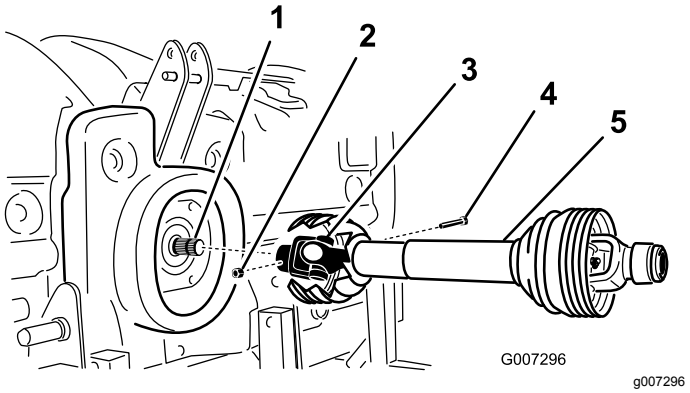

Figur 11

1. Gearkassens indgangsaksel
2. Møtrik
3. Kraftudtagsakslens kobler
4. Bolt
5. Kraftudtagsaksel

3. Tilslut kraftudtagsakslen til traktorens bageste kraftudtagsaksel.

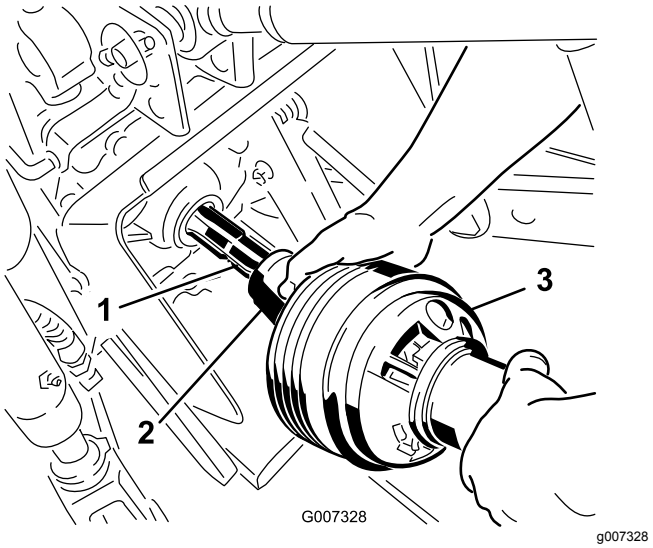

Figur 12

1. Traktorens udgangsaksel
2. Kraftudtagsakslens kobler
3. Kraftudtagsaksel

4. Skyd kraftudtagsakslen fremad i det omfang, traktoren tillader det.
5. Træk låsemuffen tilbage for at fastgøre kraftudtagsakslen. Skyd kraftudtagsakslen frem og tilbage for at sikre, at den er låst forsvarligt.
6. Forbind sikkerhedsafskærmningskæderne fra drivakseldelene med de påsvejsede clips på forbindelsesarmene (kun på CE-modeller). Sørg for, at kæderne forbliver slappe, når dybdelufteren hæves eller sænkes.

⚠ FORSIGTIG

Hold alle kraftudtagsafskærmninger på plads for at forhindre personskade. Forbind afskærmningskæderne med forbindelsesarmene for at forhindre afskærmningerne i at rotere under drift (kun på CE-modeller).

7. Monter den nederste kraftudtagsafskærmning på dybdelufteren ProCore 864.
8. Kontroller, at teleskoprøret har en overlapning på minimum 76 mm, når dybdelufteren hæves til maksimal højde.

   Mål afstanden mellem afskærmningernes ender for at kontrollere overlapning som vist i figur Figur 13. Dette mål må ikke overstige 406 mm. Hvis det gør det, skal du flytte de nederste løftestifter til det øverste sæt huller inden kørsel.

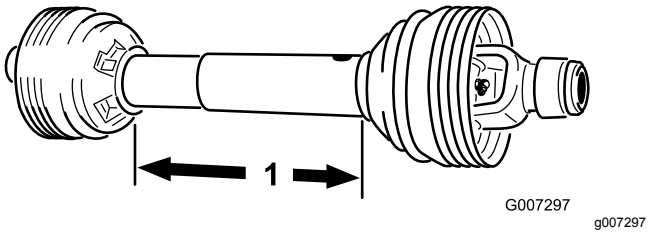

Figur 13

1. 406 mm

5

Justering af stabiliserings-leddene

Kræver ingen dele

Fremgangsmåde

ProCore 864 er konstrueret, således at den er forskudt i forhold til traktorens midterlinje. Kraftudtagsakslen er forskudt 40 mm til venstre for midten, og dybdelufteren er forskudt 14,5 cm til højre for midterlinjen. Juster stabiliseringsleddene som ønsket.

ProCore 1298 er konstrueret, således at den er centreret i forhold til traktorens midterlinje. Juster stabiliseringsleddene som ønsket.

Juster stabiliseringsleddene på 3-punktskoblingens nederste trækstænger for at minimere bevægelsen sideværts til maksimum 25 mm på hver side (Figur 14).

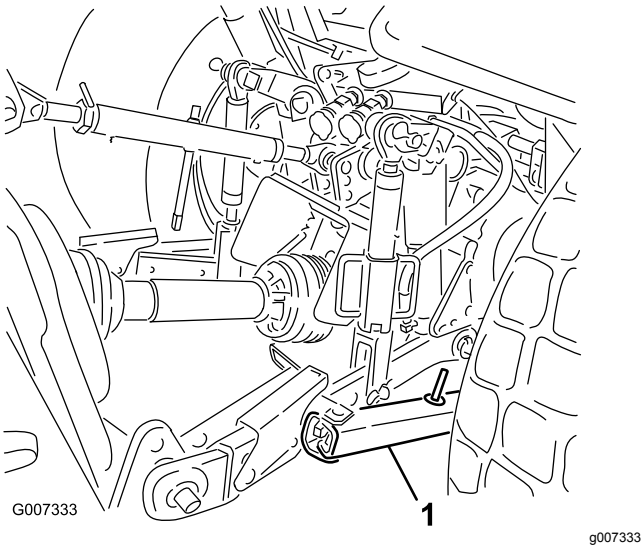

Figur 14

1. Stabiliseringsled

Juster de nederste led indad, indtil de kommer i berøring med dybdelufterens monteringsplader. Dette vil mindske belastningen på stifterne. Hvis traktoren har stabiliseringskæder i stedet for stabiliseringsled, anbefales det at montere spændeskiver mellem den nederste forbindelsesarm og ringstiften for at mindske overhængsbelastningen på løftestifterne.

Bemærk: Se betjeningsvejledningen til traktoren for yderligere installations- og justeringsprocedurer.

6

Nivellering af dybdelufteren fra side til side

Kræver ingen dele

Fremgangsmåde

1. Parker traktoren og dybdelufteren på en plan, fast overflade.
2. Anbring et vaterpas oven på dybdelufterens stel for at undersøge nivelleringen fra side til side (Figur 15).

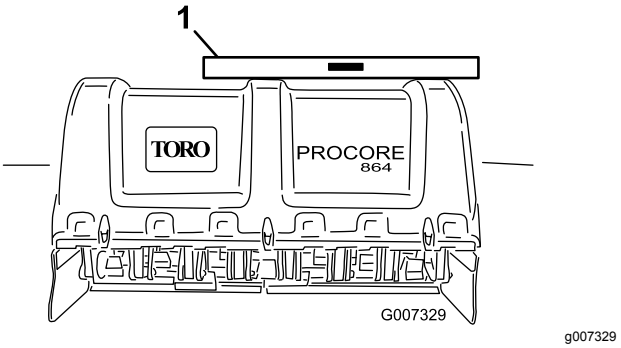

Figur 15

1. Vaterpas

3. Drej det justerbare forbindelseshovedelement (hvis et sådant findes) for at hæve eller sænke forbindelsesarmen, indtil dybdelufteren er nivelleret fra side til side.

   Bemærk: Se betjeningsvejledningen til traktoren for yderligere justeringsprocedurer.

7

Justering af rulleskraberen

Kræver ingen dele

Fremgangsmåde

Juster rulleskraberen, så der er en afstand på ca. 1-2 mm mellem skraberen og rullen.

1. Løsn de fastgørelsesanordninger, der fastgør hver ende af skraberen til rulleskraberens tap (Figur 16).

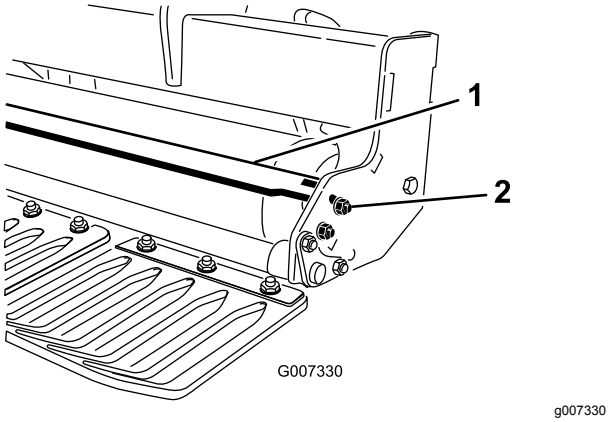

Figur 16

1. Rulleskraber
2. Møtrik

2. Skyd rulleskraberen ind eller ud, indtil den ønskede position opnås, og stram fastgørelsesanordningerne.
3. Stopbolten på den midterste støtte kan også justeres for at opnå den korrekte afstand (kun på ProCore 864).

8

Montering af tinehoveder og tines

Kræver ingen dele

Fremgangsmåde

Der fås et bredt udvalg af tines og tinehoveder til dybdelufteren. Vælg den tinetype, -størrelse og indbyrdes afstand, som er nødvendig til opgaven. Monter tinehovedet og tines i henhold til den installationsvejledning, der følger med hvert tinesæt. Se Figur 21 og Figur 22 for at få oplysninger om tilbehør.

Vigtigt: **Betjen aldrig dybdelufteren, uden at tinehoveder er påmonteret. Armene kan bevæge sig for meget og derved beskadige dybdelufterens stel.**

9

Montering af plæneaf-skærmningerne

Dele, der skal bruges til dette trin:

–	Plæneafskærmninger (medfølger ikke)

Fremgangsmåde

Der fås et bredt udvalg af plæneafskærmninger til dybdelufteren. Brug de korrekte plæneafskærmninger til de valgte tinehoveder.

1. Løsn de møtrikker, som fastgør plæneafskærm-ningsklemmerne til plæneafskærmningens ramme (Figur 17).

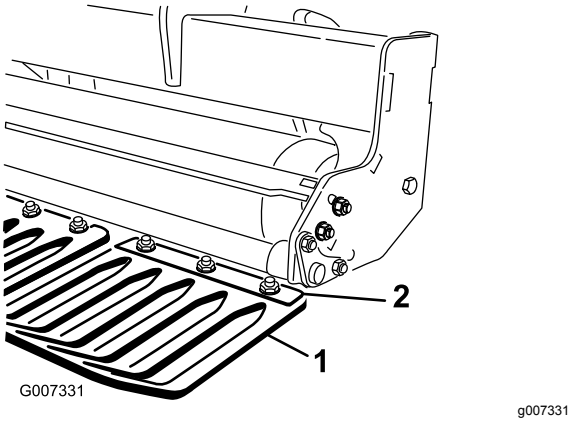

Figur 17

1. Plæneafskærmning
2. Plæneafskærmningsklemme

2. Skyd den korrekte plæneafskærmning ind under plæneafskærmningsklemmen.
3. Juster plæneafskærmningerne, fra venstre mod højre, for at opretholde den samme afstand til tines i hver åbning.
4. Tilspænd de møtrikker, der fastgør plæneafskærmningen.
5. Monter de resterende plæneafskærmninger, og fastgør plæneafskærmningsklemmerne.

Vigtigt: **Kontroller fra maskinens bagende, at tines er rettet ind efter midten af mellemrummene i plæneafskærmningerne.**

10

Fastgørelse af motorhjelmslåsene (kun CE)

Dele, der skal bruges til dette trin:

1	CE-overensstemmelsessæt, delnr. 110-4693 (medfølger ikke)

Fremgangsmåde

Bemærk: CE-færdiggørelsessættet, delnr. 110-4693, er påkrævet for at fuldføre dette trin.

1. Monter et låsebeslag over de bageste nederste venstre og høje hjelmlåse og de øverste motorhjelmslåse på ProCore 864 med en fransk skrue (4 i alt). Se Figur 18.

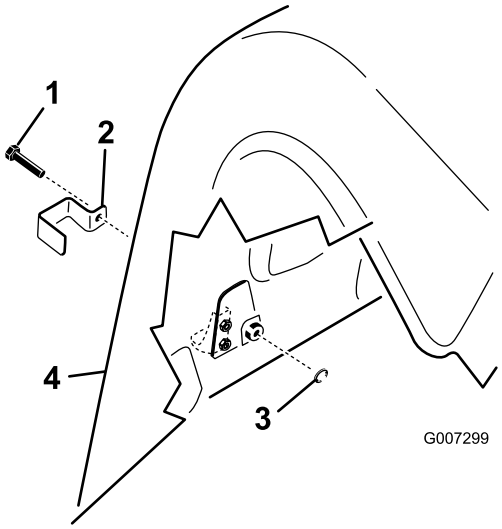

g007299

Figur 18

1. Fransk skrue
2. Låsebeslag
3. Indvendig låseskive
4. Bageste skærm

2. Monter et låsebeslag over de bageste nederste motorhjelmslåse og den udvendige øverste motorhjelmslås på bageste højre og venstre skærm på ProCore 1298-modellen med en fransk skrue (3 pr. kernehoved, 6 i alt). Se (Figur 18).
3. Brug en tang eller justerbar nøgle og skru en indvendig låseskive på hver skrue (1-2 gevind) for at fastgøre låsen (Figur 18).

11

Fjernelse af støttebenene

Dele, der skal bruges til dette trin:

4	Ringstift (ProCore 864)
8	Ringstift (ProCore 1298)

Fremgangsmåde

1. Hæv dybdelufteren 7,6-15,2 cm fra jorden.
2. Fjern de møtrikker og låseskiver, der fastgør støttebenene til dybdelufteren (Figur 19).

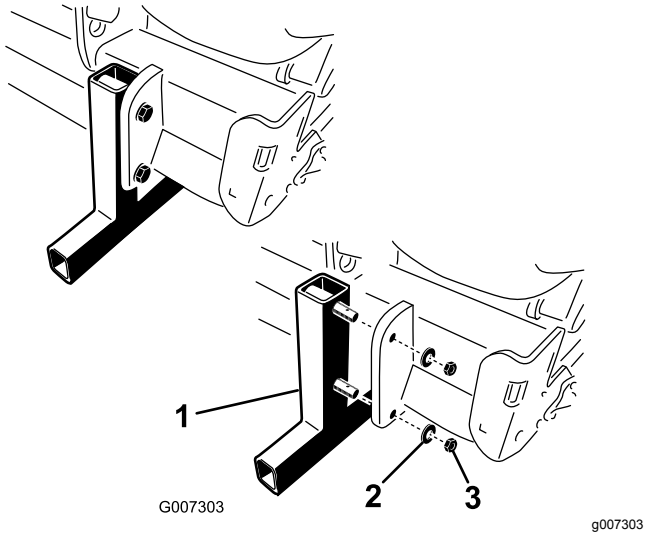

g007303

Figur 19

1. Støtteben
2. Låseskive
3. Møtrik

3. Fjern støttebenene.
4. Sæt ringstifterne (medfølger i løsdelene) i støttebenenes stifter med henblik på opbevaring (Figur 19).
5. Brug støttebenene, når dybdelufteren frakobles traktoren.

Produktoversigt

Betjeningsanordninger

Dybdejusteringsenhed

Drej dybdejusteringsenhedens indgangsaksel med uret for at reducere luftningsdybden, eller drej den mod uret for at øge luftningsdybden (Figur 20).

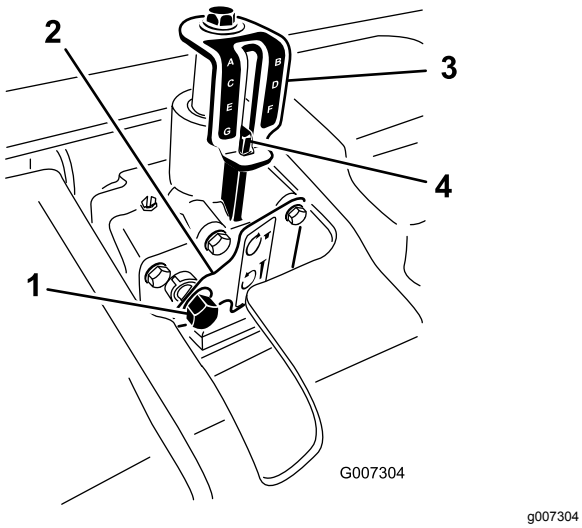

Figur 20

1. Dybdejusteringsenhedens indgangsaksel
2. Låseplade
3. Dybdeindikatormærkat
4. Dybdetilretningsmærke

Bemærk: 17 omdrejninger af dybdejusteringsenheden er lig med en dybdeændring på ca. 6,4 mm.

Specifikationer

Bemærk: Specifikationer og design kan ændres uden forudgående varsel.

Dybdelufter ProCore 864

Arbejdsbredde	163 cm
Samlet bredde	170 cm
Samlet længde	89 cm
Samlet højde	98 cm
Vægtlod	714 kg

Dybdelufter ProCore 1298

Arbejdsbredde	249 cm
Samlet bredde	257 cm
Samlet længde	89 cm
Samlet højde	98 cm
Vægtlod	1043 kg

Udstyr/tilbehør

Der kan fås en række forskelligt Toro-godkendt udstyr og tilbehør til brug sammen med maskinen, som gør den bedre og mere alsidig. Kontakt en autoriseret serviceforhandler eller autoriseret Toro-distributør, eller gå ind på www.Toro.com for at få en fortegnelse over alle godkendte redskaber og alt godkendt tilbehør.

Brug kun originale Toro-reservedele og tilbehør for at sikre optimal ydelse og sikre, at maskinen fortsat overholder sikkerhedscertificeringen. Reservedele og tilbehør, der er fremstillet af andre producenter, kan være farlige, og brug heraf kan gøre garantien ugyldig.

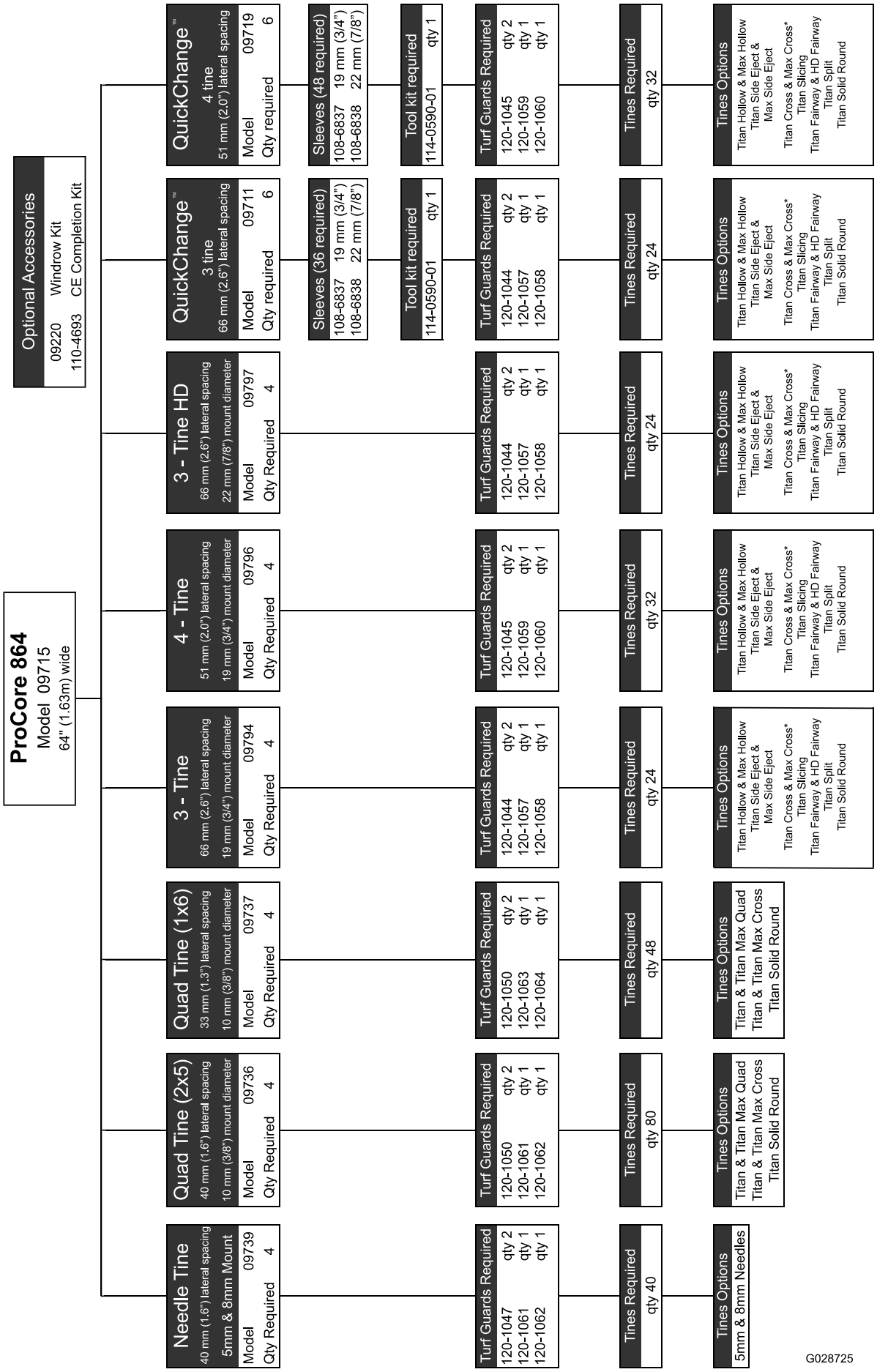

g028725

Figur 21

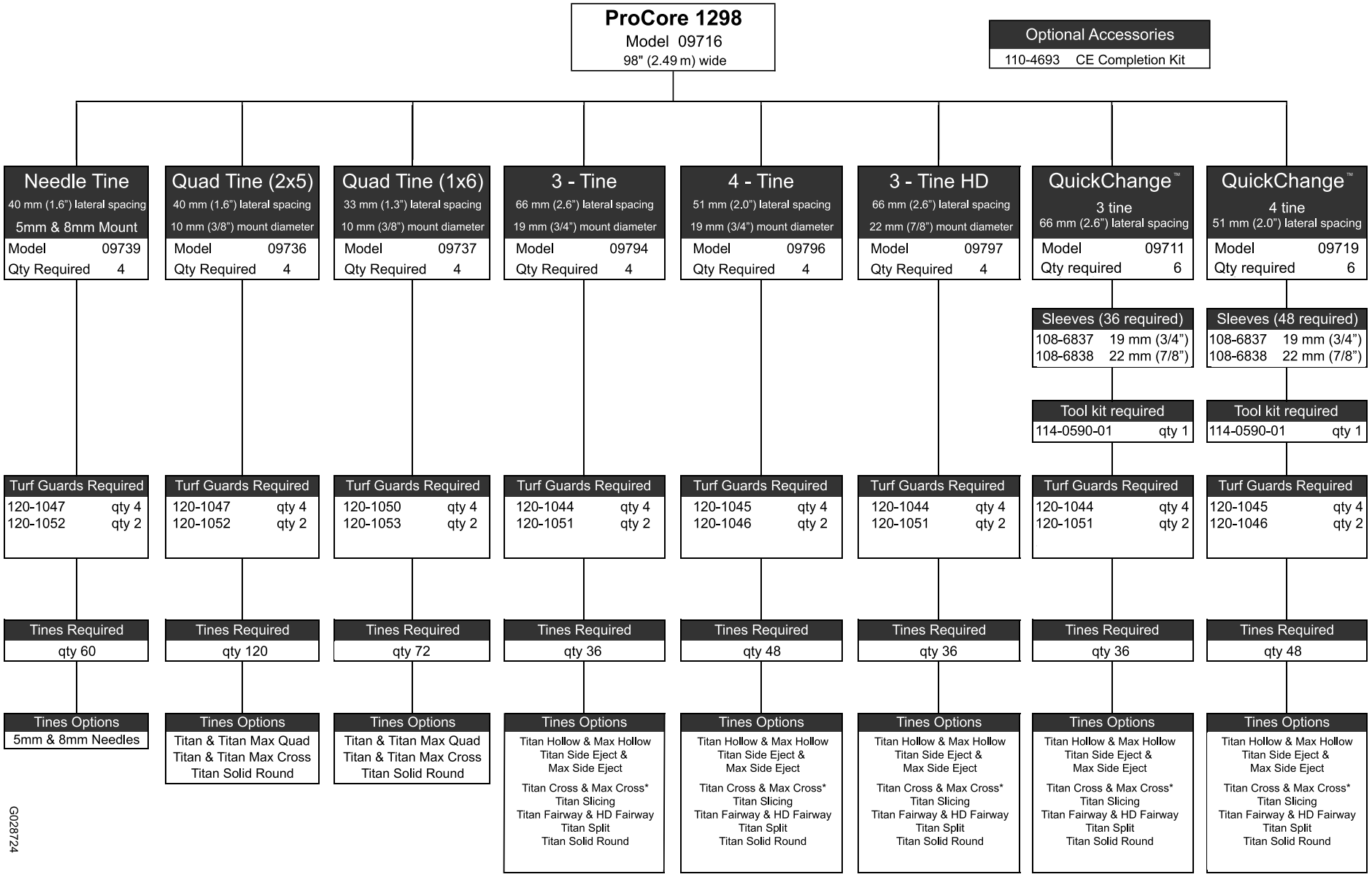
ProCore 1298
Model 09716
98" (2.49 m) wide
Optional Accessories
110-4693 CE Completion Kit
Needle Tine
40 mm (1.6") lateral spacing
5mm & 8mm Mount
Model 09739
Qty Required 4
Turf Guards Required
120-1047 qty 4
120-1052 qty 2
Tines Required
qty 60
Tines Options
5mm & 8mm Needles
Quad Tine (2x5)
40 mm (1.6") lateral spacing
10 mm (3/8") mount diameter
Model 09736
Qty Required 4
Turf Guards Required
120-1047 qty 4
120-1052 qty 2
Tines Required
qty 120
Tines Options
Titan & Titan Max Quad
Titan & Titan Max Cross
Titan Solid Round
Quad Tine (1x6)
33 mm (1.3") lateral spacing
10 mm (3/8") mount diameter
Model 09737
Qty Required 4
Turf Guards Required
120-1050 qty 4
120-1053 qty 2
Tines Required
qty 72
Tines Options
Titan & Titan Max Quad
Titan & Titan Max Cross
Titan Solid Round
3 - Tine
66 mm (2.6") lateral spacing
19 mm (3/4") mount diameter
Model 09794
Qty Required 4
Turf Guards Required
120-1044 qty 4
120-1051 qty 2
Tines Required
qty 36
Tines Options
Titan Hollow & Max Hollow
Titan Side Eject &
Max Side Eject
Titan Cross & Max Cross*
Titan Slicing
Titan Fairway & HD Fairway
Titan Split
Titan Solid Round
4 - Tine
51 mm (2.0") lateral spacing
19 mm (3/4") mount diameter
Model 09796
Qty Required 4
Turf Guards Required
120-1045 qty 4
120-1046 qty 2
Tines Required
qty 48
Tines Options
Titan Hollow & Max Hollow
Titan Side Eject &
Max Side Eject
Titan Cross & Max Cross*
Titan Slicing
Titan Fairway & HD Fairway
Titan Split
Titan Solid Round
3 - Tine HD
66 mm (2.6") lateral spacing
22 mm (7/8") mount diameter
Model 09797
Qty Required 4
Turf Guards Required
120-1044 qty 4
120-1051 qty 2
Tines Required
qty 36
Tines Options
Titan Hollow & Max Hollow
Titan Side Eject &
Max Side Eject
Titan Cross & Max Cross*
Titan Slicing
Titan Fairway & HD Fairway
Titan Split
Titan Solid Round
QuickChange™
3 tine
66 mm (2.6") lateral spacing
Model 09711
Qty required 6
Sleeves (36 required)
108-6837 19 mm (3/4")
108-6838 22 mm (7/8")
Tool kit required
114-0590-01 qty 1
Turf Guards Required
120-1044 qty 4
120-1051 qty 2
Tines Required
qty 36
Tines Options
Titan Hollow & Max Hollow
Titan Side Eject &
Max Side Eject
Titan Cross & Max Cross*
Titan Slicing
Titan Fairway & HD Fairway
Titan Split
Titan Solid Round
QuickChange™
4 tine
51 mm (2.0") lateral spacing
Model 09719
Qty required 6
Sleeves (48 required)
108-6837 19 mm (3/4")
108-6838 22 mm (7/8")
Tool kit required
114-0590-01 qty 1
Turf Guards Required
120-1045 qty 4
120-1046 qty 2
Tines Required
qty 48
Tines Options
Titan Hollow & Max Hollow
Titan Side Eject &
Max Side Eject
Titan Cross & Max Cross*
Titan Slicing
Titan Fairway & HD Fairway
Titan Split
Titan Solid Round
G028724

Figur 22

Betjening

Bemærk: Maskinens venstre og højre side er som set fra den normale betjeningsposition.

Før betjening

Sikkerhedshensyn før drift

Generelt om sikkerhed

- Maskinen må aldrig betjenes eller vedligeholdes af børn eller utrænet personale. Vær opmærksom på, at lokale forskrifter kan angive en mindstealder for operatøren. Ejeren er ansvarlig for at træne alle operatører og mekanikere.
- Bliv fortrolig med anvisningerne for sikker betjening af udstyret samt med betjeningsanordningerne og sikkerhedssymbolerne.
- Sluk altid traktorens motoren, tag nøglen ud, vent, til alle bevægelige dele er standset, og lad maskinen køle af før justering, servicering og rengøring af maskinen, eller inden den stilles til opbevaring.
- Du skal vide, hvordan man hurtigt standser maskinen og slukker for motoren.
- Betjen ikke maskinen, uden at alle værn og øvrige sikkerhedsanordninger sidder korrekt på plads på maskinen og virker efter hensigten.
- Før betjening skal du altid efterse maskinen for at sikre, at maskinens tines er i god driftsmæssig stand. Udskift slidte eller beskadigede tines.
- Efterse området, hvor maskinen skal bruges, og fjern alle objekter, som maskinen kan ramme.
- Find og markér alle elektriske ledninger eller kommunikationslinjer, overvandingskomponenter og andre forhindringer i det område, der dybdeluftes. Fjern farerne, hvis det er muligt, eller planlæg, hvordan de kan undgås.
- Sørg for, at traktoren er egnet til brug med et redskab af denne vægt ved at rådføre dig med traktorleverandøren eller -producenten.

Betjeningsanordninger på OutCross-traktionsenheden

Se *betjeningsvejledningen* til OutCross-traktionsenheden for at få oplysninger om betjeningsanordninger og drift samt yderligere oplysninger om indstilling af dybdelufteren.

Indstilling af luftningsdybden

⚠ FORSIGTIG

Juster kun luftningsdybden, når traktoren er parkeret, parkeringsbremsen er aktiveret, motoren er slukket, og kraftudtaget er udkoblet.

1. Læg den ønskede tine oven på dybdemærkaten, når tinespidsen justeres med den ønskede luftningsdybde som vist i Figur 23.

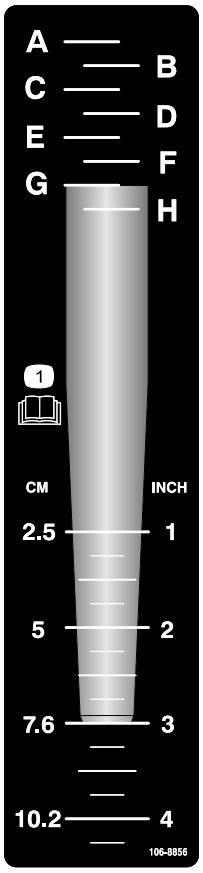

decal106-8856

Figur 23

2. Bestem den bogstavsindstilling, som tinenes monteringsende skal rettes ind efter (Figur 23). Juster dybdekontrolenheden i forhold til det tilsvarende bogstav på mærkaten.
3. Sæt en skraldeanordning med sokkel på 9/16 tomme oven på dybdejusteringsenhedens indgangsaksel (Figur 24).

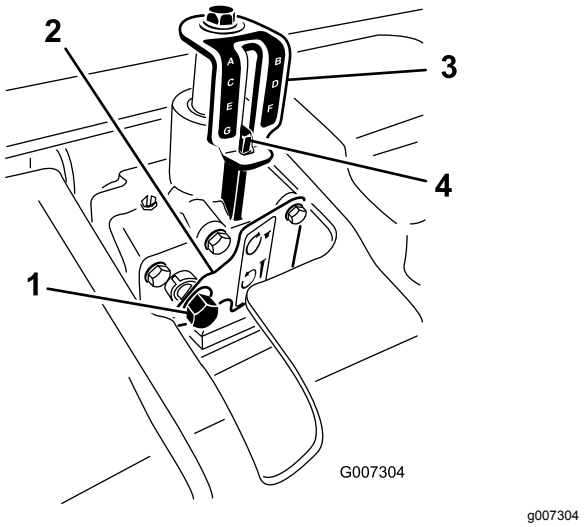

Figur 24

1. Dybdejusteringsenhedens indgangsaksel
2. Låseplade
3. Dybdeindikatormærkat
4. Dybdetilretningsmærke

4. Skub soklen på plads, eller tryk nedad på låsepladen med hånden.
5. Drej dybdejusteringsenheden med uret for at reducere luftningsdybden, eller drej den mod uret for at øge luftningsdybden (Figur 24).
6. Drej dybdejusteringsenhedens indgangsaksel, indtil den ønskede dybde opnås som vist på dybdeindikatorens mærkat (Figur 24).

   Bemærk: 17 omdrejninger af dybdejusteringsenhedens indgangsaksel er lig med en dybdeændring på ca. 6,4 mm.

Sådan fungerer betjeningsanordningerne på traktoren

Det er nødvendigt at lære følgende betjeningsanordninger på traktoren at kende, før du kan betjene dybdelufteren:

- Indkobling af kraftudtaget
- 3-punkts-træk (hæv/sænk)
- Kobling
- Gashåndtag
- Gearvalg
- Parkeringsbremse

Vigtigt: **Se betjeningsvejledningen til traktoren for at få oplysninger om betjening.**

Om betjeningsprincipperne

Traktorens 3-punkts-trækforbindelse løfter dybdelufteren til transport og sænker den til drift.

Kraften fra traktorens kraftudtag overføres via aksler, en gearkasse og drivremme til en række krumtapaksler, som rammer tinernes holdearme ned i plænens overflade.

Når traktoren kører fremad med kraftudtaget indkoblet og maskinen sænket, skabes der en række huller i plænens overflade.

Tinenes nedramningsdybde bestemmes af dybdekontrolenhedens højde.

Afstanden mellem de frembragte huller bestemmes af traktorens udvekslingsforhold (eller den hydrostatiske traktionspedals position) og antallet af tines i hvert tinehoved. Hvis man blot ændrer motorens omdrejningshastighed, ændres afstanden mellem hullerne ikke.

Øvelse med betjeningerne

Vigtigt: **Når kraftudtaget indkobles, skal du være sikker på, at dybdelufteren ikke løftes højere end nødvendigt. Drejeleddet på kraftudtagsakslen går i stykker, hvis maskinen løftes for højt (Figur 25). Kraftudtaget kan anvendes i en vinkel på op til 25°, men kan aldrig overskride en 35° vinkel, når dybdelufteren er i sin højeste position, da der ellers kan opstå alvorlige akselskader.**

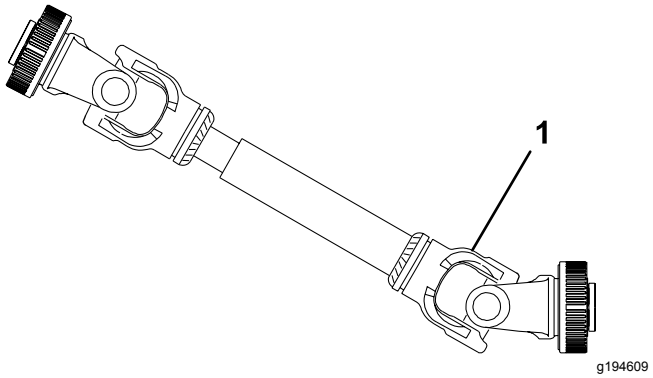

Figur 25

1. Brud kan opstå her.

Før du bruger dybdelufteren, skal du finde et rent område og øve dig i at betjene traktoren med dybdelufteren monteret. Betjen traktoren med de anbefalede gearindstillinger og kraftudtagsdrevhastigheder, og lær at håndtere dybdelufteren/traktoren, så du er helt fortrolig med dem. Øv dig i at standse og starte, hæve og sænke dybdelufteren, udkoble kraftudtagsdrevet og rette maskinen ind efter tidligere kørte baner. En øvelsessession øger driftssikkerheden for

dybdelufterens ydeevne og medvirker ligeledes til at sikre, at du benytter en korrekt driftsteknik, uanset hvor maskinen betjenes.

Hvis der er sprinklerhoveder, elektriske ledninger, kommunikationslinjer eller andre forhindringer i det område, der skal luftes, skal disse genstande afmærkes for at sikre, at de ikke bliver beskadiget under drift.

⚠ FORSIGTIG

Forlad aldrig førersædet uden først at have udkoblet kraftudtagsdrevet, aktiveret parkeringsbremsen og stoppet motoren med henblik på at undgå personskade. Udfør aldrig reparationer på dybdelufteren uden først at have sænket dybdelufteren ned på støtteben eller lignende blokke eller donkrafte. Sørg for, at alle sikkerhedsanordninger sidder rigtigt på plads, før du genoptager driften.

Klargøring til luftning

Efterse arbejdsområdet for farer, som kan beskadige maskinen, og fjern dem om muligt, eller planlæg, hvordan de kan undgås. Medtag tines til udskiftning samt værktøj i tilfælde af, at tines beskadiges ved berøring med fremmedlegemer.

Under betjening

Sikkerhed under drift

Generelt om sikkerhed

- Ejeren/operatøren kan forhindre og er ansvarlig for ulykker, der kan forårsage personskade eller tingsskade.
- Bær korrekt beklædning, herunder beskyttelsesbriller, skridsikkert, kraftigt fodtøj, lange bukser og høreværn. Sæt langt hår op, og bær ikke løstsiddende tøj eller smykker.
- Betjen ikke maskinen, hvis du er træt, syg eller påvirket af alkohol eller medicin.
- Medtag aldrig passagerer på maskinen, og hold omkringstående og kæledyr væk fra maskinen under drift.
- Betjen kun maskinen i god sigtbarhed for at undgå huller eller skjulte farer.
- Hold hænder og fødder væk fra tineområdet.
- Se bagud og ned for at sikre, at der er fri bane, før du bakker.
- Stands maskinen, sluk for motoren, vent, til alle bevægelige dele er standset, og efterse alle tines, når du har ramt en genstand, eller hvis der opstår en unormal vibration i maskinen. Foretag alle nødvendige reparationer, inden driften genoptages.
- Dybdelufteren er tung. Når den er koblet til en traktor og i den hævede position, påvirker dens vægt stabilitet samt bremse- og styrekontrol. Udvis forsigtighed under transport mellem arbejdsområder.
- Oprethold altid det korrekte tryk i traktordækkene.
- Sørg for, at alle regler er overholdt, før transport af udstyr på offentlig vej og motorvej. Sørg for, at alle påkrævede reflektorer og lys er på plads samt rene og synlige for overhalende og modkørende trafik.
- Lad ikke passagerer sidde eller stå på maskinen under transport.
- Sænk hastigheden på ujævne veje og overflader
- Uafhængige hjulbremser skal altid være låst sammen under transport.
- Det er stærkt tilrådeligt at kontakte den lokale Toro-forhandler, når en ståldel i kraftudtagsakslen (rør, lejer, samlinger osv.) skal demonteres eller repareres. Ved afmontering af komponenter med henblik på reparation og genmontering kan visse dele blive beskadiget, hvis afmonteringen ikke udføres med specialværktøj af uddannede teknikere.
- Kraftudtagsakslen må ikke bruges uden de medfølgende afskærmninger.
- Friktionskoblinger kan blive meget varme under brug. Rør ikke ved dem. For at undgå brandfare skal området omkring koblingen holdes fri for brandbart materiale. Undgå desuden langvarigt koblingsslip.

Sikkerhed på skråninger

- Læs bugseringskøretøjets specifikationer, så du sikrer dig, at du ikke overstiger den maksimale ydeevne for betjening på skråninger.
- Skråninger er en væsentlig årsag til, at operatøren mister herredømmet, eller at maskinen vælter. Sådanne ulykker kan medføre alvorlige personskader, i værste tilfælde med døden til følge. Du er ansvarlig for sikker betjening på skråninger. Det kræver ekstra forsigtighed at betjene maskinen på alle former for skråninger.
- Gennemgå forholdene på arbejdsstedet, herunder en besigtigelse af området, med henblik på at afgøre, om det er sikkert at betjene maskinen på skråningen. Brug altid sund fornuft og god dømmekraft, når du foretager denne besigtigelse.
- Gennemlæs hældningsinstruktionerne nedenfor til betjening af maskinen på skråninger, og gennemgå forholdene for at afgøre, om maskinen kan betjenes under forholdene den pågældende

dag og det pågældende sted. Ændringer i terrænet kan medføre en ændring i betjeningen af maskinen på skråninger.

- Undlad at starte, standse eller vende maskinen på skråninger. Foretag ikke pludselige skift i hastighed eller retning. Drej maskinen langsomt og gradvist.
- Undlad at betjene maskinen under forhold, hvor der er tvivl om traktion, styring eller stabilitet.
- Fjern eller afmærk forhindringer, såsom grøfter, huller, hjulspor, bump, sten eller andre skjulte farer. Højt græs kan skjule forhindringer. Ujævnt terræn kan få maskinen til at vælte.
- Vær opmærksom på, at betjening af maskinen på vådt græs, på tværs af skråninger eller ned ad bakke kan medføre, at maskinen mister traktion. Mistet traktion til drivhjulene kan medføre, at maskinen glider, samt tab af bremse- og styrekontrol.
- Vær yderst forsigtig, når du betjener maskinen i nærheden af bratte afsatser, grøfter, volde, vandarealer eller andre farer. Maskinen kan pludselig vælte, hvis et hjul kører over kanten, eller kanten giver efter. Fastlæg et sikkerhedsområde mellem maskinen og alle eventuelle faremomenter.

Betjening af maskinen

Bemærk: Når du benytter nålepibehoveder, skal du sørge for at læse de instruktioner, der følger med udstyret, for at få oplysninger om nøjagtig, entydig betjening.

1. Sænk dybdelufteren ned på 3-punkts-forbindelsen, så tines næsten når jorden ved den laveste del af deres vandring.
2. Aktiver koblingen til kraftudtaget ved lave traktormotoromdrejninger for at starte dybdelufteren.

   Vigtigt: **Betjen aldrig dybdelufteren, uden at tinehoveder er påmonteret.**

3. Vælg et gear, som giver en fremadgående hastighed på ca. 1 til 4 km/t ved en normeret kraftudtagshastighed på 540 o/min. (se betjeningsvejledningen til traktoren).
4. Idet koblingen slippes, og traktoren kører fremad, skal maskinen sænkes helt ned til plænen, og motorens hastighed skal øges for at opnå maks. 540 o/min ved kraftudtaget.

   Vigtigt: **Traktorens kraftudtag må aldrig betjenes med et omdrejningstal på over 540 o/min., da der ellers kan opstå skader på dybdelufteren.**

   Bemærk: Sørg for, at rullen står på jorden.

5. Bemærk hulmønstret. Hvis du har behov for større hulafstand, skal du øge traktorens hastighed i fremadgående retning ved at skifte et gear op eller – med en traktor med hydrostatisk drev – aktivere hydrostatgrebet eller -pedalen for at opnå højere hastighed. Sænk traktorens fremadgående hastighed for at få mindre hulafstand. **Hvis motorhastigheden ændres i et bestemt gear, ændres hulmønstret ikke.**

   Vigtigt: **Kig ofte bagud for at sikre, at maskinen fungerer korrekt, og at justeringen opretholdes i forhold til de tidligere kørte baner.**

6. Brug det forreste traktorhjul som hjælp til at holde samme sideværts hulafstand som i den forrige bane.
7. Ved enden af luftningsbanen skal du hæve dybdelufteren og udkoble kraftudtaget.
8. Hvis du bakker ind på et snævert område (som f.eks. et tee-sted), skal du udkoble kraftudtaget og hæve dybdelufteren til den højeste position. Vær forsigtig for at undgå, at plæneafskærmningerne sætter sig fast i plænen.
9. Ryd altid området for alle beskadigede maskindele såsom brækkede tines osv. for at forhindre, at de bliver opsamlet og udkastet af plæneklipperen eller andet plænevedligeholdelsesudstyr.
10. Udskift brækkede tines, og efterse og afhjælp skader på dem, der stadig kan bruges. Reparer eventuel anden maskinskade før betjening påbegyndes.

Justering af hulafstand

Hulafstanden i fremadgående retning bestemmes af traktorens udvekslingsforhold (eller den hydrostatiske traktionspedal). Ændring af motorhastigheden ændrer ikke hulafstanden i fremadgående retning.

Den sideværts hulafstand bestemmes af antallet af tines i tinehovederne.

Hulafstand mm (")	**Kørehastighed km/t (mph)**												
25 (1)	0,6 (0,4)	0,6 (0,4)	0,6 (0,4)	0,6 (0,4)	0,6 (0,4)	0,6 (0,4)	0,6 (0,4)	0,6 (0,4)	0,8 (0,5)	0,8 (0,5)	0,8 (0,5)	0,8 (0,5)	0,8 (0,5)
32 (1,25)	0,8 (0,5)	0,8 (0,5)	0,8 (0,5)	0,8 (0,5)	0,8 (0,5)	0,8 (0,5)	0,8 (0,5)	1,0 (0,6)	1,0 (0,6)	1,0 (0,6)	1,0 (0,6)	1,0 (0,6)	1,0 (0,6)
38 (1,5)	1,0 (0,6)	1,0 (0,6)	1,0 (0,6)	1,0 (0,6)	1,0 (0,6)	1,0 (0,6)	1,1 (0,7)	1,1 (0,7)	1,1 (0,7)	1,1 (0,7)	1,1 (0,7)	1,1 (0,7)	1,1 (0,7)
44 (1,75)	1,1 (0,7)	1,1 (0,7)	1,1 (0,7)	1,1 (0,7)	1,1 (0,7)	1,1 (0,7)	1,3 (0,8)	1,3 (0,8)	1,3 (0,8)	1,3 (0,8)	1,3 (0,8)	1,3 (0,8)	1,3 (0,8)
51 (2)	1,3 (0,8)	1,3 (0,8)	1,3 (0,8)	1,3 (0,8)	1,3 (0,8)	1,4 (0,9)	1,4 (0,9)	1,4 (0,9)	1,4 (0,9)	1,4 (0,9)	1,4 (0,9)	1,6 (1,0)	1,6 (1,0)
57 (2,25)	1,4 (0,9)	1,4 (0,9)	1,4 (0,9)	1,4 (0,9)	1,4 (0,9)	1,6 (1,0)	1,6 (1,0)	1,6 (1,0)	1,6 (1,0)	1,6 (1,0)	1,8 (1,1)	1,8 (1,1)	1,8 (1,1)
64 (2,5)	1,6 (1,0)	1,6 (1,0)	1,6 (1,0)	1,6 (1,0)	1,6 (1,0)	1,8 (1,1)	1,8 (1,1)	1,8 (1,1)	1,8 (1,1)	1,9 (1,2)	1,9 (1,2)	1,9 (1,2)	1,9 (1,2)
70 (2,75)	1,6 (1,0)	1,8 (1,1)	1,8 (1,1)	1,8 (1,1)	1,8 (1,1)	1,9 (1,2)	1,9 (1,2)	1,9 (1,2)	1,9 (1,2)	2,1 (1,3)	2,1 (1,3)	2,1 (1,3)	2,1 (1,3)
76 (3)	1,8 (1,1)	1,9 (1,2)	1,9 (1,2)	1,9 (1,2)	2,1 (1,3)	2,1 (1,3)	2,1 (1,3)	2,1 (1,3)	2,3 (1,4)	2,3 (1,4)	2,3 (1,4)	2,3 (1,4)	2,4 (1,5)
83 (3,25)	1,9 (1,2)	2,1 (1,3)	2,1 (1,3)	2,1 (1,3)	2,3 (1,4)	2,3 (1,4)	2,3 (1,4)	2,3 (1,4)	2,4 (1,5)	2,4 (1,5)	2,4 (1,5)	2,6 (1,6)	2,6 (1,6)
89 (3,5)	2,1 (1,3)	2,3 (1,4)	2,3 (1,4)	2,3 (1,4)	2,4 (1,5)	2,4 (1,5)	2,4 (1,5)	2,6 (1,6)	2,6 (1,6)	2,6 (1,6)	2,7 (1,7)	2,7 (1,7)	2,7 (1,7)
95 (3,75)	2,3 (1,4)	2,4 (1,5)	2,4 (1,5)	2,4 (1,5)	2,6 (1,6)	2,6 (1,6)	2,6 (1,6)	2,7 (1,7)	2,7 (1,7)	2,7 (1,7)	2,9 (1,8)	2,9 (1,8)	3,1 (1,9)
102 (4)	2,4 (1,5)	2,6 (1,6)	2,6 (1,6)	2,6 (1,6)	2,7 (1,7)	2,7 (1,7)	2,7 (1,7)	2,9 (1,8)	2,9 (1,8)	3,1 (1,9)	3,1 (1,9)	3,1 (1,9)	3,2 (2,0)
108 (4,25)	2,6 (1,6)	2,7 (1,7)	2,7 (1,7)	2,7 (1,7)	2,9 (1,8)	2,9 (1,8)	3,1 (1,9)	3,1 (1,9)	3,1 (1,9)	3,2 (2,0)	3,2 (2,0)	3,2 (2,0)	3,4 (2,1)
114 (4,5)	2,7 (1,7)	2,9 (1,8)	2,9 (1,8)	2,9 (1,8)	3,1 (1,9)	3,1 (1,9)	3,2 (2,0)	3,2 (2,0)	3,2 (2,0)	3,4 (2,1)	3,4 (2,1)	3,5 (2,2)	3,5 (2,2)
121 (4,75)	2,9 (1,8)	3,1 (1,9)	3,1 (1,9)	3,1 (1,9)	3,2 (2,0)	3,2 (2,0)	3,4 (2,1)	3,4 (2,1)	3,5 (2,2)	3,5 (2,2)	3,5 (2,2)	3,7 (2,3)	3,7 (2,3)
127 (5)	3,1 (1,9)	3,2 (2,0)	3,2 (2,0)	3,2 (2,0)	3,4 (2,1)	3,4 (2,1)	3,5 (2,2)	3,5 (2,2)	3,7 (2,3)	3,7 (2,3)	3,9 (2,4)	3,9 (2,4)	4,0 (2,5)
133 (5,25)	3,2 (2,0)	3,4 (2,1)	3,4 (2,1)	3,4 (2,1)	3,5 (2,2)	3,5 (2,2)	3,7 (2,3)	3,7 (2,3)	3,9 (2,4)	3,9 (2,4)	4,0 (2,5)	4,0 (2,5)	4,2 (2,6)
140 (5,5)	3,4 (2,1)	3,4 (2,1)	3,5 (2,2)	3,5 (2,2)	3,7 (2,3)	3,7 (2,3)	3,9 (2,4)	3,9 (2,4)	4,0 (2,5)	4,0 (2,5)	4,2 (2,6)	4,2 (2,6)	4,3 (2,7)
146 (5,75)	3,5 (2,2)	3,5 (2,2)	3,7 (2,3)	3,9 (2,4)	3,9 (2,4)	4,0 (2,5)	4,0 (2,5)	4,2 (2,6)	4,2 (2,6)	4,3 (2,7)	4,3 (2,7)	4,5 (2,8)	4,5 (2,8)
152 (6)	3,7 (2,3)	3,7 (2,3)	3,9 (2,4)	4,0 (2,5)	4,0 (2,5)	4,2 (2,6)	4,2 (2,6)	4,3 (2,7)	4,3 (2,7)	4,5 (2,8)	4,5 (2,8)	4,7 (2,9)	4,7 (2,9)
Kraftudtagets o/min.	**420**	**430**	**440**	**450**	**460**	**470**	**480**	**490**	**500**	**510**	**520**	**530**	**540**

Luftning af hård jord

Hvis jorden er for fast til, at den ønskede kernedybde kan opnås, kan kernehovedet begynde at ”hoppe” rytmisk. Dette skyldes den hårde såkaldte al, som tines forsøger at trænge igennem. Dette forhold kan korrigeres ved at foretage en af følgende handlinger:

- De bedste resultater opnås efter regn, eller når plænen er blevet vandet dagen før.
- Reducer antallet af tines pr. stampearm. Forsøg at opretholde en symmetrisk tinekonfiguration for at belaste stampearmene ensartet.
- Reducer dybdelufterens nedramning (dybdeindstilling), hvis jorden er stenhård. Fjern kernerne, vand plænen, og foretag dybdeluftning igen med en dybere nedramning.

Luftning af jordtyper, der er lagt oven på hård underjord (dvs. sand/forvitringsskorpe oven på stenet jord), kan medføre en uønsket hulkvalitet. Dette sker, når luftningsdybden er større end forvitringsskorpen, og når underjorden er for hård til, at tines kan ramme ned i den. Når tines rammer denne underjord, kan dybdelufteren løfte sig og bevirke, at hullerne bliver aflange for oven. Reducer luftningsdybden så meget, at der ikke foretages nedramning i den hårde underjord.

Brug af nålepiber

Lange, slanke piber, der bruges i enten et nålepibehoved eller et minipibehoved, kan gøre hullets for- eller bagside tuftet eller let deformeret. Hulkvaliteten for denne konfiguration forbedres generelt, hvis kernehovedets hastighed reduceres 10-15 % i forhold til fuld driftshastighed. Ved kraftudtagsdrevne dybdeluftere reduceres motorhastigheden, indtil kraftudtagshastigheden er ca. 460-490 o/min. Hulafstanden i fremadgående retning påvirkes ikke, når motorhastigheden reduceres. Det skubbede hul kan også påvirkes af positionen af Rotalink-enhedens dæmper. Se Indstilling af Rotalink-enheden (side 24).

Undgå løftning af rodzonen

Ved at bruge minipibehoveder samt større kernepiber eller kraftige piber med en stor diameter kan man belaste plænens rodzone betydeligt. Denne belastning kan skabe brud på rodzonen og medføre, at plænen løftes. Hvis denne skade sker, skal du forsøge at udføre en eller flere af følgende handlinger:

- Reducer tinetætheden (fjern nogle af tines).
- Mindsk kernedybden (foreslåede intervaller på 13 mm).
- Øg hulafstanden i fremadgående retning (sæt traktorens transmission et gear op).
- Reducer tinediameteren (fast materiale eller kerner).

Indstilling af Rotalink-enheden

Monteringshøjden af Rotalink-enhedens dæmper påvirker den reaktive kraft, som stampearmen påføres, når jorden rammes under dybdeluftning. I tilfælde af, at hullets forside skubbes (bliver forlænget eller bulet), kan en "mere stiv" position modvirke, at hullet skubbes, og hulkvaliteten forbedres. I tilfælde af, at bagsiden af hullet skubbes (bliver forlænget eller bulet), kan en "mere blød" position forbedre hulkvaliteten.

For at justere Rotolink-enheden skal du gøre følgende:

1. Fjern de 2 låsemøtrikker på 1/2 tomme, der fastgør Rotalink-enhedens dæmper til undersiden af kernehovedrammen (Figur 26).
2. Sænk dæmperenheden, så afstandsbøsningerne kommer til syne (Figur 26).
3. Flyt 1 eller 2 afstandsbøsninger pr. side fra dæmperenheden, og placer dem øverst på kernehovedrammen. Hver afstandsbøsning svarer til 1/2 tomme. Kofangerens nederste afstandsbøsning skal blive siddende på dæmperenheden.

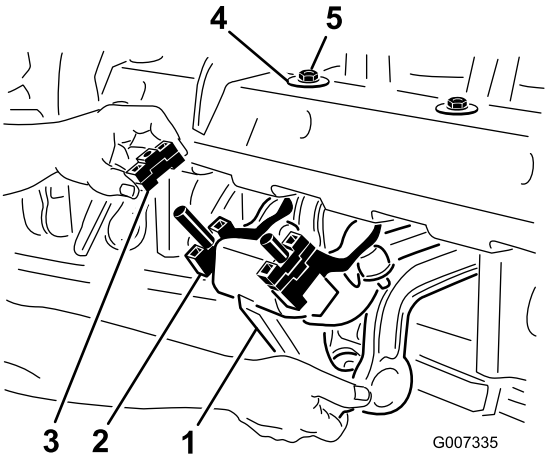

g007335

Figur 26

1. Rotalink-enhedens dæmper
2. Kofangerens nederste afstandsbøsning
3. Afstandsbøsning(er)
4. D-spændeskive
5. Låsemøtrik

4. Monter dæmpeenheden på kernehovedrammen igen. Sørg for, at D-spændeskiven monteres

mod kernehovedrammen som vist i Figur 26. Fastgør de 2 låsemøtrikker.

Juster kun 3-4 enheder, så du kan foretage en sammenligning mellem den oprindelige position og den nye position og se virkningen af justeringen. Når tilfredsstillende resultater er nået, kan de resterende enheder sættes i samme højde som den ønskede armehøjde.

Tip vedrørende betjening

⚠ FORSIGTIG

Forlad aldrig førersædet uden først at have udkoblet kraftudtagsdrevet, aktiveret parkeringsbremsen og stoppet motoren med henblik på at undgå personskade. Udfør aldrig justeringer eller reparationer på dybdelufteren uden først at sænke dybdelufteren ned på sikkerhedsstøttebenet. Sørg for, at alle sikkerhedsanordninger sidder rigtigt på plads, før du genoptager driften.

- Indkobl kraftudtaget ved lav motorhastighed. Øg motorens hastighed for at nå en kraftudtagshastighed på 540 o/min (maksimum), og sænk dybdelufteren. Betjenes ved en motorhastighed, hvor dybdelufteren kører mest gnidningsløst.

  Bemærk: Hvis du ændrer motorens/kraftudtagets o/min. i et bestemt traktorgear (eller fast hydrostatisk pedalposition på traktorer med hydrostatisk transmission), ændres hulafstanden ikke.
- Foretag meget gradvise vendinger under luftning. Foretag aldrig skarpe vendinger med kraftudtagsdrevet aktiveret. Planlæg den luftningsbane, der skal køres, før du sænker dybdelufteren.
- Hvis traktoren kører fast under kørsel på en hård flade eller op ad bakke, skal du hæve dybdelufteren lidt, indtil hastigheden er genvundet, og dernæst sænke den igen.
- Luft ikke, hvis jorden er for hård eller tør. De bedste resultater opnås efter regn, eller når plænen er blevet vandet dagen før.

  Bemærk: Hvis rullen ikke følger jordens overflade under luftning, er jorden for hård til at opnå den ønskede dybde. Reducer luftningsdybden, indtil rullen berører jorden under drift.
- Hæv dybdelufteren, hvis jorden er stenhård. Fjern propperne, og luft igen med dybere nedramning, helst efter vanding.
- Dybdelufteren ProCore 864 er forskudt i forhold til traktorens højre side således, at man kan foretage dybdeluftning uden at køre over propperne med traktordækkene. Luft med den længere forskydning over mod den forrige luftningsbane, når som helst det er muligt.
- Kontroller/juster altid det øverste led, når du ændrer luftningsdybden. Dybdelufterens forende skal være i lodret position.
- Kig ofte bagud for at sikre, at maskinen fungerer korrekt, og at justeringen opretholdes i forhold til de tidligere kørte baner.
- Ryd altid området for alle beskadigede maskindele såsom brækkede tines osv. for at forhindre, at de bliver opsamlet og udkastet af plæneklipperen eller andet plænevedligeholdelsesudstyr.
- Udskift iturevne tines, og efterse og afhjælp skader på dem, der stadig kan bruges. Reparer eventuel anden maskinskade før betjening påbegyndes.

Efter betjening

Sikkerhedshensyn efter drift

Generelt om sikkerhed

- Hold alle dele af maskinen i god driftsmæssig stand og alle fastgørelsesdele tilspændt.
- Udskift alle slidte, beskadigede eller manglende mærkater.

Transport af maskinen

Når dybdelufteren skal transporteres, skal den først hæves, og kraftudtaget skal udkobles. Undgå at miste herredømmet: kør langsomt hen over stejle skråninger, kør hen til ujævne områder med nedsat hastighed, og kryds meget kuperet terræn med forsigtighed.

Vigtigt: **Overskrid ikke en transporthastighed på 24 km/t.**

Rengøring af maskinen efter brug

Efter daglig brug skal maskinen vaskes grundigt med en haveslange **uden** dyse for at undgå forurening og skader på forseglinger og lejer pga. for stort vandtryk. Du kan bruge en børste til at fjerne materiale, som har sat sig fast i kager. Brug en mild sæbeopløsning til at rengøre dækslerne. Efter rengøring skal alle transmissioner og rullelejer smøres, og maskinen

skal efterses for skade, olielækage samt slitage på komponenter og tines.

Fjern, rengør og smør tines. Sprøjt en let olietåge på kernehovedets lejer (krumtap og dæmperled).

Vedligeholdelse

Skema over anbefalet vedligeholdelse

Vedligeholdelsesintervaller	Vedligeholdelsesprocedure
Efter de første 8 timer	• Skift gearkassesmøringen. • Kontrol af tilspændingsmomentet af kernehovedets fastgørelsesbolte.
Hver anvendelse eller dagligt	• Kontroller remspændingen. • Kontroller remspændingen.
For hver 50 timer	• Smøring af lejerne og bøsningerne. • Efterse lejerne.
For hver 100 timer	• Kontroller smøringen af gearkassen.
For hver 250 timer	• Skift gearkassesmøringen. • Kontrol af tilspændingsmomentet af kernehovedets fastgørelsesbolte.
For hver 500 timer	• Efterse og udskift om nødvendigt lejerne.
Før opbevaring	• Gennemfør alle 50 timers vedligeholdelsesprocedurer. • Mal områder, som er blevet ridsede, har været udsat for stenslag eller har rustpletter. • Fjern og rengør tines. • Fjern alt snavs.
Årlig	• Efterse remmene.

Sikkerhed under vedligeholdelsesarbejde

- Gør følgende før justering, rengøring eller servicering af maskinen, eller før maskinen forlades:
  - Parker maskinen på en plan overflade.
  - Indstil gasreguleringskontakten til den lave tomgangsposition.
  - Udkobl kraftudtaget.
  - Sørg for, at traktionen er i neutral.
  - Aktiver parkeringsbremsen.
  - Sluk traktorens motor, og tag nøglen ud.
  - Vent, til alle bevægelige dele er standset.
  - Vent, til maskinens komponenter er kølet ned, før du udfører vedligeholdelsesarbejde.
- Udfør kun den vedligeholdelse, som er beskrevet i instruktionerne i denne vejledning. Kontakt en autoriseret Toro-forhandler, hvis det på noget tidspunkt skulle blive nødvendigt med større reparationer, eller hvis du har brug for anden hjælp.
- Sørg for, at maskinen er i en sikker driftsmæssig stand ved at holde møtrikker, bolte og skruer tilspændte.
- Udfør så vidt muligt ikke vedligeholdelse, mens motoren kører. Hold afstand til bevægelige dele.
- Kædespændingen må ikke kontrolleres eller justeres, når traktormotoren kører.
- Tag forsigtigt trykket af komponenter, hvori der er oplagret energi.
- Understøt maskinen med blokke, donkrafte eller støtteben, når du arbejder under den. Stol aldrig på, at hydrauliksystemet understøtter maskinen.
- Kontroller tinemonteringsboltene dagligt for at sikre, at de er strammet i henhold til specifikationerne.
- Sørg for, at alle afskærmninger er monteret, og at motorhjelmen er forsvarligt lukket efter vedligeholdelse eller justering af maskinen.
- Brug kun originale Toro-reservedele for at sørge for en sikker, optimal ydeevne på maskinen. Reservedele, der er fremstillet af andre producenter, kan være farlige, og brug heraf kan ugyldiggøre produktgarantien.

Brug af donkraft på maskinen

⚠ FORSIGTIG

Hvis maskinen ikke er korrekt understøttet af blokke eller støttebukke, kan maskinen flytte sig eller vælte, hvilket kan føre til personskade.

Når redskaberne justeres, eller der udføres anden service, skal de korrekte blokke, hejseanordninger eller donkrafte bruges. Sørg for, at maskinen er placeret på et fast, plant underlag, som for eksempel et betongulv. Før maskinen hæves, skal eventuelt udstyr, der kan gøre det svært at hæve maskinen på sikker og korrekt vis, fjernes. Spær eller bloker altid bugseringskøretøjets hjul. Brug støttebukke eller massive træblokke til at understøtte den hævede maskine.

Bemærk: En hejseanordning, kan også bruges, hvis den er tilgængelig, til at løfte bagenden af ProCore-dybdelufteren. Brug øjerne i kernehovedernes lejehuse som hejsepunkter (Figur 27).

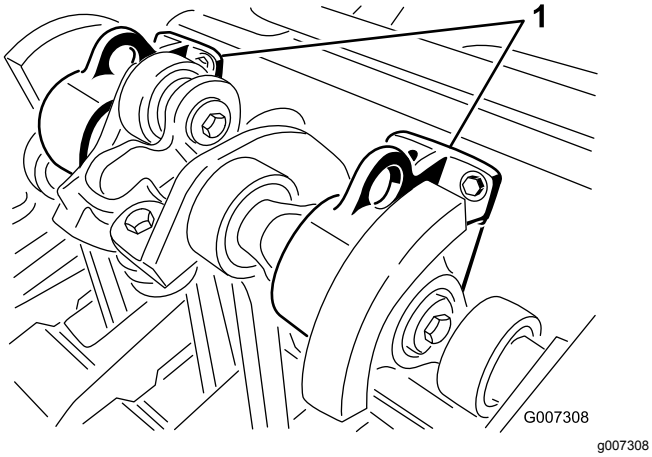

Figur 27

1. Løfteøjer

Smøring af lejerne og bøsningerne

Eftersynsinterval: For hver 50 timer

De arbejdende hovedlejer på dybdelufteren er forseglet for bestandig og kræver hverken vedligeholdelse eller smøring. Dette mindsker i høj grad den påkrævede vedligeholdelse og fjerner risikoen for, at der tabes fedt eller olie ned på plænen.

Der er smørenipler, som skal smøres med SAE-universalfedt til høje temperaturer og med højtryksydeevne (EP) eller med litiumbaseret SAE-universalfedt.

Smørepunkterne er:

Kraftudtagsaksel (3) (Figur 28)

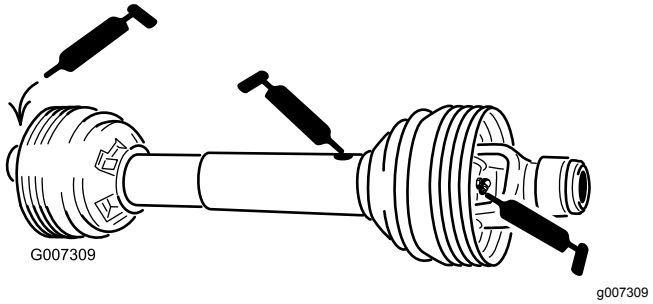

Figur 28

Rullelejer (ProCore 864: 2; ProCore 1298: 4) (Figur 29)

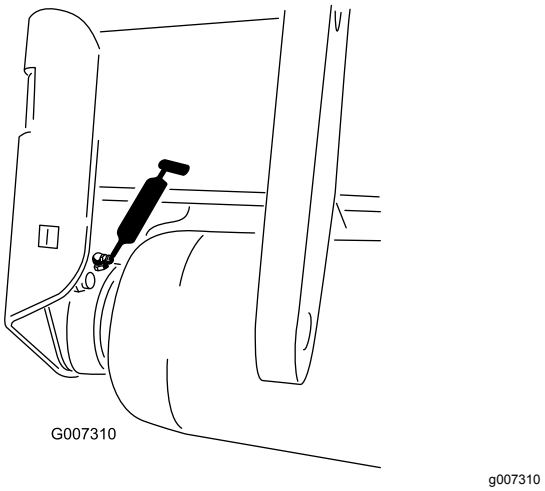

Figur 29

Drivaksellejer (ProCore 864:1; ProCore 1298: 2) (Figur 30)

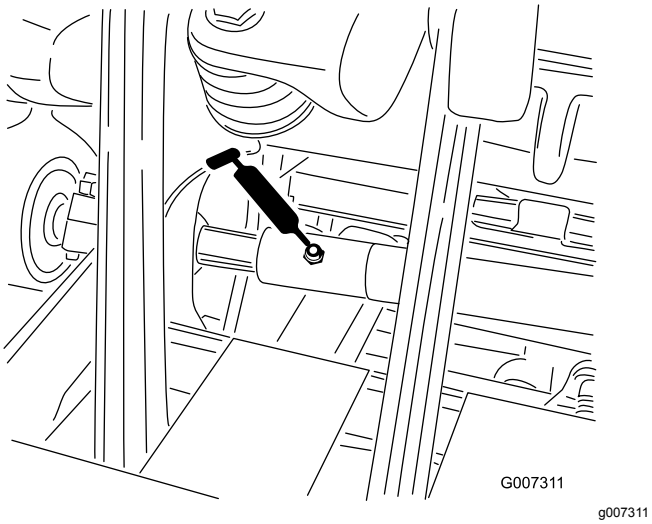

Figur 30

Vigtigt: **Lejer bliver sjældent defekte som følge af materialefejl og fejl ved den håndværksmæssige udførelse. Den mest almindelige årsag til fejl er fugt og kontaminering, der har arbejdet sig forbi de beskyttende tætninger. Lejer, der smøres, skal vedligeholdes regelmæssigt for at fjerne skadeligt affald fra lejeområdet. Forseglede lejer skal påfyldes et særligt smørefedt fra begyndelsen og have en robust integreret tætning, der kan holde kontaminanter og fugt ude af de rullende elementer.**

De forseglede lejer kræver ingen smøring eller vedligeholdelse på kort sigt. Dette minimerer rutinemæssig service og reducerer risikoen for beskadigelse af græsset som følge af kontaminering med smørefedt. Disse forseglede lejepakker har en god funktion og holdbarhed ved normal brug, men der bør foretages regelmæssigt eftersyn af lejernes tilstand og tætningernes uskadthed for at undgå nedetid. Disse lejer skal efterses hver sæson og udskiftes, hvis de er beskadiget eller slidt. Lejer bør fungere gnidningsløst uden nogen ødelæggende karakteristika som for eksempel kraftig varme, støj, løshed eller rustudsivning.

Som følge af de driftsforhold, disse lejer udsættes for (dvs. sand, kemikalier, vand stød, osv.) betragtes de som normale sliddele. Lejer, der bliver defekte af andre årsager end materialefejl eller fejl i den håndværksmæssige udførelse, dækkes normalt ikke af garantien.

Bemærk: Lejernes levetid kan påvirkes negativt af uhensigtsmæssige vaskeprocedurer. Vask ikke maskinen, mens den stadig er varm, og undgå at sprøjte direkte på lejerne med højtryk eller store vandmængder.

Det er almindeligt, at nye lejer skubber fedt ud af tætningerne på en ny maskine. Dette fedt bliver sort som følge af opsamling af snavs, og ikke som følge af for høj varme. Det er en god ide at tørre dette overskydende fedt af tætningerne efter de første 8 timer. Det kan godt se ud som om, der altid er et vådt område omkring tætningernes kant. Dette har normalt ingen negativ indflydelse på lejernes levetid, men holder tætningernes kant smurt.

Det anbefales at udskifte kernehovedlejet for hver 500 driftstimer. Du kan købe et lejeservicesæt, der omfatter hele kernehovedet, hos din forhandler.

Kontrol af smøringen af gearkassen

Eftersynsinterval: For hver 100 timer

Gearkassen fyldes med 80W-90 gearolie eller tilsvarende. Lad gearkassen køle af, inden smøring kontrolleres.

1. Fjern snavs fra påfyldningsproppen og kontrolproppen for at undgå kontaminering.
2. Tag kontrolproppen af gearkassen (Figur 31).

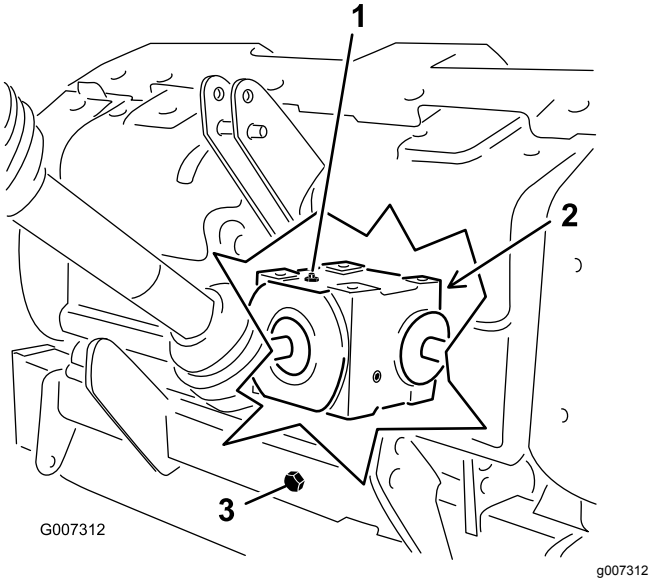

Figur 31

1. Påfyldningsprop
2. Kontrolprop (bag på gearkassen)
3. Aftapningsprop

3. Sørg for, at oliestanden når op til bunden af kontrolprophullet i gearkassen (Figur 31).
4. Hvis oliestanden er lav, skal du tage påfyldningsproppen af gearkassen og tilføje olie efter behov.
5. Skru propperne i.

Skift af gearkassesmøring

Eftersynsinterval: Efter de første 8 timer

For hver 250 timer

Gearkassen fyldes med 80W-90 gearolie eller tilsvarende.

1. Fjern snavs fra påfyldningsproppen og aftapningsdækslet for at undgå kontaminering (Figur 31).
2. Tag påfyldningsproppen af for at lette luftudsugningen.
3. Placer en aftapningsbakke under aftapningsslangen, og tag aftapningsdækslet af.

   Bemærk: Kold olies høje viskositet forlænger aftapningstiden (ca. 30 minutter).
4. Når olien er helt aftappet, skal aftapningsdækslet sættes på.
5. Fyld 1650 ml 80W-90-gearolie af høj kvalitet i gearkassen.
6. Skru påfyldningsproppen på.
7. Kontrol af oliestanden.

Kontrol af fastgørelses-boltenes moment på kernehovedet

Eftersynsinterval: Efter de første 8 timer

For hver 250 timer

Efter de første 8 timers brug skal kernehovedets fastgøringsbolte kontrolleres for at sikre, at de stadig er spændt med det korrekte moment. Kravene til fastgøringsboltenes moment er angivet på nedenstående referencemærkat, der også sidder på kernehovedet.

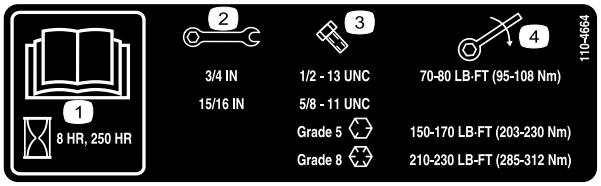

decal110-4664

Figur 32

1. Læs *betjeningsvejledningen.*
2. Nøglestørrelse
3. Boltstørrelse
4. Moment

Eftersyn af remmene

Eftersynsinterval: Årlig

Drivremmen(e) på ProCore-dybdeluftere er konstrueret til at være meget holdbare. Normal udsættelse for UV-stråling, ozon eller tilfældig udsættelse for kemikalier kan imidlertid gradvist forringe gummisammensætningen og føre til førtidigt slid eller materialetab (f.eks. løsrivning).

Det anbefales stærkt at efterse remmene årligt for tegn på slid, mange revner i mellemlægsgummiet eller store stykker fastsiddende affald, og at udskifte dem efter behov.

Justering af remspænding-gen

Eftersynsinterval: Hver anvendelse eller dagligt

Sørg for, at remmen er strammet ordentligt for at sikre korrekt maskindrift og undgå unødvendig slitage.

1. Kontroller, at remspændingen er korrekt, ved at trykke styrefjederen sammen, så den har en længde på 146 mm. Se Figur 33.

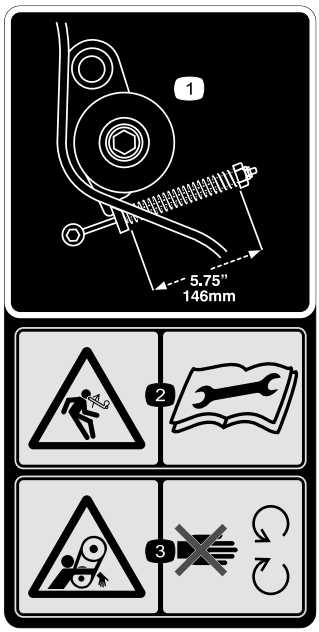

decal110-4667

Figur 33

1. Fjederlængde
2. Advarsel, inertienergi – læs *betjeningsvejledningen*.
3. Fare for sammenfiltring, rem – hold afstand til bevægelige dele.

2. Juster remspændingen som følger:
   A. Fjern det bageste kernehoveddæksel (Figur 34).

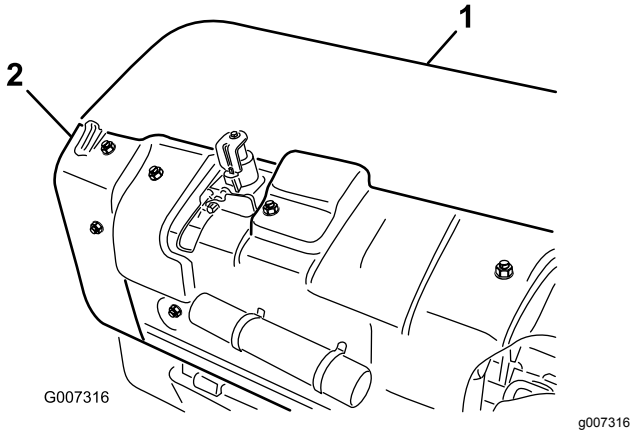

Figur 34

1. Bageste kernehoveddæksel
2. Remskiveafskærmning

B. Fjern remskiveafskærmningens monteringsbolte, og afmonter afskærmningen (Figur 34).

C. Løsn låsemøtrikken, der fastgør fjederholderen (Figur 35).

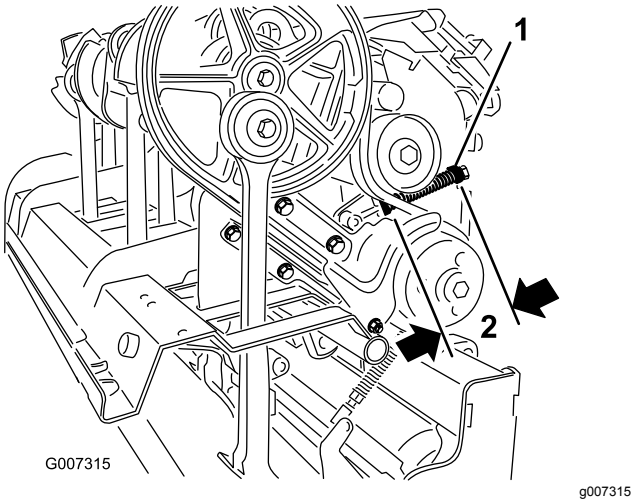

Figur 35

1. Fjederholder
2. 146 mm

D. Juster fjederholderen, så den opnår den ønskede fjederlængde, når den komprimeres (Figur 35).

E. Spænd låsemøtrikken mod fjederholderen for at låse justeringen.

F. Monter remskiveafskærmningen og kernehoveddækslet.

Udskiftning af drivremmen

Bemærk: Det er **ikke** nødvendigt, at afmontere den udvendige stampearm for at udskifte drivremmen.

Afmontering af båndet

1. Fjern det bageste kernehoveddæksel (Figur 36).

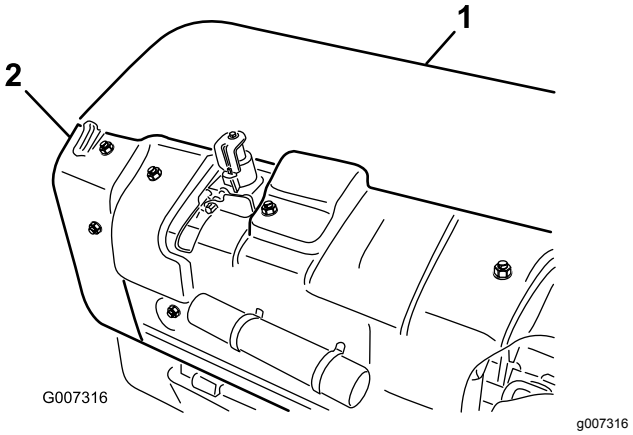

Figur 36

1. Bageste kernehoveddæksel
2. Remskiveafskærmning

2. Fjern remskiveafskærmningens monteringsbolte, og afmonter afskærmningen (Figur 36).
3. Fjern de fastgørelsesanordninger, der fastgør smudsafskærmningen og den nederste remafskærmning (Figur 37). Afmonter smudsafskærmningen og den nederste remafskærmning.

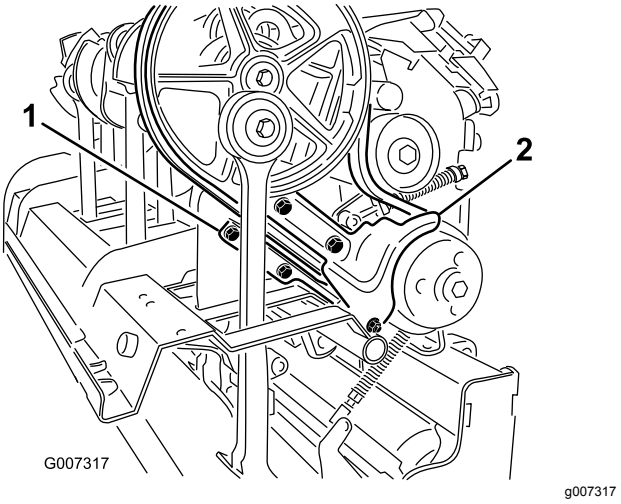

Figur 37

1. Nederste remafskærmning
2. Smudsafskærmning

4. For at løsne styrefjederens spænding skal den låsemøtrik, der fastgør fjederholderen (Figur 38), løsnes, og fjederholderen skal drejes.

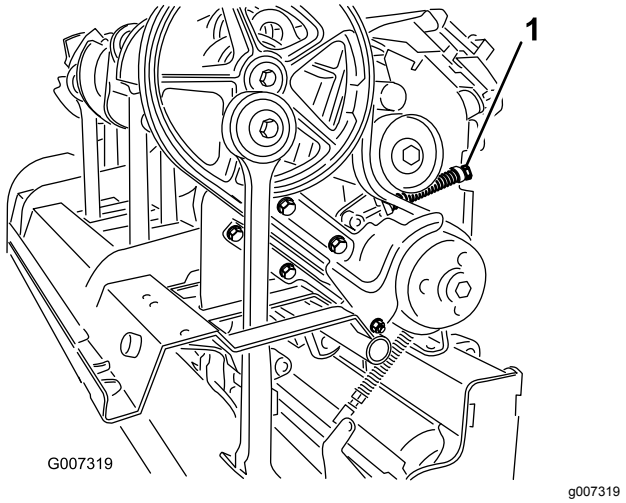

Figur 38

1. Fjederholderens låsemøtrik

⚠ FORSIGTIG

Fjedrene er spændte, så vær meget forsigtig, når de justeres eller fjernes.

5. Løsn og fjern de 2 låsemøtrikker og spændeskiver, der fastgør Rotalink-enhedens dæmper til 1. stampearm (Figur 39).

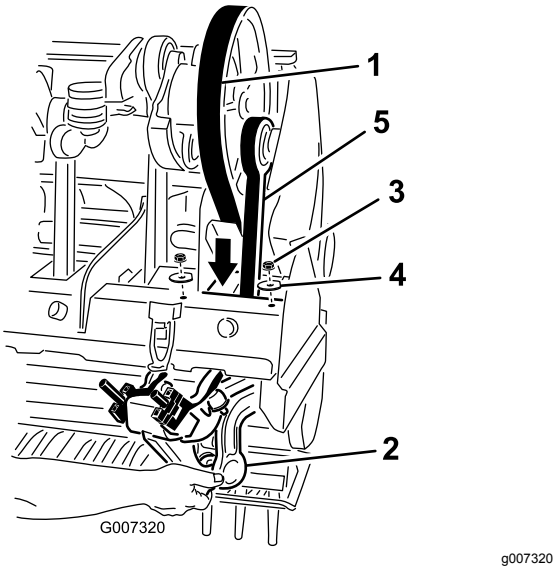

Figur 39

1. Drivrem
2. Rotolink-enhedens dæmper
3. Møtrik
4. Skive
5. 1. stampearm

6. Sænk Rotolink-enhedens dæmper i forhold til kernehovedrammen.
7. Før drivremmen ned gennem kernehoved-rammen og omkring den nederste ende af 1. stampearm (Figur 39).

Montering af båndet

1. Før den nye drivrem omkring den nederste ende af 1. stampearm og op gennem kernehovedrammen.
2. Placer drivremmen på krumptapskiven, under styreremskiven og over drivremskiven.
3. Hæv Rotalink-enhedens dæmper for 1. stampearm til kernehovedrammen. Sørg for, at dæmperenhedens afstandsbøsninger monteres i samme position, som de blev afmonteret fra.
4. Fastgør Rotalink-enhedens dæmper til kernehovedet med 2 spændeskiver og de låsemøtrikker, der blev fjernet tidligere.
5. Monter og juster styreremskivens rem, så den har den korrekte spænding.
6. Afmonter smudsafskærmningen og den nederste remafskærmning. Juster den nederste afskærmning for at sikre, at der er afstand i forhold til remmen.
7. Monter remskiven og kernehoveddækslerne.

Justering af sideskærmen

Kernehovedets sideskærme skal justeres, så bunden kører mellem 25-38 mm fra plænen under dybdeluftning.

1. Løsn de bolte og møtrikker, der fastgør sideskærmen til stellet (Figur 40).

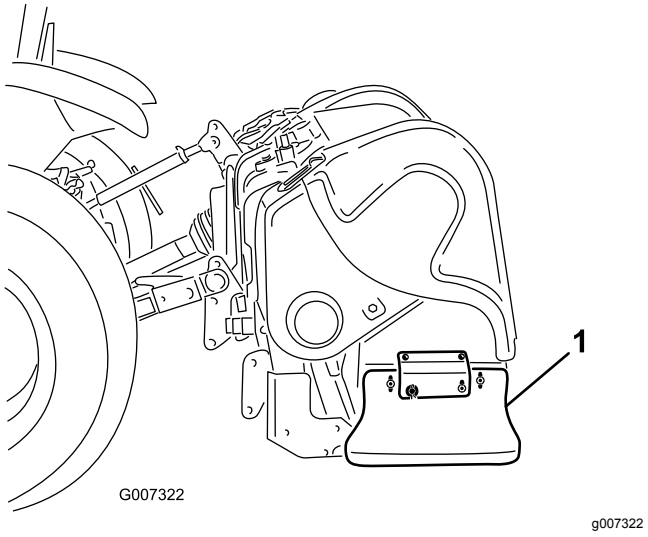

Figur 40

1. Sideskærm

2. Juster skærmen op eller ned, og stram møtrikkerne.

Udskiftning af plæneafskærmningerne

Alle plæneafskærmninger (Figur 41) skal udskiftes, hvis de er ødelagte eller slidt ned til en tykkelse, der er mindre end 6 mm. Ødelagte plæneafskærmninger kan fange og rive græsset i stykker, hvilket resulterer i uønsket beskadigelse.

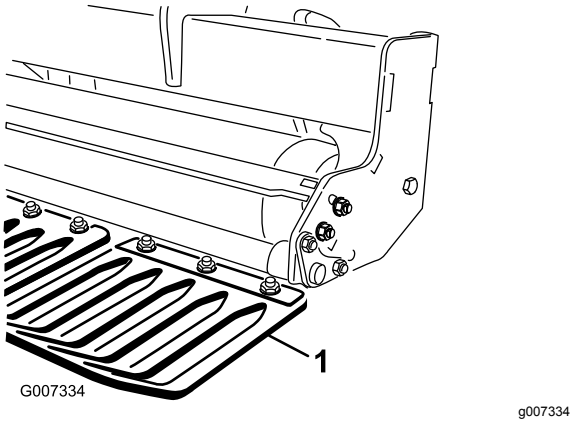

Figur 41

1. Plæneafskærmning

Kernehovedtiming

Det omdannede kernehoveddesign på ProCore-dybdeluftere giver branchens mest jævne drift og sikrer korrekt indstilling.

ProCore 864 (Figur 42)

Hvert par krumtaparme, der er forbundet via et lejehus, er indstillet med en afstand på 180 grader (dvs. armenes positioner er 1-2, 3-4, 5-6, 7-8). De tilstødende par er alle indstillet på samme måde, mens der er en afstand på 120 grader mellem det sidste par. Der bruges det samme par koblingsstøbninger mellem alle tilstødende par (dvs. koblingspositioner 2-3, 4-5, 6-7). Der tilføjes to modvægte i hhv. 1. og 8. position på remskiven for yderligere at reducere driftsvibration.

Bemærk: De tal, der er støbt i krumtaparmene, flugter **ikke** med det hævede indikatormærke på lejehusene til ProCore 864.

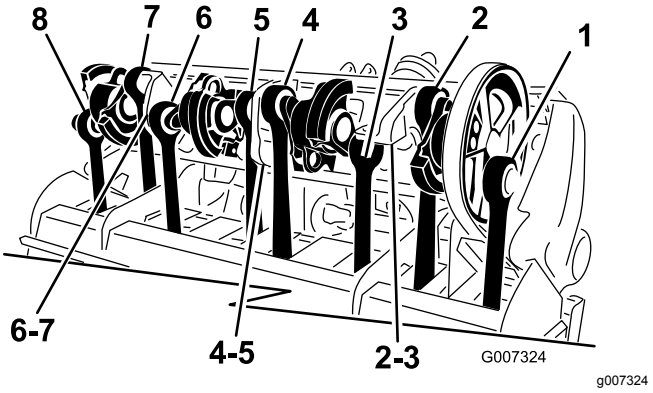

Figur 42

ProCore 1298 (Figur 43)

Denne enhed består af 2 selvstændige kernehoveder, der hver har 6 arme. Indstillingen af det enkelte kernehoved afhænger ikke af det tilstødende kernehoved. Indstillingsmærkerne kan nemt identificeres, da de er de tal, der er støbt ind i krumtaparmenes støttestøbning og det hævede indikatormærke på lejehusene. 1. arm starter altid med drivremskiven.

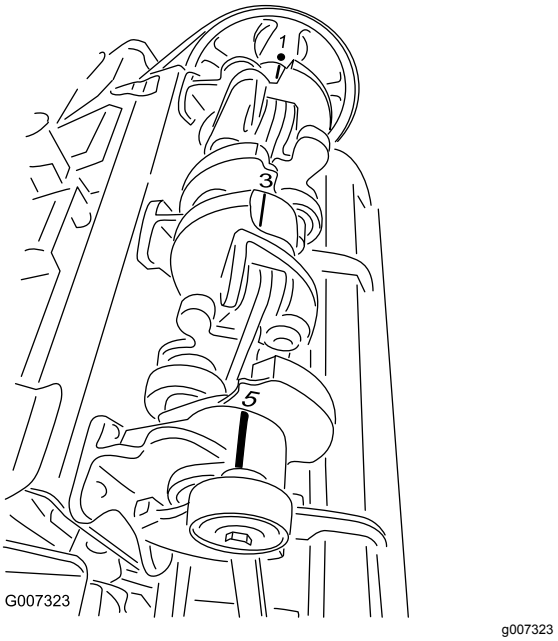

Figur 43

Afmontering af dybdelufteren fra traktoren

Vigtigt: **Se betjeningsvejledningen til kraftudtagsakslen for at få yderligere drifts- og sikkerhedsoplysninger.**

1. Parker køretøjet på en plan flade, ikke på en skråning.

2. Udkobl kraftudtaget, og aktiver parkeringsbremsen.
3. Sluk motoren, og tag nøglen ud af tændingen.
4. Før du forlader førersædet skal du vente på, at motoren og alle bevægelige dele er standset.
5. Monter støttebenene, og fastgør dem til dybdelufteren med ringstifter (Figur 44).

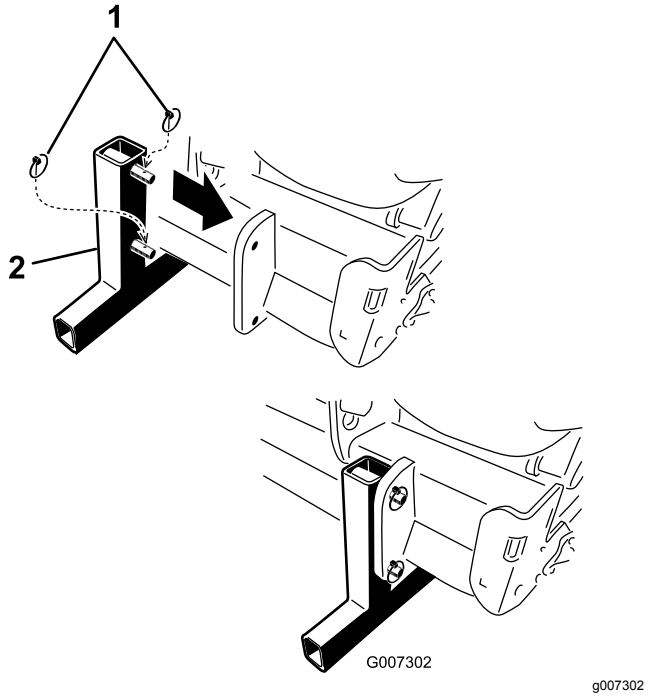

Figur 44

1. Ringstifter
2. Støtteben

Bemærk: Dybdelufteren kan opbevares på den oprindelige forsendelsespalle.

6. Sænk langsomt dybdelufteren ned på jorden, indtil støttebenene når jorden.
7. Løsn låsemøtrikken, og drej det øvre justeringsled for at løsne spændingen mellem dybdelufteren og traktoren.
8. Fjern ringstiften og den øverste kædebolt, der fastgør det midterste led til beslaget. Opbevar ringstiften og den øverste kædebolt sammen med dybdelufteren.
9. Frakobl sikkerhedsafskærmningskæderne fra traktorens kraftudtaget (kun CE).
10. Træk låsemuffen tilbage, så drivakslen kobles af traktorens kraftudtagsaksel.
11. Skub kraftudtagsakslen tilbage, og fjern den fra traktoren.
12. Kobl kraftudtagets tandhjul til kraftudtagets afskærmning for at forhindre kraftudtagsakslen i at berøre jorden (Figur 45).

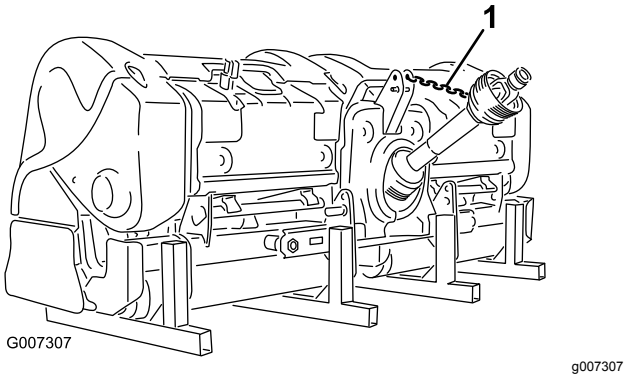

Figur 45

1. Kraftudtagets tandhjul

13. Fjern ringstifterne, og skyd de nederste forbindelsesarme af koblingstapperne. Opbevar ringstifterne sammen med dybdelufteren.

Opbevaring

Sikkerhed i forbindelse med opbevaring

- Sluk altid traktorens motor, og tag nøglen ud. Vent på, at al bevægelse standser, og lad motoren køle af inden justering, rengøring, opbevaring eller reparation.
- Opbevar maskinen på støttebenene på en fast, plan overflade, så den ikke synker eller vælter.
- Opbevar maskinen væk fra områder med menneskelig aktivitet.
- Lad ikke børn lege på eller omkring maskinen, der står til opbevaring.

Opbevaring af maskinen

Ved slutningen af luftningssæsonen, eller når dybdelufteren ikke skal bruges i længere tid, anbefales det at udføre følgende forebyggende vedligeholdelse.

1. Rens evt. snavs eller fedt af, som kan have hobet sig op på dybdelufteren eller nogle af de bevægelige dele.
2. Fjern og rengør tines. Påfør et lag olie på tines for at forhindre, at de ruster under opbevaring.
3. Åbn beskyttelseskappen, og rengør maskinen indvendig.
4. Smøring af alle smørenipler.
5. Opbevar maskinen på støttebenene på et hårdt, tørt underlag.
6. Tilslut kraftudtagsakslen i opbevaringspositionen for at undgå skade, eller fjern kraftudtaget, og opbevar det under hjelmen for at minimere korrosion.
7. Mal rullen, og pletmal evt. andre ridser i malede overflader.
8. Udskift alle manglende eller beskadigede mærkater.
9. Opbevar dybdelufteren i en tør, sikker bygning. Indendørs opbevaring reducerer vedligeholdelsen, giver længere levetid og øger maskinens brugtværdi. Hvis maskinen ikke kan opbevares inden døre, skal maskinen tildækkes med et kraftigt klæde eller en presenning, som skal fastgøres forsvarligt.

Bemærkninger:

Bemærkninger:

EEA/UK-erklæring om beskyttelse af privatlivets fred

Toros brug af dine personlige oplysninger

The Toro Company ("Toro") respekterer dit privatliv. Når du køber vores produkter, indsamler vi muligvis visse oplysninger om dig, enten direkte fra dig eller via din lokale Toro-virksomhed eller -forhandler. Toro bruger disse oplysninger til at opfylde kontraktmæssige forpligtelser – f.eks. til at registrere din garanti, behandle garantikrav eller kontakte dig i tilfælde af en produkttilbagekaldelse – og til lovlige forretningsformål – f.eks. til at måle kundetilfredshed, forbedre vores produkter eller give dig produktoplysninger, som kan være af interesse for dig. Toro kan dele dine oplysninger med vores datterselskaber, søsterselskaber, forhandlere eller andre forretningspartnere i forbindelse med disse aktiviteter. Vi kan også videregive personlige oplysninger, når loven kræver det, eller i forbindelse med salg, køb eller fusion af virksomheder. Vi sælger aldrig dine personlige oplysninger til andre virksomheder med henblik på markedsføring.

Opbevaring af dine personlige oplysninger

Toro opbevarer dine personlige oplysninger, så længe det er relevant for ovenstående formål, og i overensstemmelse med lovmæssige krav. Yderligere oplysninger om gældende opbevaringsperioder fås ved at kontakte legal@toro.com.

Toros forpligtelse i forbindelse med sikkerhed

Dine personlige oplysninger kan blive behandlet i USA eller et andet land, der har en mindre restriktiv databeskyttelseslovgivning end det land, du bor i. Når vi dine sender oplysninger ud af dit bopælsland træffer vi lovmæssigt krævede foranstaltninger for at sikre, at passende sikkerhedsforanstaltninger er på plads, så dine oplysninger beskyttes og behandles sikkert.

Adgang og rettelser

Du kan have ret til at rette eller gennemgå dine personlige oplysninger eller gøre indsigelse mod eller begrænse behandlingen af dine data. For at gøre det skal du kontakte os pr. e-mail på legal@toro.com. Hvis du har spørgsmål til den måde, Toro har håndteret dine oplysninger på, opfordrer vi dig til at rette dem direkte til os. Bemærk, at personer bosiddende i Europa har ret til klage til deres datatilsynsmyndighed.

Advarselsinformation i henhold til erklæringen California Proposition nr. 65

Hvad betyder denne advarsel?

Du kan komme ud for at se et produkt til salg, der er forsynet med et advarselsmærkat som det følgende:

WARNING: Cancer and Reproductive Harm (ADVARSEL: Kræft og forplantningsskade) – www.p65Warnings.ca.gov.

Hvad er erklæring 65?

Erklæring 65 gælder for alle selskaber, der driver virksomhed i Californien, sælger produkter i Californien eller fremstiller produkter, der kan sælges eller indføres i Californien. Den kræver, at Californiens guvernør fører og offentliggør en liste over kemikalier, der kan forårsage kræft, fosterskader og/eller anden skade på reproduktionsevnen. Listen, der opdateres hvert år, omfatter hundredvis af kemikalier, der findes i mange hverdagsartikler. Formålet med erklæring 65 er at informere offentligheden om udsættelse for disse kemikalier.

Erklæring 65 nedlægger ikke forbud mod salg af produkter, der indeholder disse kemikalier, men kræver i stedet advarsler på samtlige produkter, al produktemballage og produktets faglitteratur. Ydermere betyder en advarsel i henhold til erklæring 65 ikke, at et produkt er i strid med produktsikkerhedsstandarder eller -krav. Faktisk har den californiske regering præciseret, at en advarsel i henhold til erklæring 65 "ikke er det samme som en lovgivningsbeslutning om, hvorvidt et produkt er 'sikkert' eller 'usikkert'." Mange af disse kemikalier er blevet anvendt i hverdagsprodukter i mange år uden dokumenteret skadevirkning. Få yderligere oplysninger på https://oag.ca.gov/prop65/faqs-view-all.

En advarsel i henhold til erklæring 65 betyder, at en virksomhed enten (1) har evalueret eksponeringen og konkluderet, at den overskrider niveauet for "ingen betydelig risiko" eller (2) har valgt at forsyne produktet med en advarsel på grund af tilstedeværelsen af et kemikalie, der er anført på førnævnte liste, uden at der er blevet gjort forsøg på at evaluere eksponeringen.

Finder denne lovgivning anvendelse overalt?

Advarsler i henhold til erklæring 65 er kun påkrævede i henhold til californisk lovgivning. Disse advarsler ses i Californien inden for en bred vifte af miljøer, herunder, men ikke begrænset til, restauranter, købmandsforretninger, hoteller, skoler og hospitaler, og på en bred vifte af produkter. Derudover tilvejebringer nogle online- og postordreforhandlere advarsler i henhold til erklæring 65 på deres websites eller i kataloger.

Hvordan måler Californiens forbundsstatslige advarsler sig med de grænser, der er underlagt regeringen i Washington?

Standarder i henhold til erklæring 65 er ofte strengere end nationale og internationale standarder. Der er en række forskellige stoffer, som kræver en advarsel i henhold til erklæring 65 ved niveauer, der ligger langt under de nationale kontrolgrænser. For eksempel ligger advarlselsstandarden for bly i henhold til erklæring 65 på 0,5 µg/dag, hvilket er langt under nationale og internationale standarder.

Hvorfor er alle produkter af samme slags ikke forsynet med advarslen?

- Produkter, der sælges i Californien, kræver mærkning i henhold til erklæring 65, mens lignende produkter, der sælges andetsteds, ikke gør.
- Hvis en virksomhed, der er involveret i en retssag under erklæring 65, indgår et forlig, kan virksomheden pålægges at anvende erklæring 65-advarsler for sine produkter, mens andre virksomheder, der fremstiller lignende produkter, muligvis ikke er underlagt sådanne krav.
- Håndhævelsen af erklæring 65 er inkonsekvent.
- Virksomheder kan undlade at forsyne deres produkter med advarsler, hvis de konkluderer, at det ikke er påkrævet i henhold til erklæring 65. Fravær af advarsler på et produkt betyder ikke, at produktet er fri for de anførte kemikalier ved lignende niveauer.

Hvorfor inkluderer Toro denne advarsel?

Toro har valgt forsyne forbrugerne med så mange oplysninger som muligt, så de kan træffe kvalificerede beslutninger om de produkter, som de køber og bruger. Toro tilvejebringer i visse tilfælde advarsler på grundlag af viden om tilstedeværelsen af ét eller flere anførte kemikalier, uden at der er blevet foretaget vurdering af eksponeringen, eftersom ikke alle de anførte kemikalier er forsynet med krav til eksponeringsgrænser. Selvom eksponeringen fra Toros produkter kan være uvæsentlig eller ligge inden for intervallet, der "ikke udgør nogen betydelig risiko", har Toro for at være på den sikre side alligevel valgt at forsyne sine produkter med advarsler i henhold til erklæring 65. Hvis Toro ikke stiller disse advarsler til rådighed, kan virksomheden desuden sagsøges af staten Californien eller af private parter, der søger at håndhæve erklæring 65, og underlægges væsentlige sanktioner.

Toros garanti

To års begrænset garanti

Fejl og produkter, der er dækket

The Toro Company og dets søsterselskab, Toro Warranty Company, garanterer i fællesskab i henhold til en aftale mellem dem, at din Toro Hydroject- eller ProCore-dybdelufter (”produktet”) er frit for materialefejl og fejl i den håndværksmæssige udførelse i to år eller 500 driftstimer*, hvad end der måtte indtræde først. Denne garanti gælder for alle produkter (se de separate garantierklæringer for disse produkter). Hvis der forekommer en fejl, som er dækket af garantien, vil vi reparere produktet uden omkostninger for dig. Dette inkluderer fejldiagnose, arbejdsløn, reservedele og transport. Denne garanti træder i kraft på den dato, produktet leveres til den person, som oprindeligt køber det i detailleddet.
* Produkt udstyret med timetæller.

Sådan får du udført service, der er dækket af garantien

Det påhviler dig at underrette produktforhandleren eller den autoriserede produktforhandler, som du har købt produktet hos, så snart du tror, der er opstået en fejl, som er dækket af garantien. Hvis du har brug for hjælp til at finde frem til en produktforhandler eller en autoriseret forhandler, eller hvis du har spørgsmål vedrørende dine rettigheder eller ansvar i henhold til garantien, kan du kontakte os her:

Commercial Products Service Department
Toro Warranty Company
8111 Lyndale Avenue South
Bloomington, MN 55420-1196, USA
+1-952-888-8801 eller +1-800-952-2740
E-mail: commercial.warranty@toro.com

Ejerens ansvar

Du er som ejer af produktet ansvarlig for at udføre den vedligeholdelse og de justeringer, som er nødvendige i henhold til din *betjeningsvejledning*. Hvis du ikke udfører den nødvendige vedligeholdelse og de nødvendige justeringer, kan dette danne grundlag for at afvise en reklamation i henhold til garantien.

Genstande og fejl, der ikke er dækket

Det er ikke alle produktfejl eller funktionsfejl, der måtte opstå i garantiperioden, som udgør materialefejl eller fejl i den håndværksmæssige udførelse. Denne garanti dækker ikke følgende:

- Produktfejl, som er en følge af brug af ikke-originale Toro-reservedele eller af installation og brug af ekstra eller modificeret eller ikke-originalt Toro-tilbehør og -produkter. Der kan medfølge en separat garantierklæring fra producenten af sådanne enheder.
- Produktfejl, som er en følge af manglende udførelse af anbefalet vedligeholdelse og/eller justeringer. Undladelse af at udføre korrekt vedligeholdelse af Toro-produkterne i henhold til skemaet over anbefalet vedligeholdelse i *betjeningsvejledningen* kan danne grundlag for afvisning af et garantikrav.
- Produktfejl, som er en følge af at have betjent produktet på en ødelæggende, uagtsom eller hensynsløs måde.
- Reservedele, som forbruges ved brug, medmindre de skønnes at være defekte. Eksempler på reservedele, som forbruges eller opbruges under normal betjening af produktet omfatter, men er ikke begrænset til, bremseklodser og -belægninger, koblingsbelægninger, skæreknive, knivcylindre, bundknive, tines, tændrør, styrehjul, dæk, filtre, remme samt visse sprøjtekomponenter såsom membraner, dyser og kontraventiler osv.
- Fejl, der forårsages af eksterne forhold. Forhold, der anses for at være eksterne forhold, omfatter, men er ikke begrænset til, vejrlig, opbevaringsforhold, forurening, brug af ikke-godkendte kølevæsker, smøremidler, tilsætningsstoffer, gødningsmidler, vand eller kemikalier osv.
- Normal støj, vibration, slid og ælde samt forringelse.
- Normalt slid omfatter, men er ikke begrænset til beskadigelse af sæder som følge af slitage eller afslidning, slid på malede overflader, ridsede mærkater eller vinduer osv.

Reservedele

Reservedele, der planmæssigt skal udskiftes i forbindelse med nødvendig vedligeholdelse, er kun dækket af garantien i tidsrummet frem til det planmæssige tidspunkt for udskiftning af den pågældende reservedel. Reservedele, der udskiftes i henhold til denne garanti, er dækket af garantien i den originale produktgarantis løbetid og bliver Toros ejendom. Toro træffer endelig beslutning om, hvorvidt en reservedel eller en samlet enhed skal repareres eller udskiftes. Toro har ret til at bruge fabriksrenoverede reservedele til reparationer, der er dækket af garantien.

Omkostninger til vedligeholdelse afholdes af ejeren

Motorjustering, smøring, rengøring og polering, udskiftning af genstande og fejl, der ikke er dækket, kølevæske og udførelse af anbefalet vedligeholdelse er eksempler på normal service, som Toro-produkter kræver, for hvilken omkostningerne afholdes af ejeren.

Generelle betingelser

Det eneste retsmiddel, du har til rådighed i henhold til nærværende garanti, er reparation hos en autoriseret Toro-forhandler.

Hverken The Toro Company eller Toro Warranty Company er ansvarlig for indirekte-, hændelige- eller følgeskader i forbindelse med brugen af de Toro-produkter, der er dækket af nærværende garanti, herunder omkostninger eller udgifter til at fremskaffe erstatningsudstyr eller service i de perioder, der med rimelighed medgår i forbindelse med funktionsfejl eller manglende rådighed over produktet, mens der udføres reparationer i henhold til garantien. Bortset fra den emissionsgaranti, der er nævnt nedenfor, og kun såfremt denne måtte finde anvendelse, gives ingen anden udtrykkelig garanti.

Alle underforståede garantier om salgbarhed og brugsegnethed er begrænset til denne udtrykkelige garantis varighed. I visse stater er det ikke tilladt at fragå ansvar for hændelige skader og følgeskader eller at begrænse tidsrummet for en underforstået garantis varighed, så ovenstående ansvarsfragåelser og begrænsninger gælder muligvis ikke for dig.

Denne garanti giver dig bestemte juridiske rettigheder, men derudover kan du også have andre rettigheder, som varierer fra stat til stat.

Bemærk vedrørende motorgaranti:

Emissionskontrolsystemet på dit produkt kan være dækket at en separat garanti, som overholder de krav, der er fastsat af det amerikanske miljøbeskyttelsesagentur (Environmental Protection Agency, EPA) og/eller rådet for luftressourcer i Californien (California Air Resources Board, CARB). De timemæssige begrænsninger, der er anført ovenfor, gælder ikke for garantien på emissionskontrolsystemet. Der henvises til garantierklæringen om motoremissionsgaranti, som er trykt i *betjeningsvejledningen* eller indeholdt i motorfabrikantens dokumentation, for yderligere oplysninger

Andre lande end USA og Canada

Kunder, som har købt Toro-produkter, der er eksporteret fra USA eller Canada, skal kontakte deres Toro-forhandler for at få en garantipolice, som gælder for deres land, provins eller stat. Såfremt du af en eller anden grund er utilfreds med din forhandlers service eller har problemer med at få oplysninger om garantien, bedes du kontakte Toro-importøren. Hvis alt andet svigter, kan du kontakte os hos Toro Warranty Company.