SKJEMA NR. 3322–336

# 1232 Power Shift®

## Snøfreser

**Modell nr. 38591-9900001 & senere**

## Operatørens håndbok

# Figurer

**1**

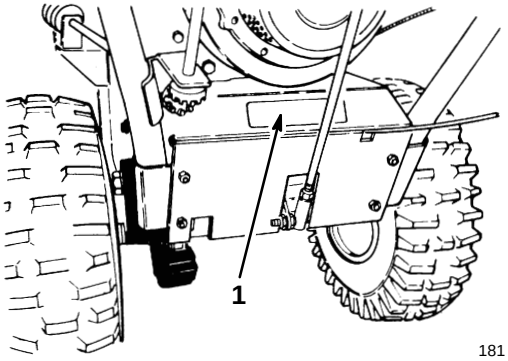


181

1. Etikett med modell og serienummer

**2**

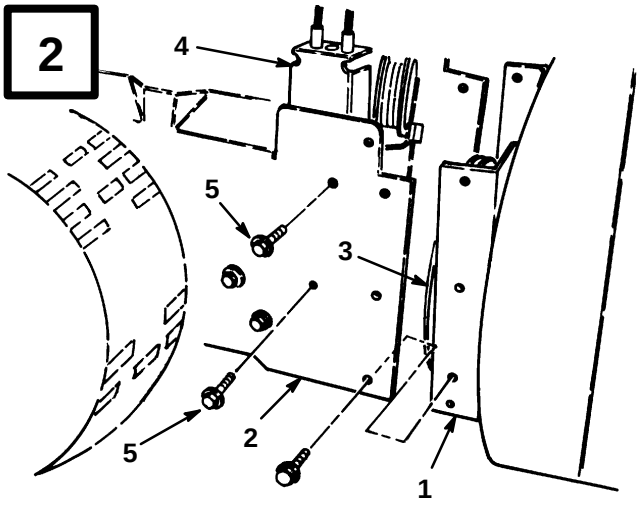


163

1. Spiralbladhus
2. Motorramme
3. Remskive for viftehjul
4. Lederull-enhet
5. Monteringsskruer (2)

**3**

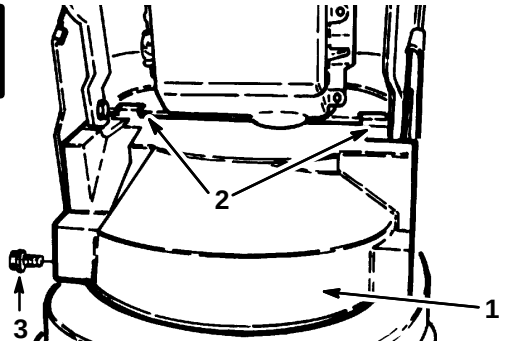


164

1. Nederste remdeksel (vist fra bunnen)
2. Monteringsflenser
3. Flenshodeskrue

**4**

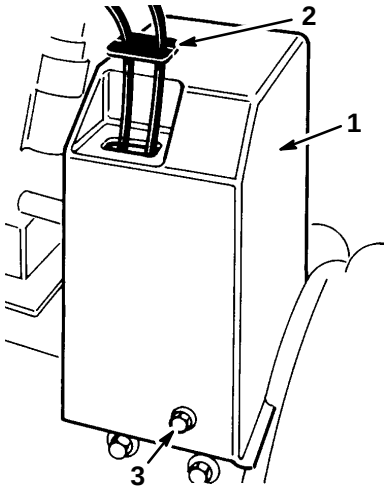


166

1. Øverste remdeksel
2. Kabeldeksel
3. Flenshodeskrue

**5**

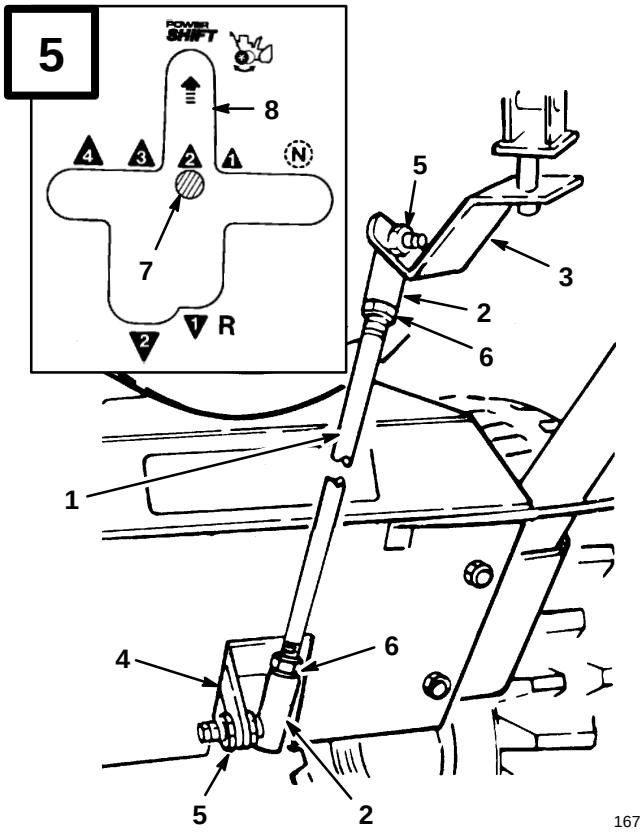


167

1. Girstag
2. Kuleledd
3. Girbrakett
4. Transmisjonsspak
5. Kontramutter
6. Sikringsmutter
7. Girvekslingsspak
8. “Power Shift”-spor



©The Toro Company - 1998
All rights reserved

Printed in USA

**6**

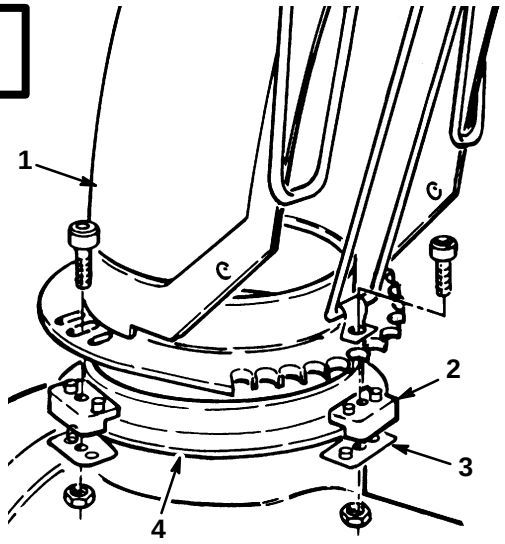


168

1. Utløpssjakt
2. Plastholder for sjakt
3. Holdeplate for sjakt
4. Sjaktring

**7**

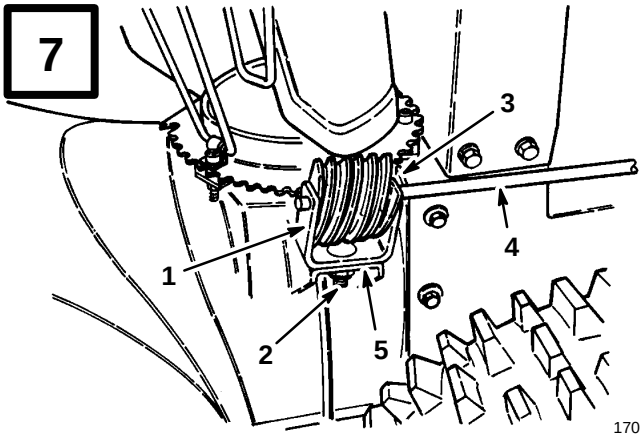


170

1. Girbrakett
2. Låseskrue, flat skive og kontramutter
3. Snekkegir
4. Girstag for sjakt
5. Monteringsflens

**8**

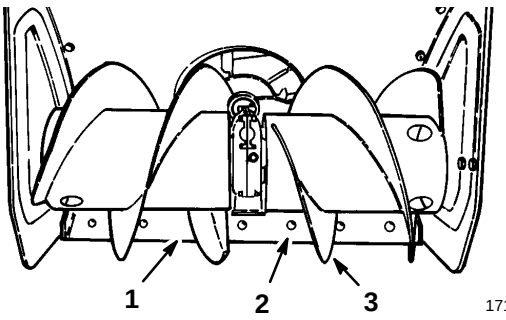


171

1. Skrape
2. Låseskrue
3. Spiralblad

**9**

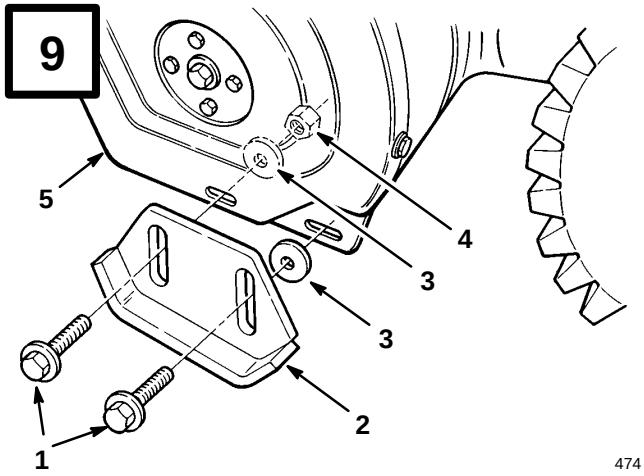


474

1. Flensskruer
2. Støtteplate
3. Flate skiver
4. Kontramutter
5. Sideplate

**10**

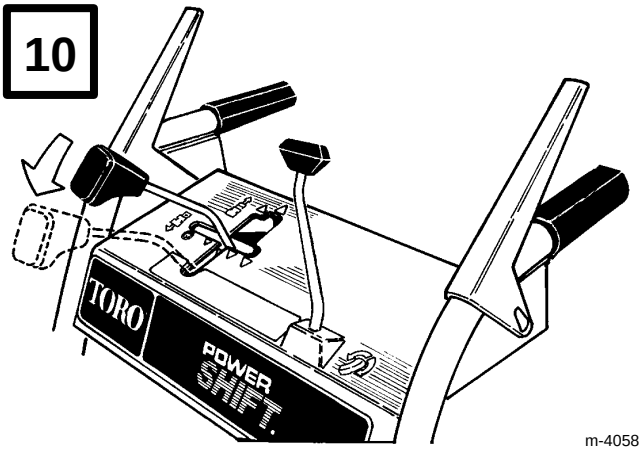


m-4058

**11**

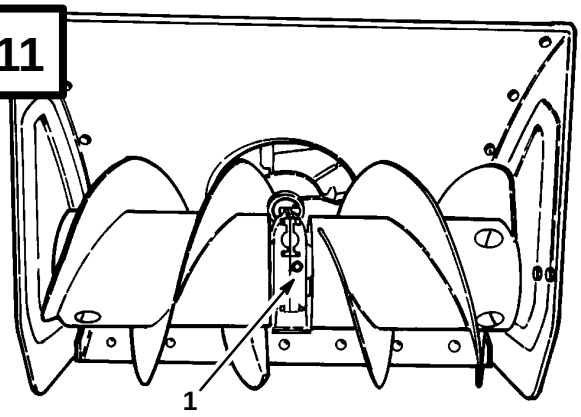


171

1. Rørplugg

**12**

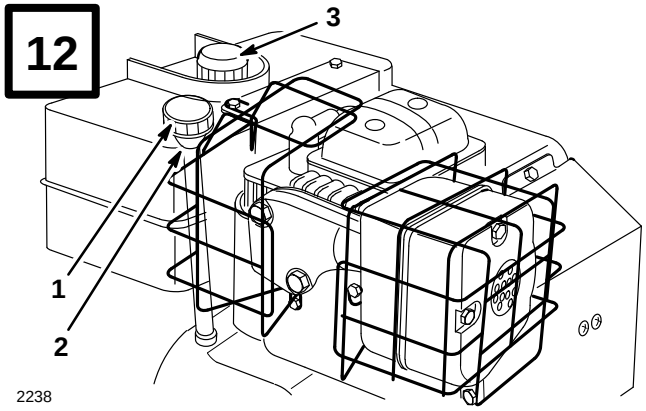


2238

1. Peilestikke
2. Påfyllingshull
3. Påfyllingshull

**13**

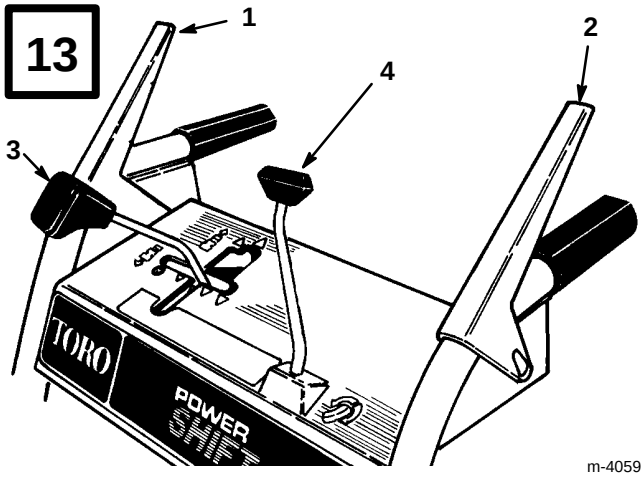


m-4059

1. Kontroll for spiralblad/ viftehjul
2. Trekkfunksjon-kontroll
3. Girvekslingskontroll
4. Kontroll for utløpssjakt

**14**

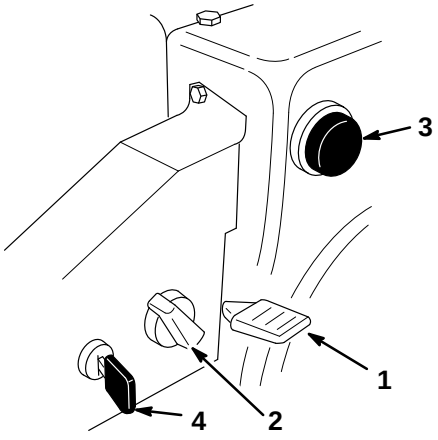


m-4034

1. Gass
2. Choke
3. Primer
4. Tenningsbryter

**15**

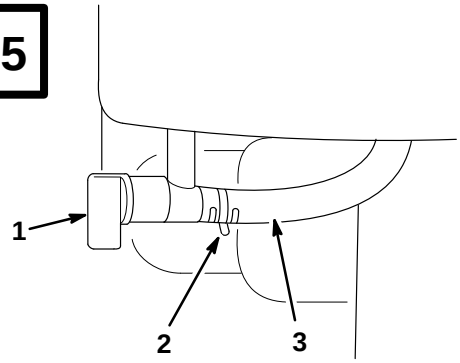


2236

1. Bensinkran
2. Slangeklemme
3. Drivstoffledning

**16**

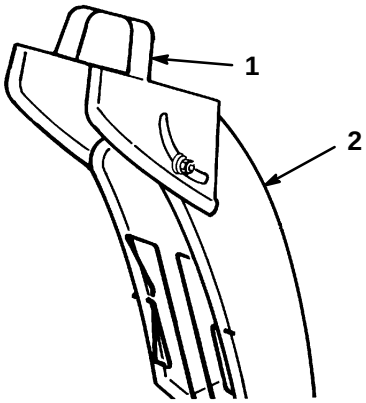


176

1. Deflektorhåndtak
2. Utløpssjakt

**17**

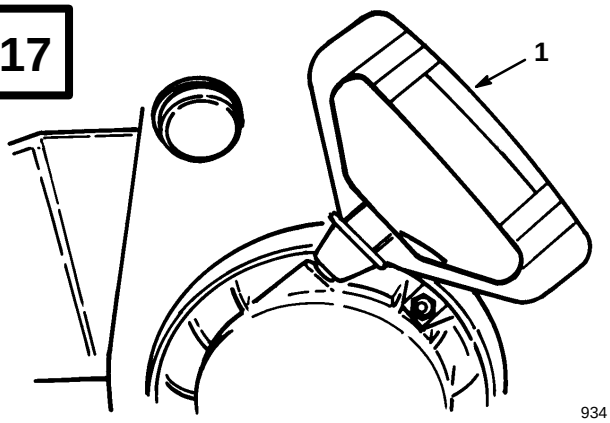


934

1. Tilbakespolingsstarter

**18**

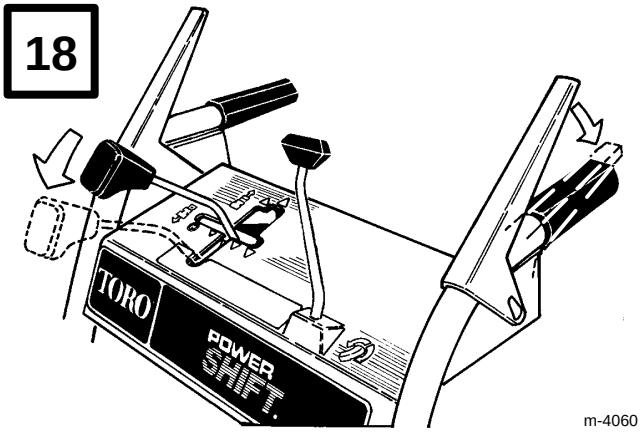


m-4060

**19**

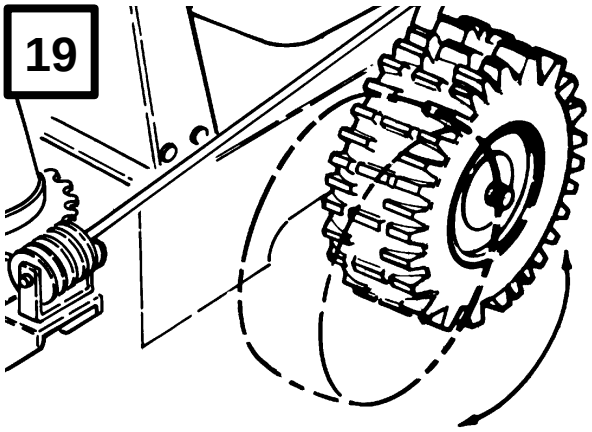

179

**20**

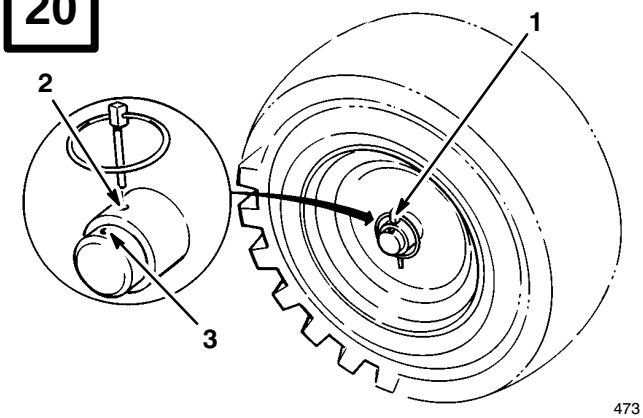


473

1. Akselpinne
2. Innerste akselhull
3. Ytterste akselhull og hjulnav

**21**

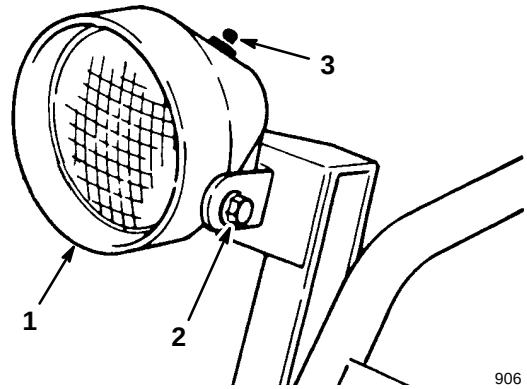


906

1. Frontlys
2. Kontramutter
3. Trykknappbryter

**22**

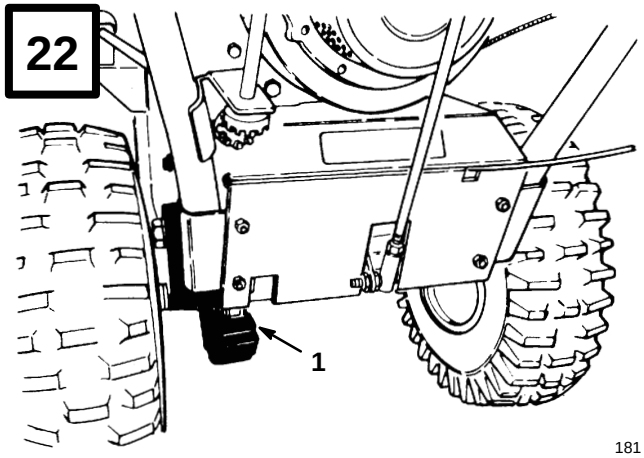


181

1. Drivkjede

**23**

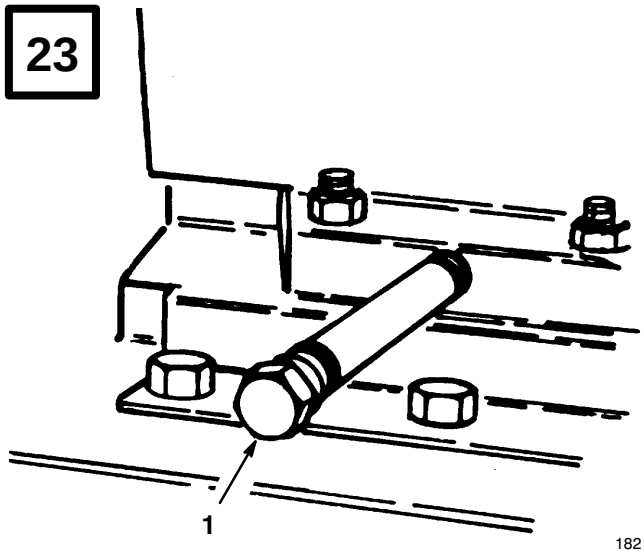


182

1. Drenslokk

**24**

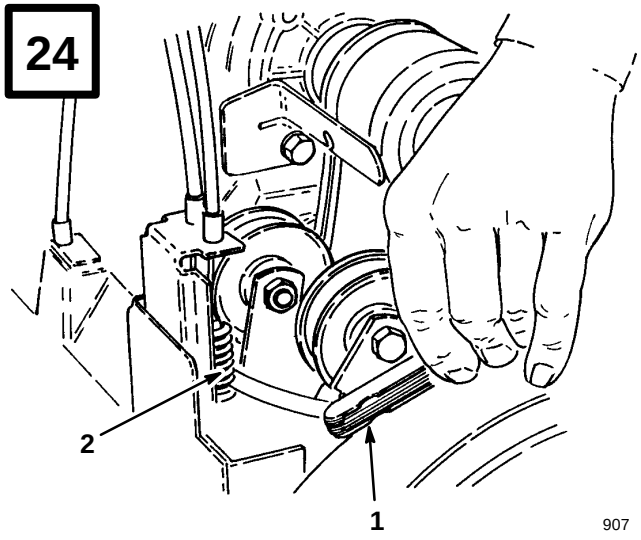


1. Følelære
2. Fjærens midtpunkt

**25**

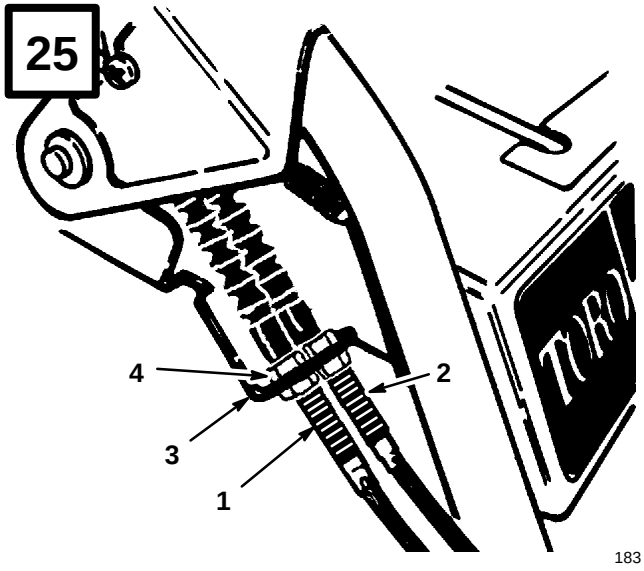


1. Kabel for spiralblad/ viftehjul (ytterste kabel)
2. Trekk-kabel (innerste kabel)
3. Monteringsbrakett
4. Sikringsmutter

**26**

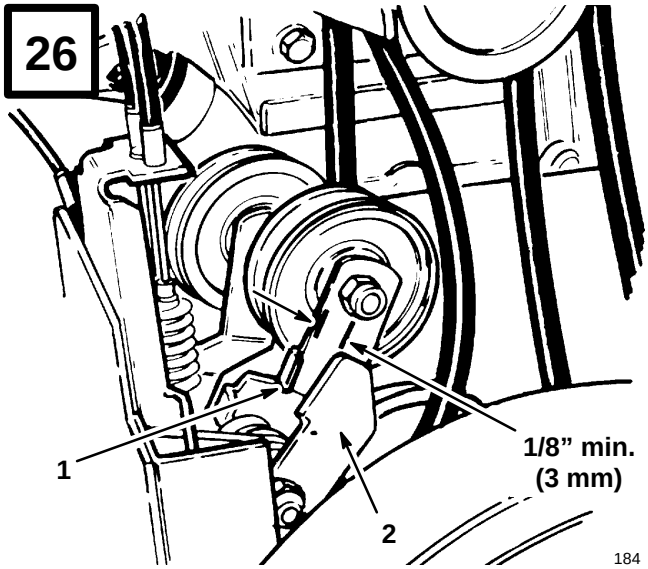


1. Lederullarm
2. Bremsearm

**27**

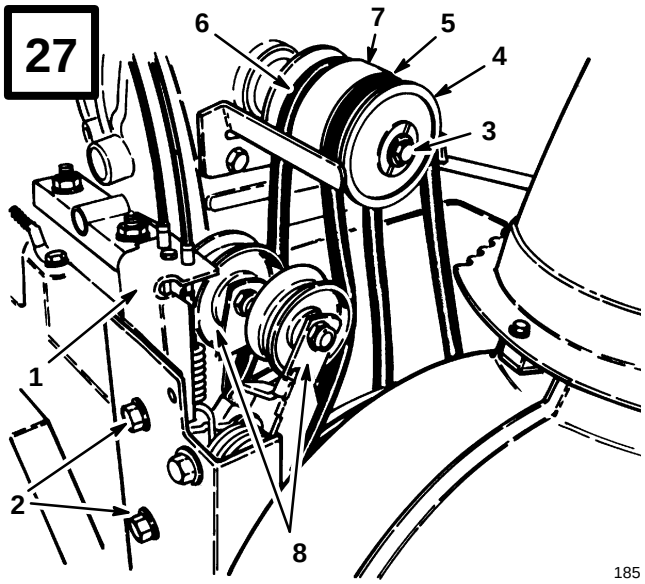


1. Lederull-enhet
2. Flenshodeskruer (2)
3. Hodeskrue og låseskive
4. Skive
5. Rem for spiralblad/viftehjul
6. Trekkrem
7. Remskivens midtseksjon
8. Lederull (2)

**28**

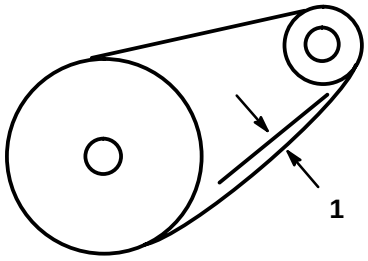


186

1. 1/8” - 3/8” avvik

**29**

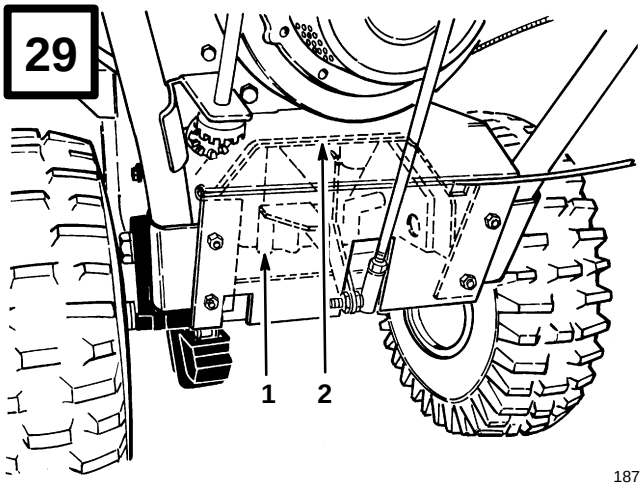


187

1. Transmisjon
2. Transmisjonsramme

**30**

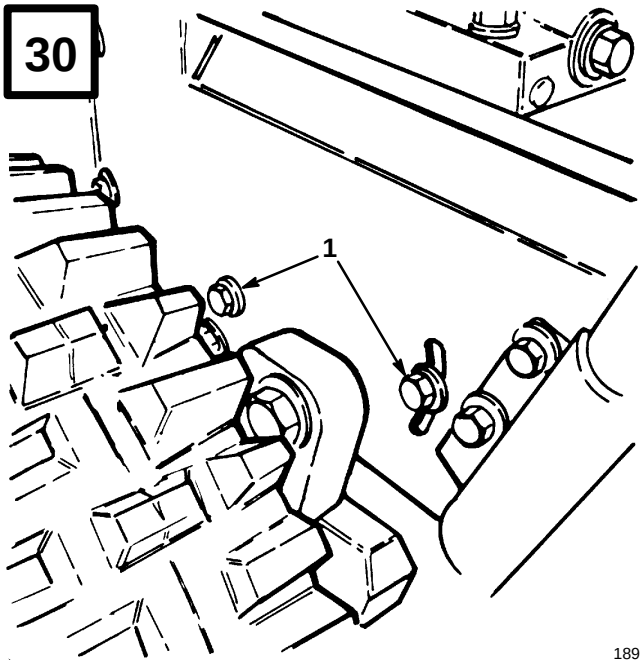


189

1. Flenshodeskruer

**31**

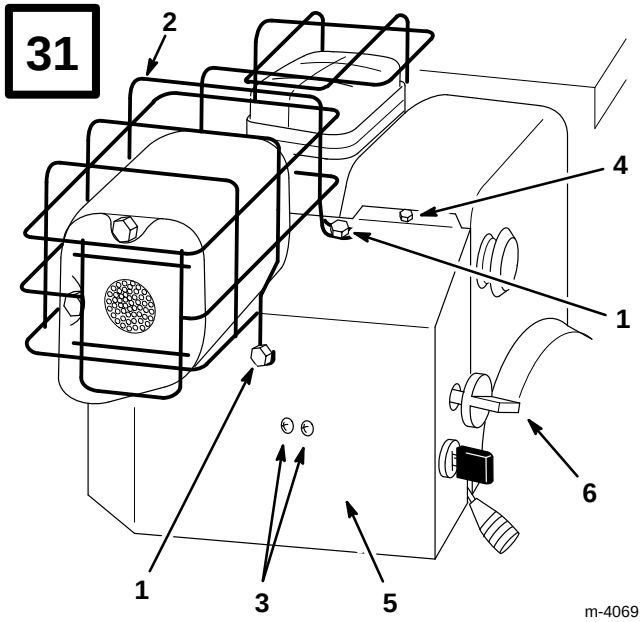


m-4069

1. Skrue - eksospotteskydd (2)
2. Eksospotteskydd
3. Skrue med phillipshode (2)
4. Skrue med sekskanthode (1)
5. Forgasserens varmeboks
6. Chokeknapp

**32**

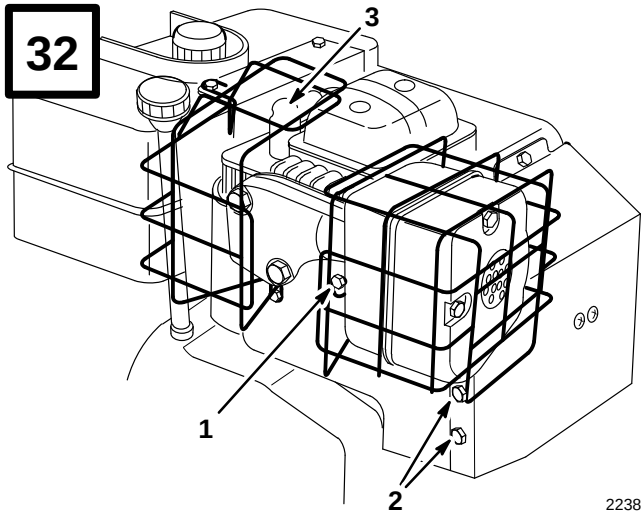


2238

1. Skrue - eksospotteskydd (1)
2. Skrue med sekskanthode (2)
3. Tennpluggkabel

**33**

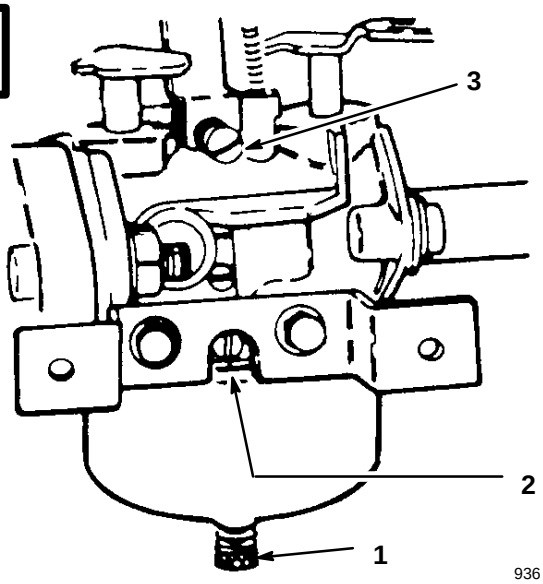


936

1. Effektreguleringsskrue
2. Tomgangsblandingsskrue
3. Tomgangshastighetsskrue

**34**

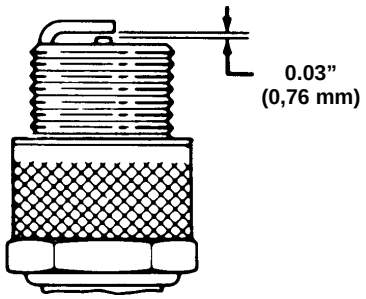


110

# Innhold


| | Side |
|---|---|
| Forord | 1 |
| Sikkerhet | 2 |
| Før bruk | 2 |
| Under drift | 3 |
| Vedlikehold av snøfreseren | 4 |
| Lydtrykknivå | 4 |
| Lydstyrkenivå | 4 |
| Vibrasjonsnivå | 4 |
| Forklaring av symboler | 6 |
| Løse deler | 10 |
| Tilbehør | 10 |
| Sammenmontering | 11 |
| Montering av spiralblad/ viftehjulshus | 11 |
| Montering av girstag (Fig. 5) | 11 |
| Montering av utløpssjakt (Fig. 6) | 11 |
| Montering av sjaktkontrollgiret (Fig. 7) | 12 |
| Kontroll av dekktrykk | 12 |
| Montering av støtteplater | 12 |
| Kontroll av oljen i spiralbladets girkasse | 12 |
| Før start | 13 |
| Fyll veivhuset med olje | 13 |
| Fyll drivstofftanken med bensin | 13 |
| Bruk | 14 |
| Kontroller | 14 |
| Start/stopp av motoren | 15 |
| Bruk av Power Shift | 16 |
| Frigang eller selvdrift | 16 |
| Tips for bruk | 16 |
| Justering av skrape (Fig. 8) | 17 |
| Justering av støtteplater (Fig. 9) | 18 |
| Justering av frontlys | 18 |
| Vedlikehold | 19 |
| Tømming av bensin | 19 |
| Smøring av snøfreseren | 19 |
| Skifte av olje i veivhuset | 19 |
| Oljen i spiralbladets girkasse | 19 |
| Justering av spiralbladet/ viftehjulets drivrem | 20 |
| Justering av trekkfunksjonens drivrem (Fig. 25) | 20 |
| Skifte av drivremmer (Fig. 27) | 21 |
| Justering av drivkjede (Fig. 28-30) | 22 |
| Justering av forgasser | 22 |
| Skifte av tennplugg | 23 |
| Lagring | 24 |


# Forord

Takk for at De valgte å kjøpe et Toro produkt.

Alle her hos Toro ønsker at De skal være helt fornøyd med Deres nye produkt. De er derfor hjertelig velkommen til å henvende Dem til den nærmeste autoriserte Toro-forhandleren hvis De trenger hjelp med service, originale Toro-deler, eller hvis De skulle ønske annen informasjon.

Ha alltid produktets modell- og serienummer for hånd når De henvender Dem til en autorisert Toro-forhandler eller fabrikken. Disse numrene vil hjelpe vedkommende De snakker med til å gi nøyaktig informasjon om Deres spesielle produkt. Modell- og serienummer står på en etikett på et spesielt sted på produktet (Fig. 1).

Skriv produktets modell- og serienummer i rubrikken nedenunder for lettvinthets skyld.

**Modellnummer** _____

**Serienummer** _____

Les denne håndboken nøye slik at De lærer den riktige måten å bruke og vedlikeholde produktet på. Denne håndboken vil hjelpe Dem eller andre til å unngå å bli skadet og at produktet blir skadet. Selv om Toro konstruerer, produserer og markedsfører sikre produkter med høy kvalitet, har De selv ansvaret for at alle som skal bruke produktet lærer å bruke det på en forsvarlig og riktig måte.

Toro varselsystemet i denne håndboken identifiserer farerisikoer og har spesielle sikkerhetsvarsler som kan hjelpe Dem eller andre til å unngå å bli skadet, og i verste tilfelle forulykke. FARE, ADVARSEL og FORSIKTIG er signalordene som er brukt til å identifisere farlighetsgraden. Vær imidlertid veldig forsiktig uansett faren.

**FARE** varsler om en ytterst farlig situasjon som vil forårsake alvorlig skade eller dødsulykke hvis man ikke følger de anbefalte sikkerhetstiltakene.

**ADVARSEL** varsler om en fare som kan forårsake alvorlig skade eller dødsulykke hvis man ikke følger de anbefalte sikkerhetstiltakene.

**FORSIKTIG** varsler om en fare som kan forårsake mindre alvorlige skader hvis man ikke følger de anbefalte sikkerhetstiltakene.

Det er brukt to ord til for å henvise til informasjon. “Viktig” gjør oppmerksom på mekanisk informasjon og “NB” henviser til generell informasjon som er verdt å huske.

# Sikkerhet

**Det er meget viktig at De selv og alle andre som skal bruke snøfreseren leser og forstår innholdet av denne håndboken før motoren startes for første gang, for å sikre maksimal sikkerhet, den beste prestasjonen, og for å bli kjent med produktet. Vær spesielt oppmerksom på sikkerhets-varselsymbolene ⚠ som betyr FARE, ADVARSEL ELLER FORSIKTIG - “personlige sikkerhetsinstruksjoner.” Les disse instruksjonene slik at De forstår dem fordi de er meget viktige for sikkerheten. Hvis ikke disse instruksjonene blir fulgt kan resultatet bli at det skjer en ulykke.**

Instruksjonene som følger kan sammenlignes med “Instructions For Safe Snowthrowing” som brukes av American National Standards Institute (ANSI). Snøfreseren er konstruert og testet slik at den skal være forholdsvis sikker å bruke. Hvis man imidlertid unnlater å følge instruksjonene nedenunder, **KAN RESULTATET BLI AT DET SKJER EN ULYKKE**.

## Før bruk

**1.** Les denne håndboken slik at De forstår innholdet før De bruker snøfreseren. Bli kjent med alle kontrollene og lær hvordan motoren kan stoppes raskt.

**2.** Hold alle tilstedeværende unna snøfreseren og området der den skal brukes, spesielt barn og husdyr. Ikke la barn få lov til å bruke snøfreseren. La kun voksne som har lest denne håndboken få lov til å bruke den.

**3.** Undersøk området der snøfreseren skal brukes nøye. Fjern dørmatter, kjelker, sklibrett, planker, pinner. ståltråd o.l. som kan bli frest opp og kastet ut av snøfreseren.

**4.** Hold alle skydd og alt sikkerhetsutstyr på plass. Hvis et skydd eller annet sikkerhetsutstyr er skadet eller borte, eller hvis etiketter har forsvunnet eller er uleselige, reparere eller skift ut før De bruker snøfreseren. Trekk også til eventuelle løse skruer, bolter eller muttere.

**5.** Bruk gode vinterklær og gummistøvler som ikke sklir på glatt underlag. Ikke bruk løstsittende klær som kan sette seg fast i deler som beveger seg.

**6.** Juster begge støtteplatene slik at spiralblad/ viftehjulshuset går klar av grus, singel eller annen stein på bakken.

**7.** Sett hastighetskontrollen på “N” (fri) før motoren startes for å sikre at spiralblad/ viftehjuls-kontrollen og trekkfunksjons-kontrollen er utkoblet.

**8.** Bruk alltid en jordet, tre-lederskontakt og kabel til å starte snøfresere som har en elektrisk starter. Skjøteledninger må være tilkoblet et jordet uttak.

**9.** Fyll bensin på drivstofftanken før motoren startes. Unngå å søle bensin. Bensin er meget brannfarlig og må behandles forsiktig. **IKKE RØYK MENS DE HOLDER PÅ MED BENSIN.**

A. Bruk en godkjent bensinkanne.

B. Fyll drivstofftanken utendørs, aldri innendørs. **FYLL ALDRI DRIVSTOFF PÅ EN MOTOR SOM ER I GANG ELLER SOM ER VARM.** Motoren må være kald for å unngå brannfare.

C. Åpne dørene hvis motoren skal startes i en garasje da eksosgasser er giftige og kan også være livsfarlige. Ikke la motoren gå innendørs.

D. Tørk opp bensin som eventuelt ble sølt. Sett lokket på bensinkannen og lokket på snøfreserens drivstofftank før motoren startes.

## Under drift

**10. ROTERENDE VIFTEHJUL ELLER SPIRALBLAD KAN SKJÆRE AV ELLER SKADE FINGRE OG HENDER. HOLD DEM BAK HÅNDTAKENE OG BORTE FRA UTLØPSÅPNINGEN MENS SNØFRESEREN ER I BRUK. HOLD ANSIKT, HENDER, FØTTER OG ANDRE KROPPSDELER ELLER KLÆR BORTE FRA SKJULTE DELER SOM ROTERER ELLER BEVEGER SEG.**

**11. STANS MOTOREN OG VENT TIL ALLE DELER SLUTTER Å BEVEGE SEG FØR SNØFRESEREN JUSTERES, RENGJØRES OG UNDERSØKES, OG FØR UTLØPSSJAKTEN RENSKES. TA OGSÅ KABELEN AV TENNPLUGGEN OG HOLD KABELEN BORTE FRA PLUGGEN FOR Å UNNGÅ AT MOTOREN STARTER VED ET UHELL BRUK EN PINNE TIL Å RENSKE UTLØPSSJAKTEN MED, IKKE HÅNDEN.**

**12.** Drei tenningsnøkkelen i stillingen “OFF” (av) og vent til alle deler slutter å bevege seg før De forlater operatørens arbeidsstilling (bak håndtakene).

**13.** La motoren få varme seg opp utendørs før arbeidet begynnes.

**14.** Bruk snøfreseren kun hvis det er godt lys eller god sikt. Sørg alltid for å ha godt fotfeste og god balanse og hold godt i håndtakene, spesielt når maskinen brukes i revers. Ikke løp men gå.

**15.** Vær oppmerksom når De bruker snøfreseren, og se opp for hull i terrenget og andre skjulte farer. Vær forsiktig når De rydder snø på gruslagte flater, da snøfreseren kan frese opp steiner og kaste dem ut igjen hvis ikke støtteplatene er justert slik at spiralblad/viftehjulshuset går klar av all stein.

**16.** Ikke foreta noen slags justeringer mens motoren er i gang.

**17.** La aldri snøen som kommer ut av utløpssjakten være rettet mot folk, glasskonstruksjoner , biler og lastebiler eller vinduer uten at snøsjakten og deflektoren er riktig justert. Det samme gjelder bruk av snøfreseren.

**18.** Rydd snøen fra bakker ved å gå oppover og nedover, man aldri på tvers. Vær forsiktig når De forandrer retning. Bruk et lavt gir og bakhjulsstillingen i bakker. Rydd aldri snø fra bratte bakker.

**19.** Ikke overbelaste snøfreseren ved å rydde snøen for fort.

**20. IKKE BRUK SNØFRESEREN PÅ TAKET.**

**21.** Hvis snøfreseren støter mot et eller annet eller den vibrerer unormalt, stopp motoren ved å ta ut nøkkelen og vent til alle deler har sluttet å bevege seg. Ta kabelen av tennpluggen og undersøk snøfreseren med en gang for å se om den er blitt skadet, har satt seg fast eller om noen av delene er løse. Vibrasjon er som regel tegn på at det er et problem. Reparere all skade før motoren startes og snøfreseren brukes igjen.

**22.** Ikke ta på motoren mens den går eller like etter at den har stoppet, fordi den vil være varm nok til å forårsake brannskade. Ikke fyll på olje eller kontroller oljenivået i veivhuset mens motoren er i gang.

**23.** Kjør aldri snøfreseren med høy hastighet der det er glatt. Vær forsiktig under rygging.

## Vedlikehold av snøfreseren

**24.** Foreta kun vedlikeholdet som er beskrevet i denne håndboken. Stans motoren før det arbeides med vedlikehold, service eller justeringer. Ta i tillegg kabelen av tennpluggen for å unngå at motoren starter ved et uhell. Hvis det er nødvendig med store reparasjoner, henvend Dem til et autorisert TORO forhandlerverksted for å få hjelp

**25.** Hold snøfreseren i god stand slik at den er sikker å bruke ved å passe på at muttere, bolter og skruer er stramme. Undersøk motorens monteringsbolter ofte for å være sikker på at de sitter stramt.

**26.** Ikke kjør motoren med for høyt turtall ved å forandre på regulatorinnstillingen. Anbefalt motorturtall er 3500 rpm. Kontroller det maksimale turtallet (3500 rpm) ved hjelp av en turteller for å være sikker på at motoren går trygt og nøyaktig.

**27.** La motoren bli kald før den settes inn i garasjen eller i ei bu. **SNØFRESEREN MÅ ALDRI OPPBEVARES INNE I HUSET ELLER I KJELLEREN FORDI BENSIN OG BENSINGASS ER MEGET BRANNFARLIG, EKSPLOSIV OG FARLIG HVIS PUSTET INN.** Snøfreseren må ikke oppbevares i nærheten av flamme eller der bensingassen kan antennes av en gnist.

**28.** Når snøfreseren skal lagres i en lengre periode-om sommeren eller i 30 dager-tøm bensinen ut av tanken for å unngå brannfare. Oppbevar bensinen i en gokjent metallkanne. Ta nøkkelen ut av tenningen når snøfreseren skal lagres. Husk hvor De har lagt nøkkelen.

**29.** Snøfreseren tilfredsstilte OPEI sikkerhets-standarden for snøfresere på det tidspunktet den ble produsert. Bruk derfor kun originale reservedeler og tilbehør for å sikre at TORO maskinen forblir trygg å bruke og for å få den beste prestasjonen. **BRUK ALDRI ANDRE TYPER RESERVEDELER OG TILBEHØR.**

**30.** Av sikkerhetsmessige grunner bruk kun tilbehør som er anbefalt av TORO Company for at produktet skal forbli sikkert å bruke. Bruk av tilbehør som ikke er godkjent kan bidra til risiko for fare.

## Lydtrykknivå

Denne maskinen har et lydtrykk på 91 dB(A) ved operatørens øre, basert på måling av identiske maskiner i henhold til direktiv 81/1051/EEC.

## Lydstyrkenivå

Denne maskinen har et lydstyrkenivå på 103 LwA, basert på måling av identiske maskiner i henhold til direktiv 79/113/EEC.

## Vibrasjonsnivå

Denne maskinen har et maksimalt hånd-arm vibrasjonsnivå på 19,4 $m/s^2$, basert på måling av identiske maskiner i henhold til EN 1033.

## FØR BRUK

**Les denne håndboken slik at De forstår innholdet før De bruker snøfreseren. Bli kjent med alle kontrollene og lær hvordan motoren kan stoppes raskt**



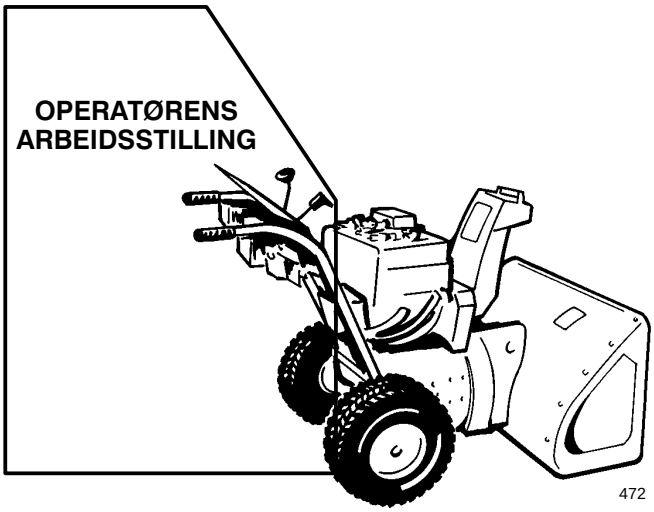


472

## FORSIKTIG: FEIL BRUK KAN FØRE TILAMPUTASJON AV FINGRE, HENDER ELLER FØTTER

**HURTIG ROTERENDE VIFTEHJUL CA. 2,5 CM INNENFOR ÅPNINGEN**



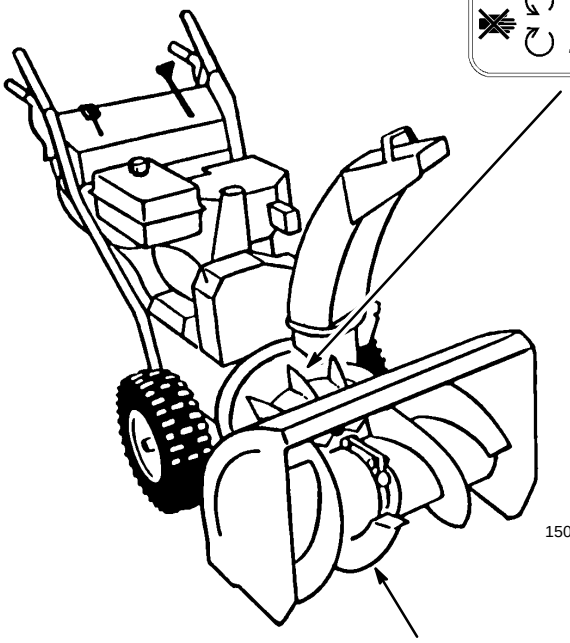

1508

**SAKTE ROTERENDE SPIRALBLAD MED BEVEGELIG KNIPE-PUNKT, NÆR ÅPNINGEN**



# Forklaring av symboler

**Sikkerhetsvarsel - symbolet i trekanten varsler om fare**

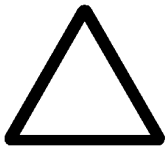

**Sikkerhetsvarsel - symbol**



**Les operatørens håndbok**

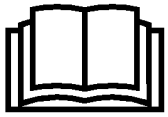

**Se i verkstedhåndboken for riktige servicemetoder**



**Stans motoren og ta ut nøkkelen før vedlikehold eller reparasjonsarbeid begynnes**

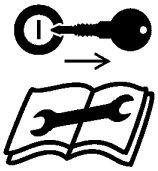

**Operatøren må stanse motoren og ta ut nøkkelen før han forlater maskinen - ett- trinns snøfreser**




**Operatøren må stanse motoren og ta ut nøkkelen før han forlater maskinen - to-trinns snøfreser**




**Ikke åpne eller ta av sikkerhetsskyddet mens motoren er i gang**

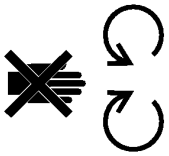

**Hold trygg avstand fra maskinen**

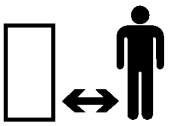

**Hold trygg avstand fra maskinen - ett-trinns snøfreser**



**Hold trygg avstand fra maskinen - to-trinns snøfreser**

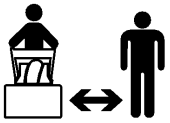

**Oppfreste eller flyvende gjenstander - Hele kroppen er utsatt**



**Elektrisk støt - Livsfare**



**Føtter kan amputeres eller bli sittende fast - roterende spiralblad**



**Fingre eller hender kan amputeres - viftehjulsblad**



**Varme flater - brannskade på fingre og hender**



**Etsende væsker - kjemisk brannskade på fingre og hender**



**Ikke velt batteriet**

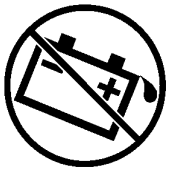

**Må holdes tørt**



**Maskinens bevegelsesretning - forover**



**Maskinens bevegelsesretning - bakover**



**Elektrisk start**



**Tap av kontroll over maskinen - oppoverbakke**



**Tap av kontroll over maskinen - nedoverbakke**



**Trekkdrev**



**Snøfresersamlerblad**



**Innkobling**

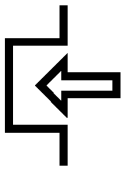

**Utkobling**

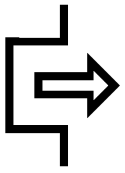

**På/Start**



**Av/Stopp**

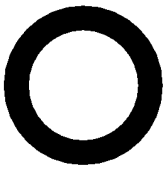

**Hurtig**



**Sakte**



**Minsker/Øker**



**Start av motor**

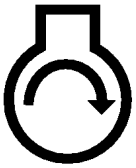

**Stopp av motor**




**Retning av snøfreserens sjakt**



**Choke**

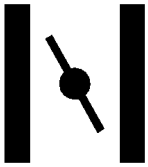

**Motorhastighet (gass)**



**Fri**




**Snøfresersamlerblad**



**Lås**



**Lås opp**



**Betjening av spak**



**Betjening av spak**



**Primer (starthjelp)**



**Betjening av primer**

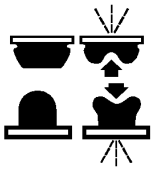

**Betjening av gass**

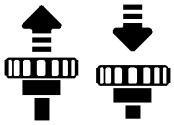

**Betjening av PowerShift**

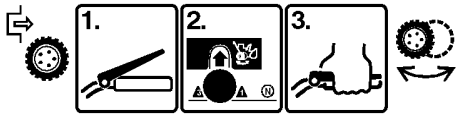


**Plassering av rem**

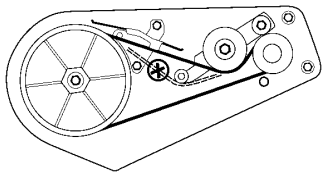

**Blyfri bensin**




**Kan skjære fingre eller hånden**



**Kan skjære foten**



# Løse deler

| Del | Ant. | Bruk |
|---|---|---|
| Flenshodeskrue — 5/16-18 x 3/4” lg. | 6 | Montering av spiralblad/viftehjulshus, side 11 |
| Nederste remdeksel | 1 | |
| Flenshodeskrue — 1/4-20 x 1/2” lg. | 5 | |
| Kabeldeksel | 1 | |
| Girstag | 1 | Montering av girstag, side 11 |
| Kontramutter — 3/8-16 | 2 | |
| Utløpssjakt | 1 | Montering av utløpssjakt, side 11 |
| Snekkegir | 1 | Montering av sjaktkontrollgir, side 12 |
| Girbrakett | 1 | |
| Låseskrue — 5/16-18 x 1” lg. | 1 | |
| Flat skive | 1 | |
| Kontramutter — 5/16 | 1 | |
| Støtteplate | 2 | Montering av støtteplater, side 12 |
| Flenshodeskrue — 5/16-18 x 3/4” lg. | 2 | |
| Flat skive | 2 | |
| Kontramutter — 5/16 | 2 | |
| Nøkkel | 1 | Bruk i tenningen |
| Registreringskort | 1 | Bruk til å registrere produktet hos fabrikken |

Spesifikasjoner og konstruksjon kan forandres uten varsel.

# Tilbehør

| Beskrivelse | Delnummer |
|---|---|
| 230 V vekselstrøm elektrisk starter-sett | 38041 |
| 110 V vekselstrøm elektrisk starter-sett | 37-4810 |
| 12 Volt Electric Starter Kit | 93-8040 |
| Kjetting-sett (for std. aksel; brukes ikke sammen med differensial-settet) | 63-3040 |
| Snøhus | 68-9500 |
| Vekt-sett | 74-1190 |
| Snødrivebryter | 66-7960 |
| Lampe-sett | 66-7941 |
| Differensial-sett | 38038 |

# Sammenmontering

**Obs:** Finn ut hva som er høyre og venstre på snøfreseren ved å stå i normal arbeidsstilling.

## Montering av spiralblad/ viftehjulshus

**1.** Ta ut de to (2) flenshodeskruene som holder lederull-enheten fast på motorrammen. Fjern lederull-enheten.

**2.** Rett opp monteringshullene i spiralblad/ viftehjulshuset med monteringshullene i motorrammen (Fig. 2).

**3.** Legg viftehjulsremmen rundt viftehjulets remskive.

**4.** Fest spiralblad/viftehjulshuset til motorrammen med seks (6) 5/16-18x3/4" flenshodeskruer.

**5.** Tilbakemonter lederull-enheten. Pass på at lederullene er rettet opp med remmene når lederull-enheten monteres.

**6.** Velt snøfreseren opp på spiralblad/ viftehjulshusets forkant.

**7.** Monter den nederste remmen på undersiden av spiralblad/viftehjulshuset og motorrammen ved hjelp av to (2) 1/4-20x1/2" flenshodeskruer (Fig. 3). Pass på at remdekslets monterings-flenser blir sittende bak motorramme-konstruksjonen.

**8.** Kontroller justeringen av viftehjulskabelen; se trinn 3 under "Justering av drivrem for spiralblad/viftehjul", på side 20.

**9.** Monter det øverste remdekslet på motorrammen med tre (3) 1/4-20x1/2" flenshodeskruer (Fig. 4).

**10.** Skyv kabeldekslet på kablene og inn i hullet i remdekslet (Fig. 4).

## Montering av girstag (Fig. 5)

**1.** Stikk girstagets øverste kuleledd-stift gjennom girbrakettens forside og fest med en 3/8-16 kontramutter.

**Obs:** Girstaget skal monteres slik at bøyen vender bakover.

**2.** Stikk den nederste kuleledd-stiften gjennom siden av transmisjonsspaken og fest den med en 3/8-16 kontramutter.

**3.** Sett motoren i 2. gir og kontroller at girstaget er rettet opp med "Power Shift" sporet.

**Obs:** Hvis ikke girstaget er rettet opp med "Power Shift" sporet i kontrolltavlen (Fig. 5, detalj), må lengden av girstaget justeres på følgende måte:

A. Ta kuleleddet av transmisjonsspaken og løsne sikringsmutteren.

B. Roter kuleleddet opp eller ned helt til girvekslingsspaken er rettet opp med Power Shift" sporet.

C. Tilbakemonter kuleleddet på transmisjonsspaken og trekk til sikringsmutteren.

## Montering av utløpssjakt (Fig. 6)

**Obs:** Smør et tynt lag med kuldebestandig fett på sjaktens ring før utløpssjakten monteres.

**1.** Still utløpssjakten-med den åpne siden vendt forover-på spiralbladutløpets åpning, slik at sjaktens holdeanordninger av plast er plassert på sjaktringen. Pass på at holdeanordningens styrepinner er stukket inn i hullene i sjaktens gir

**2.** Trekk til maskinskruen og kontramutteren, på venstre side, helt til sjaktens holdeplate ligger mot holdeanordningene av plast og utløpssjakten er festet til sjaktringen.

3. Press sjaktens holdeanordninger, på høyre side, mot utløpssjakten og trekk til maskinskruen.

4. Pass på at sjakten roterer fritt på ringen. Hvis sjakten blir treg i bevegelsen, flytt holdeanordningen på høyre side utover for å lette bevegelsen.

## Montering av sjaktkontrollgiret (Fig. 7)

1. Stikk den 5/16-18x1" store låseskruen inn i girbrakettens monteringshull.

2. Sett snekkegiret inn i braketten, rett opp hullene og stikk sjaktens girstag gjennom braketten og giret.

3. Monter snekkegiret og braketten løst på monteringsflensen ved hjelp av en låseskrue, en flat skive og en kontramutter.

4. Skyv snekkegiret inn i tennene på sjaktens gir og trekk til kontramutteren.

5. Kontroller funksjonen. Hvis funksjonen er treg, flytt giret litt utover.

## Kontroll av dekktrykk

**VIKTIG:** **Kontroller trykket i dekkene da de ble overfyllt på fabrikken av transport-messige grunner. Reduser derfor trykket likt i begge dekk til 48-103 kPa (7-15 psi) før snøfreseren brukes.**

## Montering av støtteplater

1. Kontroller dekktrykket. Se "Kontroll av dekktrykk" på side 12.

2. Sett snøfreseren på et flatt underlag og se om skrapen (Fig. 8) er parallell med bakken. Hvis ikke, juster den. Se "Justering av skrape" på side 17.

3. Fjern de to (2) flensskruene og skivene som holder skrapens ender fast på sideplatene (Fig. 9). Monter skruene gjennom de bakerste hullen i støtteplatene. Sammenmonter begge støtteplatene slik at skivene sitter mellom støtteplatene og sideplatene (Fig. 9). Ikke stram skruene.

4. Stikk de to (2) flensskruene gjennom hullene foran i støtteplatene og gjennom sideplatene. Sett de flate skivene og kontramutrene på innersiden av sideplatene. Ikke stram skruene.

   **Obs:** Trinnene som følger forklarer hvordan støtteplatene skal justeres for brulagte flater. Se "Justering av støtteplater" , på side 18 for bruk på gruslagte eller steinete flater.

5. Flytt hjulene manuelt til den bakerste "Power Shift" stillingen ved å løfte på håndtakene og flytte girkontrollen helt forover til "Power Shift" stillingen (Fig. 10).

6. Støtt skrapen slik at den er 3 mm (1/8") over en jevn flate hvis snøfreseren skal brukes på et jevnt fortau.

   **Obs:** Skrapen skal ikke være høyere enn 3 mm (1/8") over fortauet hvis fortauets flate er sprukket eller ujevnt.

7. Senk støtteplatene slik at de ligger flatt mot bakken og trekk til de fire (4) flensskruene som holder begge støtteplatene til spiralbladets sideplater.

## Kontroll av oljen i spiralbladets girkasse

1. Sett snøfreseren på et flatt underlag.

2. Rengjør området rundt rørpluggen slik at all skitt er fjernet.

3. Ta rørpluggen ut av girkassen (Fig. 11).

4. Kontroller oljenivået i girkassen. Oljen skal renne over påfyllingshullet.

5. Hvis nivået er lavt, fyll girkassen med GL-5 eller GL-6 SAE 85-95 EP transmisjonsolje helt til den renner over.

   **Obs:** Ikke bruk syntetisk girolje.

6. Sett rørpluggen tilbake i girkassen.

# Før start

## Fyll veivhuset med olje

Motoren ble sendt fra fabrikken uten olje i veivhuset. Veivhuset må derfor fylles med olje før motoren startes.

**VIKTIG:** **Kontroller oljenivået hver 5. driftstime eller hver gang snøfreseren brukes. Skift olje etter de 2 første driftstimene til å begynne med, og deretter, hvis arbeids-forholdene er normale, etter hver 25. time eller en gang i året, avhengig av hva som inntreffer først.**

1. Sett maskinen på ett flatt underlag for at avlesningen av oljenivået skal være korrekt.

2. Rengjør området rundt peilestikken for å forhindre at det kommer forurensninger i påfyllingshullet når peilestikken tas ut.

3. Ta peilestikken ut av veivhuset (Fig. 12).

4. Fyll SAE 5W-30 eller SAE 10 olje sakte inn i påfyllingshullet i samsvar med påfyllingstabellen nedenunder. Motoren kan bruke alle typer rensende oljer av god kvalitet som er godkjent av American Petroleum Institute (API) "service classification"-SE, SF eller SG.

   **Obs:** Peilestikken må sitte helt inne for at avlesningen av oljenivået skal være korrekt. IKKE FYLL PÅ FOR MYE.

**OLJEPÅFYLLINGSTABELL**

| | |
|---|---|
| 1232 snøfreser | 24 ounces med olje |

## Fyll drivstofftanken med bensin

**⚠ FARE**

**FARERISIKO**
- **Bensin er meget brannfarlig og høyeksplosiv under visse forhold.**

**DET SOM KAN SKJE**
- **En brann eller eksplosjon som er forårsaket av bensin kan brenne Dem og andre og forårsake skade på eiendom.**

**HVORDAN FAREN UNNGÅS**
- **Bruk en trakt og fyll drivstofftanken utendørs, på et åpent sted, mens motoren er kald. Tørk opp all bensin som eventuelt ble sølt.**
- **Ikke fyll tanken helt full. Fyll bensin på tanken helt til nivået er mellom 6 mm og 13 mm (mellom 1/4" og 1/2") nedenfor bunnen av påfyllingshalsen. Dette tomrommet i tanken gir bensinen plass til å utvide seg.**
- **Røyk aldri med bensin i nærheten, og hold Dem borte fra åpen ild eller steder der bensingass kan antennes av gnister.**
- **Oppbevar bensin i en godkjent kanne og utenfor barns rekkevidde.**
- **Kjøp aldri mer bensin enn til 30 dagers forbruk.**

Bruk ren, fersk blyfri bensin, inkludert *oksydert* eller *omformulert* bensin med 85 oktan eller høyere. Kjøp kun tilstrekkelig med bensin til 30 dagers forbruk for å sikre at bensinen som brukes er fersk. Bruk av blyfri bensin resulterer i mindre avleiringer i forbrenningskammeret og lengere levetid for tennpluggen. Det er ikke nødvendig å bruke høyoktan bensin, og dette anbefales heller ikke.

**VIKTIG: BRUK ALDRI METANOL, BENSIN SOM INNEHOLDER METANOL, GASOHOL SOM INNEHOLDER MER ENN 10% ETANOL, HØYOKTAN BENSIN, ELLER PARAFIN DA DETTE KAN SKADE MOTORENS DRIVSTOFFSYSTEM.**

Toro anbefaler også regelmessig bruk av Toro stabiliserings/kondisjoneringsmiddel i alle Toro bensindrevne produkter, både under drift og i lagringsperioden. Toro stabiliserings/ kondisjoneringsmiddel rengjør motoren under drift og forebygger at det dannes gummi-liknende avleireinger i motoren i lagringsperioden

**Obs:** Et drivstoffstabilisering/ kondisjoneringsmiddel er mest effektivt når det er blandet i fersk bensin.

**IKKE BRUK ANDRE TILSETNINGSMIDLER I DRIVSTOFFET ENN DE SOM ER PRODUSERT SPESIELT FOR Å STABILISERE DRIVSTOFF I LAGRINGSPERIODEN, SLIK SOM TOROS STABILISERINGS/ KONDISJONERINGSMIDDEL ELLER ET TILSVARENDE PRODUKT. TOROS STABILISERINGS/KONDISJONERINGSMIDDEL HAR EN PETROLEUM-DESTILLERT BASE. TORO ANBEFALER IKKE BRUK AV STABILISERINGSMIDLER MED ALKOHOLBASE, SLIK SOM ETANOL, METANOL ELLER ISOPROPYL. TILSETNINGSMIDLER SKAL IKKE BRUKES TIL FORSØK PÅ Å FORBEDRE MASKINENS KREFTER ELLER PRESTASJON.**

**1.** Rengjør området rundt lokket på drivstofftanken (Fig. 12). Skru lokket av tanken. Bruk blyfri, lavoktan bensin og fyll til mellom 6 og 13 mm (mellom 1/4” og 1/2”) fra toppen av tanken, og ikke opp i påfyllingshalsen. Dette tomrommet må være der for at drivstoffet skal ha plass til å utvide seg. Ikke fyll tanken helt full. Sett lokket tilbake på plass.

Drivstofftankens kapasitet er 3,8 l (4 quarts).

# Bruk

## Kontroller

**Spiralblad/viftehjul** (Fig. 13) - Denne kontrollen har to stillinger: INNKOBLET og UTKOBLET. Spiralbladet og viftehjulet innkobles samtidig ved å presse spaken mot grepet på høyre håndtak, og utkobles ved å frigjøre spaken.

**Trekkfunksjon** (Fig. 13) - Trekkfunksjonen (hjuldriften) innkobles eller “Power Shift” systemet aktiviseres ved å presse spaken mot grepet på venstre håndtak. Trekkfunksjonen stoppes ved å frigjøre spaken.

**Girveksling** (Fig. 13) - Denne kontrollen har en fristilling, fire hastigheter forover og to i revers, og styrer også “Power Shift” av hjulene. Velg hastighet ved å flytte kontrollen i ønsket stilling.

**Obs:** Før girene veksles inn eller ut av revers eller ved bruk av “Power Shift”, må trekkfunksjons-kontrollen utkobles. Giret kan veksles i alle hastigheter **FOROVER** uten at det er nødvendig å utkoble trekkfunksjons-kontrollen.

**Låst spiralblad/viftehjul** (Fig. 13) - Når både spiralblad/viftehjuls-kontrollen og trekkfunksjons-kontrollen er trykket ned, vil trekkfunksjons-kontrollen låse spiralblad/viftehjuls-kontrollen nede. Spiralblad/viftehjuls-kontrollen vil frigjøres når trekkfunksjons-kontrollen frigjøres.

**Utløpssjakt** (Fig. 13) - Roter denne kontrollen med urviseren for å bevege utløpssjakten til høyre, og mot urviseren for å bevege den til venstre.

**Tenningsbryter** (Fig. 14) - Sett inn nøkkelen før motoren startes med tilbakespolingsstarteren. Stopp motoren ved å ta ut nøkkelen.

**Gass** (Fig. 14) - Skyv gassen oppover for å øke hastigheten.

**Choke** (Fig. 14) - Drei choken i stillingen “ON” (på) for å starte en kald motor. Drei choken gradvis mot “OFF”(av) ettersom motoren blir varmere.

**Primer** (Fig. 14) - Trykk på primeren for å pumpe en liten mengde bensin inn i motoren for at den skal være lettere å starte når det er kaldt ute.

**Bensinkran** (Fig. 15) - Kranen sitter under drivstofftanken. Steng kranen for å stoppe bensintilførselen fra tanken og åpne den slik at bensinen kan renne til forgasseren. Steng kranen når snøfreseren ikke er i bruk.

**Deflektorhåndtak** (Fig. 16) - Deflektorhåndtaket på toppen av utløpssjakten brukes til å styre høyden av snøen som blåses ut.

**Tilbakespolingsstarter** (Fig.17) - Tilbakespolings-starteren er montert på baksiden av motoren. Trekk i tilbakespolingsstarteren for å starte motoren.

# Start/stopp av motoren

Hvis motoren skal brukes i temperaturer over 4°C (+40°F), må forgasserens varmeboks demonteres (Fig. 31). Varmeboksen må imidlertid monteres igjen hvis temperaturen synker under 4°C (+40°F). Varmeboksen demonteres på følgende måte:

1. Ta kabelen av tennpluggen og pass på at den ikke tilfeldigvis kommer i kontakt med pluggen (Fig. 32).
2. Ta ut tre (3) skruene i eksospotteskyddet (Fig. 31 og 32).
3. Ta ut de tre (3) sekskanthodeskruene som holder varmeboksen på plass (Fig. 31 og 32).
4. Trekk chokeknappen av chokestaget (Fig. 31).
5. Ta av forgasserens varmeboks og eksospotteskyddet.

## Start

**VIKTIG: Kontroller at ikke spiralbladet og viftehjulet har frosset fast, og at de roterer fritt. Pass også på at utløpssjakten ikke er tilstoppet. BRUK EN PINNE TIL Å RENSKE UTLØPSSJAKTEN MED. BRUK ALDRI HÅNDEN.**

1. Sett kabelen tilbake på tennpluggen (Fig. 32).
2. Sett giret i fri (stilling “N”) og gassen på “FAST” (hurtig) (Fig. 13).
3. Pass på at spiralblad/viftehjuls-kontrollen og trekkfunksjons-kontrollen er utkoblet.
4. Åpne bensinkranen på undersiden av drivstofftanken (Fig. 15).
5. Sett choken på “ON” (på) (Fig. 14).
6. Sett inn tenningsnøkkelen (Fig. 14).
7. Sett tommelen over hullet midt på primeren og trykk den sakte inn tre ganger. **IKKE BRUK PRIMEREN HVIS MOTOREN HAR GÅTT OG ER VARM.**

   **Obs:** For mye priming kan føre til at motoren drukner slik at den ikke starter.
8. Grip fatt i håndtaket på tilbakespolingsstarteren (Fig. 17) og trekk sakte ut helt til starteren innkobles. Trekk deretter kraftig i snoren for å starte motoren. Hold godt fast i håndtaket og la snoren gå sakte inn igjen.

   **Obs:** Hvis ikke motoren starter, eller hvis temperaturen er -10°F eller kaldere, kan det være nødvendig å prime den på nytt. Forsøk å starte motoren etter hver priming før den primes på nytt.
9. Flytt choken (Fig. 14) til 3/4 stilling straks motoren starter. Sett choken i 1/2 stilling ettersom motoren blir varmere, og sett den til slutt i stillingen “OFF” (av). Sett choken tilbake i 1/2 stilling hvis motoren truer med å stoppe. Sett choken i stillingen “OFF” (av) når motoren er varm nok.

### Før motoren stoppes

1. Sett igang spiralbladet/viftehjulet for å fjerne rester av snø fra innersiden av huset.

2. Kjør motoren i noen minutter for å tørke opp fuktighet som eventuelt har samlet seg på motoren.

3. La motoren gå og trekk tilbakespolingsstarteren raskt ut med en kontinuerlig full armbevegelse tre eller fire ganger. Dette bidrar til å forhindre at tilbakespolingsstarteren fryser fast på grunn av ekstreme arbeidsforhold.

   **Obs:** Tilbakespolingsstarteren produserer en høy, klaprende lyd når den trekkes ut. Dette skader hverken motoren eller starteren.

### Stopp av motoren

1. Frigjør trekkfunksjons-kontrollen og spiralblad/viftehjuls-kontrollen (Fig. 13).

2. Sett gassen helt ned og ta ut tenningsnøkkelen.

3. Vent til alle deler slutter å bevege seg før De forlater operatørens arbeidsstilling (bak håndtakene).

## Bruk av Power Shift

Hjulene vil bevege seg forover (eller bakover) i alle de andre girstillingene.

Sett hjulene i den bakerste “Power Shift” stillingen i tung snø eller snødriver.

La hjulene stå i front-stillingen i lett snø eller under transport.

1. Frigjør trekkfunksjons-spaken.

2. Sett hjulene i front-stilling eller bak-stilling ved å bevege girkontrollen helt forover til stillingen “Power Shift” og hold den der (Fig. 18).

3. Trekkfunksjons-spaken kobles helt inn for å skifte hjulstilling (Fig. 18 og 19).

   **Obs:** Det kan være nødvendig å løfte håndtaket litt når man bruker “Power Shift” for å hjelpe bevegelsen av hjulene.

   **Obs:** Hjulene kan beveges manuelt når motoren ikke er i gang ved å følge trinn 1 og 2, og deretter løfte håndtakene opp for å frigjøre hjulene.

   **Obs:** Hvis ikke hjulene beveger seg i ønsket retning når “Power Shift” funksjonen brukes, gjentas prosessen.

## Frigang eller selvdrift

Snøfreseren kan gå med frigang eller innkobles for selvdrift. Det sitter to hull i begge ender av akselen. Når akselpinnene sitter i de ytterste akselhullene, men ikke i hjulnavet (Fig. 20), går snøfreseren med frigang. Hvis derimot begge pinnene sitter i hullene i hjulnavet og i det innerste hullet i akselen (Fig. 20), går snøfreseren med selvdrift.

## Tips for bruk

1. Steng bensinkranen og ta nøkkelen ut av tenningen når snøfreseren ikke er i bruk

2. Rydd vekk snøen så snart som mulig etter det har snødd. Da blir resultatet best.

3. Når hjulene står i den bakerste “Power Shift” stillingen, press ned på håndtakene for å øke trekk-kraften om nødvendig.

4. La snøen blåse ut med vindretningen hvis det er mulig, og overlapp hvert skårgang for å være sikker på at all snø blir fjernet. Hvis hjulene slurer, skift til et lavere gir for å sette ned hastigheten forover.

5. Hvis været er kaldt og det er mye snø, kan det hende at noen kontroller og bevegelige deler fryser fast. Derfor må man stoppe motoren hvis en av kontrollene blir vanskelig å bruke, og vente til alle deler som beveger seg står stille.

Undersøk deretter alle deler for å se om noe har frosset fast. IKKE BRUK MAKT FOR Å PRØVE Å BRUKE KONTROLLENE NÅR DE HAR FROSSET FAST. Frigjør alle kontroller og bevegelige deler før snøfreseren brukes igjen.

6. Juster støtteplatene i samsvar med bakkeforholdene. Se “Justering av støtteplater” på side 18.

7. La snøfreseren gå i noen minutter etter at arbeidet er ferdig slik at de bevegelige delene ikke fryser fast. Sett i gang spiralbladet/viftehjulet for å fjerne all snø fra innersiden av huset.

8. Ikke overbelast snøfreseren ved å rydde snøen for fort. Hvis motoren saktner farten, skift til et lavere gir for å sette ned hastigheten forover

9. Sett hjulene i den bakerste “Power Shift” stillingen og skift til et lavere gir i tung snø og/eller snødriver for å forhindre at spiralblad/viftehjulshuset løftes opp over snøen.

10. Bruk alltid full gass (maksimal motorhastighet) for å blåse ut snøen.

11. Hvis snøen er våt, vil den ikke sette seg så fast i utløpssjakten hvis maksimal motorhastighet opprettholdes og man passer på å ikke overbelaste motoren.

**⚠ FARE**

**FARERISIKO**
- **Et viftehjul eller spiralblad som roterer kan forårsake skade.**

**DET SOM KAN SKJE**
- **Et viftehjul eller spiralblad som roterer kan amputere eller skade fingre og hender.**

**HVORDAN FAREN UNNGÅS**
- **Stå bak håndtakene og borte fra utløpsåpningen mens snøfreseren er i drift.**
- **Hold ansikt, hender, føtter og andre kroppsdeler og klær borte fra skjulte deler som beveger seg eller roterer.**
- **Stans motoren og vent til alle deler som beveger seg står stille før snøfreseren justeres, rengjøres eller repareres, og før utløpssjakten renskes.**
- **Ta også kabelen av tennpluggen og hold den borte fra pluggen for å unngå at motoren starter ved et uhell.**
- **Bruk en pinne til å renske utløpssjakten med. Bruk aldri hånden.**

## Justering av skrape (Fig. 8)

Juster skrapen for å kompensere for slitasje og for å forhindre at spiralbladet/viftehjulet kommer i kontakt med fortauet.

1. Ta kabelen av tennpluggen og pass på at den ikke tilfeldigvis kommer i kontakt med pluggen.

2. Kontroller trykket i begge dekkene. Sørg for at begge har et trykk på mellom 48 og 100 kPa (7 og 15 psi).

3. Sett snøfreseren på et flatt underlag og sett hjulene i FRONT stillingen.

4. Løsne de fire (4) flensskruene som holder begge støtteplatene til spiralbladets sideplater.

5. Løsne deretter låseskruene som fester skrapen til spiralblad/viftehjulshuset.

6. Støtt spiralbladet slik at det sitter 3mm-6 mm (1/8”-1/4”) over bakken.

7. Flytt på skrapen slik at den har kontakt med det flate underlaget langs det hele. Trekk deretter til de to bakerste flenshodeskruene som fester skrapen og støtteplatene til sideplatene. Dette låser skrapen midlertidig i riktig stilling slik at resten av skruene kan strammes uten at det innvirker på justeringen.

8. Fest skrapen ved hjelp av låseskruer og kontramuttere av nylon.

9. Juster støtteplatene; se “Justering av støtteplater” på side 18.

# Justering av støtteplater (Fig. 9)

### For betongflater og asfalterte flater

Hvis snøfreseren ikke fjerne snøen skikkelig fra fortauet, juster støtteplatene for å senke skrapen

Hvis skrapen støter mot sprekker i fortauet, juster støtteplaten for heve skrapen litt.

1. Ta kabelen av tennpluggen og pass på at den ikke tilfeldigvis kommer i kontakt med pluggen.

2. Løsne de fire (4) flensskruene som holder begge støtteplatene til spiralbladets sideplater.

3. Kontroller at skrapen er riktig justert slik at spiralbladet ikke kommer i kontakt med fortauet. Se “Justering av skrape” på side 17.

4. Flytt hjulene til den BAKERSTE “Power Shift” stillingen.

5. Støtt skrapen slik at den sitter 3 mm (1/8”) ovenfor det flate underlaget hvis snøfreseren skal brukes på et jevnt fortau.

   **Obs:** Skrapen skal sitte høyere enn 5 mm (3/16”) over fortauet hvis fortauet er ujevnt eller sprukket.

6. Senk støtteplatene slik at de ligger flatt mot bakken og trekk til de fire (4) flensskruene som holder begge støtteplatene til spiralbladets sideplater.

### Underlag med grus

Juster støtteplatene når snøfreseren skal brukes der det er grus slik at ikke steiner blir frest opp.

1. Ta kabelen av tennpluggen og pass på at den ikke tilfeldigvis kommer i kontakt med pluggen.

2. Løsne de fire (4) flensskruene som fester begge støtteplatene til spiralbladets sideplater. Skyv deretter støtteplatene ned så langt det går an slik at spiralbladet støttes så langt fra det flate underlaget som støtteplatens justering tillater. Trekk til flensskruene.

# Justering av frontlys

1. Drei frontlyset i ønsket stilling. Løsne kontramutteren hvis lyset er vanskelig å bevege (Fig. 21).

2. Stram kontramutteren om nødvendig for å holde frontlyset på plass.

3. Trykk på knappen på toppen av frontlyset for å slå det på (Fig. 21).

# Vedlikehold

**⚠ ADVARSEL**

**FARERISIKO**
- **Hvis De lar kabelen sitte på tennpluggen, kan andre starte motoren.**

**DET SOM KAN SKJE**
- **De selv eller andre i nærheten kan bli alvorlig skadet hvis motoren starter ved et uhell.**

**HVORDAN FAREN UNNGÅS**
- **Ta kabelen av tennpluggen og nøkkelen ut av tenningen før De begynner med noe slags vedlikeholdsarbeid. Skyv også tennpluggledningen til side slik at den ikke tilfeldigvis kan komme i kontakt med tennpluggen.**

## Tømming av bensin

**1.** Steng bensinkranen som sitter på undersiden av drivstofftanken (Fig. 15).

**⚠ ADVARSEL**

**FARERISIKO**
- **Bensin er meget brannfarlig.**

**DET SOM KAN SKJE**
- **Bensin kan antennes og forårsake alvorlig personskade.**

**HVORDAN FAREN UNNGÅS**
- **Tøm bensinen utendørs.**
- **Motoren må være helt kald når bensinen tømmes ut.**
- **Tørk opp all bensin som eventuelt ble sølt.**
- **Tøm aldri bensin i nærheten av flammer eller der gnister kan antenne bensingassen.**
- **IKKE RØYK en sigar, sigarett eller pipe mens De holder på med bensin.**

**2.** Sett et rent oppsamlingsfat under bensinkranen.

**3.** Løsne klemmen som holder drivstoffledningen til kranen og skyv ledningen av kranen (Fig. 15).

**4.** Åpne kranen slik at bensinen renner ned i fatet.

**5.** Sett på drivstoffledningen igjen og fest den med slangeklemmen.

## Smøring av snøfreseren

**1.** Smør drivkjedet med et smøremiddel for kjeder en gang i året (Fig. 22). Tørk opp all overflødig olje.

## Skifte av olje i veivhuset

Skift olje etter de 2 første driftstimene til å begynne med. Skift den deretter hver 25. driftstime eller en gang i året. La motoren gå like før oljen skal skiftes hvis det er mulig, da varm olje renner bedre og bærer med seg flere urenheter enn kald olje.

**1.** Ta kabelen av tennpluggen og pass på at den ikke tilfeldigvis kommer i kontakt med pluggen.

**2.** Rengjør området rundt oljedrenslokket. Skyv oljedrensfatet under drenshalsen og ta av oljedrenslokket (Fig. 23).

**3.** Sett oljedrenslokket godt tilbake på plass når all ojen er tømt ut.

**4.** Sett snøfreseren på et flatt underlag. Fyll deretter veivhuset med olje: se “Fylling av olje i veivhuset” på side 13. Tørk opp all olje som eventuelt ble sølt.

## Oljen i spiralbladets girkasse

Oljenivået i spiralbladets girkasse må kontrolleres første gang snøfreseren skal brukes, etter hver 10. driftstime og når den tas frem etter en lagringsperiode. Oljenivået i spiralbladets girkasse kontrolleres på følgende måte:

**1.** Sett snøfreseren på et flatt underlag.

**2.** Rengjør området rundt rørpluggen slik at all skitt er fjernet.

3. Ta rørpluggen ut av girkassen (Fig. 11).

4. Kontroller oljenivået i girkassen. Oljen skal renne over påfyllingsåpningen.

5. Hvis nivået er lavt, fyll girkassen med GL-5 eller GL-6 SAE 85-95 EP transmisjonsolje helt til den renner over.

   **Obs:** Ikke bruk syntetisk girolje.

6. Sett rørpluggen tilbake i girkassen.

## Justering av spiralbladet/ viftehjulets drivrem

Hvis spiralbladet/viftehjulets rem slurer slik at det innvirker på snøfreserens prestasjon, er det nødvendig å justere den. **HVER GANG DET MONTERES EN NY REM, MÅ DEN JUSTERES. BRUK KUN ORIGINALE TORO RESERVEDELER.**

1. Ta kabelen av tennpluggen og pass på at den ikke tilfeldigvis kommer i kontakt med pluggen.

2. Fjern de tre (3) flenshodeskruene som fester remdekslet til motorrammen og skyv remdekslet opp på kablene (Fig. 4).

3. Trykk ned spiralbladet/viftehjulets kontrollspak på høyre grep. Hold spaken og stikk en 0,25 mm (0.010”) følelære mellom en spiral på midten av fjæren (Fig. 24). Juster kabelen slik at mellomrommet mellom spiralene blir 0,25 mm (0.010”).

4. Løsne den øverste sikringsmutteren som fester spiralbladet/viftehjulets kabel til monteringbraketten (Fig. 25).

5. Drei den nederste sikringsmutteren oppover for å stramme remmen.

6. Stram den øverste sikringsmutteren mot braketten.

7. Kontroller justeringen av lederullen igjen: se trinn 3.

8. Kontroller klaringen av viftehjulsbremsens arm ved å frigjøre spiralblad/viftehjuls-spaken. Det skal være mer enn 3 mm (1/8”) med klaring mellom flensen på viftehjulets lederullarm og bremsearm når spaken er frigjort (Fig. 26). **Hvis klaringen er mindre enn 3 mm (1/8”), må remmen skiftes ut.**

**⚠ FARE**

**FARERISIKO**
- **Feil justering kan forårsake skade hvis spiralbladet/viftehjulet dreier rundt mens utkoblet.**

**DET SOM KAN SKJE**
- **Et viftehjul eller spiralblad som roterer kan amputere eller skade fingre og hender.**

**HVORDAN FAREN UNNGÅS**
- **Hold ansikt, hender, føtter og andre kroppsdeler og klær borte fra skjulte deler som beveger seg eller roterer.**
- **Pass på at klaringen for viftejulets bremsearm opprettholdes.**
- **Ikke stram spiralbladet/viftehjulets drivrem for hardt da dette kan forårsake at spiralbladet/viftehjulet dreier rundt når kontrollspaken står i utkoblet stilling. Løsne litt på remspenningen hvis dette skulle skje.**

9. Monter remdekslet og kabeldekslet.

10. Kontroller remspenningen ved å sette i gang spiralbladet/viftehjulet. **Hvis remmen fremdeles slurer, skift den ut.**

## Justering av trekkfunksjonens drivrem (Fig. 25)

Hvis hjulene ikke dreier rundt når trekk-spaken trykkes ned, må drivremmen strammes. **Hver gang det monteres en ny rem, må den justeres.**

1. Løsne den øverste sikringsmutteren som fester trekk-kabelen til monteringsbraketten.

**2.** Drei den nederste sikringsmutteren oppover for å stramme remmen.

**Obs:** Mutteren må alltid dreies en hel omdreining av gangen når kabelen justeres.

**3.** Stram den øverste sikringsmutteren mot braketten.

**4.** Kontroller remspenningen ved å sette igang maskinen. Maskinen skal begynne å bevege seg forover når trekk-spaken er trykket ned ca. halvveis mot grepet. Slå av motoren og gjenta trinnene helt til justeringen er riktig.

**VIKTIG:** **Ikke juster slik at remmen blir for stram da dette kan forårsake at snøfreseren "kryper" når trekk-spaken står i utkoblet stilling. Reduser remspenningen hvis dette skulle skje.**

## Skifte av drivremmer (Fig. 27)

Hvis spiralbladet/viftehjulets drivrem blir slitt, strukket eller gjennombløt med olje eller defekt på annen måte, må den skiftes ut

**1.** Ta kabelen av tennpluggen og pass på at den ikke tilfeldigvis kommer i kontakt med pluggen.

**2.** Ta ut de tre (3) flenshodeskruene som holder remdekslet på plass, og skyv remdekslet opp på kablene (Fig. 4).

**3.** Sett giret i fri ("N").

**4.** Ta ut de to (2) flenshodeskruene som holder lederull-enheten fast på motorrammen. Fjern lederull-enheten.

**5.** Ta ut hodeskruen og låseskiven som fester skiven foran på lederull-enheten.

**6.** Skyv skiven og spiralblad/viftehjuls-remmen av veivhuset og ta remmen av viftehjulets remskive.

**7.** Hvis trekkfunksjons-remmen skal skiftes ut, skyv den midterste delen av lederullen og remmen av veivhuset og ta remmen av transmisjonsremskiven.

**8.** Løsne sikringsmutteren som fester kabelen til braketten (Fig. 25) på kontrollkabelen som tilhører remmen som blir skiftet ut. Kabelen må være fri slik at den kan bevege seg i braketten når remmen(e) skiftes.

**9.** Monter remmene igjen ved å utføre prosessen i motsatt rekkefølge. **Pass på at flensene i skiven er stukket inn i monteringssporene i den midterste delen av lederullen ved monteringen.**

**Obs:** Pass på at lederullene er rettet opp med remmene når lederull-enheten monteres igjen.

**10.** Juster remmene på nytt. Se "Justering av spiralbladet/viftehjulets drivrem eller "Justering av trekkfunksjonens drivrem".

**⚠ FARE**

**FARERISIKO**
- **Feil justering kan forårsake skade hvis spiralbladet/viftehjulet dreier rundt mens utkoblet.**

**DET SOM KAN SKJE**
- **Et viftehjul eller spiralblad som roterer kan amputere eller skade fingre og hender.**

**HVORDAN FAREN UNNGÅS**
- **Hold ansikt, hender, føtter og andre kroppsdeler og klær borte fra skjulte deler som beveger seg eller roterer.**
- **Pass på at klaringen for viftejulets bremsearm opprettholdes.**
- **Ikke stram spiralbladet/viftehjulets drivrem for hardt da dette kan forårsake at spiralbladet/viftehjulet dreier rundt når kontrollspaken står i utkoblet stilling. Løsne litt på remspenningen hvis dette skulle skje.**

## Justering av drivkjede (Fig. 28-30)

Drivkjedet må være justert slik at det er et avvik på 3-9 mm (1/8-3/8”) midtveis mellom transmisjonen og akselens kjedehjul. Kontroller kjedets avvik etter hver 25. driftstime.

**1.** Ta kabelen av tennpluggen og pass på at den ikke tilfeldigvis kommer i kontakt med pluggen (Fig. 31).

**2.** Pass på at hjulene står i bakerste stilling, **skift til 2. gir** og velt snøfreseren opp på spiralblad/viftehjulshusets forkant.

**VIKTIG:** **Snøfreseren må veltes opp på spiralblad/viftehjulshusets forkant for at drivkjedet skal kunne justeres. Før snøfreseren veltes, må imidlertid all bensin tømmes ut av drivstofftanken. Se “Tømming av bensin” på side 19.**

**3.** Kontroller kjedets avvik ved å løfte det opp midt på med moderat trykk. Avviket skal være 3-9 mm (1/8-3/8”) (Fig. 28). Hvis ikke avviket er som det skal, er det nødvendig å justere.

**4.** Løsne de fire (4) flenshodeskruene (2 på hver side) som fester transmisjonsrammen til motorrammen (Fig. 30).

**5.** Sving bakenden av transmisjonsrammen helt til kjedets avvik er 3-9 mm (1/8-3/8”). Trekk til flenshodeskruene igjen.

**6.** Kontroller kjedets avvik på nytt.

**VIKTIG:** **Transmisjonen kan skades hvis kjedet sitter for stramt.**

**7.** Justering av kjedet vil innvirke på stillingen av girvekslingsspaken. Hvis girvekslingsspaken ikke er rettet opp med “Power Shift” sporet i kontrolltavlen (Fig. 5, detalj), må lengden av girstaget justeres på følgende måte:

A. Ta kuleleddet av transmisjonsspaken og løsne sikringsmutteren.

B. Roter kuleleddet oppover eller nedover helt til girvekslingsspaken er rettet opp med “Power Shift” sporet.

C. Tilbakemonter kuleleddet på transmisjonsspaken og trekk til sikringsmutteren.

## Justering av forgasser

Forgasseren ble justert på fabrikken, men det kan hende at den må justeres igjen av og til.

**1.** Ta ut de tre (3) skruene i eksospotteskyddet (Fig. 31 og 32).

**2.** Ta ut de tre (3) sekskanthodeskruene som holder varmeboksen på plass (Fig. 31 og 32).

**3.** Trekk chokeknappen av chokestaget (Fig. 31).

**4.** Ta av forgasserens varmeboks og eksospotteskyddet.

**Obs:** Hopp over trinn 5 og 6 hvis motoren kan starte og gå.

**5.** Effektjusteringsskruen (Fig. 33) - Steng skruen ved å dreie den forsiktig med urviseren helt til den såvidt gir litt motstand. Drei den deretter 1 hel omdreining — 360°— mot urviseren.

**VIKTIG:** **Ikke trekk til effektjusteringsskruen eller tomgangsblandingsskruen for hardt da dette vil skade både skruen og setet.**

**6.** Tomgangsblandingsskruen (Fig. 33) - Steng skruen ved å dreie den forsiktig med urviseren helt til den såvidt gir litt motstand. Drei den deretter 1-1/2 omdreining mot urviseren.

**7.** Start motoren og la den varme seg opp i ca. 3 til 5 minutter, flytt deretter gassen til “FAST” (hurtig).

**⚠ ADVARSEL**

**FARERISIKO**
- **Motoren må være igang slik at forgasseren kan finjusteres.**

**DET SOM KAN SKJE**
- **Personer kan skades.**

**HVORDAN FAREN UNNGÅS**
- **Sett spiralbladet/viftehjulets kontroll og trekkfunksjonens kontroll på "DISENGAGE" (utkoblet).**
- **Husk å holde hender, føtter, ansikt og andre kroppsdeler og klær unna lydpotten, spiralblad/viftehjulet, utløpssjakten og alle deler som beveger seg.**

**⚠ ADVARSEL**

**FARERISIKO**
- **Eksos fra motoren inneholder kulloksyd.**

**DET SOM KAN SKJE**
- **Kulloksyd er en luktfri og livsfarlig giftgass.**

**HVORDAN FAREN UNNGÅS**
- **Ikke la motoren gå innendørs eller på et innelukket sted.**

**8.** Drei effektjusteringsskruen (Fig. 33) inn med urviseren 1/8 omdreining av gangen helt til motoren fusker på grunn av for mager drivstoffblanding. Drei deretter skruen ut mot urviseren 1/8 omdreining av gangen helt til motoren går ujevnt på grunn av for fet drivstoffblanding. Drei så effektjusteringsskruen med urviseren, tilbake til midtpunktet mellom den fete og den magre innstillingen, slik at motoren går jevnt.

**Obs:** Vent i flere sekunder mellom hver 1/8 omdreining slik at motoren kan venne seg til den nye drivstoffblandingen.

**9.** Flytt gassen til tomgangshastighet. Drei deretter tomgangshastighetsskruen helt til motoren går med hurtig tomgang-1750 rpm.

**10.** Drei tomgangsblandingsskruen (Fig. 33) inn med urviseren 1/8 omdreining av gangen helt til den fusker på grunn av for mager drivstoffblanding. Drei deretter skruen ut mot urviseren 1/8 omdreining av gangen helt til motoren går ujevnt på grunn av for fet drivstoffblanding. Drei så tomgangsblandings-skruen med urviseren, tilbake til midtpunktet mellom den fete og den magre innstillingen.

**Obs:** Vent i flere sekunder mellom hver 1/8 omdreining slik at motoren kan venne seg til den nye drivstoffblandingen.

**11.** Drei tomgangshastighetsskruen (Fig. 33) helt til motoren går med 1750 rpm.

**12.** Kontroller forgasserjusteringen ved å flytte gassen raskt fra lav hastighet til høy hastighet. Motoren skal akselerere uten å nøle eller spytte. Hvis motoren ikke akselererer skikkelig, juster forgasseren slik at drivstoffblandingen blir litt fetere. Hvis motoren skjelver under belastning, åpne effektjusteringsskruen 1/8 omdreining mot urviseren.

**13.** Stans motoren før forgasserens varmeboks og eksospotteskyddet monteres etter at forgasseren er blitt justert.

**14.** Sett chokeknappen tilbake på monteringsstaget.

## Skifte av tennplugg

Sjekk tennpluggene en gang i året eller etter hver 100. driftstime. Hvis elektrodene midt på har fått en mørk farge eller er slitte, monter en ny tennplugg. Bruk en Champion RL-86C tennplugg eller en tilsvarende plugg. Juster luftgapet til (0,76 mm) 0.030".

**1.** Rengjør området rundt tennpluggen slik at det ikke faller rusk eller liknende ned på sylinderen når tennpluggen tas ut.

**2.** Ta kabelen av tennpluggen (Fig. 31) og ta tennpluggen ut av topplokket.

**VIKTIG:** **En tennplugg som er sprukket eller skitten må skiftes ut. Elektrodene må ikke sandblåses, skrapes eller rengjøres fordi partikler kan falle av tennpluggen og inn i sylinderen. Dette vil antageligvis forårsake at motoren blir skadet.**

**3.** Still luftgapet mellom elektrodene på den nye tennpluggen på 0,76 mm (0.030”) (Fig. 34). Sett deretter pluggen inn i topplokket. Stram den til et moment på 20,4 N·m (15 ft-lb).

**4.** Sett kabelen på tennpluggen.

# Lagring

**1.** BEHANDLING AV DRIVSTOFFSYSTEMET -

**Obs:** Et drivstoffstabilisering/ kondisjoneringsmiddel er mest effektivt når det er blandet i fersk bensin.

- Hell Toro stabiliserings/kondisjoneringsmiddel i drivstofftanken (30 ml/3,8 l) (1 oz./ga. drivstoff).
- Kjør motoren i ti minutter for å fordele det behandlede drivstoffet i drivstoffsystemet.
- Stopp motoren, la den bli kald og tøm drivstofftanken, eller kjør motoren til den stopper.
- Start motoren igjen og kjør den til den stopper.
- Bruk enten choke eller prim motoren, start den på nytt for tredje gang og kjør den helt til den ikke starter igjen.
- Kast drivstoffet i henhold til lokale forskrifter.
- **STABILISERT bensin må IKKE lagres i mer enn 90 dager.**

**2.** Ta tennpluggen ut av topplokket. Hell deretter to teskjeer med motorolje inn i tennplugghullet i topplokket. Sett tennpluggen tilbake i topplokket, men ikke sett kabelen på pluggen. Trekk sakte i tilbakespolingsstarteren for å fordele oljen inne i sylinderen.

**3.** Smør snøfreseren: se “Smøring av snøfreser” på side 19. Skift oljen i veivhuset: se “Skifte av olje i veivhuset” på side 19.

**4.** Rengjør snøfreseren. Flekkmal riper i lakken. Toro Re-Kote lakk fås kjøpt hos autoriserte TORO forhandlerverksteder. Bruk sandpapir på områdene som skal lakkeres, og bruk en rustbeskytter for å forhindre at metalldeler angripes av rust.

**5.** Stram alle skruer og muttere. Hvis en del er skadet, reparere den eller skift den ut.

**6.** OPPBEVARING AV SNØFRESEREN-Legg en presenning over snøfreseren og oppbevar den på et rent og tørt sted uten tilgang for barn. **SNØFRESEREN MÅ ALDRI OPPBEVARES I HUSET (BOLIGOMRÅDE) ELLER I KJELLEREN DER DET KAN FINNES ANTENNELSESMULIGHETER SLIK SOM VARMTVANNSBEHOLDERE OG VARMEOVNER, TØRKETROMLER/SKAP ELLER LIKNENDE FORDI BENSIN OG BENSINGASS ER MEGET BRANNFARLIG, EKSPLOSIVT OG FARLIG Å INNÅNDE.** La alltid motoren bli kald før den settes bort.