Form No. 3424-552 Rev A

TORO®

Count on it.

Betjeningsvejledning

Groundsmaster® 4300-D-plæneklipper med roterende skæreknive

Modelnr. 30853—Serienr. 403293900 og derover

Registrer dit produkt på www.Toro.com.
Oversættelse af original (DA)

CE

3424-552 A

Dette produkt overholder alle relevante EU-direktiver. Yderligere oplysninger fås på den separate produktspecifikke overensstemmelseserklæring.

Det er en overtrædelse af California Public Resource Code Section 4442 eller 4443 at bruge eller betjene denne motor på et skovbegroet, buskbegroet eller græsbegroet område, medmindre motoren er forsynet med en gnistskærm som defineret i Section 4442, som vedligeholdes og er i god driftsmæssig stand, eller medmindre motoren er bygget, udstyret og vedligeholdt til brandforebyggelse.

Den medfølgende motorvejledning indeholder information om U.S. Environmental Protection Agency (EPA) og California Emission Control Regulation for emissionssystemer, vedligeholdelse og garanti. Nye eksemplarer kan bestilles via motorfabrikanten.

⚠ ADVARSEL

CALIFORNIEN
Advarsel i henhold til erklæring nr. 65

Dieselmotorens udstødningsgas og nogle af dens bestanddele er ifølge staten Californien kræftfremkaldende og kan medføre fødselsskader eller andre forplantningsskader.

Batteripoler og tilbehør indeholder bly og blysammensætninger, som ifølge staten Californien er kræftfremkaldende og forårsager forplantningsskader. Vask hænder efter håndtering.

Brug af dette produkt kan medføre eksponering over for kemikalier, der ifølge staten Californien er kræftfremkaldende og giver medfødte defekter eller andre forplantningsskader.

Indledning

Dette er en plænetraktor med roterende skæreknive, der er beregnet til brug af professionelle, ansatte operatører i kommercielle anvendelsesområder. Den er primært beregnet til klipning af græs på velholdte plæner i parker, på sportsbaner og kommercielle områder.

Vigtigt: **For at sikre maksimal sikkerhed, ydeevne og korrekt betjening af denne maskine skal du omhyggeligt læse og forstå indholdet i denne *betjeningsvejledning*. Manglende overholdelse af anvisningerne i betjeningsvejledningen eller manglende grundig undervisning kan medføre personskade. For at få flere oplysninger om sikker driftspraksis, herunder sikkerhedstip og uddannelsesmaterialer, henvises til www.Toro.com.**

Du kan kontakte Toro direkte på www.Toro.com for at få materialer om produktsikkerhed og betjeningsbeskrivelse, oplysninger om tilbehør, hjælp til at finde en forhandler eller for at registrere dit produkt.

Når du har brug for service, originale Toro-dele eller yderligere oplysninger, bedes du kontakte en autoriseret serviceforhandler eller Toros kundeservice samt have produktets model- og serienummer parat. Model- og serienumre kan findes på en plade, der er monteret på stellets venstre side under fodstøtten. Skriv numrene, hvor der er gjort plads til dette.

Modelnr. _____

Serienr. _____

Denne vejledning advarer dig om mulige farer og giver dig særlige sikkerhedsoplysninger ved hjælp af advarselssymbolet (Figur 1), der angiver en fare, som kan forårsage alvorlig personskade eller død, hvis du ikke følger de anbefalede forholdsregler.



g000502

Figur 1

1. Advarselssymbol

Denne betjeningsvejledning bruger to ord til at fremhæve oplysninger. **Vigtigt** henleder opmærksomheden på særlige mekaniske oplysninger, og **Bemærk** angiver generel information, som det er værd at lægge særligt mærke til.

© 2018—The Toro® Company
8111 Lyndale Avenue South
Bloomington, MN 55420

Kontakt os på www.Toro.com.
Trykt i USA
Alle rettigheder forbeholdes

Indhold

Sikkerhed 4
Generelt om sikkerhed 4
Sikkerheds- og instruktionsmærkater 5
Opsætning 10
1 Justering af styrearmens position 11
2 Fjernelse af forsendelsesklodserne og -stifterne 11
3 Montering af bagvægtene 12
4 Montering af motorhjelmslåsen 13
5 Montering af gasstoppet 14
6 Justering af bærerrammen 14
7 Justering af rulleskraberen 15
8 Montering af kværnafskærmningen 15
9 Klargøring af maskinen 16
Produktoversigt 17
Betjeningsanordninger 17
Specifikationer 23
Specifikationer for klippeenheden 24
Redskaber/tilbehør 24
Før betjening 25
Sikkerhedshensyn før drift 25
Påfyldning af brændstof 25
Kontrol af motoroliestanden 26
Kontrol af kølesystemet 26
Kontrol af hydrauliksystemet 26
Tømning af vandudskilleren 26
Kontrol af dæktrykket 26
Kontrol af hjullåsemøtrikkernes tilspændingsmoment 26
Justering af klippehøjden 27
Trykpolering af bremserne 27
Udluftning af brændstofsystemet 28
Kontrol af sikkerhedskontakterne 29
Kontrol af skæreknivenes standsningstid 29
Valg af skærekniv 29
Fejlfindingslampens betydning 30
Ændring af modvægtsindstillingerne 30
Valg af tilbehør 31
Under betjening 32
Sikkerhed under drift 32
Start af motoren 33
Sluk af motoren 33
Tip vedrørende betjening 33
Efter betjening 34
Sikkerhed efter drift 34
Identificering af bindepunkter 34
Bugsering af maskinen 35
Skubning eller bugsering af maskinen 35
Vedligeholdelse 36
Skema over anbefalet vedligeholdelse 36
Kontrolliste for daglig vedligeholdelse 37
Tiltag forud for vedligeholdelse 38
Sikkerhed ved vedligeholdelse 38
Hævning af maskinen 38
Smøring 39
Smøring af lejerne og bøsningerne 39
Motorvedligeholdelse 41
Motorsikkerhed 41
Eftersyn af luftfilteret 41
Serviceeftersyn af motorolien 42
Vedligeholdelse af brændstofsystem 43
Eftersyn af brændstofsystemet 43
Serviceeftersyn af vandudskilleren 44
Serviceeftersyn af brændstofsugeslangen 44
Udluftning af brændstofindsprøjtningsdyserne 44
Vedligeholdelse af elektrisk system 45
Elektrisk system – Sikkerhed 45
Serviceeftersyn af batteriet 45
Sikringernes placering 45
Opladning af batteriet 46
Vedligeholdelse af drivsystem 46
Justering af traktionsdrevet til neutral 46
Justering af baghjulenes spidsning 47
Vedligeholdelse af kølesystem 47
Kølesystem – Sikkerhed 47
Kontrol af kølesystemet 47
Fjernelse af snavs fra kølesystemet 48
Vedligeholdelse af bremser 49
Justering af parkeringsbremserne 49
Justering af parkeringsbremsens lås 50
Vedligeholdelse af remme 50
Stramning af generatorremmen 50
Vedligeholdelse af hydrauliksystem 51
Hydrauliksystem – Sikkerhed 51
Kontrol af hydraulikvæskestanden 51
Udskiftning af hydraulikvæsken 52
Udskiftning af hydraulikfiltrene 53
Kontrol af hydraulikrør og -slanger 54
Afprøvning af hydrauliksystemets tryk 54
Hydrauliske magnetventilers funktioner 54
Vedligeholdelse af klippeenhederne 54
Adskillelse af klippeenheden fra traktionsenheden 54
Montering af klippeenhederne på traktionsenheden 55
Serviceeftersyn af frontrullen 55
Vedligeholdelse af skæreknivene 56
Skæreknivssikkerhed 56
Serviceeftersyn af skæreknivsniveauet 56
Afmontering og montering af en skærekniv 57
Eftersyn og slibning af skærekniven 57
Opbevaring 59
Klargøring af maskinen til opbevaring 59
Opbevaring af klippeenhederne 59

Sikkerhed

Denne maskine er designet i overensstemmelse med EN ISO 5395:2013 og ANSI B71.4-2017.

Generelt om sikkerhed

Dette produkt kan afskære hænder og fødder samt udslynge genstande. Følg altid sikkerhedsforskrifterne for at undgå alvorlig personskade.

Brug af dette produkt til andre end det tiltænkte formål kan udsætte dig selv og omkringstående for fare.

- Læs og forstå indholdet i denne *betjeningsvejledning*, før du starter motoren.
- Betjening af maskinen kræver din fulde opmærksomhed. Giv dig ikke i kast med aktiviteter, der afleder opmærksomheden, da dette kan medføre person- eller tingsskade.
- Hold hænder og fødder væk fra bevægelige maskinkomponenter.
- Betjen ikke maskinen, uden at alle værn og øvrige sikkerhedsanordninger sidder korrekt på plads og virker på maskinen.
- Hold afstand til udblæsningsåbninger. Hold omkringstående og kæledyr på sikker afstand af maskinen.
- Hold børn væk fra arbejdsområdet. Lad aldrig børn betjene maskinen.
- Stands maskinen, sluk for motoren, tag nøglen ud, og vent, til alle bevægelige dele er standset, før maskinen efterses, fyldes med brændstof eller renses for tilstopninger.

Hvis maskinen betjenes eller vedligeholdes forkert, kan det medføre personskade. Operatøren skal altid følge sikkerhedsforskrifterne og være opmærksom på advarselssymbolet ⚠, der betyder Forsigtig, Advarsel eller Fare – personlig sikkerhedsanvisning, for at nedsætte risikoen for personskade. Hvis disse forskrifter ikke følges, kan det medføre personskade eller død.

Du kan finde yderligere sikkerhedsoplysninger, hvor det er nødvendigt, forskellige steder i denne *betjeningsvejledning*.

Sikkerheds- og instruktionsmærkater

Sikkerheds- og instruktionsmærkaterne er placeret meget synligt og tæt på potentielle risikoområder. Beskadigede eller bortkomne mærkater skal udskiftes.

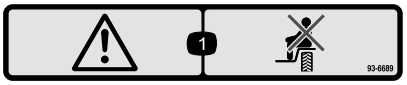

decal93-6689

93-6689

1. Fare – sid ikke på plastikkøleafskærmningen.

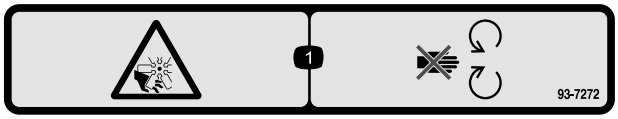

decal93-7272

93-7272

1. Risiko for skæring/amputation, ventilator – hold afstand til bevægelige dele.

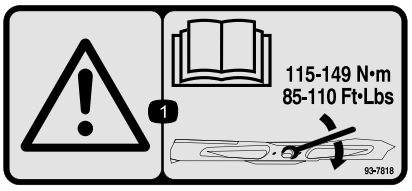

decal93-7818

93-7818

1. Advarsel – læs *betjeningsvejledningen* for at få instruktioner om tilspænding af skæreknivsbolten/møtrikken til 115 til 149 Nm.

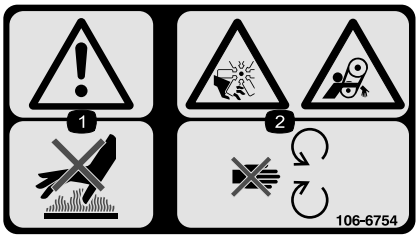

decal106-6754

106-6754

1. Advarsel – rør ikke ved den varme overflade.
2. Risiko for skæring/amputation på ventilatoren og fare for at blive viklet ind i remmen – hold afstand til bevægelige dele.



decal106-6755

106-6755

1. Motorkølevæske under tryk.
2. Eksplosionsfare – læs *betjeningsvejledningen*.
3. Advarsel – rør ikke ved den varme overflade.
4. Advarsel – læs *betjeningsvejledningen*.

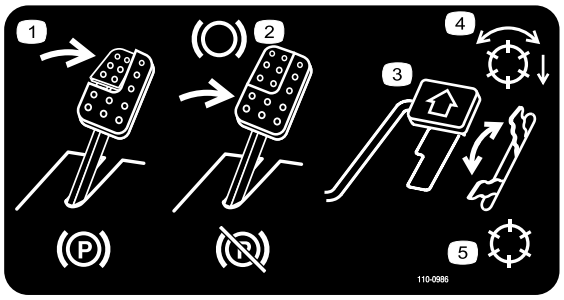

decal110-0986

110-0986

1. Træd bremsepedalen og parkeringsbremsepedalen ned for at aktivere parkeringsbremsen.
2. Træd på bremsepedalen for at bremse.
3. Træd på traktionspedalen for at få maskinen til at køre fremad.
4. Driftsfunktion med aktiveret kraftudtag
5. Transportfunktion (uden kraftudtag)

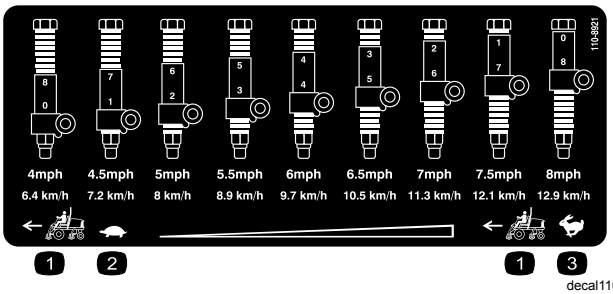

decal110-8921

110-8921

1. Traktionsenhedens hastighed
2. Langsom
3. Hurtig

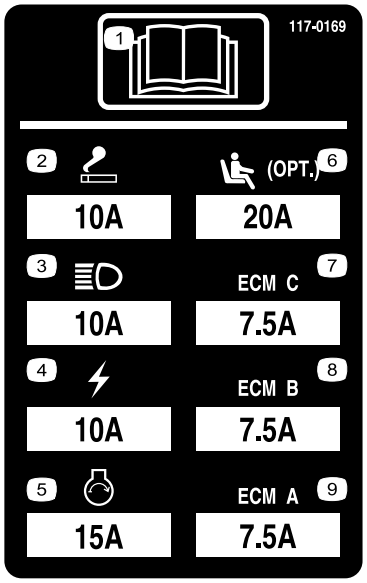

decal117-0169

117-0169

1. Læs *betjeningsvejledningen.*
2. Stikkontakt (10 A)
3. Forlygter (10 A)
4. Strøm (10 A)
5. Motorstart (15 A)
6. Sæde med luftaffjedring (ekstraudstyr) (20 A)
7. Motorcomputerstyring C (7,5 A)
8. Motorcomputerstyring B (7,5 A)
9. Motorcomputerstyring A (7,5 A)

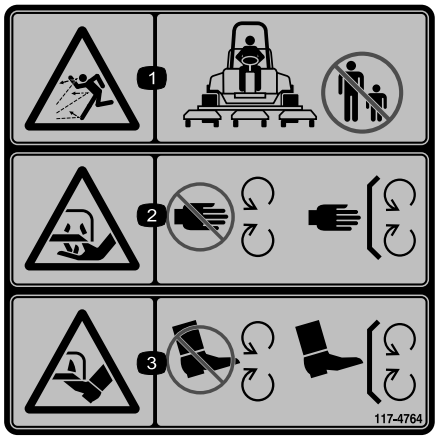

decal117-4764

117-4764

1. Fare for udslyngede genstande – hold omkringstående på sikker afstand af maskinen.
2. Risiko for at skære hænder og fødder, plæneklipperens skærekniv – hold afstand til bevægelige dele. Hold alle afskærmninger og værn på plads.
3. Risiko for at skære hænder og fødder, plæneklipperens skærekniv – hold afstand til bevægelige dele. Hold alle afskærmninger og værn på plads.

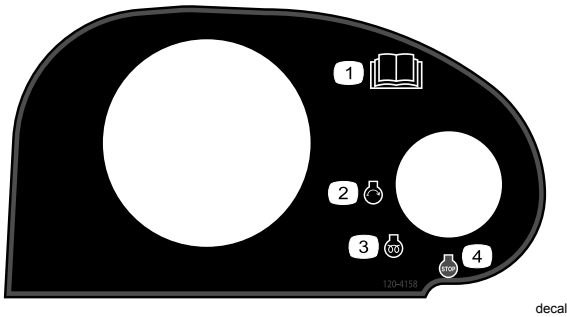

decal120-4158

120-4158

1. Læs *betjeningsvejledningen*.
2. Motor – start
3. Motor – forvarmning
4. Motor – stop

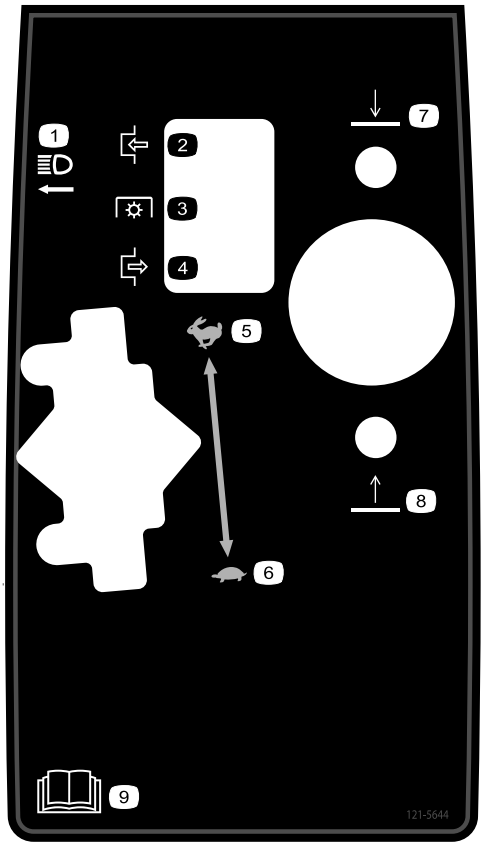

decal121-5644

121–5644

1. Lygtekontakt
2. Indkobling
3. Kraftudtag
4. Udkobling
5. Hurtig
6. Langsom
7. Sænk
8. Hæv
9. Læs *betjeningsvejledningen*.



decal133-8062

133-8062



decalbatterysymbols

Batterisymboler

Nogle af eller alle disse symboler findes på batteriet

1. Eksplosionsfare
2. Ingen ild, åben flamme eller rygning
3. Kaustisk væske/fare for kemisk forbrænding
4. Bær beskyttelsesbriller.
5. Læs *betjeningsvejledningen*.
6. Hold omkringstående på sikker afstand af batteriet.
7. Bær beskyttelsesbriller; eksplosive gasser kan forårsage blindhed og andre personskader.
8. Batterisyre kan forårsage blindhed og alvorlige forbrændinger.
9. Skyl omgående øjnene med vand, og søg hurtigt læge.
10. Indeholder bly; må ikke kasseres

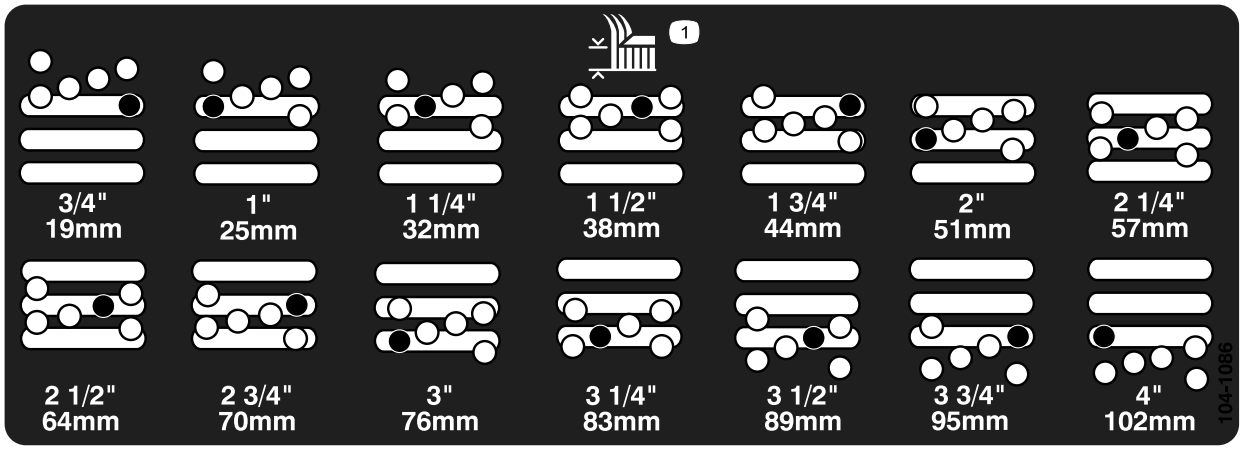

decal104-1086

104-1086

1. Klippehøjde

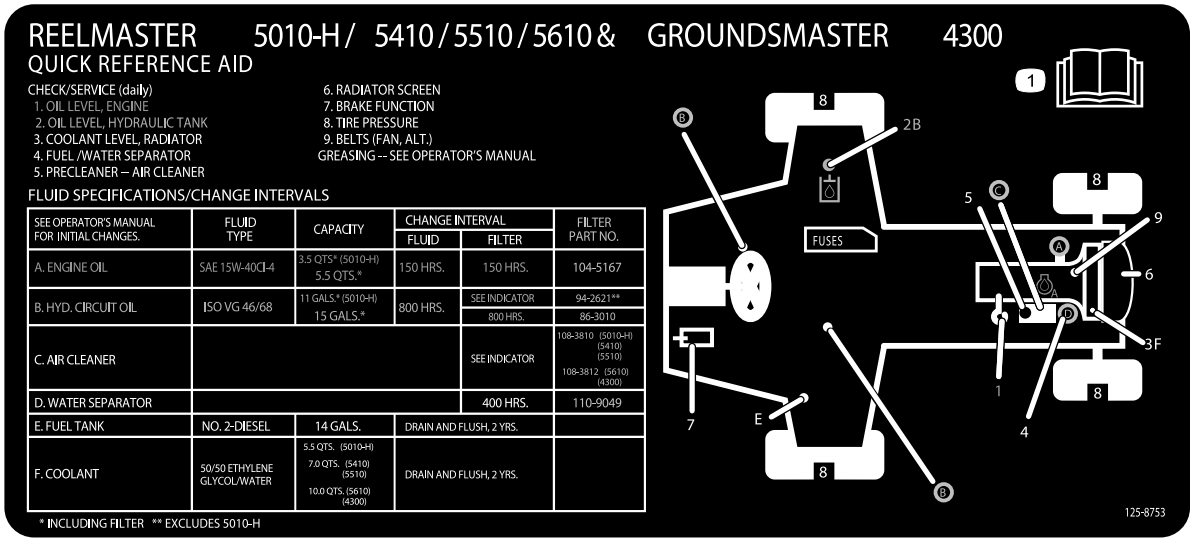

decal125-8753

125-8753

1. Læs *betjeningsvejledningen* for at få flere oplysninger om vedligeholdelse.



decal133-2930

133-2930

1. Advarsel – læs *betjeningsvejledningen*, brug ikke denne maskine, før du er uddannet.
2. Advarsel – bær høreværn.
3. Fare for udslyngede genstande – hold omkringstående på sikker afstand af maskinen.
4. Tippefare – sænk farten, før du drejer maskinen; drej ikke ved høj hastighed; kør kun på skråninger, mens klippeenhederne er sænket; brug altid en sikkerhedssele.
5. Advarsel – parker ikke på skråninger; lås parkeringsbremsen, sluk motoren, og tag tændingsnøglen ud, før du forlader maskinen.
6. Advarsel – læs *betjeningsvejledningen*. Træk ikke maskinen.



decal133-2931

133-2931

Bemærk: Denne maskine overholder industristandarden for stabilitetsprøvning i afprøvningen af statisk stabilitet, sidestabilitet og stabilitet i længderetningen ved den anbefalede maksimale hældning, der er angivet på mærkaten. Operatøren skal læse instruktionerne til betjening af maskinen på skråninger i *betjeningsvejledningen* samt betjening af maskinen under de forhold, maskinen skal betjenes under, for at afgøre, om maskinen kan betjenes under forholdene på den pågældende dag og det pågældende sted. Ændringer i terrænet kan medføre en ændring i betjeningen af maskinen på skråninger. Hvis det er muligt, skal plæneklipperskjoldet holdes sænket til jorden, når maskinen betjenes på skråninger. Hævning af plæneklipperskjoldet ved betjening på skråninger kan gøre maskinen ustabil.

1. Advarsel – læs *betjeningsvejledningen*, brug ikke denne maskine, før du er uddannet.
2. Advarsel – bær høreværn.
3. Fare for udslyngede genstande – hold omkringstående på afstand.
4. Tippefare – kør ikke på tværs af eller ned ad skråninger med en hældning på mere end 15°. Kør kun på skråninger med klippeenhederne sænket. Brug altid sikkerhedssele.
5. Advarsel – parker ikke på skråninger. Aktiver parkeringsbremsen, sænk klippeenhederne, sluk for motoren, og tag tændingsnøglen ud, før du forlader maskinen.
6. Advarsel – læs *betjeningsvejledningen*. Træk ikke maskinen.

Opsætning

Løsdele

Brug skemaet herunder til at kontrollere, at alle dele er blevet leveret.

Fremgangsmåde	Beskrivelse	Antal	Anvendelse
1	Kræver ingen dele	–	Justering af styrearmens position.
2	Kræver ingen dele	–	Fjern forsendelsesklodserne og -stifterne.
3	Bagvægte (antallet varierer i henhold til konfigurationen).	Varierer	Monter bagvægtene (for ANSI- eller CE-overensstemmelse).
4	Motorhjelmslåsenhed Spændeskive	1 1	Monter motorhjelmslåsen (for CE-overensstemmelse).
5	Gasstop Sætskrue	1 1	Monter gasstoppet (for CE-overensstemmelse).
6	Kræver ingen dele	–	Justering af bærerrammen.
7	Kræver ingen dele	–	Justering af rulleskraberen (ekstraudstyr).
8	Kræver ingen dele	–	Montering af kværnafskærmningen (ekstraudstyr).
9	Kræver ingen dele	–	Klargøring af maskinen.

Medier og øvrige dele

Beskrivelse	Antal	Anvendelse
Betjeningsvejledning	1	
Ejerens motorvejledning	1	
Overensstemmelseserklæring	1	

Bemærk: Maskinens venstre og højre side er som set fra den normale betjeningsposition.

1

Justering af styrearmens position

Kræver ingen dele

Fremgangsmåde

Styrearmens position kan justeres, så du får den bedst mulige komfort.

1. Løsn de to bolte, der fastgør styrearmen til holdebeslaget (Figur 2).

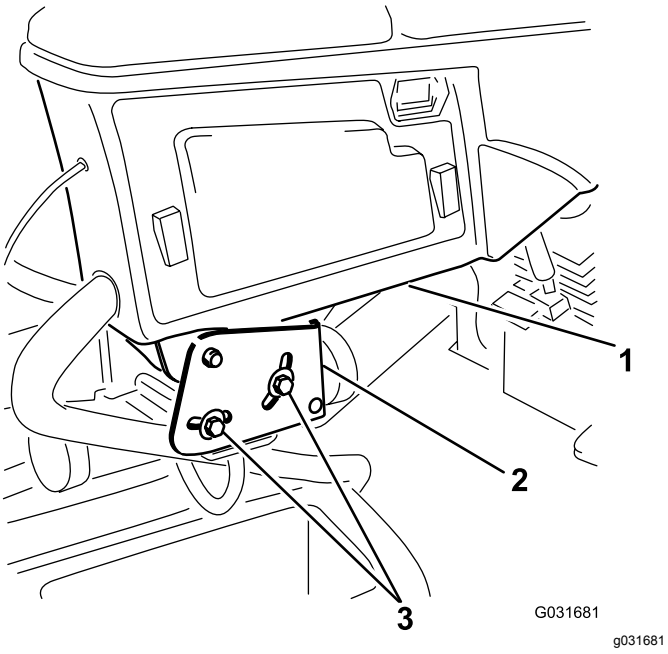

Figur 2

1. Styrearm
2. Holdebeslag
3. Bolte (2)

2. Drej styrearmen til den ønskede position, og spænd de to bolte.

2

Fjernelse af forsendelses-klodserne og -stifterne

Kræver ingen dele

Fremgangsmåde

1. Tag forsendelsesklodserne af klippeenhederne, og kasser dem.
2. Tag forsendelsesstifterne af klippeenhedernes affjedringsarme, og kasser dem.

   Bemærk: Forsendelsesstifterne stabiliserer klippeenhederne under forsendelsen. Fjern stifterne, inden maskinen tages i brug.

3

Montering af bagvægtene

For ANSI- eller CE-overensstemmelse

Dele, der skal bruges til dette trin:

Varierer	Bagvægte (antallet varierer i henhold til konfigurationen).

Fremgangsmåde

Groundsmaster 4300-D-traktionsenheden overholder standarderne EN ISO 5395:2013 og ANSI B71.4-2017, når den er udstyret med bagvægte og/eller 40,8 kg kalciumklorid som ballast på baghjulene. Brug følgende oversigt til at fastlægge, hvilke vægtkombinationer der er nødvendige for din konfiguration. Kontakt en autoriseret Toro-forhandler for de relevante dele, der skal bruges til maskinen.

Delnr. for vægt: 110-8985-03				
Konfiguration	**Antal vægte for at opfylde ANSI-standarder (USA)**	**Antal vægte for at opfylde CE-standarder (Europa)**	**Fastgørelsesanordninger for vægte (2 nødvendige for hver)**	**Vægtplacering**
Basisenhed	6	0	Bræddebolt (3231-34), møtrik (104-8301)	3 oven på kofanger og 3 under kofanger
Med Recycler-sæt	40,8 kg kalciumklorid*	0	I/T	I/T
Med solskærm	40,8 kg kalciumklorid*	4	Bræddebolt (3231-34), møtrik (104-8301)	1 oven på kofanger og 3 under kofanger
Med styrtbøjlesystem med fire stivere og solskærm	40,8 kg kalciumklorid*	4	Bræddebolt (3231-34), møtrik (104-8301)	1 oven på kofanger og 3 under kofanger
* Monter slanger indvendigt i bagdæk, før der tilføres kalciumklorid.				

Vigtigt: **Monter altid slangerne i bagdækkene, før der tilføres kalciumklorid. Fjern maskinen fra græsområdet så hurtigt som muligt, hvis et dæk med kalciumklorid punkterer. Overhæld omgående det pågældende område med vand for at forhindre eventuelle skader på grønsværen.**

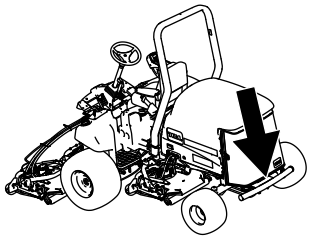

g194425

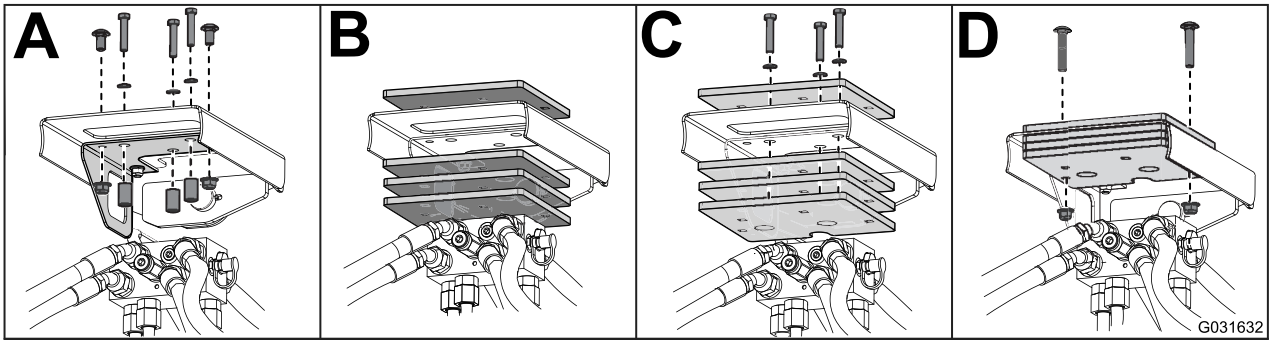

g031632

Figur 3

4

Montering af motorhjelmslåsen

For CE-overensstemmelse

Dele, der skal bruges til dette trin:

1	Motorhjelmslåsenhed
1	Spændeskive

Fremgangsmåde

1. Åbn motorhjelmen, og løft den op.
2. Fjern gummikransen fra hullet i venstre side af motorhjelmen (Figur 4).

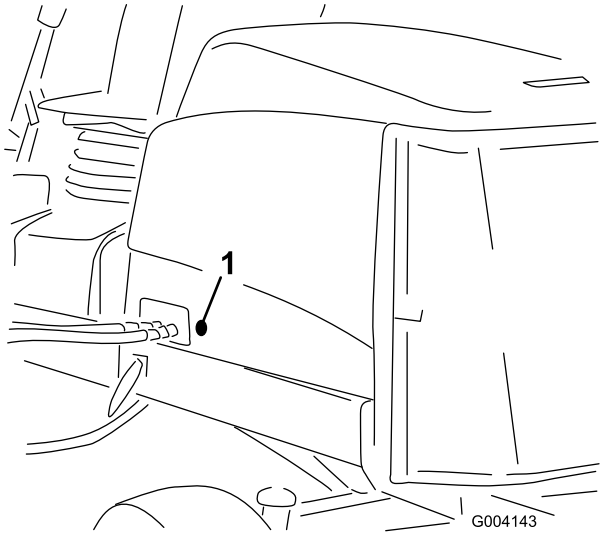

g004143

Figur 4

1. Gummikrans

3. Fjern møtrikken fra motorhjelmslåsenheden (Figur 5).

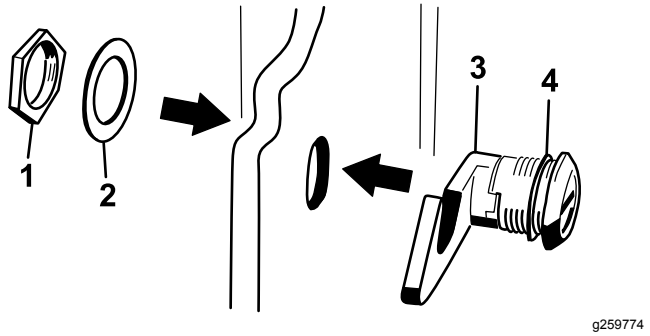

Figur 5

1. Møtrik
2. Metalskive
3. Motorhjelmslås
4. Gummiskive

4. På motorhjelmens udvendige side: Sæt låsens krogende gennem hullet i motorhjelmen, og kontroller, at gummitætningsskiven forbliver på motorhjelmens udvendige side. (Figur 5).
5. På motorhjelmens indvendige side: Sæt metalskiven på låsen, fastspænd med møtrikken, og kontroller, at låsen indkobler rammehagen, når den er låst.

   Bemærk: Brug den medfølgende motorhjelmsnøgle til at betjene motorhjelmslåsen.

5

Montering af gasstoppet

For CE-overensstemmelse

Dele, der skal bruges til dette trin:

1	Gasstop
1	Sætskrue

Fremgangsmåde

1. Løsn sætskruen på gasstoppet (Figur 6).
2. Skyd gasstoppet over på stopskruen for høj tomgangshastighed (Figur 6). Den afskrådede ende på gasstoppet skal placeres således, at det vender udad.

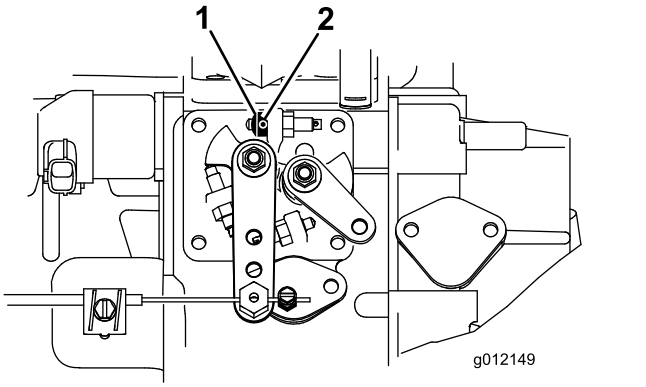

g012149

Figur 6

1. Gasstop
2. Sætskrue

3. Drej nøglen i kontakten til positionen ON (til), og lad motoren køre i 5 til 10 minutter.
4. Juster den høje tomgangshastighed til 2.860 o/min., mens klippeenhederne er udkoblede.
5. Tilspænd sætskruen.
6. Påfør lim i stilleskruen for at forhindre manipulering.

6

Justering af bærerrammen

Kræver ingen dele

Justering af forreste klippeenheder

De forreste og bageste klippeenheder kræver forskellige monteringspositioner. Den forreste klippeenhed har to monteringspositioner, afhængigt af hvilken klippehøjde og grad af klippeenhedsrotation du ønsker.

- For klippehøjder mellem 2,0 til 7,6 cm skal de forreste bærerrammer monteres i de nederste, forreste monteringshuller (Figur 7).

  Bemærk: Denne placering giver mulighed for at indstille klippeenhederne i en mere fremadrettet position i forhold til traktionsenheden ved kørsel i opadgående terræn med pludselige forandringer. Det begrænser dog kammerets afstand til bæreren, når der køres over skarpe bakketoppe.

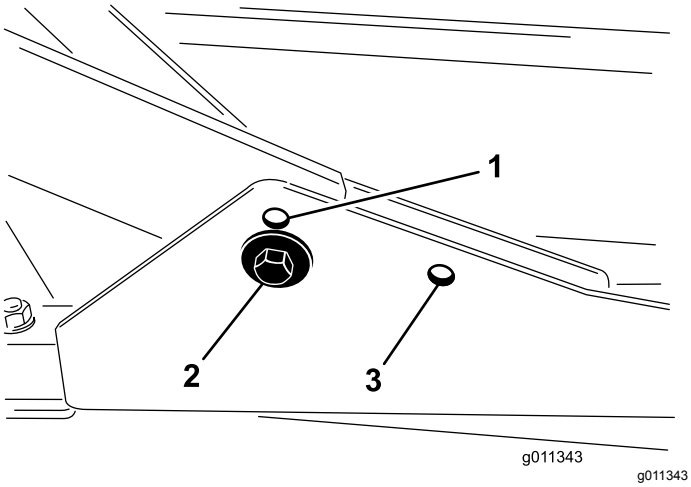

Figur 7

1. Monteringshul til forreste klippeenhed (øverste)
2. Monteringshul til forreste klippeenhed (nederste)
3. Monteringshul til bageste klippeenhed

- For klippehøjder mellem 6,3 til 10 cm skal de forreste bærerrammer monteres i de øverste, forreste monteringshuller (Figur 7).

  Bemærk: Dette øger afstanden mellem kammer og bærer på grund af klippekammerets højere position, men medfører, at klippeenheden hurtigere når sin maksimale fremadgående vandring.

Justering af bageste klippeenheder

De forreste og bageste klippeenheder kræver forskellige monteringspositioner. Den bageste klippeenhed har én monteringsposition til korrekt indstilling i forhold til sidespolen under rammen.

For alle klippehøjder skal den bageste klippeenhed monteres i de bageste monteringshuller (Figur 7).

7

Justering af rulleskraberen

ekstraudstyr

Kræver ingen dele

Fremgangsmåde

Den bageste rulleskraber (ekstraudstyr) fungerer bedst, hvis der er en afstand på 0,5 til 1 mm mellem skraberen og rullen.

1. Løsn smøreniplen og monteringsskruen (Figur 8).

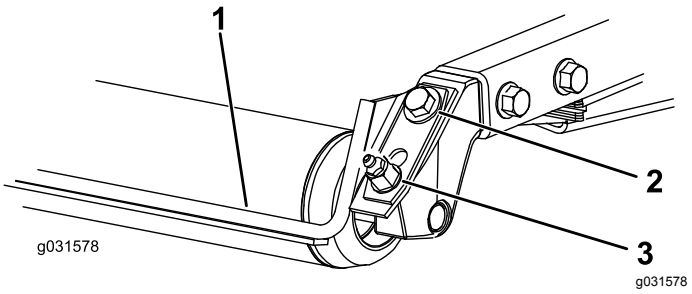

Figur 8

1. Rulleskraber
2. Monteringsskrue
3. Smørenippel

2. Skyd skraberen op eller ned, indtil der opnås en afstand på 0,5 til 1 mm mellem stangen og rullen.
3. Stram smøreniplen og skruen skiftevis til 41 N·m.

8

Montering af kværnaf-skærmningen

ekstraudstyr

Kræver ingen dele

Fremgangsmåde

1. Rengør monteringshullerne på kammerets bagvæg og venstre væg fuldstændigt for snavs.
2. Monter kværnafskærmningen i den bageste åbning, og fastgør den med 5 flangehovedbolte (Figur 9).

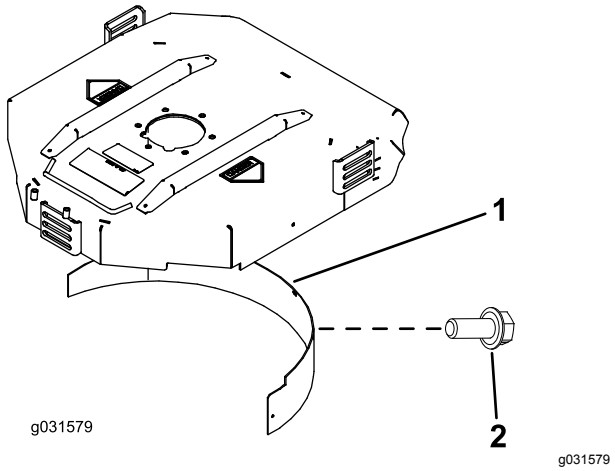

Figur 9

1. Kværnafskærmning
2. Flangehovedbolt

3. Kontroller, at kværnafskærmningen ikke griber ind i skæreknivens spids, og at den ikke rager frem inde i overfladen af kammerets bagvæg.

⚠ FARE

Brug af skærekniven med højt løft sammen med kværnafskærmningen kan få skærekniven til at brække, hvilket kan medføre personskade eller død.

Brug ikke skærekniven med højt løft sammen med afskærmningen.

9

Klargøring af maskinen

Kræver ingen dele

Kontrol af dæktrykket

Kontroller dæktrykket før brug. Se Kontrol af dæktrykket (side 26).

Vigtigt: **Opretholdt trykket i alle dæk for at sikre en klipning af god kvalitet og korrekt maskindrift.** ***Pump ikke for lidt luft i dækkene.***

Kontrol af olie- og væskestande

1. Kontroller motoroliestanden, før motoren startes. Se Kontrol af motoroliestanden (side 42).
2. Kontroller hydraulikvæskestanden, før motoren startes. Se Kontrol af hydraulikvæskestanden (side 51).
3. Kontroller kølesystemet, før motoren startes. Se Kontrol af kølesystemet (side 47).

Smøring af maskinen

Smør maskinen før brug. Se Smøring af lejerne og bøsningerne (side 39). Hvis maskinen ikke smøres ordentligt, kan det føre til for tidligt svigt i de afgørende elementer.

Produktoversigt

Betjeningsanordninger

Traktionspedal

Traktionspedalen (Figur 10) styrer maskinens kørsel frem og tilbage. Tryk på den øverste del af pedalen for at køre fremad og på den nederste del af pedalen for at bakke. Kørehastigheden afhænger af, hvor langt pedalen er trådt ned. Hvis der skal køres med maksimal hastighed uden belastning, skal pedalen trykkes helt ned, mens gashåndtaget står i positionen FAST (hurtig).

Sådan standser du: Let foden fra traktionspedalen, og lad pedalen vende tilbage til midterpositionen.

Klippehastighedsbegrænser

Når klippehastighedsbegrænseren (Figur 10) er vippet op, regulerer den klippehastigheden og gør det muligt at koble klippeskjoldene til. Hver afstandsbøsning justerer klippehastigheden med 0,8 km/t. Jo flere afstandsklodser du har oven på bolten, jo langsommere kører du. Ved transport vippes klippehastighedsbegrænseren tilbage for maksimal transporthastighed.

Bremsepedal

Træd på bremsepedalen (Figur 10) for at standse maskinen.

Parkeringsbremse

Parkeringsbremsen (Figur 10) aktiveres ved at trykke ned på bremsepedalen og trykke den øverste del fremad for at låse. Parkeringsbremsen deaktiveres ved at træde bremsepedalen ned, indtil parkeringsbremselåsen trækkes tilbage.

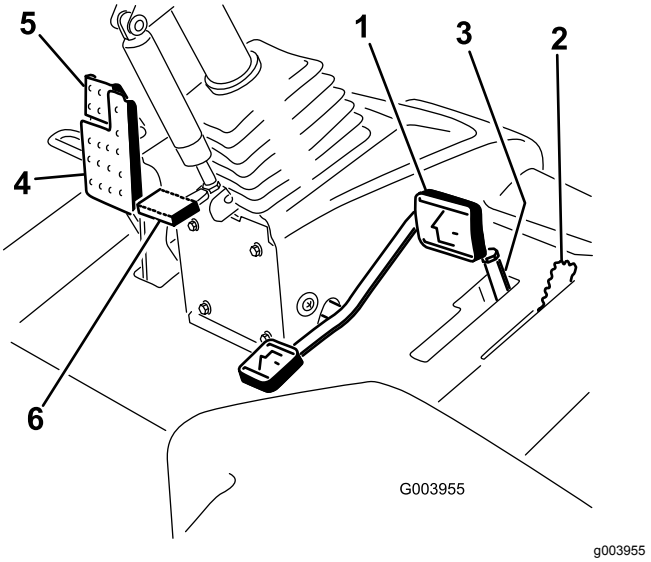

Figur 10

1. Traktionspedal
2. Klippehastighedsbegrænser
3. Afstandsklodser
4. Bremsepedal
5. Parkeringsbremse
6. Ratindstillingspedal

Ratindstillingspedal

Hvis du vil vippe rattet mod dig, skal du træde på fodpedalen og trække ratstammen mod dig til den mest komfortable position og dernæst slippe pedalen (Figur 10). Hvis du vil flytte rattet væk fra dig, skal du træde på fodpedalen og slippe den, når rattet er i den ønskede betjeningsposition.

Forlygtekontakt

Drej kontakten nedad for at tænde forlygterne (Figur 11).

Gashåndtag

Skub gashåndtaget (Figur 11) fremad for at øge motorens hastighed og tilbage for at mindske hastigheden.

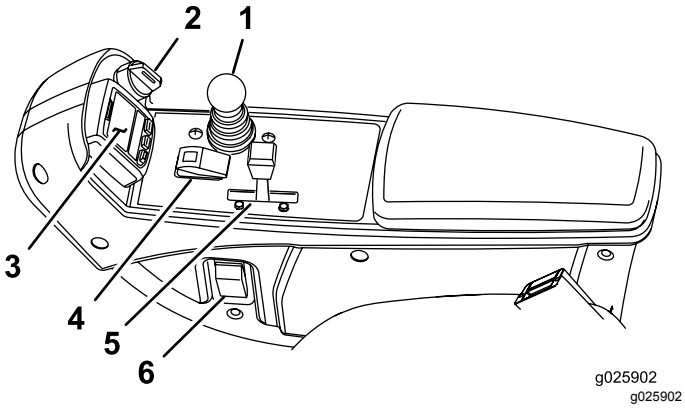

Figur 11

1. Sænk+klip/hæv-håndtag
2. Tændingskontakt
3. InfoCenter
4. Til-/frakoblingskontakt
5. Gashåndtag
6. Forlygtekontakt

Tændingskontakt

Tændingskontakten (Figur 11) har tre positioner: FRA, TÆNDT/FORVARM og START.

Sænk+klip/hæv-håndtag

Sænk+klip/hæv-håndtaget (Figur 11) hæver og sænker klippeenhederne og starter og stopper desuden klippeenhederne, når de er aktiveret i klippetilstanden. Når klippeenhederne startes i sænket position, slår dette håndtag klippeenhederne til, hvis kraftudtaget og klippehastighedsbegrænseren er aktiveret.

Til-/frakoblingskontakt

Brug til-/frakoblingskontakten (Figur 11) sammen med sænk+klip/hæv-håndtaget til at betjene klippeenhederne. Klippeenhederne kan ikke sænkes, når klippe-/transporthåndtaget står i positionen TRANSPORT.

Indikator for hydraulisk filterbegrænsning

Indikatoren for hydraulisk filterbegrænsning giver dig besked, når hydraulikfiltrene skal udskiftes. Se Udskiftning af hydraulikfiltrene (side 53).

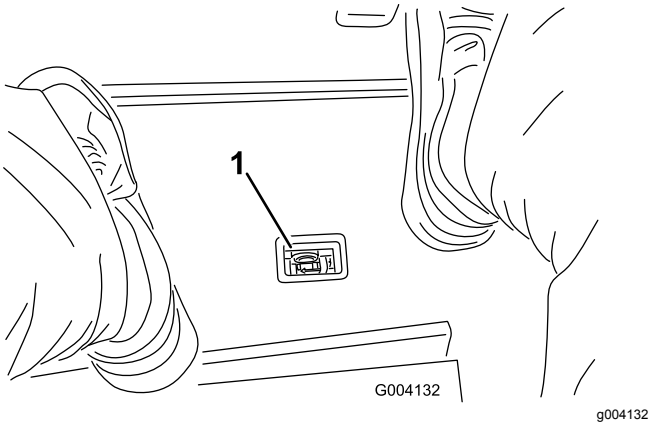

Figur 12

1. Indikator for hydraulisk filterbegrænsning

Stikkontakt

Stikkontakten (Figur 13) er en 12 V-strømforsyning til elektroniske apparater.

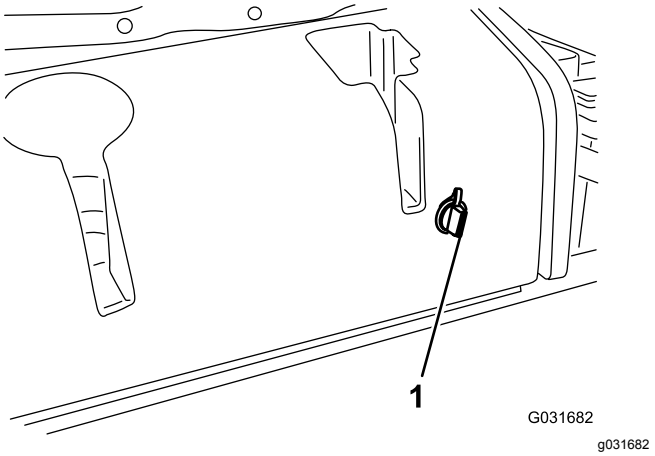

Figur 13

1. Stikkontakt

Betjeningsanordninger til sædejustering

Se Figur 14 for en illustration af betjeningsanordningerne til sædejustering.

- Sædejusteringshåndtaget giver mulighed for at justere sædet fremad og bagud.
- Vægtjusteringsgrebet justerer sædet i henhold til din vægt.
- Vægtmåleren angiver, hvornår sædet er justeret til din vægt.
- Højdejusteringsgrebet justerer sædet i henhold til din højde.

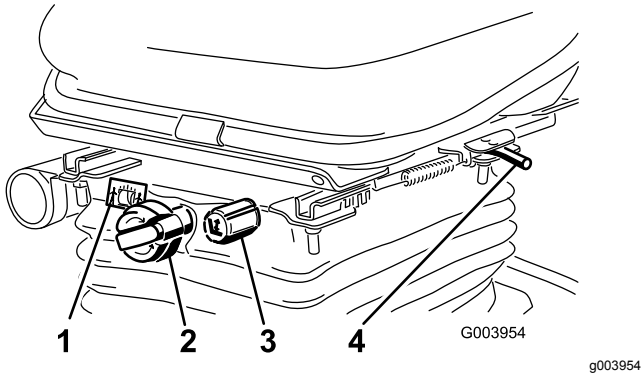

Figur 14

1. Vægtmåler
2. Vægtjusteringsgreb
3. Højdejusteringsgreb
4. Sædejusteringshåndtag (fremad og bagud)

Brug af infocenterets LCD-display

Infocenterets LCD-display viser driftsstatus, diverse diagnostikoplysninger og andre oplysninger om maskinen (Figur 15). InfoCenteret har et velkomstbillede og en hovedinformationsskærm. Tryk på en vilkårlig InfoCenter-knap, og vælg derefter den korrekte retningspil for at skifte mellem velkomstbilledet og hovedinformationsskærmen.

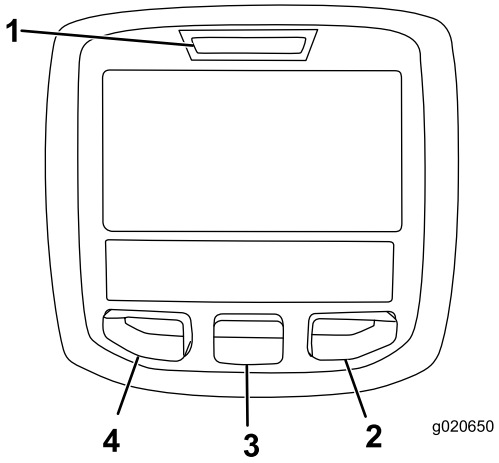

Figur 15

1. Kontrollampe
2. Højre-knap
3. Midter-knap
4. Venstre-knap

- Venstre-knap, menu-/tilbage-knap – tryk på disse for at åbne InfoCenterets menuer. Du kan bruge den til at gå ud af en menu, du i øjeblikket er inde i.
- Midter-knap – tryk på denne til at rulle ned i menuer.
- Højre-knap – tryk på denne til at åbne en menu, hvor en pil til højre viser, at der er yderligere indhold.

Bemærk: Hver knaps funktion ændres afhængigt af, hvad der er påkrævet på et givet tidspunkt. For hver knap er der et ikon, der viser dens aktuelle funktion.

Ikonbeskrivelse for InfoCenter

SERVICE DUE	Angiver, når planlagt serviceeftersyn skal udføres
	Timetæller
	Infoikon
	Hurtig
	Langsom
	Brændstofstand
	Gløderørene er aktive
	Hæv klippeenhederne
	Sænk klippeenhederne
	Sæt dig i sædet.
	Parkeringsbremsen er aktiveret
H	Området er højt (transport)
N	Neutral
L	Området er lavt (klip)
	Kølervæskens temperatur (°C eller °F)
	Temperatur (varm)
	Kraftudtaget er indkoblet
	Ikke tilladt
	Start motoren
	Sluk derefter motoren
	Motor
	Tændingskontakt

Ikonbeskrivelse for InfoCenter (cont'd.)

	Klippeenhederne sænkes
	Klippeenhederne hæves
PIN	PIN-adgangskode
CAN	CAN-bus
	InfoCenter
Bad	Dårlig eller mislykkedes
	Pære
OUT	TEC-styreenhedens eller kontrolledningsnettets udgangsstik
	Kontakt
	Slip kontakten
	Skift til den viste tilstand.
Symboler kombineres ofte for at danne sætninger. Der vises nogle eksempler nedenfor	
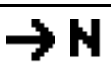	Sæt maskinen i frigear.
	Motorstart nægtes.
	Standsning af motor
	Motorkølevæske for varm
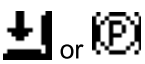	Sid ned, eller aktiver parkeringsbremsen

Brug af menuerne

For at gå ind på infocenterets menusystem skal du trykke på menuknappen, når du er på hovedskærmen. Det bringer dig til hovedmenuen. I disse tabeller kan du se en oversigt over de muligheder, der er tilgængelige i menuerne:

Hovedmenu	
Menuelement	**Beskrivelse**
Faults (fejl)	Indeholder en liste over de seneste maskinfejl. Se *servicevejledningen*, eller henvend dig til en Toro-forhandler for at få flere oplysninger om fejlmenuen og disse oplysninger.
Service	Indeholder oplysninger om maskinen, såsom antal timers drift, tællere og andre lignende tal.
Diagnostik	Viser status for hver af maskinens kontakter, sensorer og styreenhedsudgange. Du kan bruge den til fejlfinding ved visse problemer, da den hurtigt fortæller dig, hvilke af maskinens betjeningsanordninger der er slået TIL, og hvilke der er slået FRA.
Indstillinger	Giver dig mulighed for at tilpasse og ændre konfigurationsvariablerne på infocenterets display.
Om	Viser maskinens modelnummer, serienummer og softwareversion.

Service	
Menuelement	**Beskrivelse**
Hours (timer)	Viser det samlede antal timer, som maskinen, motoren og kraftudtaget har været tændt, såvel som det antal timer, maskinen er blevet transporteret, og forfalden service.
Optællinger	Viser adskillige optællinger, maskinen har gennemgået.

Diagnostik	
Menuelement	**Beskrivelse**
Cutting Units	Angiver inputs, kvalifikatorer og outputs til hævning og sænkning af klippeenhederne.
Hi/Low Range	Angiver inputs, kvalifikatorer og outputs til kørsel i transportfunktion.
PTO	Angiver inputs, kvalifikatorer og outputs til aktivering af kraftudtagets kredsløb.
Engine Run	Angiver inputs, kvalifikatorer og outputs til start af motoren.

Indstillinger	
Menuelement	**Beskrivelse**
Enheder	Styrer enhederne, der anvendes på InfoCenteret (britiske eller metriske).
Sprog	Styrer sprogene, der anvendes på infocenteret*.
LCD-baggrundsbelysning	Styrer LCD-displayets lysstyrke.
LCD-kontrast	Styrer LCD-displayets kontrast.
Beskyttede menuer	Giver den tilsynsførende/mekanikeren adgang til beskyttede menuer ved at angive en adgangskode.
Modvægt	Styrer mængden af modvægt, der påføres klippeskjoldene.

*Kun den tekst, som vises til operatøren, er oversat. Fejl-, service- og diagnostik vises til serviceteknikere. Titlerne vises på det valgte sprog, men menupunkterne er på engelsk.

Om	
Menuelement	**Beskrivelse**
Model	Viser maskinens modelnummer.
Serienr.	Viser maskinens serienummer.
Hovedstyreenhedens version	Viser softwareversionen for hovedstyreenheden.
Infocenterets version	Viser softwareversionen for infocenteret.
CAN-bus	Viser status for maskinens kommunikationsbus.

Beskyttede menuer

Der er 1 indstilling for driftskonfiguration, som kan justeres i menuen Indstillinger i infocenteret: modvægt Indstillingen kan låses ved at bruge den beskyttede menu.

Bemærk: På leveringstidspunktet er adgangskoden programmeret af din forhandler.

Adgang til indstillinger i beskyttet menu

1. Rul ned til menuen Indstillinger fra hovedmenuen, og tryk på den højre knap.
2. Rul ned til den beskyttede menu fra menuen Indstillinger, og tryk på den højre knap.
3. For at indtaste adgangskoden skal du bruge den midterste knap til at angive det første ciffer, og derefter trykke på den højre knap for at gå videre til det næste ciffer.
4. Brug den midterste knap til at angive det andet ciffer, og tryk derefter på den højre knap for at gå videre til det næste ciffer.
5. Brug den midterste knap til at angive det tredje ciffer, og tryk derefter på den højre knap for at gå videre til det næste ciffer.
6. Brug den midterste knap til at angive det fjerde ciffer, og tryk derefter på den højre knap.
7. Tryk på den midterste knap for at indlæse koden.
8. Hvis koden accepteres, og den beskyttede menu låses op, vises "PIN" i øverste højre hjørne af displayskærmen.

   Bemærk: Hvis du glemmer eller mister din adgangskode, skal du søge hjælp hos din Toro-forhandler.

Visning og ændring af menuen til beskyttelse af indstillinger

1. Rul ned til beskyttelsen af indstillinger i beskyttelsesmenuen.
2. For at få vist og ændre indstillingerne uden at indtaste en adgangskode skal du bruge højre knap til at ændre beskyttelsen af indstillinger til OFF (fra).
3. For at få vist og ændre indstillingerne med en adgangskode skal du bruge venstre knap til at ændre beskyttelsen af indstillinger til ON (til), indstille adgangskoden og dreje nøglen i tændingen til positionen OFF (fra) og derefter til positionen ON (til).

Justering af modvægten

1. Rul ned til Modvægt i menuen Indstillinger.
2. Tryk på knappen til højre for at vælge modvægt og veksl mellem lav, mellem og høj indstilling.

Specifikationer

Bemærk: Specifikationer og design kan ændres uden forudgående varsel.

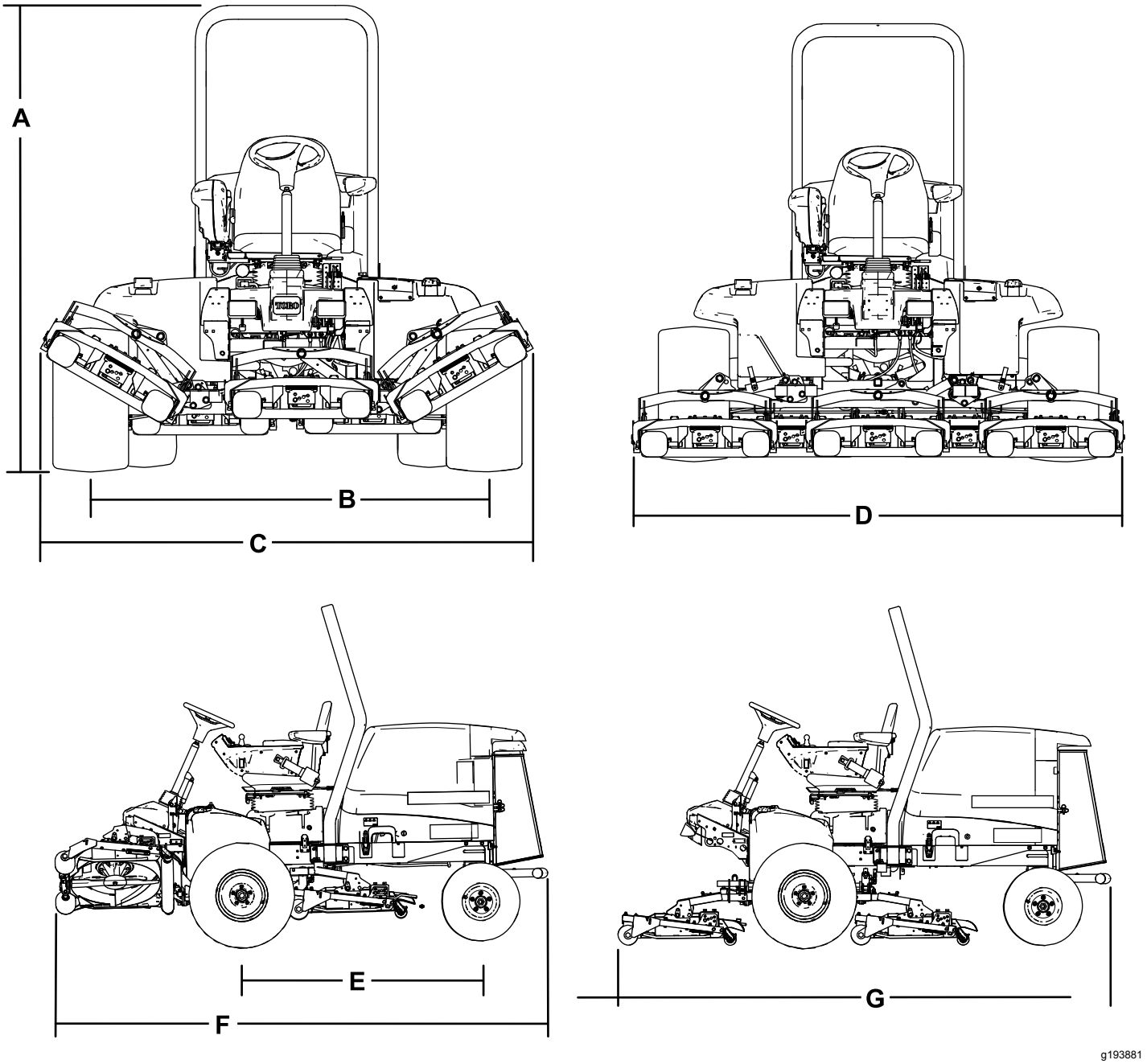

Figur 16

Beskrivelse	Figur 16 reference	Mål og vægt
Samlet højde	A	217,2 cm
Dækslidbane (midterlinje til midterlinje), bagtil	B	184,5 cm
Samlet bredde (transportposition)	C	231 cm
Samlet bredde (klippeposition)	D	246,5 cm
Akselafstand	E	152,4 cm
Samlet længde (transportposition)	F	315 cm
Samlet længde (klippeposition)	G	315 cm
Brændstofkapacitet		53 l
Transporthastighed		0-16 km/t
Klippehastighed		0-13 km/t
Nettovægt (med klippeskjolde og væsker)		1.412 kg

Specifikationer for klippeenheden

Længde	86,4 cm
Bredde	86,4 cm
Højde	24,4 cm til bærerstativ 26,7 cm ved en klippehøjde på 19 mm 34,9 cm ved en klippehøjde på 102 mm
Vægt	88 kg

Redskaber/tilbehør

Der kan fås en række forskellige Toro-godkendte redskaber og tilbehør til brug sammen med maskinen, som gør den bedre og mere alsidig. Kontakt en autoriseret serviceforhandler eller en autoriseret Toro-forhandler, eller gå ind på www.Toro.com for at få en liste over alt godkendt udstyr og tilbehør.

Brug kun originale Toro-reservedele og tilbehør for at sikre optimal ydelse og sikre, at maskinen fortsat overholder sikkerhedscertificeringen. Reservedele og tilbehør, der er fremstillet af andre producenter, kan være farlige, og brug heraf kan gøre garantien ugyldig.

Betjening

Bemærk: Maskinens venstre og højre side er som set fra den normale betjeningsposition.

Før betjening

Sikkerhedshensyn før drift

Generelt om sikkerhed

- Maskinen må aldrig betjenes eller vedligeholdes af børn eller utrænet personale. Vær opmærksom på, at lokale forskrifter kan angive en mindstealder for operatøren. Ejeren er ansvarlig for at træne alle operatører og mekanikere.
- Bliv fortrolig med anvisningerne for sikker betjening af udstyret samt med betjeningsanordningerne og sikkerhedssymbolerne.
- Du skal vide, hvordan man hurtigt standser maskinen og slukker for motoren.
- Kontroller, at dødemandsgreb, sikkerhedskontakter og afskærmninger er korrekt påmonteret og fungerer korrekt. Betjen ikke maskinen, hvis de ikke fungerer korrekt.
- Før du klipper, skal du altid efterse maskinen for at sikre, at skæreknivene, skæreknivsboltene og klippeenhederne er i god driftsmæssig stand. Udskift slidte eller beskadigede skæreknive og bolte sætvis for at bevare afbalanceringen.
- Efterse området, hvor maskinen skal bruges, og fjern alle objekter, som maskinen kan risikere at udslynge.

Brændstofsikkerhed

- Vær yderst forsigtig, når du håndterer brændstof. Det er letantændeligt, og dampene kan eksplodere.
- Sluk alle cigaretter, cigarer, piber og andre antændingskilder.
- Brug kun en godkendt brændstofbeholder.
- Fjern ikke brændstofdækslet, og fyld ikke brændstoftanken, mens motoren kører eller er varm.
- Du må ikke påfylde eller tømme brændstof i et lukket rum.
- Opbevar ikke maskinen eller brændstofbeholdere, hvor der er åben ild, gnister eller vågeblus som f.eks. på en vandvarmer eller andre apparater.
- Hvis du spilder brændstof, må du ikke forsøge at starte motoren. Foretag dig ikke noget, der kan antænde brændstoffet, før dampene er spredt.

Påfyldning af brændstof

Anbefalet brændstof

Brug kun ren, frisk dieselolie med ultralavt (<15 ppm) svovlindhold, der opfylder ASTM D975- eller EN 590-specifikationerne. Det minimale cetantal bør være 40. Køb brændstof i mængder, der kan bruges inden for 180 dage, for at sikre, at brændstoffet er friskt.

Brug af brændstof uden ultralavt svovlindhold kan medføre, at motorens emissionssystem beskadiges.

Brændstoftankens kapacitet: 53 l.

Brug sommerdieselolie (nr. 2-D) ved temperaturer over -7°C og vinterdieselolie (nr. 1-D eller en blanding af nr. 1-D/2-D) under denne temperatur. Brug af vinterbrændstof ved lavere temperaturer giver et lavere flammepunkt og en kold flowkarakteristik, som letter start og minimerer tilstopning af brændstoffilteret.

Brug af sommerbrændstof ved over -7° C bidrager til at forlænge brændstofpumpens levetid og giver øget kraft sammenlignet med vinterbrændstof.

Vigtigt: **Brug ikke petroleum eller benzin i stedet for dieselolie. Hvis denne advarsel ikke overholdes, kan motoren blive beskadiget.**

Forberedt til biodiesel

Denne maskine kan også bruge et blandet biodieselbrændstof på op til B20 (20 % biodiesel, 80 % petrodiesel). Petrodieselandelen skal have et ekstra lavt svovlindhold. Træf følgende forholdsregler:

- Andelen af biodiesel skal opfylde specifikationen anført i ASTM D6751 eller EN 14214.
- Brændstofsammensætningen skal opfylde ASTM D975 eller EN 590.
- Malede overflader kan beskadiges af biodieselblandinger.
- Brug B5 (biodieselindhold på 5 %) eller blandinger med et lavere biodieselindhold under kolde vejrforhold.
- Efterse tætninger, slanger og pakninger, der kommer i berøring med brændstoffet, da de kan forringes over tid.
- Tilstopning af brændstoffilteret kan forventes i tiden efter, at du er gået over til at bruge biodieselblandinger.
- Kontakt din forhandler for at få flere oplysninger om biodiesel.

Påfyldning af brændstoftanken

Bemærk: Fyld om muligt brændstoftanken helt op efter hver anvendelse. Dette vil minimere muligheden for akkumulering af kondens i brændstoftanken.

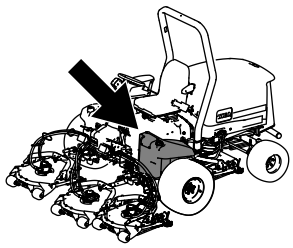

g194207

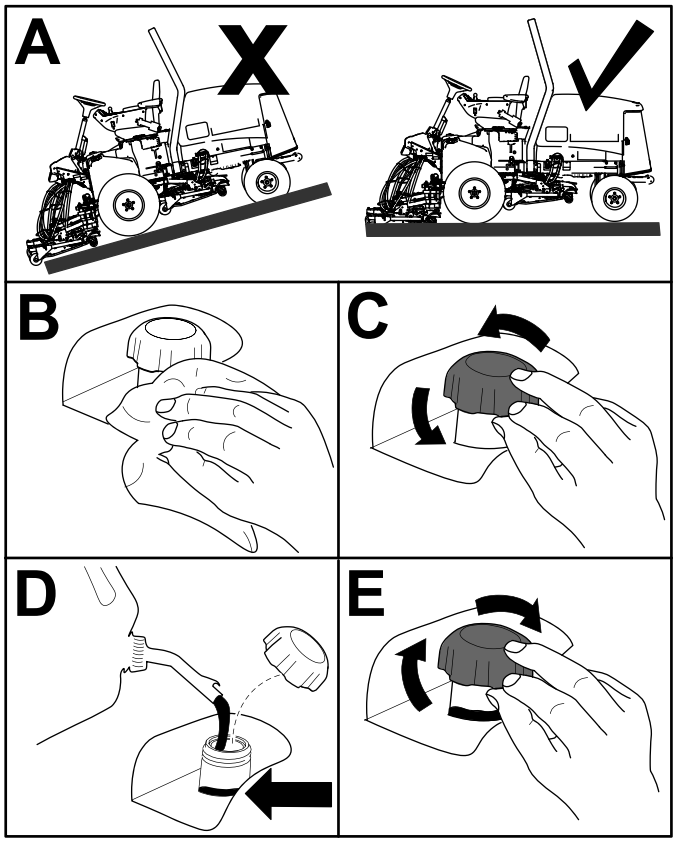

g194206

Figur 17

Bemærk: Fyld brændstof på, indtil niveauet er 6 til 13 mm under bunden af påfyldningsstudsen.

Kontrol af motoroliestanden

Før du starter motoren og bruger maskinen, skal du kontrollere oliestanden i motorens krumtaphus. Se Kontrol af motoroliestanden (side 42).

Kontrol af kølesystemet

Før du starter motoren og bruger maskinen, skal du kontrollere kølesystemet. Se Kontrol af kølesystemet (side 26).

Kontrol af hydrauliksystemet

Før du starter motoren og bruger maskinen, skal du kontrollere hydrauliksystemet. Se Kontrol af hydraulikrør og -slanger (side 54).

Tømning af vandudskilleren

For at tømme vandudskilleren for vand eller andre forureningsstoffer henvises til Serviceeftersyn af vandudskilleren (side 44).

Kontrol af dæktrykket

Eftersynsinterval: Hver anvendelse eller dagligt

Det korrekte lufttryk for for- og bagdæk er 0,83 til 1,03 bar.

Vigtigt: **Oprethold trykket i alle dæk for at sikre en klipning af god kvalitet og korrekt maskinydeevne.** ***Pump ikke for lidt luft i dækkene.***

Kontroller dæktrykket i alle dækkene, før maskinen betjenes.

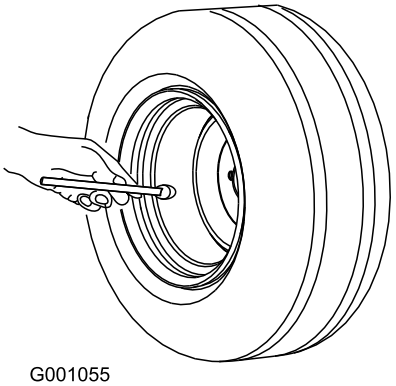

G001055

g001055

Figur 18

Kontrol af hjullåsemøtrikkernes tilspændingsmoment

Eftersynsinterval: Efter den første time

Efter de første 10 timer

For hver 250 timer

⚠ ADVARSEL

Hvis du ikke bevarer det rette tilspændingsmoment på hjulmøtrikkerne, kan det medføre svigt eller tab af et hjul, hvilket kan medføre personskade.

Tilspænd de forreste og bageste hjulmøtrikker med et moment på 94 til 122 Nm ved de anbefalede serviceintervaller.

Justering af klippehøjden

Vigtigt: **Dette klippeskjold klipper ofte ca. 6 mm lavere end en knivcylinder med samme bænkindstilling. Det kan være nødvendigt at indstille rotorklippeskjoldenes bænk 6 mm over den højde, der er indstillet for knivcylinderne, der klipper i det samme område.**

Vigtigt: **Det er nemmere at tilgå de bageste klippeenheder, hvis klippeenheden tages af traktoren. Hvis enheden er udstyret med en Sidewinder®, skal du flytte klippeenhederne til højre, fjerne den bageste klippeenhed og skyde den ud til højre.**

1. Sænk klippeskjoldet ned på jorden, sluk for motoren, og tag nøglen ud af tændingskontakten.
2. Løsn bolten, som fastgør hvert klippehøjdebeslag på klippehøjdepladen (front og hver side), som vist i Figur 19.
3. Fjern bolten, idet du begynder med den forreste justering.

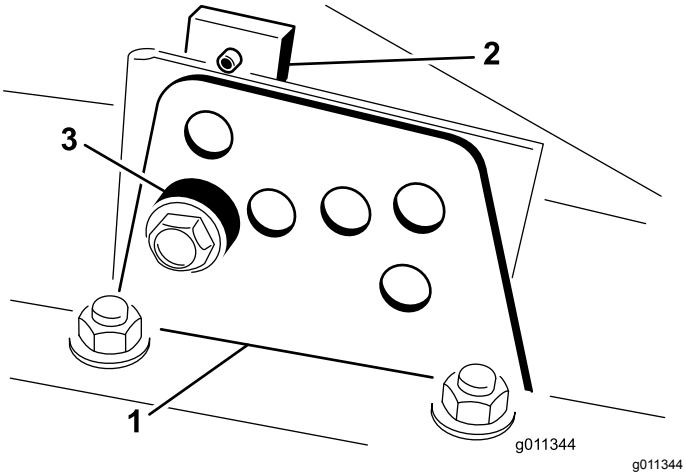

Figur 19

1. Klippehøjdebeslag
2. Klippehøjdeplade
3. Afstandsklods

4. Fjern afstandsklodsen, mens du understøtter kammeret (Figur 19).
5. Flyt kammeret til den ønskede klippehøjde, monter afstandsklodsen i det relevante klippehøjdehul og den relevante sprække (Figur 20).

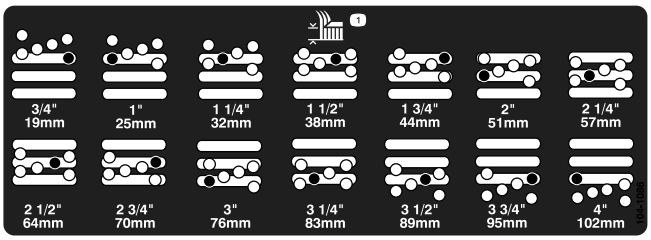

Figur 20

6. Anbring pladen, så den er rettet ind efter afstandsklodsen.
7. Monter bolten fingerstramt.
8. Gentag trin til for hver sidejustering.
9. Tilspænd alle tre bolte med et moment på 41 N·m. Tilspænd altid den forreste bolt først.

   Bemærk: Hvis der skal justeres mere end 3,8 cm, kan det blive nødvendigt midlertidigt at samle enheden til en mellemliggende højde for at forhindre sammenbinding (f.eks. ved skift af klippehøjde fra 3,1 til 7 cm).

Trykpolering af bremserne

Du kan sikre optimal bremsesystemydelse ved at trykpolere (tilkøre) bremserne før brug. Sæt den fremadrettede traktionshastighed til 6,4 km/t for at matche den baglæns traktionshastighed (alle otte afstandsbøsninger flyttet øverst til indstillingen for klippehastighed). Kør fremad med indstillingsstoppet for klippehastighed aktiveret, og kør med bremserne aktiveret i 15 sekunder. Kør baglæns med fuld bakhastighed, og kør med bremserne aktiveret i 15 sekunder. Gentag dette fem gange, og vent et minut mellem hver cyklus i fremadgående og bagudgående retning for at undgå at overophede bremserne. Se Justering af parkeringsbremserne (side 49).

Udluftning af brændstofsystemet

Du skal udlufte brændstofsystemet, før du starter motoren, hvis noget af følgende er sket:

- Opstart af en ny maskine.
- Motoren er løbet tør for brændstof og gået i stå.
- Når der er udført vedligeholdelsesarbejde på komponenter i brændstofsystemet, f.eks. udskiftning af filtre, eftersyn af udskilleren osv.

⚠ FARE

Under visse forhold er dieselolie og brændstofdampe meget brandfarlige og eksplosive. En brand eller eksplosion forårsaget af brændstof kan give forbrændinger samt forårsage tingsskade.

- **Anvend en tragt, og fyld tanken udendørs på et åbent område, mens motoren er slukket og kold. Tør eventuelt spildt brændstof op.**
- **Fyld ikke brændstoftanken helt op. Fyld brændstof på brændstoftanken, indtil niveauet er 6-13 mm under bunden af påfyldningsstudsen. Dette tomrum i tanken giver brændstoffet plads til at udvide sig.**
- **Ryg aldrig under håndtering af brændstof, og hold afstand til åben ild eller steder, hvor brændstofdampe kan antændes af en gnist.**
- **Opbevar brændstof i en ren, sikkerhedsgodkendt beholder, og sørg altid for, at låget er skruet på.**

1. Aktiver parkeringsbremsen, drej nøglen i tændingen til positionen OFF (fra), parker maskinen på en plan flade, og sørg for, at brændstoftanken er mindst halvt fuld.
2. Åbn motorhjelmen.
3. Åbn udluftningsskruen på brændstofindsprøjtningspumpen (Figur 21) med en 12 mm nøgle.

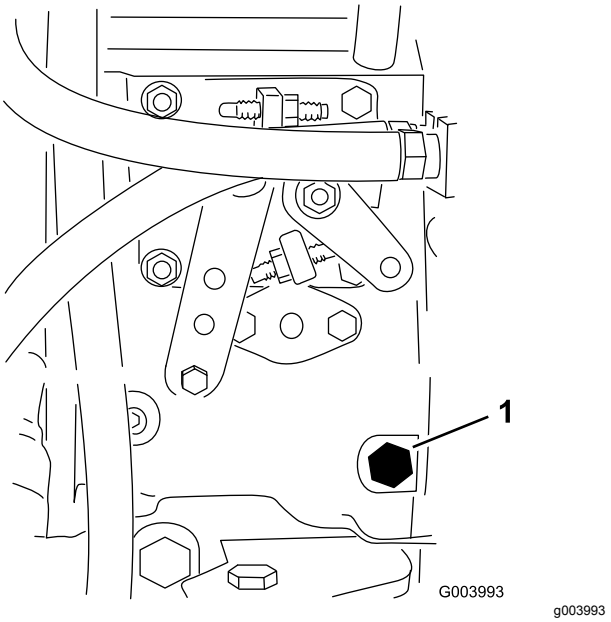

Figur 21

1. Udluftningsskrue

4. Drej tændingsnøglen til positionen TÆNDT. Den elektriske brændstofpumpe begynder at køre og tvinger derved luften ud omkring udluftningsskruen. Lad nøglen sidde i positionen TÆNDT, indtil en konstant strøm af brændstof strømmer ud omkring skruen.
5. Spænd skruen, og drej nøglen til positionen FRA.

Bemærk: Normalt bør motoren starte efter udførelsen af ovennævnte udluftningsprocedurer. Hvis motoren alligevel ikke starter, kan der sidde luft tilbage mellem indsprøjtningspumpen og indsprøjtningsdyserne. Se Udluftning af brændstofindsprøjtningsdyserne (side 44).

Kontrol af sikkerhedskontakterne

Eftersynsinterval: Hver anvendelse eller dagligt

⚠ FORSIGTIG

Hvis kontakterne til sikkerhedslåsesystemet frakobles eller beskadiges, kan maskinen starte uventet og forårsage personskade.

- **Pil ikke ved sikkerhedslåsesystemets kontakter.**
- **Kontroller dagligt, at sikkerhedslåsesystemets kontakter fungerer, og udskift eventuelle beskadigede kontakter, før du betjener maskinen.**

Maskinen har sikkerhedskontakter i det elektriske system. Disse kontakter deaktiverer enten traktionen eller kraftudtaget, når du forlader sædet. Selvom motoren bliver ved med at køre, hvis du deaktiverer kraftudtagskontakten og slipper traktionspedalen, skal du slukke motoren, inden du rejser dig fra sædet.

1. Parker maskinen på en plan flade, sænk klippeenhederne, sluk for motoren, og aktiver parkeringsbremsen.
2. Træd traktionspedalen ned. Drej tændingsnøglen til positionen TÆNDT.

   Bemærk: Hvis motoren tørner, er der en fejl i låsesystemet. Afhjælp fejlen før betjening af maskinen.
3. Drej nøglen i tændingen til positionen ON (til), rejs dig fra sædet, og flyt kraftudtagskontakten til positionen ON (til).

   Bemærk: Kraftudtaget bør ikke indkobles. Hvis kraftudtaget indkobles, er der en fejl i låsesystemet. Afhjælp fejlen før betjening af maskinen.
4. Aktiver parkeringsbremsen, drej nøglen i tændingen til positionen ON (Til), start motoren, og flyt traktionspedalen ud af NEUTRAL.

   Bemærk: InfoCenter viser en meddelelse om, at traktion ikke er tilladt, og maskinen bør ikke bevæge sig. Hvis maskinen bevæger sig, er der en fejl i låsesystemet. Afhjælp fejlen før betjening af maskinen.
5. Start motoren med kraftudtaget aktiveret.

   Bemærk: Hvis motoren tørner, er der en fejl i låsesystemet. Afhjælp fejlen før betjening af maskinen.

Kontrol af skæreknivenes standsningstid

Eftersynsinterval: Hver anvendelse eller dagligt

Klippeskjoldets skæreknive bør standse helt på ca. 5 sekunder, efter at der er slukket for kontakten til aktivering af klippeskjoldet.

Bemærk: Sørg for, at skjoldene sænkes ned på en ren del af plænen eller en hård overflade for at undgå udkastet støv og snavs.

1. Bed en anden person stå mindst 6 meter fra skjoldet og holde øje med skæreknivene på ét af klippeskjoldene.
2. Afbryd klippeskjoldene, og noter den tid, det tager, før skæreknivene standser helt.

   Bemærk: Hvis dette tidsrum er længere end 7 sekunder, skal bremseventilen justeres. Kontakt din Toro-forhandler, hvis du har brug for hjælp til at foretage denne justering.

Valg af skærekniv

Standardkombinationssegl

Denne skærekniv er designet til at give fremragende løft og spredning under næsten alle forhold. Vælg en anden skærekniv, hvis der kræves større eller mindre løft og udkastningshastighed.

Attributter: Fremragende løft og spredning under næsten alle forhold.

Vinkelsejl

Skærekniven fungerer generelt bedst ved lave klippehøjder – 1,9 til 6,4 cm.

Attributter:

- Udkastningen er mere jævn ved lavere klippehøjder.
- Udkastningen har mindre tendens til at kaste græsaffald ud til venstre, hvilket giver et renere udseende omkring bunkere og fairways.
- Lavere kraftbehov ved lavere højder og tæt græs.

Parallelt segl med højt løft

Skærekniven fungerer generelt bedre ved høje klippehøjder – 7 til 10 cm.

Attributter:

- Større løft og højere udkastningshastighed.
- Sparsomt eller blødt græs samles bedre op ved højere klippehøjder.
- Vådt eller klæbrigt afklippet græs udkastes mere effektivt, da græsset ikke sammenklumpes så meget i skjoldet.
- Kræver flere hestekræfter at køre.
- Har en tendens til at blæse græsset længere ud til venstre og kan skårlægge ved lavere klippehøjder.

⚠ ADVARSEL

Brug ikke skærekniven med højt løft sammen med kværnafskærmningen. Skærekniven kan gå itu, hvilket kan medføre alvorlig personskade eller død.

Atomic-skæreknive

Denne skærekniv er designet til at give fremragende løvkværning.

Attribut: Fremragende løvkværning

Fejlfindingslampens betydning

Maskinen er udstyret med en fejlfindingslampe, der angiver, om maskinen registrerer en funktionsfejl. Fejlfindingslampen sidder på infocenteret over displayskærmen (Figur 22). Når maskinen fungerer korrekt, og tændingskontakten flyttes til positionen ON/RUN (til/kør), tænder fejlfindingslampen kortvarigt for at angive, at lampen fungerer korrekt. Når der vises en rådgivningsmeddelelse for maskinen, lyser lampen, når meddelelsen er til stede. Når der vises en fejlmeddelelse, blinker lampen, indtil fejlen er løst.

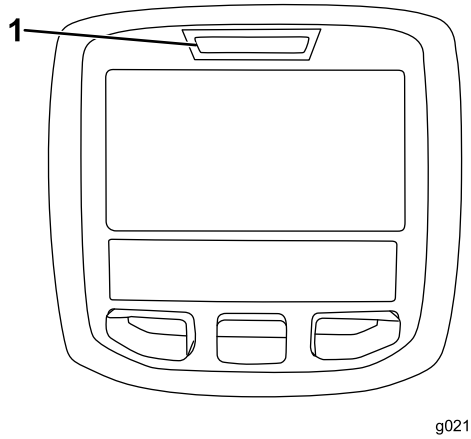

g021272

Figur 22

1. Fejlfindingslampe

Ændring af modvægtsindstillingerne

Du kan ændre mængden af den påkrævede klippeenhedsmodvægt (opadgående løft) til at imødegå dine nuværende arbejdsforhold.

1. Parker maskinen på en plan flade, sænk klippeskjoldene, drej nøglen i kontakten til positionen OFF (fra), og aktiver parkeringsbremsen.
2. Drej nøglen i kontakten til positionen RUN (kør).
3. Rul ned til **Counterbalance** (modvægt) i menuen Indstillinger i infocenteret.
4. Tryk på knappen til højre for at vælge modvægt og veksl mellem lav, mellem og høj indstilling.

   Bemærk: Når justeringen er gennemført, skal maskinen flyttes til et testområde, og maskinen skal anvendes med den nye indstilling. Den nye modvægtsindstilling kan ændre den effektive klippehøjde.

Valg af tilbehør

Konfiguration af ekstraudstyr

	Vinkelskæreknivssejl	**Parallelt skæreknivssejl med højt løft** ***(Må ikke bruges sammen med kværnafskærmningen)***	**Kværnafskærmning**	**Rulleskraber**
Klipning af græs: klippehøjde på 1,9 til 4,4 cm	Anbefales ved de fleste anvendelser	Kan fungere godt ved let eller sparsomt græs	Har vist sig at forbedre spredning og efterklipning ved nordlige græssorter, der klippes mindst tre gange om ugen, og hvor mindre end ⅓ af græsstrået fjernes. ***Må ikke bruges sammen med parallelt skæreknivssegl med højt løft***	Kan bruges hver gang, der er ophobet græs på rullerne, eller der ses store flade græsklumper. Skraberne kan øge sammenklumpningen i forbindelse med visse anvendelser.
Klipning af græs: klippehøjde på 5 til 6,4 cm	Anbefales til tykt eller frodigt græs	Anbefales til let eller sparsomt græs		
Klipning af græs: klippehøjde på 7 til 10 cm	Kan fungere godt ved frodigt græs	Anbefales ved de fleste anvendelser		
Løvkværnesæt	Anbefales til brug sammen med kværnafskærmning	**Ikke tilladt**	Bruges kun med kombinationssegl eller skæreknivssegl med vinkel	
Fordele	Jævn udkastning ved lavere klippehøjdeRenere udseende omkring bunkere og fairways. Lavere effektbehov	Større løft og højere udkastningshastighed. Sparsomt eller blødt græs samles op ved høj klippehøjde. Vådt eller klæbrigt afklippet græs udkastes effektivt	Kan forbedre spredning og udseende ved visse former for græsklipning. Virkelig god til løvkværning	Reducerer ophobning i ruller ved visse anvendelser.
Ulemper	Løfter ikke græsset godt ved brug af høj klippehøjde. Der er en tendens til ophobning af vådt eller klæbrigt græs i kammeret, hvilket medfører dårlig klippekvalitet og større kraftbehov.	Kræver mere kraft til kørsel ved visse anvendelser. Har en tendens til skårlægning ved lavere klippehøjde i frodigt græs. Må ikke bruges sammen med kværnafskærmningen.	Der ophobes græs i kammeret, hvis du forsøger på at fjerne for meget græs med afskærmningen monteret	

Under betjening

Sikkerhed under drift

Generelt om sikkerhed

- Ejeren/operatøren kan forhindre og er ansvarlig for ulykker, som kan forårsage personskade eller beskadigelse af ejendom.
- Bær korrekt beklædning, herunder beskyttelsesbriller, lange bukser, skridsikkert, kraftigt fodtøj og høreværn. Sæt langt hår op, og bær ikke løsthængende smykker.
- Betjening af maskinen kræver din fulde opmærksomhed. Giv dig ikke i kast med aktiviteter, der afleder opmærksomheden, da dette kan medføre person- eller tingsskade.
- Betjen ikke maskinen, hvis du er syg, træt eller påvirket af alkohol eller medicin.
- Kør aldrig med passagerer på maskinen, og hold omkringstående personer og kæledyr væk fra maskinen under drift.
- Betjen kun maskinen ved god sigtbarhed for at undgå huller eller skjulte farer.
- Før du starter motoren, skal du sørge for, at alle drev er i neutral, at parkeringsbremsen er aktiveret, og at du sidder i betjeningspositionen.
- Hold hænder og fødder væk fra roterende dele. Hold dig altid på afstand af udkaståbningen.
- Se bagud og ned for at sikre, at der er fri bane, før du bakker.
- Vær forsigtig, når du nærmer dig blinde hjørner, buske, træer eller andre genstande, der kan blokere for dit udsyn.
- Stop altid skæreknivene, når du ikke klipper.
- Stands maskinen, tag nøglen ud, og vent, indtil alle bevægelige dele er standset, før du efterser redskabet, når du har ramt en genstand, eller hvis der opstår en unormal vibration i maskinen. Foretag alle nødvendige reparationer, inden driften genoptages.
- Sænk farten, og vær forsigtig, når du vender og krydser veje og fortove med maskinen. Hold altid tilbage for andre.
- Udkobl klippeenhedernes drev, sluk for motoren, tag nøglen ud, og vent, indtil alle bevægelige dele er standset, før klippehøjden justeres (medmindre du kan justere den fra betjeningspositionen).
- Lad aldrig motoren køre i et område, hvor udstødningsgasser er lukket inde.
- Efterlad aldrig en kørende maskine uden opsyn.
- Før du forlader betjeningspositionen (også hvis det er for at tømme fangene eller rense slisken), skal du gøre følgende:
  - Parker maskinen på en plan flade.
  - Sørg for at udkoble kraftudtaget, og sænk redskaberne.
  - Aktiver parkeringsbremsen.
  - Sluk motoren, og tag nøglen ud.
  - Vent, til alle bevægelige dele standser.
- Betjen ikke maskinen, når der er risiko for lynnedslag.
- Anvend ikke maskinen som et bugseringskøretøj.
- Brug kun tilbehør, redskaber og reservedele, der er godkendt af Toro® Company.

Styrtbøjlesystem (ROPS) – Sikkerhed

- Du må **ikke** fjerne styrtbøjlesystemet fra maskinen.
- Sørg for, at sikkerhedsselen er spændt, og at du kan frigøre den hurtigt i nødstilfælde.
- Kontroller omhyggeligt, om der er forhindringer oven over dig, og sørg for, at du i så fald ikke kommer i kontakt med dem.
- Hold styrtbøjlesystemet i sikker driftsmæssig stand ved at udføre grundige periodiske skadeseftersyn og tilspænde alle fastspændingsanordninger.
- Udskift beskadigede styrtbøjlekomponenter. Du må ikke reparere eller ændre dem.

Maskiner med en fast styrtbøjle

- Styrtbøjlesystemet er en integreret sikkerhedsanordning.
- Brug altid sikkerhedssele.

Sikkerhed på skråninger

- Skråninger er en væsentlig årsag til, at føreren mister herredømmet, eller at maskinen vælter. Sådanne ulykker kan medføre alvorlige personskader, i værste tilfælde med døden til følge. Du er ansvarlig for sikker betjening på skråninger. Det kræver ekstra forsigtighed at betjene maskinen på alle former for skråninger.
- Gennemgå anlægsforholdene på arbejdsstedet, herunder en besigtigelse af området, med henblik på at afgøre, om det er sikkert at betjene maskinen på skråningen. Brug altid sund fornuft og god dømmekraft, når du foretager denne besigtigelse.
- Læs nedenstående instruktioner til betjening af maskinen på skråninger for at afgøre, om

maskinen kan betjenes under forholdene på den pågældende dag og det pågældende sted. Ændringer i terrænet kan medføre en ændring i betjeningen af maskinen på skråninger.

- Undlad at starte, standse eller vende maskinen på skråninger. Foretag ikke pludselige hastigheds- eller retningsskift. Drej maskinen langsomt og gradvist.
- Undlad at betjene maskinen under forhold, hvor der er tvivl om traktion, styring eller stabilitet.
- Fjern eller afmærk forhindringer såsom grøfter, huller, hjulspor, bump, sten eller andre skjulte farer. Højt græs kan skjule forhindringer. Ujævnt terræn kan få maskinen til at vælte.
- Vær opmærksom på, at betjening af maskinen på vådt græs, på tværs af skråninger eller ned ad bakke kan medføre, at maskinen mister traktion. Mistet traktion til drivhjulene kan medføre, at maskinen glider, samt tab af bremse- og styrekontrol.
- Vær yderst forsigtig, når du betjener maskinen i nærheden af bratte afsatser, grøfter, volde, vandarealer eller andre farer. Maskinen kan pludselig vælte, hvis et hjul kører over kanten, eller kanten giver efter. Fastlæg et sikkerhedsområde mellem maskinen og alle eventuelle faremomenter.
- Identificer farerne ved bunden af skråningen. Hvis der identificeres farer, skal skråningen klippes med en håndstyret maskine.
- Hvis det er muligt, skal klippeenheden/-erne forblive sænket til jorden, mens maskinen betjenes på skråninger. Hævning af klippeenheden/-erne ved betjening på skråninger kan gøre maskinen ustabil.
- Vær yderst forsigtig ved betjening af græssamlersystemer og andre redskaber. Disse kan ændre maskinens stabilitet og forårsage mistet herredømme. Hold altid maskinen i gear, når du kører ned ad skråninger. Der må ikke køres i tomgang ned ad bakke (gælder kun for geardrevne enheder).

Start af motoren

Vigtigt: **Du skal udlufte brændstofsystemet, før du starter motoren, hvis du starter den for første gang, hvis motoren er standset, fordi den er løbet tør for brændstof, eller du har udført vedligeholdelse af brændstofsystemet. Se Udluftning af brændstofindsprøjtningsdyserne (side 44).**

1. Sæt dig i sædet, hold foden væk fra traktionspedalen, så den er i positionen NEUTRAL, aktiver parkeringsbremsen, sæt gashåndtaget i positionen FAST (hurtig), og sørg for, at til-/frakoblingskontakten er i positionen DISABLE (frakoblet).
2. Drej nøglen i kontakten til positionen ON/PREHEAT (til/forvarm).

   Bemærk: En automatisk timer styrer forvarmning af gløderørene i cirka 6 sekunder.
3. Drej nøglen i kontakten til positionen START, når gløderørene er opvarmede.
4. Tørn motoren i højst 15 sekunder. Slip nøglen, når motoren starter.
5. Hvis yderligere forvarmning er nødvendig, skal nøglen drejes til positionen OFF (fra) og derefter til positionen ON/PREHEAT (til/forvarm). Gentag dette efter behov.
6. Lad motoren køre i lav tomgangshastighed, indtil den er varmet op.

Sluk af motoren

1. Flyt alle betjeningsanordninger til NEUTRAL, aktiver parkeringsbremsen, flyt gashåndtaget til LOW IDLE (lav tomgang), og lad motoren komme ned på lav tomgangshastighed.

   Vigtigt: **Lad motoren køre i tomgang i 5 minutter, før du slukker den efter drift ved fuld belastning. Gøres dette ikke, kan der opstå problemer, hvis motoren er turboladet.**
2. Drej nøglen i kontakten til positionen OFF (fra), og tag nøglen ud.

Tip vedrørende betjening

Lær maskinen at kende

Før du begynder at slå græs, skal du øve dig i at bruge maskinen på et åbent område. Start og sluk motoren. Kør fremad og bak. Hæv og sænk klippeskjoldene, og indkobl og udkobl klippeenhederne. Når du føler, at du er blevet fortrolig med maskinen, skal du øve dig i at køre op og ned ad skråninger ved forskellige hastigheder.

Valg af den korrekte klippehøjde, som passer til forholdene

Fjern højst 25 mm eller 1/3 af græsstrået, når du klipper. Du skal muligvis hæve klippehøjdeindstillingen i usædvanligt frodigt og tæt græs.

Klipning

Drej nøglen i tændingen til positionen ON (Til), start motoren og flyt gashåndtaget til positionen FAST (Hurtig). Stil kontakten til ind-/udkobling til

positionen ENABLE (Indkoblet), og brug håndtaget til hævning/sænkning til at styre klippeskjoldene. Træd traktionspedalen fremad for at køre fremad og klippe græsset.

Bemærk: Lad motoren køre i tomgang i 5 minutter, før du slukker den efter drift ved fuld belastning. Gøres dette ikke, kan der opstå problemer med turboladeren.

Klipning med skarpe skæreknive

En skarp skærekniv skærer rent og uden at rive græsstråene over eller få dem til at flosse. En sløv skærekniv, som sønderriver græsstråene, får græsset til at blive brunt i kanterne. Dette svækker græsset vækst og øger modtageligheden for sygdomme. Sørg for, at skærekniven er i god stand, og at der er et fuldt sejl.

Kontrol af klippeenhedens tilstand

Sørg for, at kamrene på hver klippeenhed er i god stand. Ret eventuelle bøjninger i kammerkomponenterne ud for at sikre korrekt afstand mellem skæreknivens spids og kammeret.

Kontrol af plæneklipperhuset efter drift.

Rengør undersiden af plæneklipperhuset for at sikre optimal ydeevne. Hvis der får lov at samle sig græsafklip i plæneklipperhuset, forringes klippeevnen.

Transport af maskinen

Stil kontakten til til-/frakobling i positionen DEAKTIVÉR, og hæv klippeenhederne til positionen TRANSPORT. Stil klippe-/transporthåndtaget i positionen TRANSPORT. Vær forsigtig, når du kører gennem snævre passager, så du ikke kommer til at beskadige maskinen eller klippeenhederne. Vær ekstra forsigtig, når du betjener maskinen på skråninger. Se Sikkerhed på skråninger (side 32).

Efter betjening

Sikkerhed efter drift

- Fjern græs og andet affald fra klippeenhederne, lydpotterne og motorrummet for at forhindre brand. Tør spildt olie eller brændstof op.
- Hvis klippeenhederne er i transportpositionen, skal du anvende den mekaniske sikkerhedslås (hvis tilgængelig), inden du efterlader maskinen uden opsyn.
- Lad motoren køle af, før du opbevarer maskinen på et lukket sted.
- Tag nøglen ud, og luk for brændstoftilførslen (hvis udstyret hermed), før maskinen stilles til opbevaring eller transporteres.
- Opbevar aldrig maskinen eller brændstofbeholderen, hvor der er åben ild, gnister eller vågeblus som f.eks på en vandvarmer eller på andre apparater.
- Hold alle dele af maskinen i god driftsmæssig stand og alle beslag tilspændt, især beslag til fastspænding af skæreknive.
- Vedligehold og rengør sikkerhedsselen/-erne efter behov
- Udskift alle slidte eller beskadigede mærkater.

Identificering af bindepunkter

- **Maskinens forende** – hullet i den rektangulære plade, under akselrøret, indvendigt i forhold til hvert fordæk (Figur 23).

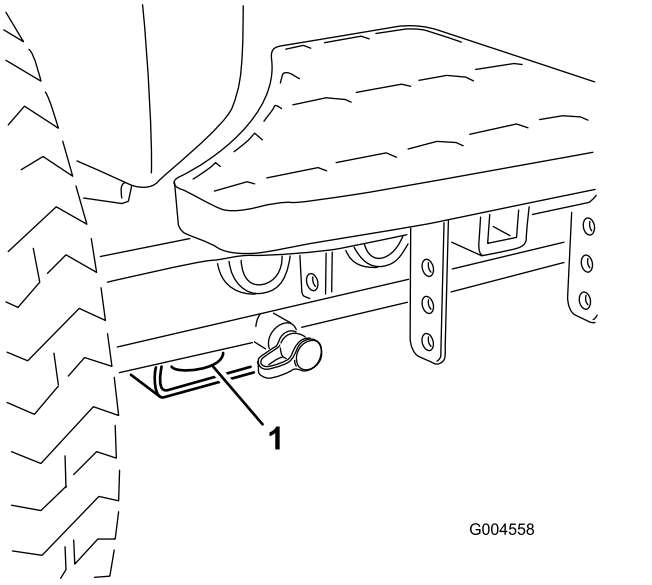

Figur 23

1. Bindepunkt fortil

- **Maskinens bagende** – på begge sider af maskinen på bagstellet (Figur 24).

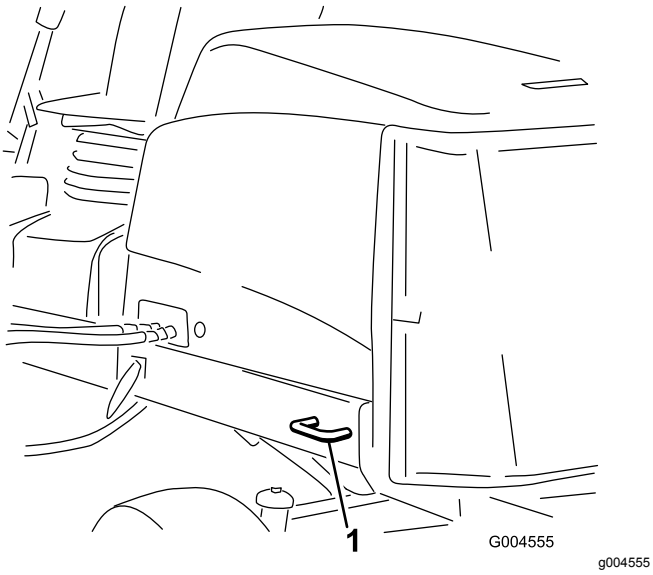

Figur 24

1. Bindepunkt bagtil

Bugsering af maskinen

- Vær forsigtig, når du læsser maskinen på eller af en anhænger eller lastbil.
- Brug ramper i fuld bredde, når maskinen læsses på en anhænger eller lastbil.
- Fastgør maskinen forsvarligt.

Skubning eller bugsering af maskinen

I nødstilfælde kan du flytte maskinen fremad ved at aktivere omløbsventilen i hydraulikpumpen med variabel slagvolumen og skubbe eller bugsere maskinen.

Vigtigt: **Maskinen må ikke skubbes eller bugseres med en hastighed på over 3 til 4,8 km/t. Hvis du skubber eller bugserer ved en højere hastighed, kan der opstå skader i gearkassen.**

Når du skubber eller bugserer maskinen, skal omløbsventilerne være åbne.

1. Du finder omløbsventilen på venstre side af hydrostaten (Figur 25).

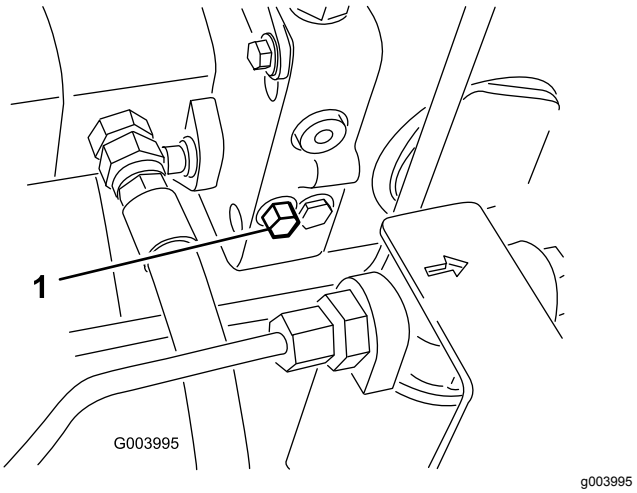

Figur 25

1. Omløbsventil

2. Løsn bolten 1½ omgang for at lade olien omløbe internt.

   Bemærk: Da væsken omløbes, kan maskinen flyttes langsomt, uden at gearkassen beskadiges.

3. Skub eller bugser maskinen.
4. Afslut skubning eller bugsering af maskinen, og luk omløbsventilen. Tilspænd ventilen med et moment på 11 Nm.

   Vigtigt: **Kontroller, at omløbsventilen er lukket, før du starter motoren. Hvis motoren kører med en åben omløbsventil, overophedes gearkassen.**

Vedligeholdelse

Bemærk: Maskinens venstre og højre side er som set fra den normale betjeningsposition.

Skema over anbefalet vedligeholdelse

Vedligeholdelsesintervaller	Vedligeholdelsesprocedure
Efter den første time	• Tilspænd hjullåsemøtrikkerne til 94 til 122 N·m.
Efter de første 8 timer	• Kontroller generatorremmens tilstand og spænding.
Efter de første 10 timer	• Tilspænd hjullåsemøtrikkerne til 94 til 122 N·m.
Efter de første 50 timer	• Skift motorolien og filteret. • Kontrol af motorens omdrejningstal (ved tomgang og fuld gas).
Hver anvendelse eller dagligt	• Kontroller dæktrykket. • Kontroller sikkerhedskontakternes funktion. • Kontroller skæreknivenes standsningstid. • Kontroller motoroliestanden. • Kontroller kølevæskestanden i ekspansionsbeholderen og fjern snavs fra filteret, oliekøleren og forsiden af køleren. • Fjernelse af snavs fra kølergitter, oliekølere og køleren (hyppigere under snavsede forhold). • Kontroller hydraulikvæskestanden. • Eftersyn for lækager på hydraulikrør og -slanger, bøjede rør, løse monteringsholdere, slid, løse fittings, nedbrydning på grund af vejrlig eller kemiske påvirkninger.
For hver 50 timer	• Smør lejerne og bøsningerne (umiddelbart efter hver vask, uanset det angivne interval). • Kontrol af batteriets tilstand og rengøring af batteriet. • Kontrol af batterikabelforbindelserne.
For hver 100 timer	• Undersøg kølesystemslangerne. • Kontroller generatorremmens tilstand og spænding.
For hver 150 timer	• Udskift motorolie og filter.
For hver 200 timer	• Fjernelse af fugt fra brændstof- og hydrauliktanken.
For hver 250 timer	• Tilspænd hjullåsemøtrikkerne til 94 til 122 N·m.
For hver 400 timer	• Eftersyn af luftfilteret. (Eller tidligere, hvis serviceindikatoren for luftfilter lyser rødt. Efterse det oftere under ekstremt støvede eller snavsede forhold.) • Eftersyn af brændstofslanger og -forbindelser for slitage, skader eller løse forbindelser (eller en gang om året, alt efter hvad der indtræffer først). • Udskift brændstoffilterdåsen. • Kontrol af motorens omdrejningstal (ved tomgang og fuld gas).
For hver 800 timer	• Tøm og rengør brændstoftanken. • Kontrol af baghjulenes spidsning. • Udskiftning af hydraulikvæsken. • Udskiftning af hydraulikfiltrene (tidligere, hvis indikatoren for eftersynsintervallet står i det røde område). • Justering af motorventilerne (se betjeningsvejledningen til motoren).
Før opbevaring	• Tøm og rengør brændstoftanken.
Hvert 2. år	• Gennemskyl kølesystemet, og udskift væsken. • Tømning og gennemskylning af hydrauliktanken. • Udskift alle slanger, der bevæger sig.

Vigtigt: **Se motorens betjeningsvejledning for at få yderligere oplysninger om vedligeholdelsesprocedurer.**

Kontrolliste for daglig vedligeholdelse

Kopier denne side til daglig brug.

Vedligeholdelsespunkter	I ugen:						
	Man.	Tirs.	Ons.	Tors.	Fre.	Lør.	Søn.
Kontroller sikkerhedslåsbetjeningen.							
Kontroller bremsefunktionen.							
Kontroller motorolie- og brændstofstanden.							
Tøm vand-/brændstofudskilleren.							
Kontroller indikatoren for hudraulisk filterbegrænsning.							
Kontroller køleren og filteret for snavs.							
Kontroller for usædvanlige motorlyde.[1]							
Kontroller for usædvanlige driftslyde.							
Kontrollér væskestanden i hydrauliksystemet.							
Kontroller indikatoren for hydraulikfilteret. [2]							
Kontroller, om hydraulikslangerne er beskadigede.							
Kontroller for væskelækager.							
Kontrol af dæktrykket.							
Kontrol af instrumenternes funktion.							
Kontroller justeringen af klippehøjden							
Kontroller skæreknivenes tilstand							
Kontroller alle smørenipler med henblik på smøring [3]							
Reparation af beskadiget maling.							

1. Kontroller gløderør og indsprøjtningsdyser, hvis motoren er svær at starte, hvis der observeres for meget røg, eller hvis maskinen kører ujævnt.
2. Foretag kontrollen, mens motoren kører og olien har driftstemperatur
3. Umiddelbart efter hver vask, uanset det angivne interval

Bemærkninger om problemområder

Eftersyn foretaget af:		
Punkt	**Dato**	**Oplysninger**
1		
2		
3		
4		
5		
6		
7		
8		

Bemærk: Hent en gratis kopi af ledningsdiagrammet eller hydraulikskemaet ved at besøge www.Toro.com og søge efter din maskine via vejledningslinket på hjemmesiden.

Tiltag forud for vedligeholdelse

Sikkerhed ved vedligeholdelse

- Gør følgende før justering, rengøring eller reparation af maskinen, eller før maskinen forlades:
  - Parker maskinen på en plan overflade.
  - Indstil gasreguleringskontakten til den lave tomgangshastighed.
  - Deaktiver klippeenhederne.
  - Sænk klippeenhederne.
  - Sørg for, at traktionen er i neutral.
  - Aktiver parkeringsbremsen.
  - Sluk motoren, og tag nøglen ud.
  - Vent, til alle bevægelige dele standser.
  - Vent, til maskinens komponenter er kølet ned, før du udfører vedligeholdelse.
- Hvis klippeenhederne er i transportpositionen, skal du anvende den mekaniske sikkerhedslås (hvis tilgængelig), inden du efterlader maskinen uden opsyn.
- Udfør så vidt muligt ikke vedligeholdelse, mens motoren kører. Hold afstand til bevægelige dele.
- Brug donkrafte til at understøtte maskinen eller komponenter efter behov.
- Tag forsigtigt trykket af komponenter, hvori der er oplagret energi.

Hævning af maskinen

Brug følgende som punkter for at hæve maskinen med donkraft:

- **Maskinens forende** – den rektangulære plade, under akselrøret, indvendigt i forhold til hvert fordæk (Figur 26).

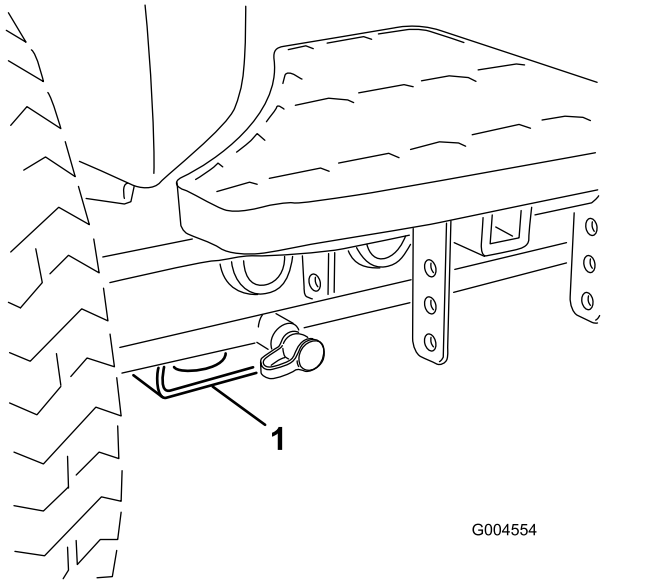

Figur 26

1. Donkraftpunkt foran

- **Maskinens bagende** – rektangulært akselrør på bagakslen.

Smøring

Smøring af lejerne og bøsningerne

Hvis du benytter maskinen under normale forhold, skal du smøre alle lejer og bøsninger med litiumbaseret universalfedt nr. 2 ved de specificerede vedligeholdelsesintervaller. Smør lejer og bøsninger **umiddelbart** efter hver vask, uanset det angivne interval.

Smøreniplernes placering og antal er som følger:

- Pumpedrivakslens kardanled (3)—Figur 27

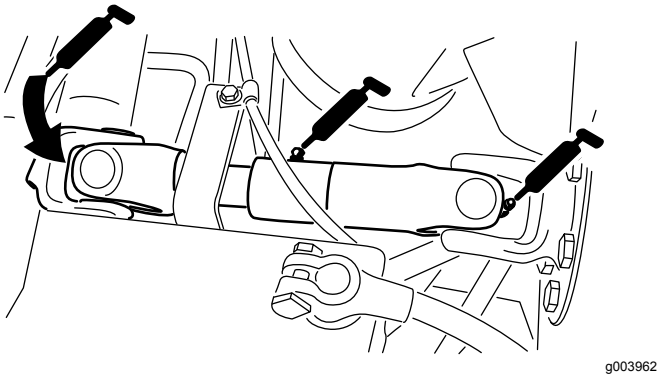

g003962

Figur 27

- Klippeenhedens løftearmscylindere (2 hver)—Figur 28

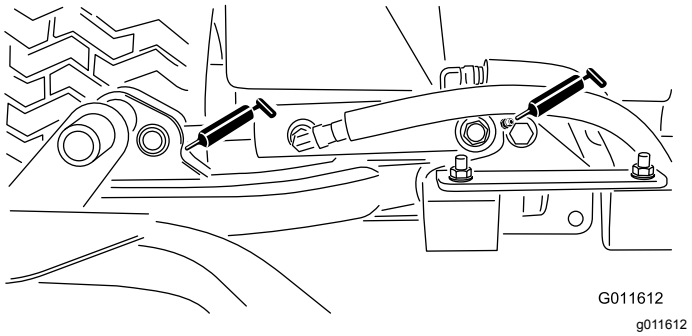

G011612

g011612

Figur 28

- Løftearmenes drejetapper (1 hver)—Figur 28
- Klippeenhedens bærerammedrejetap (1 hver)—Figur 29

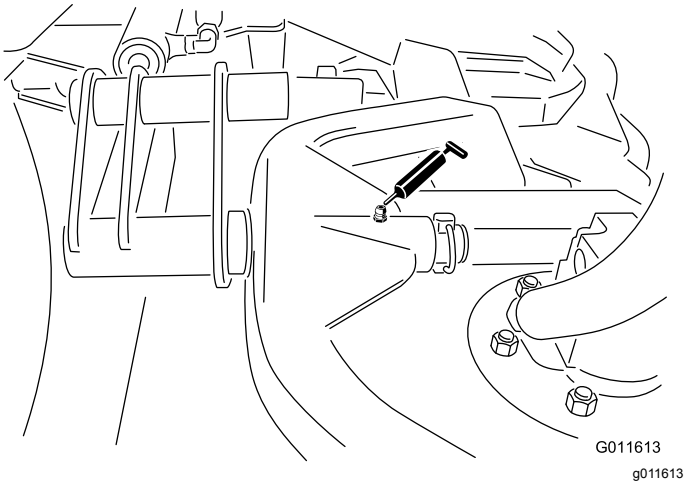

G011613

g011613

Figur 29

- Løftearmenes drejeaksel (1 hver)—Figur 30

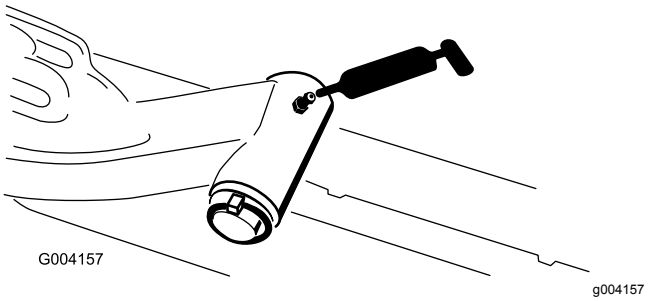

G004157

g004157

Figur 30

- Bagakslens forbindelsesstang (2)—Figur 31

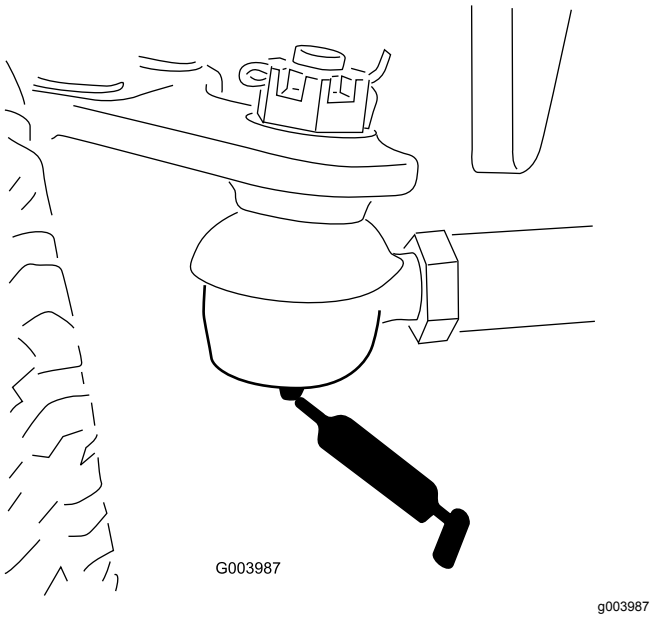

G003987

g003987

Figur 31

- Akselstyretap (1)—Figur 32

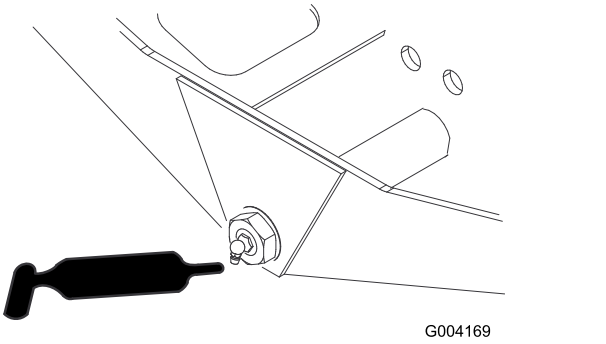

Figur 32

- Styretøjscylinderens kugleled (2) og bagaksel (1)—Figur 33

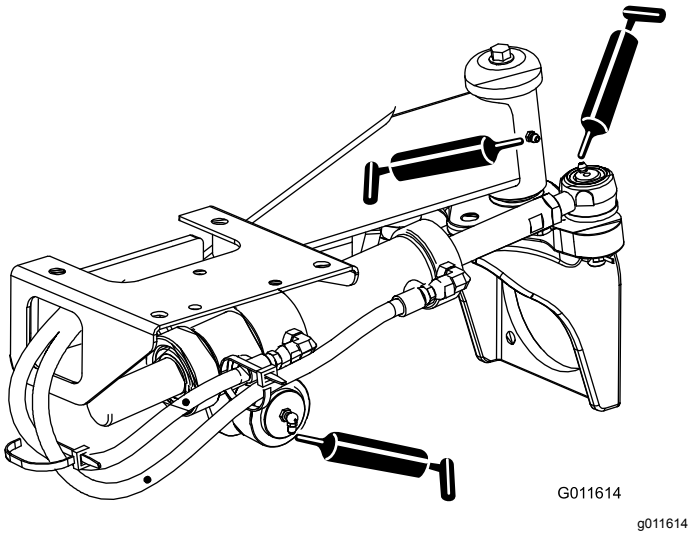

Figur 33

- Bremsepedal (1)—Figur 34

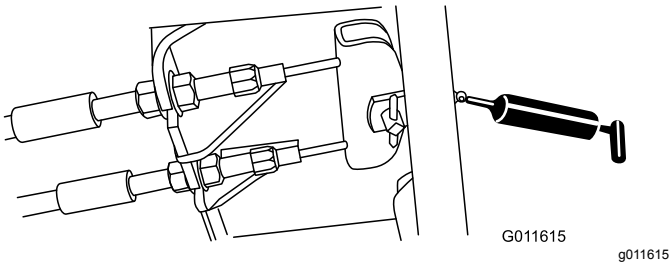

Figur 34

- Klippeenhedens spindelaksellejer (2 pr. klippeenhed)—Figur 35

Bemærk: Hver fitting kan bruges, alt efter hvilken der er lettest tilgængelig. Pump fedt ind i fittingen, indtil en lille smule viser sig ved spindelhusets bund (under klippeenheden).

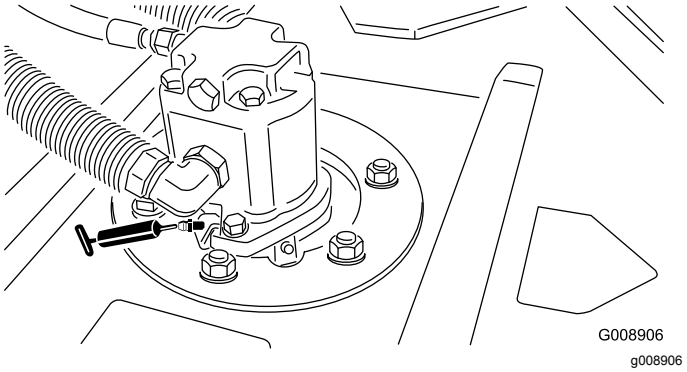

Figur 35

- Bagrullelejer (2 pr. klippeenhed)—Figur 36

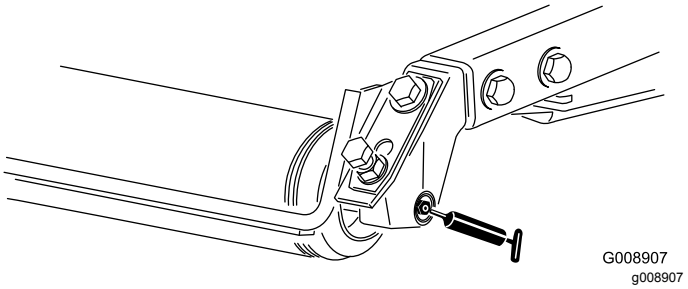

Figur 36

Bemærk: Sørg for, at smørerillen på hver rulle er ud for smørehullet i hver ende af rulleskaftet. Der er også et tilretningsmærke på den ene ende af rulleskaftet for at hjælpe med at tilrette rille og hul.

Motorvedligeholdelse

Motorsikkerhed

- Sluk for motoren, og tag nøglen ud, før du kontrollerer oliestanden eller hælder olie i krumtaphuset.
- Lav ikke om på regulatorindstillingerne, og kør ikke motoren med for høj hastighed.

Eftersyn af luftfilteret

Kontroller hele indsugningssystemet for lækager, beskadigelse eller løse slangeklemmer. Benyt ikke et beskadiget filter.

Efterse kun luftfilteret, når serviceindikatoren viser, at det er nødvendigt. Hvis du udskifter luftfilteret, før det er nødvendigt, øger du blot risikoen for, at der kommer snavs ind i motoren, når filteret afmonteres.

Vigtigt: **Sørg for, at dækslet sidder korrekt, slutter tæt til luftfilterelementet, og gummiudløbsventilen vender nedad – i en position mellem klokken 5 og klokken 7 set fra enden.**

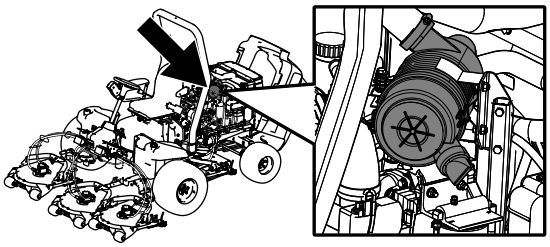

g194209

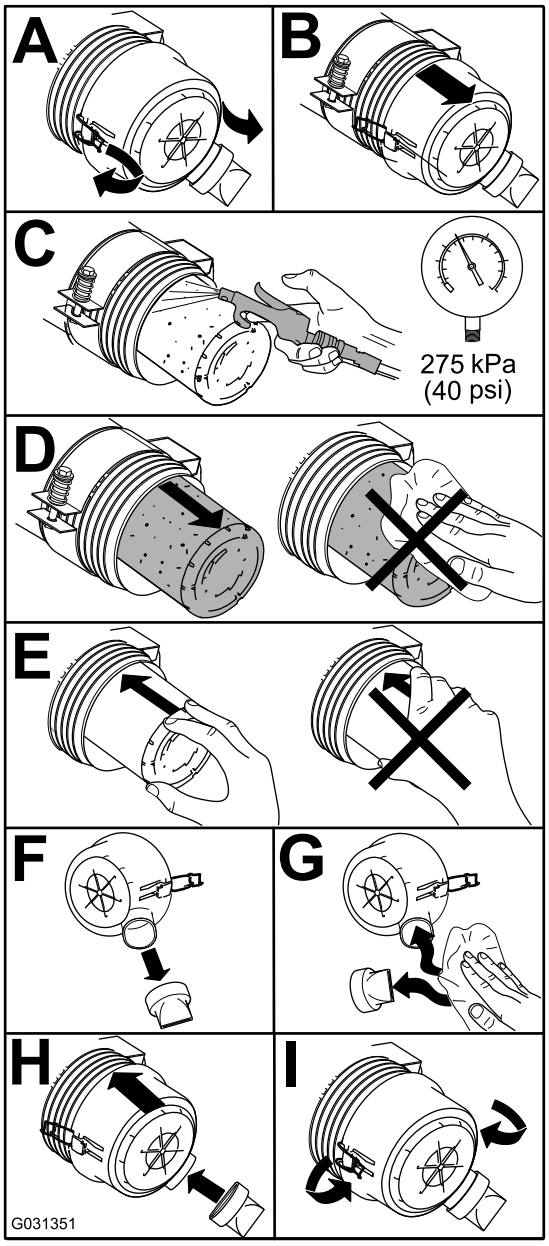

g031351

Figur 37

Serviceeftersyn af motorolien

Kontrol af motoroliestanden

Eftersynsinterval: Hver anvendelse eller dagligt

Motoren leveres med olie i krumtaphuset, men oliestanden skal alligevel kontrolleres, før og efter motoren startes første gang.

Krumtaphusets kapacitet er ca. 5,2 l med filteret monteret.

Brug motorolie af høj kvalitet, der overholder følgende specifikationer:

- **Påkrævet API-klassifikationsniveau:** CH-4, CI-4 eller højere
- **Anbefalet olie:** SAE 15W-40 (over -17,8 °C)
- **Alternativ olie:** SAE 10W-30 eller 5W-30 (alle temperaturer)

Toro Premium-motorolie kan købes hos forhandleren med en viskositet på enten 15W-40 eller 10W-30.

1. Parker maskinen på en plan flade, sluk motoren, aktiver parkeringsbremsen, og tag nøglen ud af tændingen.
2. Kontrollér motoroliestanden (Figur 38).

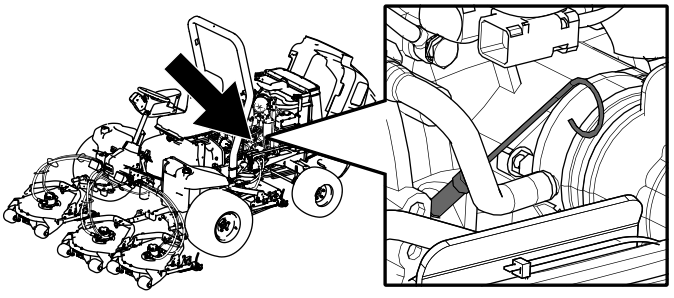

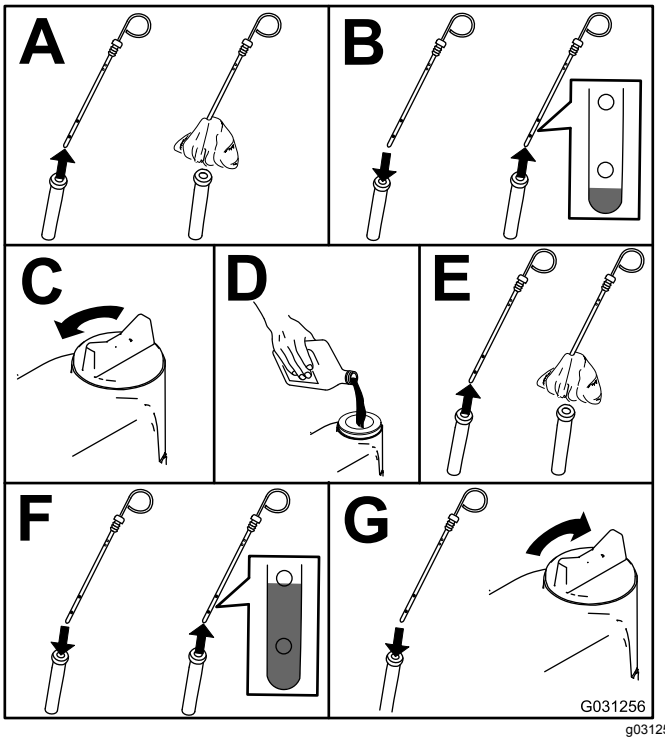

Figur 38

Vigtigt: **Sørg for at holde motoroliestanden mellem den øvre og nedre grænse på oliemåleren. Motorsammenbrud kan opstå som resultat af for meget eller for lidt motorolie.**

Udskiftning af motorolie og filter

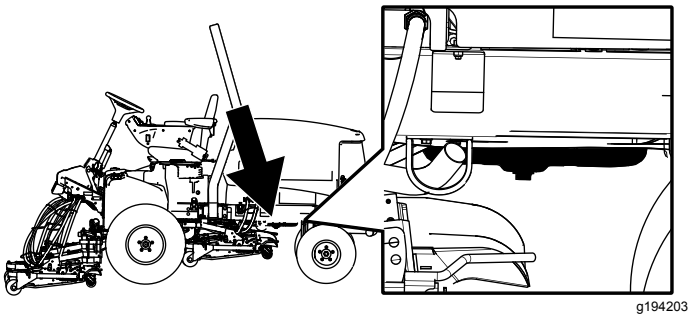

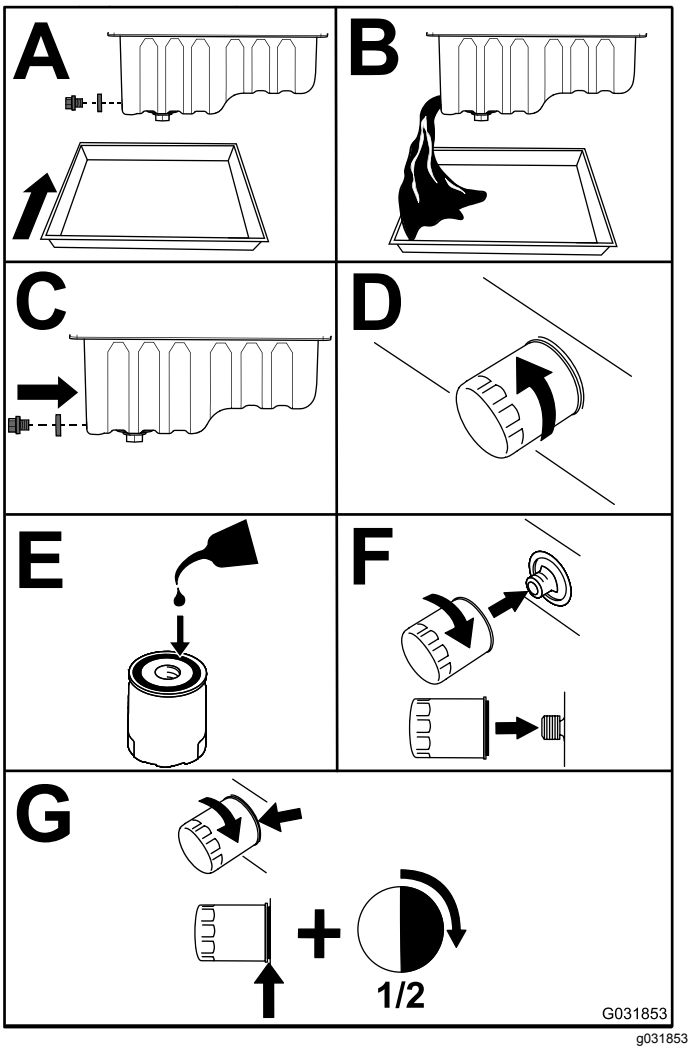

Figur 39

Vigtigt: **Stram ikke filteret for hårdt.**

Fyld olie på krumtaphuset. Se Serviceeftersyn af motorolien (side 42).

Vedligeholdelse af brændstofsystem

Eftersyn af brændstofsystemet

Tømning af brændstoftanken

Eftersynsinterval: For hver 800 timer

Før opbevaring

Tøm og rengør brændstoftanken, hvis brændstofsystemet forurenes, eller hvis maskinen skal tages ud af drift i længere tid. Brug rent brændstof til at skylle tanken med.

Eftersyn af brændstofslanger og -forbindelser

Efterse dem for slitage, skader eller løse forbindelser.

Serviceeftersyn af vandudskilleren

Eftersynsinterval: For hver 400 timer

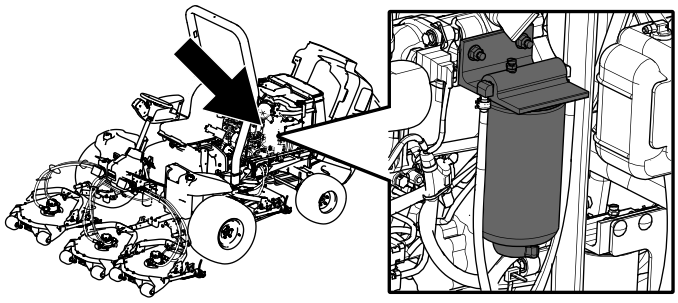

g194210

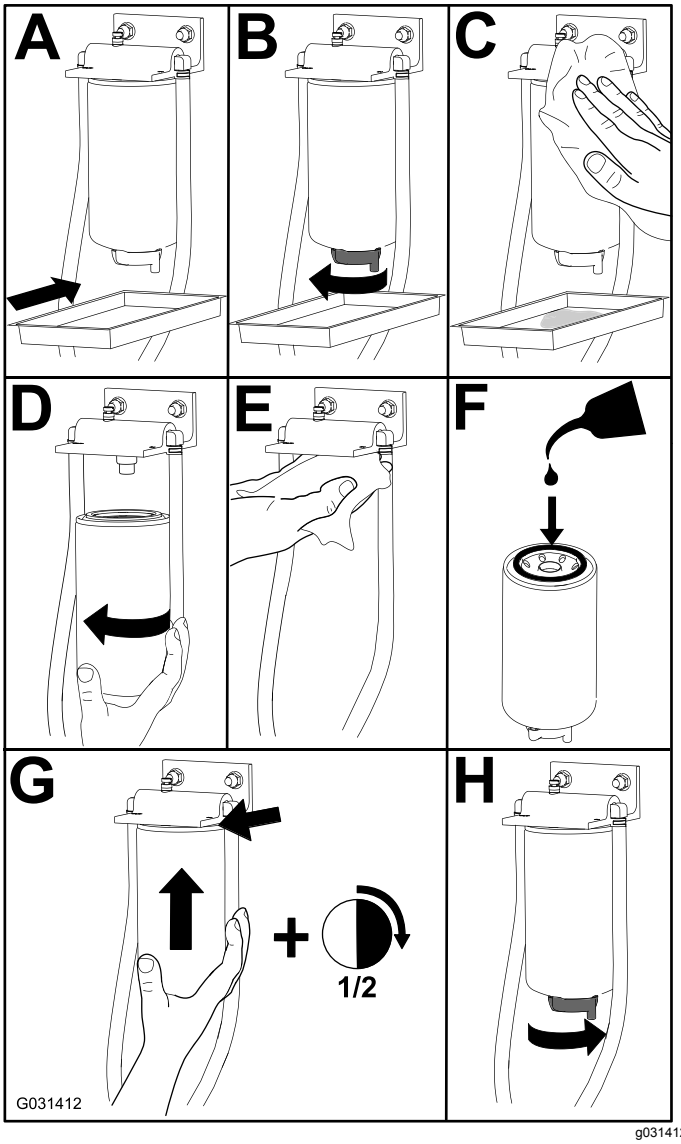

g031412

Figur 40

Serviceeftersyn af brændstofsugeslangen

Brændstofsugeslangen, som sidder inde i brændstoftanken, er udstyret med et filter, som medvirker til at forhindre, at der kommer snavs ind i brændstofsystemet. Afmonter brændstofsugeslangen, og rengør filteret efter behov.

Udluftning af brændstofindsprøjtningsdyserne

Bemærk: Denne procedure bør kun anvendes, hvis brændstofsystemet er helt tømt for luft via normale spædningsprocedurer, og motoren ikke vil starte. Se Udluftning af brændstofsystemet (side 28).

1. Løsn rørforbindelsen til dyse nr. 1 og holdersamlingen (Figur 41).

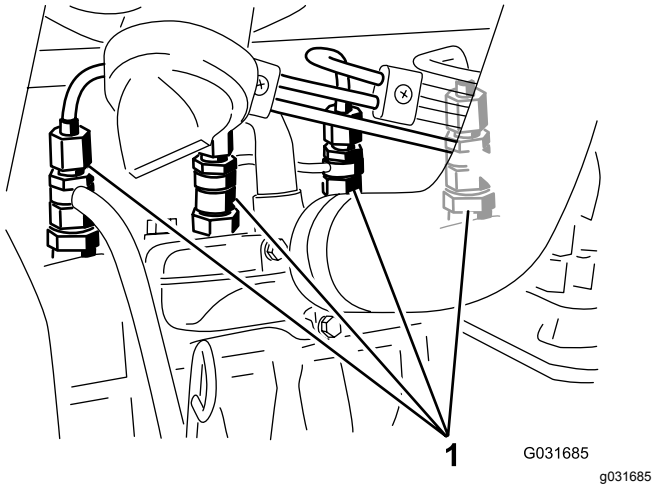

g031685

Figur 41

1. Brændstofindsprøjtningsdyser

2. Drej nøglen i tændingskontakten til positionen ON (Til), og hold øje med brændstoftilstrømningen rundt om forbindelsesdelen.
3. Drej nøglen i tændingen til positionen OFF (Fra), når du konstaterer en konstant brændstoftilstrømning.
4. Spænd rørforbindelsen forsvarligt fast.
5. Gentag trinene 1 til og med 4 på de øvrige indsprøjtningsdyser.

Vedligeholdelse af elektrisk system

Elektrisk system – Sikkerhed

- Frakobl batteriet, før maskinen repareres. Frakobl minuspolen først og pluspolen sidst. Tilslut pluspolen først og minuspolen sidst.
- Oplad batterier på et åbent sted med god ventilation, væk fra gnister og åben ild. Træk stikket til opladeren ud af stikkontakten, før du slutter den til eller kobler den fra batteriet. Brug beskyttelsesdragt og isoleret værktøj.

Serviceeftersyn af batteriet

Udfør følgende batterieftersynsopgaver efter hver 50 driftstimer:

- Kontroller batteriets tilstand
- Rengør batteriet (om nødvendigt)

  Bemærk: Batteriet rengøres ved at vaske hele kassen med en opløsning af tvekulsurt natron og vand. Skyl det med rent vand.
- Kontroller batterikabelforbindelserne

Sikringernes placering

Der er 8 sikringer i det elektriske system. Sikringsblokken (Figur 42) sidder bag styrearmens adgangspanel. Se Figur 43 for en beskrivelse af hver sikring.

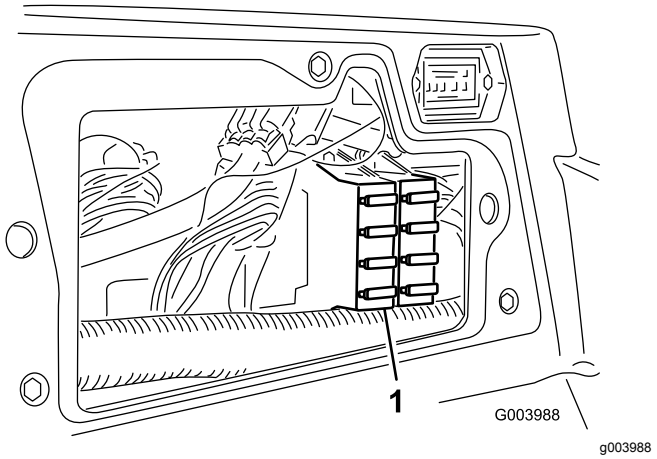

Figur 42

1. Sikringsblok

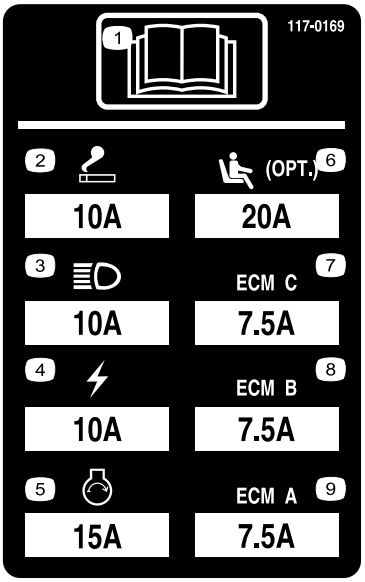

Figur 43

1. Læs *betjeningsvejledningen.*
2. Stikkontakt (10 A)
3. Forlygter (10 A)
4. Strøm (10 A)
5. Motorstart (15 A)
6. Sæde med luftaffjedring (ekstraudstyr) (20 A)
7. Motorcomputerstyring C (7,5 A)
8. Motorcomputerstyring B (7,5 A)
9. Motorcomputerstyring A (7,5 A)

Opladning af batteriet

⚠ ADVARSEL

Opladning af batteriet producerer gasser, der kan eksplodere.

Der må aldrig ryges i nærheden af batteriet, og gnister og åben ild skal holdes væk fra batteriet.

Vigtigt: **Hold batteriet helt opladet. Dette er særlig vigtigt for at forhindre, at batteriet bliver beskadiget, når temperaturen er under 0 °C.**

1. Rengør batterikassen udvendigt og batteriets poler.

   Bemærk: Tilslut ledningerne fra batteriopladeren til batteripolerne, inden du slutter opladeren til strømkilden.

2. Find batteriets plus- og minuspol.
3. Tilslut den positive ledning fra batteriopladeren til batteriets pluspol (Figur 44).

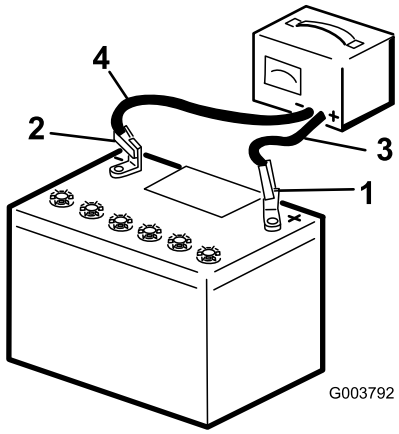

g003792

Figur 44

1. Batteriets pluspol
2. Batteriets minuspol
3. Rødt (+) opladningskabel
4. Sort (-) opladningskabel

4. Tilslut den negative ledning fra batteriopladeren til batteriets minuspol (Figur 44).
5. Tilslut batteriopladeren til strømkilden, og oplad batteriet.

   Vigtigt: **Batteriet må ikke overoplades.**

6. Når batteriet er fuldt opladet, skal du tage opladeren ud af strømkilden og dernæst frakoble opladningskablerne fra batteriets poler (Figur 44).

Vedligeholdelse af drivsystem

Justering af traktionsdrevet til neutral

Maskinen må ikke krybe, når traktionspedalen slippes. Hvis den kryber, skal følgende justeringer foretages:

1. Parker maskinen på en plan flade, sluk for motoren, og sænk klippeenhederne ned til jorden.
2. Løft maskinen op med en donkraft, indtil alle dæk er løftet fri af jorden. Se Hævning af maskinen (side 38). Understøt maskinen med donkrafte for at forhindre, at den vælter ved et uheld.
3. Løsn låsemøtrikken på traktionsjusteringsknasten til højre for hydrostaten (Figur 45).

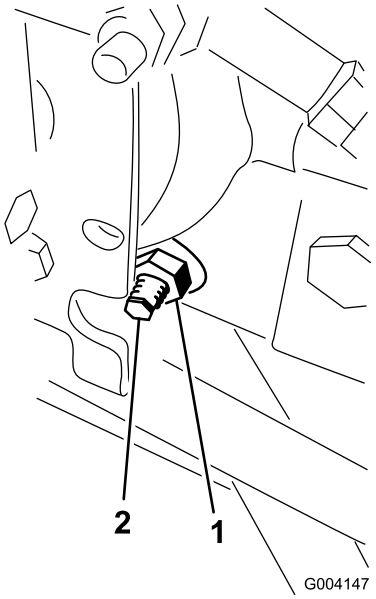

g004147

Figur 45

1. Låsemøtrik
2. Traktionsjusteringsknast

⚠ ADVARSEL

Motoren skal køre, for at den endelige justering af traktionsjusteringsknasten kan foretages. Dette kan forårsage personskade.

Hold hænder, fødder, ansigt og andre kropsdele væk fra lydpotten, andre varme motordele og eventuelle roterende dele.

4. Drej nøglen i kontakten til positionen ON (til) for at starte motoren, og drej den sekskantede

justeringsknast i en vilkårlig retning, indtil hjulene holder op med at dreje.

5. Stram låsemøtrikken for at fastgøre justeringen.
6. Drej nøglen i kontakten til positionen OFF (fra), fjern støttebukkene, og sænk maskinen ned på jorden.
7. Prøvekør maskinen for at kontrollere, at den ikke kryber.

Justering af baghjulenes spidsning

1. Drej rattet, således at baghjulene vender lige frem.
2. Løsn kontramøtrikken for hver ende af forbindelsesstangen (Figur 46).

   Bemærk: Den ende af forbindelsesstangen, der har den udvendige rille, har venstregevind.

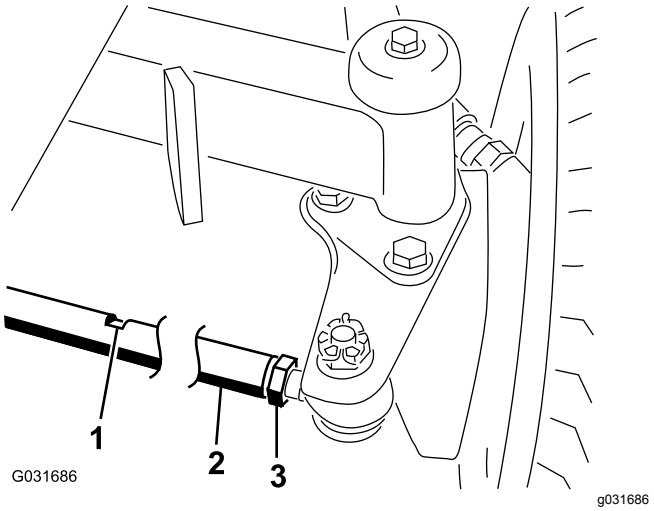

Figur 46

1. Nøglerille
2. Forbindelsesstang
3. Kontramøtrik

3. Brug nøglerillen, og drej forbindelsesstangen.
4. Mål afstanden foran og bag baghjulene ved akselhøjde.

   Bemærk: Afstanden foran baghjulene bør være mindre end 6 mm i forhold til den afstand, der måles bag hjulene.
5. Gentag denne procedure efter behov.

Vedligeholdelse af kølesystem

Kølesystem – Sikkerhed

- Indtagelse af motorkølevæske kan forårsage forgiftning. Opbevares utilgængeligt for børn og kæledyr.
- Udslip af varm kølevæske under tryk eller berøring af den varme køler og de omgivende dele kan forårsage alvorlige forbrændinger.
  - Lad altid motoren køle af i mindst 15 minutter, før kølerdækslet tages af.
  - Brug en klud, når kølerdækslet åbnes, og åbn det langsomt, så damp kan slippe ud.
- Betjen ikke maskinen, medmindre dækslerne er monteret.
- Hold fingre, hænder og tøj væk fra den roterende ventilator og drivremmen.
- Sluk for motoren, og tag nøglen ud, før der foretages vedligeholdelsesarbejde.

Kontrol af kølesystemet

Eftersynsinterval: Hver anvendelse eller dagligt—Kontroller kølevæskestanden i ekspansionsbeholderen og fjern snavs fra filteret, oliekøleren og forsiden af køleren.

Kølesystemet er fyldt med en 50/50-opløsning af vand og permanent ethylenglycol-frostvæske. Kølesystemets kapacitet er 9,5 l.

⚠ FARE

De roterende ventilatorer og drivremme kan forvolde personskade.

- **Betjen ikke maskinen, uden at dækslerne er monteret.**
- **Hold fingre, hænder og tøj væk fra den roterende ventilator og drivremmen.**
- **Sluk for motoren, og tag nøglen ud, før der foretages vedligeholdelsesarbejde.**

⚠ FORSIGTIG

Hvis motoren har kørt, kan varm kølevæske under tryk slippe ud og forårsage forbrændinger.

- **Tag ikke kølerdækslet af, når motoren kører.**
- **Brug en klud, når kølerdækslet åbnes, og åbn det langsomt, så damp kan slippe ud.**

1. Kontroller kølevæskestanden i ekspansionsbeholderen (Figur 47).

   Bemærk: Væskestanden skal ligge mellem mærkerne på siden af beholderen.

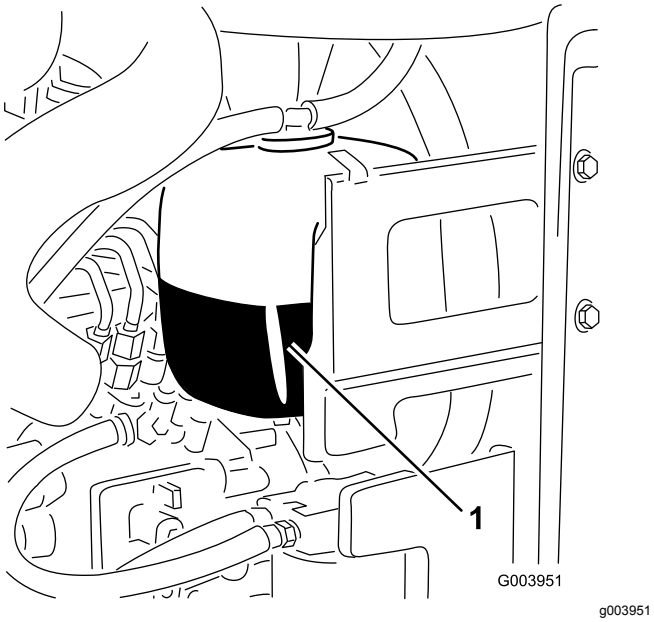

Figur 47

1. Ekspansionsbeholder

2. Hvis kølevæskestanden er lav, skal du fjerne dækslet til ekspansionsbeholderen og fylde systemet op. **Fyld ikke for meget på.**
3. Monter dækslet til ekspansionsbeholderen.

Fjernelse af snavs fra kølesystemet

1. Drej nøglen i kontakten til positionen OFF (fra), og tag nøglen ud.
2. Rengør motorområdet grundigt for alt snavs.
3. Lås klemmen op, og drej kølergitteret for at åbne det (Figur 48).

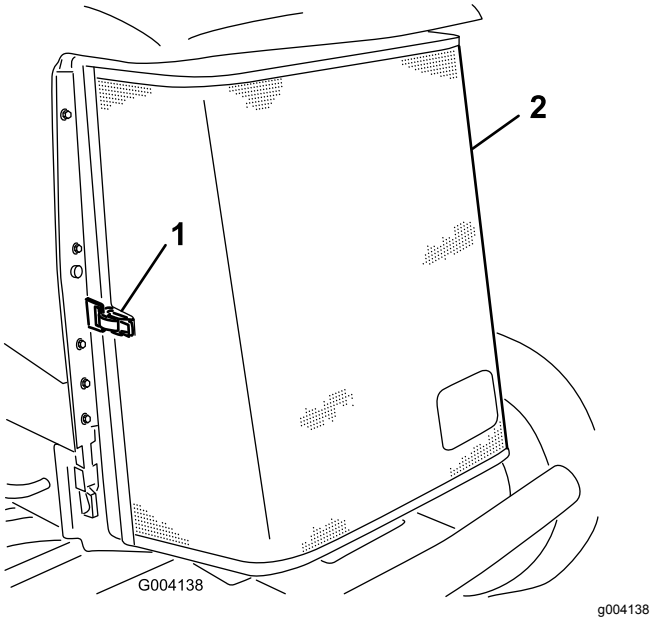

Figur 48

1. Bagskærmens låsehåndtag
2. Bageste kølergitter

4. Rengør kølergitteret grundigt med trykluft.
5. Drej låsehåndtagene indad, så oliekøleren løsgøres (Figur 49).

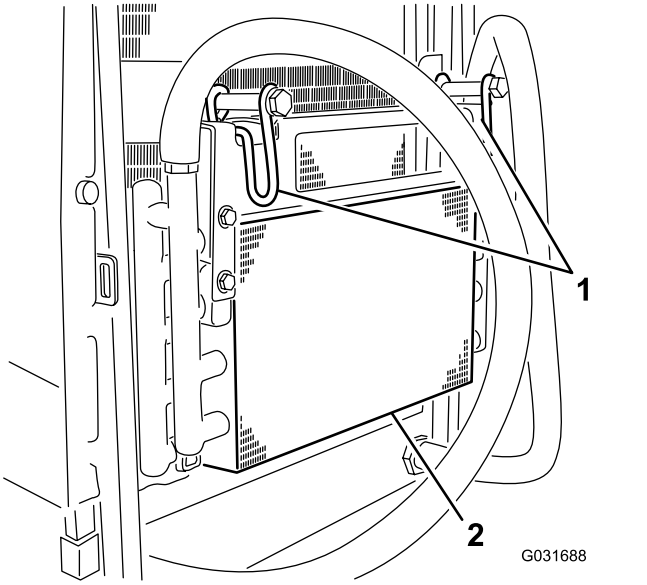

Figur 49

1. Oliekølerlåsehåndtag
2. Oliekøler

6. Rengør begge sider af oliekøler og køler (Figur 50) grundigt med trykluft.

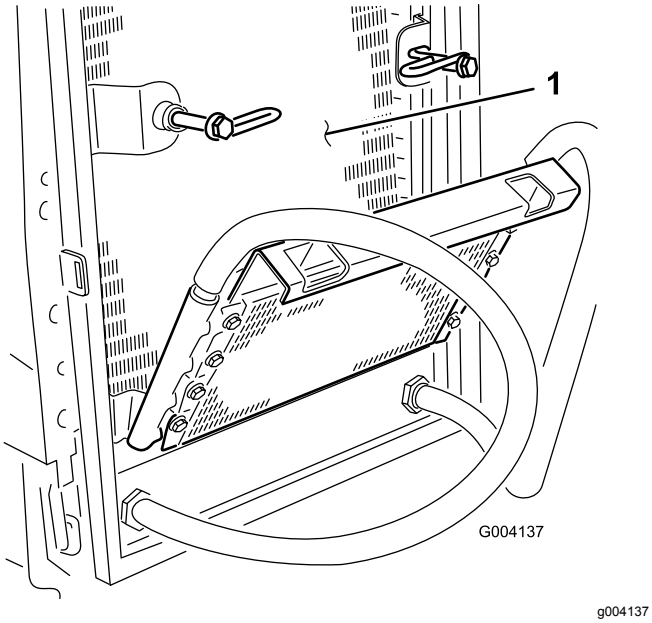

Figur 50

1. Køler

7. Drej oliekøleren tilbage på plads, og fastgør den med låsehåndtagene.
8. Luk kølergitteret, og fastgør låsen.

Vedligeholdelse af bremser

Justering af parkerings-bremserne

Juster bremserne, hvis bremsepedalen har mere end 2,5 cm fri vandring (Figur 51), eller hvis mere fastholdelseskraft er påkrævet. Fri vandring angiver den afstand, som bremsepedalen kan flyttes, før du mærker bremsemodstand.

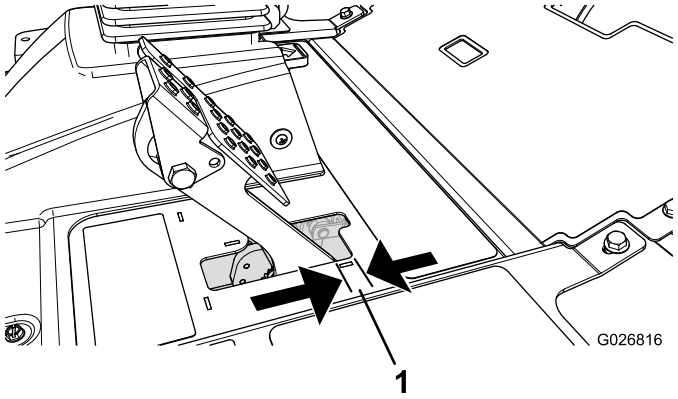

Figur 51

1. Fri vandring

Bemærk: Brug hjulmotorspillerummet til at rokke tromlerne frem og tilbage, så det sikres, at tromlerne er fri før og efter justeringen.

1. Tilspænd bremserne for at reducere bremsepedalernes frie vandring ved at løsne den forreste møtrik på bremsekablets gevindende (Figur 52).

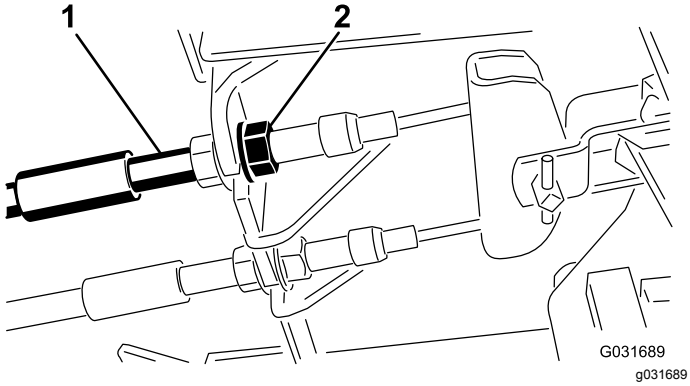

Figur 52

1. Bremsekabler
2. Forreste møtrikker

2. Tilspænd den bageste møtrik for at flytte kablet bagud, indtil bremsepedalerne har 6,3 til 12,7 mm fri vandring (Figur 51), før hjulene låser.

3. Tilspænd de forreste møtrikker, og sørg for, at begge kabler aktiverer bremserne på samme tid. Sørg for, at kabelrøret ikke drejer under tilspændingsproceduren.

Justering af parkeringsbremsens lås

Hvis parkeringsbremsen ikke aktiveres og låser, er det nødvendigt at justere bremsepedalen.

1. Løsn de 2 skruer, der fastgør parkeringsbremsepalen på stellet (Figur 53).

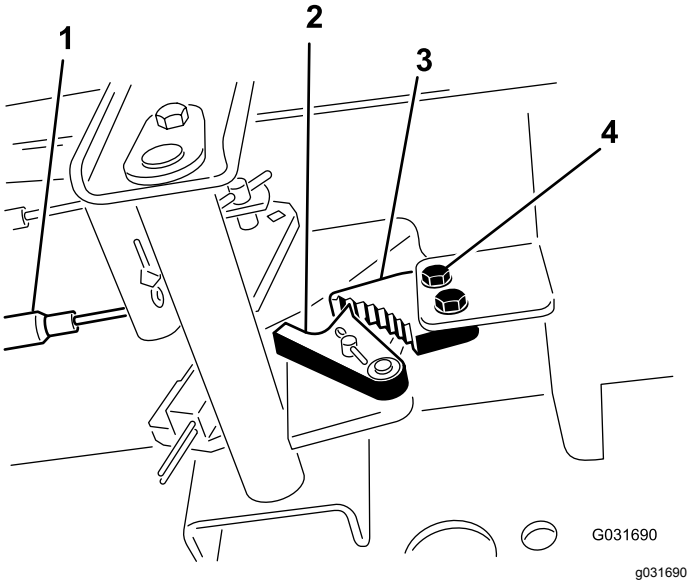

Figur 53

1. Bremsekabler
2. Bremselås
3. Parkeringsbremsepal
4. Skruer (2)

2. Tryk parkeringsbremsepedalen frem, indtil parkeringsbremselåsen kobler helt ind på bremsepalen (Figur 53).
3. Spænd de to skruer, så justeringen fastlåses.
4. Træd på bremsepedalen for at deaktivere parkeringsbremsen.
5. Kontroller justeringen, og juster efter behov.

Vedligeholdelse af remme

Stramning af generatorremmen

1. Åbn motorhjelmen.
2. Kontroller generatorremmens tilspænding ved at trykke den ned (Figur 54) midt mellem generatoren og krumtapakslen med en belastning på 10 kg.

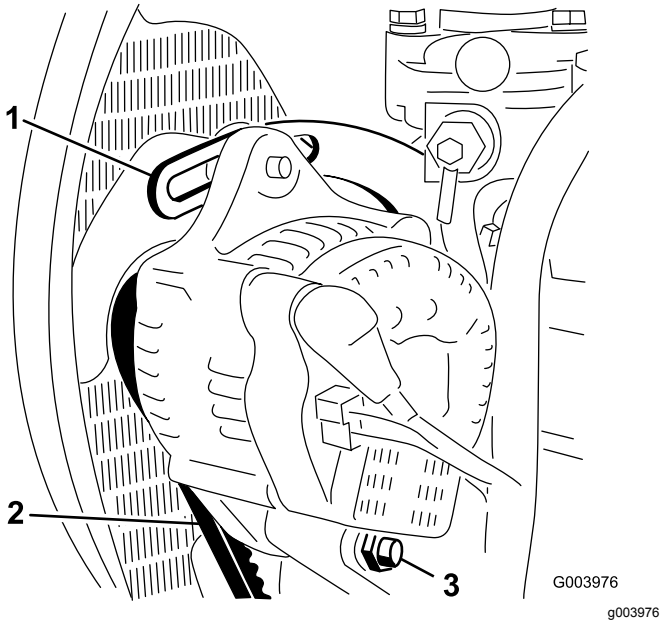

Figur 54

1. Afstiver
2. Generatorrem
3. Drejebolt

Bemærk: Remmen skal afbøje 11 mm.

3. Hvis afbøjningen er forkert, så gå videre til trin 4. Fortsæt driften, hvis den er korrekt.
4. Løsn den bolt, der fastholder afstiveren til motoren (Figur 54), den bolt, der fastholder generatoren til afstiveren, og drejebolten.
5. Indfør en løftestang mellem generatoren og motoren, og lirk generatoren udad.
6. Når den korrekte stramning er opnået, skal du stramme generatoren, afstiveren og drejeboltene for at fastlåse justeringen.

Vedligeholdelse af hydrauliksystem

Hydrauliksystem – Sikkerhed

- Søg straks lægehjælp, hvis der sprøjtes væske ind under huden. Væske sprøjtet ind under huden skal fjernes kirurgisk inden for nogle få timer af en læge.
- Sørg for, at alle slanger og rør til hydraulikvæske er i god stand, og at alle hydrauliske forbindelser og fittings slutter tæt, før der sættes tryk på det hydrauliske system.
- Hold din krop og hænder væk fra splithulslækager eller dyser, der sprøjter højtrykshydraulikvæske ud.
- Brug pap eller papir til at finde eventuelle hydrauliklækager.
- Tag hele trykket af det hydrauliske system, før der udføres arbejde på det.

Kontrol af hydraulikvæske-standen

Eftersynsinterval: Hver anvendelse eller dagligt

Maskinens beholder leveres fra fabrikken med ca. 56,7 liter hydraulikvæske af høj kvalitet. Følgende udskiftningsvæske anbefales:

Toro Premium All Season Hydraulic Fluid (fås i spande med 18,9 liter eller tromler med 208 liter. Reservedelsnumrene kan findes i *reservedelskataloget* eller kan fås hos din Toro-forhandler).

Alternative væsker: Såfremt Toro-væsken ikke kan fås, kan man anvende andre væsker, forudsat at de overholder alle følgende materialeegenskaber og branchespecifikationer. Vi anbefaler ikke brug af syntetisk væske. Spørg din smøremiddelforhandler til råds for at finde frem til et tilfredsstillende produkt.

Bemærk: Brug kun produkter fra producenter med et godt omdømme. Toro påtager sig intet ansvar for skader opstået som følge af brug af forkerte alternative væsker.

Slidhæmmende hydraulikvæske med højt viskositetsindeks/lavt flydepunkt, ISO VG 46

Materialeegenskaber:

Viskositet, ASTM D445	cSt ved 40°C 44 til 48cSt ved 100°C 7,9 til 8,5
Viskositetsindeks ASTM D2270	140:160
Flydepunkt, ASTM D97	-37 °C til -45 °C

Branchespecifikationer:

Vickers I-286-S (kvalitetsniveau), Vickers M-2950-S (kvalitetsniveau), Denison HF-0

Vigtigt: **ISO VG 46 Multigrade-væsken har vist sig at give den optimale ydeevne under meget forskellige temperaturforhold. Til drift ved konstant høje omgivende temperaturer, 18 °C til 49 °C, kan ISO VG 68-hydraulikvæske give en bedre ydeevne.**

Premium bionedbrydelig hydraulikvæske – Mobil EAL EnviroSyn 46H

Vigtigt: **Mobil EAL EnviroSyn 46H er den eneste syntetiske bionedbrydelige væske godkendt af Toro. Væsken er kompatibel med elastomerne anvendt i Toro-hydrauliksystemer og egnet til en lang række temperaturforhold. Denne væske er kompatibel med traditionelle mineralolier, men til maksimal bionedbrydelighed og ydeevne skal hydrauliksystemet skylles grundigt igennem med traditionel væske. Olien fås i beholdere med 19 l eller tromler med 208 l fra Mobil-forhandleren.**

Bemærk: Mange hydraulikvæsker er næsten farveløse, og det kan derfor være svært at få øje på lækager. Der kan fås et rødt tilsætningsstof til hydraulikolien i flasker med 20 ml. 1 flaske er nok til 15 til 23 l hydraulikolie. Bestil delnr. 44-2500 fra din Toro-forhandler.

1. Anbring maskinen på en plan flade, sænk klippeskjoldene, og drej nøglen i kontakten til positionen OFF (fra).
2. Kontroller hydraulikvæskestanden (Figur 55).

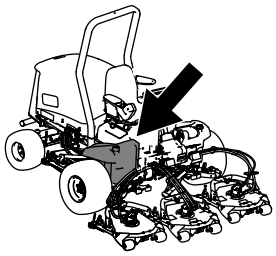

g194205

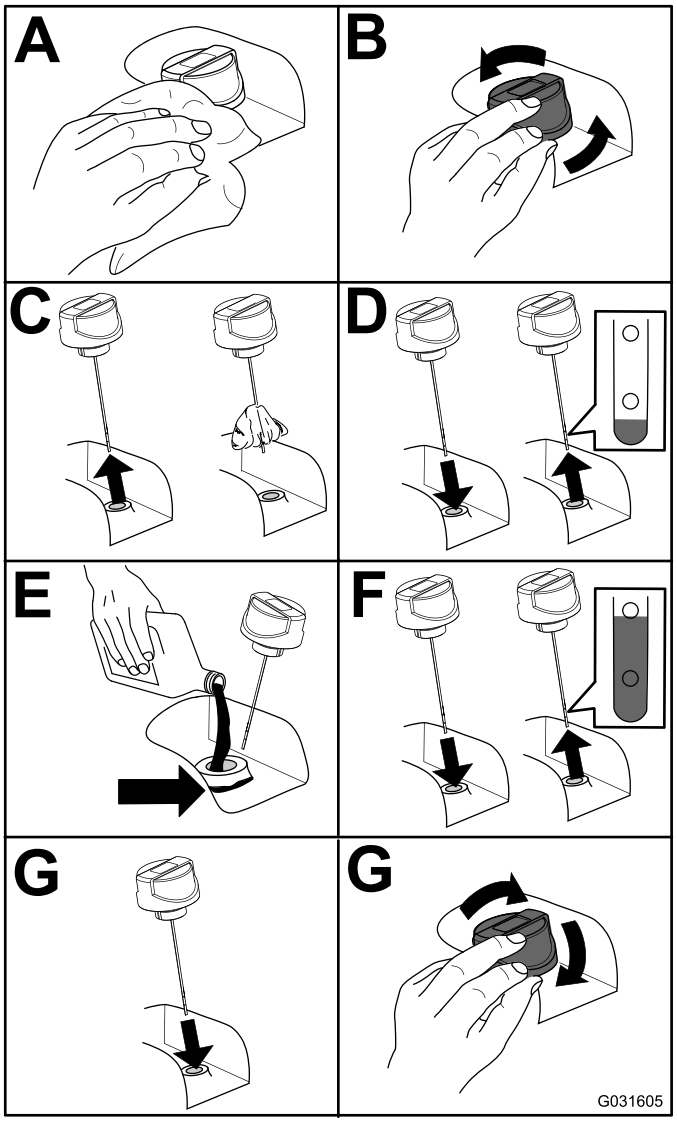

g031605

Figur 55

Udskiftning af hydraulikvæsken

Eftersynsinterval: For hver 800 timer

Hvis væsken bliver forurenet, skal du kontakte din Toro-forhandler, eftersom systemet skal skylles ud. Forurenet væske ser mælkeagtig eller sort ud sammenlignet med ren olie.

1. Drej nøglen i kontakten til positionen OFF (fra), og løft motorhjelmen.
2. Anbring en stor bakke under stykket, der sidder i bunden af hydraulikvæskebeholderen (Figur 56).

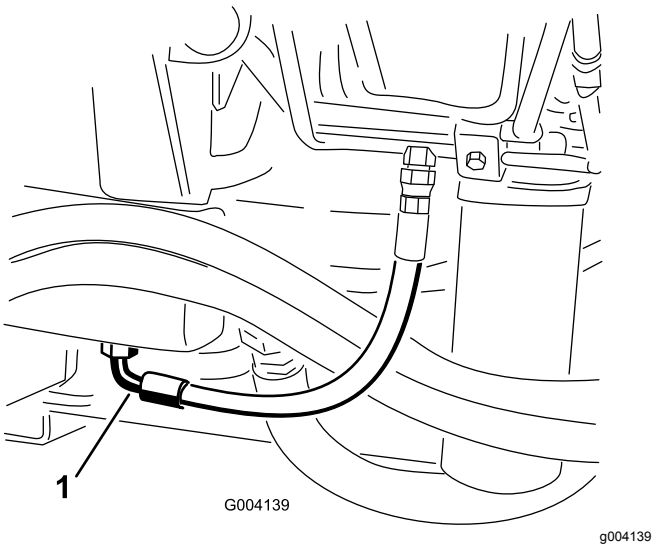

g004139

Figur 56

1. Slange

3. Tag slangen af stykkets bund og lad hydraulikvæsken løbe ned i bakken.
4. Monter slangen igen, når der ikke løber mere hydraulikvæske ud.
5. Fyld beholderen op med ca. 56,7 l hydraulikvæske. Se Udskiftning af hydraulikvæsken (side 52)..

   Vigtigt: **Brug kun de angivne hydraulikvæsker. Andre væsker kan beskadige systemet.**
6. Sæt beholderens dæksel på.
7. Drej nøglen i kontakten til positionen ON (til) for at starte motoren, brug alle de hydrauliske betjeningsanordninger til at fordele hydraulikvæsken gennem hele systemet, og foretag lækagekontrol.
8. Drej nøglen i kontakten til positionen OFF (fra).
9. Kontroller hydraulikvæskestanden, og påfyld nok til at hæve niveauet til Full-mærket på målepinden.

Vigtigt: **Fyld ikke for meget på.**

Udskiftning af hydraulikfiltrene

Hydrauliksystemet er udstyret med en indikator for eftersynsintervaller (Figur 57). Kig på indikatoren, mens motoren kører. Den bør være i det grønne område. Hvis indikatoren er i det røde område, skal hydraulikfiltrene udskiftes.

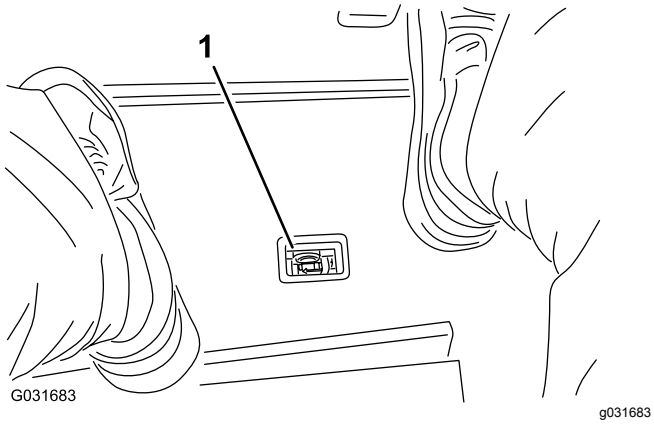

Figur 57

1. Tilstopningsindikator for hydraulikfilter

Vigtigt: **Brug af andre filtertyper kan annullere garantien på visse dele.**

1. Anbring maskinen på en plan flade, sænk klippeskjoldene, drej nøglen i kontakten til positionen OFF (fra), aktiver parkeringsbremsen, og tag nøglen ud.
2. Udskift begge hydraulikfiltre (Figur 58).

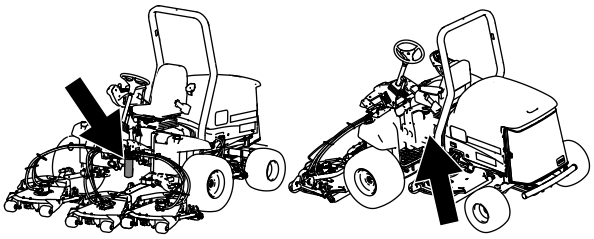

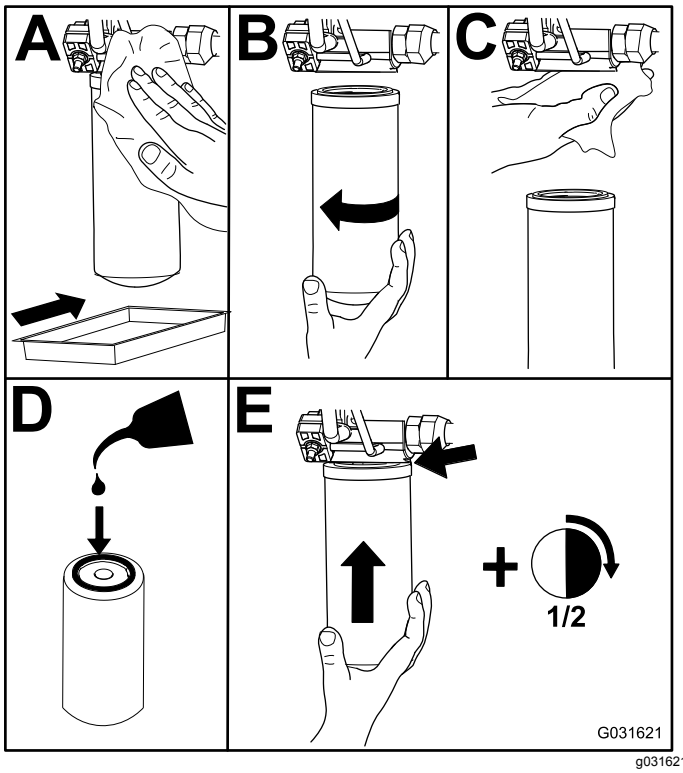

Figur 58

3. Drej nøglen i kontakten til positionen ON (til) for at starte motoren, og lad den køre i ca. 2 minutter for at lukke luft ud af systemet.
4. Drej nøglen i kontakten til positionen OFF (fra), og foretag lækagekontrol.

Kontrol af hydraulikrør og -slanger

Eftersynsinterval: Hver anvendelse eller dagligt

Foretag alle nødvendige udbedringer før drift.

⚠ ADVARSEL

Hydraulikvæske, der slipper ud under tryk, kan trænge ind i huden og dermed forårsage personskader.

- **Sørg for, at alle slanger og rør til hydraulikvæske er i god stand, og at alle hydrauliske forbindelser og fittings slutter tæt, før der sættes tryk på hydrauliksystemet.**
- **Hold din krop og hænder væk fra splithulslækager eller dyser, der sprøjter højtrykshydraulikvæske ud.**
- **Brug pap eller papir til at finde eventuelle hydrauliklækager.**
- **Tag hele trykket af det hydrauliske system, før der udføres arbejde på det.**
- **Søg straks lægehjælp, hvis der sprøjtes væske ind under huden.**

Afprøvning af hydrauliksystemets tryk

Brug hydrauliksystemets testporte til at teste trykket i de hydrauliske kredsløb. Kontakt en autoriseret Toro-forhandler for at få assistance.

Hydrauliske magnetventilers funktioner

I skemaet nedenfor vises og beskrives magnetventilernes forskellige funktioner i hydraulikmanifolden. Hver eneste magnetventil skal være aktiveret, for at funktionen kan udføres.

Magnetventil	Funktion
PRV2	Frontklippekredsløb
PRV1	Bagklippekredsløb
PRV	Hæv/sænk klippeskjolde
S1	Sænk klippeskjolde
S2	Sænk klippeskjolde

Vedligeholdelse af klippeenhederne

Adskillelse af klippeenheden fra traktionsenheden

1. Anbring maskinen på en plan flade, sænk klippeenhederne til jorden, drej nøglen i kontakten til positionen OFF (fra), og aktiver parkeringsbremsen.
2. Frakobl og fjern hydraulikmotoren fra klippeenheden (Figur 59). Tildæk spindlens top for at forhindre kontaminering.

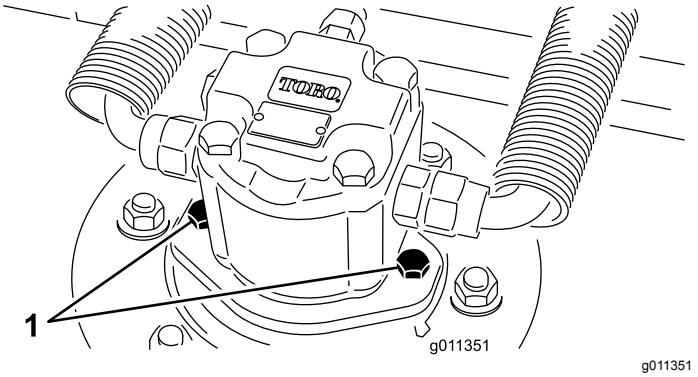

Figur 59

1. Motormonteringsskruer

3. Fjern ringstiften, der fastgør klippeskjoldets bæreramme til løftearmens drejetap (Figur 60).

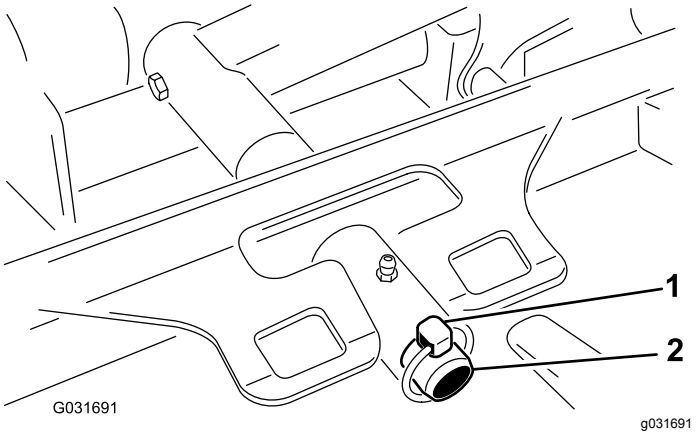

Figur 60

1. Ringstift
2. Løftearmens drejetap

4. Rul klippeenheden væk fra traktionsenheden.

Montering af klippeenhederne på traktionsenheden

1. Anbring maskinen på en plan flade, og drej nøglen i kontakten til positionen OFF (fra).
2. Anbring klippeenheden på plads foran traktionsenheden.
3. Skyd skjoldets bærerramme over på løftearmens drejetap, og fastgør den med ringstiften (Figur 60).
4. Installer hydraulikmotoren på klippeskjoldet (Figur 59). Sørg for, at O-ringen er på plads og ikke beskadiget.
5. Indfedt spindlen.

Serviceeftersyn af frontrullen

Efterse frontrullen for slitage, overdreven slingren, eller om den binder. Reparer eller udskift rullen eller komponenterne, hvis disse problemer er til stede.

Afmontering af frontrullen

1. Fjern rullemonteringsbolten (Figur 61).
2. Indsæt uddriveren gennem enden af rullehuset, og driv det modsat siddende leje ud ved at slå let forskellige steder på den modsatte side af lejets inderste løbering. En kant på 1,5 mm af den inderste løbering bør være blotlagt.

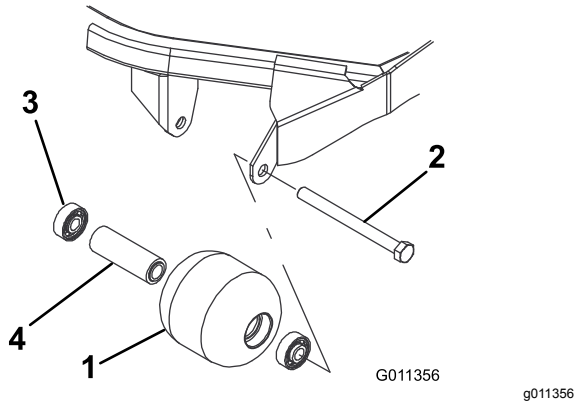

Figur 61

1. Frontrulle
2. Monteringsbolt
3. Leje
4. Lejeafstandsklods

3. Skub det andet leje ud i pressen.
4. Efterse rullehuset, lejerne og lejeafstandsklodsen for skader (Figur 61). Udskift beskadigede komponenter, og saml dem.

Montering af frontrullen

1. Tryk det første leje ind i rullehuset (Figur 61). Tryk kun på den yderste løbering eller lige meget på den inderste og den yderste løbering.
2. Indsæt afstandsklodsen (Figur 61).
3. Tryk det andet leje ind i rullehuset (Figur 61), idet du trykker lige meget på den inderste og den yderste løbering, indtil den inderste løbering berører afstandsklodsen.
4. Monter rullesamlingen i klippeenhedens ramme.
5. Kontroller, at der er en afstand på højst 1,5 mm mellem rullesamlingen og rullemonteringsbeslagene på klippeenhedens ramme. Hvis afstanden er over 1,5 mm, skal du montere nok spændeskiver med en diameter på ⅝" til at opfange slækket.

   Vigtigt: **Fastgørelse af rullesamlingen med en afstand, der er større end 1,5 mm, skaber en sidebelastning på lejet og kan føre til for tidligt lejesvigt**
6. Tilspænd monteringsbolten med et moment på 108 Nm.

Vedligeholdelse af skæreknivene

Skæreknivssikkerhed

En slidt eller beskadiget skærekniv kan gå itu, og et stykke af den kan blive kastet mod dig eller omkringstående, hvilket kan forårsage alvorlige eller livsfarlige kvæstelser.

- Efterse jævnligt skærekniven for slid og skader.
- Vær forsigtig, når du efterser skæreknivene. Pak skæreknivene ind, eller bær handsker, og vær forsigtig når du efterser skæreknivene. Du må kun udskifte eller slibe skæreknivene. De må aldrig rettes ud eller svejses.
- På maskiner med mange skæreknive skal du være meget forsigtig, da én skæreknivs rotation kan få andre skæreknive til at rotere.

Serviceeftersyn af skæreknivsniveauet

Rotorklippeskjoldet er forindstillet fra fabrikken til en klippehøjde på 5 cm og en skæreknivhældning på 7,9 mm. Venstre og højre højder er også forindstillet til inden for ± 0,7 mm fra hinanden.

Klippeskjoldet er designet til at modstå knivstød uden deformation af kammeret. Hvis du rammer en fast genstand, skal du efterse skærekniven for skader og sørge for, at skæreknivniveauet er nøjagtigt.

Eftersyn af skæreknivniveauet

1. Fjern hydraulikmotoren fra klippeskjoldet, og fjern klippeskjoldet fra traktoren.
2. Anvend et hejseapparat (eller mindst to personer), og anbring klippeskjoldet på et fladt bord.
3. Marker den ene ende af skærekniven med en malerpen eller filtpen. Brug denne ende af skærekniven til at kontrollere alle højder.
4. Anbring skæret på den afmærkede ende af skærekniven på kl. 12 (lige ud i klipperetningen) (Figur 62), og mål højden fra bordet til skæreknivens skær.

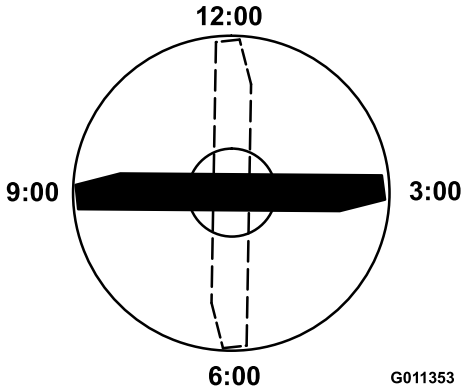

g011353

Figur 62

5. Drej skæreknivens afmærkede ende til kl. 3 og kl. 9 (Figur 62), og mål højderne.
6. Sammenlign højden målt kl. 12 med indstillingen for klippehøjden. Den bør være inden for 0,7 mm. Kl. 3- og kl. 9-højderne bør være 1,6-6,0 mm højere end kl. 12-indstillingen og inden for 1,6-6,0 mm fra hinanden.

Bemærk: Fortsæt til Justering af skæreknivniveauet (side 56), hvis en af disse målinger ikke er inden for specifikationerne.

Justering af skæreknivniveauet

Begynd med justeringen foran (skift ét beslag ad gangen).

1. Fjern klippehøjdebeslaget (foran, venstre eller højre) fra skjoldrammen (Figur 63).
2. Juster afstandsstykkerne på 1,5 mm og/eller afstandsstykket på 0,7 mm mellem skjoldrammen og beslaget for at opnå den ønskede højdeindstilling (Figur 63).

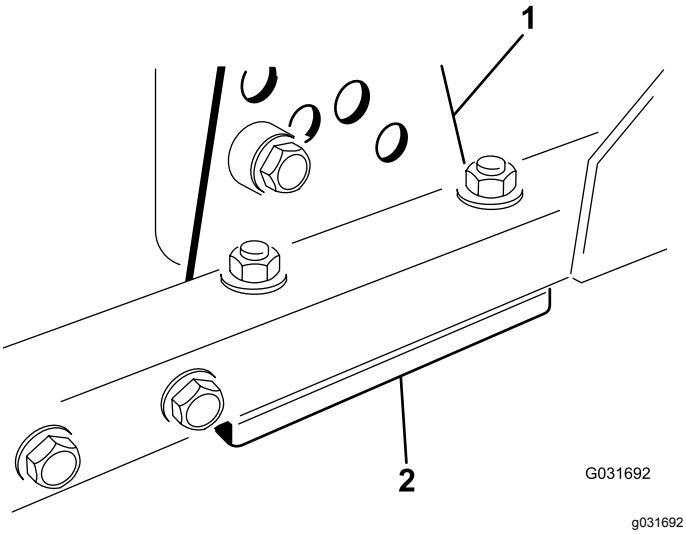

g031692

Figur 63

1. Klippehøjdebeslag
2. Afstandsstykker

3. Monter klippehøjdebeslaget på skjoldrammen med de resterende afstandsstykker samlet under klippehøjdebeslaget.
4. Fastgør unbrakobolten/afstandsklodsen og flangemøtrikken.

   Bemærk: Unbrakobolten/afstandsstykket holdes sammen med gevindlåseklæbemiddel for at forhindre afstandsstykket i at falde ned i skjoldrammen.
5. Kontroller kl. 12-højden, og juster igen om nødvendigt.
6. Afgør, om kun et eller begge (højre og venstre) klippehøjdebeslag skal justeres. Hvis kl. 3- eller kl. 9-siden er 1,6-6,0 mm højere end den nye fronthøjde, er ingen justering nødvendig for den side. Juster den anden side til inden for 1,6-6,0 mm af den korrekte side.
7. Juster højre og/eller venstre klippehøjdebeslag ved at gentage trin 1 til 3.
8. Fastgør bræddeboltene og flangemøtrikkerne.
9. Kontroller kl. 12-, 3- og 9-højderne igen.

Afmontering og montering af en skærekniv

Udskift skærekniven, hvis den rammer en massiv genstand, eller hvis den er ude af balance eller bøjet. Brug altid originale Toro-knive for at sikre optimal sikkerhed og ydeevne. Brug aldrig skæreknive, der er fremstillet af andre producenter, da de kan være farlige at bruge.

1. Hæv klippeskjoldet til den højeste position, drej nøglen i tændingen til positionen OFF (Fra), og aktiver parkeringsbremsen. Bloker klippeskjoldet for at forhindre, at det falder ned ved et uheld.
2. Tag fat i enden af skærekniven med en klud eller en tyk handske. Fjern knivbolten, antiskalperingsskålen og skærekniven fra spindelakslen (Figur 64).

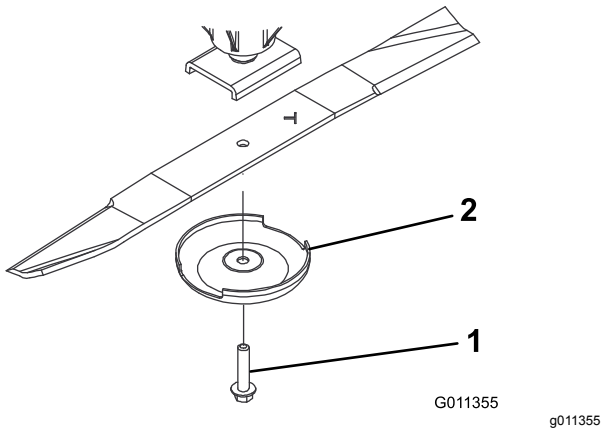

Figur 64

1. Skæreknivsbolt
2. Antiskalperingsskål

3. Monter skærekniven, så seglet vender mod klippeskjoldet, sammen med antiskalperingskoppen og skæreknivsbolten (Figur 64). Spænd skæreknivsbolten til 115 til 149 N·m.

Eftersyn og slibning af skærekniven

1. Hæv klippeskjoldet til den højeste position, drej nøglen i tændingen til positionen OFF (Fra), og aktiver parkeringsbremsen.
2. Bloker klippeskjoldet for at forhindre, at det falder ned ved et uheld.
3. Undersøg omhyggeligt skæreknivens skær, især der hvor den flade side og den buede side mødes (Figur 65).

   Bemærk: Da sand og slibematerialer kan slide det metal, der forbinder den flade og den buede side af skærekniven, væk, skal skærekniven kontrolleres, før maskinen anvendes.
4. Hvis der opdages tegn på slitage (Figur 65), skal skærekniven udskiftes. Se Afmontering og montering af en skærekniv (side 57).

⚠ FARE

Hvis skærekniven får lov til at blive slidt, vil der danne sig en slids mellem seglen og den flade del af skærekniven (Figur 64). Før eller siden kan et stykke af skærekniven knække af og blive slynget ud fra husets underside, hvilket muligvis kan medføre alvorlig personskade for dig eller omkringstående personer.

- **Efterse jævnligt skærekniven for slid og skader.**
- **Udskift altid en slidt eller beskadiget skærekniv.**

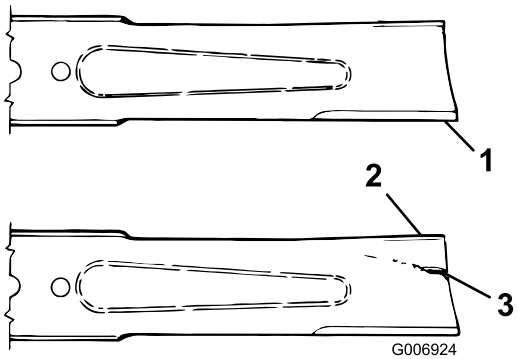

g006924

Figur 65

1. Skær
2. Segl
3. Slitage/rille/revne

5. Undersøg alle skæreknivenes skær. Slib skærene, hvis de er sløve eller hakkede. Slib kun toppen af skærekanten, og bevar den oprindelige klippevinkel for at sikre, at kniven er skarp (Figur 66).
6. Hvis skæret er sløvt eller hakket, må kun oversiden af det slibes, mens den oprindelige klippevinkel bevares. (Figur 66).

   Bemærk: Skærekniven bevarer balancen, hvis der fjernes samme mængde metal på begge skær.



g006926

Figur 66

1. Slib kun i denne vinkel

7. Læg skærekniven på en plan flade, og efterse enderne for at kontrollere, at skærekniven er lige og parallel.

Bemærk: Placer skæreknivens ender lidt lavere end midten, og skæret lavere end skæreknivens bagkant. Denne skærekniv vil give en klipning i god kvalitet og kræver minimal kraft fra motoren. En skærekniv, som har højere ender end midten af skærekniven, eller hvis skæret er højere end bagkanten af skærekniven, er derimod skæv eller bøjet og skal udskiftes.

8. Monter skærekniven, så seglet vender mod klippeskjoldet sammen med antiskalperingskoppen og skæreknivsbolten. Tilspænd skæreknivsbolten til et moment på 115 til 149 N·m.

Opbevaring

Klargøring af maskinen til opbevaring

Forberedelse af traktionsenheden

1. Rengør traktionsenheden, klippeenhederne og motoren grundigt.
2. Kontrol af dæktrykket. Pump alle traktionsenhedens dæk op til 0,83 til 1,03 bar.
3. Kontroller, at der ikke er løse dele, som skal være fastspændte, og efterspænd dem om nødvendigt.
4. Smør alle fedtfittings og drejepunkter. Tør overskydende smøremiddel af.
5. Slib let med sandpapir, og benyt pletreparationslak på lakerede områder, som er blevet ridsede, har været udsat for stenslag eller har rustpletter. Reparer eventuelle buler i metalkarrosseriet.
6. Udfør service på batteriet og kablerne som beskrevet herunder:
   A. Fjern batteriklemmerne fra batteripolerne.

      Bemærk: Frakobl altid minuspolen først og pluspolen sidst. Tilslut altid pluspolen først og minuspolen sidst.

   B. Rengør batteriet, klemmerne og polerne med en stålbørste og en opløsning med tvekulsurt natron.
   C. For at forebygge korrosion skal batteriets poler og kabelforbindelserne smøres med Grafo 112X-fedt (Toro delnr. 505-47) eller vaseline.
   D. Genoplad langsomt batteriet hver 60. dag i 24 timer for at forhindre blysulfatering af batteriet.

Klargøring af motoren

1. Aftap motorolien fra oliesumpen, og sæt bundproppen i igen.
2. Fjern og bortskaf oliefilteret. Sæt et nyt oliefilter i.
3. Genfyld oliesumpen med den oplyste mængde motorolie.
4. Drej nøglen i kontakten til positionen ON (til) for at starte motoren, og lad den køre i tomgang i ca. 2 minutter.
5. Drej nøglen i kontakten til positionen OFF (fra).
6. Dræn alt brændstof helt ud af brændstoftanken, rørene og brændstoffilter/vandudskillerenheden.
7. Skyl brændstoftanken med frisk, rent dieselbrændstof.
8. Fastgør alle brændstofsystemets fittinger.
9. Rengør og efterse luftfilterenheden grundigt.
10. Forsegl luftfilterindtaget og udstødningsåbningen med vejrbestandig tape.
11. Kontroller frostvæskebeskyttelsen, og påfyld den nødvendige opløsning for den forventede minimumstemperatur i dit område.

Opbevaring af klippeenhederne

Hvis en klippeenhed er adskilt fra traktionsenheden i længere tid, skal du montere en spindelprop i spindlens top for at beskytte spindlen mod støv og vand.

Bemærkninger:

Bemærkninger:

Europæisk erklæring om beskyttelse af privatlivets fred

De oplysninger, som Toro indsamler
Toro Warranty Company (Toro) respekterer dit privatliv. For at vi kan behandle dit garantikrav og kontakte dig i tilfælde af en produkttilbagekaldelse, beder vi dig dele visse oplysninger med os, enten direkte eller gennem din lokale Toro-virksomhed eller -forhandler.

Toros garantisystem hostes på servere i USA, hvor love om beskyttelse af privatlivets fred muligvis ikke yder samme beskyttelse, som gælder i dit land.

VED AT DELE DINE PERSONLIGE OPLYSNINGER MED OS GIVER DU DIT SAMTYKKE TIL BEHANDLING AF DINE PERSONLIGE OPLYSNINGER SOM BESKREVET I DENNE ERKLÆRING OM BESKYTTELSE AF PRIVATLIVETS FRED.

Toros brug af oplysninger
Toro kan bruge dine personlige oplysninger til at behandle garantikrav og kontakte dig i tilfælde af en produkttilbagekaldelse og til ethvert andet formål, som vi informerer dig om. Toro kan dele dine oplysninger med Toros søsterselskaber, forhandlere eller andre forretningspartnere i forbindelse med enhver af disse aktiviteter. Vi sælger ikke dine personlige oplysninger til andre virksomheder. Vi forbeholder os retten til at offentliggøre personlige oplysninger for at kunne overholde gældende lovgivning og efter anmodning fra relevante myndigheder med henblik på at kunne betjene vores systemer korrekt eller af hensyn til vores egen eller brugerens beskyttelse.

Opbevaring af dine personlige oplysninger
Vi opbevarer dine personlige oplysninger, så længe vi har behov for dem, til de formål, som de oprindeligt blev indsamlet til, eller til andre legitime formål (som f.eks. overholdelse af regler) eller som påkrævet af gældende lovgivning.

Toros forpligtelse i forbindelse med sikkerheden af dine personlige oplysninger
Vi tager rimelige forholdsregler for at beskytte sikkerheden af dine personlige oplysninger. Vi tager også forholdsregler for at opretholde nøjagtigheden og aktualiteten af personlige oplysninger.

Adgang til og korrigering af dine personlige oplysninger
Hvis du gerne vil gennemse eller ændre dine personlige oplysninger, kan du kontakte os pr. e-mail på legal@toro.com.

Forbrugerlovgivning i Australien

Forbrugere i Australien kan finde nærmere oplysninger om forbrugerlovgivningen i Australien i kassen eller hos den lokale Toro-forhandler.

Toros garanti

To års begrænset garanti

Fejl og produkter, der er dækket

The Toro Company og dets søsterselskab, Toro Warranty Company, garanterer i fællesskab i henhold til en aftale mellem dem, at dit Toro-produkt ("produktet") er frit for materialefejl og fejl i den håndværksmæssige udførelse i to år eller 1500 driftstimer*, hvad end der måtte indtræde først. Denne garanti gælder for alle produkter med undtagelse af dybdeluftere (se de separate garantierklæringer for disse produkter). Hvis der forekommer en fejl, som er dækket af garantien, vil vi reparere produktet uden omkostninger for dig. Dette inkluderer fejldiagnose, arbejdsløn, reservedele og transport. Denne garanti træder i kraft på den dato, produktet leveres til den person, som oprindeligt køber det i detailleddet.
* Produkt udstyret med timetæller.

Sådan får du udført service, der er dækket af garantien

Det påhviler dig at underrette produktforhandleren eller den autoriserede produktforhandler, som du har købt produktet hos, så snart du tror, der er opstået en fejl, som er dækket af garantien. Hvis du har brug for hjælp til at finde frem til en produktforhandler eller en autoriseret forhandler, eller hvis du har spørgsmål vedrørende dine rettigheder eller ansvar i henhold til garantien, kan du kontakte os her:

Toro Commercial Products Service Department
Toro Warranty Company
8111 Lyndale Avenue South
Bloomington, MN 55420-1196, USA

+1–952–888–8801 eller +1–800–952–2740
E-mail: commercial.warranty@toro.com

Ejerens ansvar

Du er som ejer af produktet ansvarlig for at udføre den vedligeholdelse og de justeringer, som er nødvendige i henhold til din *betjeningsvejledning*. Hvis du ikke udfører den nødvendige vedligeholdelse og de nødvendige justeringer, kan dette danne grundlag for at afvise en reklamation i henhold til garantien.

Genstande og fejl, der ikke er dækket

Det er ikke alle produktfejl eller funktionsfejl, der måtte opstå i garantiperioden, som udgør materialefejl eller fejl i den håndværksmæssige udførelse. Denne garanti dækker ikke følgende:

- Produktfejl, som er en følge af brug af ikke-originale Toro-reservedele eller af installation og brug af ekstra eller modificeret eller ikke-originalt Toro-tilbehør og -produkter. Der kan medfølge en separat garantierklæring fra producenten af sådanne enheder.
- Produktfejl, som er en følge af manglende udførelse af anbefalet vedligeholdelse og/eller justeringer. Undladelse af at udføre korrekt vedligeholdelse af Toro-produkterne i henhold til skemaet over anbefalet vedligeholdelse i *betjeningsvejledningen* kan danne grundlag for afvisning af et garantikrav.
- Produktfejl, der stammer fra brug af produktet på ødelæggende, uagtsom eller hensynsløs vis.
- Reservedele, som forbruges ved brug, medmindre de skønnes at være defekte. Eksempler på reservedele, som forbruges eller opbruges under normal betjening af produktet omfatter, men er ikke begrænset til, bremseklodser og -belægninger, koblingsbelægninger, skæreknive, knivcylindre, ruller og lejer (forseglede eller smørbare), bundknive, tændrør, styrehjul, lejer, dæk, filtre, remme samt visse sprøjtekomponenter såsom membraner, dyser og kontraventiler osv.
- Fejl, der forårsages af eksterne forhold. Forhold, der anses for at være eksterne forhold, omfatter, men er ikke begrænset til, vejret, opbevaringsforhold, forurening, brug af ikke-godkendte brændstoffer, kølervæsker, smøremidler, tilsætningsstoffer, gødningsmidler, vand eller kemikalier osv.
- Funktions- eller driftsfejl forårsaget af brændstoffer (f.eks. benzin, diesel eller biodiesel), der ikke overholder deres respektive branchestandarder.
- Normal støj, vibration, slid og ælde samt forringelse.
- Normalt slid omfatter, men er ikke begrænset til, beskadigelse af sæder som følge af slitage eller afslidning, slid på malede overflader, ridsede mærkater eller vinduer osv.

Reservedele

Reservedele, der planmæssigt skal udskiftet i forbindelse med nødvendig vedligeholdelse, er kun dækket af garantien i tidsrummet frem til det planmæssige tidspunkt for udskiftning af den pågældende reservedel. Reservedele, der udskiftes i henhold til denne garanti, er dækket af garantien i den originale produktgarantis løbetid og bliver Toros ejendom. Toro træffer endelig beslutning om, hvorvidt en reservedel eller en samlet enhed skal repareres eller udskiftes. Toro har ret til at bruge fabriksrenoverede reservedele til reparationer, der er dækket af garantien.

Garanti på dybdeafladnings- og litium-ion-batterier:

Dybdeafladnings- og litium-ion-batterier kan levere et samlet, specificeret antal kilowatttimer i løbet af deres levetid. Brugs-, opladnings- og vedligeholdelsesteknikker kan forlænge eller forkorte den samlede batterilevetid. I takt med at batterierne i dette produkt forbruges, vil mængden af nyttigt arbejde mellem opladningsintervaller langsomt formindskes, indtil batteriet er helt faldt. Udskiftning af slidte batterier som følge af normalt forbrug påhviler ejeren af produktet. Det kan være nødvendigt at udskifte batterier under produktets normale garantiperiode for ejerens regning. Bemærk: (kun litium-ion-batteri): Et litium-ion-batteri har en garanti, der kun dækker delen og dækker forholdsmæssigt, med start i år 3 til år 5 baseret på driftstiden og de brugte kilowatttimer. Der findes flere oplysninger i *betjeningsvejledningen*.

Omkostninger til vedligeholdelse afholdes af ejeren

Motorjustering, smøring, rengøring og polering, udskiftning af filtre, kølervæske og udførelse af anbefalet vedligeholdelse er eksempler på normal service, som Toro-produkter kræver, og omkostninger i forbindelse hermed afholdes af ejeren.

Generelle betingelser

Det eneste retsmiddel, du har til rådighed i henhold til nærværende garanti, er reparation hos en autoriseret Toro-forhandler.

Hverken The Toro Company eller Toro Warranty Company er ansvarlig for følgeskader eller indirekte eller hændelige skader i forbindelse med brugen af de Toro-produkter, der er dækket af nærværende garanti, herunder omkostninger eller udgifter til at fremskaffe erstatningsudstyr eller service i de perioder, der med rimelighed medgår i forbindelse med funktionsfejl eller manglende rådighed over produktet, mens der udføres reparationer i henhold til garantien. Bortset fra den emissionsgaranti, der er nævnt nedenfor, og kun såfremt denne måtte finde anvendelse, gives ingen anden udtrykkelig garanti. Alle underforståede garantier om salgbarhed og brugsegnethed er begrænset til denne udtrykkelige garantis varighed.

I visse stater er det ikke tilladt at fragå ansvar for hændelige og følgeskader eller at begrænse tidsrummet for en underforstået garantis varighed, så ovenstående ansvarsfragåelser og begrænsninger gælder muligvis ikke for dig. Denne garanti giver dig bestemte juridiske rettigheder, men derudover kan du også have andre rettigheder, som varierer fra stat til stat.

Bemærk vedrørende motorgaranti:

Emissionskontrolsystemet på dit produkt kan være dækket at en separat garanti, som overholder de krav, der er fastsat af det amerikanske miljøbeskyttelsesagentur (Environmental Protection Agency, EPA) og/eller rådet for luftressourcer i Californien (California Air Resources Board, CARB). De timemæssige begrænsninger, der er anført ovenfor, gælder ikke for garantien på emissionskontrolsystemet. Der henvises til garantierklæringen om motoremissionsgaranti, som er vedlagt dit produkt eller er indeholdt i motorfabrikantens dokumentation, for yderligere oplysninger.

Andre lande end USA og Canada

Kunder, som har købt Toro-produkter, der er eksporteret fra USA eller Canada, skal kontakte deres Toro-forhandler for at få en garantipolice, som gælder for deres land, provins eller stat. Såfremt du af en eller anden grund er utilfreds med din forhandlers service eller har problemer med at få oplysninger om garantien, bedes du kontakte Toro-importøren.

374-0253 Rev D

Advarselsinformation i henhold til California Proposition (erklæring) nr. 65

Hvad betyder denne advarsel?

Du kan komme ud for at se et produkt til salg, der er forsynet med et advarselsmærkat som det følgende:

WARNING: Cancer and Reproductive Harm (ADVARSEL: Kræft og forplantningsskade) – www.p65Warnings.ca.gov.

Hvad er erklæring 65?

Erklæring 65 gælder for alle selskaber, der driver virksomhed i Californien, sælger produkter i Californien, eller fremstiller produkter, der kan sælges eller indføres i Californien. Den kræver, at Californiens guvernør fører og offentliggør en liste over kemikalier, der kan forårsage kræft, fosterskader og/eller anden skade på reproduktionsevnen. Listen, der opdateres hvert år, omfatter hundredvis af kemikalier, der findes i mange hverdagsartikler. Formålet med erklæring 65 er at informere offentligheden om udsættelse for disse kemikalier.

Erklæring 65 nedlægger ikke forbud mod salg af produkter, der indeholder disse kemikalier, men kræver i stedet advarsler på samtlige produkter, al produktemballage og produktets faglitteratur. Ydermere betyder en advarsel i henhold til erklæring 65 ikke, at et produkt er i strid med produktsikkerhedsstandarder eller -krav. Faktisk har den californiske regering præciseret, at en advarsel i henhold til erklæring 65 "ikke er det samme som en lovgivningsbeslutning om, hvorvidt et produkt er 'sikkert' eller 'usikkert'." Mange af disse kemikalier er blevet anvendt i hverdagsprodukter i mange år uden dokumenteret skadevirkning. Få yderligere oplysninger på https://oag.ca.gov/prop65/faqs-view-all.

En advarsel i henhold til erklæring 65 betyder, at en virksomhed enten (1) har evalueret eksponeringen og konkluderet, at den overskrider niveauet for "ingen betydelig risiko", eller (2) har valgt at forsyne produktet med en advarsel på grund af tilstedeværelsen af et kemikalie, der er anført på førnævnte liste, uden at der er blevet gjort forsøg på at evaluere eksponeringen.

Finder denne lovgivning anvendelse overalt?

Advarsler i henhold til erklæring 65 er kun påkrævede i henhold til californisk lovgivning. Disse advarsler ses i Californien inden for en bred vifte af miljøer, herunder, men ikke begrænset til, restauranter, købmandsforretninger, hoteller, skoler og hospitaler, og på en bred vifte af produkter. Derudover tilvejebringer nogle online- og postordreforhandlere advarsler i henhold til erklæring 65 på deres websites eller i kataloger.

Hvordan måler Californiens forbundsstatslige advarsler sig med de grænser, der er underlagt regeringen i Washington?

Standarder i henhold til erklæring 65 er ofte strengere end nationale og internationale standarder. Der er en række forskellige stoffer, som kræver en advarsel i henhold til erklæring 65 ved niveauer, der ligger langt under de nationale kontrolgrænser. For eksempel ligger advarlselsstandarden for bly i henhold til erklæring 65 på 0,5 µg/dag, hvilket er langt under nationale og internationale standarder.

Hvorfor er alle produkter af samme slags ikke forsynet med advarslen?

- Produkter, der sælges i Californien, kræver mærkning i henhold til erklæring 65, mens lignende produkter, der sælges andetsteds, ikke gør.
- Hvis en virksomhed, der er involveret i en retssag under erklæring 65, indgår et forlig, kan virksomheden pålægges at anvende erklæring 65-advarsler for sine produkter, mens andre virksomheder, der fremstiller lignende produkter, muligvis ikke er underlagt sådanne krav.
- Håndhævelsen af erklæring 65 er inkonsekvent.
- Virksomheder kan undlade at forsyne deres produkter med advarsler, hvis de konkluderer, at det ikke er påkrævet i henhold til erklæring 65. Fravær af advarsler på et produkt betyder ikke, at produktet er fri for de anførte kemikalier ved lignende niveauer.

Hvorfor inkluderer Toro denne advarsel?

Toro har valgt forsyne forbrugerne med så mange oplysninger som muligt, så de kan træffe kvalificerede beslutninger om de produkter, som de køber og bruger. Toro tilvejebringer i visse tilfælde advarsler på grundlag af viden om tilstedeværelsen af ét eller flere anførte kemikalier, uden at der er blevet foretaget vurdering af eksponeringen, eftersom ikke alle de anførte kemikalier er forsynet med krav til eksponeringsgrænser. Selvom eksponeringen fra Toros produkter kan være uvæsentlig eller ligge inden for intervallet, der "ikke udgør nogen betydelig risiko", har Toro for at være på den sikre side alligevel valgt at forsyne sine produkter med advarsler i henhold til erklæring 65. Hvis Toro ikke stiller disse advarsler til rådighed, kan virksomheden desuden sagsøges af staten Californien eller af private parter, der søger at håndhæve erklæring 65, og underlægges væsentlige sanktioner.