Form No. 3424-724 Rev A

TORO®

Count on it.

Betjeningsvejledning

Plæneklipper i Z Master® Professional 6000-serien

med 122 cm, 132 cm eller 152 cm TURBO FORCE®-plæneklipper

Modelnr. 74902TE—Serienr. 403138033 og derover
Modelnr. 74919TE—Serienr. 403227085 og derover
Modelnr. 74925TE—Serienr. 403138045 og derover
Modelnr. 74942TE—Serienr. 402364843 og derover
Modelnr. 75969TE—Serienr. 403100000 og derover

Registrer dit produkt på www.Toro.com.
Oversættelse af original (DA)

CE

3424-724 A

Dette produkt overholder alle relevante EU-direktiver. Yderligere oplysninger fås på den separate produktspecifikke overensstemmelseserklæring.

Nettomotormoment: Denne maskines brutto- eller nettomotormoment er fastsat af motorfabrikanten på et laboratorium i henhold til Society of Automotive Engineers (SAE) J1940 eller J2723. Som følge af de ændringer, der er foretaget for at overholde diverse sikkerheds-, emissions- og driftskrav, vil det reelle motormomentet på denne plæneklippertype være betydeligt lavere.

Se de oplysninger fra motorproducenten, som følger med maskinen.

⚠ ADVARSEL

CALIFORNIEN
Advarsel i henhold til erklæring nr. 65

Udstødningsgassen fra dette produkt indeholder kemikalier, der ifølge staten Californien er kræftfremkaldende samt giver fødselsskader eller andre forplantningsskader.

Batteripoler og tilbehør indeholder bly og blysammensætninger, som ifølge staten Californien er kræftfremkaldende og forårsager forplantningsskader. Vask hænder efter håndtering.

Brug af dette produkt kan medføre eksponering over for kemikalier, der ifølge staten Californien er kræftfremkaldende og giver medfødte defekter eller andre forplantningsskader.

Indledning

Denne plænetraktor med roterende skæreknive er beregnet til brug af professionelle, ansatte operatører. Den er primært beregnet til klipning af græs på velholdte plæner på private eller kommercielle ejendomme. Den er ikke beregnet til at klippe krat eller til landbrugsformål.

Læs denne vejledning omhyggeligt, så du kan lære at betjene og vedligeholde produktet korrekt samt undgå person- og produktskade. Det er dit ansvar at betjene produktet korrekt og sikkert.

Du kan kontakte Toro direkte på www.Toro.com for at få materialer om produktsikkerhed og oplæring i betjening, oplysninger om tilbehør, hjælp til at finde en forhandler eller for at registrere dit produkt.

Få adgang til *betjeningsvejledningen*, komplette garantioplysninger eller registrering af dit produkt ved hjælp af QR-koden eller på www.Toro.com. Du kan også ringe til os på 1-888-384-9939 for at anmode om en skriftlig kopi af produktgarantien.

Når du har brug for service, originale Toro-dele eller yderligere oplysninger, bedes du kontakte en autoriseret serviceforhandler eller Toros kundeservice samt have produktets model- og serienummer parat. Figur 1 angiver, hvor model- og serienummeret er placeret på produktet. Skriv numrene, hvor der er gjort plads til dette.

Vigtigt: **Scan QR-koden (hvis udstyret hermed) på serienummermærkaten med din mobilenhed for at få adgang til oplysninger om garanti, reservedele og andre produktoplysninger.**

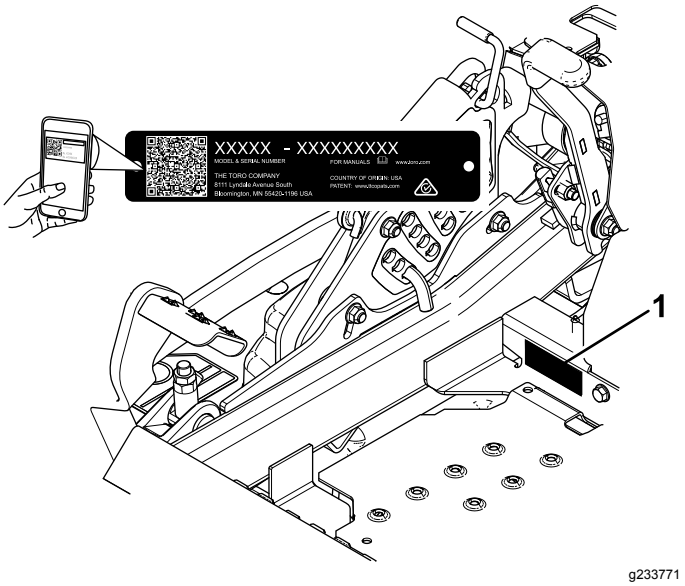

Figur 1

1. Model- og serienummerets placering

Modelnr. _____

Serienr. _____

Denne vejledning advarer dig om mulige farer og giver dig særlige sikkerhedsoplysninger ved hjælp af advarselssymbolet (Figur 2), der angiver en fare, som kan forårsage alvorlig personskade eller død, hvis du ikke følger de anbefalede forholdsregler.

g000502

Figur 2
Advarselssymbol

© 2018—The Toro® Company
8111 Lyndale Avenue South
Bloomington, MN 55420

Kontakt os på www.Toro.com.
Trykt i USA
Alle rettigheder forbeholdes

Denne betjeningsvejledning bruger to ord til at fremhæve oplysninger. **Vigtigt** henleder opmærksomheden på særlige mekaniske oplysninger, og **Bemærk** angiver generel information, som det er værd at lægge særligt mærke til.

Indhold

Sikkerhed 4
Generelt om sikkerhed 4
Hældningsindikator 5
Sikkerheds- og instruktionsmærkater 6
Produktoversigt 14
Betjeningsanordninger 14
Specifikationer 16
Maskiner med sideudkast 16
Maskiner med bagudkast 17
Før betjening 17
Sikkerhedshensyn før drift 17
Udførelse af daglig vedligeholdelse 19
Indkøring af en ny maskine 19
Anvendelse af styrtbøjlesystemet 19
Anvendelse af sikkerhedslåsesystemet 20
Indstilling af sædet 21
Løsning af sædet 21
Ændring af sædeaffjedringen 22
Justering af MyRide™-ophængningssystemet 22
Under betjening 23
Sikkerhed under drift 23
Indtag operatørpositionen 25
Betjening af parkeringsbremsen 25
Betjening af kontakten til regulering af skæreknivene (kraftudtag) 25
Betjening af gashåndtaget 26
Betjening af chokeren 26
Start af motoren 26
Sluk af motoren 27
Brug af bevægelseshåndtagene 28
Kørsel med maskinen 28
Brug af sideudblæsning 29
Justering af klippehøjden 29
Justering af antiskalperingsruller 30
Justering af antiskalperingsruller 31
Justering af gliderne 32
Justering af udblæsningsskærmens knastlåse 32
Placering af udblæsningsskærmen 33
Tip vedrørende betjening 34
Efter betjening 35
Sikkerhed efter drift 35
Brug af brændstofafbryderventilen 35
Brug af drivhjulets udløsningsventiler 35
Transport af maskinen 36
Brug af Z Stand™ 38
Vedligeholdelse 40
Skema over anbefalet vedligeholdelse 40
Tiltag forud for vedligeholdelse 41
Sikkerhed ved vedligeholdelse 41
Frigivelse af plæneklipperskjoldets gardin 41
Afmontering af plademetalafskærmningen 42
Smøring 42
Smøring af maskinen 42
Anvendelse af let olie eller smørings-spray 42
Smøring af plæneklipperskjoldet 43
Smøring af styrehjulnavene 44
Motorvedligeholdelse 45
Motorsikkerhed 45
Eftersyn af luftfilteret 45
Serviceeftersyn af motorolien 46
Serviceeftersyn af tændrøret 49
Kontrol af gnistskærmen 50
Vedligeholdelse af brændstofsystem 51
Udskiftning af brændstoffiltrene 51
Serviceeftersyn af brændstoftanken 51
Vedligeholdelse af elektrisk system 52
Elektrisk system – Sikkerhed 52
Serviceeftersyn af batteriet 52
Serviceeftersyn af sikringerne 53
Vedligeholdelse af drivsystem 54
Kontrol af sikkerhedsselen 54
Kontrol af styrtbøjlegrebene 54
Justering af sporingen 55
Kontrol af dæktrykket 55
Kontrol af hjullåsemøtrikkerne 55
Kontrol af hjulnavets møtrik med udskæring 55
Justering af styrehjulets tapleje 56
Brug af koblingsafstandsstykket 56
Vedligeholdelse af kølesystem 58
Rengøring af motorskærmen og motoroliekøleren 58
Rengøring af motorkøleribber og -afskærmninger 59
Kontrol og rengøring af hydraulikenhedens afskærmninger 59
Vedligeholdelse af bremser 60
Justering af parkeringsbremsen 60
Vedligeholdelse af remme 61
Eftersyn af remmene 61
Udskiftning af plæneklipperremmen på plæneklipperskjolde med sideudkast 61
Udskiftning af plæneklipperremmen på plæneklipperskjolde med bagudkast 62
Udskiftning af den hydrauliske pumpedrivrem 64
Vedligeholdelse af betjeningsanordningssystem 65
Justering af styrehåndtagenes position 65
Justering af bevægelseshåndtagenes forbindelse 65

Justering af bevægelseskontrollens støddæmper 66
Justering af bevægelseskontrollens drejeled til neutral låseposition..... 67
Vedligeholdelse af hydrauliksystem 68
Hydrauliksystem – Sikkerhed 68
Serviceeftersyn af hydrauliksystemet 68
Vedligeholdelse af plæneklipperskjoldet..... 70
Nivellering af plæneklipperskjoldet 70
Serviceeftersyn af skæreknivene..... 72
Afmontering af plæneklipperskjoldet..... 75
Udskiftning af græsdeflektoren 76
Rengøring 77
Rengøring under plæneklipperskjoldet 77
Rensning af ophængningssystemet..... 77
Bortskaffelse af affald 77
Opbevaring 78
Sikkerhed i forbindelse med opbevaring 78
Rengøring og opbevaring 78
Fejlfinding 79
Diagrammer 82

Sikkerhed

Denne maskine er designet i overensstemmelse med EN ISO 5395:2013.

Generelt om sikkerhed

Dette produkt kan afskære hænder og fødder samt udslynge genstande. Følg altid sikkerhedsforskrifterne for at undgå alvorlig personskade.

Brug af dette produkt til andre end det tiltænkte formål kan udsætte dig selv og omkringstående for fare.

- Hold altid styrtbøjlen i den fuldt hævede, låste position, og brug sikkerhedsselen.
- Betjen ikke maskinen i nærheden af bratte afsatser, grøfter, volde, vand og andre risikoområder eller på skråninger med en hældning på mere end 15 grader.
- Læs og forstå indholdet i denne *betjeningsvejledning*, før du starter motoren.
- Hold hænder og fødder væk fra bevægelige maskinkomponenter.
- Betjen ikke maskinen, uden at alle værn og øvrige sikkerhedsanordninger sidder korrekt på plads og virker på maskinen.
- Hold børn og omkringstående væk fra arbejdsområdet. Lad aldrig børn betjene maskinen.
- Stop maskinen, sluk for motoren, og tag nøglen ud, før maskinen efterses, fyldes med brændstof eller renses for tilstopninger.

Hvis maskinen betjenes eller vedligeholdes forkert, kan der være risiko for personskade. Operatøren skal altid følge sikkerhedsforskrifterne og være opmærksom på advarselssymbolet, der betyder Forsigtig, Advarsel eller Fare – ”personlig sikkerhedsanvisning” for at nedsætte risikoen for personskade. Hvis disse forskrifter ikke følges, kan det medføre personskade eller død.

Du kan finde yderligere sikkerhedsoplysninger i denne vejledning.

Hældningsindikator

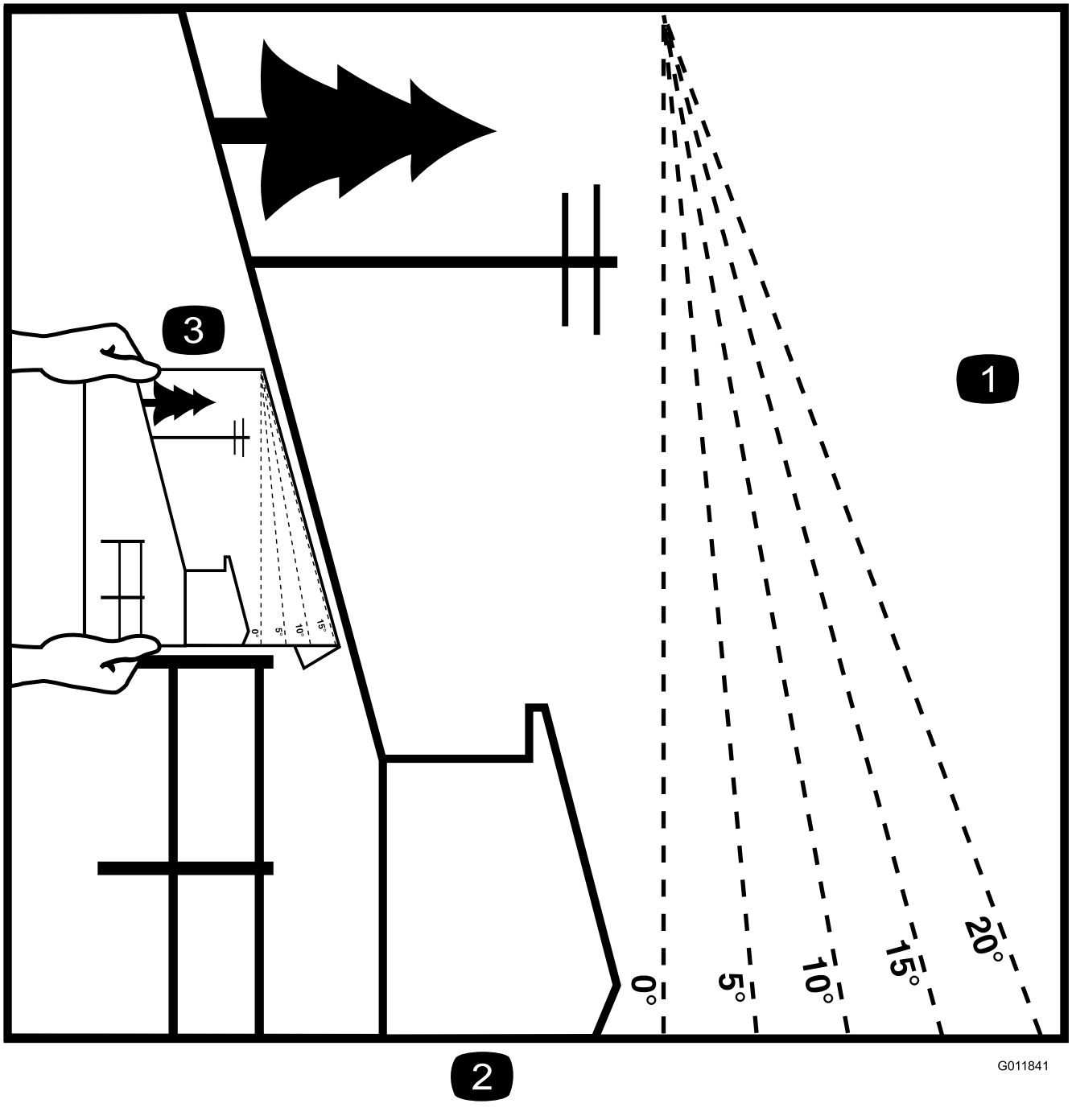

Figur 3

Du kan kopiere denne side til personlig brug.

1. Den maksimale hældning, som maskinen kan arbejde på, er **15 grader**. Brug hældningsoversigten til at bestemme bakkers hældningsgrad før arbejde med maskinen. **Betjen aldrig maskinen på skråninger med større hældning end 15 grader.** Fold langs den relevante streg, så det passer til den anbefalede hældning.
2. Ret denne kant ind efter en lodret overflade (træ, bygning, hegnspæl osv.).
3. Eksempel på sammenligning af hældning med foldet kant

Sikkerheds- og instruktionsmærkater

Sikkerheds- og instruktionsmærkaterne kan nemt ses af operatøren og er placeret tæt på potentielle risikoområder. Beskadigede eller bortkomne mærkater skal udskiftes.

decalbatterysymbols

Batterisymboler

Nogle af eller alle disse symboler findes på batteriet

1. Eksplosionsfare
2. Ingen ild, åben flamme eller rygning
3. Kaustisk væske/fare for kemisk forbrænding
4. Bær beskyttelsesbriller.
5. Læs *betjeningsvejledningen*.
6. Hold omkringstående på sikker afstand af batteriet.
7. Bær beskyttelsesbriller; eksplosive gasser kan forårsage blindhed og andre personskader.
8. Batterisyre kan forårsage blindhed og alvorlige forbrændinger.
9. Skyl omgående øjnene med vand, og søg hurtigt læge.
10. Indeholder bly; må ikke kasseres

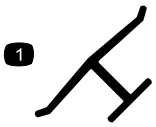

decaloemmarkt

Producentens mærke

1. Indikerer, at kniven er identificeret som en reservedel fra producenten af originalmaskinen.

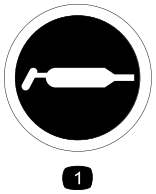

decal58-6520

58-6520

1. Fedt

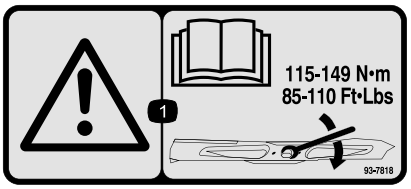

decal93-7818

93-7818

1. Advarsel – læs *betjeningsvejledningen* for at få instruktioner om tilspænding af skæreknivsbolten/møtrikken til 115 til 149 Nm.

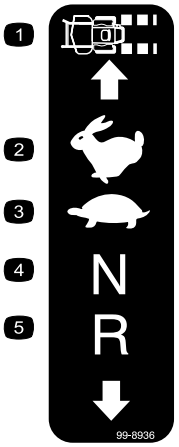

decal99-8936

99-8936

1. Kørehastighed
2. Hurtig
3. Langsom
4. Neutral
5. Bakgear

---

decal106-2655

106-2655

1. Advarsel – rør ikke ved og gå ikke hen til remme i bevægelse. Tag tændingsnøglen ud, og læs vejledningerne, før der foretages service eller vedligeholdelse.

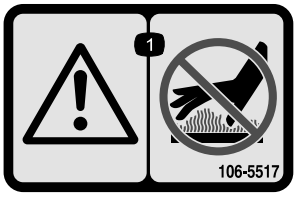

decal106-5517

106-5517

1. Advarsel – rør ikke ved den varme overflade.

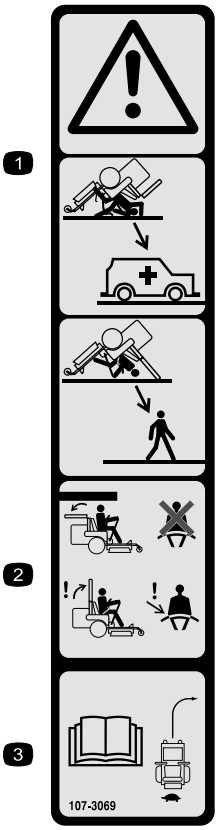

decal107-3069

107-3069

1. Advarsel – styrtbøjlen beskytter dig ikke, når den er slået ned.
2. For at undgå personskade eller dødsfald som følge af en vælteulykke skal styrtbøjlen holdes i hævet og låst position, og sikkerhedsselen skal være spændt. Sænk kun styrtbøjlen, når det er absolut nødvendigt, og spænd ikke sikkerhedsselen, når styrtbøjlen er nede.
3. Læs *betjeningsvejledningen*, og kør langsomt og forsigtigt.

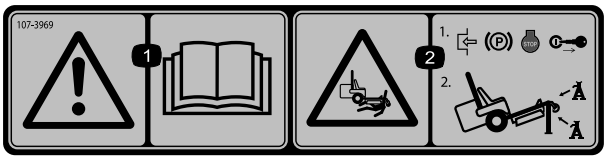

decal107-3969

107-3969

1. Advarsel – læs *betjeningsvejledningen*.
2. Risiko for knusning, plæneklipper – aktiver parkeringsbremsen, sluk motoren, og fjern nøglen, før der arbejdes under plæneklipperen.

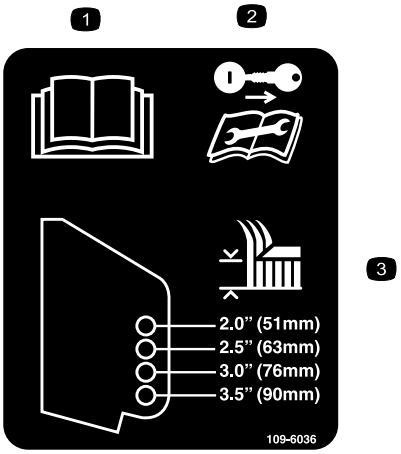

decal109-6036

109-6036

Kun maskiner med bagudkast

1. Læs *betjeningsvejledningen*.
2. Fjern nøglen fra tændingskontakten, og læs anvisningerne, inden der foretages eftersyn eller vedligeholdelsesarbejde.
3. Klippehøjde

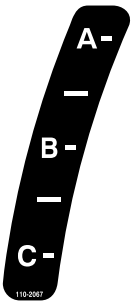

decal110-2067

110-2067

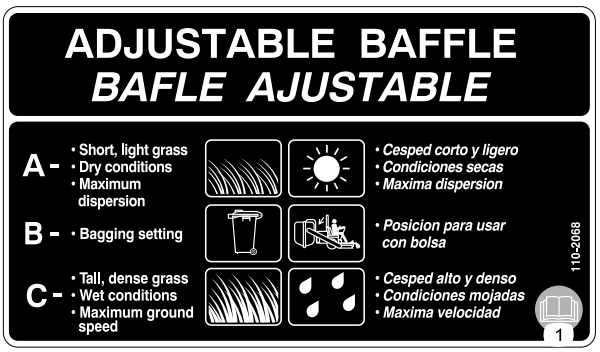

decal110-2068

110-2068

1. Läs *betjeningsvejledningen*.

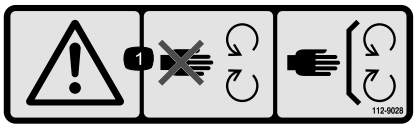

decal112-9028

112-9028

1. Advarsel – hold afstand til bevægelige dele, og hold alle afskærmninger på plads.

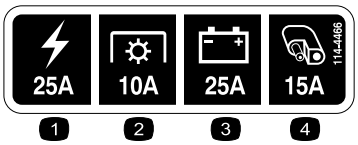

decal114-4466

114-4466

1. Hovedsikring (25 A)
2. Kraftudtag (10 A)
3. Opladning (25 A)
4. Hjælpesystem (15 A)

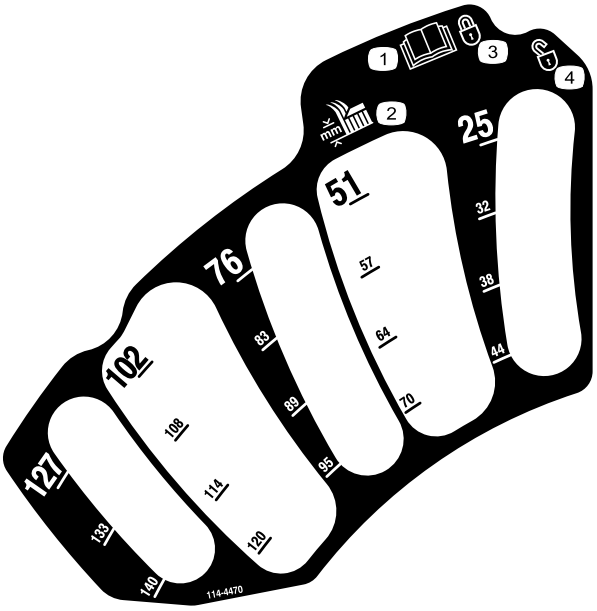

decal114-4470

114-4470

1. Læs *betjeningsvejledningen*.
2. Klippehøjde
3. Låst
4. Ulåst

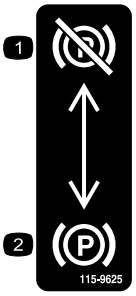

decal115-9625

115-9625

Kun maskiner med MyRide™

1. Parkeringsbremse – deaktiveret
2. Parkeringsbremse – aktiveret

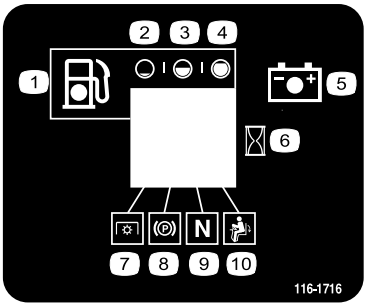

decal116-1716

116-1716

1. Brændstof
2. Tom
3. Halv
4. Fuld
5. Batteri
6. Timetæller
7. Kraftudtag
8. Parkeringsbremse
9. Neutral
10. Dødemandskontakt

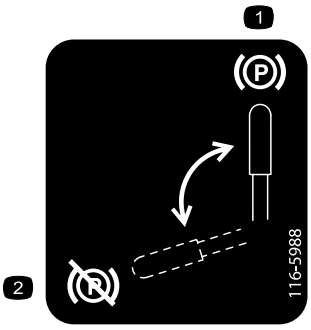

decal116-5988

116-5988

Kun maskiner uden MyRide™

1. Parkeringsbremse – aktiveret
2. Parkeringsbremse – deaktiveret

---

decal116-8726

116-8726

1. Læs *betjeningsvejledningen* for oplysninger om anbefalet hydraulikvæske.

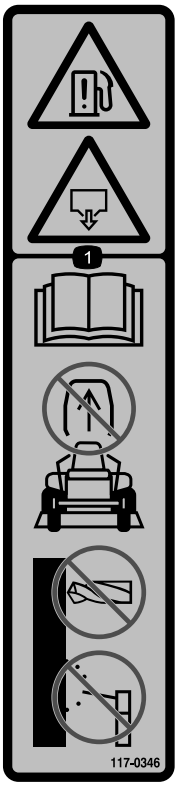

decal117-0346

117-0346

1. Fare for brændstoflækage – læs *betjeningsvejledningen*. Forsøg ikke at fjerne styrtbøjlen. Styrtbøjlen må ikke svejses, bores eller ændres på nogen måde.

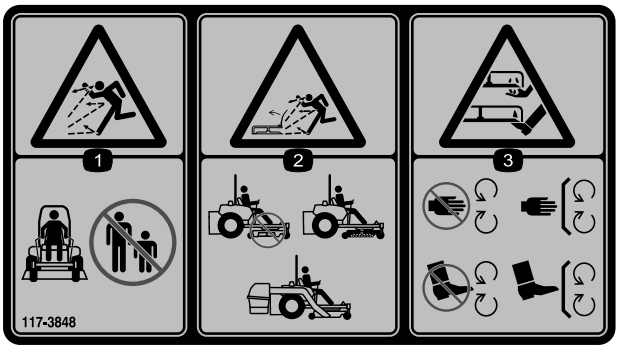

decal117-3848

117-3848

1. Fare for udslyngede genstande – hold omkringstående på sikker afstand af maskinen.
2. Fare for udslyngede genstande fra plæneklipperen – maskinen må ikke betjenes, uden at deflektoren, udblæsningsdækslet eller græssamlersystemet er monteret.
3. Risiko for skæring/amputation af hænder og fødder – hold afstand til bevægelige dele. Hold alle afskærmninger og værn på plads.

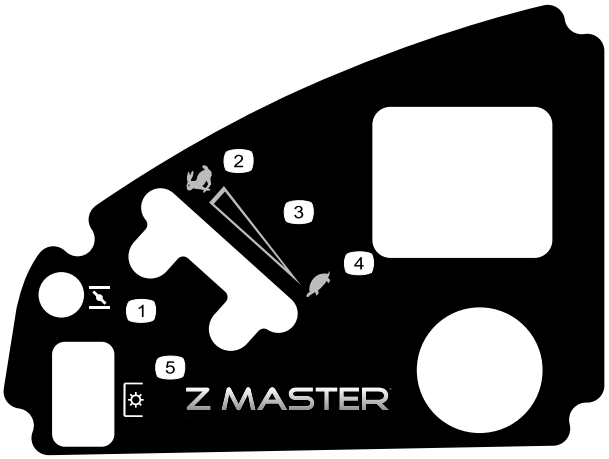

decal120-5897

120-5897

1. Choker
2. Hurtig
3. Trinløst regulerbar indstilling
4. Langsom
5. Kraftudtag (PTO), kontakt til regulering af skæreknive

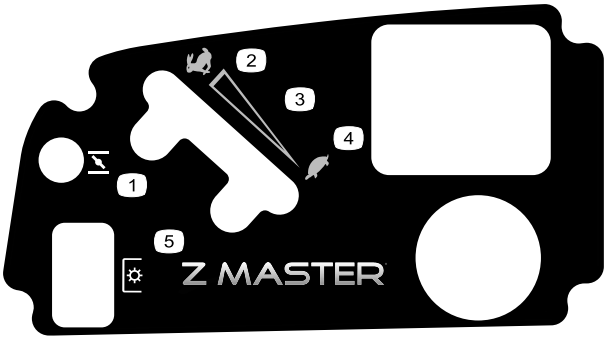

decal120-5898

120-5898

1. Choker
2. Hurtig
3. Trinløst regulerbar indstilling
4. Langsom
5. Kraftudtag (PTO), kontakt til regulering af skæreknive

---

decal126-2055

126-2055

1. Tilspænding af hjullåsemøtrikker: 129 Nm (4x)
2. Tilspænding af hjulnavsmøtrikker: 319 Nm
3. Læs og forstå *betjeningsvejledningen*, før du udfører vedligeholdelsesarbejde, og kontroller tilspændingsmomentet efter de første 100 timer og derefter hver 500. time.

---

decal126-4659

126-4659

1. Advarsel – varm remskive. Lad den køle af.

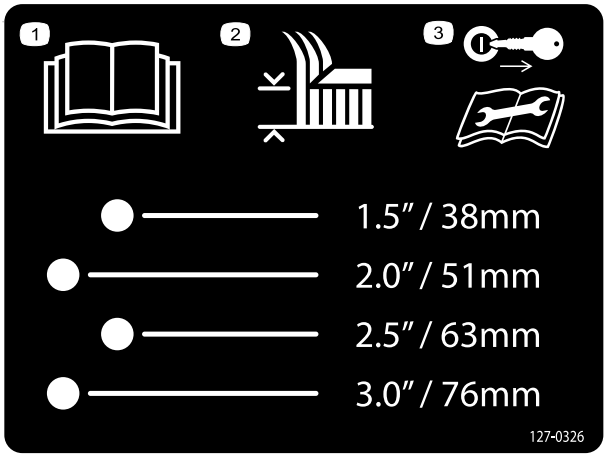

decal127-0326

127-0326

1. Læs *betjeningsvejledningen*.
2. Klippehøjde
3. Fjern nøglen fra tændingen og læs *betjeningsvejledningen*, før der udføres vedligeholdelse eller service på maskinen.

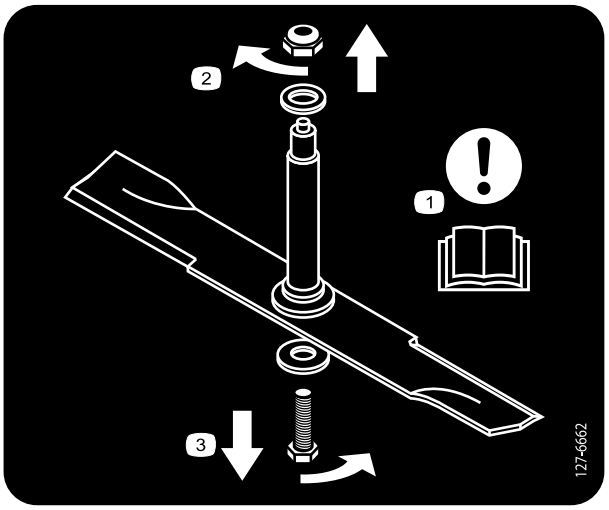

decal127-6662

127-6662

Kun plæneklippere med bagudkast

1. Bemærk – læs *betjeningsvejledningen*.
2. Fjern møtrikken ved at dreje den med uret.
3. Fjern bolten ved at dreje den mod uret.

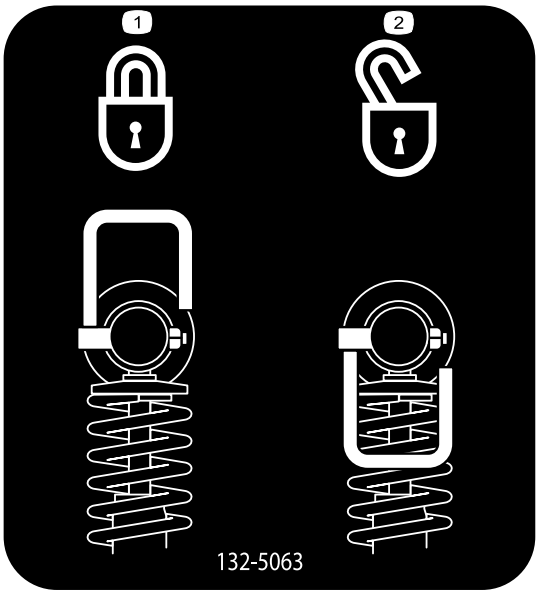

decal132-5063

132-5063

Kun maskiner med MyRide™

1. Knastlås
2. Knastoplåsning

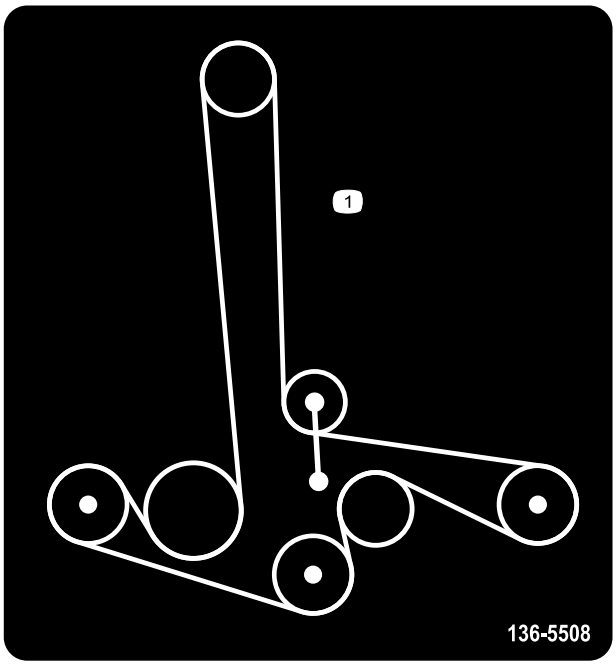

decal136-5508

136-5508

1. Remføring

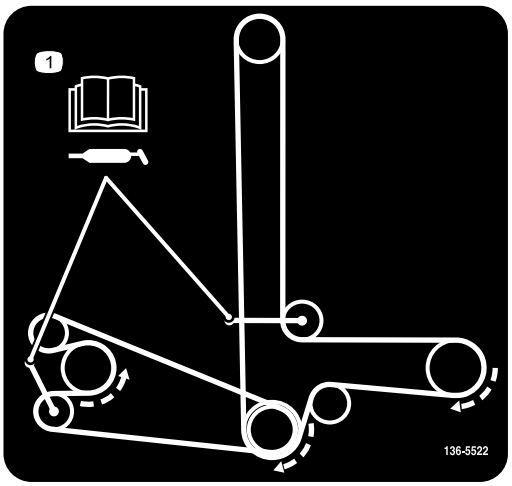

decal136-5522

136-5522

Kun maskiner med bagudkast

1. Remføring. Læs *betjeningsvejledningen* for oplysninger om smøring.

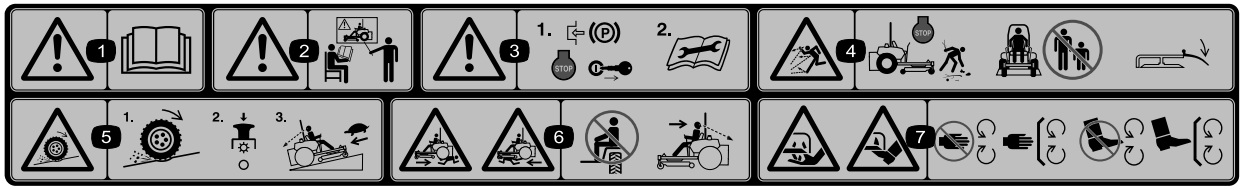

decal114-4468

114-4468

1. Advarsel – læs *betjeningsvejledningen*.
2. Advarsel – få undervisning, før denne maskine tages i brug.
3. Advarsel – aktiver parkeringsbremsen, stands motoren, tag nøglen ud, og læs vejledningerne, før der foretages eftersyn, reparation eller vedligeholdelse.
4. Fare for udslyngede genstande – Sluk formotoren, og fjern affald og fremmedlegemer, før du betjener maskinen. Hold omkringstående på sikker afstand af maskinen, og hold deflektoren på plads.
5. Fare for mistet traktion/herredømme, skråninger – Ved mistet traktion/herredømme på en skråning: Udkobl kontakten til regulering af skæreknive (kraftudtaget), og fortsæt langsomt ned ad bakken.
6. Fare for knusning/lemlæstelse af omkringstående – undlad at transportere passagerer, og kig fremad og nedad ved betjening af maskinen, kig bagud og nedad ved bakning.
7. Fare for skæring/amputation af hænder eller fødder – Hold afstand til bevægelige dele, og hold alle afskærmninger på plads.

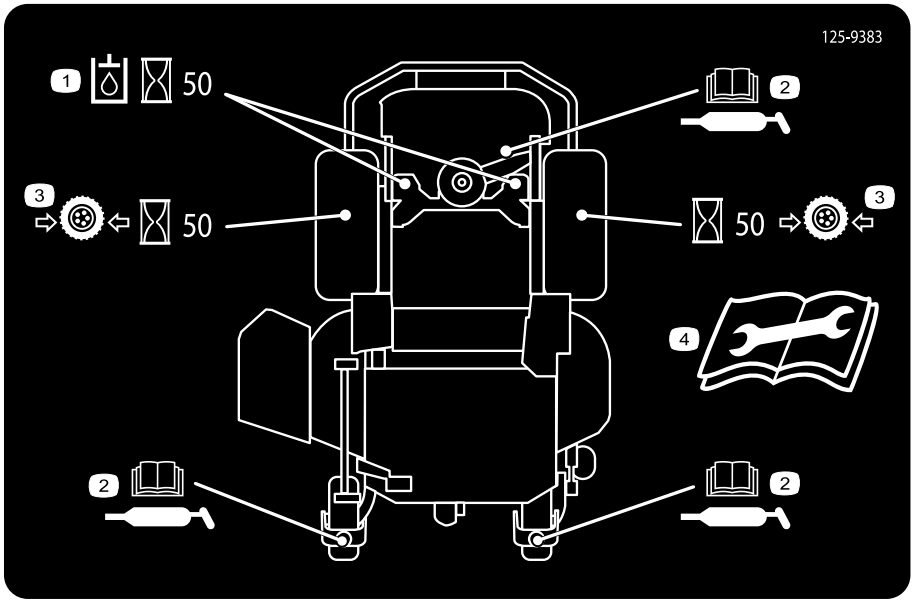

decal125-9383

125-9383

1. Kontroller hydraulikvæsken for hver 50. driftstime.
2. Læs *betjeningsvejledningen* for at få oplysninger om smøring af maskinen.
3. Kontroller dæktrykket hver 50. driftstime.
4. Læs *betjeningsvejledningen*, før der foretages servicering eller vedligeholdelse.

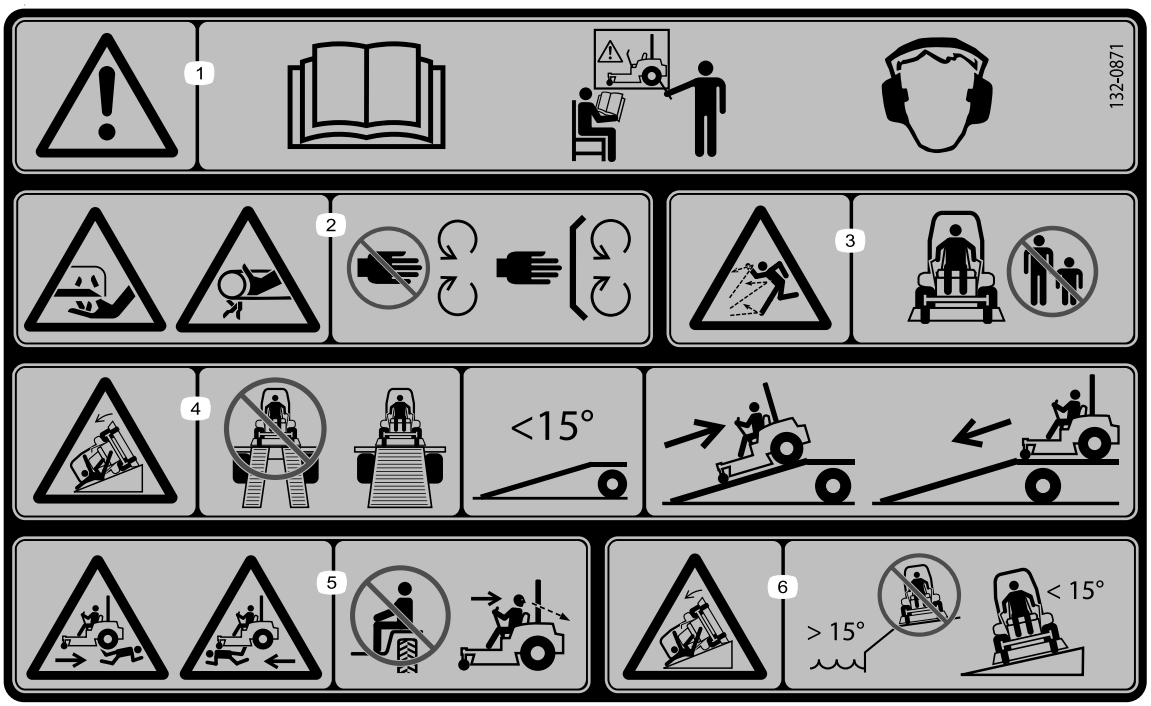

decal132-0871

132-0871

Bemærk: Denne maskine overholder industristandarden for stabilitetsprøvning i afprøvningen af statisk stabilitet, sidestabilitet og stabilitet i længderetningen ved den anbefalede maksimale hældning, der er angivet på mærkaten. Læs instruktionerne til betjening af maskinen på skråninger i *betjeningsvejledningen*, og gennemgå de forhold, under hvilke maskinen skal betjenes, for at afgøre, om du kan betjene maskinen under forholdene på den pågældende dag og det pågældende sted. Ændringer i terrænet kan medføre en ændring i betjeningen af maskinen på skråninger. Hvis det er muligt, skal klippeenhederne holdes sænket til jorden, mens maskinen betjenes på skråninger. Hævning af klippeenhederne under betjening på skråninger kan gøre maskinen ustabil.

1. Advarsel – læs *betjeningsvejledningen*. Betjen ikke denne maskine uden at være uddannet til det. Bær høreværn.
2. Fare for amputation, for at skære sig og for at blive viklet ind – hold hænderne på afstand af bevægelige dele. Hold alle afskærmninger og sikkerhedsanordninger på plads.
3. Fare for udslyngede genstande – hold omkringstående på afstand.
4. Fare i forbindelse med ramper – brug ikke dobbelte ramper ved læsning på en anhænger. Brug kun en enkelt rampe svarende til maskinens bredde med en hældning på højst 15°. Bak op ad rampen (i bakgear), og kør ned ad rampen i fremadgående gear.
5. Fare for kvæstelse – medtag ikke passagerer; se bagud ved kørsel i bakgear.
6. Fare for at vælte på hældninger – kør ikke på hældninger tæt på vand. Benyt ikke på hældninger på over 15°

decal132-5067

132-5067

Kun maskiner med MyRide™

decal133-8062

133-8062

Produktoversigt

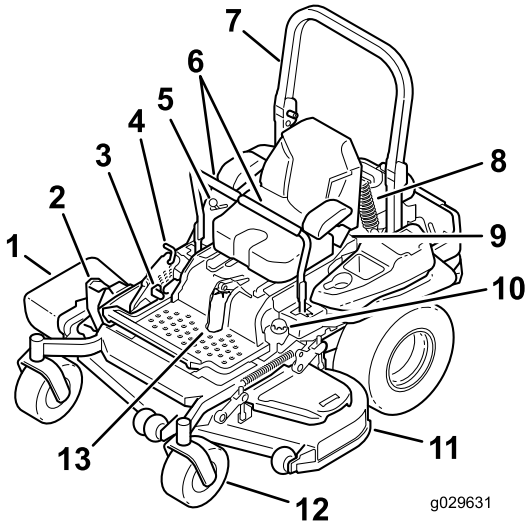

Figur 4

1. Sideudblæsningsdeflektor
2. Pedal til klippehøjdeskjoldsløft
3. Parkeringsbremsehåndtag
4. Transportlås
5. Betjeningsanordninger
6. Bevægelseshåndtag
7. Styrtbøjle
8. Bageste støddæmper (kun maskiner med MyRide™)
9. Sikkerhedssele
10. Tankdæksel
11. Plæneklipperskjold
12. Styrehjul
13. Forreste støddæmper (kun maskiner med MyRide™)

Betjeningsanordninger

Før du starter motoren og anvender maskinen, er det vigtigt, at du er fortrolig med alle maskinens betjeningsanordninger (Figur 4 og Figur 5).

Kontrolpanel

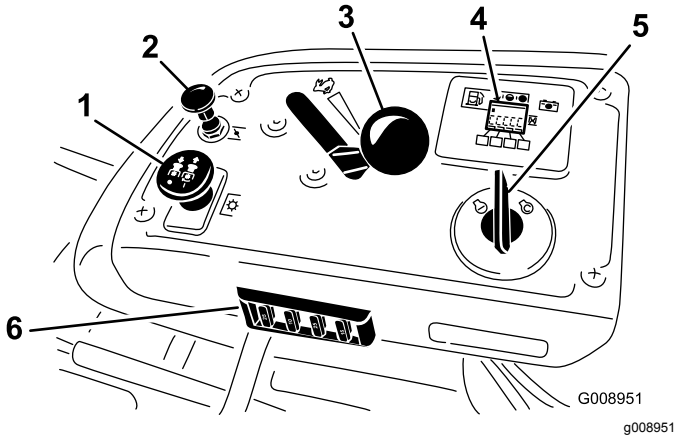

Figur 5

1. Kontakt til regulering af skæreknive (kraftudtag)
2. Choker
3. Gashåndtag
4. Timetæller/sikkerhedsdisplay
5. Tændingskontakt
6. Sikringer

Timetæller

Timetælleren registrerer, hvor mange timer motoren har kørt. Den kører, når motoren er i gang. Brug disse tal til planlægning af regelmæssig vedligeholdelse (Figur 6).

Brændstofmåler

Brændstofmåleren er placeret inden i timetælleren, og bjælkerne lyser, når tændingskontakten er i positionen ON (til) (Figur 6).

Kontrollampen vises, når brændstofniveauet er lavt (ca. 3,8 l tilbage i brændstoftanken).

Kontrollamper for sikkerhedslås

Der er symboler på timetælleren, som angiver med en sort trekant, at sikkerhedslåsekomponenten befinder sig i den korrekte position (Figur 6).

Batteriindikatorlampe

Når tændingskontakten drejes til positionen ON (til) i nogle få sekunder, vises batterispændingen i det område, hvor timerne normalt vises.

Batterilampen tænder, når tændingen slås til, og når ladningen er under det korrekte driftsniveau (Figur 6).

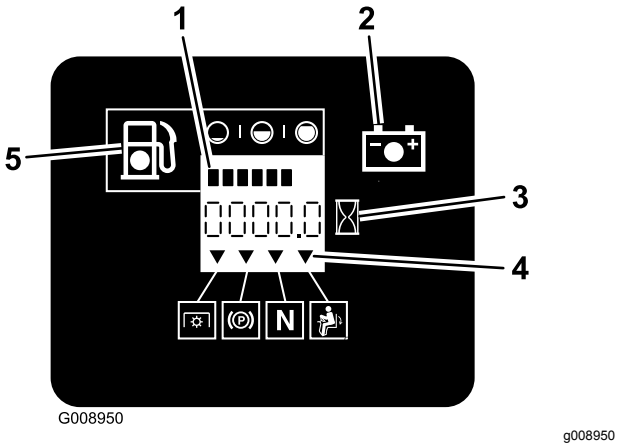

Figur 6

1. Sikkerhedslåssymboler
2. Timetæller
3. Batterilampe
4. Sikkerhedslåssymboler
5. Lav brændstofstand – kontrollampe

Gashåndtag

Gashåntaget kontrollerer motorhastigheden, og den har en trinløst regulerbar indstilling fra positionen LANGSOM til HURTIG (Figur 5).

Chokerhåndtag

Brug chokeren, før du starter en kold motor.

Kontakt til regulering af skærekniv (kraftudtag)

Kontakten til regulering af skæreknive, der er markeret med et kraftudtagssymbol, indkobler og udkobler strømmen til skæreknivene (Figur 5).

Tændingskontakt

Tændingskontakten, der bruges til at starte og slukke for motoren, har 3 positioner: OFF (fra), RUN (kør) og START. Se Start af motoren (side 26).

Bevægelseshåndtag

Bevægelseshåndtagene bruges til at køre maskinen frem og tilbage og dreje den fra side til side (Figur 4).

Neutral-Lock (neutral låseposition)

Brug den NEUTRALE LÅSEPOSITION med sikkerhedslåsesystemet til at aktivere og finde den NEUTRALE position.

Brændstofafbryderventil

Luk brændstofafbryderventilen, når maskinen transporteres eller opbevares. Se Brug af brændstofafbryderventilen (side 35).

Redskaber/tilbehør

Der kan fås en række forskellige Toro-godkendte redskaber og tilbehør til brug sammen med maskinen, som gør den bedre og mere alsidig. Kontakt en autoriseret serviceforhandler eller en autoriseret Toro-forhandler, eller gå ind på www.Toro.com for at få en liste over alt godkendt udstyr og tilbehør.

Brug kun originale Toro-reservedele og tilbehør for at sikre optimal ydelse og sikre, at maskinen fortsat overholder sikkerhedscertificeringen. Reservedele og tilbehør, der er fremstillet af andre producenter, kan være farlige, og brug heraf kan gøre garantien ugyldig.

Specifikationer

Bemærk: Specifikationer og design kan ændres uden forudgående varsel.

Maskiner med sideudkast

Bredde

	Skjold på 122 cm	Skjold på 132 cm	Skjold på 152 cm	Skjold på 183 cm
Uden skjoldet	116 cm (46")	116 cm (46")	135 cm (53")	150 cm (59")
Deflektor oppe	137 cm (54")	146 cm (58")	157 cm (62")	187 cm (74")
Deflektor nede	161 cm (64")	172 cm (68")	192 cm (76")	222 cm (88")

Længde

	Skjold på 122 cm	Skjold på 132 cm	Skjold på 152 cm	Skjold på 183 cm
Styrtbøjle hævet	201 cm (79")	201 cm (79")	211 cm (83")	219 cm (86")
Styrtbøjle sænket	206 cm (81")	206 cm (81")	215 cm (85")	223 cm (88")

Højde

	Skjold på 122 cm	Skjold på 132 cm	Skjold på 152 cm	Skjold på 183 cm
Styrtbøjle hævet	179 cm (71")	179 cm (71")	179 cm (71")	179 cm (71")
Styrtbøjle sænket	119 cm (47")	119 cm (47")	119 cm (47")	119 cm (47")

Vægt

Model	Vægt
74902TE	556 kg
74919TE	537 kg
74925TE	590 kg
75969TE	583 kg

Maskiner med bagudkast

Bredde

	Skjold på 152 cm
Uden skjoldet	135 cm (53")
Med skjoldet	168 cm (66")

Længde

	Skjold på 152 cm
Styrtbøjle hævet	222 cm (87")
Styrtbøjle sænket	226 cm (89")

Højde

	Skjold på 152 cm
Styrtbøjle hævet	179 cm (71")
Styrtbøjle sænket	119 cm (47")

Vægt

Model	Vægt
74942TE	590 kg

Betjening

Bemærk: Maskinens venstre og højre side er som set fra den normale betjeningsposition.

Før betjening

Sikkerhedshensyn før drift

Generelt om sikkerhed

- Maskinen må aldrig betjenes eller vedligeholdes af børn eller utrænet personale. Vær opmærksom på, at lokale forskrifter kan angive en mindstealder for operatøren. Ejeren er ansvarlig for at træne alle operatører og mekanikere.
- Bliv fortrolig med anvisningerne for sikker betjening af udstyret samt med betjeningsanordningerne og sikkerhedssymbolerne.
- Du skal vide, hvordan man hurtigt standser maskinen og slukker for motoren.
- Kontroller, at dødemandsgreb, sikkerhedskontakter og afskærmninger er korrekt påmonteret og fungerer korrekt. Betjen ikke maskinen, hvis de ikke fungerer korrekt.
- Før du klipper, skal du altid efterse maskinen for at sikre, at skæreknivene, skæreknivsboltene og klippeenhederne er i god driftsmæssig stand. Udskift slidte eller beskadigede skæreknive og bolte sætvis for at bevare afbalanceringen.
- Efterse området, hvor maskinen skal bruges, og fjern alle objekter, som maskinen kan risikere at udslynge.
- Vurder terrænet for at fastsætte det mest passende udstyr og relevante redskaber eller tilbehør, der kræves for at betjene maskinen korrekt og sikkert.

Brændstofsikkerhed

- For at undgå person- eller tingsskade skal du være yderst forsigtig, når du håndterer brændstof. Brændstofdampe er brandfarlige og eksplosive.
- Sluk alle cigaretter, cigarer, piber og andre antændingskilder.
- Brug kun en godkendt brændstofbeholder.
- Fjern ikke brændstofdækslet eller fyld brændstof på brændstoftanken, mens motoren kører, eller mens den er varm.
- Påfyld ikke maskinen indendørs.
- Opbevar ikke maskinen eller brændstofbeholderen, hvor der er åben ild, gnister eller vågeblus som f.eks på en vandvarmer eller på andre apparater.

- Fyld ikke beholdere i et køretøj eller på en lastbil eller anhænger med plastikforing. Stil altid beholdere på jorden med afstand fra køretøjet før påfyldning.
- Fjern udstyr fra lastbilen eller anhængeren, og fyld brændstof på, mens den er på jorden. Hvis dette ikke er muligt, skal påfyldningen foregå vha. en bærbar beholder i stedet for direkte fra brændstofstanderen.
- Betjen ikke maskinen, medmindre hele udstødningssystemet er på plads og i god driftsmæssig stand.
- Påfyldningsdysen skal altid være i kontakt med kanten af åbningen i brændstoftanken eller -beholderen, indtil påfyldningen er afsluttet. Brug ikke låseenhed for slangespidsen.
- Hvis du spilder brændstof på dit tøj, skal du straks skifte tøj. Tør eventuelt spildt brændstof op.
- Overfyld aldrig brændstoftanken. Sæt brændstofdækslet på igen, og stram det.
- Opbevar brændstof i en godkendt beholder og utilgængeligt for børn. Køb aldrig benzin til mere end 30 dages forbrug.
- Fyld ikke brændstoftanken helt op. Fyld brændstof på brændstoftanken, indtil niveauet er 6–13 mm under bunden af påfyldningsstudsen. Dette tomrum giver brændstoffet i tanken plads til at udvide sig.
  - Undgå længere tids indånding af dampe.
  - Hold ansigtet væk fra dysen og brændstoftankens åbning.
  - Undgå kontakt med huden, og vask spildte væsker af med sæbe og vand.

Påfyldning af brændstof

Anbefalet brændstof

- For at opnå de bedste resultater skal du kun bruge ren, frisk (højst 30 dage gammel) blyfri benzin med et oktantal på 87 eller højere ((R+M)/2-ratingmetode).
- **Ethanol**: Benzin med op til 10 % ethanol (gasohol) eller 15 % MTBE (metyl-tertiær-butylæter) pr. volumen accepteres. Ethanol og MTBE er ikke det samme. Benzin med 15 % ethanol (E15) pr. volumen godkendes ikke til brug. **Brug aldrig benzin, der indeholder mere end 10 % ethanol pr. volumen**, som f.eks. E15 (indeholder 15 % ethanol), E20 (indeholder 20 % ethanol) eller E85 (indeholder op til 85 % ethanol). Hvis der anvendes ikke-godkendt benzin, kan det medføre ydelsesproblemer og/eller beskadigelse af motoren, som muligvis ikke er dækket af garantien.
- **Anvend ikke** benzin, der indeholder metanol.
- **Opbevar ikke** brændstof i hverken brændstoftanken eller brændstofdunke hen over vinteren, medmindre du anvender en brændstofstabilisator.
- **Fyld ikke** olie i benzin.

Brug af brændstofstabilisator

Brug af brændstofstabilisator i traktoren giver følgende fordele:

- Holder brændstof frisk i længere tid, når anvendt som anvist af stabilisatorproducenten
- Renser motoren, når den kører.
- Forhindrer opbygning af gummiagtige lakaflejringer i brændstofsystemet, som medfører startvanskeligheder.

Vigtigt: **Tilsæt aldrig brændstofadditiver, der indeholder metanol eller etanol.**

Tilsæt den korrekte mængde brændstofstabilisator til brændstoffet.

Bemærk: En brændstofstabilisator er mest effektiv, når den blandes med frisk brændstof. Brug altid brændstofstabilisator for at minimere risikoen for lakaflejringer i brændstofsystemet.

Opfyldning af brændstoftanken

1. Parker maskinen på en plan overflade.
2. Aktiver parkeringsbremsen.
3. Sluk motoren, og tag nøglen ud.
4. Rengør området rundt om brændstoftankens dæksel.
5. Fyld brændstoftanken op til bunden af påfyldningsstudsen (Figur 7).

   Bemærk: Fyld ikke brændstoftanken helt op. Tomrummet i tanken giver brændstoffet plads til at udvide sig.

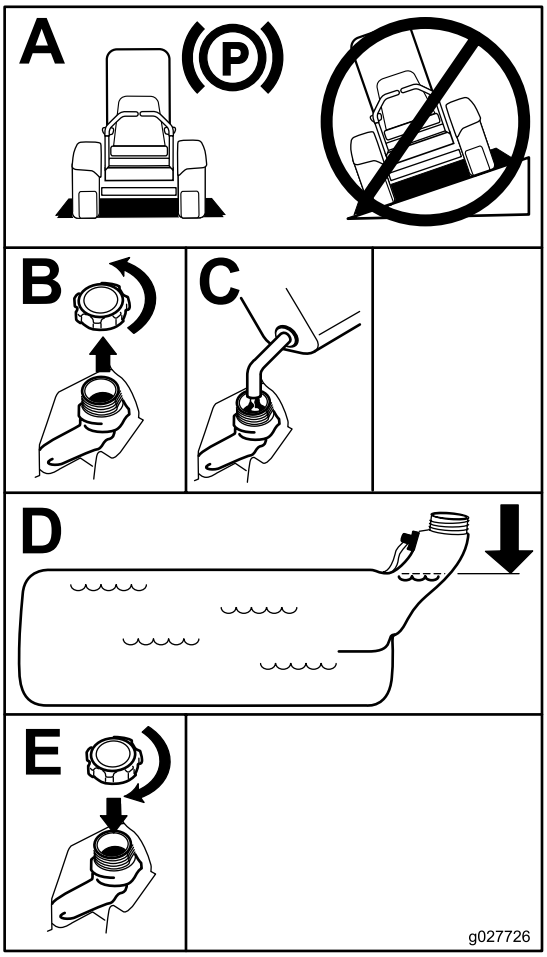

g027726

Figur 7

Udførelse af daglig vedligeholdelse

Før maskinen startes hver dag, skal procedurerne for Hver anvendelse/Dagligt udføres som beskrevet i Vedligeholdelse (side 40).

Indkøring af en ny maskine

Det tager tid, før nye motorer kommer op på fuld kraft. Der er større friktion ved nye plæneklipperskjolde og drivsystemer, hvilket betyder større motorbelastning. Giv nye maskiner en indkøringstid på 40 til 50 timer for at komme op på fuld kraft for at opnå den bedste ydelse.

Anvendelse af styrtbøjlesystemet

⚠ ADVARSEL

Undgå personskade eller død pga. væltning: Hold styrtbøjlen i den fuldt hævede, låste position, og brug sikkerhedsselen.

Sørg for, at sædet er fastgjort til maskinen.

⚠ ADVARSEL

Du er ikke beskyttet af styrtbøjlen, når styrtbøjlen er i sænket position.

- **Sænk kun styrtbøjlen, når det er absolut nødvendigt.**
- **Spænd ikke sikkerhedsselen, når styrtbøjlen er i sænket position.**
- **Kør langsomt og forsigtigt.**
- **Hæv styrtbøjlen, lige så snart der er plads til, at den kan hæves.**
- **Kontroller omhyggeligt, om der er fri højde over dit hoved, dvs. om der er fri for grene, døråbninger, elektriske ledninger, før du kører under nogen genstand, og kom ikke i berøring med sådanne.**

Sænkning af styrtbøjlen

Vigtigt: **Sænk kun styrtbøjlen, når det er absolut nødvendigt.**

1. Skub frem på den øverste del af styrtbøjlen for at sænke den.
2. Træk begge greb ud, og drej dem 90 grader, så de ikke sidder fast (Figur 8).
3. Sænk styrtbøjlen til sænket position (Figur 8).

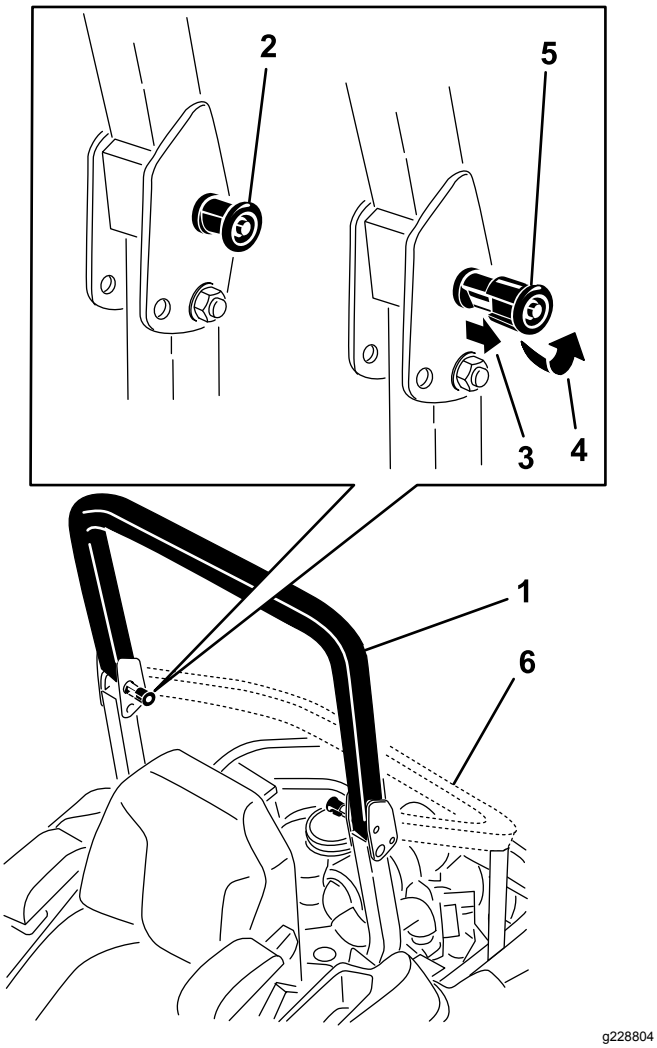

Figur 8

1. Styrtbøjlen i oprejst position
2. STYRTBØJLEGREB i låst position
3. Træk STYRTBØJLEGREBET ud.
4. Drej STYRTBØJLEGREBET 90 grader.
5. STYRTBØJLEGREBET i løsnet position
6. Styrtbøjlen i foldet position

Hævning af styrtbøjlen

Vigtigt: **Brug altid sikkerhedsselen, når styrtbøjlen er i den hævede position.**

1. Hæv styrtbøjlen til betjeningsposition, og drej grebene, så de skubbes delvist ind i rillerne (Figur 8).
2. Løft styrtbøjlen til helt oprejst position, samtidig med at der skubbes på den øverste del af styrtbøjlen. Derefter springer stifterne på plads, når hullerne placeres ud for stifterne (Figur 8).
3. Tryk på styrtbøjlen, og kontroller, at begge stifter sidder fast.

Anvendelse af sikkerhedslåsesystemet

⚠ ADVARSEL

Hvis kontakterne til sikkerhedslåsesystemet frakobles eller bliver beskadigede, kan maskinen fungere uventet og forårsage personskade.

- **Pil ikke ved sikkerhedskontakterne.**
- **Kontroller dagligt, at sikkerhedskontakterne fungerer, og udskift eventuelle beskadigede kontakter, før du betjener maskinen.**

Sådan fungerer sikkerhedslåse-systemet

Sikkerhedslåsesystemet er udviklet med henblik på at forhindre motoren i at starte, medmindre:

- Parkeringsbremsen er aktiveret.
- Kontakten til regulering af skæreknive (kraftudtag) er koblet fra.
- Bevægelseshåndtagene er placeret i den NEUTRALE LÅSEPOSITION.

Sikkerhedslåsesystemet er også konstrueret til at slukke motoren, når bevægelseshåndtagene flyttes fra positionen NEUTRAL-LOCK (neutral låseposition) med parkeringsbremsen aktiveret, eller hvis du rejser dig fra sædet, når kraftudtaget er indkoblet.

Timetælleren har symboler, som angiver over for brugeren, hvornår låsekomponenten er i den korrekte position. Når komponenten er i den korrekte position, lyser en trekant i den tilhørende firkant.

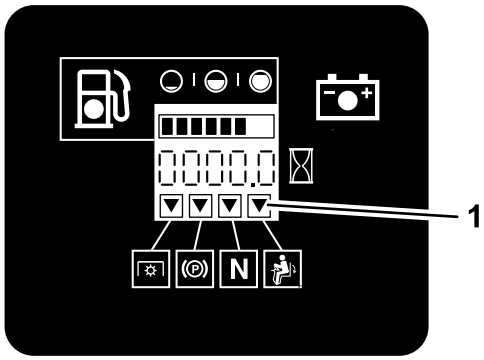

Figur 9

1. Trekanterne lyser, når låsekomponenterne er i den korrekte position.

Afprøvning af sikkerhedslåsesystemet

Eftersynsinterval: Hver anvendelse eller dagligt

Kontroller altid sikkerhedslåsesystemet, før du betjener maskinen. Hvis sikkerhedssystemet ikke fungerer som beskrevet i det følgende, skal der straks tilkaldes en autoriseret forhandler til at reparere sikkerhedssystemet.

1. Sæt dig i sædet, aktiver parkeringsbremsen, og flyt kontakten til regulering af skæreknive (kraftudtag) til positionen ON (til). Prøv at starte motoren – motoren bør ikke starte.
2. Sæt dig i sædet, aktiver parkeringsbremsen, og flyt kontakten til regulering af skæreknive (kraftudtag) til positionen OFF (fra). Flyt et af bevægelseshåndtagene væk fra positionen NEUTRAL-LOCK (neutral låseposition). Prøv at starte motoren: Motoren bør ikke starte. Gentag for det andet bevægelseshåndtag.
3. Sæt dig i sædet, aktiver parkeringsbremsen, flyt kontakten til regulering af skæreknivene (kraftudtag) til positionen OFF (fra), og flyt bevægelseshåndtagene til positionen NEUTRAL-LOCK (neutral låseposition). Start derefter motoren. Deaktiver parkeringsbremsen, indkobl kontakten til regulering af skæreknive (kraftudtag), og rejs dig derefter let fra sædet, mens motoren kører. Motoren bør nu slukke.
4. Sæt dig i sædet, aktiver parkeringsbremsen, flyt kontakten til regulering af skæreknivene (kraftudtag) til positionen OFF (fra), og flyt bevægelseshåndtagene til positionen NEUTRAL-LOCK (neutral låseposition). Start derefter motoren. Mens motoren kører, skal et af bevægelseshåndtagene centreres og flyttes (frem eller tilbage). Motoren bør nu slukke. Gentag fremgangsmåden for det andet bevægelseshåndtag.
5. Sæt dig i sædet, deaktiver parkeringsbremsen, flyt kontakten til regulering af skæreknivene (kraftudtag) til positionen OFF (fra), og flyt bevægelseshåndtagene til positionen NEUTRAL-LOCK (neutral låseposition). Prøv at starte motoren: Motoren bør ikke starte.

Indstilling af sædet

Sædet kan flyttes frem og tilbage. Anbring sædet i den stilling, hvor du har den bedste kontrol over maskinen og sidder mest behageligt (Figur 10).

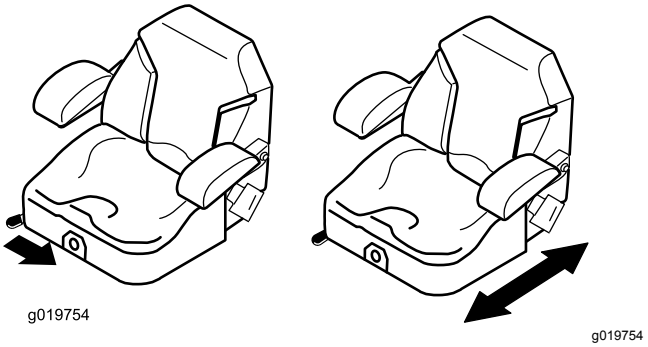

Figur 10

Løsning af sædet

Maskiner med MyRide™ ophængningssystem

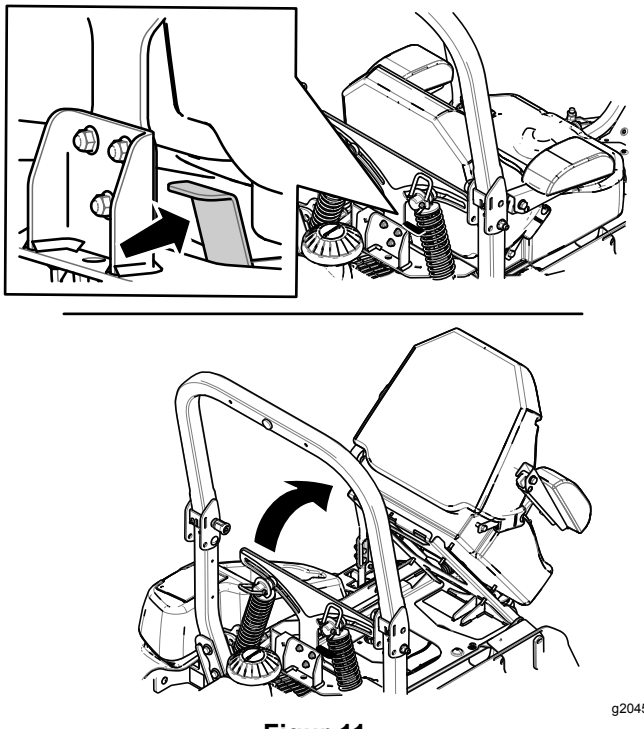

Figur 11

Maskiner uden MyRide™ ophængningssystem

Skub sædelåsen fremad for at løsne sædet (Figur 12).

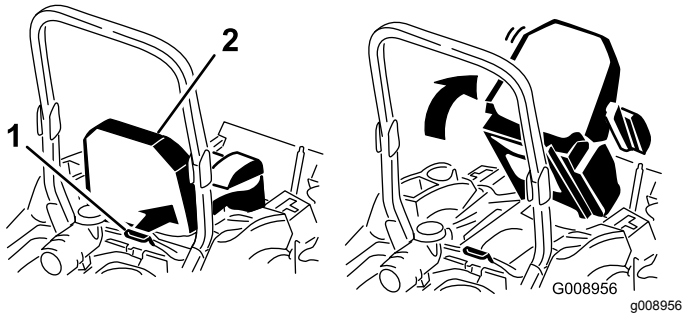

Figur 12

1. Sædelås
2. Sæde

Ændring af sædeaffjedringen

Kun maskiner uden MyRide™-ophængningssystemet

Sædet kan justeres for at give en jævn og behagelig kørsel. Indstil sædet til den position, hvor du sidder mest behageligt.

Drej på knappen foran på sædet for at opnå den mest behagelige position (Figur 13).

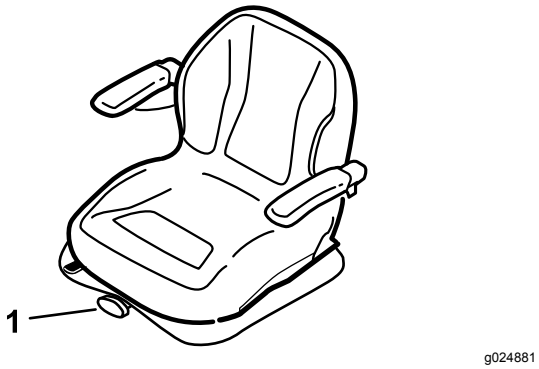

Figur 13

1. Sædeaffjedringsgreb

Justering af MyRide™-ophængningssystemet

Kun maskiner med MyRide™-ophængningssystem

MyRide™-ophængningssystemet kan justeres for at opnå en jævn og behagelig kørsel. Du kan justere de to bageste støddæmpere, så du hurtigt og nemt kan skifte affjedringssystemet. Indstil ophængningssystemet til den position, hvor det er mest behageligt.

Justering af de bageste støddæmpere

Rillerne til de bageste støddæmpere har låsepositioner til reference. Du kan placere de bageste støddæmpere overalt i rillen, blot ikke i låsepositionen.

Den følgende illustration viser positionen for en blød eller fast kørsel og de forskellige låsepositioner (Figur 14).

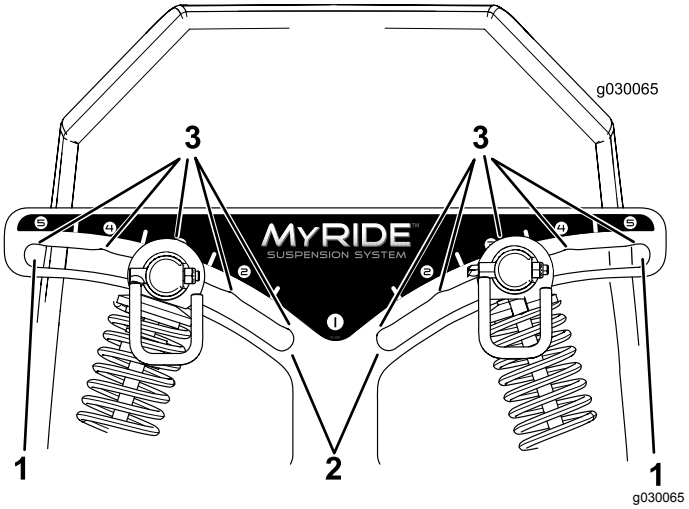

Figur 14

1. Mest faste position
2. Blødeste position
3. Låse i rillerne

Bemærk: Sørg for, at venstre og højre bageste støddæmpere altid er justeret til samme position.

Juster bageste støddæmpere (Figur 15).

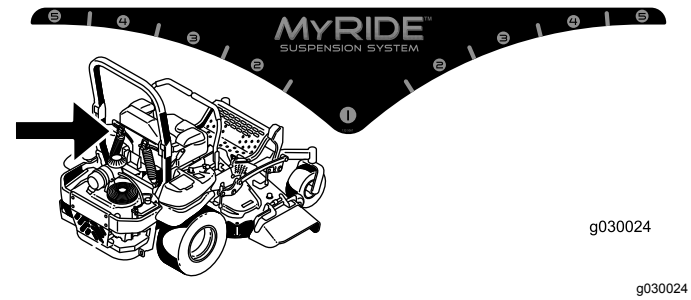

g030024

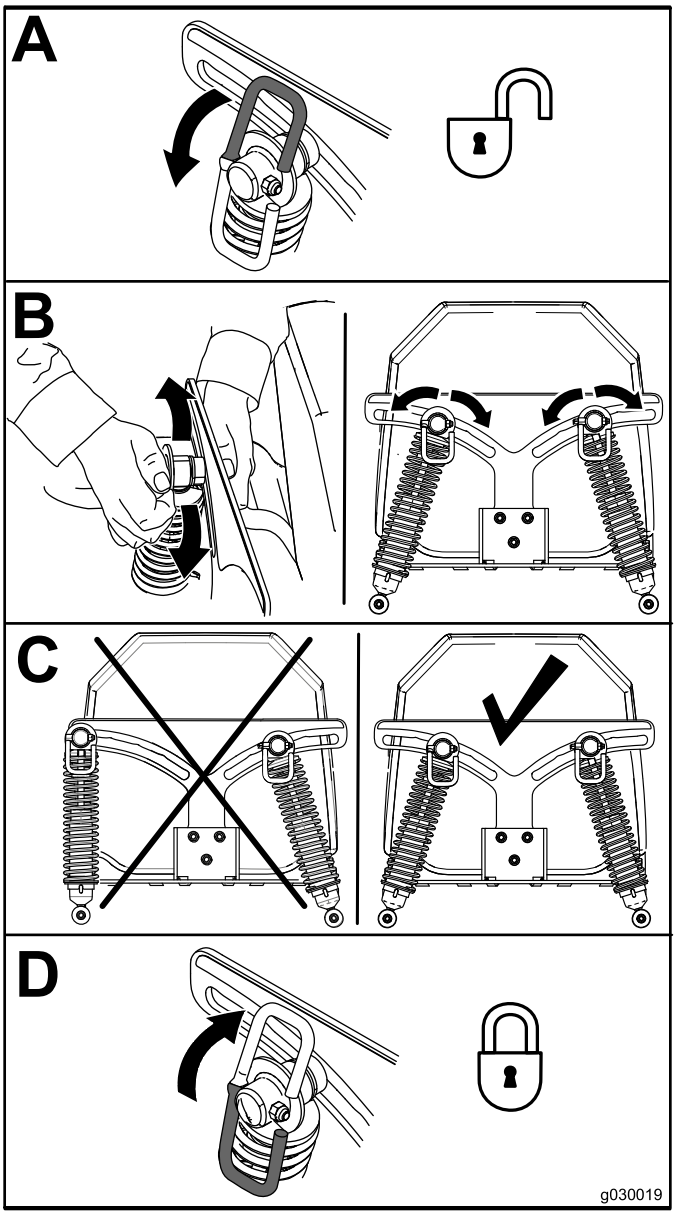

g030019

Figur 15

Under betjening

Sikkerhed under drift

Generelt om sikkerhed

- Ejeren/operatøren kan forhindre og er ansvarlig for ulykker, som kan forårsage personskade eller beskadigelse af ejendom.
- Bær korrekt beklædning, herunder beskyttelsesbriller, lange bukser, skridsikkert, kraftigt fodtøj og høreværn. Sæt langt hår op, og bær ikke løsthængende smykker.
- Betjening af maskinen kræver din fulde opmærksomhed. Giv dig ikke i kast med aktiviteter, der afleder opmærksomheden, da dette kan medføre person- eller tingsskade.
- Betjen ikke maskinen, hvis du er syg, træt eller påvirket af alkohol eller medicin.
- Kør aldrig med passagerer på maskinen, og hold omkringstående personer og kæledyr væk fra maskinen under drift.
- Betjen kun maskinen ved god sigtbarhed for at undgå huller eller skjulte farer.
- Undgå at klippe vådt græs. Nedsat traktion kan få maskinen til at skride ud.
- Sørg for, at alle drev er i neutral, at parkeringsbremsen er aktiveret, og at du sidder i betjeningspositionen, inden motoren startes.
- Hold dine hænder og fødder væk fra klippeenhederne. Hold dig altid på afstand af udkaståbningen.
- Se bagud og ned for at sikre, at der er fri bane, før du bakker.
- Vær forsigtig, når du nærmer dig blinde hjørner, buske, træer eller andre genstande, der kan blokere for dit udsyn.
- Klip ikke i nærheden af bratte afsatser, grøfter eller volde. Maskinen kan pludselig vælte, hvis et hjul kører over kanten, eller hvis en kant giver efter.
- Stop altid skæreknivene, når du ikke klipper.
- Stands maskinen, sluk for motoren, tag nøglen ud, og efterse skæreknivene, når du har ramt en genstand, eller hvis der opstår en unormal vibration i maskinen. Foretag alle nødvendige reparationer, inden driften genoptages.
- Sænk farten, og vær forsigtig, når du vender og krydser veje og fortove med maskinen. Hold altid tilbage for andre.
- Udkobl klippeenhedens drev, sluk for motoren, og tag nøglen ud før justering af klippehøjden (medmindre du kan justere den fra betjeningspositionen).

- Lad aldrig motoren køre i et område, hvor udstødningsgasser indespærres.
- Efterlad aldrig en kørende maskine uden opsyn.
- Før du forlader betjeningspositionen (også hvis det er for at tømme fangene eller rense slisken), skal du gøre følgende:
  - Stop maskinen på plant terræn.
  - Sørg for at udkoble kraftudtaget, og sænk redskaberne.
  - Aktiver parkeringsbremsen.
  - Sluk motoren, og tag nøglen ud.
  - Vent, til alle bevægelige dele standser.
- Betjen ikke maskinen, når der er risiko for lynnedslag.
- Anvend ikke maskinen som bugseringskøretøj, medmindre den har et bugseringstræk monteret.
- Lav ikke om på regulatorindstillingerne, og kør ikke motoren med for høj hastighed.
- Brug kun tilbehør og redskaber, der er godkendt af Toro.
- Denne maskine afgiver støj på mere end 85 dBA ved operatørens ører og kan give nedsat hørelse ved længere tids anvendelse.

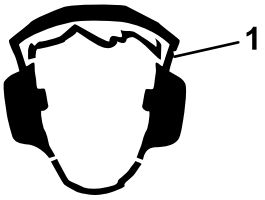

g229846

Figur 16

1. Bær høreværn.

Styrtbøjle (ROPS) – Sikkerhed

- Du må **ikke** fjerne styrtbøjlen fra maskinen.
- Sørg for, at sikkerhedsselen er spændt, og at du kan frigøre den hurtigt i nødstilfælde.
- Bær altid sikkerhedssele, når styrtbøjlen er oppe.
- Kontroller omhyggeligt, om der er forhindringer oven over dig, og sørg for, at du i så fald ikke kommer i kontakt med dem.
- Hold styrtbøjlen i sikker driftsmæssig stand ved at udføre grundige periodiske skadeseftersyn og tilspænde alle fastspændingsanordninger.
- Udskift styrtbøjlen, hvis den er beskadiget. Du må ikke reparere eller ændre den.

Sikkerhed på skråninger

- Skråninger er en væsentlig årsag til, at føreren mister herredømmet, eller at maskinen vælter. Sådanne ulykker kan medføre alvorlige personskader, i værste tilfælde med døden til følge. Operatøren er ansvarlig for sikker betjening på skråninger. Det kræver ekstra forsigtighed at betjene maskinen på alle former for skråninger. Før maskinen betjenes på en skråning, skal du gøre følgende:
  - Gennemgå og forstå instruktionerne vedrørende skråninger i betjeningsvejledningen og på maskinen.
  - Brug en vinkelindikator til at fastslå områdets omtrentlige hældningsvinkel.
  - Betjen aldrig maskinen på skråninger med en hældning på mere end 15 grader.
  - Evaluer forholdene på stedet på den pågældende dag for at fastslå, om skråningen er sikker at betjene maskinen på. Brug sund fornuft og god dømmekraft, når du foretager denne evaluering. Ændringer i terrænet, såsom fugt, kan hurtigt påvirke maskinens funktion på en skråning.
- Identificer farer ved foden af skråningen. Betjen ikke maskinen i nærheden af bratte afsatser, grøfter, volde, vand og andre risikoområder. Maskinen kan pludselig vælte, hvis et hjul kører over kanten, eller hvis en kant skrider sammen. Hold sikker afstand (to gange maskinens bredde) mellem maskinen og enhver form for farekilde. Anvend en håndplæneklipper eller en græstrimmer til at klippe græsset i disse områder.
- Undlad at starte, standse eller vende maskinen på skråninger. Undlad at foretage pludselige hastigheds- eller retningsskift. Drej langsomt og gradvist.
- Undlad at betjene maskinen under forhold, hvor der er tvivl om traktion, styring eller stabilitet. Vær opmærksom på, at betjening af maskinen på vådt græs, på tværs af skråninger eller ned ad bakke kan medføre, at maskinen mister traktion. Mistet traktion til drivhjulene kan forårsage udskridning og mistet bremse- og styrekontrol. Maskinen kan glide, selvom drivhjulene er stoppet.
- Fjern eller afmærk forhindringer, såsom grøfter, huller, hjulspor, bump, sten eller andre skjulte farekilder. Højt græs kan skjule forhindringer. Ujævnt terræn kan få maskinen til at vælte.
- Udvis ekstra forsigtighed under arbejde med tilbehør eller redskaber, såsom græssamlersystemer. Disse kan ændre maskinens stabilitet og forårsage mistet herredømme. Følg vejledningerne for modvægte.
- Hvis det er muligt, skal skjoldet holdes sænket til jorden under betjening på skråninger. Hævning af skjoldet under betjening på skråninger kan gøre maskinen ustabil.

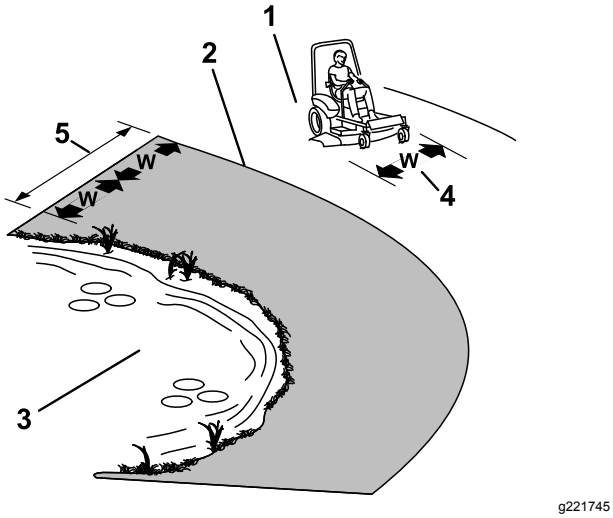

Figur 17

1. Sikkert område – brug maskinen på skråninger med hældninger på mindre end 15 grader eller flade områder.
2. Farezone – anvend en håndplæneklipper og/eller en græstrimmer på skråninger med en større hældning end 15 grader og i nærheden af stejle skråninger eller vand.
3. Vand
4. W = maskinens bredde
5. Hold sikker afstand (to gange maskinens bredde) mellem maskinen og enhver form for farekilde.

Indtag operatørpositionen.

Brug plæneklipperskjoldet som et trin til at komme ind til operatørens position (Figur 18).

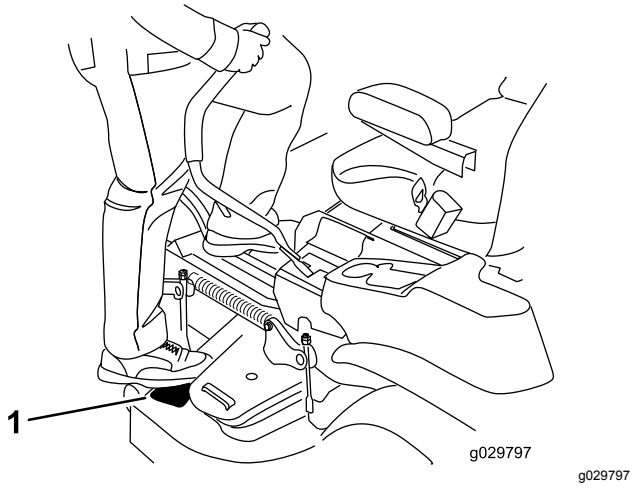

g029797

Figur 18

Betjening af parkerings-bremsen

Aktiver altid parkeringsbremsen, når du standser maskinen eller efterlader den uden opsyn.

Aktivering af parkeringsbremsen

Parker maskinen på en plan overflade.

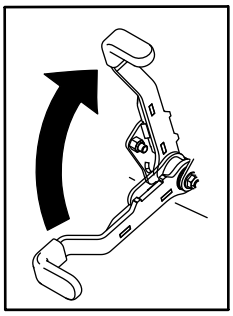

g027334

Figur 19

Deaktivering af parkeringsbrem-sen

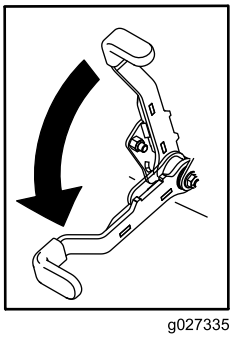

g027335

Figur 20

Betjening af kontakten til regulering af skæreknivene (kraftudtag)

Kontakten til regulering af skæreknivene (kraftudtag) starter og stopper skæreknivene og eventuelle motordrevne redskaber.

Indkobling af kontakten til regulering af skæreknive (kraftudtag)

Bemærk: Indkobling af kontakten til regulering af skæreknivene (kraftudtag) med gashåndtaget i "midtvejs" position eller mindre, forårsager overdrevent stort slid på drivremmene.

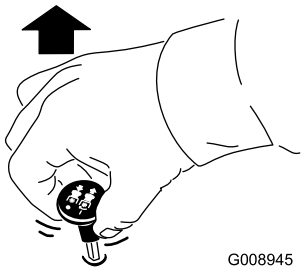

g008945

Figur 21

Udkobling af kontakten til regulering af skæreknivene (kraftudtag)

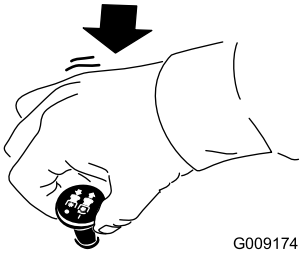

g009174

Figur 22

Betjening af gashåndtaget

Du kan flytte gashåndtaget mellem positionen FAST (hurtig) og SLOW (langsom) (Figur 23).

Brug altid positionen FAST (hurtig), når du indkobler kraftudtaget.

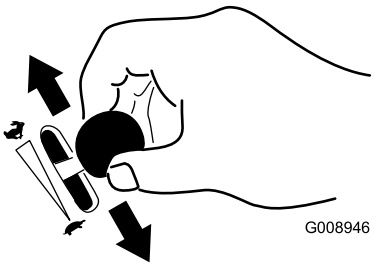

g008946

Figur 23

Betjening af chokeren

Brug chokeren, før du starter en kold motor.

1. Træk op i chokerhåndtaget for at aktivere chokeren, før tændingskontakten tages i brug (Figur 24).
2. Tryk chokerhåndtaget ned for at deaktivere chokeren, når motoren er startet (Figur 24).

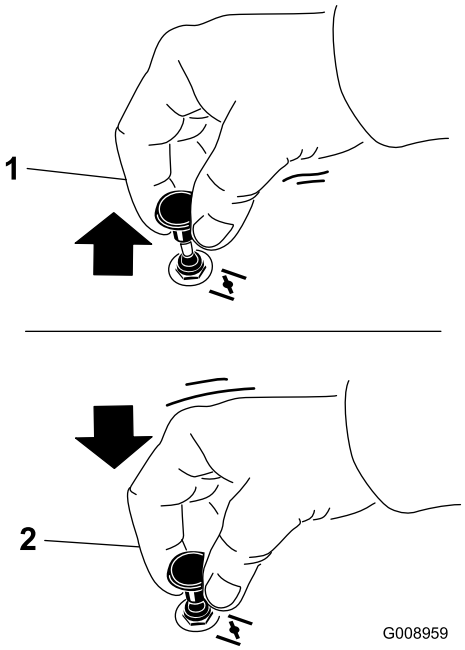

g008959

Figur 24

1. Positionen ON (tændt)
2. Positionen OFF (slukket)

Start af motoren

Vigtigt: **Aktiver ikke starteren i mere end 5 sekunder ad gangen. Hvis motoren ikke starter, skal du vente 15 sekunder mellem forsøgene. Følges disse instruktioner ikke, kan startermotoren brænde sammen.**

Bemærk: Der skal muligvis flere forsøg til at starte motoren første gang efter påfyldning af brændstof i et tomt brændstofsystem.

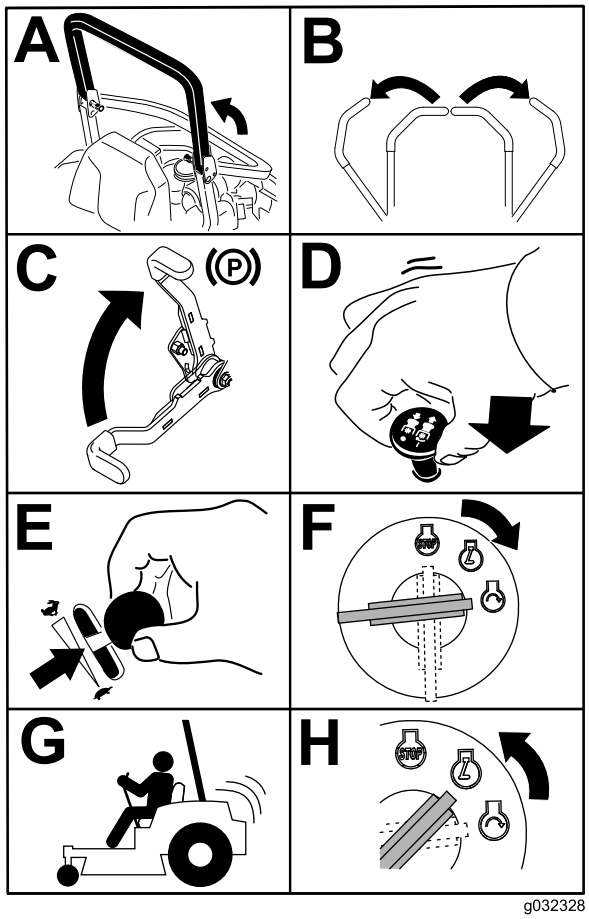

Figur 25

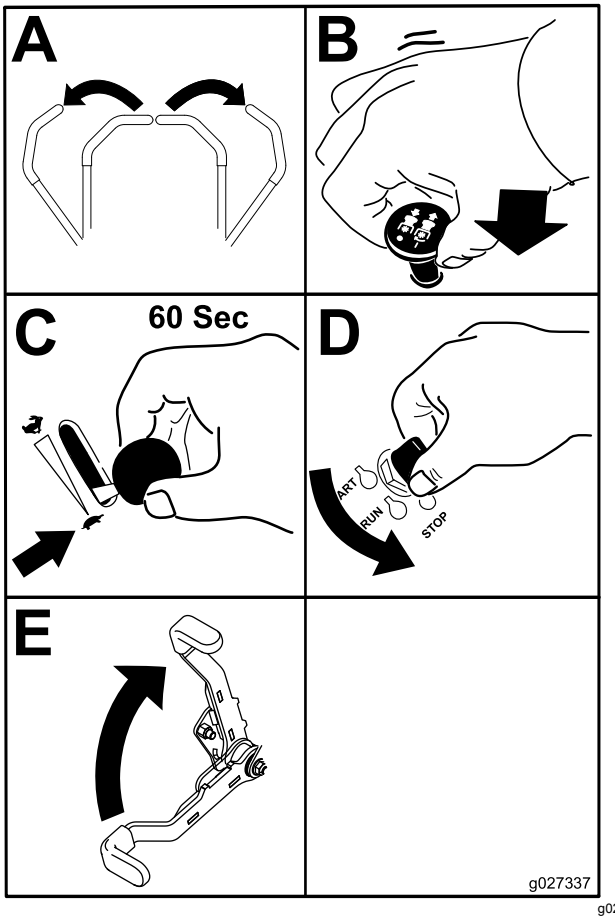

Figur 26

Sluk af motoren

⚠ FORSIGTIG

Børn eller andre omkringstående kan komme til skade, hvis de flytter eller forsøger at betjene maskinen, når operatøren ikke er til stede.

Fjern altid nøglen, og aktiver parkeringsbremsen, når du efterlader maskinen uden opsyn.

Vigtigt: **Kontroller, at brændstofafbryderventilen er lukket, før maskinen transporteres eller opbevares, da der kan ske brændstoflækage. Aktiver parkeringsbremsen før transport. Sørg for at fjerne nøglen, da brændstofpumpen kan køre og dermed forårsage, at batteriet aflades.**

Brug af bevægelseshåndtagene

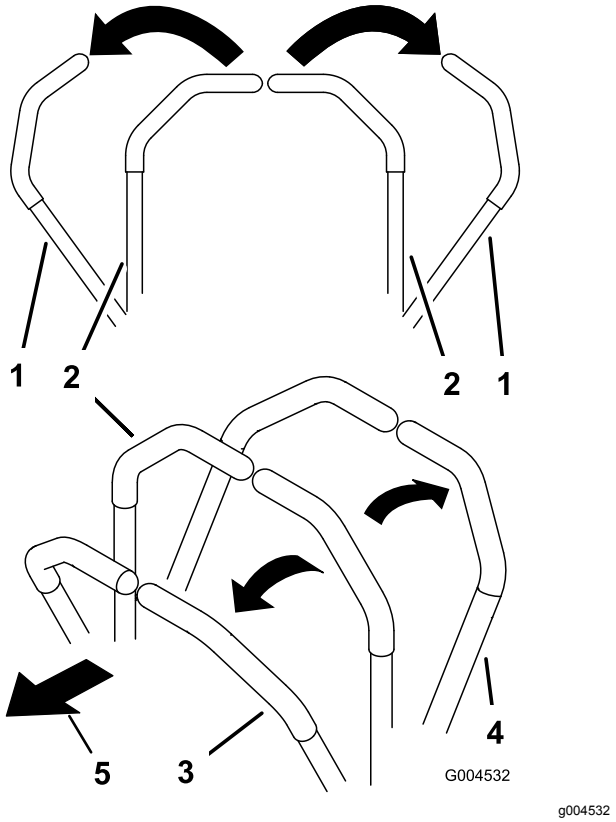

Figur 27

1. Bevægelseshåndtag – NEUTRAL LÅSEPOSITION
2. Midterste ulåste position
3. Fremad
4. Bagud
5. Maskinens forende

Kørsel med maskinen

Drivhjulene drejer uafhængigt af hinanden og drives af hydraulikmotorer på hver aksel. Du kan dreje en side baglæns, mens du drejer den anden forlæns, hvilket får maskinen til at rotere i stedet for at dreje. Dette forbedrer maskinens manøvredygtighed væsentligt, men der kan gå et stykke tid, før du vænner dig til, hvordan den bevæger sig.

Gashåndtaget styrer motorens omdrejningstal målt i omdrejninger pr. minut. Indstil gashåndtaget til positionen HURTIG for at opnå den bedste ydelse. Kør altid med fuld kraft ved plæneklipning.

⚠ ADVARSEL

Maskinen kan spinde meget hurtigt. Du kan miste kontrollen over maskinen og forårsage personskade eller beskadige maskinen.

- **Udvis forsigtighed, når du drejer.**
- **Sæt farten ned, før du foretager skarpe sving.**

Kørsel fremad

Bemærk: Motoren slukker, når du flytter traktionskontrolgrebene, mens parkeringsbremsen er aktiveret.

Stands maskinen ved at flytte bevægelseshåndtagene til positionen NEUTRAL.

1. Deaktiver parkeringsbremsen. Se Deaktivering af parkeringsbremsen (side 25).
2. Flyt håndtagene til den midterste, ulåste position.
3. Kør fremad ved langsomt at skubbe bevægelseshåndtagene fremad (Figur 28).

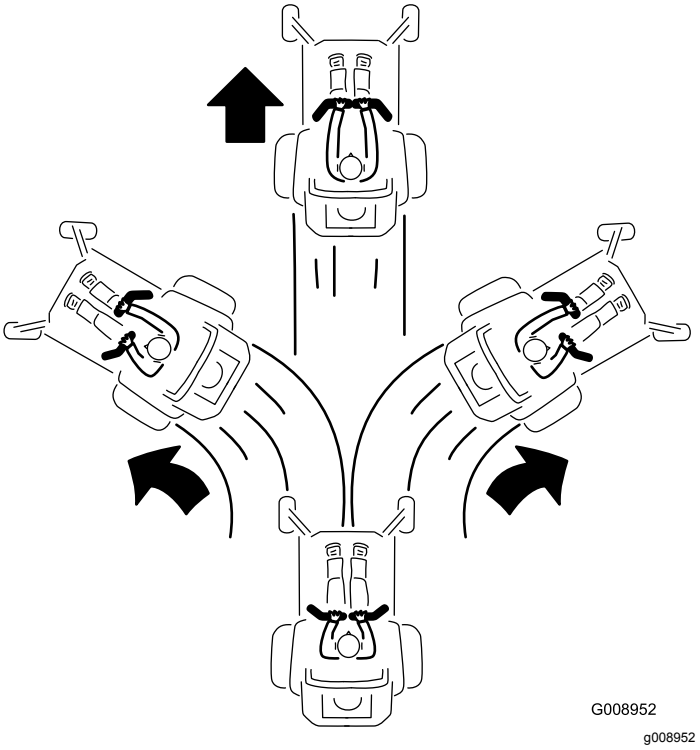

Figur 28

Bakning

1. Flyt håndtagene til midterpositionen – ulåst position.
2. Bak ved langsomt at trække bevægelseshåndtagene bagud (Figur 29).

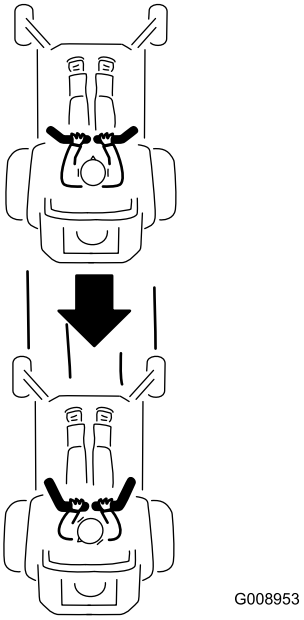

g008953

Figur 29

Brug af sideudblæsning

Kun maskiner med sideudkast

Plæneklipperen er udstyret med en hængslet græsdeflektor, der blæser det afklippede græs til siden og ned mod plænen.

⚠ FARE

Hvis ikke der er monteret græsdeflektor, udblæsningsdæksel eller komplet græsopsamler, udsætter du dig selv og andre for kontakt med skæreknivene og udslyngede genstande. Kontakt med plæneklipperens roterende skærekniv(e) og udslyngede genstande vil medføre personskade eller død.

- **Fjern aldrig græsdeflektoren fra plæneklipperskjoldet, da deflektoren leder materialerne ned mod plænen. Hvis græsdeflektoren beskadiges, skal den straks udskiftes.**
- **Placer aldrig hænder eller fødder under plæneklipperskjoldet.**
- **Forsøg aldrig at rense udblæsningsområdet eller skæreknivene, før du har sat kontakten til regulering af skæreknivene (kraftudtag) i positionen OFF (fra), drejet tændingskontakten til positionen OFF og taget nøglen ud af tændingskontakten.**
- **Sørg for, at græsdeflektoren er i sænket position.**

Justering af klippehøjden

Brug af transportlåsen

Transportlåsen har to positioner og bruges med pedalen til skjoldløft. Der er en LÅST position og en ULÅST position for plæneklipperskjoldets transportposition (Figur 30).

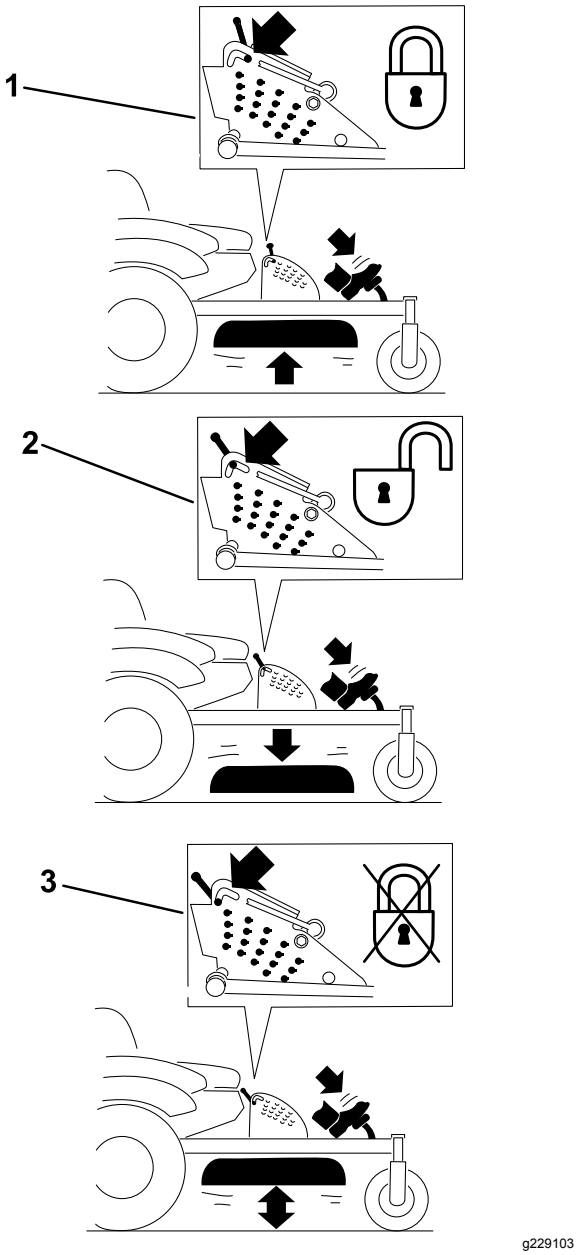

Figur 30

Transportlåsepositioner

1. Transportlås greb
2. Positionen LOCK (låst) – plæneklipperskjoldet låses i transportpositionen.
3. Positionen UNLOCK (ulåst) – plæneklipperskjoldet låses ikke i transportpositionen.

Justering af klippehøjdesplit

Klippehøjden justeres fra 25 til 140 mm i trin a 6 mm ved at flytte gaffelbolten til forskellige hulplaceringer.

1. Flyt transportlåsen til låst position.
2. Træd på pedalen til skjoldløft med foden, og hæv plæneklipperskjoldet til transportpositionen (også klippehøjdepositionen på 140 mm) som vist i Figur 31.
3. Du kan justere højden ved at rotere splitten 90 grader og fjerne splitten fra klippehøjdebeslaget (Figur 31).
4. Vælg et hul i klippehøjdebeslaget, som svarer til den ønskede klippehøjde, og sæt splitten i (Figur 31).
5. Skub til skjoldløftet, træk transportlåsen tilbage, og sænk plæneklipperskjoldet langsomt.

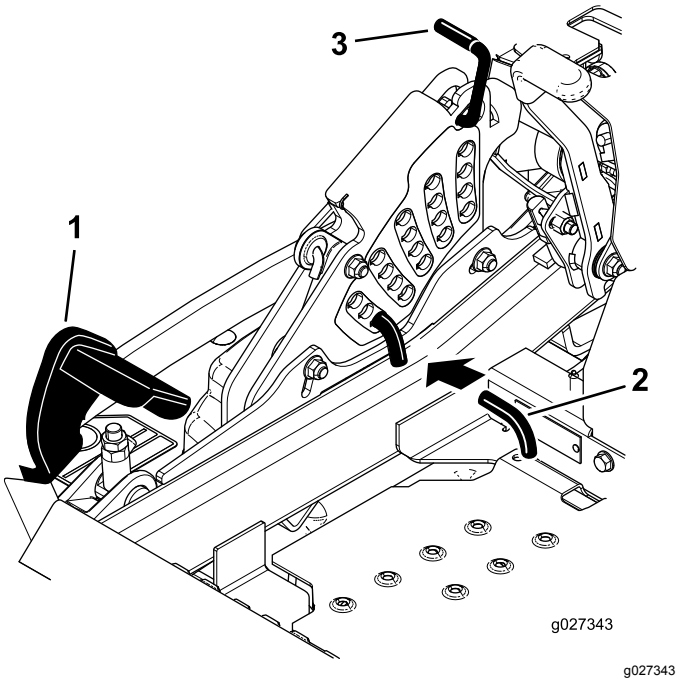

Figur 31

1. Pedal til skjoldløft
2. Klippehøjdesplit
3. Transportlås

Justering af antiskalperingsruller

Til maskiner med sideudkast

Hver gang klippehøjden ændres, skal højden på antiskalperingsrullerne også justeres.

1. Parker maskinen på en plan overflade, udkobl kontakten til regulering af skæreknivene, og aktiver parkeringsbremsen.
2. Sluk for motoren, tag nøglen ud, og vent, til alle bevægelige dele er standset, før du forlader betjeningspositionen.
3. Juster antiskalperingsrullerne som vist i Figur 32, Figur 33 og Figur 34.

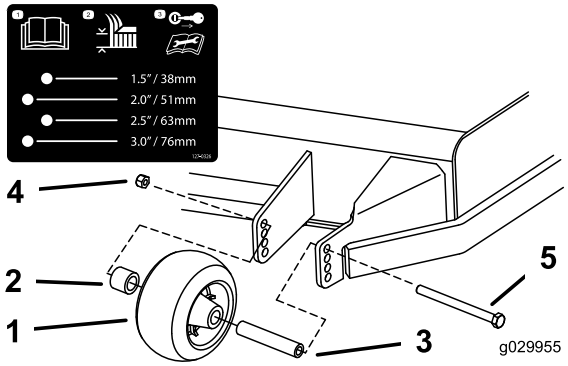

g029955

Figur 32

1. Antiskalperingsrulle
2. Afstandsbøsning
3. Bøsning
4. Flangemøtrik
5. Bolt

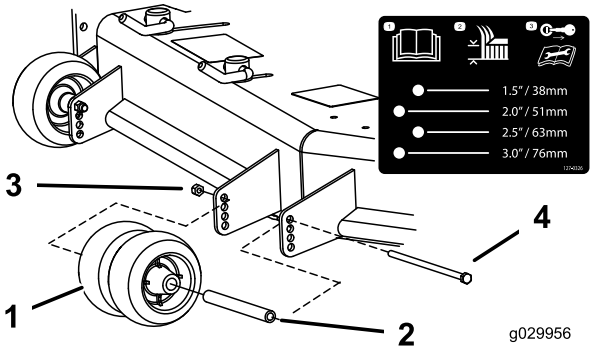

g029956

Figur 33

1. Antiskalperingsrulle
2. Bøsning
3. Flangemøtrik
4. Bolt

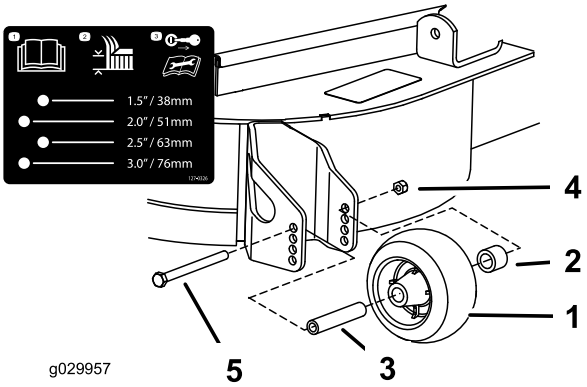

g029957

Figur 34

1. Antiskalperingsrulle
2. Afstandsbøsning
3. Bøsning
4. Flangemøtrik
5. Bolt

Justering af antiskalperingsruller

Til maskiner med bagudkast

Hver gang klippehøjden ændres, anbefales det at justere antiskalperingsrullernes højde.

1. Parker maskinen på en plan overflade, udkobl kontakten til regulering af skæreknivene, og aktiver parkeringsbremsen.
2. Sluk for motoren, tag nøglen ud, og vent, til alle bevægelige dele er standset, før du forlader betjeningspositionen.
3. Juster antiskalperingsrullerne som vist i Figur 35 og Figur 36.

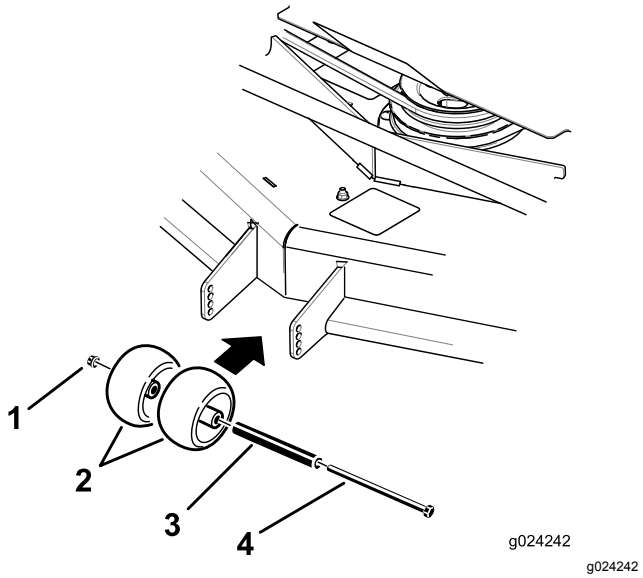

g024242

Figur 35

1. Flangemøtrik
2. Antiskalperingsrulle
3. Bøsning
4. Bolt

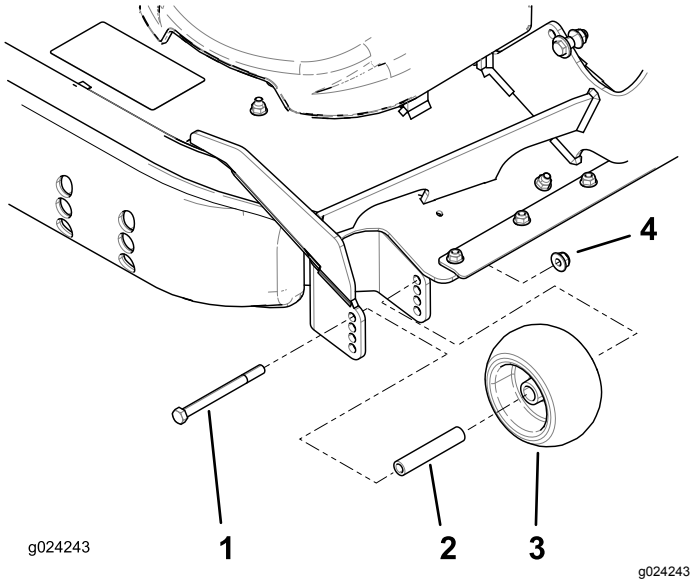

Figur 36

1. Bolt
2. Bøsning
3. Antiskalperingsrulle
4. Flangemøtrik

Justering af gliderne

Til maskiner med bagudkast

Monter gliderne i den nederste position, når du anvender klippehøjder på over 64 mm, og i den øverste position, når du anvender klippehøjder på under 64 mm.

Bemærk: Når gliderne bliver slidt, kan du flytte dem over på den modsatte side af plæneklipperen ved at dreje dem rundt. Herved kan du bruge gliderne længere, før du er nødt til at udskifte dem.

1. Parker maskinen på en plan overflade, udkobl kontakten til regulering af skæreknivene, og aktiver parkeringsbremsen.
2. Sluk for motoren, tag nøglen ud, og vent, til alle bevægelige dele er standset, før du forlader betjeningspositionen.
3. Afmonter bræddeboltene og møtrikkerne på hver glider (Figur 37).

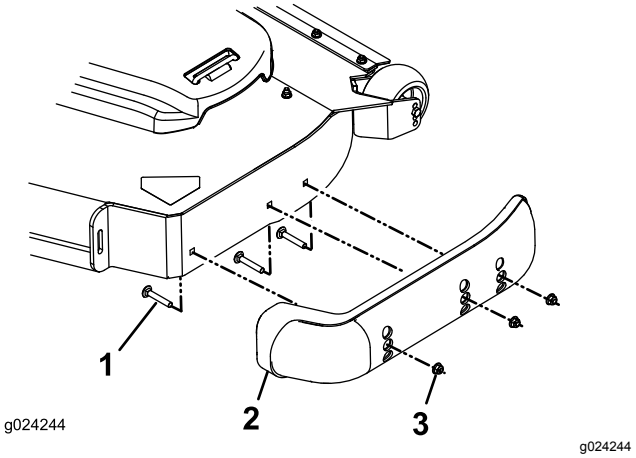

Figur 37

1. Bræddebolt
2. Glider
3. Møtrik

4. Flyt hver glider til den ønskede position, og spænd dem fast med bræddeboltene og møtrikkerne.

   Bemærk: Brug kun den øverste eller midterste række huller til justering af gliderne. Den nederste række huller bruges, når glideren flyttes over på den anden side af plæneklipperskjoldet, og når dette sker, bliver denne række huller den øverste række på den anden side af plæneklipperen.
5. For at undgå at gliderne beskadiges, skal bræddeboltene og møtrikkerne tilspændes med et moment på 12,4-14,7 Nm.

Justering af udblæsnings-skærmens knastlåse

Til maskiner med sideudkast

Denne procedure anvendes kun på maskiner med udblæsningsskærmlåse. Visse modeller har møtrikker og bolte i stedet for udblæsningsskærmlåse og kan justeres på samme måde.

Plæneklipperens udblæsning kan justeres til forskellige typer klippeforhold. Placer knastlåse og skærm, så den bedste klippekvalitet opnås.

1. Parker maskinen på en plan overflade, udkobl kontakten til regulering af skæreknivene, og aktiver parkeringsbremsen.
2. Sluk for motoren, tag nøglen ud, og vent, til alle bevægelige dele er standset, før du forlader betjeningspositionen.
3. Knastlåsene justeres ved at svinge grebet op, så knastlåsen løsnes (Figur 38).
4. Juster skærm og knastlåse i rillerne, så den ønskede udblæsning opnås.

5. Sving grebet tilbage for at stramme skærm og knastlåse (Figur 38).
6. Hvis knastlåsene ikke låser skærmen på plads, eller den er for stram, skal grebet løsnes, og knastlåsen drejes.

   Bemærk: Juster knastlåsen, indtil det ønskede låsetryk opnås.

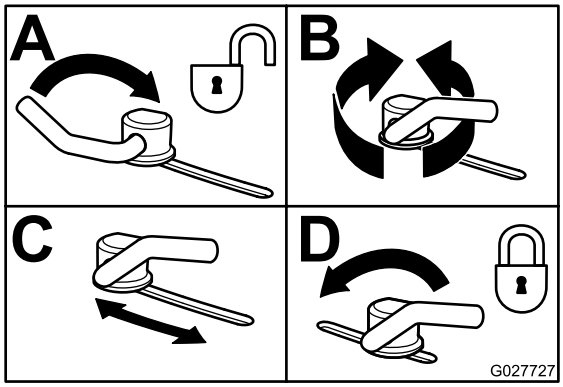

g027727

Figur 38

Placering af udblæsnings-skærmen

Til maskiner med sideudkast

Nedenstående tal er kun anbefalinger. Justeringerne vil variere i henhold til græstype, fugtindhold og græssets højde.

Bemærk: Hvis motoreffekten falder, og plæneklipperens hastighed er den samme, skal skærmen åbnes.

Position A

Dette er den allerbageste position. Den anbefalede anvendelse af denne position er som følger:

- Klipning af kort, tyndtvoksende græs
- Klipning under tørre forhold
- Til mindre afklippede græsstykker.
- Blæser det afklippede græs længere væk fra plæneklipperen

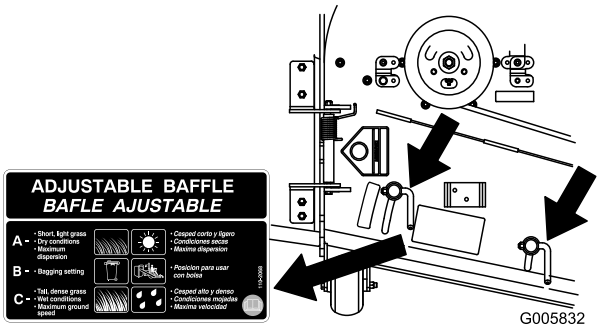

g005832

Figur 39

Position B

Benyt denne position ved opsamling i pose. Placer den altid ud for blæserens åbning.

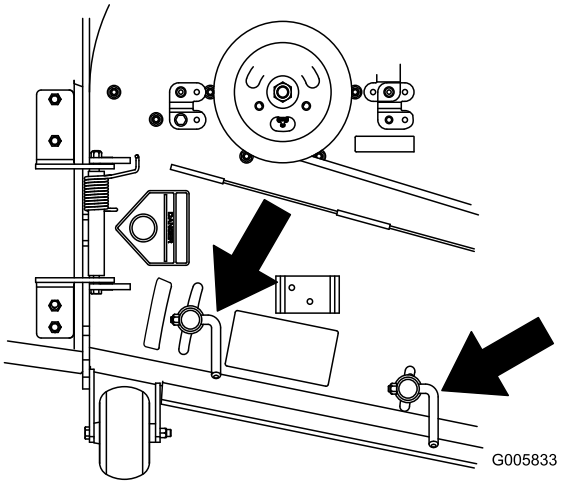

g005833

Figur 40

Position C

Dette er den helt åbne position. Den anbefalede anvendelse af denne position er som følger:

- Klipning af højt, tæt græs
- Klipning under våde forhold
- Sænker motorens strømforbrug
- Giver mulighed for øget hastighed ved tunge forhold

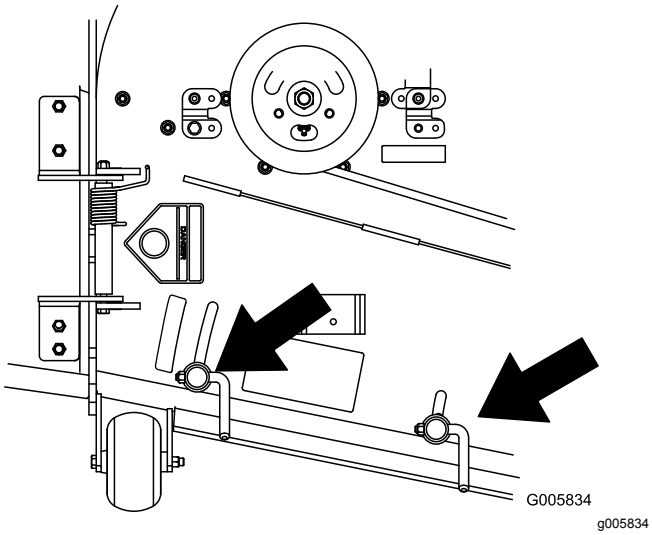

Figur 41

Tip vedrørende betjening

Brug af hurtigindstilling af gashåndtaget

For at opnå den bedste græsslåning og maksimal luftcirkulation skal motoren betjenes ved indstillingen HURTIG. Luft er nødvendigt for at kunne klippe græsset ordentligt, og derfor skal du ikke indstille klippehøjden for lavt eller lade plæneklipperskjoldet være helt omgivet af uklippet græs. Forsøg altid at holde 1 side af plæneklipperskjoldet fri for uklippet græs, så den nødvendige luft kan trækkes ind i plæneklipperskjoldet.

Klipning af en græsplæne for første gang

Klip ikke græsset helt så kort som normalt, så du kan sikre dig, at plæneklipperskjoldets klippehøjde ikke fjerner græsset helt i ujævnt terræn. Den tidligere anvendte klippehøjde er dog tit den bedste. Når du klipper græs, der er længere end 15 cm, kan det være en fordel at klippe græsset to gange for at sikre en acceptabel klippekvalitet.

Klip af en tredjedel af græsstråets længde

Du opnår det bedste resultat ved kun at klippe en tredjedel af græsstråets længde. Det anbefales ikke at klippe mere end dette, medmindre græsbevoksningen er spredt, eller det er sent på efteråret, hvor græsset ikke længere vokser så hurtigt.

Skift klipperetning

Skift mellem klipperetningen for at sikre, at græsset fortsætter med at vokse lodret. Dette medvirker også til at sprede det afklippede græs, hvilket øger nedbrydningen og gødningseffekten.

Slå græs med de korrekte intervaller

Græs vokser med forskellig hastighed på forskellige tider af året. Hvis du vil bevare den samme klippehøjde, skal græsset slås oftere i det tidlige forår. Når græssets væksthastighed falder midt på sommeren, skal du ikke slå græsset så tit. Hvis du ikke har mulighed for at slå græs over en længere periode, skal du først slå det med en høj klippehøjde og derefter igen to dage senere med en lavere højdeindstilling.

Brug af en langsommere klippehastighed

Klipningskvaliteten kan forbedres ved at køre langsommere under visse forhold.

Undgå at klippe græsset for kort

Når du klipper en ujævn plæne, skal du hæve klippehøjden for at undgå at skalpere plænen.

Standsning af maskinen

Hvis fremdriften af maskinen standses, mens græsslåningen er i gang, kan du risikere, at der falder en klump afklippet græs ned på plænen. Dette kan undgås ved at flytte maskinen hen til et tidligere klippet område, mens knivene er aktiveret, eller du kan deaktivere plæneklipperskjoldet, mens du kører fremad.

Hold undersiden af plæneklipper-skjoldet ren

Fjern afklippet græs og snavs fra undersiden af plæneklipperskjoldet efter hver anvendelse. Hvis græs og snavs ophober sig i plæneklipperskjoldet, bliver kvaliteten af græsslåningen utilfredsstillende med tiden.

Vedligeholdelse af kniven(e)

Hold skærekniven(e) skarp(e) gennem hele græsslåningssæsonen, da en skarp skærekniv skærer græsset rent af uden at rive det over eller få det til at flosse. Hvis græsset rives over eller flosser, bliver spidserne brune, hvilket hæmmer væksten og øger risikoen for sygdom. Kontroller skæreknivene

for skarphed hver gang efter brug samt for slid og beskadigelse. Fil eventuelle hakker ned, og slib skæreknivene, hvis det er nødvendigt. Hvis en skærekniv er beskadiget eller slidt, skal den udskiftes med det samme med en original Toro-kniv.

Efter betjening

Sikkerhed efter drift

Generelt om sikkerhed

- Fjern græs og andet affald fra klippeenhederne, lydpotterne og motorrummet for at forhindre brand. Tør spildt olie eller brændstof op.
- Luk for brændstoftilførslen, og tag nøglen ud, før maskinen opbevares eller transporteres.
- Udkobl drevet til redskabet, når du transporterer eller ikke bruger maskinen.
- Lad motoren køle af, før du opbevarer maskinen på et lukket sted.
- Opbevar aldrig maskinen eller brændstofbeholderen, hvor der er åben ild, gnister eller vågeblus, som f.eks på en vandvarmer eller på andre apparater.

Brug af brændstofafbryderventilen

Brændstofafbryderventilen er placeret under sædet. Ryk sædet frem for at få adgang til den.

Luk brændstofafbryderventilen ved transport, vedligeholdelse og opbevaring.

Kontroller, at brændstofafbryderventilen er åben, når motoren startes.

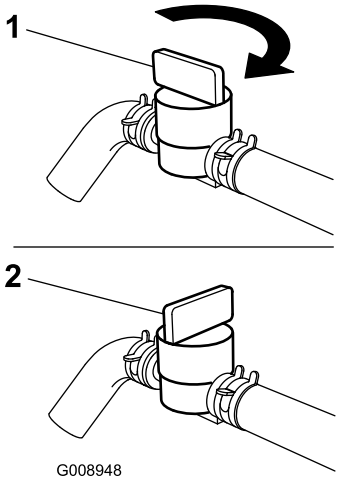

g008948

Figur 42

1. Positionen ON (tændt)
2. Positionen OFF (slukket)

Brug af drivhjulets udløsningsventiler

⚠ ADVARSEL

Hænderne kan blive viklet ind i de roterende drivkomponenter under motorskjoldet, hvilket kan medføre alvorlig personskade.

Sluk motoren, fjern nøglen, og afvent, at alle bevægelige dele standser, før drivhjulets udløsningsventiler berøres.

⚠ ADVARSEL

Motoren og de hydrauliske drivenheder kan blive meget varme. Berøring af en varm motor eller hydrauliske drivenheder kan medføre alvorlige forbrændinger.

Lad motoren og de hydrauliske drivenheder køle helt ned, før du berører drivhjulets udløsningsventiler.

Drivhjulets udløsningsventiler er placeret bag hver hydraulisk drivenhed, under sædet.

Bemærk: Sørg for, at udløsningsventilerne er i helt vandret i position, når maskinen er i brug, da det hydrauliske system ellers kan tage alvorligt skade.

1. Parker maskinen på en plan overflade, udkobl kontakten til regulering af skæreknivene, og aktiver parkeringsbremsen.
2. Sluk for motoren, tag nøglen ud, og vent, til alle bevægelige dele er standset, før du forlader betjeningspositionen.
3. Drej udløsningsventilernes greb lodret for at skubbe maskinen (Figur 43).

   Bemærk: Derved får hydraulikvæsken mulighed for at løbe uden om pumpen, hvilket gør hjulene i stand til at dreje.
4. Deaktiver parkeringsbremsen, inden maskinen skubbes.

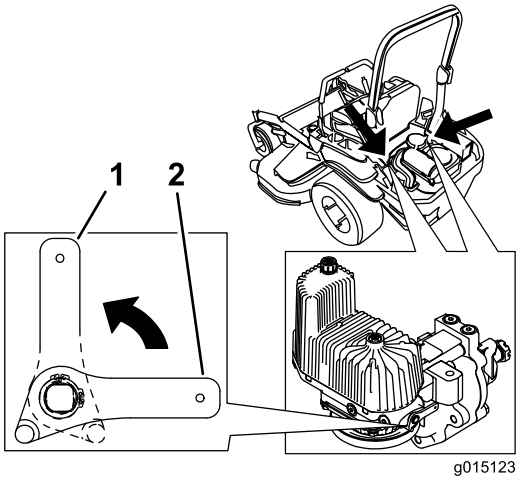

g015123

Figur 43

1. Lodret for at skubbe maskinen
2. Vandret for at køre maskinen

5. Drej udløsningsventilernes greb vandret for at køre maskinen (Figur 43).

Transport af maskinen

Brug en robust anhænger eller lastbil til at transportere maskinen. Brug en rampe med fuld bredde. Kontroller, at anhængeren eller lastbilen er udstyret med alle de nødvendige bremser, lys og de nødvendige skilte i henhold til lovgivningen. Læs alle sikkerhedsoplysninger omhyggeligt. Disse oplysninger kan hjælpe dig eller omkringstående personer med at undgå at komme til skade. Følg de lokale forskrifter vedr. krav til anhænger og bindepunkter.

⚠ ADVARSEL

Kørsel på gader og veje uden blinklys, lygter, refleksmarkeringer eller et skilt om langsomtgående køretøj kan føre til ulykker og forårsage personskade.

Kør ikke maskinen på offentlige gader og veje.

Valg af anhænger

⚠ ADVARSEL

Pålæsning af en maskine på en anhænger eller lastbil øger risikoen for at vippe og kan forårsage alvorlig personskade eller død (Figur 44).

- **Brug kun en rampe med fuld bredde. Brug ikke individuelle ramper til hver side af maskinen.**
- **Overskrid ikke en vinkel på 15 grader mellem rampen og jorden eller mellem rampen og anhænger eller lastbil.**
- **Sørg for, at rampen er mindst fire gange så lang som anhængerens højde eller lastbilens ladhøjde og ned til jorden. Dette sikrer, at rampens vinkel ikke overstiger 15 grader på plan grund.**

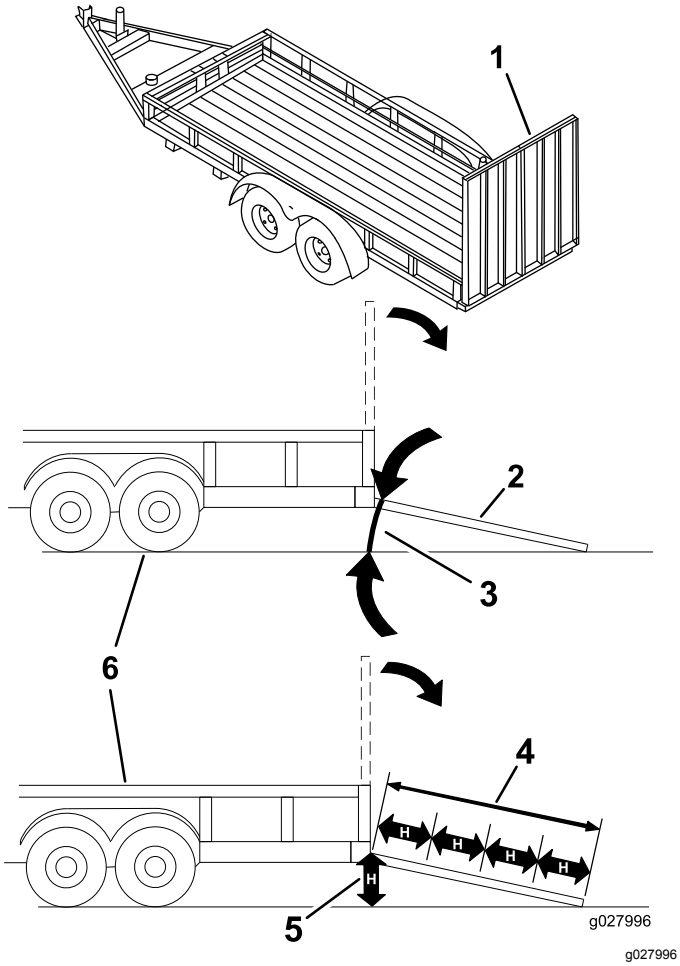

Figur 44

1. Rampe i fuld bredde i stuvet position.
2. Sidevisning af rampe i fuld bredde i læsseposition.
3. Maks. 15 grader
4. Rampen er mindst 4 gange så lang som anhængerens højde eller lastbilens ladhøjde ned til jorden
5. H = anhængerens højde eller lastbilens ladhøjde ned til jorden
6. Anhænger

Læsning af maskinen

⚠ ADVARSEL

Pålæsning af en maskine på en anhænger eller lastbil øger risikoen for at vippe og kan forårsage alvorlig personskade eller død.

- **Vær ekstra forsigtig, når maskinen køres på en rampe.**
- **Bak maskinen op ad rampen, og kør den fremad ned ad rampen.**
- **Undgå pludselig acceleration eller deceleration når maskinen køres op på en rampe. Dette kan forårsage, at man mister kontrollen eller øge risikoen for at vælte.**

1. Hvis du bruger en anhænger, skal du fastgøre den til trækkøretøjet og sætte sikkerhedskæderne på.
2. Tilslut om nødvendigt anhængerens bremser og lygter.
3. Sænk rampen, og sørg for, at vinklen mellem rampen og jorden ikke overstiger 15 grader (Figur 44).
4. Bak maskinen op ad rampen (Figur 45).

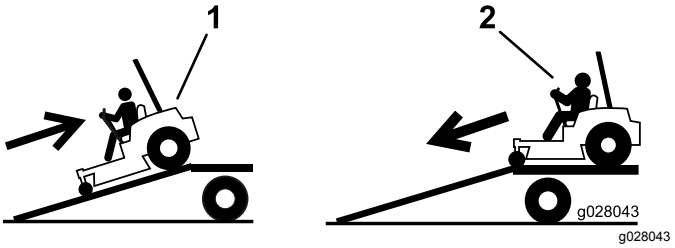

Figur 45

1. Bak maskinen op ad rampen.
2. Kør maskinen fremad ned ad rampen.

5. Sluk for motoren, tag nøglen ud, og aktiver parkeringsbremsen.
6. Fastgør maskinen i nærheden af de forreste styrehjul og den bageste kofanger med remme, kæder, kabler eller reb (Figur 46). Der henvises til de lokale regler for bindepunkter.

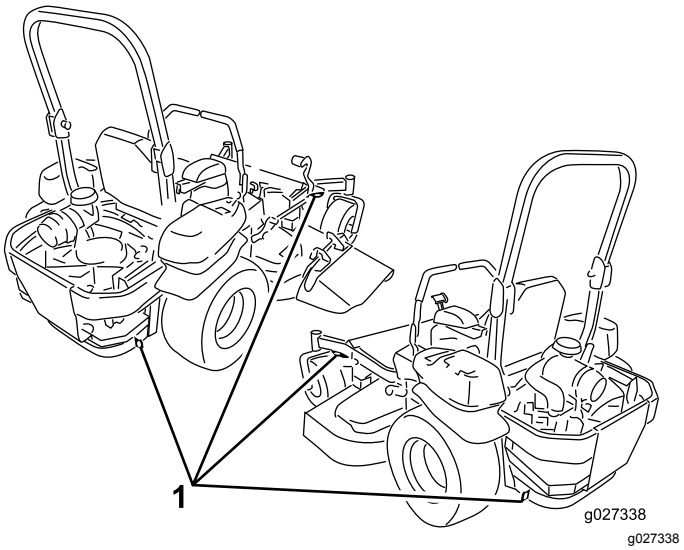

Figur 46

1. Bindepunkter

Aflæsning af maskinen

1. Sænk rampen, og sørg for, at vinklen mellem rampen og jorden ikke overstiger 15 grader (Figur 44).
2. Kør maskinen fremad ned ad rampen (Figur 45).

Brug af Z Stand™

Zstanden hæver maskinens forende, så du kan rengøre plæneklipperen og tage knivene af.

⚠ ADVARSEL

Maskinen kan falde ned på en person og forårsage alvorlig personskade eller dødsfald.

- **Vær meget forsigtig, når du betjener maskinen på Z Stand.**
- **Brug kun Z Stand til rengøring af plæneklipperen og fjernelse af skæreknivene.**
- **Lad ikke maskinen stå på Z Stand i længere tid.**
- **Sluk altid for motoren, aktiver parkeringsbremsen, og tag nøglen ud af tændingen, inden du foretager vedligeholdelse af plæneklipperen.**

Kørsel op på Z Standen

Vigtigt: **Brug Z Standen på en plan flade.**

1. Hæv plæneklipperskjoldet til transportpositionen.
2. Fjern beslagpinden (Figur 47).

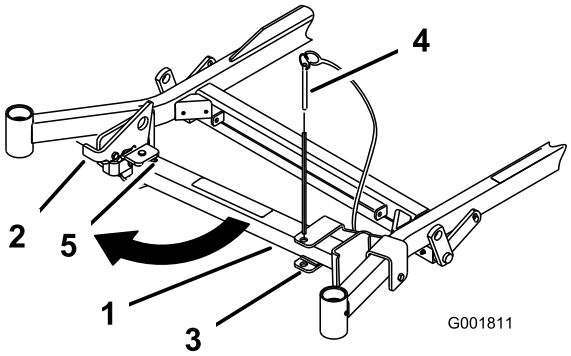

g001811

Figur 47

1. Z Stand
2. Beslagspind
3. Beslag
4. Nederst i rillen
5. Lås

3. Hæv låsen.
4. Sving standens fod ud fortil, og skub den mod maskinen, ind nederst i rillen (Figur 47 og Figur 48).

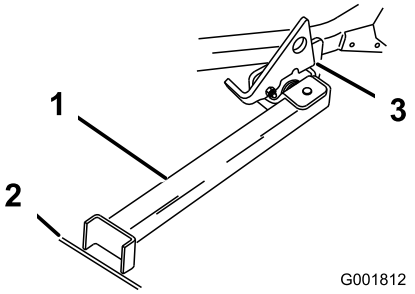

g001812

Figur 48

1. Z Stand (placeret i rille)
2. Revne i fortov eller plænen
3. Klinke hviler på drejetap

5. Placer standens fod på jorden, og lad låsen hvile på drejetappen (Figur 48).
6. Start motoren, og giv den halv gas.

   Bemærk: Det bedste resultat opnås, hvis standens fod placeres i en revne i fortovet eller i plænen (Figur 48).
7. Kør maskinen op på standen. Stands, når låsen falder over tappen i låst position (Figur 48).
8. Aktiver parkeringsbremsen, og sluk motoren.
9. Spær eller bloker kørselshjulene.

   ⚠ ADVARSEL

   Det er ikke sikkert, at parkeringsbremsen kan holde maskinen, der er parkeret på Z Stand, hvilket kan forårsage personskade eller beskadigelse af ejendom.

   Parker aldrig på Z Stand, medmindre hjulene er spærrede eller blokerede.
10. Udfør vedligeholdelsesarbejdet.

Kørsel ned af Z Stand

1. Fjern spærring eller blokke.
2. Løft klinken til ulåst position (Figur 49).

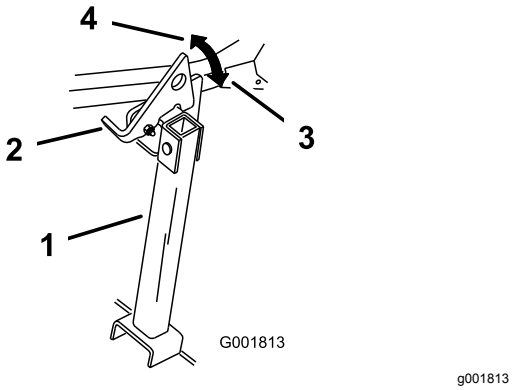

Figur 49

1.	Z Stand	3.	Låst position
2.	Lås	4.	Ulåst position

3. Start motoren, og giv den halv gas. Deaktiver parkeringsbremsen.
4. Kør langsomt baglæns ned af standen.
5. Sæt den tilbage til hvileposition (Figur 47).

Vedligeholdelse

Skema over anbefalet vedligeholdelse

Vedligeholdelsesintervaller	Vedligeholdelsesprocedure
Efter de første 8 timer	• Skift motorolien.
Efter de første 100 timer	• Kontroller hjullåsemøtrikkernes tilspænding. • Kontroller tilspændingen af hjulnavets møtrik med udskæring. • Kontroller justeringen af parkeringsbremsen.
Efter de første 250 timer	• Udskift hydraulikfiltrene og hydraulikvæsken, uanset hvilken væsketype der anvendes.
Hver anvendelse eller dagligt	• Kontroller sikkerhedssystemet. • Kontroller motoroliestanden. • Kontroller sikkerhedsselen. • Kontroller styrtbøjlegrebene. • Rengør motorskærmen og oliekøleren. • Kontroller og rengør hydraulikenhedens afskærmninger. • Eftersyn af skæreknivene. • Rengør plæneklipperskjoldet. • Rengør ophængningssystemet.
For hver 50 timer	• Kontroller gnistskærmen (hvis der er en monteret). • Kontroller dæktrykket. • Kontroller remmene for revner og slitage. • Kontroller hydraulikvæskestanden.
For hver 100 timer	• Smør drejeleddene på plæneklipperens skjoldløft. • Skift motorolien (oftere under støvede eller snavsede forhold). • Udskift eller rengør tændrøret, og juster gabet. • Kontroller og rengør motorkøleribber og -afskærmninger.
For hver 200 timer	• For Kawasaki-motorer: skift motoroliefilteret (oftere under støvede eller snavsede forhold). • For Kohler-motorer: udskift brændstoffilteret (oftere i støvede, snavsede omgivelser).
For hver 250 timer	• Udskift primærluftfilteret (hyppigere under støvede og snavsede forhold). • Kontroller sikkerhedsluftfilteret. (hyppigere under støvede og snavsede forhold). • Udskift hydraulikfiltrene og hydraulikvæsken, når der anvendes Mobil® 1-væske (oftere under snavsede eller støvede forhold).
For hver 500 timer	• Udskift sikkerhedsluftfilteret. (hyppigere under støvede og snavsede forhold). • For Kawasaki-motorer: udskift brændstoffilteret (Oftere i støvede, snavsede omgivelser). • Kontroller hjullåsemøtrikkernes tilspænding. • Kontroller tilspændingen af hjulnavets møtrik med udskæring. • Juster styrehjulets tapleje. • Kontroller justeringen af parkeringsbremsen. • Udskift hydraulikfiltrene og hydraulikvæsken, når der anvendes Toro® HYPR-OIL™ 500-hydraulikvæske (oftere under snavsede eller støvede forhold).
En gang om måneden	• Kontroller batteriopladningen.
Årlig	• Smør pumperemmens styrearm. • Smør de forreste styrehjuls drejeled (oftere under støvede eller snavsede forhold). • Fyld de forreste styrehjuls lejer med fedt (oftere under støvede eller snavsede forhold). • Smør de styrehjulsnav.
Årlig eller før opbevaring	• Maling af beskadigede overflader. • Kontroller alle ovennævnte vedligeholdelsesprocedurer før opbevaring.

Vigtigt: **Se betjeningsvejledningen til motoren for at få yderligere oplysninger om procedurer for vedligeholdelse.**

⚠ FORSIGTIG

Hvis du lader nøglen sidde i kontakten, kan andre personer utilsigtet komme til at starte motoren og forårsage alvorlig personskade på dig eller andre omkringstående.

Tag nøglen ud af tændingen, før vedligeholdelsesarbejde påbegyndes.

Tiltag forud for vedligeholdelse

Sikkerhed ved vedligeholdelse

- Før reparation af maskinen skal du gøre følgende:
  - Udkobl drevene.
  - Aktiver parkeringsbremsen.
  - Sluk motoren, og tag nøglen ud.
  - Frakobl tændrørskablet.
- Parker maskinen på en plan flade.
- Fjern græs og andet affald fra klippeenheden, drevene, lydpotterne og motoren for at forhindre brand.
- Tør spildt olie eller brændstof op.
- Lad ikke personer, som ikke er uddannet dertil, udføre service på maskinen.
- Brug donkrafte til at understøtte maskinen og/eller komponenter efter behov.
- Tag forsigtigt trykket af komponenter, hvori der er oplagret energi.
- Frakobl batteriet eller afmonter tændrørskablet, før der foretages nogen form for reparation. Frakobl minus-polen først og plus-polen sidst. Tilslut pluspolen først og minuspolen sidst.
- Vær forsigtig, når du efterser skæreknivene. Pak skærekniven(e) ind, eller bær tykke handsker, og vær forsigtig, når du efterser den/dem. Skæreknivene må kun udskiftes. De må ikke rettes ud eller svejses.
- Hold hænder og fødder væk fra bevægelige dele. Undgå om muligt at foretage justeringer, mens motoren kører.
- Hold alle dele i god driftsmæssig stand og alle beslag tilspændt, ikke mindst knivbefæstelsesboltene. Udskift alle slidte eller beskadigede mærkater.
- Gør aldrig noget, der forstyrrer den tilsigtede funktion af en sikkerhedsanordning, og modvirk ikke den beskyttelse, som sikkerhedsanordningen yder. Efterse regelmæssigt, at de fungerer korrekt.
- Kontroller parkeringsbremsens funktion hyppigt. Udfør justering og eftersyn efter behov.

Frigivelse af plæneklipper-skjoldets gardin

Løsn gardinets nederste bolt for at udløse plæneklipperskjoldets gardin og få adgang til den øverste del af plæneklipperskjoldet (Figur 50). Spænd bolten efter vedligeholdelse for at montere gardinet.

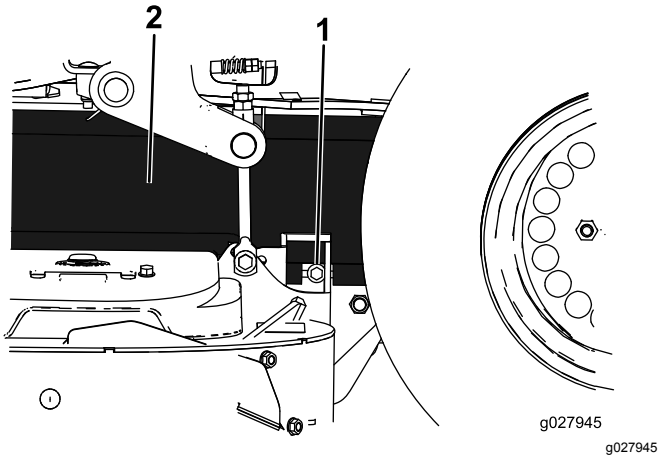

Figur 50

1. Bolt
2. Gardin

Afmontering af plademetalafskærmningen

Løsn de 2 forreste bolte, og afmonter plademetalafskærmningen for at få adgang til plæneklipperremmene og -spindlerne (Figur 51). Monter plademetalafskærmningen, og spænd boltene efter vedligeholdelse.

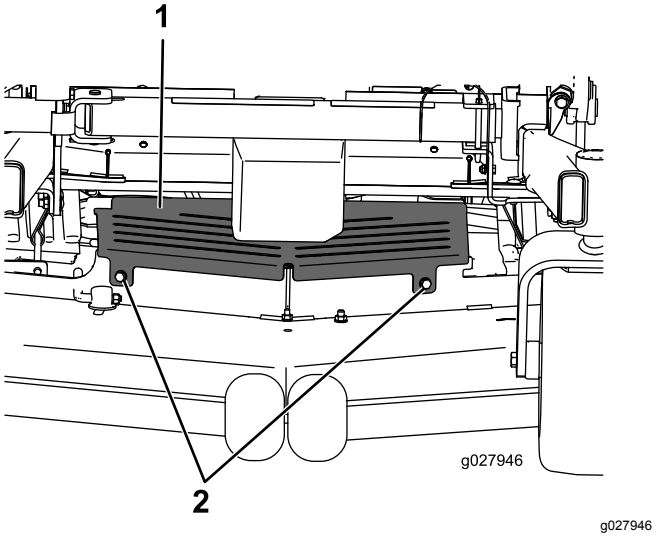

Figur 51

1. Plademetalafskærmning 2. Bolt

Smøring

Smøring af maskinen

Maskinen skal smøres oftere under meget støvede eller sandede forhold.

Fedttype: Lithiumfedt nr. 2 eller molybdænbaseret fedt

1. Parker maskinen på en plan overflade, udkobl kontakten til regulering af skæreknivene, og aktiver parkeringsbremsen.
2. Sluk for motoren, tag nøglen ud, og vent, til alle bevægelige dele er standset, før du forlader betjeningspositionen.
3. Rengør smøreniplerne med en klud.

   Bemærk: Sørg for at skrabe eventuel maling af forsiden på niplen(-erne).
4. Slut en smørepistol til niplen.
5. Pump fedt ind i delene, indtil der begynder at løbe fedt ud af lejerne.
6. Tør overskydende smørefedt op.

Anvendelse af let olie eller smøringsspray

Eftersynsinterval: For hver 100 timer

Smør skjoldløftets drejeled.

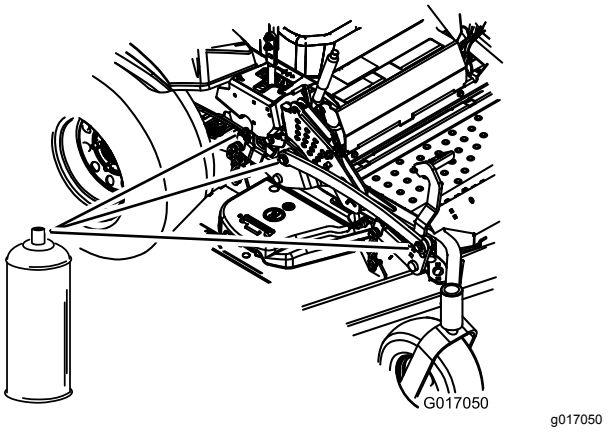

Figur 52

Smøring af plæneklipper-skjoldet

Eftersynsinterval: Årlig—Smør pumperemmens styrearm.

Årlig—Smør de forreste styrehjuls drejeled (oftere under støvede eller snavsede forhold).

Årlig—Fyld de forreste styrehjuls lejer med fedt (oftere under støvede eller snavsede forhold).

1. Parker maskinen på en plan overflade, udkobl kontakten til regulering af skæreknivene, og aktiver parkeringsbremsen.
2. Sluk for motoren, tag nøglen ud, og vent, til alle bevægelige dele er standset, før du forlader betjeningspositionen.
3. Løsn den nederste bolt, der fastholder plæne-klipperskjoldets gardin på plæneklipperskjoldet. Se Frigivelse af plæneklipperskjoldets gardin (side 41).
4. Afmonter plademetalafskærmningen. Se Afmontering af plademetalafskærmningen (side 42).
5. Smør drejeleddet på plæneklipperskjoldets styreremskive, indtil der kommer fedt ud af bunden (Figur 53 eller Figur 54).

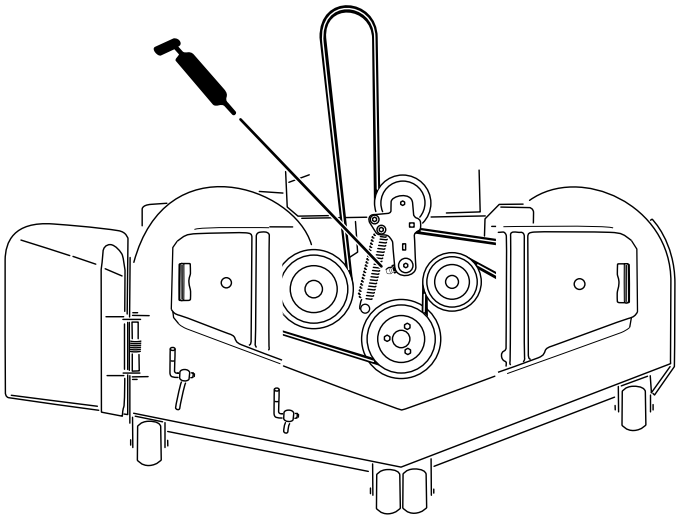

Figur 53
Maskine med sideudkast vist

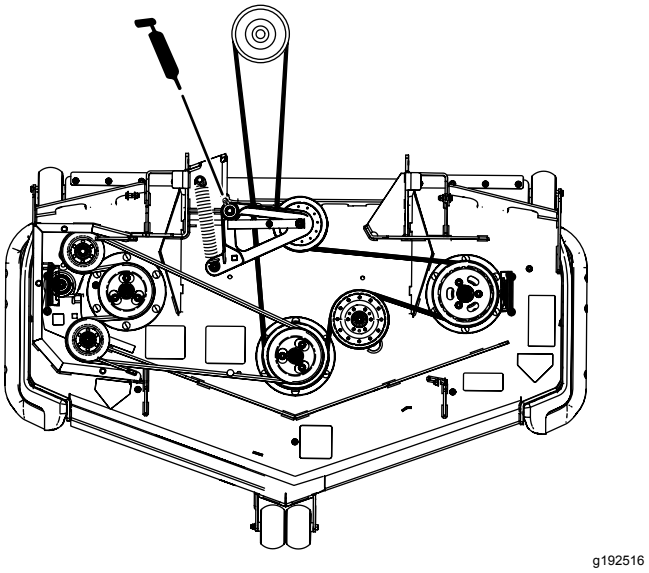

Figur 54
Maskine med bagudkast vist

6. Smør drivremmens styrearme (Figur 55).

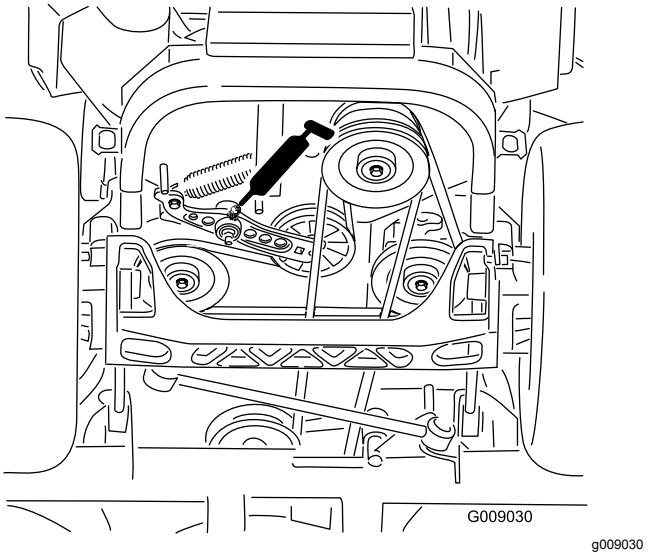

Figur 55

7. Smør skjoldremmens styrearme (kun maskiner med bagudkast) som vist i Figur 56.

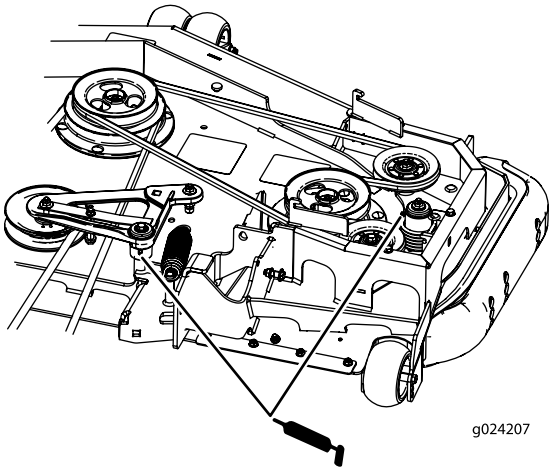

g024207

Figur 56

Kun maskiner med bagudkast

8. Monter plademetalafskærmningen. Se Frigivelse af plæneklipperskjoldets gardin (side 41).
9. Stram bolten på plæneklipperskjoldets gardin. Se Frigivelse af plæneklipperskjoldets gardin (side 41).
10. Fjern støvhætten, og juster styrehjulenes drejeled.

    Bemærk: Lad støvhætten være taget af, indtil smøringen er fuldført.
11. Fjern den sekskantede prop.
12. Skru en fedtfitting ind i hullet.
13. Pump fedt ind i fittingen, indtil det begynder at løbe ud omkring det øverste leje.
14. Fjern fedtfittingen fra hullet.
15. Monter den sekskantede prop og støvhætte (Figur 57).

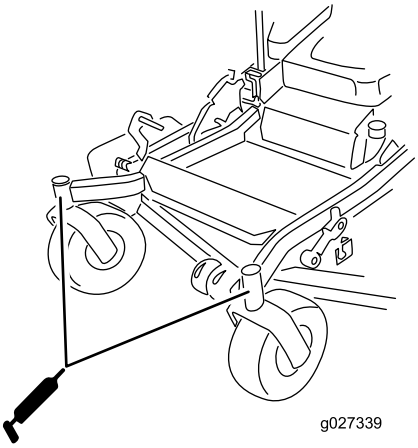

g027339

Figur 57

16. Smør styrehjulslejerne (Figur 57).

Smøring af styrehjulnavene

Eftersynsinterval: Årlig

1. Parker maskinen på en plan overflade, udkobl kontakten til regulering af skæreknivene, og aktiver parkeringsbremsen.
2. Sluk for motoren, tag nøglen ud, og vent, til alle bevægelige dele er standset, før du forlader betjeningspositionen.

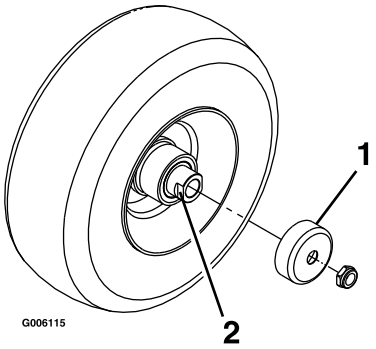

g006115

Figur 58

1. Pakningsafskærmning
2. Afstandsmøtrik med nøgleflader

3. Hæv plæneklipperen med henblik på vedligeholdelse.
4. Afmonter styrehjulet fra styrehjulsgaflerne
5. Fjern pakningsafskærmningerne fra hjulnavet.
6. Fjern en afstandsbøsning fra akselenheden i styrehjulet.

   Bemærk: Der er påført gevindlåseklæbemiddel for at låse afstandsmøtrikkerne til akslen.
7. Fjern akslen (mens den anden afstandsmøtrik stadig er monteret på den) fra hjulsamlingen.
8. Lirk pakningerne ud, efterse lejerne for slid eller beskadigelse, og udskift dem efter behov.
9. Pak lejerne med universalfedt.
10. Sæt ét leje og én ny pakning i hjulet.

    Bemærk: Udskift forseglingerne.
11. Hvis begge afstandsmøtrikker mangler fra akselsamlingen, skal der påføres gevindlåseklæbemiddel på en af afstandsmøtrikkerne, som skrues på akslen med nøglefladerne udad.

    Bemærk: Skru ikke afstandsmøtrikken hele vejen ned på akslen. Efterlad et mellemrum på cirka 3 mm fra afstandsmøtrikkens udvendige overflade til enden af akslen inde i møtrikken.
12. Sæt den samlede møtrik og aksel i hjulet på siden af hjulet med den ny pakning og lejet.

13. Med den åbne side af hjulet opad fyldes det indvendige område af hjulet rundt om akslen med universalfedt.
14. Sæt det andet leje og den ny pakning i hjulet.
15. Påfør gevindlåseklæbemiddel på den anden afstandsmøtrik, og sæt den på akslen med nøglefladerne udad.
16. Tilspænd møtrikken med et moment på 8-9 Nm, løsn, og tilspænd den derefter til 2-3 Nm.

    Bemærk: Sørg for, at akslen ikke rager ud over møtrikkerne.
17. Sæt pakningsafskærmningerne over hjulnavet, og sæt hjulet i styrehjulsgaflen.
18. Sæt styrehjulsbolten på, og spænd møtrikken helt.

Vigtigt: **Efterse lejejusteringen ofte for at forhindre skader på pakninger og lejer. Drej styrehjulsdækket. Dækket må ikke dreje frit (i mere end 1-2 omgange) eller have sidelæns spil. Hvis hjulet drejer frit, skal afstandsmøtrikkens tilspændingsmoment justeres, indtil der opstår en anelse modstand. Påfør endnu et lag gevindlåseklæbemiddel.**

Motorvedligeholdelse

Motorsikkerhed

- Sluk motoren, før du kontrollerer oliestanden eller hælder olie i krumtaphuset.
- Hold dine hænder og fødder, dit ansigt og tøj samt andre kropsdele væk fra lydpotten og andre varme overflader.

Eftersyn af luftfilteret

Eftersynsinterval: For hver 250 timer—Udskift primærluftfilteret (hyppigere under støvede og snavsede forhold).

For hver 250 timer—Kontroller sikkerhedsluftfilteret. (hyppigere under støvede og snavsede forhold).

For hver 500 timer—Udskift sikkerhedsluftfilteret. (hyppigere under støvede og snavsede forhold).

Bemærk: Kontroller filtrene hyppigere, hvis maskinen anvendes under meget støvede eller sandede forhold.

Afmontering af filtrene

1. Parker maskinen på en plan flade, udkobl kontakten til regulering af skæreknivene (kraftudtag), og aktiver parkeringsbremsen.
2. Sluk for motoren, tag nøglen ud, og vent, til alle bevægelige dele er standset, før du forlader betjeningspositionen.
3. Åbn låsene på luftfilteret, og træk luftfilterdækslet af luftfilterhuset (Figur 59).

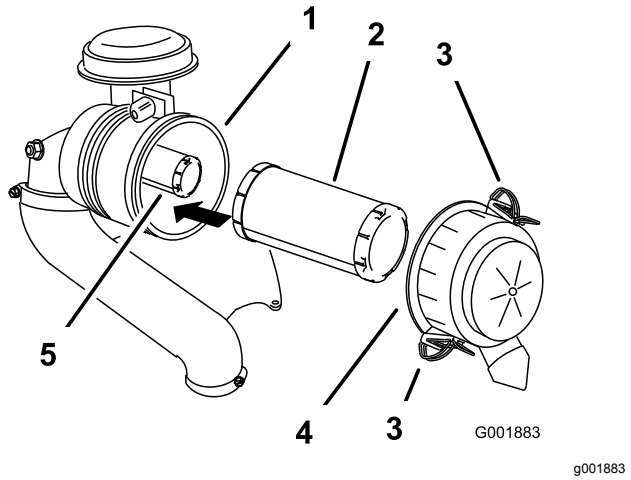

Figur 59

1. Luftfilterhus
2. Primærfilter
3. Lås
4. Luftfilterdæksel
5. Sikkerhedsfilter

4. Rens luftfilterdækslet indvendigt med trykluft.
5. Skub forsigtigt primærfilteret ud af luftfilterhuset (Figur 59).

   Bemærk: Undgå at ramme husets side med filteret.
6. Fjern kun sikkerhedsfilteret med henblik på udskiftning.

   Vigtigt: **Forsøg ikke at rense sikkerhedsfilteret. Hvis sikkerhedsfilteret er beskidt, er primærfilteret beskadiget. Udskift begge filtre.**
7. Efterse primærfilteret for skader ved at kigge ind i filteret, mens du lyser med skarpt lys på filterets udvendige side.

   Bemærk: Huller i filteret ses som lyse pletter. Hvis filteret er beskadiget, skal det kasseres.

Eftersyn af filterene

1. Efterse sikkerhedsfilteret. Hvis det er snavset, skal både sikkerheds- og primærfilteret.

   Vigtigt: **Forsøg ikke at rense sikkerhedsfilteret. Hvis sikkerhedsfilteret er beskidt, er primærfilteret beskadiget.**

2. Efterse primærfilteret for skader ved at kigge ind i filteret, mens du lyser med skarpt lys på filterets udvendige side. Hvis primærfilteret er beskidt, bøjet eller beskadiget, skal det udskiftes.

   Bemærk: Huller i filteret ses som lyse pletter. Rengør ikke primærfilteret.

Montering af filtrene

Vigtigt: **For at undgå motorskade skal begge luftfiltre og dækslet altid være monteret, når motoren betjenes.**

1. Hvis du installerer nye filtre, skal du kontrollere hvert filter for beskadigelse opstået under forsendelsen.

   Bemærk: Benyt ikke et beskadiget filter.

2. Hvis du skal udskifte det indre filter, skal du forsigtigt skyde det ind i filterhuset (Figur 59).

3. Skub forsigtigt primærfilteret over sikkerhedsfilteret (Figur 59).

   Bemærk: Sørg for, at primærfilteret er helt på plads ved at skubbe på filterets yderste kant, mens det installeres.

   Vigtigt: **Tryk ikke på den bløde del i midten af filteret.**

4. Monter luftfilterdækslet, og fastgør låsene (Figur 59).

Serviceeftersyn af motorolien

Motoroliespecifikationer

Olietype: Selvrensende olie (API-service SF, SG, SH, SJ eller SL)

Motoroliekapacitet:

- Model 74902TE, 74919TE, 75969TE: 2,0 l med filteret; 1,8 l uden filteret
- Model 74925TE, 74942TE: 2,3 l med filterskift, 2,1 l uden filterskift

Viskositet: Se nedenstående tabel.

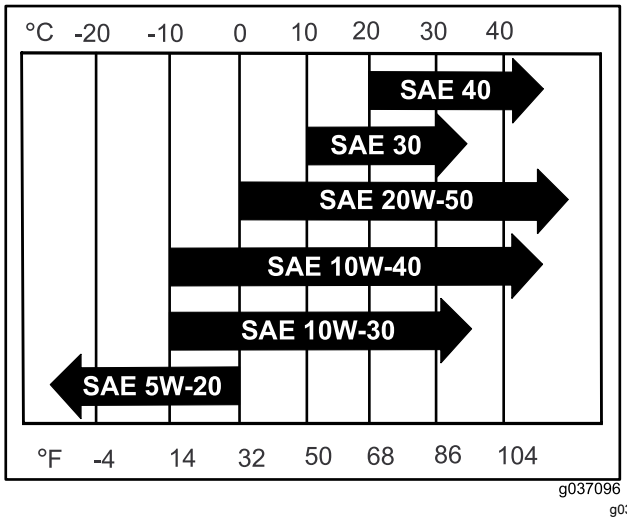

g037096

Figur 60

Kontrol af motoroliestanden

Eftersynsinterval: Hver anvendelse eller dagligt

Bemærk: Kontroller olien, mens motoren er kold.

Vigtigt: **Hvis du fylder for meget eller for lidt olie på motorens krumtaphus og starter motoren, risikerer du, at motoren beskadiges.**

1. Parker maskinen på en plan flade, udkobl kontakten til regulering af skæreknivene (kraftudtag), og aktiver parkeringsbremsen.

2. Sluk for motoren, tag nøglen ud, og vent, til alle bevægelige dele er standset, før du forlader betjeningspositionen.

   Bemærk: Sørg for, at motoren er afkølet, så olien har haft tid til at løbe ned i sumpen.

3. Rengør området omkring oliepåfyldningsdækslet og målepinden, før målepinden tages ud, for at undgå, at der kommer snavs, græs osv. i motoren (Figur 61).

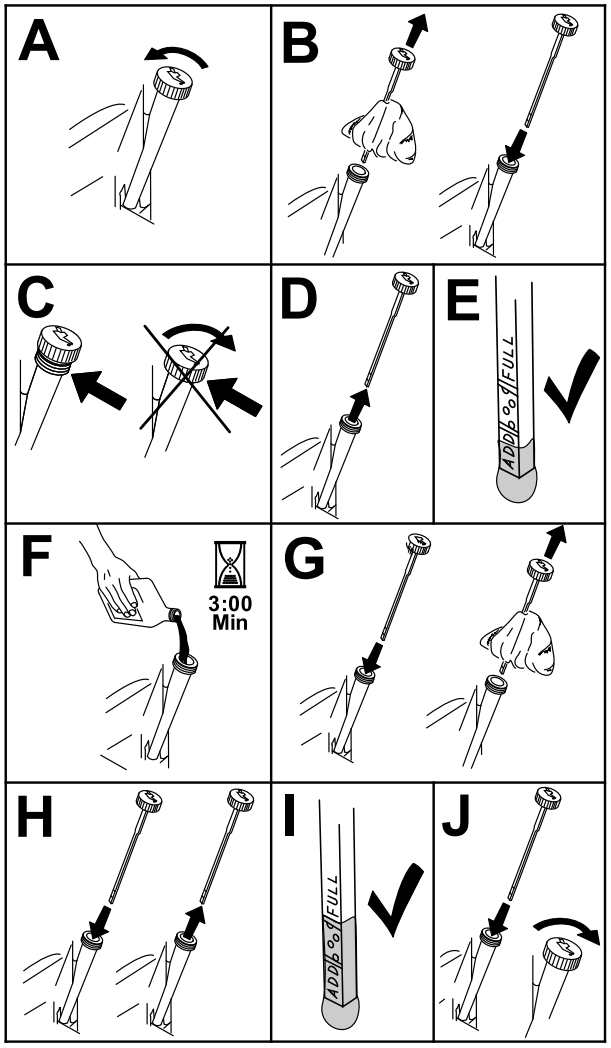

g194611

Figur 61

Skift af motorolien

Eftersynsinterval: Efter de første 8 timer—Skift motorolien.

For hver 100 timer—Skift motorolien (oftere under støvede eller snavsede forhold).

1. Parker maskinen, så dræningssiden er lidt lavere end den modsatte side. På denne måde sikres det, at al olien aftappes.
2. Udkobl kontakten til regulering af skæreknivene (kraftudtag), og aktiver parkeringsbremsen.
3. Sluk motoren, tag nøglen ud, og vent, til alle bevægelige dele er standset, før du forlader betjeningspositionen.
4. Dræn olien fra motoren (Figur 62).

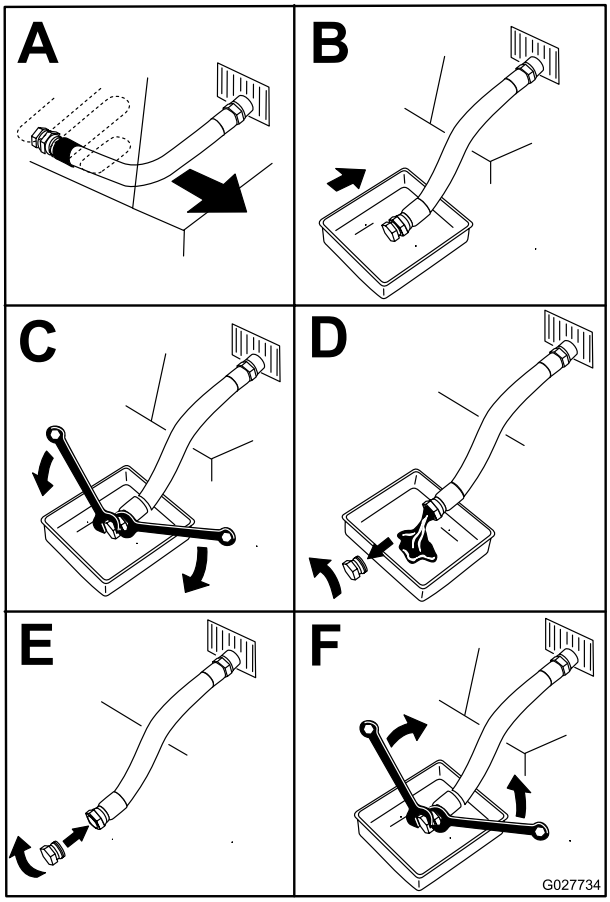

g027734

Figur 62

5. Hæld langsomt ca. 80 % af den angivne olie i påfyldningsrøret, og tilsæt langsomt ekstra olie, så oliestanden når op til mærket **Full** (fuld) (Figur 63).

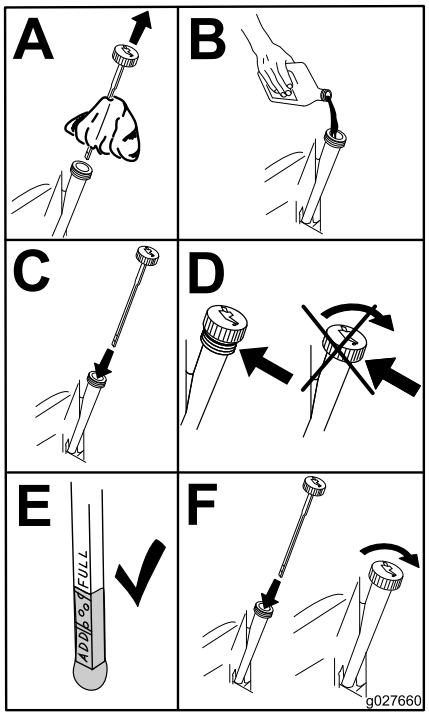

g027660

Figur 63

6. Bortskaf den brugte olie på et genbrugsanlæg.

Skift af motoroliefilteret

Eftersynsinterval: For hver 200 timer—For Kawasaki-motorer: skift motoroliefilteret (oftere under støvede eller snavsede forhold).

1. Dræn olien fra motoren. Se Skift af motorolien (side 47).
2. Skift motoroliefilteret (Figur 64).

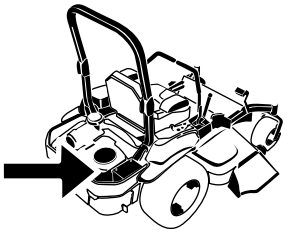

G008804

g008804

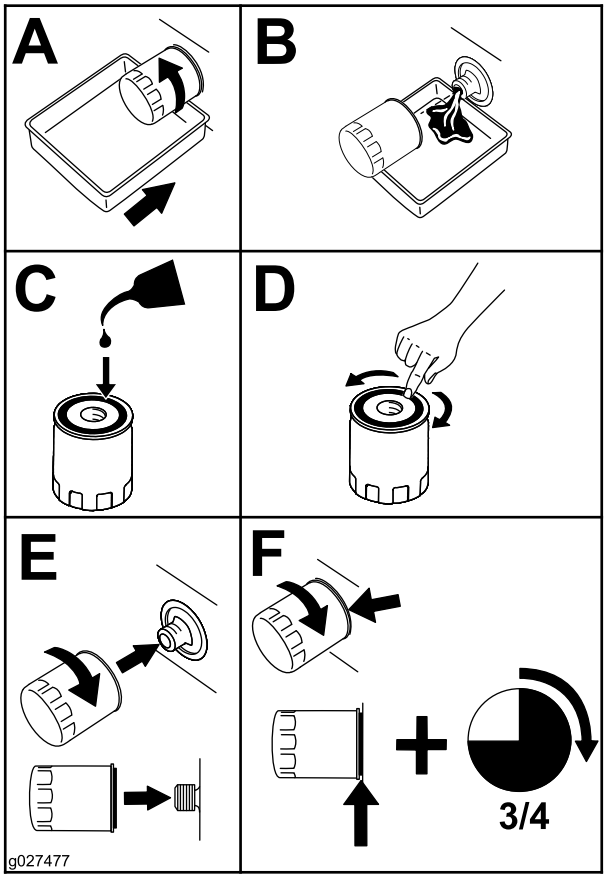

g027477

Figur 64

Bemærk: Sørg for, at oliefilterpakningen berører motoren, og drej derefter oliefilteret en ekstra ¾ omgang.

3. Fyld krumtaphuset med den korrekte nye type olie. Se anvisning under Skift af motorolien (side 47).

Serviceeftersyn af tændrøret

Eftersynsinterval: For hver 100 timer

Sørg for, at gnistgabet mellem midter- og sideelektroden er korrekt, før tændrøret monteres. Brug en tændrørsnøgle til at afmontere og montere tændrøret og en søgelære til at kontrollere og justere gnistgabet. Monter om nødvendigt et nyt tændrør.

Tændrørstype: NGK® BPR4ES eller tilsvarende

Gnistgab: 0,75 mm

Afmontering af tændrøret

1. Sluk motoren, tag nøglen ud, og vent, til alle bevægelige dele er standset, før du forlader betjeningspositionen.
2. Udkobl kraftudtaget, flyt bevægelseshåndtagene til positionen NEUTRAL-LOCK (neutral låseposition), og aktiver parkeringsbremsen.
3. Fjern hydraulikenhedens afskærmning i den rækkefølge, der vises i Figur 65. Dette giver dig adgang til det forreste tændrør.

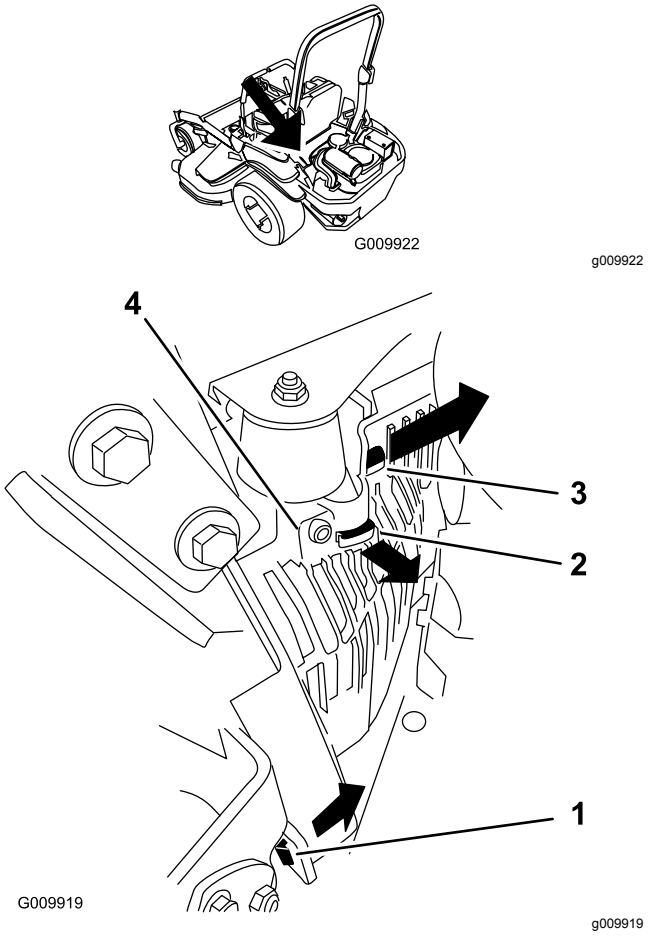

Figur 65

1. Træk denne tap ud til siden i pilens retning
2. Træk afskærmningen af denne rammes tap i pilens retning
3. Træk afskærmningen af denne rammes tap i pilens retning
4. Afskærmning

4. Fjern tændrøret.

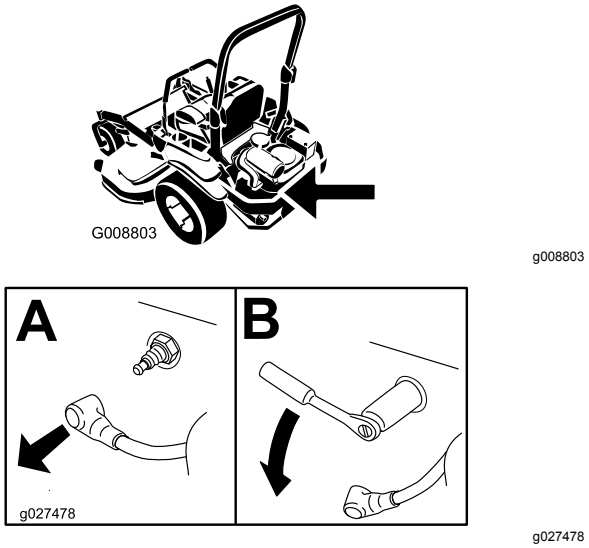

Figur 66

5. Monter hydraulikenhedens afskærmning i venstre side (Figur 65).

Kontrol af tændrøret

Vigtigt: **Rengør ikke tændrøret/tændrørene. Udskift altid tændrøret/tændrørene, når det/de har: en sort belægning, slidte elektroder, oliefilm eller revner.**

Hvis der kan ses en lys brun eller grå farve på isolatoren, fungerer motoren korrekt. En sort belægning på isoleringen betyder normalt, at luftfilteret er snavset.

Indstil gnistgabet til 0,76 mm.

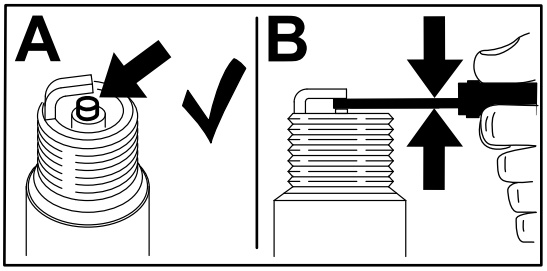

g206628

Figur 67

Montering af tændrøret

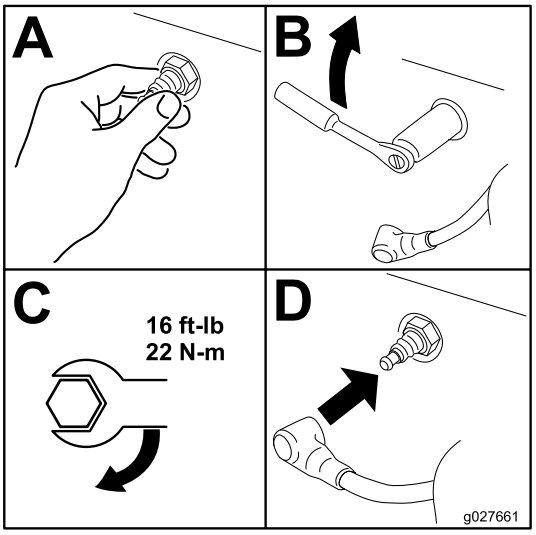

g027661

Figur 68

Kontrol af gnistskærmen

Til maskiner med gnistskærm

Eftersynsinterval: For hver 50 timer

⚠ ADVARSEL

Varme komponenter i udstødningssystemet kan antænde brændstofdampe – også efter motoren slukkes. Varme partikler, der udstødes under motordriften, kan antænde brandfarlige materialer, hvilket kan forårsage personskade eller tingskade.

Påfyld ikke og kør ikke motoren, hvis gnistskærmen ikke er monteret.

1. Parker maskinen på en plan overflade, udkobl kraftudtaget, og aktiver parkeringsbremsen.
2. Sluk for motoren, tag nøglen ud, og vent, til alle bevægelige dele er standset, før du forlader betjeningspositionen.
3. Vent på, at lydpotten er kølet ned.
4. Hvis der konstateres brud på gitteret eller svejsningerne, skal gnistskærmen udskiftes.
5. Hvis gitteret er tilstoppet, skal gnistskærmen fjernes, løse partikler skal rystes ud af gnistskærmen, og gitteret skal rengøres med en stålbørste (læg om nødvendigt gitteret i blød i et opløsningsmiddel).
6. Monter gnistskærmen på udstødningsåbningen.

Vedligeholdelse af brændstofsystem

Udskiftning af brændstoffiltrene

Eftersynsinterval: For hver 200 timer (oftere i støvede, snavsede omgivelser).

For hver 500 timer/Årlig (alt efter hvad der indtræffer først) (Oftere i støvede, snavsede omgivelser).

Vigtigt: **Monter brændstofslangerne, og fastgør dem med plastikbånd på samme måde, som de oprindeligt var monteret fra fabrikken, så brændstofslangen holdes væk fra komponenter, der kan forårsage brændstofslangeskader.**

Brændstoffilteret er placeret i nærheden af motoren, foran eller bag på motoren.

1. Parker maskinen på en plan flade, udkobl kontakten til regulering af skæreknivene (kraftudtag), og aktiver parkeringsbremsen.
2. Sluk for motoren, tag nøglen ud, og vent, til alle bevægelige dele er standset, før du forlader betjeningspositionen.
3. Lad maskinen køle af.
4. Luk brændstofafbryderventilen under sædet.
5. Udskift brændstoffilteret (Figur 69).

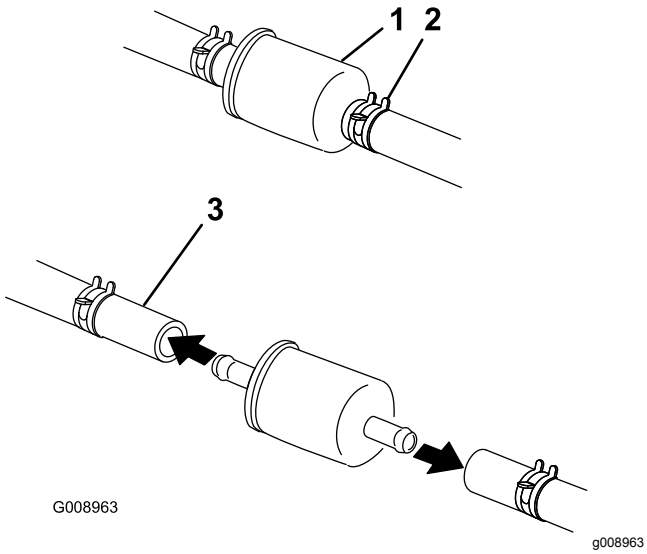

Figur 69

6. Åbn brændstofafbryderventilen.

Serviceeftersyn af brændstoftanken

Forsøg ikke at tømme brændstoftanken. Sørg for, at en autoriseret serviceforhandler tømmer brændstoftanken og efterser komponenterne i brændstofsystemet.

Vedligeholdelse af elektrisk system

Elektrisk system – Sikkerhed

- Frakobl batteriet, før maskinen repareres. Frakobl minuspolen først og pluspolen sidst. Tilslut pluspolen først og minuspolen sidst.
- Oplad batterier på et åbent sted med god ventilation, væk fra gnister og åben ild. Træk stikket til opladeren ud af stikkontakten, før du slutter den til eller kobler den fra batteriet. Brug beskyttelsesdragt og isoleret værktøj.

Serviceeftersyn af batteriet

Eftersynsinterval: En gang om måneden

Afmontering af batteriet

⚠ ADVARSEL

Batteripoler eller metalværktøj kan kortslutte mod maskinens metaldele og forårsage gnister. Gnister kan få batterigasserne til at eksplodere og medføre personskade.

- **Når batteriet skal fjernes eller monteres, må batteriets poler ikke berøre nogen metaldele på maskinen.**
- **Metalværktøj må ikke kortslutte mellem batteripolerne og maskinens metaldele.**

⚠ ADVARSEL

Ukorrekt afmontering af kablerne fra batteriet kan danne gnister og beskadige maskinen og kablerne. Gnister kan få batterigasserne til at eksplodere og medføre personskade.

- **Frakobl altid batteriets (sorte) minuskabel, før du frakobler det røde pluskabel.**
- **Tilslut altid batteriets røde pluskabel, før du tilslutter det sorte minuskabel.**

1. Parker maskinen på en plan flade, udkobl kontakten til regulering af skæreknivene (kraftudtag), og aktiver parkeringsbremsen.
2. Sluk for motoren, tag nøglen ud, og vent, til alle bevægelige dele er standset, før du forlader betjeningspositionen.
3. Afmonter batteriet som vist i Figur 70.

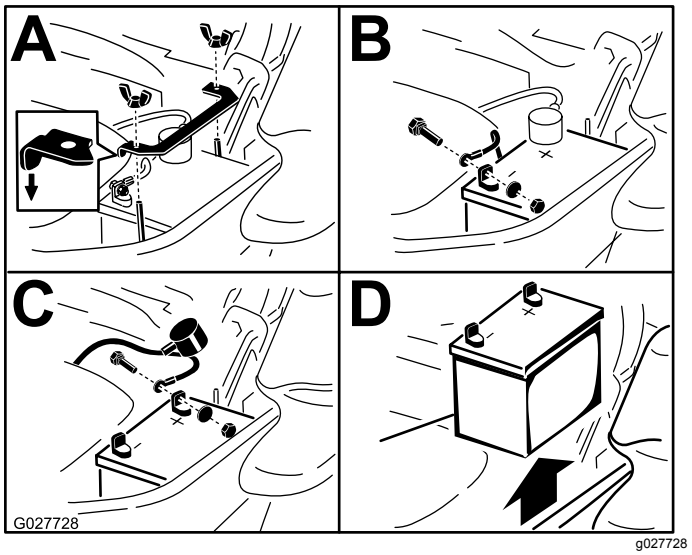

Figur 70

Opladning af batteriet

⚠ ADVARSEL

Opladning af batteriet producerer gasser, der kan eksplodere.

Der må aldrig ryges i nærheden af batteriet, og gnister og åben ild skal holdes væk fra batteriet.

Vigtigt: **Batteriet skal altid være fuldt opladet (en vægtfylde på 1,265). Dette er særlig vigtigt for at forhindre, at batteriet bliver beskadiget, når temperaturen er under 0 °C.**

1. Fjern batteriet fra chassiset. Se Afmontering af batteriet (side 52).
2. Oplad batteriet i 10 til 15 minutter ved 25 til 30 A eller 30 minutter ved 10 A.

   Bemærk: Batteriet må ikke overoplades.
3. Når batteriet er fuldt opladet, skal du tage opladeren ud af stikkontakten og dernæst koble opladningskablerne fra batteriets poler (Figur 71).
4. Monter batteriet i maskinen, og tilslut batterikablerne. Se Montering af batteriet (side 53).

   Bemærk: Kør ikke maskinen med batteriet frakoblet – der kan opstå elektriske skader.

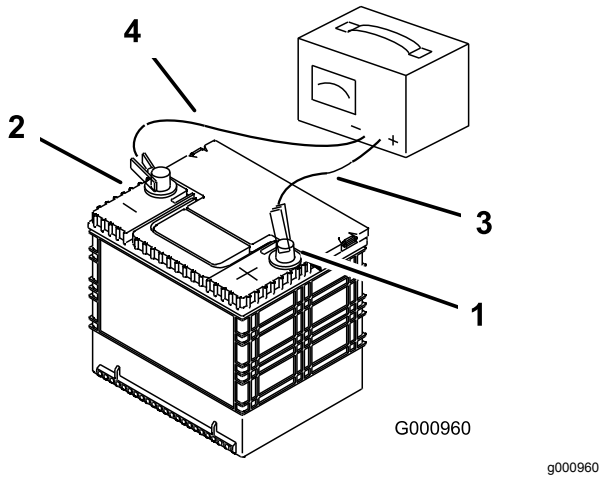

Figur 71

1. Batteriets pluspol
2. Batteriets minuspol
3. Rødt (+) opladningskabel
4. Sort (–) opladningskabel

Montering af batteriet

Bemærk: Placer batteriet i bakken, så polerne vender væk fra hydrauliktanken (Figur 70).

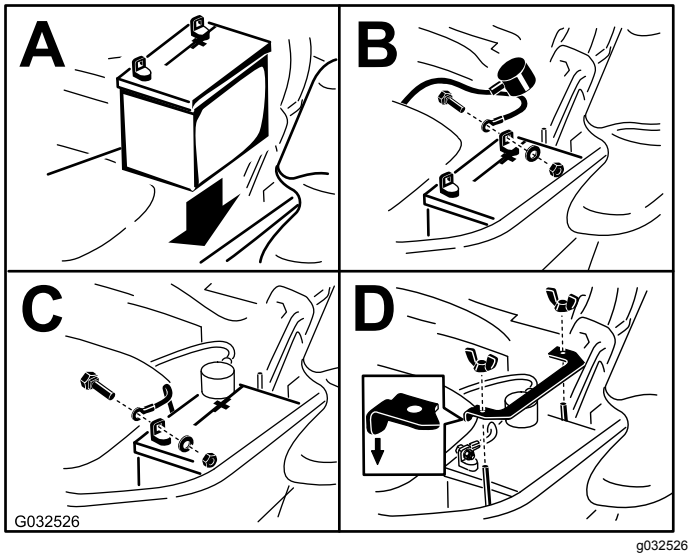

Figur 72

Serviceeftersyn af sikringerne

Det elektriske system er beskyttet af sikringer. Det kræver ingen vedligeholdelse, men hvis en sikring springer, skal du dog kontrollere komponenten og kredsløbet for fejl eller kortslutning.

Sikringerne er placeret på konsollen til højre for sædet (Figur 73).

1. En sikring udskiftes ved at trække den ud og fjerne den.
2. Isæt en ny sikring (Figur 73).

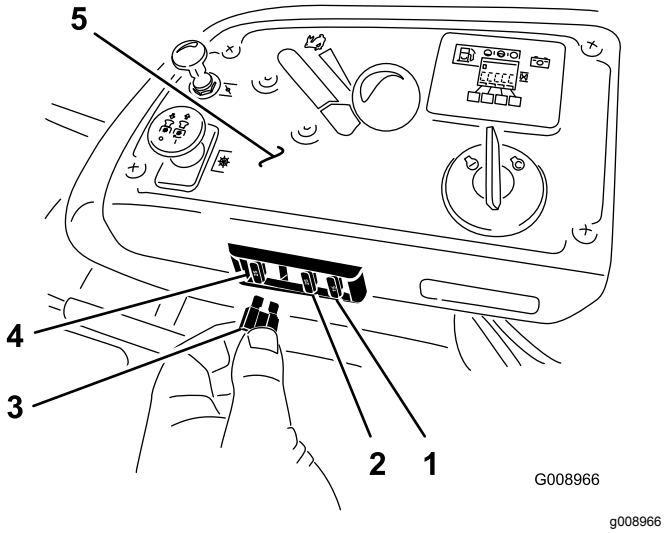

Figur 73

1. Ekstraudstyr (15 A)
2. Opladning (25 A)
3. Kraftudtag (10 A)
4. Hovedsikring (25 A)
5. Konsol

Vedligeholdelse af drivsystem

Kontrol af sikkerhedsselen

Eftersynsinterval: Hver anvendelse eller dagligt

Efterse sikkerhedsselen for slid og flænger, og kontroller, at oprulleren og spændet fungerer korrekt. Udskift sikkerhedsselen, hvis den er beskadiget.

Kontrol af styrtbøjlegrebene

Eftersynsinterval: Hver anvendelse eller dagligt

⚠ ADVARSEL

Undgå personskade eller død pga. væltning: Hold styrtbøjlen i den fuldt hævede, låste position, og brug sikkerhedsselen.

Sørg for, at sædet er fastgjort til maskinen.

- Kontroller, at både monteringsboltene/-møtrikkerne og grebene er i god driftsmæssig stand.
- Sørg for, at grebene er fuldt tilkoblet styrtbøjlen i den hævede position.

  Bemærk: Den øvre bøjle på styrtbøjlen skal muligvis skubbes fremad eller trækkes bagud for at få begge greb helt i (Figur 74 og Figur 75).

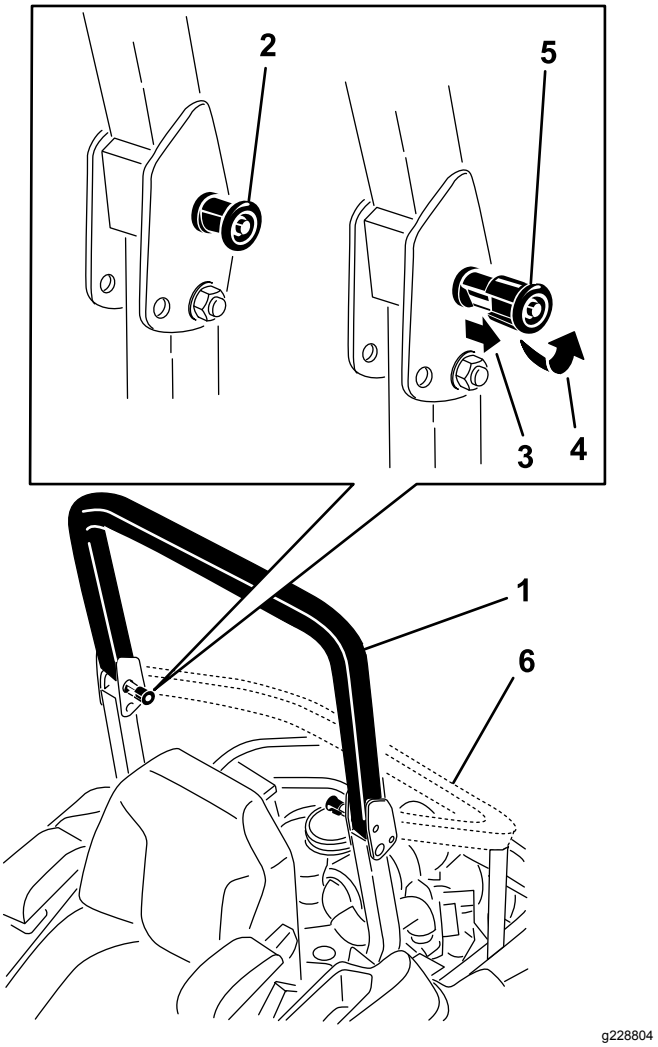

Figur 74

1. Styrtbøjlen i oprejst position
2. Styrtbøjlegrebet i låst position
3. Træk styrtbøjlegrebet ud, og roter det 90 grader.
4. Drej styrtbøjlegrebet 90 grader.
5. Styrtbøjlegrebet i løsnet position
6. Styrtbøjlen i foldet position

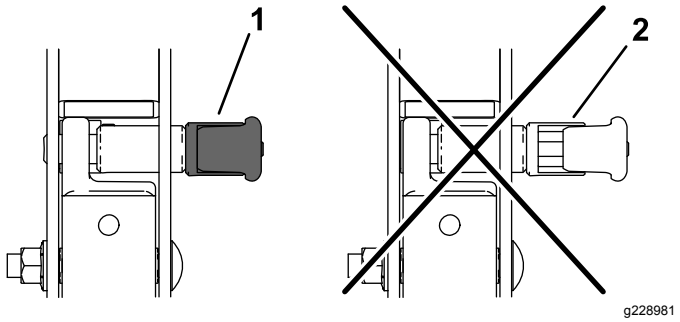

Figur 75

1. Indkoblet
2. Delvis indkoblet – må ikke betjenes med styrtbøjlen i denne position.

Justering af sporingen

1. Udkobl kontakten til regulering af skæreknivene (kraftudtag).
2. Kør til et åbent, plant område, og flyt bevægelseshåndtagene til positionen NEUTRAL-LOCK (neutral låseposition).
3. Placer gashåndtaget midtvejs mellem hurtig og langsom position.
4. Flyt begge bevægelseshåndtag hele vejen frem, indtil de begge rammer stoppene i T-rillen.
5. Kontroller, hvilken vej maskinen sporer.
   - Hvis den sporer mod højre, skal boltene løsnes, og den venstre stopplade på venstre T-rille skal justeres bagud, indtil maskinen sporer lige (Figur 76).
   - Hvis den sporer mod venstre, skal boltene løsnes, og den højre stopplade på højre T-rille skal justeres bagud, indtil maskinen sporer lige (Figur 76).
6. Stram stoppladen (Figur 76).

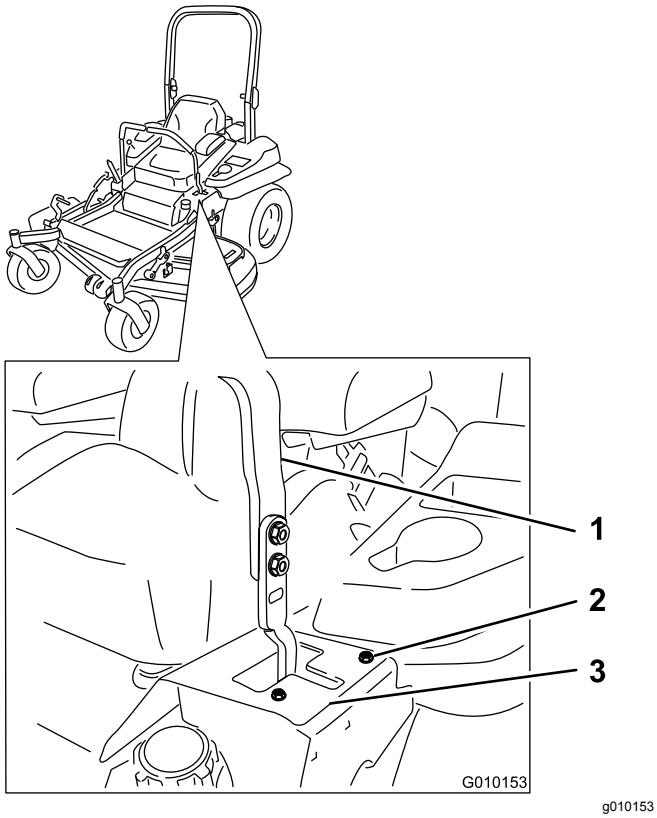

Figur 76

Venstre bevægelseshåndtag vist

1. Håndtag
2. Bolt
3. Stopplade

Kontrol af dæktrykket

Eftersynsinterval: For hver 50 timer/En gang om måneden (alt efter hvad der indtræffer først)

Oprethold et lufttryk i for- og bagdækkene på 0,9 bar. Ujævnt dæktryk kan forårsage ujævn klipning. Dæktrykket skal kontrolleres, når dækkene er kolde. På denne måde fås den mest præcise trykmåling.

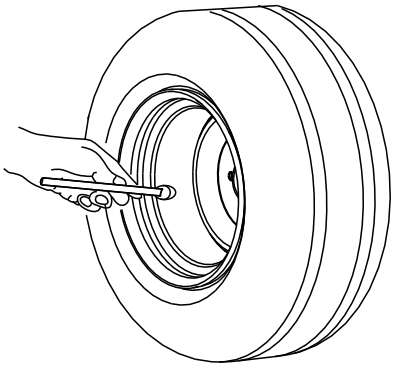

Figur 77

Kontrol af hjullåsemøtrik-kerne

Kontroller og tilspænd hjullåsemøtrikkerne med et moment på 122 til 129 Nm.

Kontrol af hjulnavets møtrik med udskæring

Eftersynsinterval: Efter de første 100 timer

For hver 500 timer

Kontroller og sørg for, at møtrikken med udskæring er spændt til 286 til 352 Nm.

Bemærk: Brug ikke anti-seize-middel på hjulnavet.

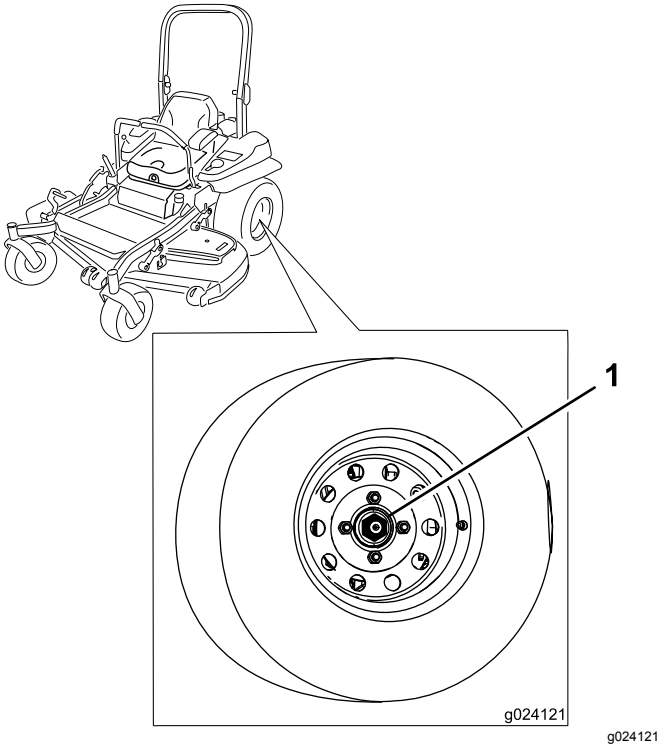

Figur 78

1. Møtrik med udskæring

Justering af styrehjulets tapleje

Eftersynsinterval: For hver 500 timer/Årlig (alt efter hvad der indtræffer først)

1. Parker maskinen på en plan flade, udkobl kontakten til regulering af skæreknivene (kraftudtag), og aktiver parkeringsbremsen.
2. Sluk for motoren, tag nøglen ud, og vent, til alle bevægelige dele er standset, før du forlader betjeningspositionen.
3. Fjern støvhætten fra styrehjulet, og spænd låsemøtrikken (Figur 79).
4. Spænd låsemøtrikken, indtil fjederskiverne er flade, og skru derefter ¼ omgang ud for at indstille forspændingen på lejerne korrekt (Figur 79).

   Vigtigt: **Sørg for, at fjederskiverne monteres korrekt som vist i Figur 79.**
5. Monter støvdækslet (Figur 79).

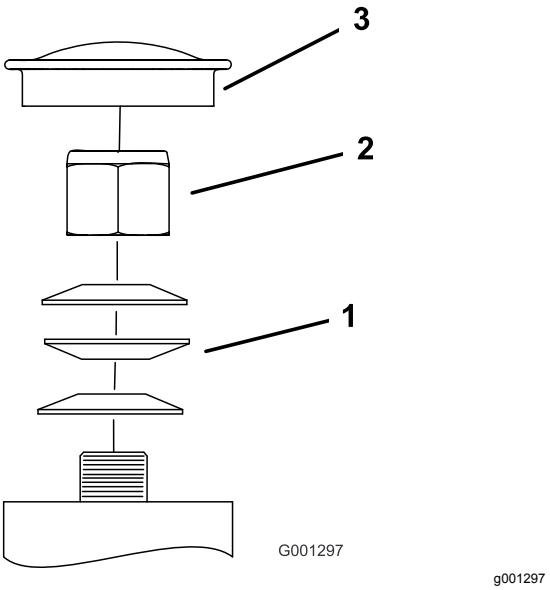

Figur 79

1. Fjederskiver
2. Låsemøtrik
3. Støvhætte

Brug af koblingsafstands-stykket

Nogle modeller fra senere år er konstrueret med koblinger, der indeholder et bremseafstandsstykke. Når koblingsbremsen er blevet slidt i en grad, så koblingen ikke længere altid griber fat, kan afstandsstykket fjernes med henblik på at forlænge koblingens levetid.

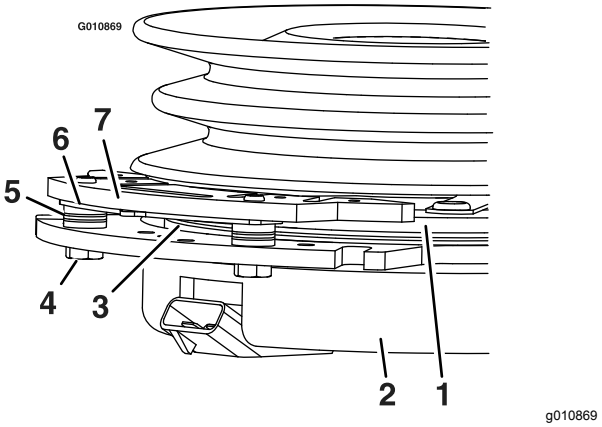

Figur 80

1. Armatur
2. Kappe
3. Rotor
4. Bremsemonteringsbolt
5. Bremseafstandsbøsning
6. Gabafstandsstykke
7. Bremsestang

Afmontering af koblingsafstands-stykket

1. Parker maskinen på en plan flade, udkobl kontakten til regulering af skæreknivene (kraftudtag), og aktiver parkeringsbremsen.
2. Sluk for motoren, tag nøglen ud, og vent, til alle bevægelige dele er standset, før du forlader betjeningspositionen.
3. Brug en luftkompressor til at blæse snavs ud under bremsestangen og omkring bremseafstandsbøsningerne (Figur 81).

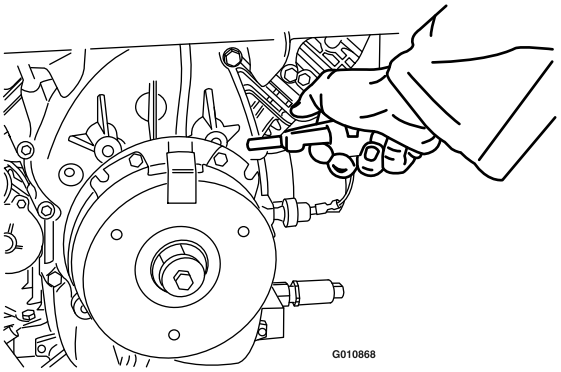

g010868

Figur 81

4. Kontroller ledningsnettets, stikkenes og klemmernes tilstand.

   Bemærk: Rengør eller udskift efter behov.
5. Kontroller, at der er 12 V ved koblingsstikket, når kontakten til regulering af skæreknivene (kraftudtag) er indkoblet.
6. Mål gabet mellem rotoren og armaturet. Hvis gabet er større end 1 mm, skal følgende trin udføres:

   A. Løsn begge bremsemonteringsbolte en halv til en hel omgang som vist i Figur 82.

   Bemærk: Fjern ikke bremsestangen fra kappen/armaturet. Bremsestangen er blevet slidt, så den passer til armaturet og skal fortsat passe, efter at afstandsstykket fjernes for at sikre korrekt bremsemoment.

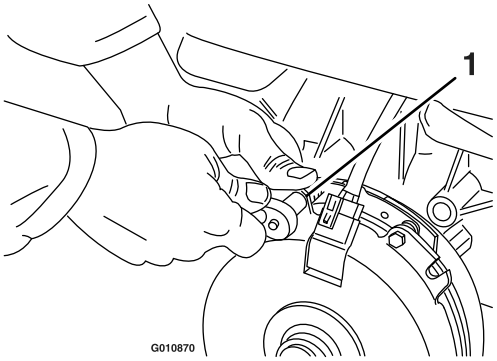

g010870

Figur 82

1. Bremsemonteringsbolt

   B. Brug en spidstang eller hånden til at holde tappen og fjerne afstandsstykket (Figur 83).

   Bemærk: Kasser ikke afstandsstykket, før koblingen fungerer korrekt.

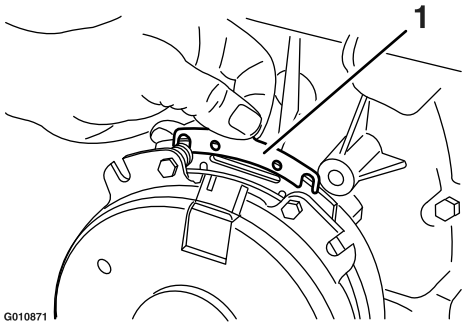

g010871

Figur 83

1. Afstandsstykke

   C. Brug trykluft til at blæse snavs ud under bremsestangen og omkring bremseafstandsklodserne.

   D. Tilspænd hver bolt (M6 x 1) med et moment på 12,3 til 13,7 Nm.

   E. Brug en søgelære på 0,25 mm til at kontrollere, at der er et gab mellem rotor- og armaturoverfladen på begge sider af bremsestangen som vist i Figur 84 og Figur 85.

   Bemærk: På grund af den måde, som rotor- og armaturoverfladerne slides på (rundinger og udhulninger), er det nogle gange svært at måle gabet nøjagtigt.

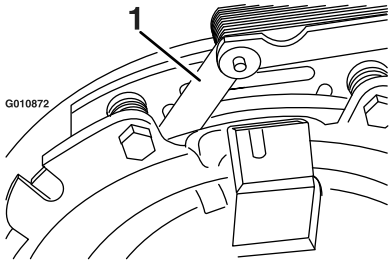

g010872

Figur 84

1. Søgelære

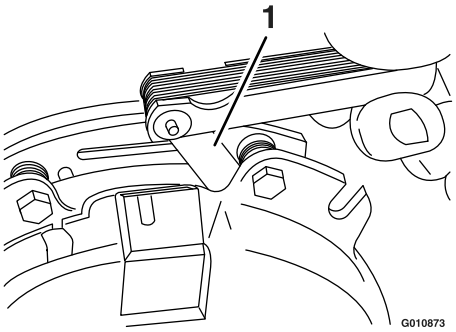

g010873

Figur 85

1. Søgelære

- Hvis gabet er mindre end 0,25 mm, skal afstandsstykket monteres. Læs derefter anvisninger under Brug af koblingsafstandsstykket (side 56).
- Gå til sikkerhedskontrolanvisningerne i trin F, hvis gabet er, som det skal være.

F. Udfør følgende sikkerhedskontrol:

i. Tag plads i sædet, og start motoren.

ii. Kontroller, at skæreknivene ikke indkobles med kontakten til regulering af skæreknivene (kraftudtag) er i positionen OFF (fra), og koblingen er udkoblet.

Hvis koblingen ikke udkobler, skal afstandsstykket monteres igen. Se Brug af koblingsafstandsstykket (side 56).

iii. Indkobl og udkobl kontakten til regulering af skæreknivene (kraftudtag) ti gange i træk for at sikre, at koblingen fungerer korrekt.

Vedligeholdelse af kølesystem

Rengøring af motorskærmen og motoroliekøleren

Eftersynsinterval: Hver anvendelse eller dagligt

Fjern ophobet græs, snavs eller andet affald fra oliekøleren og motorskærmen (Figur 86).

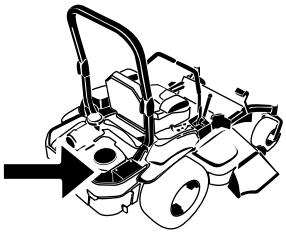

G008804

g008804

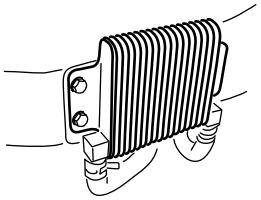

G009191

g009191

Figur 86

Fjern ophobet græs, snavs eller andet affald fra motorskærmen. Dette sikrer tilstrækkelig køling og korrekt motorhastighed, hvilket mindsker risikoen for overophedning og mekanisk beskadigelse af motoren (Figur 83).

Rengøring af motorkølerib-ber og -afskærmninger

Eftersynsinterval: For hver 100 timer/Årlig (alt efter hvad der indtræffer først)

1. Parker maskinen på en plan flade, udkobl kontakten til regulering af skæreknivene (kraftudtag), og aktiver parkeringsbremsen.
2. Sluk for motoren, tag nøglen ud, og vent, til alle bevægelige dele er standset, før du forlader betjeningspositionen.
3. Fjern luftindtagsskærmen, tilbageslagsstarteren og ventilatorhuset (Figur 87).
4. Fjern snavs og græs fra motordelene.
5. Monter luftindtagsskærmen, tilbageslagsstarteren og ventilatorhuset (Figur 87).

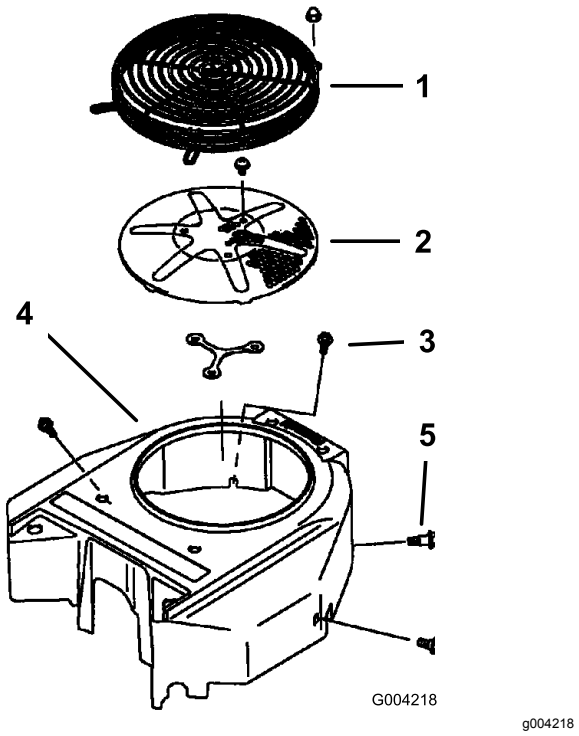

Figur 87

1. Motorafskærmning
2. Motorens luftindtagsskærm
3. Bolt
4. Ventilatorhus
5. Skrue

Kontrol og rengøring af hydraulikenhedens afskærmninger

Eftersynsinterval: Hver anvendelse eller dagligt

1. Parker maskinen på en plan flade, udkobl kontakten til regulering af skæreknivene (kraftudtag), og aktiver parkeringsbremsen.
2. Sluk for motoren, tag nøglen ud, og vent, til alle bevægelige dele er standset, før du forlader betjeningspositionen.
3. Ryk sædet frem.
4. Fjern snavs og græs fra hydraulikenhedens afskærmninger (Figur 88).
5. Indstil sædet.

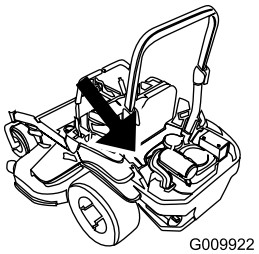

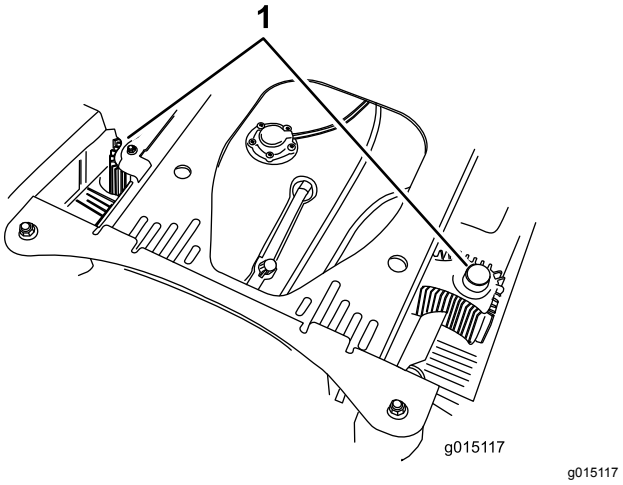

Figur 88

1. Hydraulikenhedens afskærmninger

Vedligeholdelse af bremser

Justering af parkerings-bremsen

Eftersynsinterval: Efter de første 100 timer

For hver 500 timer derefter

Bemærk: Udfør denne procedure med de anbefalede serviceintervaller, eller når en bremsekomponent er blevet fjernet eller udskiftet.

1. Parker maskinen på en plan flade, udkobl kontakten til regulering af skæreknivene (kraftudtag), og aktiver parkeringsbremsen.
2. Sluk for motoren, tag nøglen ud, og vent, til alle bevægelige dele er standset, før du forlader betjeningspositionen.
3. Hæv maskinens bagende, og understøt maskinen med donkrafte.

⚠ FORSIGTIG

Det kan være farligt at hæve plæneklipperens skjold udelukkende ved hjælp af mekaniske eller hydrauliske donkrafte i forbindelse med servicering eller vedligeholdelse. Mekanisk eller hydraulisk donkraft er måske ikke tilstrækkelig støtte og kan svigte, så enheden falder og forårsager skader.

Stol ikke udelukkende på mekaniske eller hydrauliske donkrafte til støtte. Anvend tilstrækkeligt med donkrafte eller lignende støtte.

4. Tag bagdækkene af maskinen.
5. Fjern eventuelt snavs fra bremseområdet.
6. Drej drivhjulets udløsningshåndtag til udløst position. Se Brug af drivhjulets udløsningsventiler (side 35).
7. Kontroller, at der er et synligt mellemrum mellem L-bøjlen og forbindelsesstoppet (Figur 89).

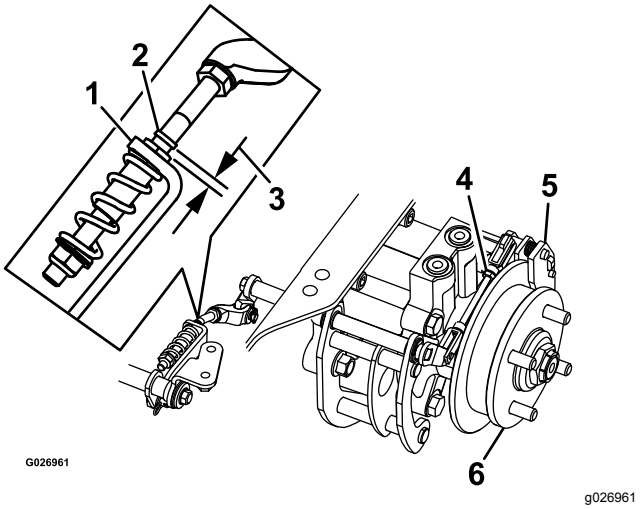

Figur 89

Set fra venstre side

1.	L-bøjle	4.	Bageste forbindelsessam-ling
2.	Forbindelsesstop	5.	Kaliber
3.	Mellemrum	6.	Hjulnav

8. Deaktiver parkeringsbremsen. Grebet skal være sænket.
9. Drej hjulnavet med hånden i begge retninger i forhold til kaliberen. Hjulnavet skal bevæge sig frit mellem kaliberen.
10. Hvis der mangler et mellemrum, eller hjulnavet ikke bevæger sig frit:
    A. Deaktiver parkeringsbremsen.
    B. Afmonter og finindstil den bageste forbindelsessamling:
       - Forkort forbindelsesleddet, så der opstår et mellemrum.
       - Forlæng forbindelsesleddet for at gøre plads til, at hjulnavet kan bevæge sig.
    C. Monter den bageste forbindelsessamling.
11. Aktiver parkeringsbremsen, og kontroller mellemrummet.
12. Gentag trin 8 til 12, indtil der opnås et synligt mellemrum, og hjulnavet bevæger sig frit.
13. Gentag denne procedure for bremsen på modsatte side.
14. Drej drivhjulets udløsningshåndtag til betjeningspositionen. Se Brug af drivhjulets udløsningsventiler (side 35).
15. Monter bagdækkene, og spænd låsemøtrik-kerne. Se Kontrol af hjullåsemøtrikkerne (side 55).
16. Fjern støttebukkene.

Vedligeholdelse af remme

Eftersyn af remmene

Eftersynsinterval: For hver 50 timer

Udskift remmen, hvis den er slidt. Tegnene på en slidt rem omfatter en hvinende lyd, når remmen roterer, glidende skæreknive under plæneklipning og flossede kanter, brændemærker og revner på remmen.

Udskiftning af plæneklipperremmen på plæneklipperskjolde med sideudkast

1. Parker maskinen på en plan flade, udkobl kontakten til regulering af skæreknivene (kraftudtag), og aktiver parkeringsbremsen.
2. Sluk for motoren, tag nøglen ud, og vent, til alle bevægelige dele er standset, før du forlader betjeningspositionen.
3. Sænk plæneklipperen til en klippehøjde på 76 mm.
4. Løsn den nederste bolt, der fastholder plæneklipperskjoldets gardin på plæneklipperskjoldet. Se Frigivelse af plæneklipperskjoldets gardin (side 41).
5. Afmonter plademetalafskærmningen. Se Afmontering af plademetalafskærmningen (side 42).
6. Fjern remskærmene (Figur 90).

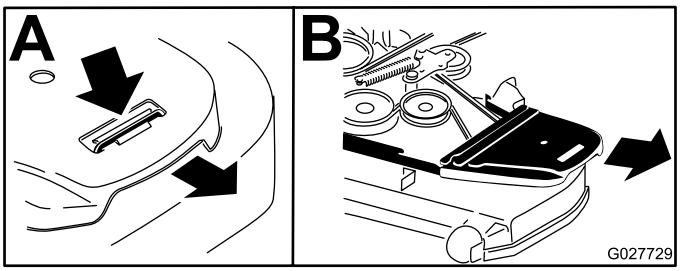

g027729

Figur 90

1. Skub tappen ned
2. Fjern remskærmen

7. Brug en skralde i det firkantede hul i styrearmen for at fjerne spændingen på styrefjederen (Figur 91).
8. Fjern remmen fra plæneklipperskjoldets remskiver.
9. Fjern remstyret på den fjederbelastede styrearm (Figur 91).
10. Fjern den eksisterende rem.
11. Før den nye rem rundt om plæneklipperens remskiver og koblingsremskiven under motoren (Figur 91).

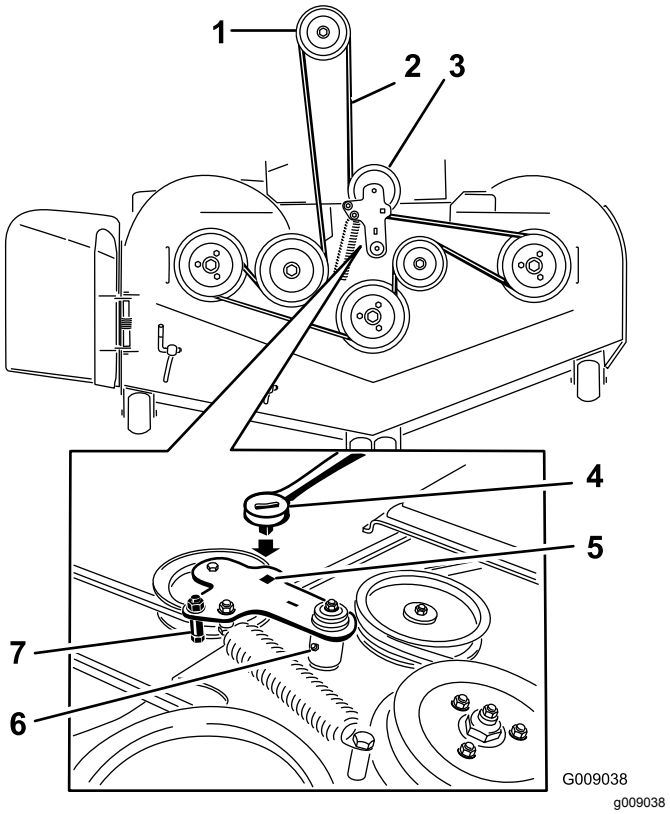

g009038

Figur 91

1. Koblingsremskive
2. Plæneklipperrem
3. Fjederbelastet styreremskive
4. Skralde
5. Firkantet hul i styrearmen til skralden
6. Fedtfitting til styrerem
7. Remstyr

12. Monter remstyret på styrearmen (Figur 91).
13. Monter styrefjederen ved at bruge skralden i det firkantede hul (Figur 91).

    Bemærk: Sørg for at fjederenderne er placeret i forankringsrillerne.
14. Monter remskærmene (Figur 92).

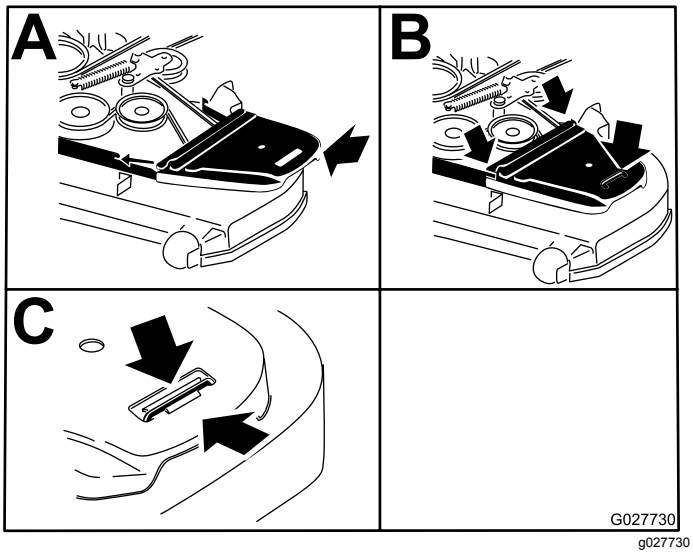

Figur 92

1. Sæt remskærmen på plads
2. Skub remskærmen ind under sideskinnerne
3. Sørg for, at tappen er under metalholderen

15. Monter plademetalafskærmningen. Se Afmontering af plademetalafskærmningen (side 42).
16. Stram bolten på plæneklipperskjoldets gardin. Se Frigivelse af plæneklipperskjoldets gardin (side 41).

Udskiftning af plæneklipperremmen på plæneklipperskjolde med bagudkast

Udskiftning af den modsat roterende rem

1. Parker maskinen på en plan flade, udkobl kontakten til regulering af skæreknivene (kraftudtag), og aktiver parkeringsbremsen.
2. Sluk for motoren, tag nøglen ud, og vent, til alle bevægelige dele er standset, før du forlader betjeningspositionen.
3. Sænk plæneklipperen til en klippehøjde på 76 mm.
4. Hæv vognbunden for at få adgang til den midterste remskive.
5. Løsn den nederste bolt, der fastholder plæneklipperskjoldets gardin på plæneklipperskjoldet. Se Frigivelse af plæneklipperskjoldets gardin (side 41).
6. Afmonter plademetalafskærmningen. Se Afmontering af plademetalafskærmningen (side 42).
7. Fjern remskærmen af plastik (Figur 94).
8. Fjern de tre bolte, der holder remskærmen af metal på plads, og fjern remskærmen af metal.

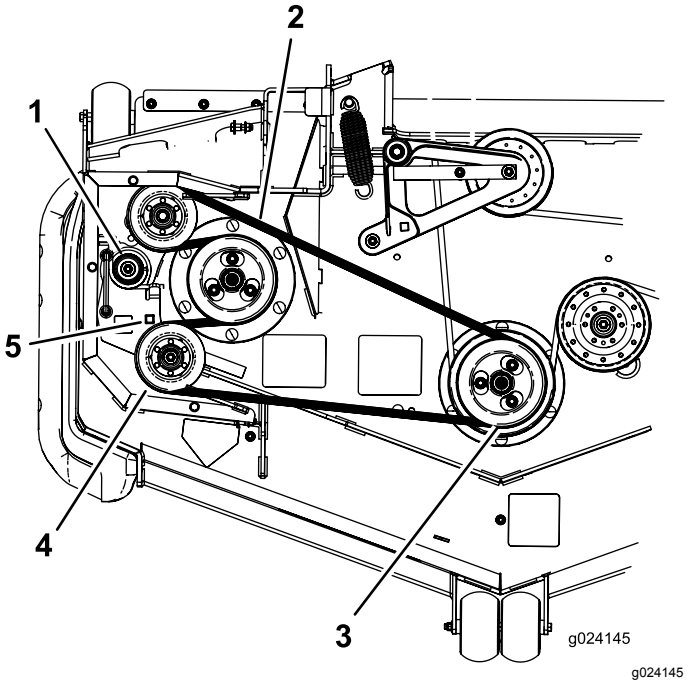

Figur 93

1. Styrefjeder
2. Modsat roterende rem
3. Dobbelt remskive
4. Styreremskive
5. Firkantet hul i styrearmen til skralden

9. Brug en skralde i det firkantede hul i styrearmen for at fjerne spændingen på styrefjederen (Figur 93).
10. Fjern remmen fra plæneklipperskjoldets remskive (Figur 93).
11. Fjern remmen fra de øvrige remskiver (Figur 93).
12. Før den nye rem rundt om plæneklipperens remskiver.
13. Brug skralden i det firkantede hul til at fjerne spændingen på fjederen, og før den nye rem rundt om styreremskiven (Figur 93).

Udskiftning af plæneklipperremmen

1. Parker maskinen på en plan flade, udkobl kontakten til regulering af skæreknivene (kraftudtag), og aktiver parkeringsbremsen.
2. Sluk for motoren, tag nøglen ud, og vent, til alle bevægelige dele er standset, før du forlader betjeningspositionen.

3. Sænk plæneklipperen til en klippehøjde på 76 mm.
4. Løsn den nederste bolt, der fastholder plæneklipperskjoldets gardin på plæneklipperskjoldet. Se Frigivelse af plæneklipperskjoldets gardin (side 41).
5. Afmonter plademetalafskærmningen. Se Afmontering af plademetalafskærmningen (side 42).
6. Fjern remskærmene (Figur 94).

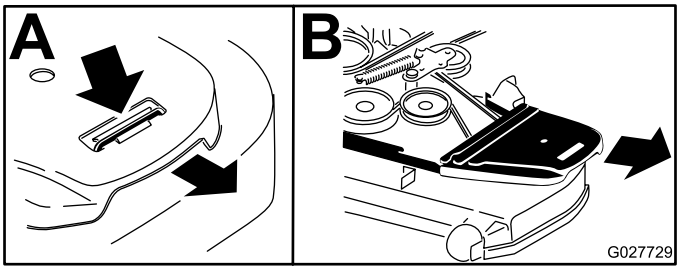

g027729

Figur 94

7. Fjern den modsat roterende rem; se Udskiftning af den modsat roterende rem (side 62).
8. Brug en skralde i det firkantede hul i styrearmen for at fjerne spændingen på styrefjederen (Figur 95).
9. Fjern remmen fra plæneklipperskjoldets remskiver og koblingsremskiven.
10. Før den nye rem rundt om plæneklipperens remskiver og koblingsremskiven under motoren (Figur 95).

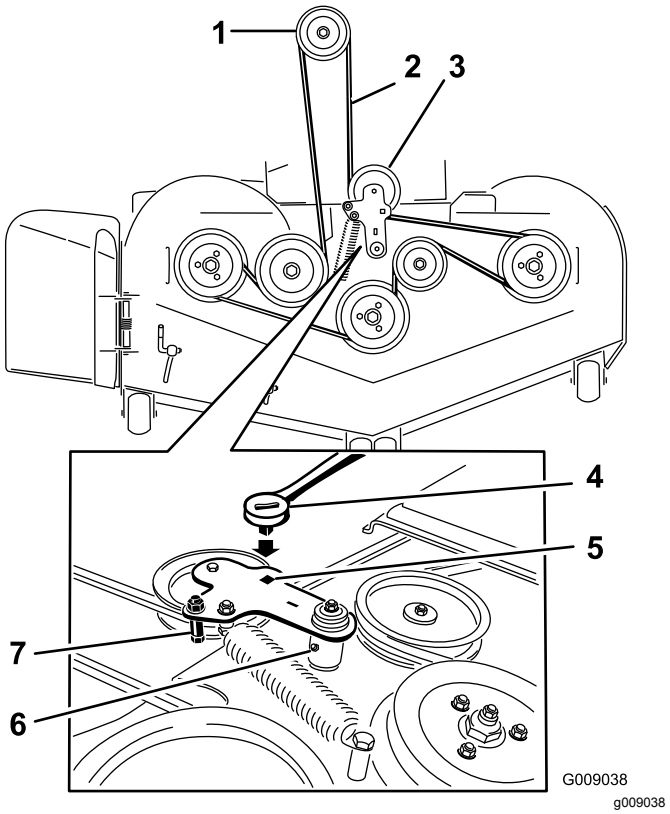

g009038

Figur 95

1. Koblingsremskive
2. Plæneklipperrem
3. Fjederbelastet styreremskive
4. Sørg for, at tappen på remstyret slår mod drejenavet.
5. Remstyr
6. Fjederbelastet styreremskive
7. Firkantet hul i styrearmen til skralden
8. Fjeder

11. Rotér og sørg for, at tappen på remstyret slår mod drejenavet (Figur 95).
12. Brug skralden i det firkantede hul til at montere remmen rundt om den fjederbelastede styreremskive (Figur 95). Anbring fjederenderne i forankringsrillerne.
13. Monter remskærmene (Figur 96).

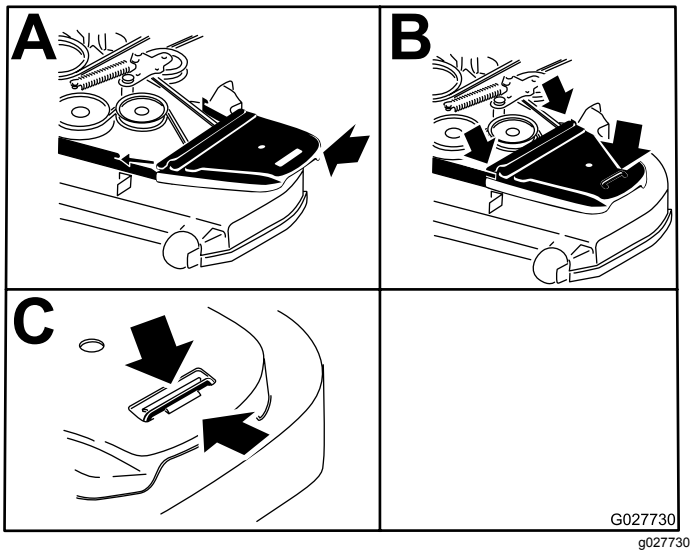

Figur 96

14. Monter plademetalafskærmningen. Se Afmontering af plademetalafskærmningen (side 42).
15. Stram bolten på plæneklipperskjoldets gardin. Se Frigivelse af plæneklipperskjoldets gardin (side 41).

Udskiftning af den hydrauliske pumpedrivrem

1. Parker maskinen på en plan flade, udkobl kontakten til regulering af skæreknivene (kraftudtag), og aktiver parkeringsbremsen.
2. Sluk for motoren, tag nøglen ud, og vent, til alle bevægelige dele er standset, før du forlader betjeningspositionen.
3. Fjern plæneklipperremmen. Se Udskiftning af plæneklipperremmen på plæneklipperskjolde med sideudkast (side 61) eller Udskiftning af plæneklipperremmen på plæneklipperskjolde med bagudkast (side 62).
4. Løft maskinen, og understøt den med donkrafte (Figur 97).

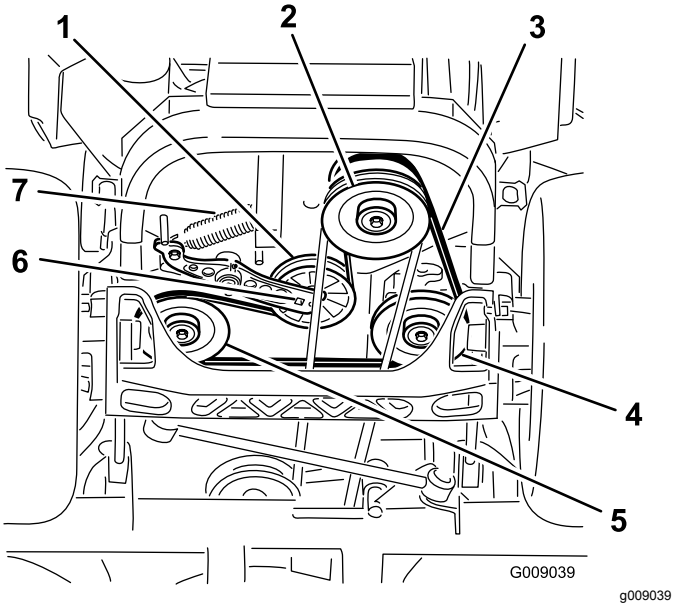

Figur 97

1. Styreremskive
2. Koblingsremskive
3. Pumpedrivrem
4. Hydraulikpumpens højre remskive
5. Hydraulikpumpens venstre remskive
6. Firkantet hul i styrearmen
7. Styrefjeder

5. Brug en skralde i det firkantede hul i styrearmen for at fjerne styrefjederen (Figur 97).
6. Tag styrefjederen af stellet (Figur 97).
7. Tag remmen af hydraulikenhedens drivremskiver og motorremskiven.
8. Monter den nye rem omkring motorremskiven og de to drivremskiver.
9. Brug en skralde i det firkantede hul i styrearmen for at montere styrefjederen på stellet (Figur 97).
10. Monter plæneklipperremmen. Se Udskiftning af plæneklipperremmen på plæneklipperskjolde med sideudkast (side 61) eller Udskiftning af plæneklipperremmen på plæneklipperskjolde med bagudkast (side 62).

Vedligeholdelse af betjeningsanordningssystem

Justering af styrehåndtagenes position

Bevægelseshåndtagene har to højdeindstillinger, høj og lav. Tag boltene ud for at justere højden for operatøren.

1. Parker maskinen på en plan flade, udkobl kontakten til regulering af skæreknivene (kraftudtag), og aktiver parkeringsbremsen.
2. Sluk for motoren, tag nøglen ud, og vent, til alle bevægelige dele er standset, før du forlader betjeningspositionen.
3. Løsn boltene og de flangemøtrikker, der er monteret i håndtagene (Figur 98).
4. Juster håndtagenes position på langs ved at sætte håndtagene sammen i NEUTRAL position, skubbe til dem, indtil de er placeret korrekt, og stramme boltene (Figur 99).

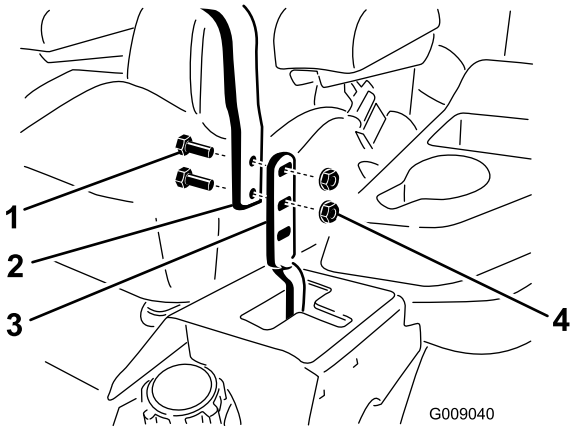

g009040

Figur 98

1. Bolt
2. Håndtag
3. Bevægelseshåndtag
4. Møtrik

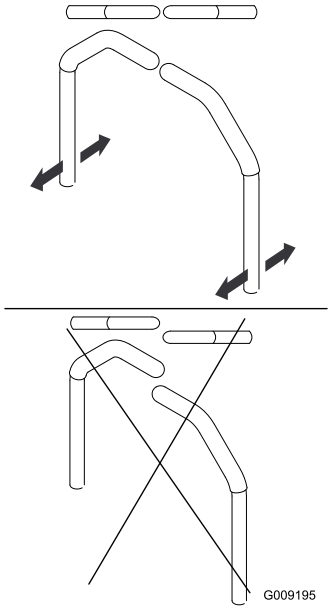

g009195

Figur 99

5. Se Justering af bevægelseskontrollens drejeled til neutral låseposition (side 67), hvis håndtagenes ender slår imod hinanden.
6. Gentag proceduren for at justere bevægelseshåndtagene.

Justering af bevægelseshåndtagenes forbindelse

Bevægelseshåndtagenes pumpeforbindelse er placeret på hver side af maskinen under sædet. Der kan foretages finjusteringer ved at dreje endemøtrikken med en ½" topnøgle, så maskinen ikke bevæger sig i neutral position. Justeringer må kun foretages for neutral position.

⚠ ADVARSEL

Motoren skal køre, og drivhjulene skal dreje, så du kan udføre justeringerne. Kontakt med bevægelige dele eller varme overflader kan forårsage personskader.

Hold fingre, hænder og tøj væk fra roterende komponenter og varme overflader.

1. Udkobl kontakten til regulering af skæreknivene (kraftudtag), flyt bevægelseshåndtagene til den NEUTRALE LÅSEPOSITION, og aktiver parkeringsbremsen.
2. Sluk motoren, tag nøglen ud, og vent, til alle bevægelige dele er standset, før du forlader betjeningspositionen.
3. Træd pedalen til skjoldløft ned, og fjern klippehøjdesplitten.

4. Sænk skjoldet ned på jorden.
5. Løft maskinens bagende op, og understøt den med donkrafte (eller lignende understøttelse).

   Bemærk: Hæv maskinen netop så højt op, at drivhjulene kan dreje frit.
6. Tag den elektriske forbindelse ud af sædesikkerhedskontakten, der er placeret under den nederste sædehynde.

   Bemærk: Kontakten er en del af sædeenheden.
7. Monter **midlertidigt** en kortslutningsledning mellem klemmerne i hovedledningsnetstikket.
8. Start motoren, sæt den til fuld gas, og deaktiver bremsen.

   Bemærk: Før motoren startes, skal det sikres, at parkeringsbremsen er aktiveret, og at bevægelseshåndtagene er ude. Du behøver ikke at sidde i sædet.
9. Lad maskinen køre i mindst 5 minutter med drivhåndtagene placeret i positionen til fuld fart frem for at bringe hydraulikvæsken op på driftstemperatur.

   Bemærk: Bevægelseshåndtagene skal være i neutral position, når der foretages justeringer.
10. Flyt bevægelseshåndtagene til NEUTRAL position.
11. Juster pumpekontrolstangens længder ved at dreje dobbeltmøtrikkerne på stangen i den relevante retning, indtil hjulene kryber en smule i bakgear (Figur 100).

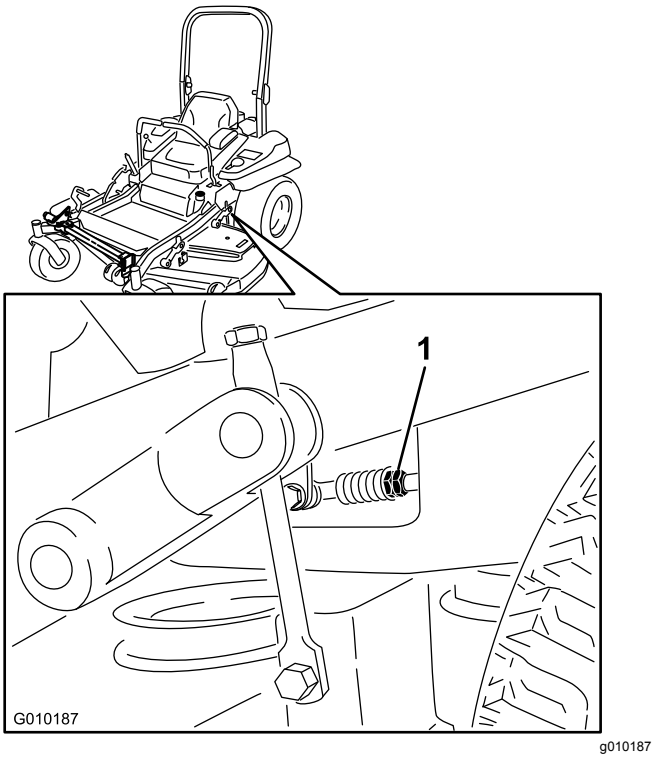

Figur 100

1. Dobbeltmøtrikker

12. Flyt bevægelseshåndtagene til positionen for BAGLÆNS kørsel, mens der påføres et let tryk på håndtaget, så omstyringsindikatorfjedrene kan bringe håndtagene tilbage til neutral position.

    Bemærk: Hjulene skal holde op med at dreje eller krybe en smule i bakgear.
13. Sluk maskinen.
14. Fjern kortslutningsledningen fra ledningsnettet, og sæt stikket i sædekontakten.
15. Fjern støttebukkene.
16. Hæv skjoldet og monter klippehøjdesplitten.
17. Kontroller, at maskinen ikke kryber i neutral, mens parkeringsbremserne er deaktiveret.

Justering af bevægelses-kontrollens støddæmper

Du kan justere den øverste dæmpermonteringsbolt på støddæmperen for at opnå den ønskede modstand i bevægelseshåndtagene. Se Figur 101 for at få oplysninger om justeringsmuligheder.

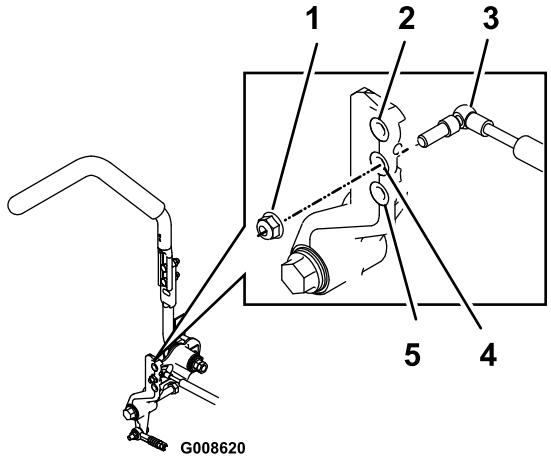

g008620

Figur 101

Højre bevægelseshåndtag vist

1. Tilspænd låsemøtrikken med et moment på 23 Nm. Bolten skal stikke ud i enden af låsemøtrikken, når den er spændt.
2. Størst modstand (størst fasthed)
3. Støddæmper
4. Middelstor modstand (middelstor fasthed)
5. Mindst modstand (mindst fasthed)

Justering af bevægelses-kontrollens drejeled til neutral låseposition

Du kan justere flangemøtrikken for at opnå den ønskede modstand i bevægelseshåndtagene, når de flyttes til positionen NEUTRAL-LOCK (neutral låseposition). Se Figur 102 for at få oplysninger om justeringsmulighederne.

1. Løsn kontramøtrikken.
2. Stram eller løsn flangemøtrikken til den ønskede fasthed.
   - Stram flangemøtrikken for at få mere modstand.
   - Løsn flangemøtrikken for at få mindre modstand.
3. Stram kontramøtrikken.

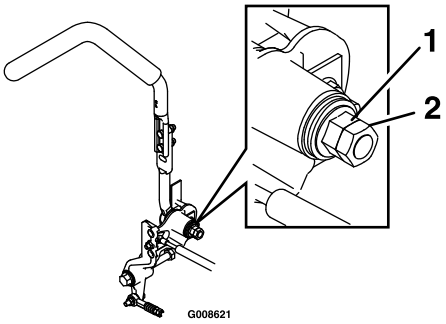

g008621

Figur 102

1. Flangemøtrik
2. Kontramøtrik

Vedligeholdelse af hydrauliksystem

Hydrauliksystem – Sikkerhed

- Søg straks lægehjælp, hvis der sprøjtes væske ind under huden. Væske sprøjtet ind under huden skal fjernes kirurgisk inden for nogle få timer af en læge.
- Sørg for, at alle slanger og rør til hydraulikvæske er i god stand, og at alle hydrauliske forbindelser og fittings slutter tæt, før der sættes tryk på det hydrauliske system.
- Hold din krop og hænder væk fra splithulslækager eller dyser, der sprøjter højtrykshydraulikvæske ud.
- Brug pap eller papir til at finde eventuelle hydrauliklækager.
- Tag hele trykket af det hydrauliske system, før der udføres arbejde på det.

Serviceeftersyn af hydrauliksystemet

Hydraulikvæskespecifikationer

Hydraulikvæsketype: Toro® HYPR-OIL™ 500-hydraulikolie eller Mobil® 1 15W-50.

Vigtigt: **Anvend den angivne væske. Hvis der bruges en anden olie, kan det beskadige hydrauliksystemet.**

Det enkelte hydrauliksystems væskekapacitet: 1,5 l pr. side med filterskift

Kontrol af hydraulikvæsken

Eftersynsinterval: For hver 50 timer—Kontroller hydraulikvæskestanden.

1. Parker maskinen på en plan flade, udkobl kontakten til regulering af skæreknivene (kraftudtag), og aktiver parkeringsbremsen.
2. Sluk for motoren, tag nøglen ud, og vent, til alle bevægelige dele er standset, før du forlader betjeningspositionen.
3. Lad motoren og hydrauliksystemet køle af i 10 minutter.

   Bemærk: Oliestanden på målepinden er ikke korrekt, hvis olien kontrolleres, mens maskinen er varm.

4. Ryk sædet frem.
5. Rengør området omkring målepindene i hydrauliksystembeholderne (Figur 103).
6. Tag én målepind ud af hydraulikbeholderen (Figur 103).
7. Tør målepinden af, og skru målepinden ind i beholderen.
8. Tag målepinden ud, og se på enden (Figur 103).

   Vigtigt: **Fyld ikke for meget væske på hydraulikenhederne, da dette kan medføre beskadigelse. Lad ikke maskinen køre, hvis væskestanden er under påfyldningsmærket.**

9. Hvis væskestanden er ved påfyldningsmærket, skal der langsomt påfyldes nok væske ned i hydraulikbeholderen til, at standen hæves til linjen for fuld eller **H**.
10. Sæt målepinden i.
11. Gentag proceduren for den modsatte målepind.

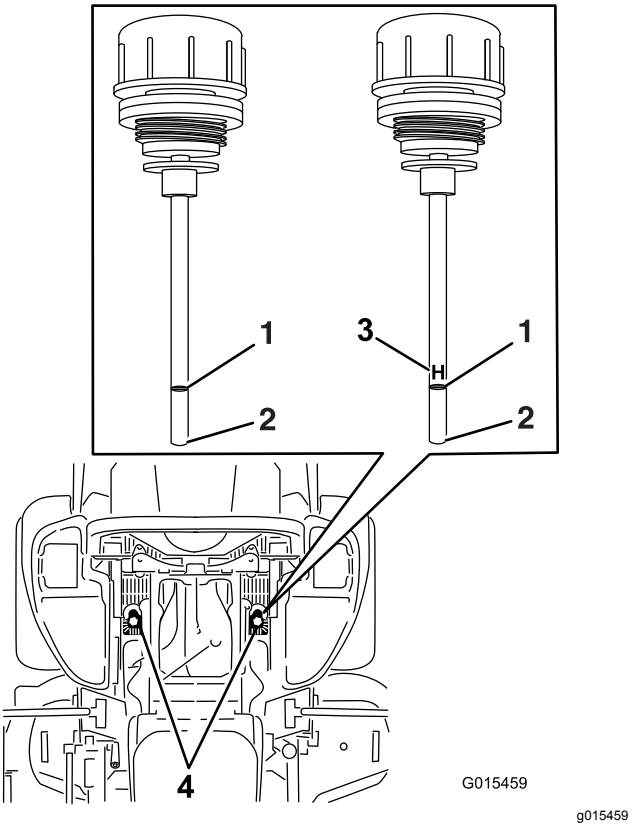

Figur 103

Begge målepinde bruges i maskinen

1. Fuld
2. Fyld på
3. **H** – betyder høj oliestand
4. Placering af målepindene under sædet

Udskiftning af hydraulikvæske og -filtre

Eftersynsinterval: Efter de første 250 timer—Udskift hydraulikfiltrene og hydraulikvæsken, uanset hvilken væsketype der anvendes.

For hver 250 timer—Udskift hydraulikfiltrene og hydraulikvæsken, når der anvendes Mobil® 1-væske (oftere under snavsede eller støvede forhold).

For hver 500 timer—Udskift hydraulikfiltrene og hydraulikvæsken, når der anvendes Toro® HYPR-OIL™ 500-hydraulikvæske (oftere under snavsede eller støvede forhold).

Filtrene skal fjernes, før hydraulikvæsken udskiftes. Skift begge dele samtidigt. Se oliespecifikationerne under Hydraulikvæskespecifikationer (side 68).

1. Parker maskinen på en plan overflade, udkobl kontakten til regulering af skæreknivene, og aktiver parkeringsbremsen.
2. Sluk for motoren, tag nøglen ud, og vent, til alle bevægelige dele er standset, før du forlader betjeningspositionen.
3. Løft maskinen, og understøt den med donkrafte (Figur 104).

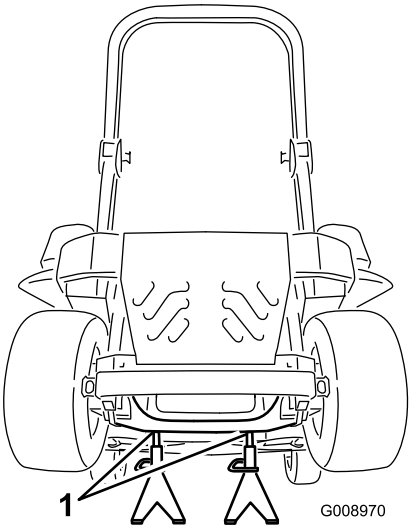

g008970

Figur 104

1. Donkrafte

4. Fjern både plæneklipperremmen og pumpens drivrem. Se Udskiftning af plæneklipperremmen på plæneklipperskjolde med sideudkast (side 61) eller Udskiftning af plæneklipperremmen på plæneklipperskjolde med bagudkast (side 62), og se Udskiftning af den hydrauliske pumpedrivrem (side 64).

   Bemærk: Dette forhindrer, at der kommer olie på remmene.

5. Stil et aftapningskar under filteret, fjern det gamle filter, og tør overfladen ren (Figur 105).

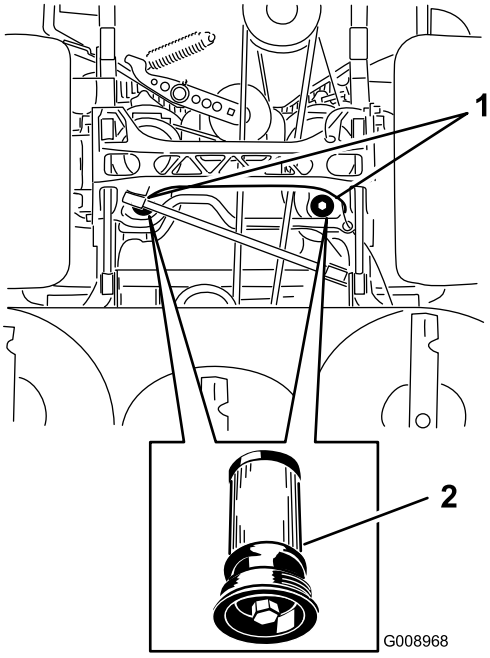

g008968

Figur 105

Maskinen set fra nedefra

1. Filterplaceringer
2. Hydraulikfilter

6. Påfør et tyndt lag hydraulikvæske på gummipakningen på det nye filter (Figur 105).
7. Monter det nye hydraulikfilter.
8. Monter pumpedrivremmen og plæneklipperremmen.
9. Fjern donkraftene, og sænk maskinen (Figur 104).
10. Fyld væske på hydraulikbeholderen, og kontroller, om der er lækager.
11. Tør eventuel spildt væske op.
12. Start motoren, og lad den køre i ca. to minutter for at lukke luft ud af systemet.
13. Sluk motoren, og kontroller, om der er lækager.
14. Kontroller væskestanden, mens væsken er kold.
15. Fyld om nødvendigt mere væske på hydraulikbeholderen.

    Bemærk: Fyld ikke for meget på.

Vedligeholdelse af plæneklipperskjoldet

Nivellering af plæneklipperskjoldet

Nivellering af skjoldet

1. Parker maskinen på en plan flade, udkobl kontakten til regulering af skæreknivene (kraftudtag), og aktiver parkeringsbremsen.
2. Sluk for motoren, tag nøglen ud, og vent, til alle bevægelige dele er standset, før du forlader betjeningspositionen.
3. Kontroller dæktrykket på drivdækkene. Se Kontrol af dæktrykket (side 55).
4. Placer transportlåsen i låst position.
5. Skub pedalen til skjoldløft hele vejen frem, hvorefter skjoldet låses i transportpositionen på 14 cm (Figur 106).

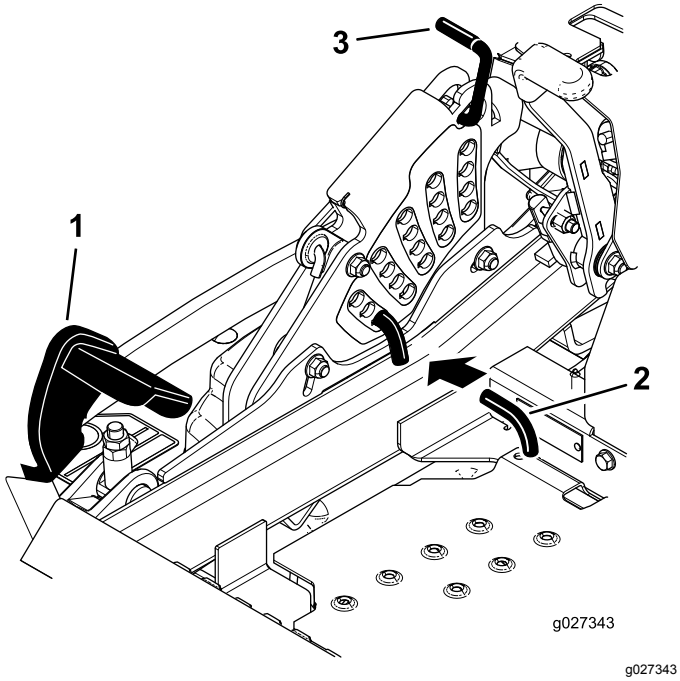

Figur 106

1. Pedal til skjoldløft
2. Klippehøjdepind
3. Transportlås

6. Sæt højdejusteringssplitten i klippehøjdeplaceringen på 7,6 cm.
7. Åbn transportlåsen, og lad skjoldet blive sænket til klippehøjde.
8. Hæv udblæsningsslisken.
9. Mål fra den plane overflade til skæreknivens forreste spids (position A) på begge sider af skjoldet som vist i (Figur 107).

   Bemærk: Afstanden skal være 7,6 cm.

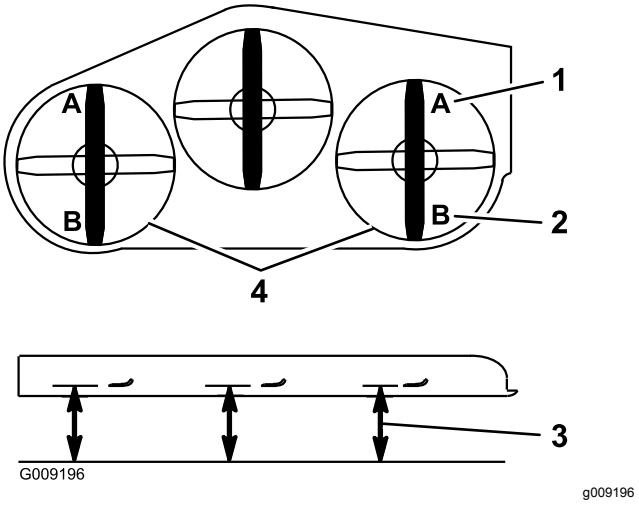

Figur 107

1. 7,6 cm ved position A er korrekt
2. 8,3 cm ved position B er korrekt
3. Mål her fra skæreknivspids til den hårde overflade
4. Mål ved position A og B på begge sider

10. Finindstil justermøtrikken på forreste skjoldløfteenhed ved at dreje den (Figur 108).

    Bemærk: Drej justermøtrikken med uret for at øge højden, og drej den mod uret for at mindske højden.

    Bemærk: Hvis de forreste skjoldforbindelser ikke har tilstrækkelig justering til at opnå korrekt klippehøjde, kan enkeltpunktsjusteringen benyttes for at opnå yderligere justering.

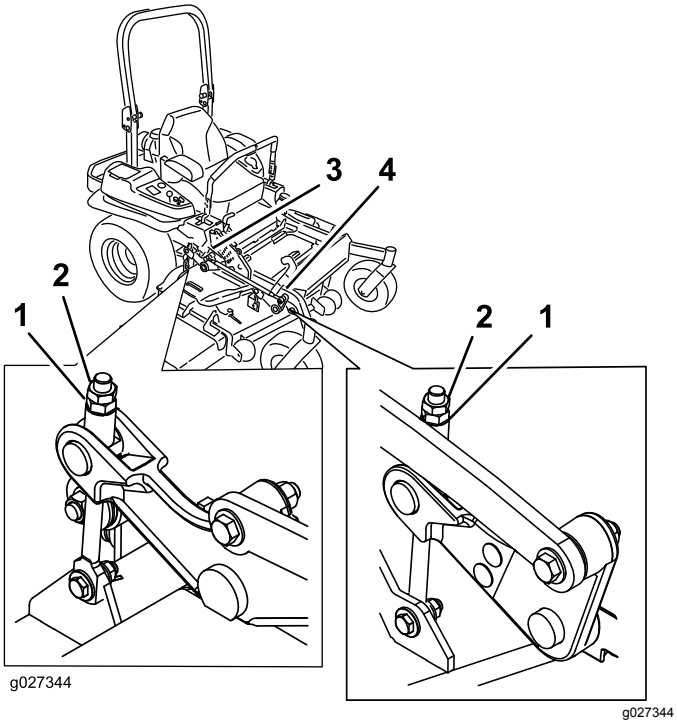

Figur 108

1. Justermøtrik
2. Kontramøtrik
3. Justering af bageste skjold
4. Justering af forreste skjold

11. Løsn de 2 bolte nederst på klippehøjdepladen (Figur 109) for at justere enkeltpunktssystemet.

    Bemærk: På maskiner med bagudkast er plæneklipperskjoldet fra fabrikkens side fastgjort i de bageste huller. Se Figur 110. Hvis det er nødvendigt, skal du bruge de forreste huller til yderligere justering af plæneklipperskjoldets nivellering.

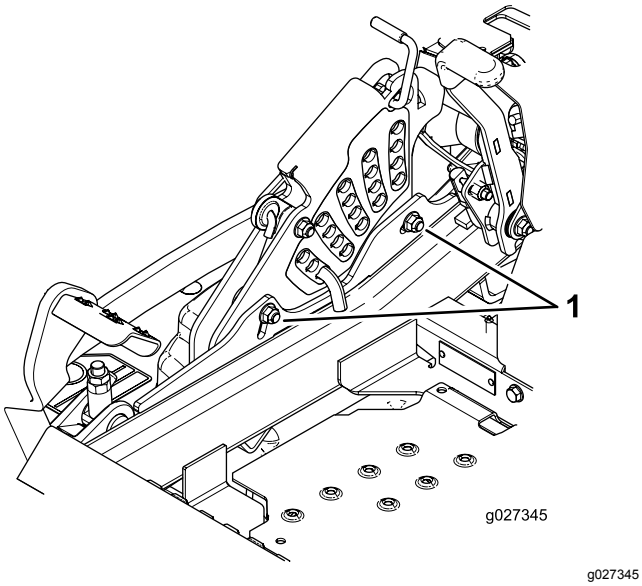

Figur 109

1. Bolte nederst på klippehøjdepladen

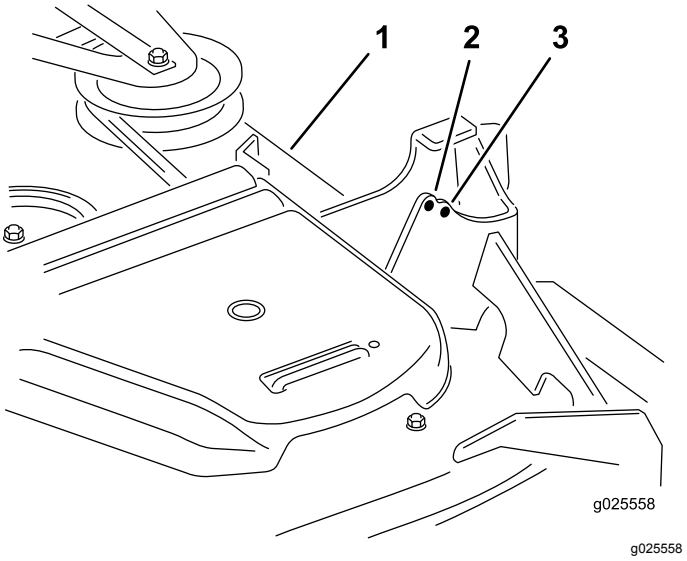

Figur 110

Kun maskiner med bagudkast

1. Plæneklipperskjold
2. Forreste hul
3. Bageste hul

12. Hvis skjoldet er for lavt, skal bolten til enkeltpunktsjusteringen drejes med uret, så den strammes. Hvis skjoldet er for højt, skal bolten til enkeltpunktsjusteringen drejes mod uret, så den løsnes (Figur 111).

    Bemærk: Løsn eller stram bolten til enkeltpunktsjusteringen så meget, at klippehøjdepladens monteringsbolte kan flyttes mindst ⅓ af længden af den tilgængelige vandring i deres riller. Dette genetablerer en del op- og nedjustering på hver af de fire skjoldforbindelser.

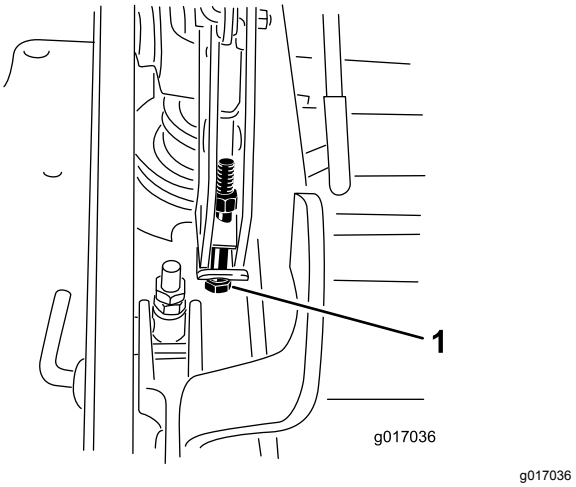

Figur 111

1. Bolt til enkeltpunktsjustering

13. Stram de to bolte nederst på klippehøjdepladen (Figur 109).

Bemærk: I de fleste tilfælde skal den bageste skæreknivspids indstilles 6,4 mm højere end den forreste.

14. Tilspænd de to bolte med et moment på 37 til 45 Nm.
15. Mål fra den plane overflade til skæreknivens bageste spids på begge sider af skjoldet (position B) som vist i Figur 107.

    Bemærk: Afstanden skal være 8,3 cm.
16. Finjuster justeringsskruen ved at dreje den til en højde på 8,3 mm (Figur 108).

    Drej justermøtrikken med uret for at øge højden, og drej den mod uret for at mindske højden.
17. Mål, indtil alle fire sider har den korrekte højde.
18. Tilspænd alle møtrikkerne på skjoldløftearm-senhederne.
19. Sænk udblæsningsslisken.

Serviceeftersyn af skæreknivene

For at sikre en god klippekvalitet skal skæreknivene holdes skarpe. Det kan være praktisk at have en eller flere ekstra skæreknive ved hånden i forbindelse med slibning og udskiftning.

Skærekniv – Sikkerhed

En slidt eller beskadiget skærekniv kan gå itu, og et stykke af den kan blive kastet mod dig eller omkringstående, hvilket kan forårsage alvorlige eller livsfarlige kvæstelser. Forsøg på at reparere en beskadiget skærekniv kan medføre annullering af produktets sikkerhedscertificering.

- Efterse jævnligt skæreknivene for slid og skader.
- Vær forsigtig, når du efterser knivene. Pak skæreknivene ind, eller bær handsker, og vær forsigtig når du efterser skæreknivene. Du må kun udskifte eller slibe skæreknivene. De må aldrig rettes ud eller svejses.
- På maskiner med mange skæreknive skal du være meget forsigtig, da én skæreknivs rotation kan få andre skæreknive til at rotere.

Før besigtigelse eller eftersyn af skæreknivene

1. Parker maskinen på en plan flade, udkobl kontakten til regulering af skæreknivene (kraftudtag), og aktiver parkeringsbremsen.
2. Sluk motoren, fjern nøglen, og tag tændrørskablerne fra tændrørene.

Eftersyn af skæreknivene

Eftersynsinterval: Hver anvendelse eller dagligt

1. Efterse skærekanterne (Figur 112).
2. Hvis kanterne ikke er skarpe, eller hvis de har hakker, skal skæreknivene afmonteres og slibes. Se Serviceeftersyn af skæreknivene (side 72).
3. Efterse skæreknivene, især det buede område.
4. Hvis skæreknivene er beskadiget eller slidt, eller hvis der er antydning af en revne i dette område, skal der straks monteres nye skæreknive (Figur 112).

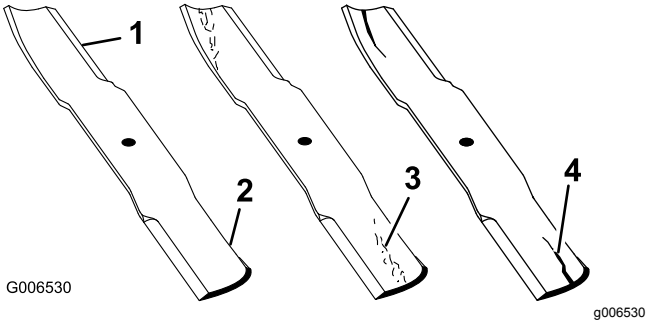

Figur 112

1.	Skærekant	3.	Antydning af slitage/revne
2.	Buet område	4.	Revne

Kontrol for bøjede skæreknive

1. Drej skæreknivene, indtil enderne vender fremad og bagud.
2. Mål fra en plan overflade til skæreknivenes skærekant, position **A** (Figur 113).

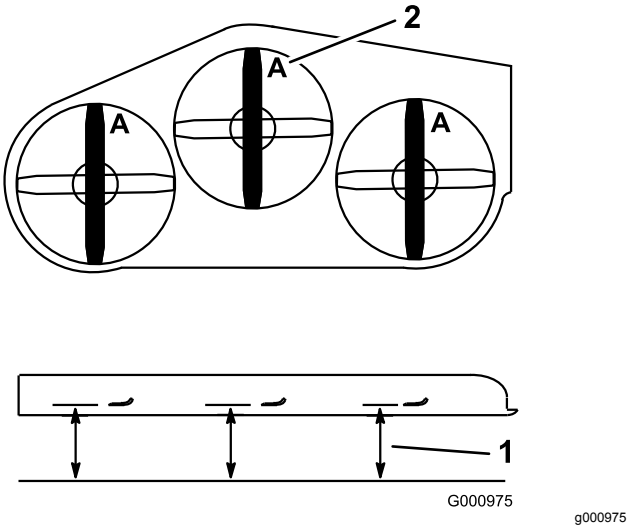

Figur 113

1.	Mål her fra kniv til hård overflade	2.	Punkt A

3. Drej de modsatte ender af knivene fremad.

4. Mål fra en plan overflade til knivenes skærekant ved samme punkt som i trin 2 ovenfor.

   Bemærk: Forskellen mellem målene fra trin 2 og 4 må ikke overskride 3 mm.

   Bemærk: Hvis dette mål overskrider 3 mm, er skærekniven bøjet og skal udskiftes.

Afmontering af skæreknivene

Maskiner med sideudkast

Udskift skæreknivene, hvis de rammer et solidt objekt, eller hvis skærekniven er ude af balance eller bøjet.

1. Hold på skæreknivens ende med en klud eller en tyk handske.
2. Fjern skæreknivsbolten, den buede spændeskive og skærekniven fra spindelakslen (Figur 114).

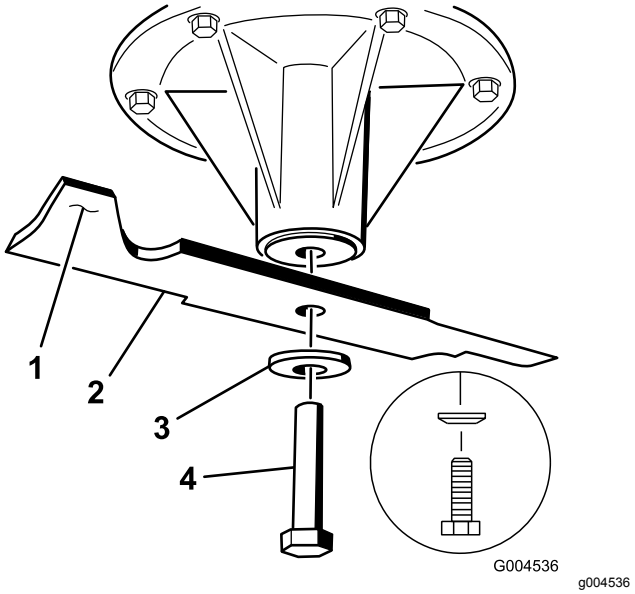

Figur 114

1. Knivens sejl	3. Buet skive
2. Skærekniv	4. Knivbolt

Maskiner med bagudkast

Vigtigt: **Den højre skærekniv på dette plæneklipperskjold er modsat roterende og bruger en knivbolt med venstregevind.**

Udskift en skærekniv, hvis den rammer en genstand, hvis skærekniven er ude af balance, eller hvis skærekniven er bøjet. Brug kun originale Toro-knive for at sikre optimal ydelse og sikker overensstemmelse med maskinen. Brug af knive fremstillet af andre producenter kan medføre, at maskinen ikke opfylder sikkerhedsstandarderne.

1. Hold på knivenden med en klud eller en tyk handske.
2. Fjern den venstre og midterste skæreknivsbolt, den buede skive og skærekniven fra spindelakslen (Figur 115).
3. Fjern den højre skæreknivsbolt (bolt med venstregevind), den buede skive og skærekniven fra spindelakslen (Figur 115).

   Bemærk: Bid mærke i skæreknivens type, og hvor hver skærekniv monteres. Se Figur 116 for at få vist den korrekte placering.

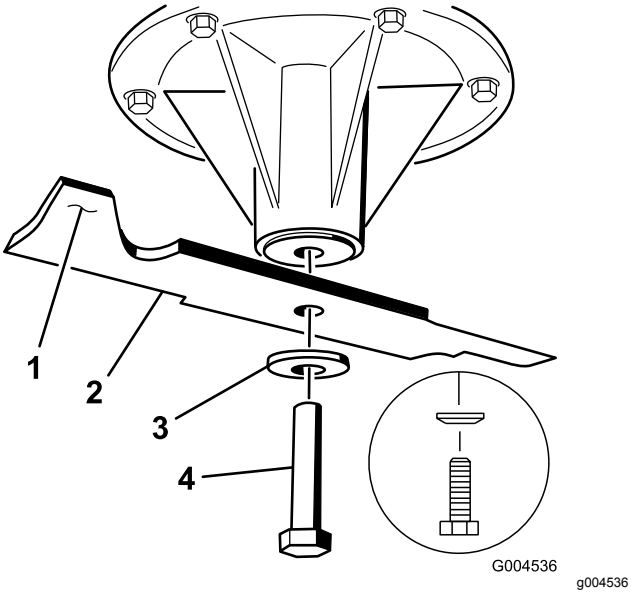

Figur 115

Venstre og midterste spindel er vist

1. Knivens sejl	3. Buet skive
2. Skærekniv	4. Knivbolt

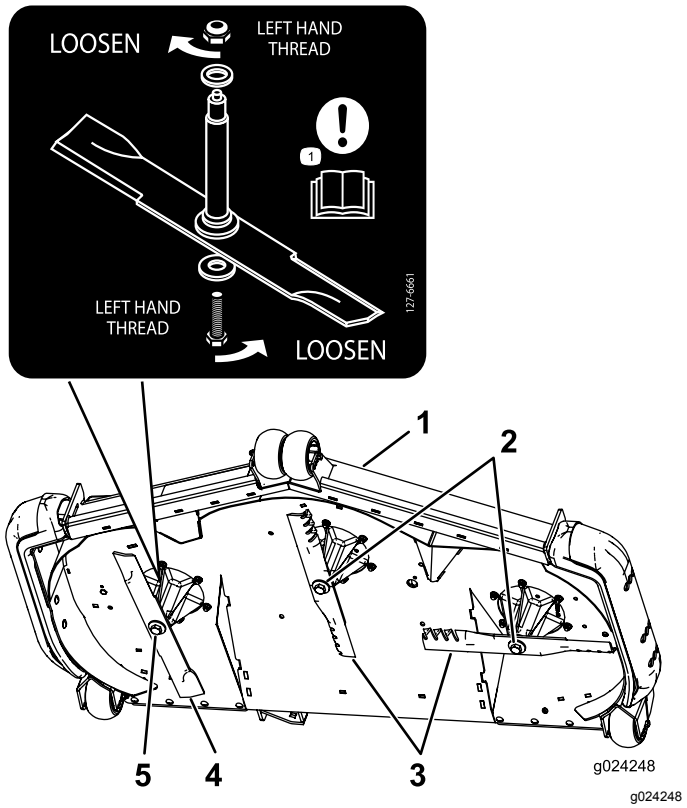

Figur 116

Skæreknivs placering

1. Plæneklipperskjoldets forende
2. Knivbolte med højregevind
3. Almindelige skæreknive
4. Modsat roterende skærekniv
5. Knivbolt med venstregevind

Slibning af skæreknivene

1. Anvend en fil til at slibe begge ender af skærekniven (Figur 117).

   Bemærk: Bevar den oprindelige vinkel.

   Bemærk: Skærekniven bevarer balancen, hvis der fjernes den samme mængde materiale på begge skærekanter.

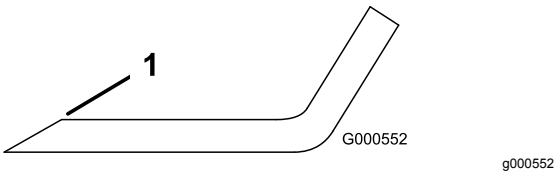

Figur 117

1. Slib i den oprindelige vinkel.

2. Kontroller knivens balance ved at placere den på en afbalanceringsenhed (Figur 118).

   Bemærk: Hvis skærekniven forbliver i en vandret position, er kniven afbalanceret og kan benyttes.

   Bemærk: Hvis kniven ikke er afbalanceret, skal der slibes lidt mere metal af sejlområdet (Figur 117).

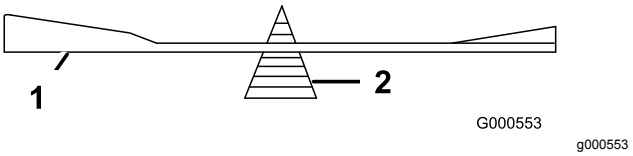

Figur 118

1. Skærekniv
2. Afbalanceringsenhed

3. Gentag denne procedure, indtil skærekniven er afbalanceret.

Montering af skæreknivene

Maskiner med sideudkast

1. Monter skærekniven på spindelakslen (Figur 114).

   Vigtigt: **Den buede del af skærekniven skal pege opad, mod indersiden af plæneklipperen, for at sikre en god klipning.**

2. Monter den buede skive og knivbolten (Figur 114).

   Bemærk: Monter den buede spændeskives konus mod boltens hoved.

3. Tilspænd skæreknivsbolten med et moment på 115 til 150 Nm.

Maskiner med bagudkast

Vigtigt: **Den højre skærekniv på dette plæneklipperskjold er modsat roterende og bruger en knivbolt med venstregevind. Brug Figur 116 for at se den korrekte placering af skæreknivene.**

1. Monter de venstre og midterste skæreknive, de buede skiver og knivboltene på spindelakslerne (Figur 115 og Figur 116).

   Vigtigt: **Den buede del af skærekniven skal pege opad, mod indersiden af plæneklipperen, for at sikre en god klipning.**

   Bemærk: Monter den buede skives konus mod boltens hoved (Figur 115).

2. Monter den højre skærekniv, den buede skive og knivbolten (bolt med venstregevind) på spindelakslen (Figur 115 og Figur 116).

3. Tilspænd skæreknivsbolten med et moment på 115 til 150 Nm.

Afmontering af plæneklipperskjoldet

Lås de fjederbelastede skjoldarme, før der foretages servicering af plæneklipperskjoldet, eller før det fjernes.

⚠ ADVARSEL

Skjoldløftearmsenhederne har oplagret energi. Hvis skjoldet fjernes, uden at den oplagrede energi frigøres, kan det resultere i alvorlig personskade eller død.

Forsøg ikke at tage skjoldet af det forreste stel uden at frigøre den oplagrede energi.

1. Parker maskinen på en plan flade, udkobl kontakten til regulering af skæreknivene (kraftudtag), og aktiver parkeringsbremsen.
2. Sluk for motoren, tag nøglen ud, og vent, til alle bevægelige dele er standset, før du forlader betjeningspositionen.
3. Sæt højdejusteringssplitten i klippehøjdeplaceringen på 7,6 cm.

   Bemærk: Dette låser skjoldløftearmene i den laveste position, når skjoldet fjernes, så den oplagrede energi i skjoldfjederen frigøres.
4. Fjern remskærmene.
5. Løft vognbunden op, og sæt en skralde i det firkantede hul i skjoldstyrearmen. (Figur 119 eller Figur 120).
6. Drej skjoldstyrearmen med uret, løft op i tappen på remstyret (kun maskiner med bagudkast), og fjern plæneklipperremmen (Figur 119 eller Figur 120).

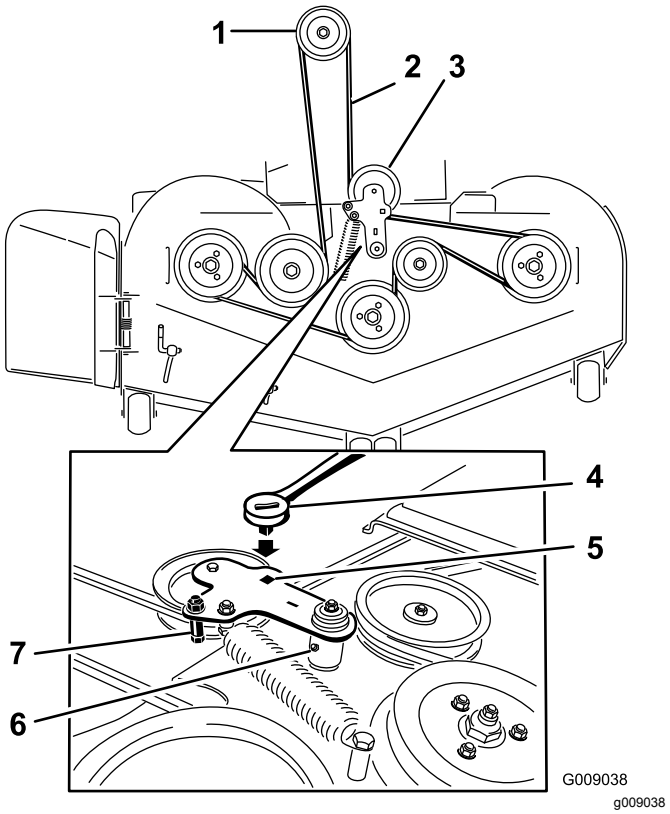

Figur 119

Maskiner med sideudkast

1. Koblingsremskive
2. Plæneklipperrem
3. Fjederbelastet styreremskive
4. Skralde
5. Firkantet hul i styrearmen til skralden
6. Fedtfitting til styrerem
7. Remstyr

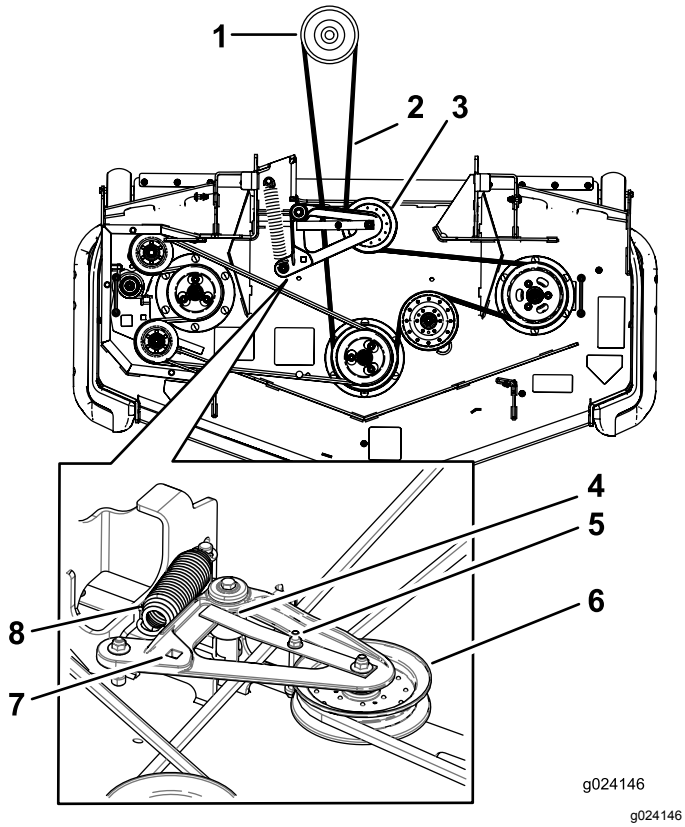

Figur 120

Maskiner med bagudkast

1. Koblingsremskive
2. Plæneklipperrem
3. Fjederbelastet styreremskive
4. Sørg for, at tappen på remstyret slår mod drejenavet.
5. Remstyr
6. Fjederbelastet styreremskive
7. Firkantet hul i styrearmen til skralden
8. Fjeder

7. Fjern monteringsboltene/-møtrikkerne på begge sider af skjoldet som vist i Figur 121, og læg dem til side.

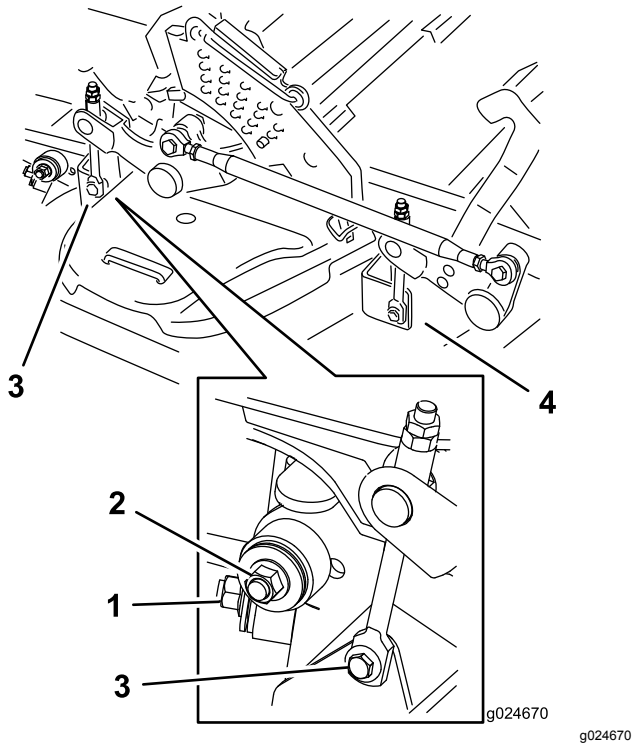

Figur 121

1. Højre stabilisator
2. Skjoldafstivning (højre side vist)
3. Fjern ansatsbolten og møtrikken.
4. Fjern ansatsbolten og møtrikken.

8. Hæv skjoldafstivningerne, og fastgør dem i den hævede position.
9. Skub skjoldet ud til højre side af maskinen.

Udskiftning af græsdeflektoren

Kun maskiner med sideudkast

⚠ ADVARSEL

En utildækket udblæsningsåbning kan resultere i, at maskinen udkaster genstande mod dig eller omkringstående, hvilket kan medføre alvorlig personskade. Der kan også opstå kontakt med skærekniven.

Betjen aldrig maskinen uden at have monteret en kværnafskærmning, en udblæsningsdeflektor eller et græssamlersystem.

1. Fjern låsemøtrikken, bolten, fjederen og afstandsbøsningen, som fastholder græsdeflektoren til akselbeslagene (Figur 122).

2. Fjern den beskadigede eller slidte græsdeflektor (Figur 122).

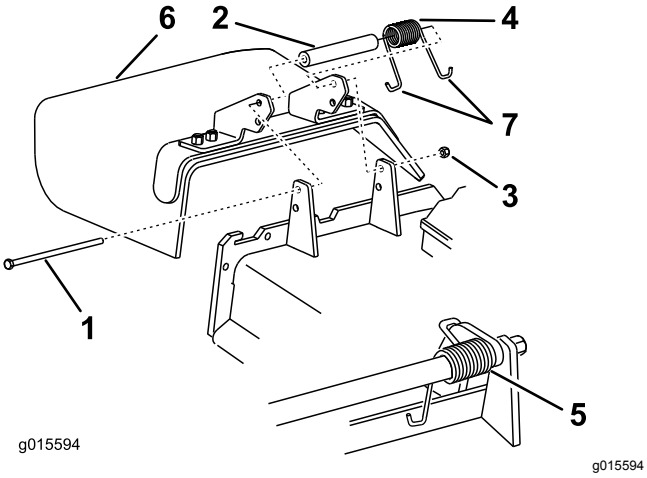

Figur 122

1. Bolt
2. Afstandsklods
3. Låsemøtrik
4. Fjeder
5. Fjeder monteret
6. Græsdeflektor
7. Fjederens **J**-formede ende

3. Placer afstandsbøsningen og fjederen på græsdeflektoren.
4. Placer fjederens J-formede ende bag skjoldets kant.

   Bemærk: Sørg for, at fjederens ene J-formede ende sidder bag skjoldets kant, før bolten monteres som vist i Figur 122.
5. Monter bolten og møtrikken.
6. Placer fjederens J-formede ende omkring græsdeflektoren (Figur 122).

   Vigtigt: **Græsdeflektoren skal kunne dreje. Løft deflektoren op, så den kan åbnes helt, og sørg for, at den drejer, så den kan sænkes helt ned.**

Rengøring

Rengøring under plæneklipperskjoldet

Eftersynsinterval: Hver anvendelse eller dagligt

1. Parker maskinen på en plan flade, udkobl kontakten til regulering af skæreknivene (kraftudtag), og aktiver parkeringsbremsen.
2. Sluk for motoren, tag nøglen ud, og vent, til alle bevægelige dele er standset, før du forlader betjeningspositionen.
3. Hæv plæneklipperskjoldet til positionen TRANSPORT.

Rensning af ophængnings-systemet

Kun maskiner med MyRide™-ophængningssystem

Eftersynsinterval: Hver anvendelse eller dagligt

Brug trykluft til at rengøre ophængningssystemet.

Bemærk: Rengør ikke støddæmperne med vand under tryk (Figur 123).

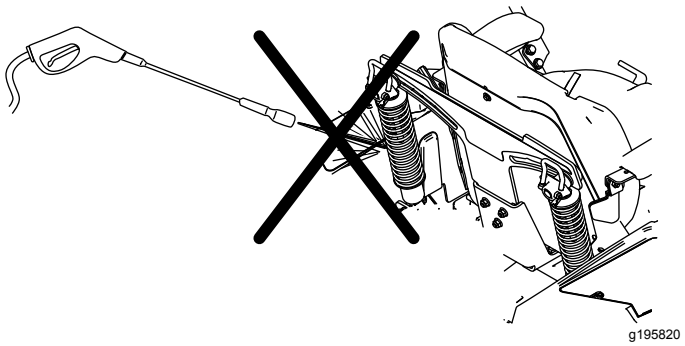

Figur 123

Bortskaffelse af affald

Motorolie, batterier, hydraulikvæske og motorkølervæske forurener miljøet. Bortskaf dem i henhold til den lokale gældende lovgivning.

Opbevaring

Sikkerhed i forbindelse med opbevaring

- Sluk for motoren, tag nøglen ud, vent, til alle bevægelige dele er standset, og lad motoren køle af, inden den stilles til opbevaring.
- Opbevar ikke maskinen eller brændstof i nærheden af åben ild, og tøm ikke brændstoftanken indendørs.
- Tag nøglen ud, og opbevar den et sikkert sted, der er utilgængeligt for børn.

Rengøring og opbevaring

1. Udkobl kontakten til regulering af skæreknivene (kraftudtag), og aktiver parkeringsbremsen.
2. Sluk for motoren, tag nøglen ud, og vent, til alle bevægelige dele er standset, før du forlader betjeningspositionen.
3. Fjern afklippet græs og snavs fra alle maskinens ydre dele, særligt motoren og det hydrauliske system. Fjern snavs og avner fra motorens køleribber og blæserhuset.

   Vigtigt: **Du kan vaske maskinen med et mildt rengøringsmiddel og vand. Udsæt ikke maskinen for højtryksrensning. Undgå overdreven brug af vand, særligt i nærheden af kontrolpanelet, motoren og hydraulikpumperne.**
4. Kontroller parkeringsbremsefunktionen. Se Betjening af parkeringsbremsen (side 25).
5. Udfør serviceeftersyn af luftfilteret. Se Eftersyn af luftfilteret (side 45).
6. Smør maskinen. Se Smøring (side 42).
7. Skift krumtaphusolien. Se Skift af motorolien (side 47).
8. Kontroller dæktrykket. Se Kontrol af dæktrykket (side 55).
9. Skift hydraulikfiltrene. Se Udskiftning af hydraulikvæske og -filtre (side 69).
10. Oplad batteriet. Se Opladning af batteriet (side 52).
11. Skrab enhver større ophobning af græs og snavs af plæneklipperens underside, og vask derefter plæneklipperen med en haveslange.

    Bemærk: Kør maskinen med kontakten til regulering af skæreknivene (kraftudtag) indkoblet og motoren ved høj tomgangshastighed i 2 til 5 minutter efter vask.
12. Kontroller skæreknivenes tilstand. Se Serviceeftersyn af skæreknivene (side 72).
13. Klargør maskinen til opbevaring, hvis den ikke skal bruges i mere end 30 dage. Klargør maskinen til opbevaring på følgende måde.

    A. Tilsæt en petroleumsbaseret stabilisator til brændstoffet i tanken. Følg blandingsvejledningen fra stabilisatorfabrikanten. Anvend ikke alkoholbaseret stabilisator (ethanol eller metanol).

    Bemærk: Brændstofstabilisator er mest effektivt, når det blandes med frisk brændstof og altid anvendes.

    B. Lad motoren køre i 5 minutter for at fordele brændstoffet i brændstofsystemet.

    C. Sluk for motoren, lad den køle af, og dræn brændstoftanken.

    D. Start motoren igen, og lad den køre, indtil den stopper.

    E. Brændstof skal bortskaffes på forsvarlig vis. Genbrug olien i overensstemmelse med gældende retningslinjer.

    Vigtigt: **Opbevar ikke brændstof med stabilisator længere tid end anbefalet af brændstofstabilisatorens producent.**
14. Fjern gløderøret/-ene, og besigtig deres tilstand. Se Serviceeftersyn af tændrøret (side 49). Når tændrøret/-ene er afmonteret fra motoren, hældes der 30 ml (to spiseskefulde) motorolie ned i tændrørshullet. Brug den elektriske starter til at tørne motoren for at fordele olien i cylinderen. Monter tændrøret/-ene. Sæt ikke kablet på tændrøret/tændrørene.
15. Kontroller og stram alle bolte, møtrikker og skruer. Reparer eller udskift alle beskadigede dele.
16. Mal alle ridsede eller blotlagte metaloverflader. Maling kan købes hos en autoriseret serviceforhandler.
17. Opbevar maskinen i en ren, tør garage eller på et passende sted. Tag nøglen ud af tændingskontakten, og opbevar den utilgængeligt for børn og andre uautoriserede brugere. Tildæk maskinen for at beskytte den og holde den ren.

Fejlfinding

Problem	Mulig årsag	Afhjælpning
Starteren tørner ikke.	1. Kontakten til regulering af skæreknive er indkoblet. 2. Parkeringsbremsen er deaktiveret. 3. Bevægelseshåndtagene er ikke placeret i den NEUTRALE LÅSEPOSITION. 4. Du sidder ikke i førersædet. 5. Batteriet er fladt. 6. De elektriske forbindelser er rustne eller løse. 7. Der er sprunget en sikring. 8. Et relæ eller en kontakt er beskadiget.	1. Deaktiver kontakten til regulering af skæreknive. 2. Aktiver parkeringsbremsen. 3. Flyt bevægelseshåndtagene udad til positionen NEUTRAL-LOCK (neutral låseposition). 4. Tag plads i førersædet. 5. Oplad batteriet. 6. Kontroller, om de elektriske tilslutninger har forbindelse. 7. Udskift sikringen. 8. Kontakt en autoriseret serviceforhandler.
Motoren starter ikke, er svær at starte eller sætter ud.	1. Brændstoftanken er tom. 2. Brændstofafbryderventilen er lukket. 3. Oliestanden i krumtaphuset er lav. 4. Gashåndtaget er ikke i den korrekte position. 5. Der er snavs i brændstoffilteret. 6. Der er snavs, vand eller gammelt brændstof i brændstofsystemet. 7. Luftfilteret er snavset. 8. Sædekontakten fungerer ikke korrekt. 9. De elektriske forbindelser er korroderede, løse eller defekte. 10. Relæet eller kontakten er slidt eller defekt. 11. Tændrøret er snavset eller har det forkerte gab. 12. Tændrørskablet er ikke tilsluttet.	1. Fyld brændstoftanken op. 2. Åbn brændstofafbryderventilen. 3. Fyld olie på krumtaphuset. 4. Sørg for, at gashåndtaget er placeret midt imellem positionerne "slow" (langsom) og "fast" (hurtig). 5. Udskiftning af brændstoffilteret. 6. Kontakt en autoriseret forhandler. 7. Rens eller udskift luftfilterindsatsen. 8. Kontroller sædekontaktlampen. Udskift sædet om nødvendigt. 9. Kontroller, om de elektriske tilslutninger har forbindelse. Rengør tilslutningsklemmerne omhyggeligt med et rengøringsmiddel til elektriske kontakter, påfør dielektrisk fedt og foretag de korrekte tilslutninger. 10. Kontakt en autoriseret serviceforhandler. 11. Juster eller udskift tændrøret. 12. Kontroller tændrørskablets tilslutning.
Motoren mister kraft.	1. Motorbelastningen er for stor. 2. Luftfilteret er snavset. 3. Oliestanden i krumtaphuset er lav. 4. Køleribberne og luftkanalerne over motoren er tilstoppede. 5. Udluftningshullet i brændstof-tankdækslet er tilstoppet. 6. Der er snavs i brændstoffilteret. 7. Der er snavs, vand eller gammelt brændstof i brændstofsystemet.	1. Sænk kørehastigheden. 2. Rens luftfilterindsatsen. 3. Fyld olie på krumtaphuset. 4. Fjern snavs og lignende fra køleribberne og luftkanalerne. 5. Rens, eller udskift brændstof-tankdækslet. 6. Udskift brændstoffilteret. 7. Kontakt en autoriseret serviceforhandler.
Motoren overopheder.	1. Motorbelastningen er for stor. 2. Oliestanden i krumtaphuset er lav. 3. Køleribberne og luftkanalerne under motorens blæserhus er tilstoppede. 4. Luftfilteret er snavset. 5. Der er snavs, vand eller gammelt brændstof i brændstofsystemet.	1. Sænk kørehastigheden. 2. Fyld olie på krumtaphuset. 3. Fjern snavs og lignende fra køleribberne og luftkanalerne. 4. Rens eller udskift luftfilterindsatsen. 5. Kontakt en autoriseret forhandler.

Problem	Mulig årsag	Afhjælpning
Maskinen trækker til venstre eller højre (med håndtagene helt fremad)	1. Sporingen skal justeres 2. Dæktrykket i drivdækkene er ikke korrekt.	1. Juster sporingen. 2. Juster dæktrykket på drivdækkene.
Maskinen kører ikke.	1. Omløbsventilerne lukker ikke tæt. 2. Pumperemmen er slidt, løs eller sprunget. 3. Pumperemmen er hoppet af en remskive. 4. Styrefjederen er gået itu eller mangler. 5. Hydraulikvæskestanden er lav eller for varm.	1. Stram omløbsventilerne. 2. Udskift remmen. 3. Udskift remmen. 4. Sæt fjederen på igen. 5. Fyld hydraulikvæske på beholderne, eller lad væsken køle af.
Maskinen vibrerer unormalt.	1. Skærekniven(e) er bøjede eller ude af balance. 2. Skæreknivenes monteringsbolt er løs. 3. Motorens monteringsbolte er løse. 4. Der er en løs motorremskive, styreremskive, eller en af skæreknivenes remskiver er løs. 5. Motorremskiven er beskadiget. 6. Skæreknivspindlen er bøjet. 7. Motorophænget sidder løst eller er slidt.	1. Monter en eller flere nye skæreknive. 2. Tilspænd skæreknivenes monteringsbolt. 3. Tilspænd motorens monteringsbolte. 4. Tilspænd den løse remskive. 5. Kontakt en autoriseret serviceforhandler. 6. Kontakt en autoriseret forhandler. 7. Kontakt en autoriseret serviceforhandler.
Klippehøjden er ujævn.	1. Skærekniven/-knivene er ikke skarp(e). 2. Skærekniven/-knivene er bøjet/-ede. 3. Plæneklipperen er ikke nivelleret. 4. En antiskalperingsrulle (hvis relevant) er ikke indstillet korrekt. 5. Undersiden af plæneklipperskjoldet er snavset. 6. Dæktrykket er ikke korrekt. 7. En knivspindel er bøjet.	1. Slib kniven/knivene. 2. Monter en eller flere nye skæreknive 3. Niveller plæneklipperen på tværs og på langs. 4. Juster antiskalperingshjulets højde. 5. Rengør undersiden af plæneklipperskjoldet. 6. Tilpas dæktrykket. 7. Kontakt en autoriseret forhandler.
Knivene roterer ikke.	1. Plæneklipperskjoldets rem er beskadiget, slidt, løst eller itu. 2. Plæneklipperskjoldets rem er hoppet af remskiven. 3. Pumpens drivrem er slidt, løs eller sprunget. 4. Styrefjederen er gået itu eller mangler.	1. Monter en ny plæneklipperskjoldrem. 2. Monter plæneklipperremmen på skjoldets remskive, og kontroller, at styreremskiven, styrearmen og fjederen er placeret korrekt og fungerer. 3. Kontroller remspændingen, eller monter en ny rem. 4. Sæt fjederen på igen.

Problem	Mulig årsag	Afhjælpning
Koblingen indkobler ikke.	1. Sprunget sikring.	1. Udskift sikringen. Kontroller spolemodstanden, batteriopladningen, opladningssystemet og ledningsforbindelserne, og udskift komponenter om nødvendigt.
	2. Lav spændingsforsyning ved koblingen.	2. Kontroller spolemodstanden, batterio-pladningen, opladningssystemet og ledningsforbindelserne, og udskift dele om nødvendigt.
	3. Fjederen er beskadiget.	3. Udskift koblingen.
	4. Der er utilstrækkelig strømforsyning.	4. Reparer eller udskift koblingens ledning eller elektriske system. Rengør tilslutningskontakterne.
	5. Rotor/armatur-gnistgabet er for stort.	5. Fjern afstandsstykket, eller udskift koblingen.

Diagrammer

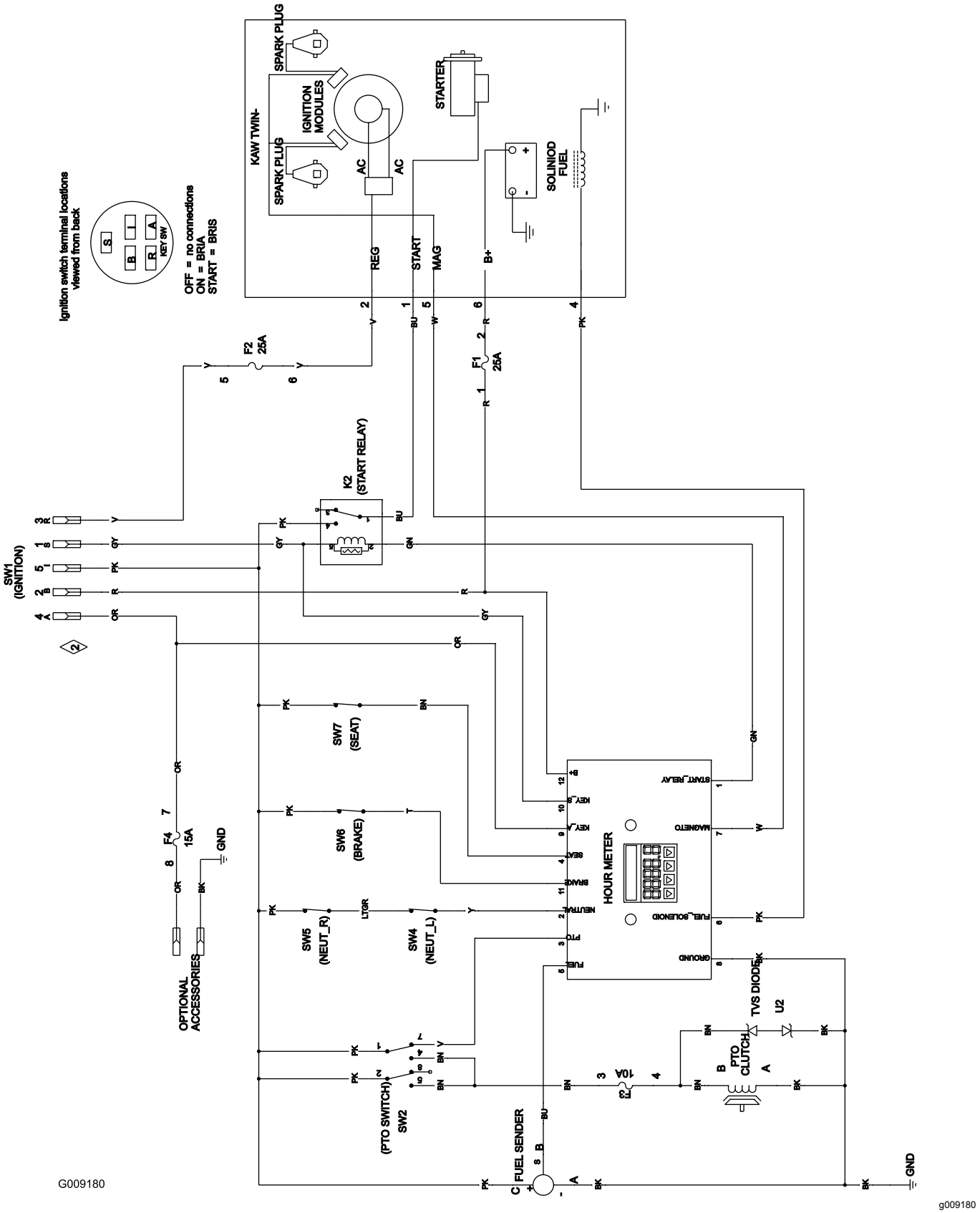

Ledningsdiagram (Rev. A)

Advarselsinformation i henhold til California Proposition (erklæring) nr. 65

Hvad betyder denne advarsel?

Du kan komme ud for at se et produkt til salg, der er forsynet med et advarselsmærkat som det følgende:

WARNING: Cancer and Reproductive Harm (ADVARSEL: Kræft og forplantningsskade) – www.p65Warnings.ca.gov.

Hvad er erklæring 65?

Erklæring 65 gælder for alle selskaber, der driver virksomhed i Californien, sælger produkter i Californien, eller fremstiller produkter, der kan sælges eller indføres i Californien. Den kræver, at Californiens guvernør fører og offentliggør en liste over kemikalier, der kan forårsage kræft, fosterskader og/eller anden skade på reproduktionsevnen. Listen, der opdateres hvert år, omfatter hundredvis af kemikalier, der findes i mange hverdagsartikler. Formålet med erklæring 65 er at informere offentligheden om udsættelse for disse kemikalier.

Erklæring 65 nedlægger ikke forbud mod salg af produkter, der indeholder disse kemikalier, men kræver i stedet advarsler på samtlige produkter, al produktemballage og produktets faglitteratur. Ydermere betyder en advarsel i henhold til erklæring 65 ikke, at et produkt er i strid med produktsikkerhedsstandarder eller -krav. Faktisk har den californiske regering præciseret, at en advarsel i henhold til erklæring 65 "ikke er det samme som en lovgivningsbeslutning om, hvorvidt et produkt er 'sikkert' eller 'usikkert'." Mange af disse kemikalier er blevet anvendt i hverdagsprodukter i mange år uden dokumenteret skadevirkning. Få yderligere oplysninger på https://oag.ca.gov/prop65/faqs-view-all.

En advarsel i henhold til erklæring 65 betyder, at en virksomhed enten (1) har evalueret eksponeringen og konkluderet, at den overskrider niveauet for "ingen betydelig risiko", eller (2) har valgt at forsyne produktet med en advarsel på grund af tilstedeværelsen af et kemikalie, der er anført på førnævnte liste, uden at der er blevet gjort forsøg på at evaluere eksponeringen.

Finder denne lovgivning anvendelse overalt?

Advarsler i henhold til erklæring 65 er kun påkrævede i henhold til californisk lovgivning. Disse advarsler ses i Californien inden for en bred vifte af miljøer, herunder, men ikke begrænset til, restauranter, købmandsforretninger, hoteller, skoler og hospitaler, og på en bred vifte af produkter. Derudover tilvejebringer nogle online- og postordreforhandlere advarsler i henhold til erklæring 65 på deres websites eller i kataloger.

Hvordan måler Californiens forbundsstatslige advarsler sig med de grænser, der er underlagt regeringen i Washington?

Standarder i henhold til erklæring 65 er ofte strengere end nationale og internationale standarder. Der er en række forskellige stoffer, som kræver en advarsel i henhold til erklæring 65 ved niveauer, der ligger langt under de nationale kontrolgrænser. For eksempel ligger advarlselsstandarden for bly i henhold til erklæring 65 på 0,5 µg/dag, hvilket er langt under nationale og internationale standarder.

Hvorfor er alle produkter af samme slags ikke forsynet med advarslen?

- Produkter, der sælges i Californien, kræver mærkning i henhold til erklæring 65, mens lignende produkter, der sælges andetsteds, ikke gør.
- Hvis en virksomhed, der er involveret i en retssag under erklæring 65, indgår et forlig, kan virksomheden pålægges at anvende erklæring 65-advarsler for sine produkter, mens andre virksomheder, der fremstiller lignende produkter, muligvis ikke er underlagt sådanne krav.
- Håndhævelsen af erklæring 65 er inkonsekvent.
- Virksomheder kan undlade at forsyne deres produkter med advarsler, hvis de konkluderer, at det ikke er påkrævet i henhold til erklæring 65. Fravær af advarsler på et produkt betyder ikke, at produktet er fri for de anførte kemikalier ved lignende niveauer.

Hvorfor inkluderer Toro denne advarsel?

Toro har valgt forsyne forbrugerne med så mange oplysninger som muligt, så de kan træffe kvalificerede beslutninger om de produkter, som de køber og bruger. Toro tilvejebringer i visse tilfælde advarsler på grundlag af viden om tilstedeværelsen af ét eller flere anførte kemikalier, uden at der er blevet foretaget vurdering af eksponeringen, eftersom ikke alle de anførte kemikalier er forsynet med krav til eksponeringsgrænser. Selvom eksponeringen fra Toros produkter kan være uvæsentlig eller ligge inden for intervallet, der "ikke udgør nogen betydelig risiko", har Toro for at være på den sikre side alligevel valgt at forsyne sine produkter med advarsler i henhold til erklæring 65. Hvis Toro ikke stiller disse advarsler til rådighed, kan virksomheden desuden sagsøges af staten Californien eller af private parter, der søger at håndhæve erklæring 65, og underlægges væsentlige sanktioner.

TORO®

Count on it.