Form No. 3424-729 Rev A

TORO®

Count on it.

Manuale dell'operatore

Tosaerba rider Z Master® Professional Serie 6000

con tosaerba TURBO FORCE® da 122, 132 o 152 cm

Nº del modello 74902TE—Nº di serie 403138033 e superiori
Nº del modello 74919TE—Nº di serie 403227085 e superiori
Nº del modello 74925TE—Nº di serie 403138045 e superiori
Nº del modello 74942TE—Nº di serie 402364843 e superiori
Nº del modello 75969TE—Nº di serie 403100000 e superiori

Registrate il vostro prodotto presso www.Toro.com.
Traduzione dell'originale (IT)

CE

3424-729 A

Questo prodotto è conforme a tutte le direttive europee pertinenti. Per informazioni dettagliate vedere la Dichiarazione di Conformità (DICO) specifica del prodotto, fornita a parte.

Forza lorda o netta: La forza lorda o netta di questo motore è stata valutata in laboratorio dal produttore del motore in conformità alla norma SAE (Society of Automotive Engineers) J1940 o J2723. La configurazione rispondente ai requisiti di sicurezza, emissioni e funzionamento comporta una sensibile riduzione della coppia effettiva del motore di questa classe di tosaerba.

Fate riferimento alle informazioni fornite dal proprietario del motore insieme alla macchina.

⚠ AVVERTENZA

CALIFORNIA
Avvertenza norma "Proposition 65"

Il gas di scarico di questo prodotto contiene sostanze chimiche note allo Stato della California come cancerogene e responsabili di difetti congeniti ed altri problemi riproduttivi.

I poli delle batterie, i morsetti e gli accessori attinenti contengono piombo e relativi composti, sostanze chimiche che nello Stato della California sono considerate cancerogene e causa di anomalie della riproduzione. Lavate le mani dopo aver maneggiato la batteria.

L'utilizzo del presente prodotto potrebbe esporre a sostanze chimiche che nello Stato della California sono considerate cancerogene e causa di anomalie congenite o di altre problematiche della riproduzione.

Introduzione

Questo tosaerba a lame rotanti con operatore a bordo è pensato per l'utilizzo da parte di operatori professionisti del verde. Il suo scopo è quello di tagliare l'erba di prati ben tenuti di complessi residenziali o proprietà commerciali. Non è stato progettato per tagliare aree cespugliose o per impieghi in agricoltura.

Leggete attentamente il presente manuale al fine di utilizzare e mantenere correttamente il prodotto ed evitare infortuni e danni. Voi siete responsabili del corretto utilizzo del prodotto, all'insegna della sicurezza.

Per ricevere materiale di addestramento sulla sicurezza e il funzionamento dei prodotti, informazioni sugli accessori, ottenere assistenza nella ricerca di un rivenditore o registrare il vostro prodotto potete contattare direttamente Toro all'indirizzo www.Toro.com.

Per avere il *Manuale dell'operatore*, i dettagli completi sulla garanzia o per registrare il vostro prodotto utilizzate il codice QR o visitate il sito web www.Toro.com. Potete anche contattarci telefonicamente al numero 1-888-384-9939 per richiedere una copia cartacea della garanzia del prodotto.

Per assistenza, ricambi originali Toro o ulteriori informazioni, rivolgetevi a un Distributore Toro autorizzato o ad un Centro Assistenza Toro ed abbiate sempre a portata di mano il numero del modello ed il numero di serie del prodotto. Figura 1 indica la posizione del numero del modello e del numero di serie sul prodotto. Scrivete i numeri negli spazi previsti.

Importante: **Con il vostro dispositivo mobile potete scansionare il codice QR (se presente) sull'adesivo con il numero di serie per accedere alla garanzia, ai ricambi e ad altre informazioni sul prodotto.**

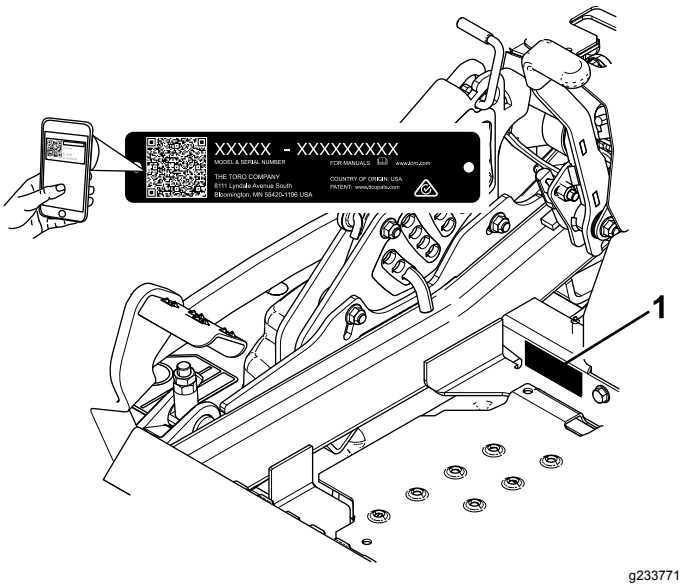

Figura 1

1. Targa del numero del modello e del numero di serie

Nº del modello _____

Nº di serie _____

© 2018—The Toro® Company
8111 Lyndale Avenue South
Bloomington, MN 55420

Contattateci a www.Toro.com.
Stampato negli USA
Tutti i diritti sono riservati

Questo manuale identifica pericoli potenziali e riporta messaggi di sicurezza evidenziati dal simbolo di avviso di sicurezza (Figura 2), che segnala un pericolo che può causare gravi infortuni o la morte se non osserverete le precauzioni raccomandate.

g000502

Figura 2

Simbolo di avviso di sicurezza

Per evidenziare le informazioni vengono utilizzate due parole. **Importante** indica informazioni meccaniche di particolare importanza e **Nota** evidenzia informazioni generali di particolare rilevanza.

Indice

Sicurezza 4
Requisiti generali di sicurezza 4
Indicatore di pendenza 5
Adesivi di sicurezza e informativi 6
Quadro generale del prodotto 14
Comandi 15
Specifiche 17
Macchine con scarico laterale 17
Macchine con scarico posteriore 18
Prima dell'uso 18
Sicurezza prima del funzionamento 18
Manutenzione giornaliera 20
Rodaggio di una macchina nuova 20
Uso del sistema di protezione antiribaltamento ROPS 20
Uso del sistema interruttori di sicurezza 21
Posizionamento del sedile 22
Sblocco del sedile 23
Modifica della sospensione del sedile 23
Regolazione del sistema di sospensione MyRide™ 23
Durante l'uso 25
Sicurezza durante il funzionamento 25
Ingresso nella postazione dell'operatore 26
Azionamento del freno di staziona-mento 27
Utilizzo del comando delle lame del tosaerba (PDF) 27
Utilizzo dell'acceleratore 28
Utilizzo dello Starter 28
Avviamento del motore 28
Spegnimento del motore 28
Utilizzo delle leve di controllo del movimento 29
Guida della macchina 29
Uso dello scarico laterale 30
Regolazione dell'altezza di taglio 31
Regolazione dei rulli antistrappo 32
Regolazione dei rulli antistrappo 33
Regolazione del pattino/dei pattini 33
Regolazione dei blocchi della camma del deflettore di flusso 34
Posizionamento del deflettore di flusso 34
Suggerimenti 35
Dopo l'uso 36
Sicurezza dopo il funzionamento 36
Utilizzo della valvola di intercettazione del carburante 36
Utilizzo delle valvole di rilascio delle ruote motrici 37
Trasporto della macchina 37
Utilizzo dello Z Stand™ 39
Manutenzione 41
Programma di manutenzione raccoman-dato 41
Procedure pre-manutenzione 42
Sicurezza in fase di manutenzione 42
Rilascio della cortina del piatto di taglio 42
Rimozione della protezione in lamiera 43
Lubrificazione 43
Ingrassaggio della macchina 43
Aggiunta di olio leggero o spray 43
Ingrassaggio del piatto di taglio 44
Lubrificazione dei mozzi della ruota orientabile 45
Manutenzione del motore 46
Sicurezza del motore 46
Revisione del filtro dell'aria 46
Cambio dell'olio motore 47
Manutenzione della candela 49
Controllo del parascintille 51
Manutenzione del sistema di alimenta-zione 52
Sostituzione del filtro del carburante 52
Manutenzione del serbatoio carburante 52
Manutenzione dell'impianto elettrico 53
Sicurezza dell'impianto elettrico 53
Revisione della batteria 53
Revisione dei fusibili 54
Manutenzione del sistema di trazione 55
Controllo della cintura di sicurezza 55
Controllo delle manopole del roll bar 55
Messa a punto dell'allineamento 56
Controllo della pressione degli pneumatici 56
Verifica dei dadi ad alette delle ruote 57
Controllo del dado a corona del mozzo della ruota 57
Regolazione del cuscinetto del braccio orientabile della ruota 57
Funzione dello spessore della frizione 58
Manutenzione dell'impianto di raffredda-mento 60

Pulizia della griglia e del radiatore dell'olio del motore 60
Pulizia delle alette di raffreddamento e dei parafiamma del motore. 60
Verifica e pulizia delle coperture dell'unità idraulica 61
Manutenzione dei freni 61
Regolazione del freno di stazionamento 61
Manutenzione della cinghia 62
Ispezione delle cinghie 62
Sostituzione della cinghia del tosaerba per piatti di taglio con scarico laterale 62
Sostituzione della cinghia del tosaerba per i piatti di taglio con scarico posteriore 63
Sostituzione della cinghia della pompa idraulica 65
Manutenzione del sistema di controlli 66
Regolazione della posizione dell'impugna-tura di comando 66
Regolazione della tiranteria di controllo del movimento 67
Regolazione dell'ammortizzatore di controllo del movimento 68
Regolazione del perno di blocco in folle del controllo del movimento 68
Manutenzione dell'impianto idraulico 69
Sicurezza dell'impianto idraulico 69
Revisione dell'impianto idraulico 69
Manutenzione del piatto di taglio del tosaerba 71
Livellamento del piatto di taglio del tosaerba 71
Revisione delle lame di taglio 74
Rimozione del piatto di taglio del tosaerba 76
Sostituzione del deflettore di sfalcio 78
Pulizia 79
Pulizia del piatto di taglio 79
Pulizia del sistema di sospensione 79
Smaltimento rifiuti 79
Rimessaggio 79
Sicurezza in fase di rimessaggio 79
Pulizia e rimessaggio 79
Localizzazione guasti 81
Schemi 84

Sicurezza

Questa macchina è stata progettata in conformità con EN ISO 5395:2013.

Requisiti generali di sicurezza

Questo prodotto è in grado di amputare mani e piedi, e di scagliare oggetti. Rispettate sempre tutte le norme di sicurezza per evitare gravi lesioni personali.

L'utilizzo di questo prodotto per scopi non conformi alle funzioni per cui è stato concepito può essere pericoloso per voi e gli astanti.

- Tenete sempre il roll bar completamente alzato e bloccato, ed allacciate la cintura di sicurezza.
- Non utilizzate la macchina in prossimità di scarpate, fossi, terrapieni o zone con presenza di acqua o altri pericoli, oppure su terreni con pendenza superiore a 15 gradi.
- Leggete e comprendete il contenuto di questo *Manuale dell'operatore* prima di avviare il motore.
- Non infilate le mani o i piedi accanto alle parti in movimento della macchina.
- Non utilizzate la macchina se non sono montate e funzionanti tutte le protezioni e gli altri dispositivi di sicurezza sulla macchina.
- Tenete i bambini e gli estranei lontano dall'area di lavoro. Non permettete mai che bambini e ragazzi utilizzino la macchina.
- Fermate la macchina, spegnete il motore e togliete la chiave prima di effettuare interventi di assistenza, rifornimento o disintasamento della macchina.

L'errato utilizzo o l'errata manutenzione di questa macchina può causare infortuni. Per ridurre il rischio di incidenti, rispettate le seguenti norme di sicurezza e fate sempre attenzione al simbolo di allarme che indica Attenzione, Avvertenza o Pericolo – Norme di sicurezza personali. Il mancato rispetto di queste istruzioni può provocare infortuni o la morte.

Potete trovare ulteriori informazioni di sicurezza ove necessario all'interno del presente manuale.

Indicatore di pendenza

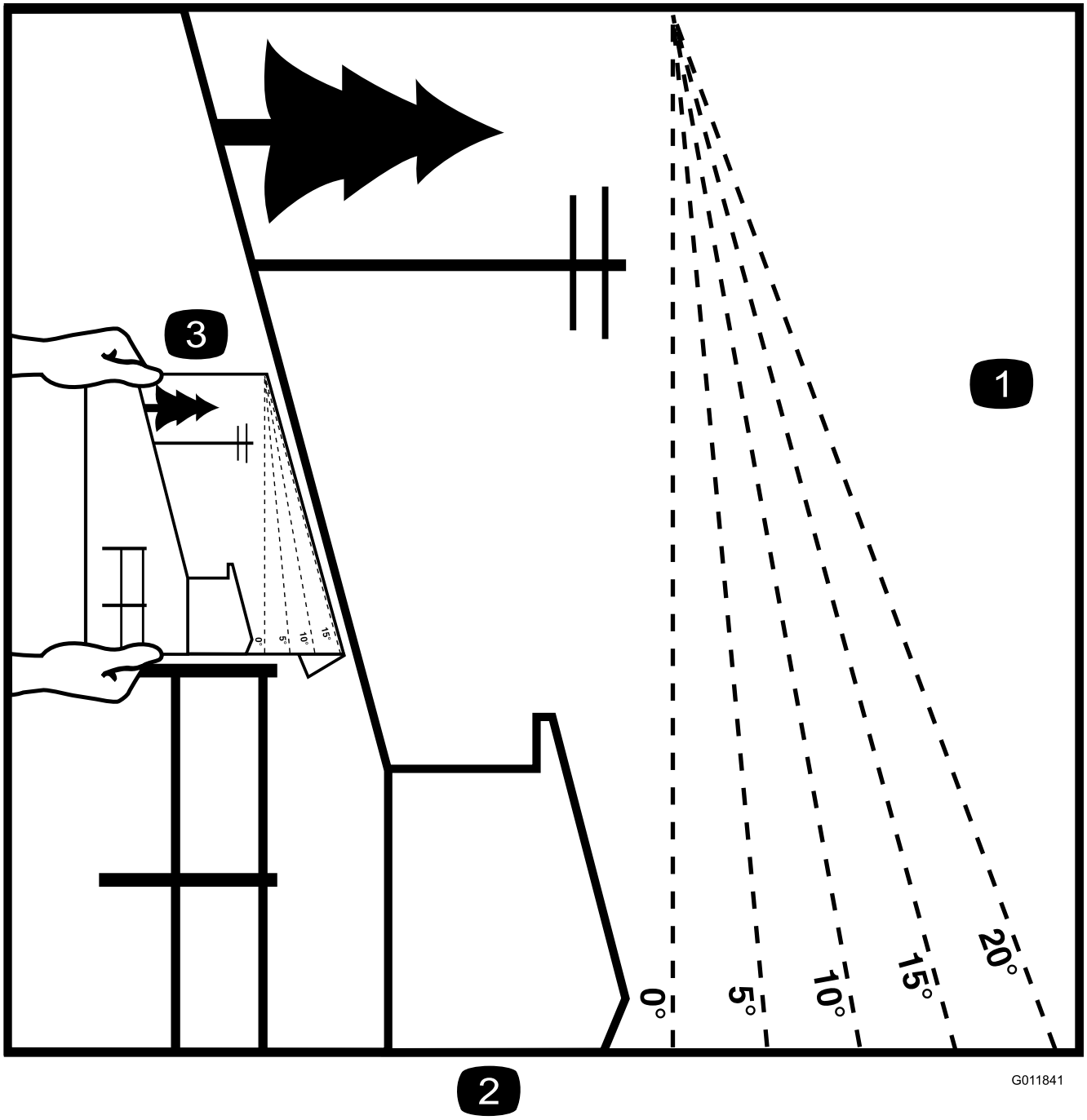

Figura 3

Potete copiare questa pagine per uso personale.

1. La pendenza massima che consente di utilizzare la macchina è di **15 gradi**. Usate il grafico delle pendenze per determinare la pendenza di un terreno prima di utilizzare la macchina. **Non utilizzate questa macchina su pendenze superiori ai 15 gradi.** Ripiegate il grafico lungo la linea che indica la pendenza consigliata.
2. Allineate questo bordo a una superficie verticale, come un albero, un edificio, il palo di un recinto, ecc.
3. Esempio di come confrontare una pendenza con il bordo ripiegato

Adesivi di sicurezza e informativi

Gli adesivi di sicurezza e di istruzione sono chiaramente visibili e sono affissi accanto a zone particolarmente pericolose. Sostituite gli adesivi danneggiati o smarriti.

decalbatterysymbols

Simboli della batteria

Sulla vostra batteria si trovano alcuni di questi simboli, o tutti.

1. Pericolo di esplosione.
2. Vietato fumare, fuoco e fiamme libere
3. Pericolo di ustioni da liquido caustico o sostanza chimica.
4. Usate occhiali di sicurezza.
5. Leggete il *Manuale dell'operatore.*
6. Tenete gli astanti a distanza di sicurezza dalla batteria.
7. Indossate protezioni per gli occhi; i gas esplosivi possono causare cecità e altri infortuni.
8. L'acido della batteria può accecare e causare gravi ustioni.
9. Lavate immediatamente gli occhi con abbondante acqua e ricorrete subito al medico.
10. Contiene piombo; non disperdete nell'ambiente

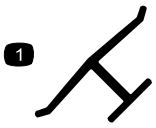

decaloemmarkt

Marchio del produttore

1. Indica che la lama è specificata come parte realizzata dal produttore della macchina originale.

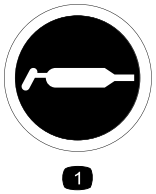

decal58-6520

58-6520

1. Grasso

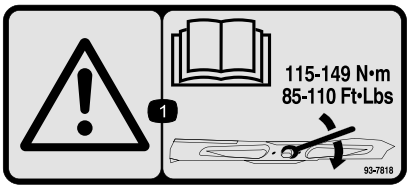

decal93-7818

93-7818

1. Avvertenza – le istruzioni per il serraggio del bullone e del dado della lama a un valore compreso tra 115 e 149 N·m sono riportate nel *Manuale dell'operatore*.

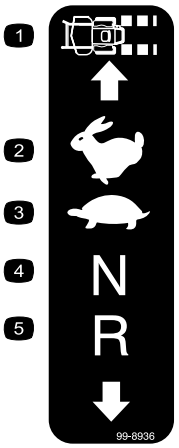

decal99-8936

99-8936

1. Velocità della macchina
2. Veloce
3. Minima
4. Folle
5. Retromarcia

decal106-2655

106-2655

1. Avvertenza – non toccate e non avvicinatevi a cinghie in movimento, togliete la chiave di accensione e leggete le istruzioni prima di eseguire interventi di revisione o manutenzione.

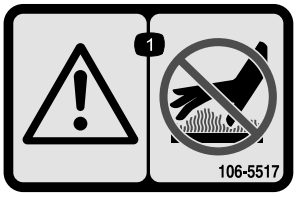

decal106-5517

106-5517

1. Avvertenza – non toccate la superficie calda.

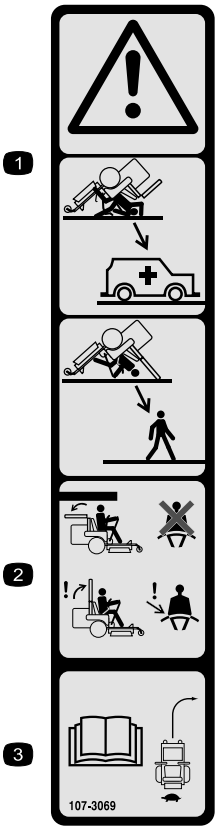

decal107-3069

107-3069

1. Avvertenza – Quando il roll bar è abbassato, non vi sono altre protezioni antiribaltamento.
2. Per evitare infortuni o la morte a causa di un ribaltamento, tenete il roll bar alzato e bloccato in tale posizione, e allacciate la cintura di sicurezza. Abbassate il roll bar solo quando è strettamente necessario, e non allacciate la cintura di sicurezza quando il roll bar è abbassato.
3. Leggete il *Manuale dell'operatore*; guidate piano e con prudenza.

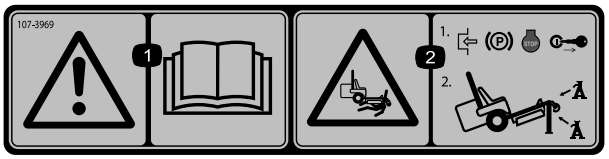

decal107-3969

107-3969

1. Avvertenza – leggete il *Manuale dell'operatore*.
2. Pericolo di schiacciamento dal tosaerba – innestate il freno di stazionamento, spegnete il motore e togliete la chiave prima di lavorare sotto il tosaerba.

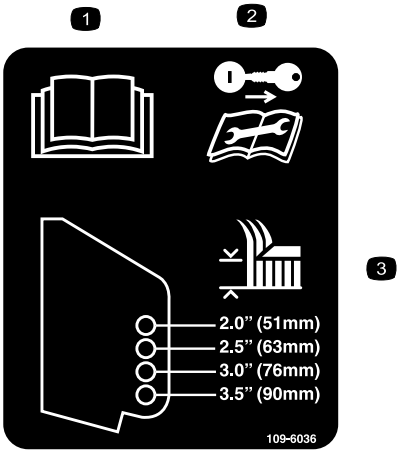

decal109-6036

109-6036

Solo macchine con scarico posteriore

1. Leggete il *Manuale dell'operatore*.
2. Rimuovete la chiave dal relativo interruttore e leggete le istruzioni prima di effettuare interventi di assistenza o manutenzione.
3. Altezza di taglio

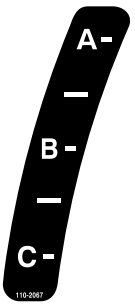

decal110-2067

110-2067

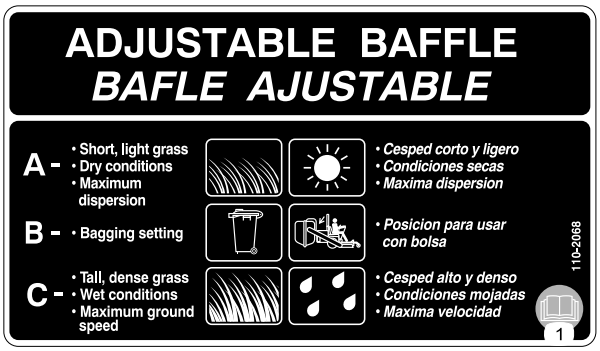

decal110-2068

110-2068

1. Leggete il *Manuale dell'operatore*.

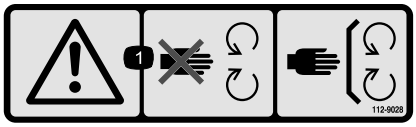

decal112-9028

112-9028

1. Avvertenza – non avvicinatevi alle parti in movimento; tenete tutte le protezioni in posizione.

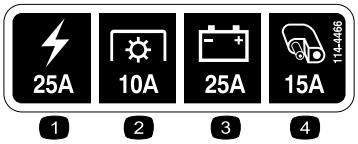

decal114-4466

114-4466

1. Principale (25 A)
2. PDF (10 A)
3. Carica (25 A)
4. Ausiliaria (15 A)

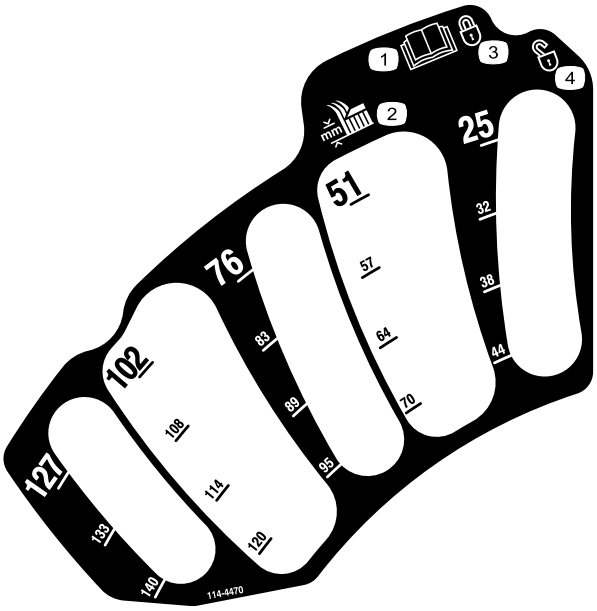

decal114-4470

114-4470

1. Leggete il *Manuale dell'operatore*.
2. Altezza di taglio
3. Bloccato
4. Sbloccato

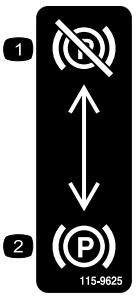

decal115-9625

115-9625

Solo macchine provviste di MyRide™

1. Freno di stazionamento – disinnestato
2. Freno di stazionamento – innestato

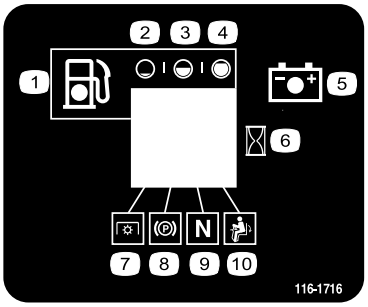

decal116-1716

116-1716

1. Carburante
2. Vuoto
3. Metà
4. Pieno
5. Batteria
6. Contaore
7. PDF
8. Freno di stazionamento
9. Folle
10. Interruttore di rilevamento della presenza dell'operatore

---

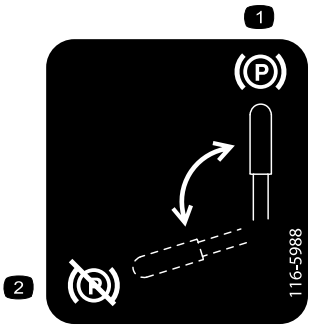

decal116-5988

116-5988

Solo macchine non provviste di MyRide™

1. Freno di stazionamento – innestato
2. Freno di stazionamento – disinnestato

---

decal116-8726

116-8726

1. Per informazioni sul fluido idraulico consigliato leggete il *Manuale dell'operatore*.

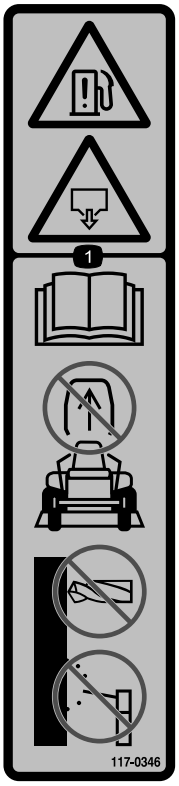

decal117-0346

117-0346

1. Pericolo di perdite di carburante – Leggete il *Manuale dell'operatore*; non cercate di rimuovere il roll bar; non saldate, forate o modificate il roll bar in alcun modo.

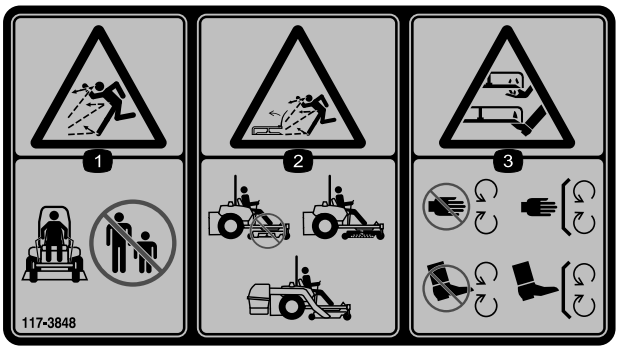

decal117-3848

117-3848

1. Pericolo di lancio di oggetti – tenete gli astanti a distanza di sicurezza dalla macchina.
2. Pericolo di lancio di oggetti dal tosaerba – non utilizzate la macchina se non sono montati il deflettore, il coperchio di scarico o il sistema di raccolta.
3. Ferita o smembramento di mani o piedi – tenetevi a distanza dalle parti in movimento. Non rimuovete i carter e le protezioni.

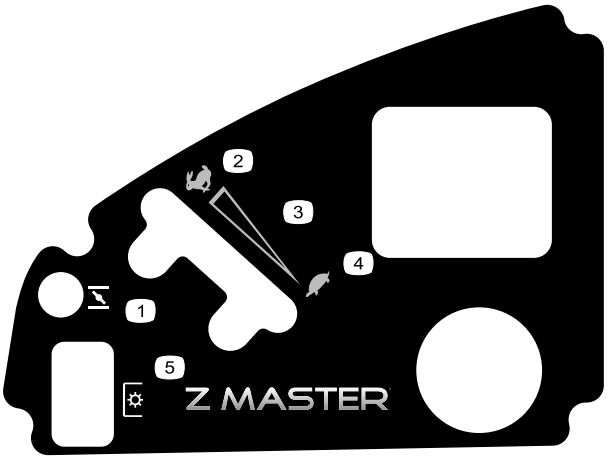

decal120-5897

120-5897

1. Comando dello starter
2. Massima
3. Regolazione continua variabile
4. Minima
5. Presa di forza (PDF), comando delle lame

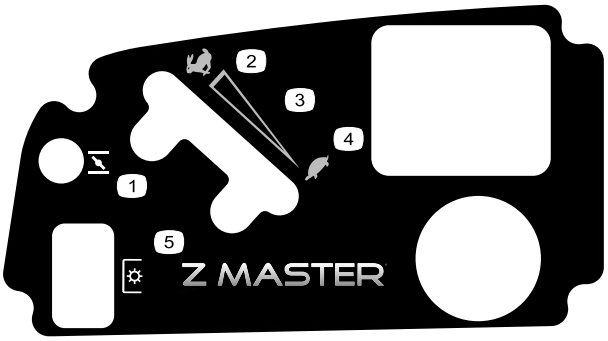

decal120-5898

120-5898

1. Starter
2. Massima
3. Regolazione continua variabile
4. Minima
5. Presa di forza (PDF), comando delle lame

decal126-2055

126-2055

1. Coppia di serraggio del dado ad alette della ruota (129 N·m) (4x)
2. Coppia di serraggio del dado del mozzo della ruota 319 N·m
3. Leggete e comprendete il *Manuale dell'operatore* prima di eseguire qualsiasi intervento di manutenzione; controllate il serraggio dopo le prime 100 ore di utilizzo, poi ogni 500 ore.

decal126-4659

126-4659

1. Avvertenza — puleggia calda. Lasciarla raffreddare.

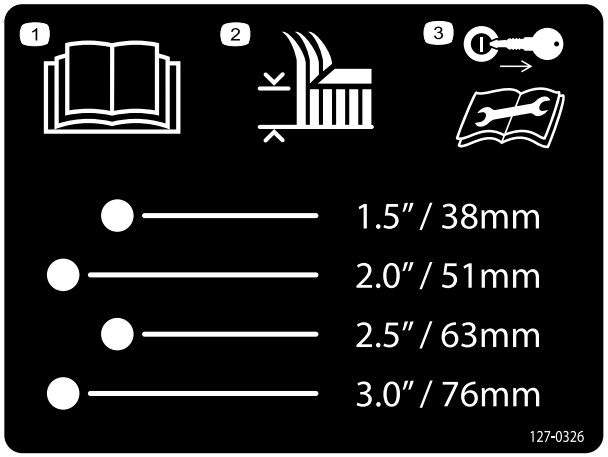

decal127-0326

127-0326

1. Leggete il *Manuale dell'operatore*.
2. Altezza di taglio
3. Togliete la chiave dall'accensione e leggete il *Manuale dell'operatore* prima di eseguire interventi di manutenzione o assistenza sula macchina.

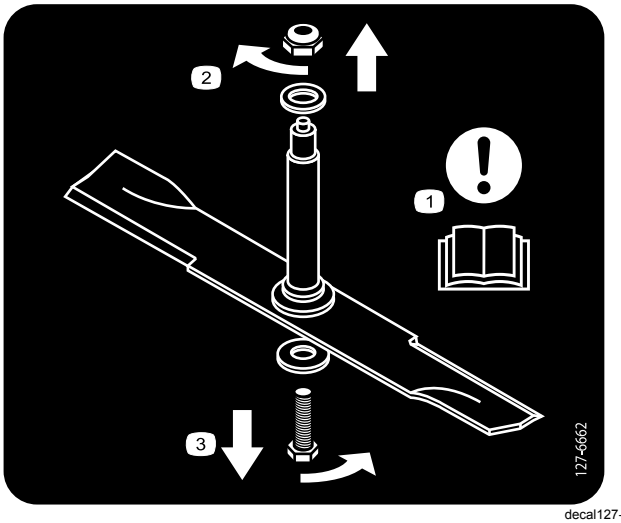

decal127-6662

127-6662

Solo tosaerba con scarico posteriore

1. Attenzione - leggete il *Manuale dell'operatore*.
2. Togliete il dado ruotandolo in senso orario.
3. Togliete il bullone ruotandolo in senso antiorario.

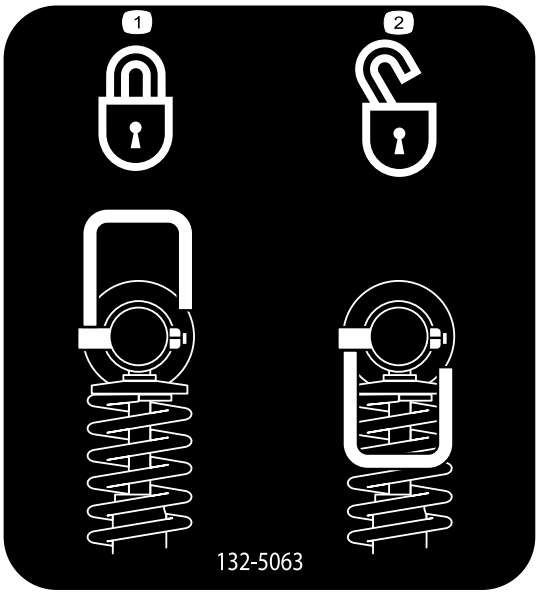

decal132-5063

132-5063

Solo macchine provviste di MyRide™

1. Blocco della camma
2. Sblocco della camma

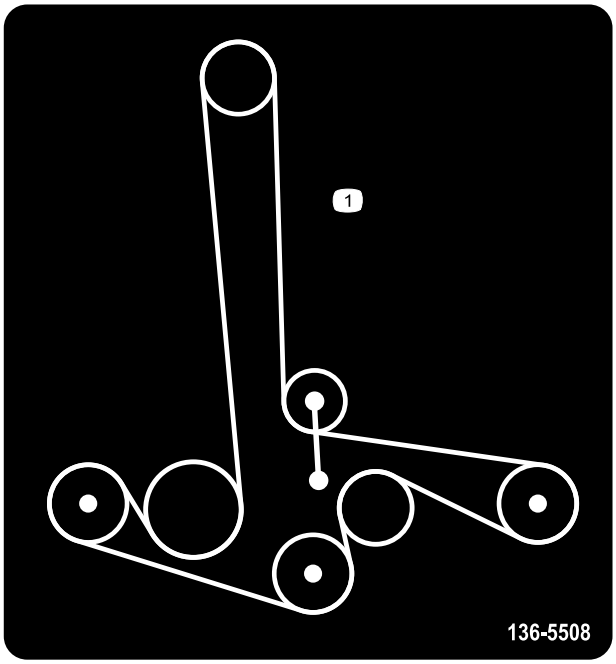

decal136-5508

136-5508

1. Percorso della cinghia

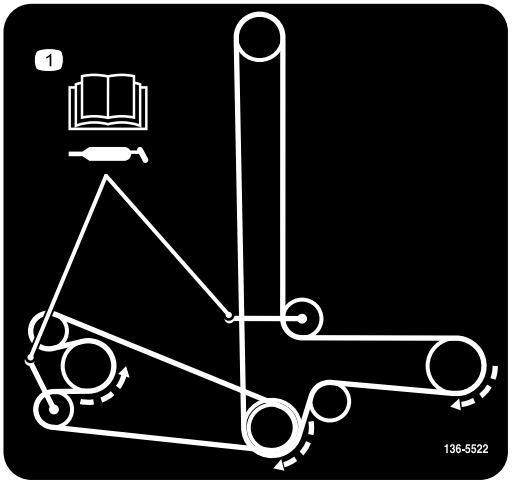

decal136-5522

136-5522

Solo macchine con scarico posteriore

1. Percorso della cinghia; per informazioni sulla lubrificazione leggete il *Manuale dell'operatore*.

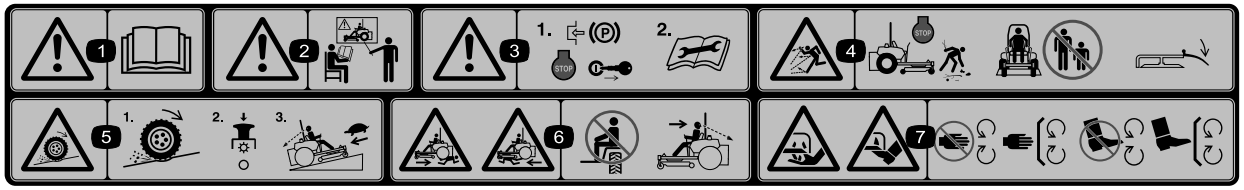

decal114-4468

114-4468

1. Avvertenza – leggete il *Manuale dell'operatore*.
2. Attenzione – non utilizzate la macchina se non siete addestrati a farlo.
3. Avvertenza – innestate il freno di stazionamento, spegnete il motore e togliete la chiave; leggete le istruzioni prima di eseguire interventi di revisione o manutenzione.
4. Pericolo di oggetti scagliati – spegnete il motore e raccogliete i detriti prima dell'utilizzo, tenete gli astanti a distanza di sicurezza dalla macchina e tenete il deflettore montato.
5. Pericolo di perdita di trazione/controllo, pendenza – perdita di trazione/controllo in pendenza, disinnestate l'interruttore di comando delle lame (PDF) e procedete in discesa lungo la pendenza lentamente.
6. Pericolo di schiacciamento/smembramento degli astanti – non trasportate passeggeri, guardate avanti e verso il basso quando utilizzate la macchina e guardate dietro e verso il basso quando guidate in retromarcia.
7. Pericolo di ferita o smembramento di mani o piedi – tenetevi a distanza dalle parti in movimento e non rimuovete i carter e le protezioni.

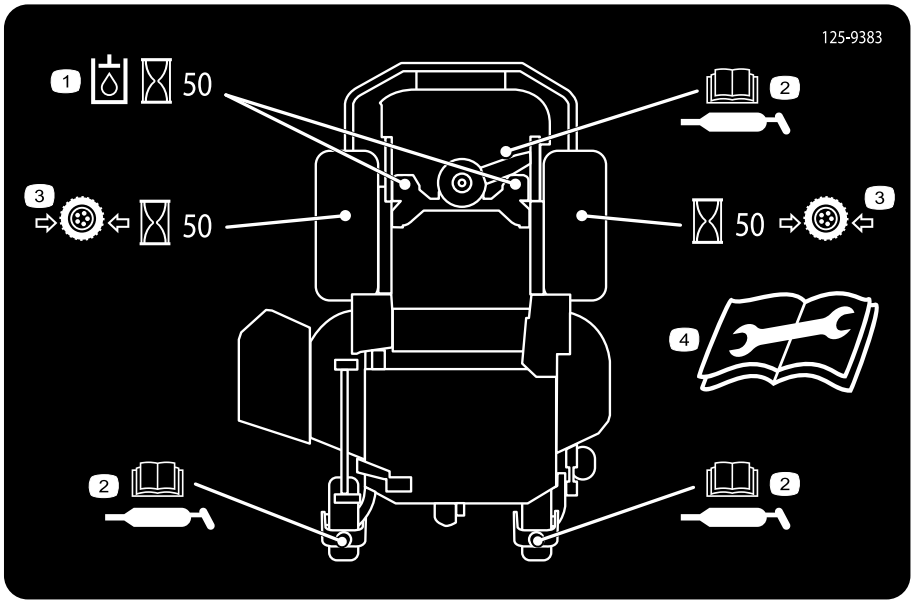

decal125-9383

125-9383

1. Controllate il fluido idraulico ogni 50 ore di servizio.
2. Per informazioni sulla lubrificazione della macchina, leggete il *Manuale dell'operatore*.
3. Controllate la pressione degli pneumatici ogni 50 ore di servizio.
4. Leggete il *Manuale dell'operatore* prima di eseguire interventi di revisione o manutenzione.

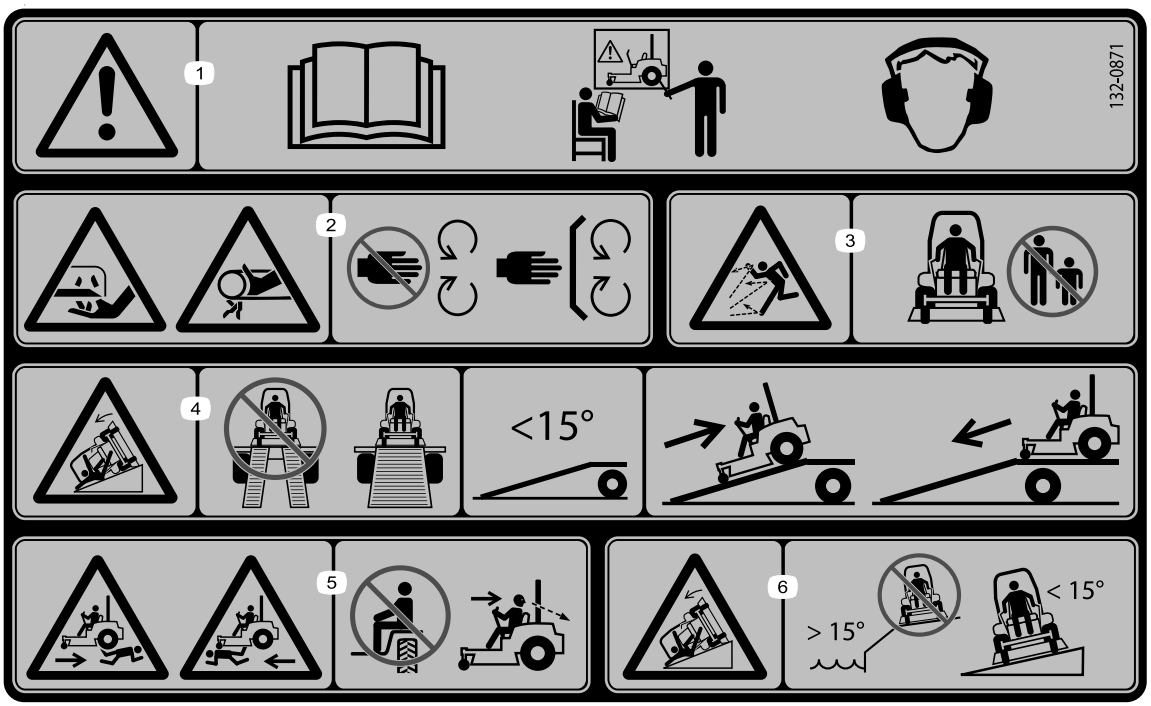

decal132-0871

132-0871

Nota: Questa macchina è conforme al test di stabilità dello standard di settore nei test statici laterali e longitudinali con la massima inclinazione raccomandata indicata sull'adesivo. Prendete in esame le istruzioni di utilizzo della macchina in pendenza nel *Manuale dell'operatore* e le condizioni in cui intendete utilizzare la macchina al fine di determinare se le condizioni in un particolare giorno e in un particolare sito ne consentono l'utilizzo. I cambiamenti del terreno possono determinare un cambiamento del funzionamento in pendenza della macchina. Se possibile, tenete gli apparati di taglio abbassati a terra durante l'utilizzo della macchina in pendenza. Il sollevamento degli apparati di taglio durante l'utilizzo in pendenza può causare l'instabilità della macchina.

1. Avvertenza – leggete il *Manuale dell'operatore*; non azionate questa macchina senza essere stati addestrati; indossate protezioni per l'udito.
2. Pericolo di taglio, smembramento e impigliamento – tenete le mani a distanza dalle parti in movimento; tenete tutte le protezioni e gli schermi montati.
3. Pericolo di lancio di oggetti – tenete gli astanti a distanza di sicurezza.
4. Pericolo di rampa – durante il caricamento su un rimorchio, non utilizzate rampe doppie; utilizzate unicamente una rampa singola sufficientemente ampia per la macchina e dotata di un'inclinazione inferiore a 15°; procedete all'indietro (retromarcia) in salita sulla rampa e in marcia avanti in discesa.
5. Rischio di lesioni corporali – non trasportate passeggeri; guardare indietro durante la tosatura in retromarcia.
6. Pericolo di ribaltamento in pendenza – non utilizzate la macchina su pendenze vicine a zone d'acqua aperte; non utilizzate su pendenze superiori a 15°.

decal132-5067

132-5067

Solo macchine provviste di MyRide™

decal133-8062

133-8062

Quadro generale del prodotto

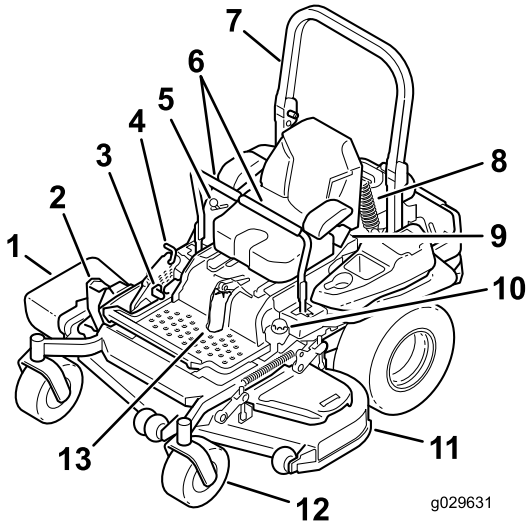

g029631

Figura 4

1. Deflettore scarico laterale
2. Pedale di sollevamento del piatto di altezza taglio
3. Leva del freno di stazionamento
4. Blocco di trasporto
5. Comandi
6. Leve di controllo del movimento
7. Roll bar
8. Gruppi ammortizzatori posteriori (solo macchine provviste di MyRide™)
9. Cintura di sicurezza
10. Tappo del carburante
11. Scocca
12. Ruota orientabile
13. Gruppi ammortizzatori anteriori (solo macchine provviste di MyRide™)

Comandi

Prima di avviare il motore e di utilizzare la macchina, familiarizzate con tutti i comandi (Figura 4 e Figura 5).

Plancia

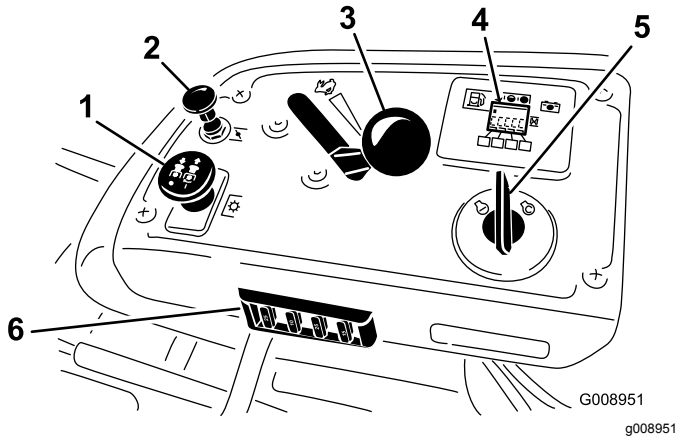

Figura 5

1. Comando delle lame (presa di forza)
2. Starter
3. Acceleratore
4. Contaore/Display dei microinterruttori di sicurezza
5. Interruttore a chiave
6. Fusibili

Contaore

Il contaore registra il numero di ore di funzionamento del motore, e funziona quando il motore gira. Utilizzate questi tempi per la programmazione della manutenzione ordinaria (Figura 6).

Indicatore di livello del carburante

L'indicatore di livello del carburante è posizionato all'interno del contaore, e le barre si accendono quando l'interruttore a chiave è in posizione di ACCENSIONE (Figura 6).

La spia si accende quando il livello di carburante è basso (quando nel serbatoio restano circa 3,8 litri).

Indicatori dei microinterruttori di sicurezza

Sul contaore sono presenti dei simboli che indicano, per mezzo di un triangolo nero, che il componente microinterruttore è posizionato correttamente (Figura 6).

Spia luminosa della batteria

Se girate l'interruttore a chiave in posizione di ACCENSIONE per alcuni secondi, la tensione della batteria viene visualizzata nell'area in cui generalmente vengono visualizzate le ore.

La spia della batteria si accende quando l'accensione è inserita e quando la carica è inferiore al giusto livello di funzionamento (Figura 6).

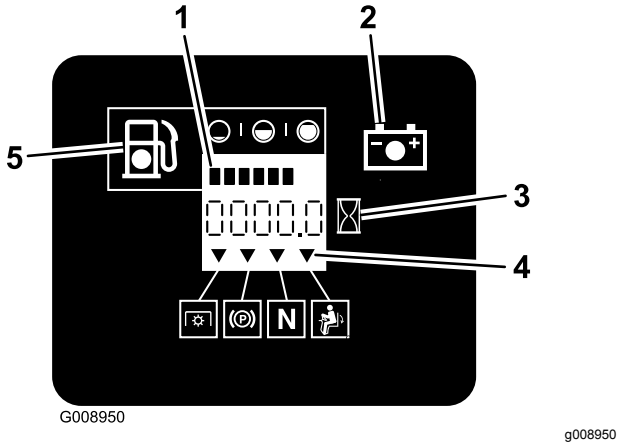

Figura 6

1. Simboli dei microinterruttori di sicurezza
2. Contaore
3. Spia della batteria
4. Simboli dei microinterruttori di sicurezza
5. Spia ridotto livello di carburante

Comando dell'acceleratore

L'acceleratore controlla il regime motore e vanta una regolazione continua variabile dalla posizione di MINIMA a MASSIMA velocità (Figura 5).

Comando dello starter

Usate il comando dello starter per avviare il motore a freddo.

Comando delle lame (presa di forza)

Il comando delle lame, rappresentato dal simbolo della presa di forza (PDF), innesta e disinnesta l'alimentazione alle lame del tosaerba (Figura 5).

Interruttore a chiave

L'interruttore a chiave, utilizzato per avviare e spegnere il motore, ha 3 posizioni: SPEGNIMENTO, MARCIA e AVVIAMENTO. Vedere Avviamento del motore (pagina 28).

Leve di controllo del movimento

Utilizzate le leve di controllo del movimento per fare marcia avanti, indietreggiare e girare la macchina nella direzione opportuna (Figura 4).

Posizione di blocco in folle

Utilizzate la posizione di BLOCCO IN FOLLE con il sistema di sicurezza a interblocchi per innestare e determinare la posizione di FOLLE.

Valvola di intercettazione del carburante

Chiudete la valvola di intercettazione del carburante durante il trasporto o il rimessaggio della macchina; fate riferimento a Utilizzo della valvola di intercettazione del carburante (pagina 36).

Attrezzi/accessori

È disponibile una gamma di attrezzi ed accessori approvati da Toro per l'impiego con la macchina, per ottimizzare ed ampliare le sue applicazioni. Richiedete la lista degli attrezzi ed accessori approvati ad un Centro Assistenza Toro o ad un Distributore autorizzati, oppure visitate www.Toro.com

Per garantire prestazioni ottimali e mantenere sempre la macchina in conformità alle norme di sicurezza, utilizzate esclusivamente ricambi e accessori originali Toro. Ricambi e accessori di altri produttori potrebbero risultare pericolosi e il loro impiego potrebbe far decadere la garanzia del prodotto.

Specifiche

Nota: Specifiche e disegno sono soggetti a variazione senza preavviso.

Macchine con scarico laterale

Larghezza

	Piatto di taglio da 122 cm	Piatto di taglio da 132 cm	Piatto di taglio da 152 cm	Piatto di taglio da 182 cm
Senza piatto di taglio	116 cm (46")	116 cm (46")	135 cm (53")	150 cm (59")
Deflettore su	137 cm (54")	146 cm (58")	157 cm (62")	187 cm (74")
Deflettore giù	161 cm (64")	172 cm (68")	192 cm (76")	222 cm (88")

Lunghezza

	Piatto di taglio da 122 cm	Piatto di taglio da 132 cm	Piatto di taglio da 152 cm	Piatto di taglio da 182 cm
Roll bar sollevato	201 cm (79")	201 cm (79")	211 cm (83")	219 cm (86")
Roll bar abbassato	206 cm (81")	206 cm (81")	215 cm (85")	223 cm (88")

Altezza

	Piatto di taglio da 122 cm	Piatto di taglio da 132 cm	Piatto di taglio da 152 cm	Piatto di taglio da 182 cm
Roll bar sollevato	179 cm (71")	179 cm (71")	179 cm (71")	179 cm (71")
Roll bar abbassato	119 cm (47")	119 cm (47")	119 cm (47")	119 cm (47")

Zavorra

Modello	Peso
74902TE	556 kg
74919TE	537 kg
74925TE	590 kg
75969TE	583 kg

Macchine con scarico posteriore

Larghezza

	Piatto di taglio da 152 cm
Senza piatto di taglio	135 cm (53")
Con piatto di taglio	168 cm (66")

Lunghezza

	Piatto di taglio da 152 cm
Roll bar sollevato	222 cm (87")
Roll bar abbassato	226 cm (89")

Altezza

	Piatto di taglio da 152 cm
Roll bar sollevato	179 cm (71")
Roll bar abbassato	119 cm (47")

Zavorra

Modello	Peso
74942TE	590 kg

Funzionamento

Nota: Stabilite i lati sinistro e destro della macchina dalla normale posizione di guida.

Prima dell'uso

Sicurezza prima del funzionamento

Requisiti generali di sicurezza

- Non permettete a bambini, ragazzi o adulti non addestrati di utilizzare o manutenere la macchina. Le normative locali possono imporre limiti all'età dell'operatore. Il proprietario è responsabile dell'addestramento di tutti gli operatori e i meccanici.
- Familiarizzate con il sicuro funzionamento dell'apparecchiatura, dei comandi dell'operatore e degli adesivi di sicurezza.
- Imparate come arrestare la macchina e spegnere rapidamente il motore.
- Verificate che comandi di presenza dell'operatore, interruttori di sicurezza e schermi siano fissati e correttamente funzionanti. Se non funzionano correttamente, non azionate la macchina.
- Prima della tosatura, ispezionate sempre la macchina per garantire che lame, bulloni delle lame e gruppi di taglio siano in buone condizioni operative. Sostituite in serie lame e bulloni usurati o danneggiati, per mantenere il bilanciamento.
- Ispezionate l'area dove utilizzerete la macchina e rimuovete tutti gli oggetti che la macchina potrebbe eventualmente scagliare.
- Valutate il terreno per determinare l'attrezzatura appropriata ed eventuali attrezzi o accessori necessari per il funzionamento corretto e sicuro della macchina.

Avvertimenti sull'utilizzo del carburante

- Per evitare lesioni personali o danni alle cose, prestate la massima cautela quando manipolate il carburante. I vapori di carburante sono infiammabili ed esplosivi.
- Spegnete sigarette, sigari, pipa e altre fonti di accensione.
- Utilizzate soltanto taniche per carburanti approvate.

- Non rimuovete il tappo del carburante né rabboccate il carburante nel relativo serbatoio mentre il motore è in funzione o è caldo.
- Non effettuate il rifornimento della macchina al chiuso.
- Non depositate la macchina o la tanica del carburante in presenza di fiamme libere, scintille o spie, come vicino a uno scaldabagno o altre apparecchiature.
- Non riempite le taniche all'interno di un veicolo o su un autocarro o il pianale di un rimorchio con rivestimento in plastica. Prima del rabbocco, posizionate sempre le taniche di carburante sul pavimento, lontano dal veicolo.
- Rimuovete l'attrezzatura dall'autocarro o rimorchio ed effettuate il rifornimento quando si trova a terra. Qualora ciò non sia possibile, fate rifornimento mediante una tanica portatile, anziché con un normale ugello erogatore del carburante.
- Non utilizzate la macchina se non è montato l'impianto di scarico completo o se non è in buone condizioni di servizio.
- Tenete sempre l'ugello della pompa del carburante a contatto con il bordo del serbatoio del carburante o con il foro della tanica finché non sia stato completato il rifornimento. Non utilizzate un dispositivo di apertura del blocco pompa.
- Se vi siete sporcati gli indumenti con il carburante, cambiatevi immediatamente. Tergete il carburante versato.
- Non riempite eccessivamente il serbatoio del carburante. Riposizionate il tappo del carburante e serrate a fondo.
- Conservate il carburante in taniche approvate, e tenetelo lontano dalla portata dei bambini. Acquistate carburante in modo da utilizzarla entro 30 giorni.
- Non riempite completamente il serbatoio. Versate del carburante nel serbatoio fino a 6–13 mm sotto la base del collo del bocchettone di riempimento. Questo spazio servirà ad assorbire l'espansione del carburante.
  - Evitate di respirare a lungo i vapori.
  - Tenete il viso a distanza dall'erogatore e dall'apertura del serbatoio del carburante.
  - Evitate il contatto con la pelle; pulite le fuoriuscite con sapone e acqua.

Rifornimento di carburante

Carburante raccomandato

- Per ottenere risultati ottimali utilizzate solo benzina senza piombo fresca (con meno di 30 giorni) e pulita, di 87 o più ottani (metodo di classificazione (R+M)/2).
- **Etanolo**: È accettabile la benzina con etanolo fino al 10% (nafta) o 15% di MTBE (metil-ter-butil-etere) per volume. L'etanolo e l'MTBE non sono la stessa cosa. Non è consentito l'utilizzo di benzina con il 15% di etanolo (E15) per volume. **Non utilizzate benzina con etanolo superiore al 10% per volume**, come E15 (contiene etanolo al 15%), E20 (contiene etanolo al 20%) o E85 (contiene etanolo fino all'85%). L'utilizzo di benzina non consentita può causare problemi di prestazioni e/o danni al motore non coperti dalla garanzia.
- **Non** utilizzate benzina contenente metanolo.
- **Nella stagione invernale, non conservate il carburante nel serbatoio o nei contenitori senza utilizzare un apposito stabilizzatore.**
- **Non** aggiungete olio alla benzina.

Uso dello stabilizzatore/additivo

L'uso di un additivo stabilizzatore/additivo nella macchina offre i seguenti vantaggi:

- Mantiene fresco più a lungo il carburante quando utilizzato secondo le istruzioni del produttore dello stabilizzatore.
- mantiene pulito il motore durante l'uso;
- elimina i depositi gommosi nell'impianto di alimentazione, che possono provocare problemi di avviamento.

Importante: **Non utilizzate additivi per carburante contenenti metanolo o etanolo.**

Aggiungete la quantità corretta di stabilizzatore/additivo del carburante al carburante.

Nota: Lo stabilizzatore/additivo è più efficace se mescolato a carburante fresco. Per ridurre al minimo la morchia nell'impianto di alimentazione, utilizzate sempre lo stabilizzatore.

Riempimento del serbatoio del carburante

1. Parcheggiate la macchina su terreno pianeggiante.
2. Inserite il freno di stazionamento.
3. Spegnete il motore ed estraete la chiave.
4. Pulite attorno al tappo del serbatoio del carburante.
5. Riempite il serbatoio fino alla base del collo del bocchettone (Figura 7).

   Nota: Non riempite completamente il serbatoio. Lo spazio consentirà l'espansione del carburante.

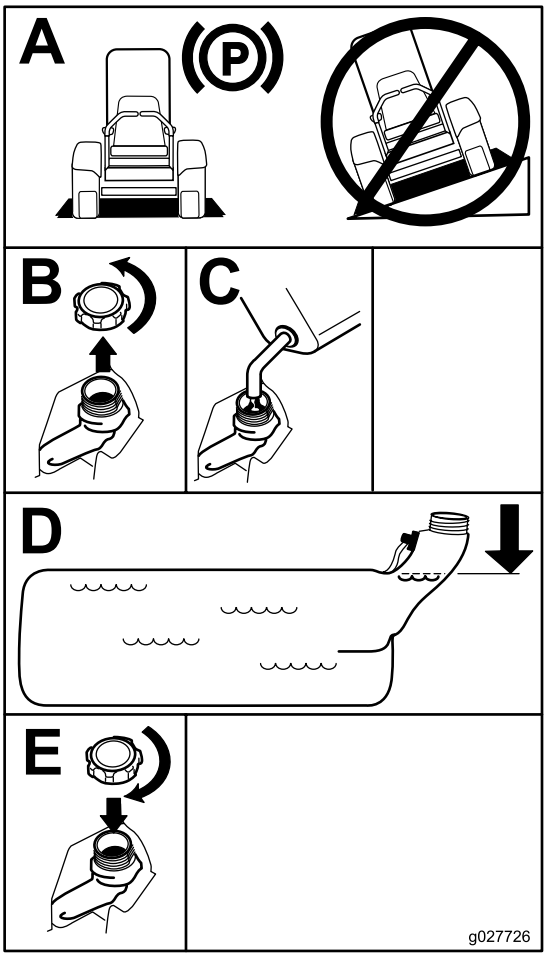

g027726

Figura 7

Manutenzione giornaliera

Ogni giorno, prima di avviare la macchina, effettuate le procedure Ogni utilizzo/Giornaliere elencate in Manutenzione (pagina 41).

Rodaggio di una macchina nuova

I motori nuovi raggiungono la piena potenza dopo qualche tempo. I piatti di taglio e le trasmissioni, quando sono nuovi, hanno un maggiore attrito e assoggettano il motore ad un maggiore carico. Le macchine nuove hanno bisogno di un rodaggio di 40 o 50 ore prima di sviluppare la piena potenza e dare la migliore performance.

Uso del sistema di protezione antiribaltamento ROPS

⚠ AVVERTENZA

Per evitare lesioni o decesso dovuti a ribaltamento, tenete il roll bar completamente sollevato in posizione di blocco e utilizzate la cintura di sicurezza.

Assicuratevi che il sedile sia fissato alla macchina.

⚠ AVVERTENZA

Quando il roll bar è abbassato non vi è altra protezione antiribaltamento.

- **Abbassate il roll bar soltanto se assolutamente necessario.**
- **Non allacciate la cintura di sicurezza quando il roll bar è abbassato.**
- **Guidate lentamente e con prudenza.**
- **Alzate il roll bar non appena l'altezza lo consente.**
- **Controllate attentamente lo spazio libero superiore prima di passare con la macchina sotto qualsiasi oggetto (rami, vani porta, fili elettrici) e impeditene il contatto.**

Abbassamento del roll bar

Importante: **Abbassate il roll bar soltanto se assolutamente necessario.**

1. Per abbassare il roll bar, applicate una pressione in avanti sulla parte superiore del roll bar.
2. Tirate entrambe le manopole e ruotatele di 90 gradi in modo che non siano innestate (Figura 8).
3. Abbassate il roll bar (Figura 8).

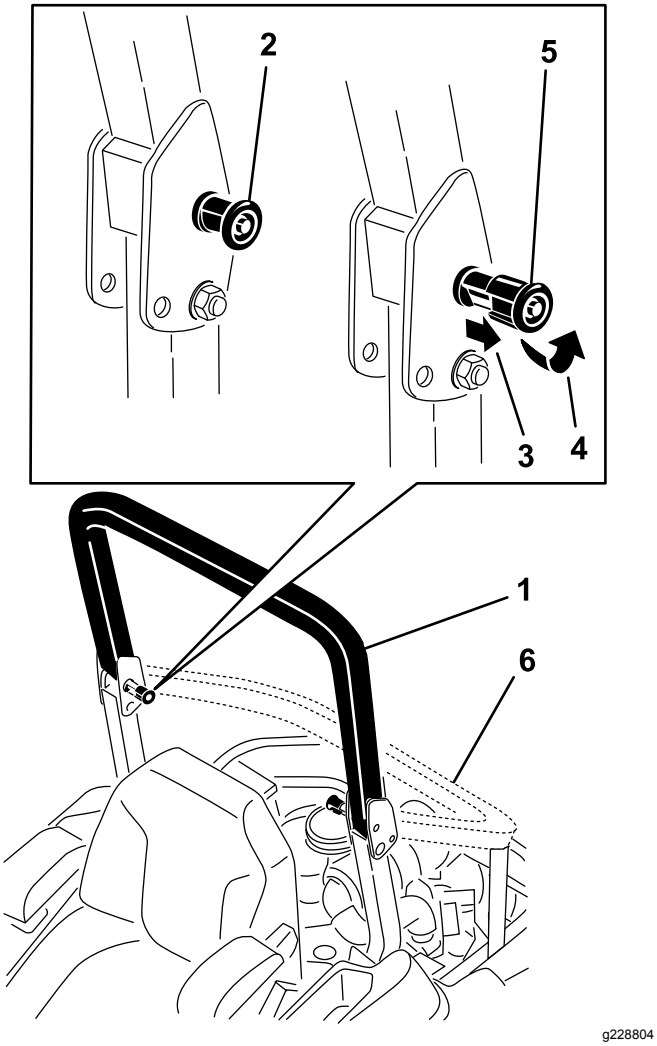

Figura 8

1. Roll bar in posizione verticale
2. Manopola del ROPS in posizione di blocco
3. Estraete la manopola del ROPS.
4. Ruotate la manopola del ROPS di 90 gradi.
5. Manopola del ROPS in posizione di sblocco
6. Roll bar in posizione piegata

Sollevamento del roll bar

Importante: **Allacciate sempre la cintura di sicurezza quando il roll bar è alzato.**

1. Sollevate il roll bar nella posizione operativa e ruotate le manopole in modo che si spostino parzialmente nelle scanalature (Figura 8).
2. Sollevate completamente il roll bar premendo contemporaneamente la parte superiore del roll bar in modo che i perni scattino in posizione non appena saranno allineati ai fori (Figura 8).
3. Premete il roll bar e assicuratevi che entrambi i perni siano innescati.

Uso del sistema interruttori di sicurezza

⚠ AVVERTENZA

Se i microinterruttori di sicurezza sono scollegati o guasti, la macchina può muoversi improvvisamente e causare lesioni personali.

- **Non manomettete i microinterruttori di sicurezza.**
- **Ogni giorno, controllate il funzionamento dei microinterruttori, e prima di azionare la macchina sostituite gli interruttori guasti.**

Descrizione del sistema di microinterruttori di sicurezza

Il sistema di microinterruttori di sicurezza è progettato per consentire l'avviamento del motore a condizione che:

- il freno di stazionamento sia inserito;
- il comando delle lame (PDF) sia disinnestato.
- le leve di controllo del movimento siano in posizione di BLOCCO IN FOLLE.

Il sistema di sicurezza a interblocchi è progettato per spegnere il motore quando si spostano le leve di controllo del movimento dalla posizione di BLOCCO IN FOLLE mentre il freno di stazionamento è inserito o se l'operatore si alza dal sedile quando la PTO è inserita.

Il contaore ha dei simboli per avvisare l'utente quando il componente a interblocchi si trova nella giusta posizione. Quando il componente si trova nella giusta posizione, nel quadrato corrispondente si illumina un triangolo.

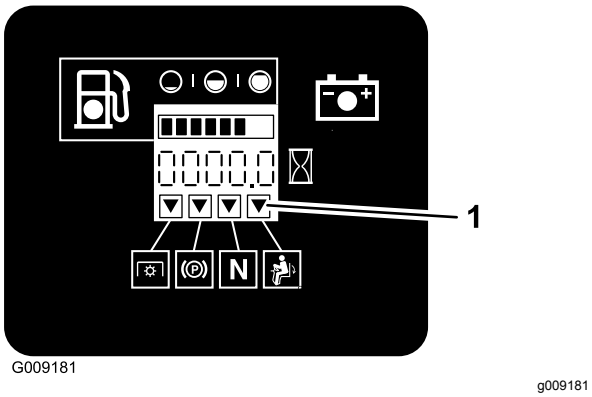

Figura 9

1. I triangoli si illuminano quando i componenti a interblocchi si trovano nella giusta posizione.

Prova del sistema di sicurezza a interblocchi

Intervallo tra gli interventi tecnici: Prima di ogni utilizzo o quotidianamente

Collaudate sempre il sistema di microinterruttori di sicurezza prima di utilizzare la macchina. Qualora non funzioni come descritto di seguito, fatelo riparare immediatamente da un Centro Assistenza autorizzato.

1. Restando seduti sul sedile, innestate il freno di stazionamento e spostate il comando delle lame (PDF) in posizione di ACCENSIONE. Provate ad avviare il motore: non deve avviarsi.
2. Restando seduti sul sedile, innestate il freno di stazionamento e spostate il comando delle lame (PDF) in posizione di SPEGNIMENTO. Spostate una leva di controllo del movimento, a scelta, togliendola dalla posizione di BLOCCO IN FOLLE. Provate ad avviare il motore: non deve avviarsi. Ripetete con l'altra leva di controllo del movimento.
3. Sedetevi al posto di guida, inserite il freno di stazionamento, spostate il comando delle lame (PDF) in posizione di SPEGNIMENTO e spostate le leve di controllo del movimento in posizione di BLOCCO IN FOLLE. Accendete il motore. Con il motore acceso, disinserite il freno di stazionamento, inserite l'interruttore di comando delle lame (PDF) e alzatevi leggermente dal sedile: il motore dovrebbe spegnersi.
4. Sedetevi al posto di guida, inserite il freno di stazionamento, spostate il comando delle lame (PDF) in posizione di SPEGNIMENTO e spostate le leve di controllo del movimento in posizione di BLOCCO IN FOLLE. Accendete il motore. Mentre il motore gira, mettete in posizione centrale un controllo del movimento a scelta, e spostate la macchina (avanti o indietro); il motore deve spegnersi. Ripetete con l'altro controllo del movimento.
5. Sedetevi al posto di guida, disinserite il freno di stazionamento, spostate il comando delle lame (PDF) in posizione di SPEGNIMENTO e spostate le leve di controllo del movimento in posizione di BLOCCO IN FOLLE. Provate ad avviare il motore: non deve avviarsi.

Posizionamento del sedile

Il sedile può essere spostato avanti e indietro. Posizionate il sedile in modo da poter controllare la macchina con sicurezza e raggiungere comodamente i comandi (Figura 10).

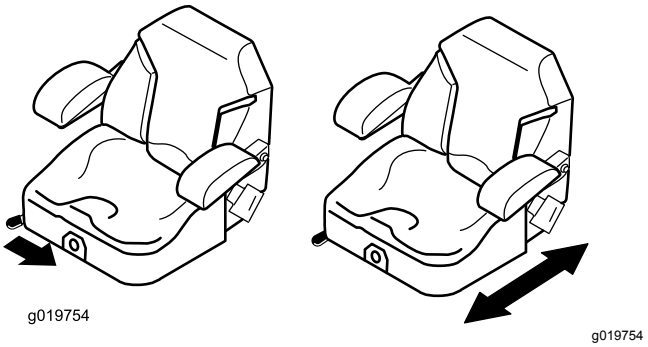

Figura 10

Sblocco del sedile

Macchine provviste di sistema di sospensione MyRide™

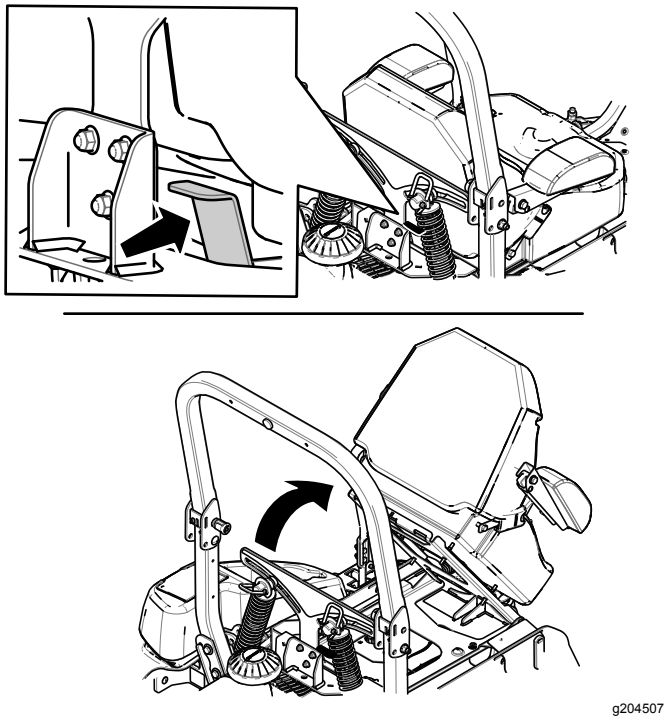

Figura 11

Macchine non provviste di sistema di sospensione MyRide™

Per sbloccare il sedile spingete in avanti il relativo chiavistello (Figura 12).

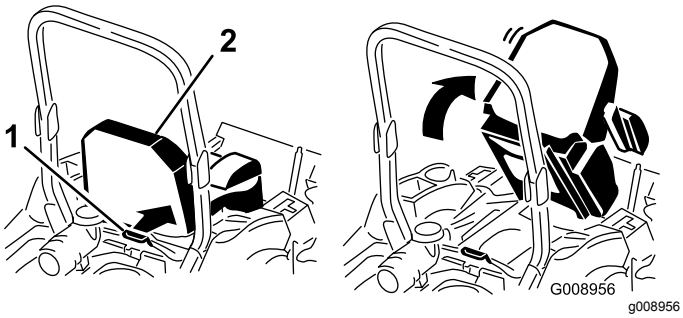

Figura 12

1. Chiavistello del sedile
2. Sedile

Modifica della sospensione del sedile

Solo macchine non provviste di sistema di sospensione MyRide™

Il sedile è regolabile al fine di ottenere il migliore comfort di marcia possibile. Spostate il sedile nella posizione per voi più confortevole.

Per spostarlo, girate la manopola anteriore nella direzione opportuna, fino ad ottenere il migliore comfort (Figura 13).

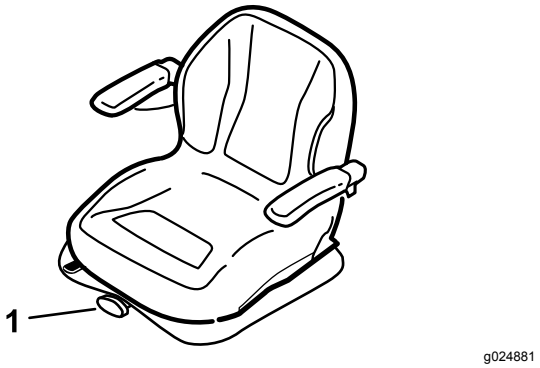

Figura 13

1. Manopola di sospensione del sedile

Regolazione del sistema di sospensione MyRide™

Solo macchine provviste di sistema di sospensione MyRide™

Il sistema di sospensione MyRide™ è regolabile al fine di ottenere il migliore comfort di marcia possibile. Potete regolare i 2 gruppi ammortizzatori posteriori per cambiare in modo semplice e rapido il sistema di sospensioni. Posizionate il sistema di sospensione nella posizione per voi più confortevole.

Regolazione dei gruppi ammortizzatori posteriori

Le scanalature per i gruppi ammortizzatori posteriori hanno posizioni di fermo come riferimento. Potete posizionare i gruppi ammortizzatori posteriori ovunque nella scanalatura, non solo nelle posizioni di fermo.

Il seguente grafico illustra la posizione per una guida morbida o rigida e le diverse posizioni di fermo (Figura 14).

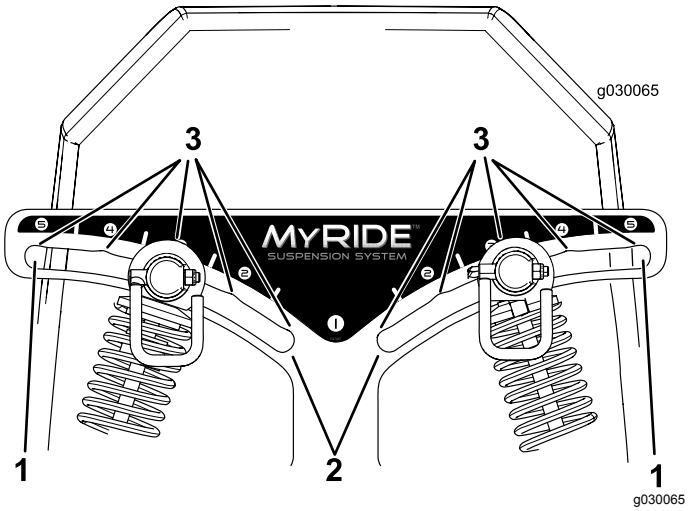

Figura 14

1. Posizione più rigida
2. Posizione più morbida
3. Fermi nelle scanalature

Nota: Assicuratevi che i gruppi ammortizzatori posteriori sinistro e destro siano sempre regolati nelle stesse posizioni.

Regolazione dei gruppi ammortizzatori posteriori (Figura 15).

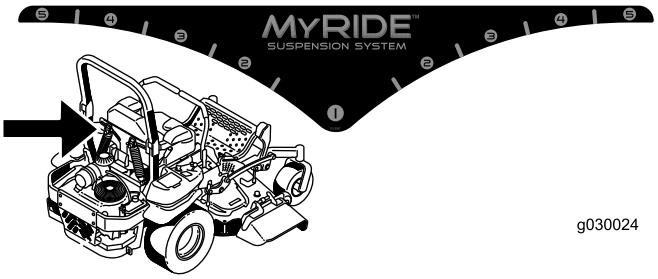

g030024

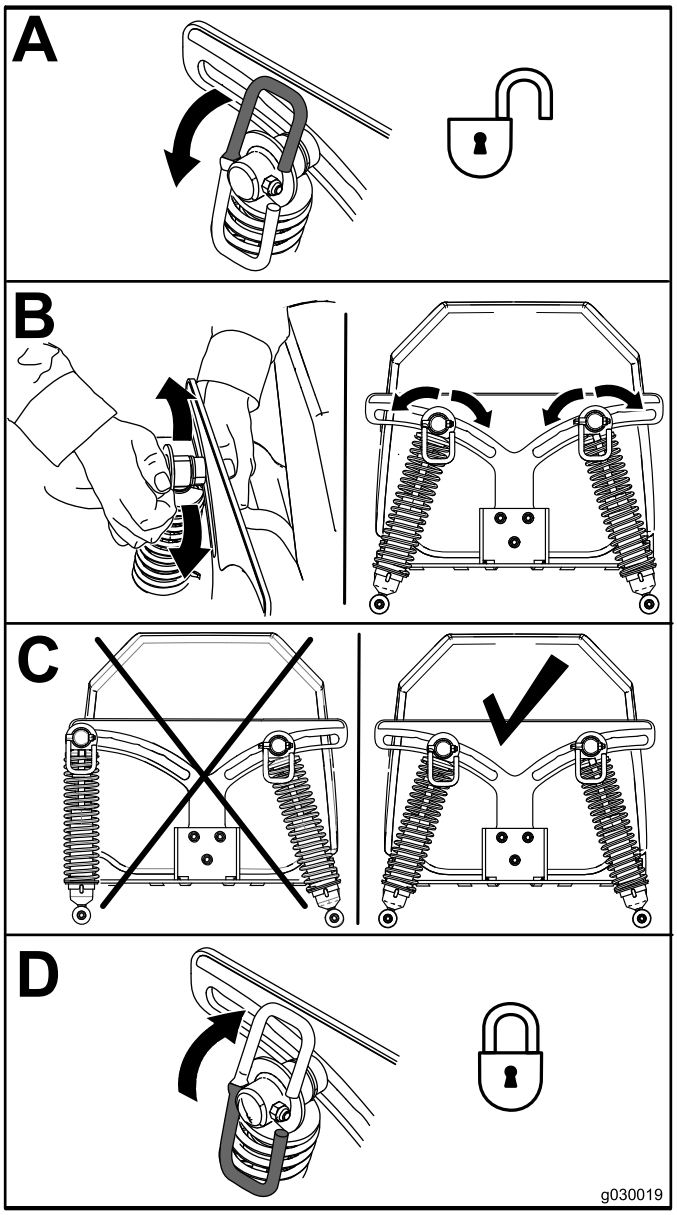

g030019

Figura 15

Durante l'uso

Sicurezza durante il funzionamento

Requisiti generali di sicurezza

- Il proprietario/operatore può impedire ed è responsabile di incidenti che possano causare infortuni personali o danni alla proprietà.
- Indossate un abbigliamento idoneo, comprendente occhiali di protezione, pantaloni lunghi, scarpe robuste e antiscivolo e protezioni per le orecchie. Legate i capelli lunghi e non indossate gioielli pendenti.
- Prestate la massima attenzione mentre utilizzate la macchina. Non svolgete nessuna attività che vi possa distrarre; in caso contrario potrebbero verificarsi infortuni o danni.
- Non utilizzate la macchina se siete malati, stanchi o se siete sotto l'effetto di alcol o droga.
- Non trasportate mai passeggeri sulla macchina e tenete astanti e animali domestici a distanza dalla macchina durante l'utilizzo.
- Utilizzate la macchina solo in buone condizioni di visibilità per evitare buche o pericoli nascosti.
- Evitate di tosare sull'erba bagnata. Una trazione ridotta può causare lo slittamento della macchina.
- Assicuratevi che tutte le trasmissioni siano in posizione di folle, che il freno di stazionamento sia inserito e che vi troviate nella posizione operativa prima di avviare il motore.
- Tenete mani e piedi a distanza dagli apparati di taglio. Restate sempre lontani dall'apertura di scarico.
- Prima di fare marcia indietro, guardate indietro e in basso, assicurandovi che il percorso sia libero.
- Prestate attenzione quando vi avvicinate ad angoli ciechi, cespugli, alberi o altri oggetti che possano ostacolare la vostra visuale.
- Non tosate nelle adiacenze di scarpate, fossati o terrapieni. La macchina potrebbe ribaltarsi improvvisamente nel caso in cui una ruota ne superi il bordo o se il bordo dovesse cedere.
- Fermate le lame ogni volta che non state effettuando la tosatura.
- Arrestate la macchina, spegnete il motore, togliete la chiave e ispezionate le lame dopo aver colpito un oggetto o se sulla macchina si avvertono vibrazioni anomale. Eseguite tutte le necessarie riparazioni prima di riprendere l'attività.
- Rallentate e fate attenzione quando eseguite curve o attraversate strade e marciapiedi con la macchina. Date sempre la precedenza.
- Disinnestate la trasmissione all'apparato di taglio, spegnete il motore e togliete la chiave prima di regolare l'altezza di taglio (a meno che non possiate regolarla dalla posizione operativa).
- Non fate funzionare il motore in luoghi chiusi dove può accumularsi il gas di scarico.
- Non lasciate incustodita la macchina in funzione.
- Prima di abbandonare la posizione operativa (incluso per svuotare i dispositivi di raccolta o per disintasare la guida di scarico), effettuate le seguenti operazioni:
  - Arrestate la macchina su terreno pianeggiante.
  - Disinnestate la presa di forza e abbassate al suolo l'attrezzatura.
  - Inserite il freno di stazionamento.
  - Spegnete il motore ed estraete la chiave.
  - Attendete finché tutte le parti mobili si siano fermate.
- Non utilizzate la macchina se c'è rischio di fulmini.
- Non usate la macchina come veicolo di traino, a meno che non sia dotata di apposito attacco.
- Non cambiate la velocità del regolatore o utilizzate una velocità eccessiva del motore.
- Usate unicamente accessori e attrezzi approvati da Toro.
- Questa macchina produce livelli acustici superiori a 85 dBA alle orecchie dell'operatore, e può causare la perdita dell'udito in caso di lunghi periodi di esposizione al rumore.

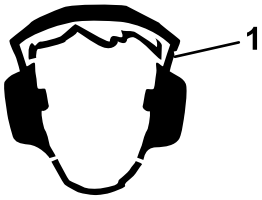

g229846

Figura 16

1. Usate la protezione per l'udito.

Sistema di protezione antiribaltamento (ROPS) – Sicurezza

- **Non** rimuovete il roll bar dalla macchina.
- Verificate che la cintura di sicurezza sia allacciata e che possa essere slacciata rapidamente in caso di emergenza.
- Allacciate sempre la cintura di sicurezza quando il roll bar è sollevato.

- Verificate con cura l'eventuale presenza di ostacoli al di sopra della macchina e non entrate in contatto coi medesimi.
- Conservate il roll bar in condizioni operative di sicurezza eseguendo periodicamente ispezioni accurate e mantenendo serrati i fermi di montaggio.
- Se il roll bar è danneggiato, sostituitelo. Non effettuate riparazioni o modifiche.

Sicurezza in pendenza

- Le pendenze sono un importante fattore che influisce sugli incidenti causati da perdita di controllo e ribaltamento, che possono comportare gravi infortuni o la morte. L'operatore è responsabile del funzionamento sicuro in pendenza. L'utilizzo della macchina su qualsiasi pendenza richiede un livello superiore di attenzione. Prima di utilizzare la macchina su una pendenza, effettuate le seguenti procedure:
  - Rivedete e comprendete le istruzioni per le pendenze nel manuale e sulla macchina.
  - Utilizzate un indicatore d'angolo per determinare l'angolo approssimativo della pendenza dell'area.
  - Non utilizzate mai la macchina su pendenze superiori a 15 gradi.
  - Valutate le condizioni del sito della giornata per determinare se la pendenza è sicura per l'utilizzo della macchina. Basatevi su buon senso e giudizio quando effettuate questa valutazione. I cambiamenti del terreno, come l'umidità, possono determinare un rapido cambiamento del funzionamento in pendenza della macchina.
- Individuate i pericoli alla base della pendenza. Non utilizzate la macchina in prossimità di scarpate, fossati, terrapieni, zone d'acqua o altri pericoli. La macchina potrebbe ribaltarsi improvvisamente nel caso in cui una ruota ne superi il bordo o se il bordo dovesse crollare. Mantenete la distanza di sicurezza (doppia rispetto alla larghezza della macchina) tra la macchina e il pericolo. Utilizzate una macchina a spinta o un decespugliatore manuale per tosare l'erba in queste zone.
- Evitate di avviare, arrestare o sterzare con la macchina in pendenza. Evitate di cambiare bruscamente la velocità o la direzione; sterzate in modo lento e graduale.
- Non azionate la macchina in condizioni in cui trazione, sterzaggio o stabilità possono essere compromessi. Siate consapevoli del fatto che l'utilizzo della macchina su erba bagnata, trasversalmente su pendenze o in discesa può causare una perdita di trazione della macchina. La perdita di trazione delle ruote motrici può comportare uno slittamento e una perdita di capacità frenante e sterzante. La macchina potrebbe slittare anche se le ruote sono ferme.
- Rimuovete o segnalate gli ostacoli, come fossati, buche, solchi, dossi, rocce o altri pericoli nascosti. L'erba alta può nascondere degli ostacoli. Il terreno accidentato può ribaltare la macchina.
- Prestate ulteriore attenzione durante l'utilizzo con accessori o attrezzi, come sistemi di raccolta dello sfalcio che possono influire sulla stabilità della macchina e farvi perdere il controllo. Seguite le istruzioni per i contrappesi.
- Se possibile, tenete il piatto di taglio abbassato a terra durante l'utilizzo in pendenza. Il sollevamento del piatto di taglio durante l'utilizzo in pendenza può causare l'instabilità della macchina.

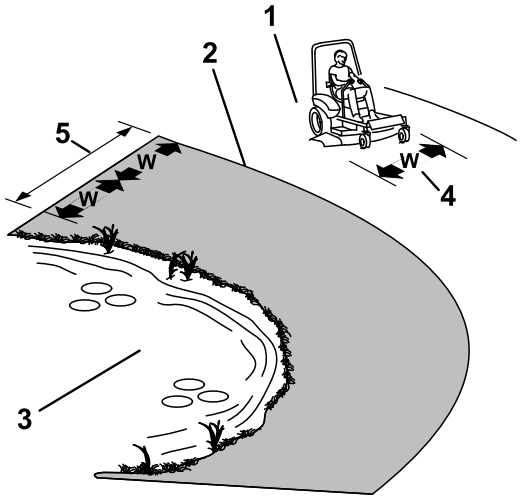

Figura 17

1. Zona di sicurezza – utilizzate qui la macchina su pendenze inferiori a 15 gradi o zone pianeggianti.
2. Zona di pericolo – utilizzate un tosaerba a spinta e/o un decespugliatore a mano su pendenze di oltre 15 gradi e vicino a scarpate o acqua.
3. Acqua
4. L = larghezza della macchina
5. Mantenete la distanza di sicurezza (doppia rispetto alla larghezza della macchina) tra la macchina e il pericolo.

Ingresso nella postazione dell'operatore

Utilizzate il piatto di taglio come gradino per accedere alla postazione dell'operatore (Figura 18).

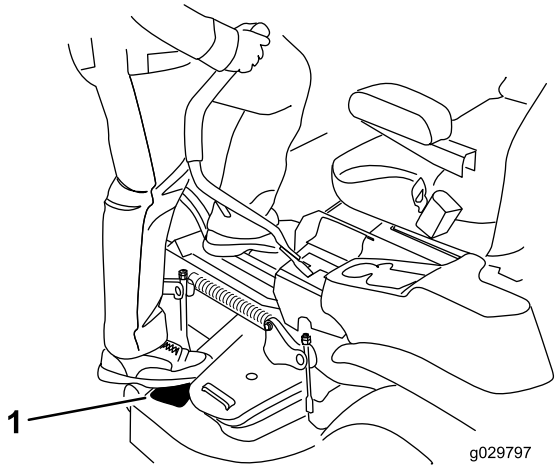

g029797

Figura 18

Azionamento del freno di stazionamento

Innestate sempre il freno di stazionamento quando spegnete o lasciate incustodita la macchina.

Innesto del freno di stazionamento

Parcheggiate la macchina su terreno pianeggiante.

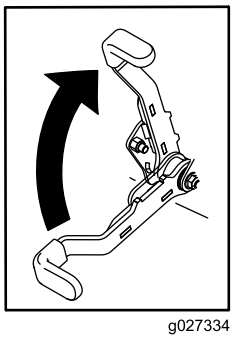

g027334

Figura 19

Disinnesto del freno di stazionamento

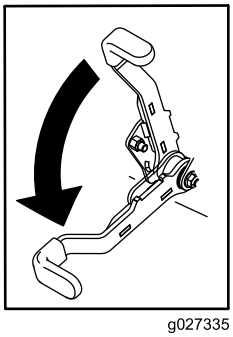

g027335

Figura 20

Utilizzo del comando delle lame del tosaerba (PDF)

Il comando delle lame (PDF) avvia ed arresta le lame del tosaerba e gli accessori elettrici.

Attivazione del comando delle lame (PDF)

Nota: Inserendo il comando delle lame (PDF) con l'acceleratore a medio regime o meno causereste l'eccessiva usura delle cinghie di trasmissione.

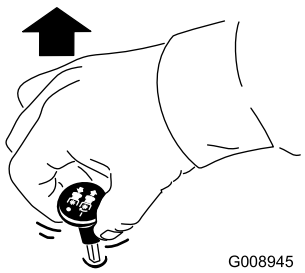

g008945

Figura 21

Disattivazione del comando delle lame (PDF)

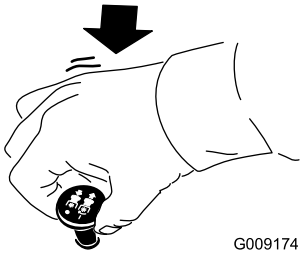

g009174

Figura 22

Utilizzo dell'acceleratore

Potete spostare il comando dell'acceleratore tra le posizioni VELOCE e LENTO (Figura 23).

Utilizzate sempre la posizione VELOCE durante l'innesto della PDF.

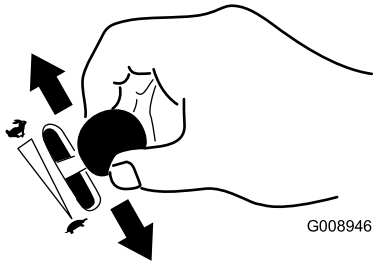

g008946

Figura 23

Utilizzo dello Starter

Usate lo starter per avviare il motore a freddo.

1. Tirate verso l'alto la manopola dello starter per avviarlo prima di utilizzare l'interruttore a chiave (Figura 24).
2. Spingete giù la manopola dello starter per disinnestarlo una volta acceso il motore (Figura 24).

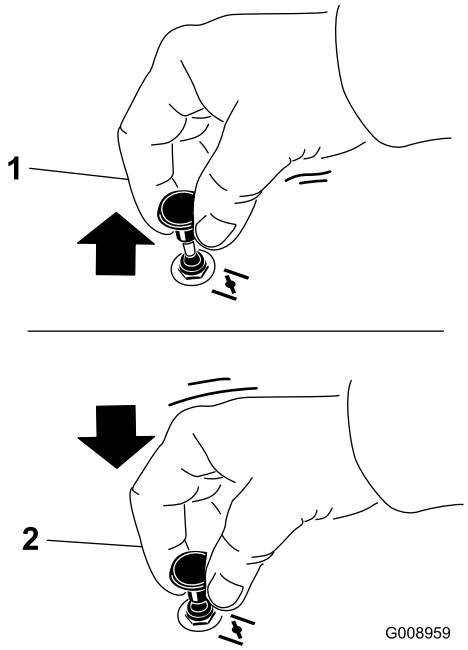

g008959

Figura 24

1. Posizione di DI ACCENSIONE
2. Posizione di SPEGNIMENTO

Avviamento del motore

Importante: **Non utilizzate il motorino di avviamento per più di 5 secondi alla volta. Se il motore non si avvia, attendete 15 secondi prima di riprovare. La mancata osservanza di queste istruzioni può fare bruciare il motorino di avviamento.**

Nota: Potrebbero essere necessari svariati tentativi la prima volta che avviate il motore dopo avere aggiunto carburante in un impianto completamente vuoto.

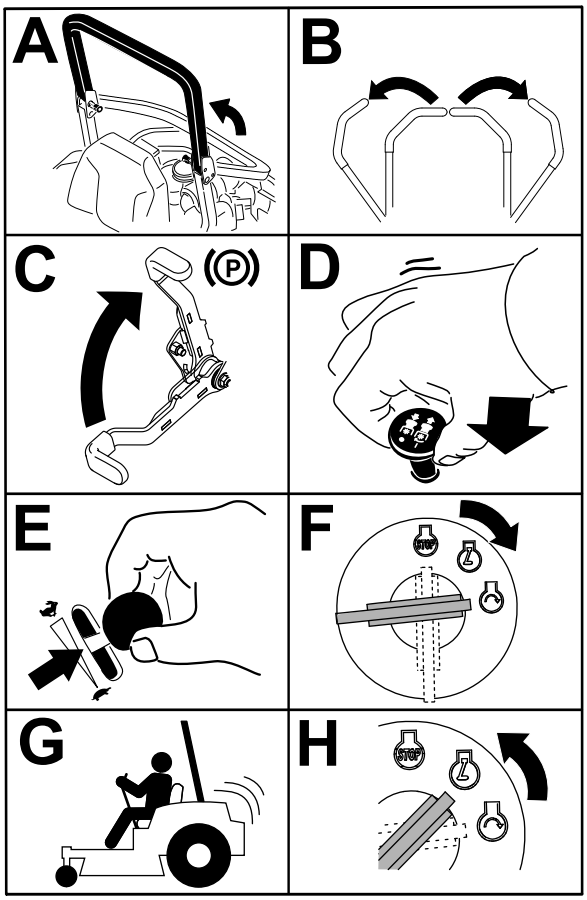

g032328

g032328

Figura 25

Spegnimento del motore

⚠ ATTENZIONE

Bambini ed altre persone potrebbero ferirsi se dovessero spostare o cercare di azionare la macchina quando è incustodita.

Togliete sempre la chiave e inserite il freno di stazionamento prima di lasciare incustodita la macchina.

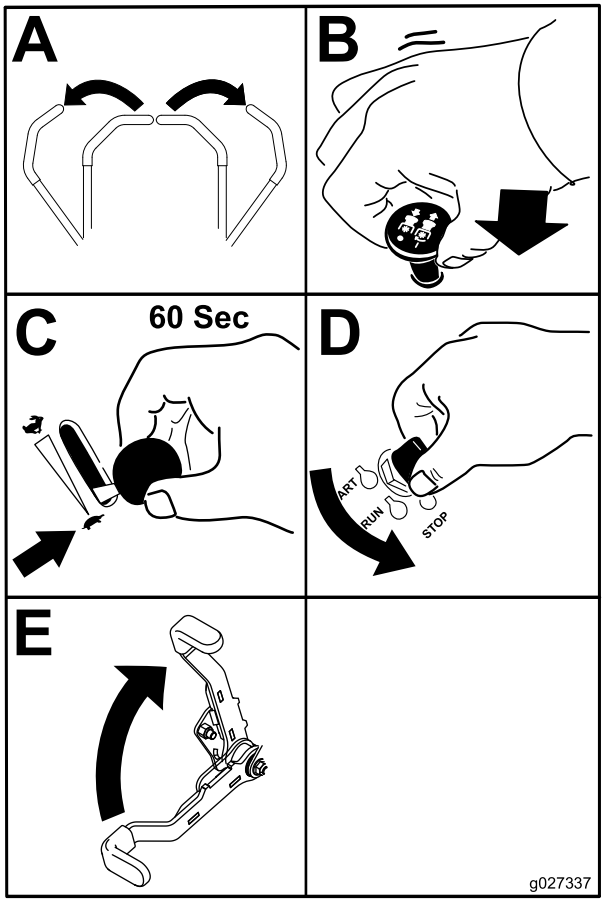

g027337

Figura 26

Importante: **Verificate che la valvola d'intercettazione del carburante sia chiusa prima di trasferire la macchina o del rimessaggio, per evitare perdite di carburante. Prima del trasporto innestate il freno di stazionamento. Non dimenticate di togliere la chiave, in quanto la pompa del carburante può funzionare e fare scaricare la batteria.**

Utilizzo delle leve di controllo del movimento

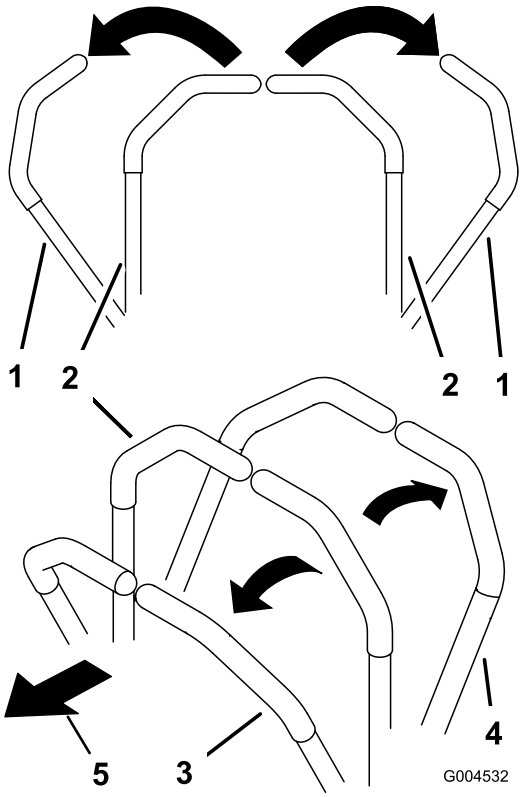

g004532

Figura 27

1. Leva di controllo del movimento – posizione di BLOCCO IN FOLLE
2. Posizione centrale di sbloccaggio
3. Marcia avanti
4. Retromarcia
5. Parte anteriore della macchina

Guida della macchina

Le ruote motrici girano in modo indipendente, alimentate da motori idraulici su ciascun assale. Potete girare un lato in retromarcia mentre l'altro in marcia avanti, facendo in modo che la macchina giri su se stessa, anziché curvare. Ciò migliora notevolmente la manovrabilità della macchina ma può richiedere un periodo di adattamento al modo in cui si muove.

Il comando dell'acceleratore regola il regime del motore, misurato in giri al minuto. Posizionate il comando dell'acceleratore in posizione di MASSIMA per ottenere prestazioni ottimali. Tosate sempre con l'acceleratore sulla massima.

⚠ AVVERTENZA

La macchina può girare molto rapidamente. Potete perdere il controllo della macchina e infortunarvi o danneggiare la macchina.

- **Prestate molta attenzione quando sterzate.**
- **Rallentate prima di prendere curve strette.**

Guida in marcia avanti

Nota: Il motore si spegne quando spostate il pedale di controllo della trazione con il freno di stazionamento inserito.

Per spegnere la macchina, tirate le leve di comando della velocità in posizione di FOLLE.

1. Disinnestate il freno di stazionamento; fate riferimento a Disinnesto del freno di stazionamento (pagina 27).
2. Sbloccate le leve portandole al centro.
3. Per fare marcia avanti spingete lentamente in avanti le leve di controllo del movimento (Figura 28).

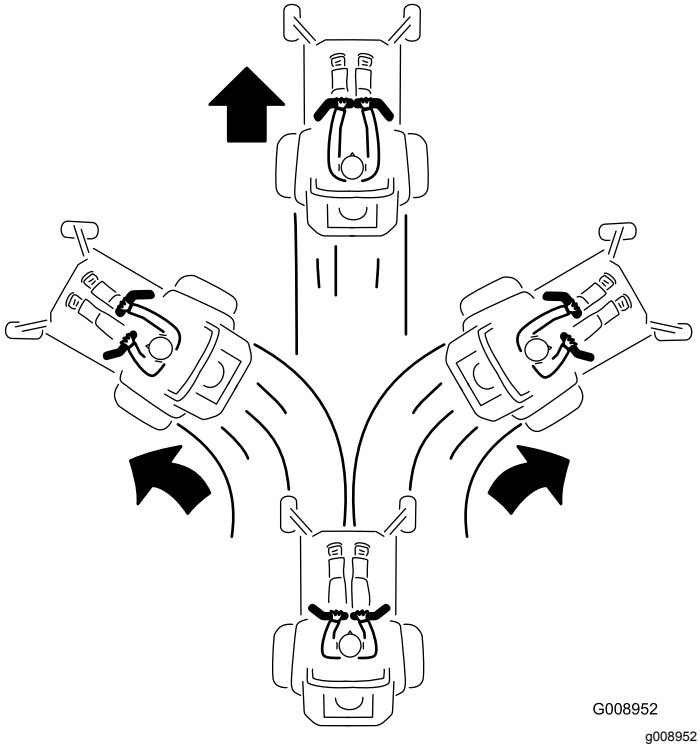

Figura 28

Guida in retromarcia

1. Sbloccate le leve portandole al centro.
2. Per fare marcia indietro tirate lentamente indietro le leve di controllo del movimento (Figura 29).

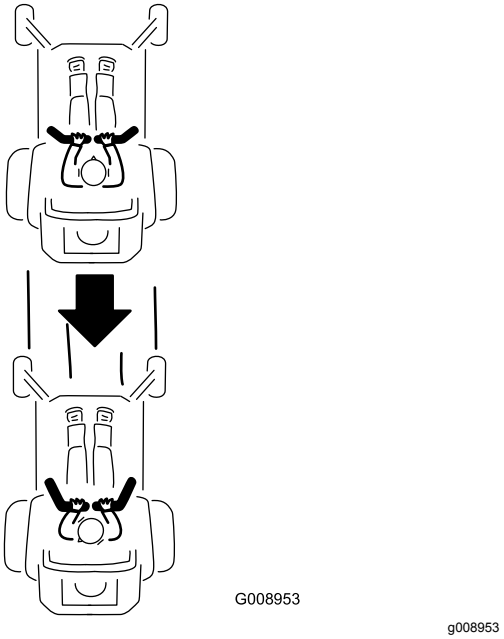

Figura 29

Uso dello scarico laterale

Solo macchine con scarico laterale

Il tosaerba è dotato di un deflettore incernierato che sparge lo sfalcio ai lati e in basso verso il terreno.

⚠ PERICOLO

Se il deflettore di sfalcio, il coperchio dello scarico o il cesto di raccolta completo non sono montati, voi ed altre persone correte il rischio di venire a contatto con la lama e con oggetti scagliati dal tosaerba. Il contatto con le lame rotanti e con i detriti scagliati può provocare gravi infortuni o la morte.

- **Non rimuovete mai il deflettore dello sfalcio dal piatto di taglio perché il deflettore dello sfalcio indirizza il materiale verso il tappeto erboso. Nel caso in cui sia danneggiato, sostituite immediatamente il deflettore.**
- **Non infilate mai le mani o i piedi sotto la scocca del tosaerba.**
- **Non provate mai a pulire l'area di scarico o le lame del tosaerba a meno che non abbiate spostato l'interruttore di comando delle lame (PDF) in posizione di SPEGNIMENTO, ruotato l'interruttore a chiave in posizione di SPEGNIMENTO e rimosso la chiave dal relativo interruttore.**
- **Accertatevi che il deflettore di sfalcio sia abbassato.**

Regolazione dell'altezza di taglio

Utilizzo del blocco di trasporto

Il blocco di trasporto ha 2 posizioni ed è utilizzato con il pedale di sollevamento del piatto di taglio. Per la posizione di trasporto del piatto di taglio c'è una posizione di BLOCCAGGIO e una posizione di SBLOCCAGGIO (Figura 30).

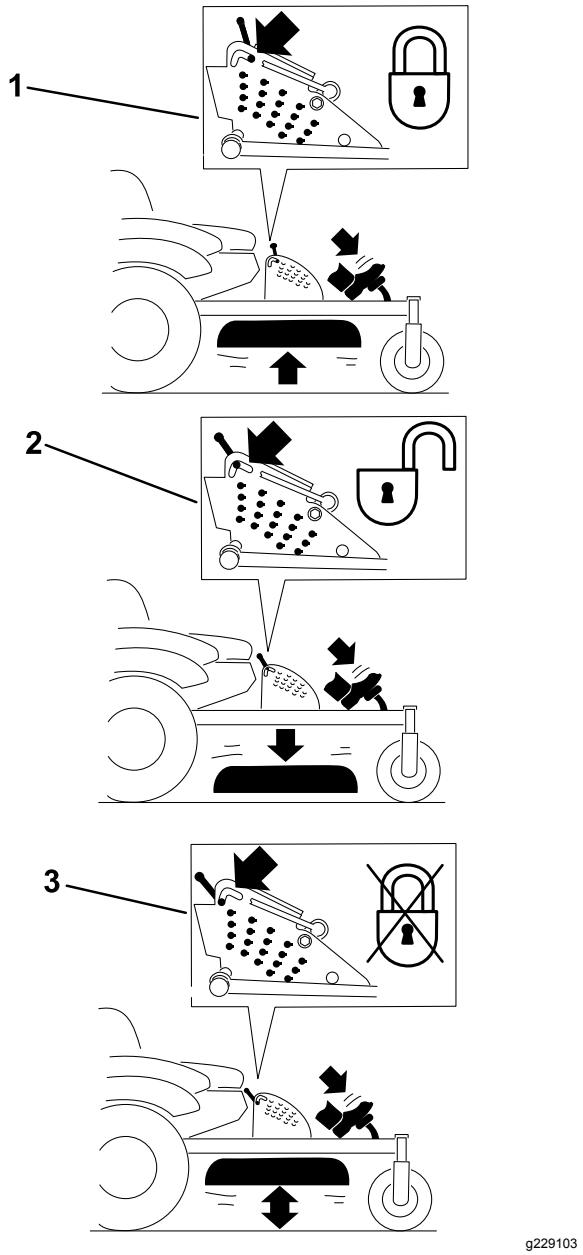

Figura 30

Posizioni di blocco di trasporto

1. Blocco di trasporto Manopola
2. Posizione di BLOCCAGGIO – Il piatto di taglio si blocca in posizione di trasporto.
3. Posizione di SBLOCCAGGIO – Il piatto di taglio non si blocca in posizione di trasporto.

Regolazione del perno dell'altezza di taglio

L'altezza di taglio è regolabile da 25 a 140 mm in incrementi di 6 mm spostando il perno con testa in fori diversi.

1. Spostate il blocco di trasporto in posizione di blocco.

2. Premete il pedale di sollevamento del piatto di taglio e sollevate il piatto in posizione di blocco per il trasporto (corrispondente, inoltre, all‘altezza di taglio di 140 mm) come illustrato nella Figura 31.
3. Per regolare, ruotate il perno di 90 gradi e togliete il perno dalla staffa dell'altezza di taglio (Figura 31).
4. Nella staffa dell'altezza di taglio scegliete un foro corrispondente all'altezza richiesta, ed inserite il perno (Figura 31).
5. Premete il sollevamento del piatto di taglio, tirate indietro il blocco di trasporto e abbassate lentamente il piatto di taglio.

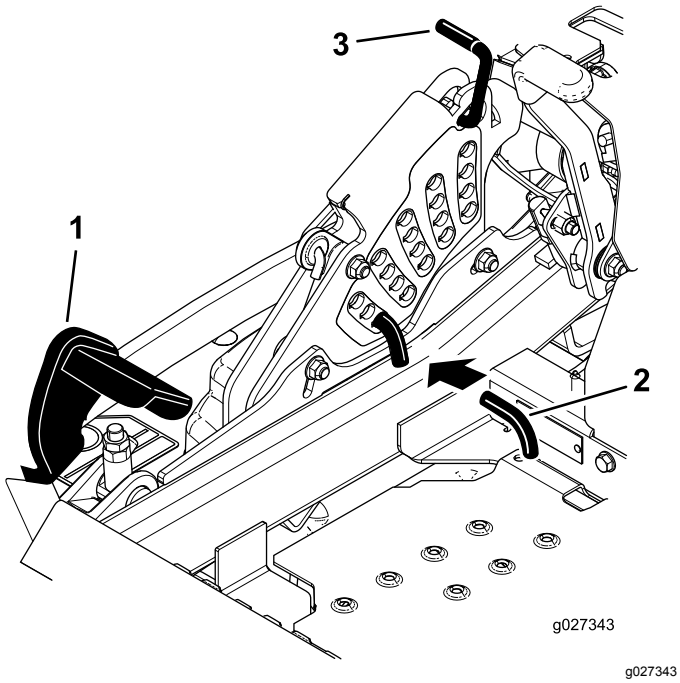

g027343

Figura 31

1. Pedale di sollevamento del piatto di taglio
2. Spina dell'altezza di taglio
3. Blocco di trasporto

Regolazione dei rulli antistrappo

Macchine con scarico laterale

Quando cambiate l’altezza di taglio, regolate l’altezza dei rulli antistrappo.

1. Parcheggiate la macchina su una superficie pianeggiante, disinnestate l'interruttore di comando delle lame e inserite il freno di stazionamento.
2. Prima di scendere dalla postazione di guida spegnete il motore, togliete la chiave di accensione e attendete che si fermino tutte le parti in movimento.
3. Regolate i rulli antistrappo come illustrato in Figura 32, Figura 33 e Figura 34.

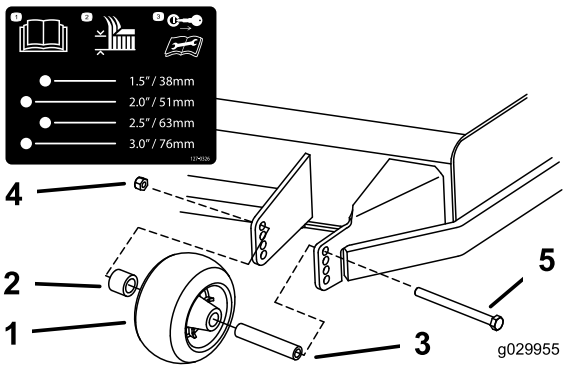

g029955

Figura 32

1. Rullo antistrappo
2. Distanziale
3. Boccola
4. Dado flangiato
5. Bullone

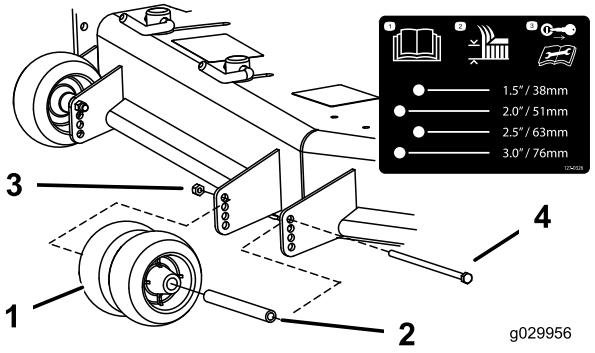

g029956

Figura 33

1. Rullo antistrappo
2. Boccola
3. Dado flangiato
4. Bullone

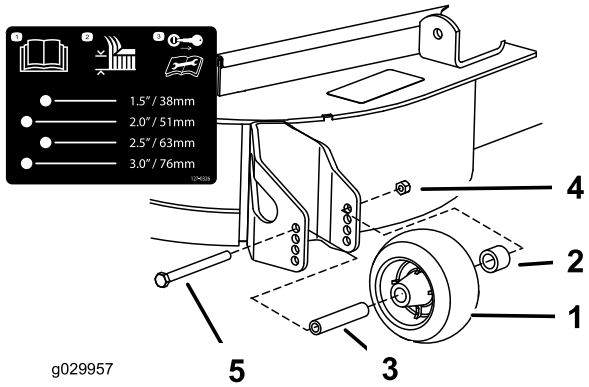

g029957

Figura 34

1. Rullo antistrappo
2. Distanziale
3. Boccola
4. Dado flangiato
5. Bullone

Regolazione dei rulli antistrappo

Macchine con scarico posteriore

Si consiglia di regolare l'altezza dei rulli antistrappo ogni volta che cambiate l'altezza di taglio.

1. Parcheggiate la macchina su una superficie pianeggiante, disinnestate l'interruttore di comando delle lame e inserite il freno di stazionamento.
2. Prima di scendere dalla postazione di guida spegnete il motore, togliete la chiave di accensione e attendete che si fermino tutte le parti in movimento.
3. Regolate i rulli antistrappo come illustrato nella Figura 35 e nella Figura 36.

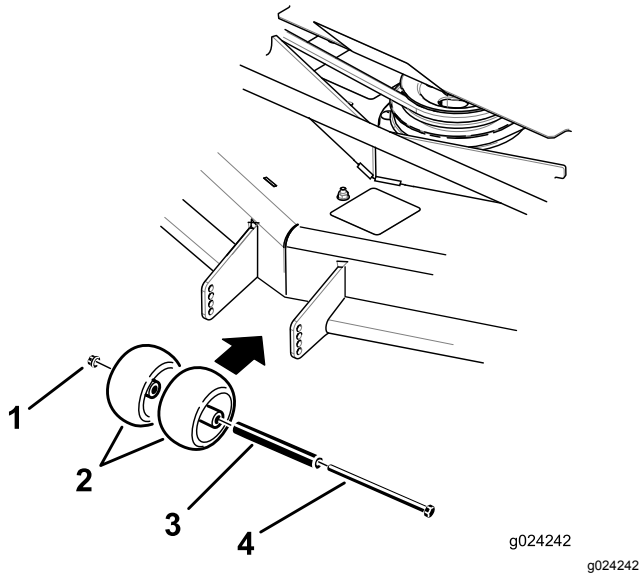

Figura 35

1. Dado flangiato
2. Rullo antistrappo
3. Boccola
4. Bullone

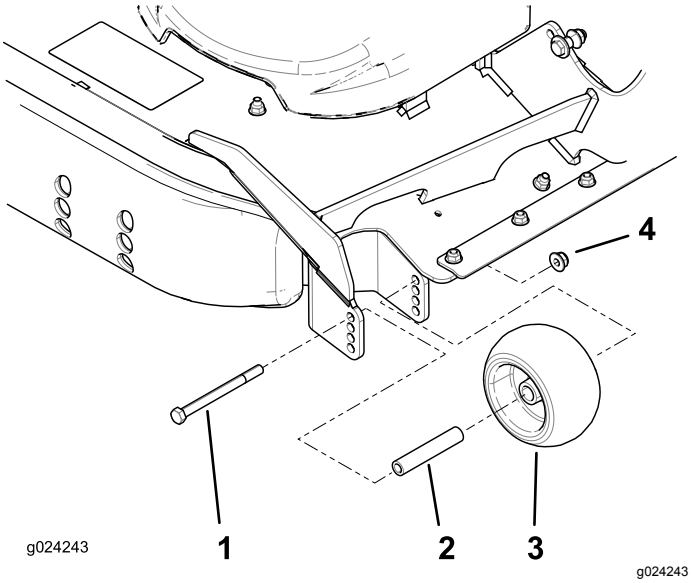

Figura 36

1. Bullone
2. Boccola
3. Rullo antistrappo
4. Dado flangiato

Regolazione del pattino/dei pattini

Macchine con scarico posteriore

Montate i pattini nella posizione inferiore per lavori con altezze di taglio superiori a 64 mm, oppure nella posizione superiore per altezze di taglio inferiori.

Nota: Quando i pattini sono consumati, capovolgeteli e utilizzateli sui lati opposti del tosaerba. Potrete così utilizzare più a lungo i pattini prima di sostituirli.

1. Parcheggiate la macchina su una superficie pianeggiante, disinnestate l'interruttore di comando delle lame e inserite il freno di stazionamento.
2. Prima di scendere dalla postazione di guida spegnete il motore, togliete la chiave di accensione e attendete che si fermino tutte le parti in movimento.
3. Togliete i bulloni a testa tonda e i dadi da ciascun pattino (Figura 37).

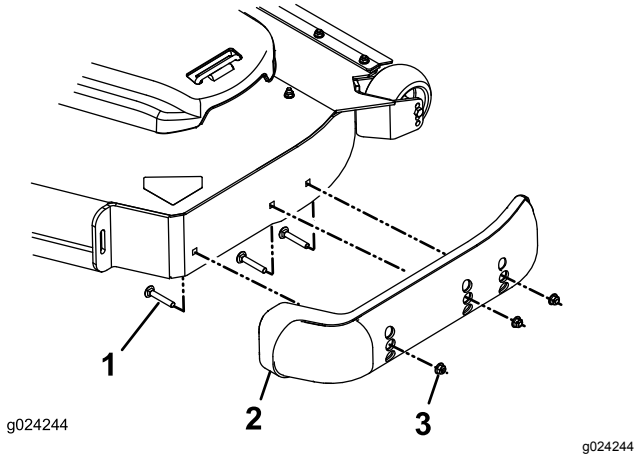

Figura 37

1. Bullone a testa tonda
2. Pattino
3. Dado

4. Spostate i pattini nella posizione opportuna e fissateli con i bulloni a testa tonda e i dadi.

   Nota: Per la regolazione dei pattini utilizzate soltanto la serie di fori superiore o centrale. I fori inferiori vengono utilizzati quando si scambiano le posizioni sui lati di un piatto di taglio; in tal caso essi diventano i fori superiori dall'altro lato del tosaerba.
5. Per evitare danni al pattino, serrate i bulloni a testa tonda e i dadi da 12,4 a 14,7 N·m per ogni pattino.

Regolazione dei blocchi della camma del deflettore di flusso

Macchine con scarico laterale

Questa procedura è applicabile solo alle macchine con i blocchi del deflettore di flusso. Alcuni modelli hanno dadi e bulloni al posto dei blocchi del deflettore di flusso e possono essere regolati allo stesso modo.

Potete regolare Il flusso di scarico del tosaerba per varie condizioni di falciatura. Posizionate i blocchi delle camme ed il deflettore in modo da ottenere la migliore qualità di taglio.

1. Parcheggiate la macchina su una superficie pianeggiante, disinnestate l'interruttore di comando delle lame e inserite il freno di stazionamento.
2. Prima di scendere dalla postazione di guida spegnete il motore, togliete la chiave di accensione e attendete che si fermino tutte le parti in movimento.
3. Per regolare i blocchi delle camme alzate la leva e allentate i blocchi (Figura 38).
4. Regolate il deflettore e i blocchi delle camme negli intagli per ottenere il flusso di scarico opportuno.
5. Spostate la leva sopra per serrare il deflettore e i blocchi delle camme (Figura 38).
6. Se i blocchi delle camme non bloccano il deflettore in posizione, o se il deflettore è troppo stretto, allentate la leva e girate il blocco delle camme.

   Nota: Regolate il blocco delle camme fino ad ottenere la pressione di bloccaggio ottimale.

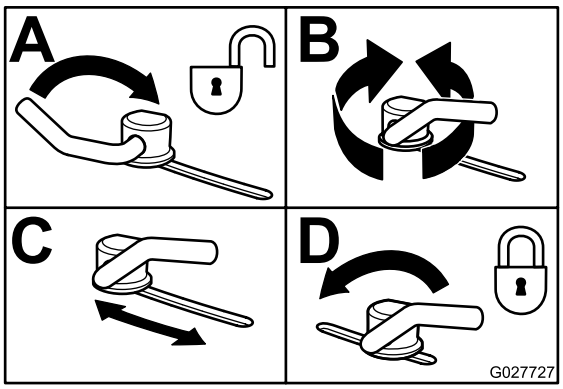

Figura 38

Posizionamento del deflettore di flusso

Macchine con scarico laterale

Le seguenti illustrazioni sono intese unicamente come guida. Le regolazioni variano secondo il tipo di erba, il tenore di umidità e l'altezza dell'erba.

Nota: Se il motore perde potenza e la velocità di trasferimento del tosaerba non è cambiata, aprite il deflettore.

Posizione A

Questa è la posizione completamente arretrata. Si consiglia l'utilizzo di questa posizione nei seguenti casi:

- Erba corta e condizioni di falciatura leggera
- Ambienti asciutti
- Sfalcio di dimensioni ridotte
- Per espellere lo sfalcio lontano dal tosaerba

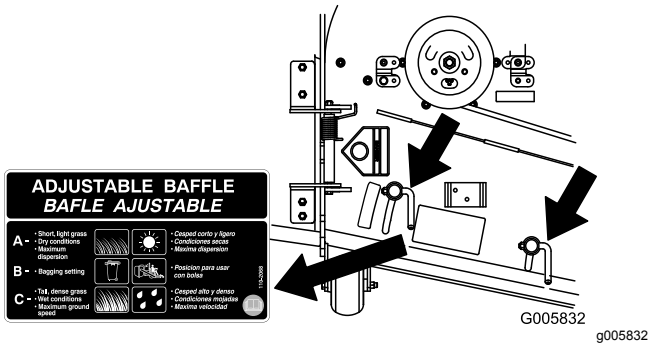

Figura 39

Posizione B

Utilizzate questa posizione per la raccolta dello sfalcio. Allineatelo sempre con l'apertura del soffiatore.

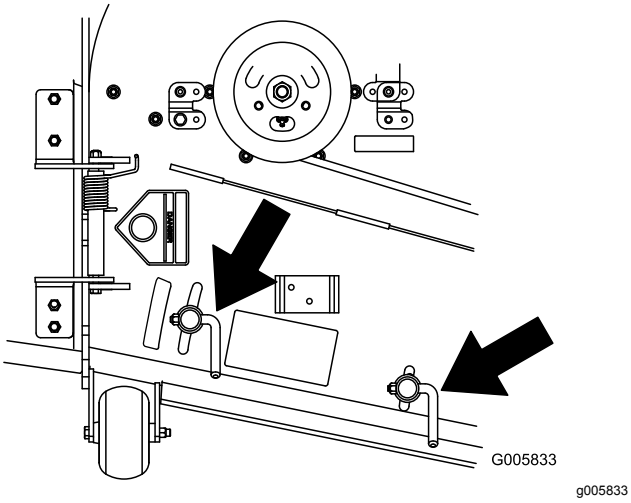

Figura 40

Posizione C

Questa è la posizione completamente aperta. Si consiglia l'utilizzo di questa posizione nei seguenti casi:

- Erba alta e fitta
- Quando l'erba è bagnata
- Riduce il consumo energetico del motore
- Consente una velocità di trasporto superiore in condizioni pesanti

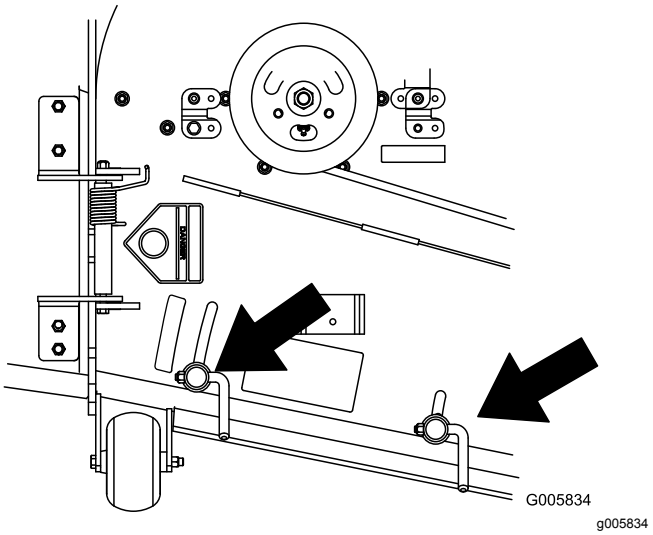

Figura 41

Suggerimenti

Utilizzo dell'impostazione alta velocità

Per ottenere migliori risultati e garantire la massima circolazione dell'aria, regolate il motore in posizione di MASSIMA. Per tagliare accuratamente lo sfalcio è necessaria l'aria, quindi non impostate l'altezza di taglio a un livello talmente basso da circondare totalmente il piatto di taglio con erba non tagliata. Cercate sempre di avere un lato del piatto di taglio libero da erba non tagliata, permettendo all'aria di essere aspirata all'interno del piatto di taglio.

Primo taglio del tappeto erboso

Tagliate l'erba a una lunghezza leggermente superiore al normale, per garantire che l'altezza di taglio del piatto non strappi il terreno quando non è regolare. Tuttavia, in genere l'altezza migliore è quella usata in passato. Se l'erba è alta più di 15 cm, è preferibile praticare due passate per garantire una migliore qualità di taglio.

Taglio di un terzo del filo d'erba

In genere è preferibile tagliare solamente un terzo circa del filo d'erba. Si raccomanda di non superare questa altezza, a meno che l'erba non sia rada, oppure ad autunno inoltrato quando l'erba cresce più lentamente.

Direzione di tosatura alternata

Alternate la direzione della tosatura per mantenere l'erba eretta. In tal modo si agevola lo spargimento

dello sfalcio, per una migliore decomposizione e fertilizzazione.

Intervalli di taglio corretti

L'erba cresce a ritmi diversi in momenti diversi dell'anno. Per mantenere la stessa altezza di taglio, tosate più spesso all'inizio della primavera. Poiché a mezza estate il ritmo di crescita dell'erba rallenta, tagliate l'erba meno di frequente. Qualora l'erba non sia stata tagliata per un periodo prolungato, tagliatela prima a un'altezza di taglio elevata, e di nuovo 2 giorni dopo, riducendo gradualmente l'altezza di taglio.

Utilizzo di una velocità di taglio inferiore

Per migliorare la qualità del taglio, in determinate condizioni scegliete una velocità di spostamento inferiore.

Come evitare di tosare eccessivamente il tappeto erboso

Durante la tosatura di tappeto erboso disomogeneo, alzate l'altezza di taglio per evitare strappi sul manto erboso.

Arresto della macchina

Se si arresta la marcia avanti della macchina durante la tosatura, sul tappeto erboso potrebbe depositarsi un mucchio di sfalcio. Per evitare questo inconveniente, spostatevi con le lame innestate verso un'area già tosata oppure arrestate il piatto di taglio mentre avanzate.

Mantenimento della pulizia della parte inferiore del piatto di taglio

Eliminate lo sfalcio e la sporcizia dalla parte inferiore del piatto di taglio dopo ogni utilizzo. In caso di accumulo di erba e sporcizia all'interno del piatto di taglio, la qualità di taglio tenderà a diventare insoddisfacente.

Mantenimento della lama (o delle lame)

Mantenete affilata la lama per l'intera stagione di taglio, al fine di evitare lo strappo e la frammentazione dell'erba. In caso contrario i bordi dell'erba diventano marrone, di conseguenza l'erba cresce più lentamente ed è più soggetta a malattie. Dopo ogni utilizzo controllate che le lame siano affilate e non presentino danni o segni di usura. All'occorrenza, limate eventuali tacche ed affilate le lame. Sostituite immediatamente la lama se è danneggiata o usurata, utilizzando una lama di ricambio originale Toro.

Dopo l'uso

Sicurezza dopo il funzionamento

Requisiti generali di sicurezza

- Pulite erba e detriti da piatti di taglio, marmitte e vano motore, per aiutare a evitare incendi. Tergete l'olio o il carburante versati.
- Chiudete il carburante e togliete la chiave prima di rimessare o trasferire la macchina.
- Disinnestate la trasmissione all'accessorio ogni volta che trasportate o non utilizzate la macchina.
- Lasciate raffreddare il motore prima di riporre la macchina in un ambiente chiuso.
- Non depositate mai la macchina o la tanica del carburante in presenza di fiamme libere, scintille o spie, come vicino a uno scaldabagno o altre apparecchiature.

Utilizzo della valvola di intercettazione del carburante

La valvola di intercettazione del carburante è posizionata sotto il sedile. Per accedervi spostate in avanti il sedile.

Prima di trasferire la macchina, eseguire operazioni di manutenzione o di riporla in rimessa, chiudete la valvola di intercettazione del carburante.

Quando accendete il motore, assicuratevi che la valvola di intercettazione del carburante sia aperta.

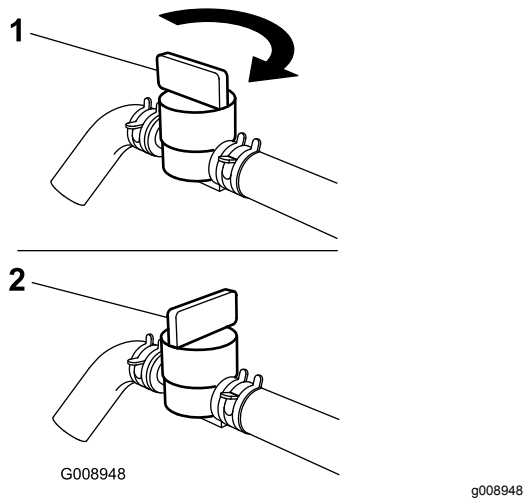

Figura 42

1. Posizione di DI ACCENSIONE
2. Posizione di SPEGNIMENTO

Utilizzo delle valvole di rilascio delle ruote motrici

⚠ AVVERTENZA

La mani potrebbero impigliarsi nei componenti rotanti sotto la scocca del motore, provocando ferite gravi.

Spegnete il motore, togliete la chiave e lasciate che tutte le parti mobili si fermino prima di accedere alle valvole di rilascio delle ruote motrici.

⚠ AVVERTENZA

Il motore e le unità idrauliche possono diventare molto caldi. Toccando un motore o unità idrauliche che scottano si possono subire gravi ustioni.

Fate raffreddare completamente il motore e le unità idrauliche prima di accedere alle valvole di rilascio delle ruote motrici.

Le valvole di rilascio delle quote motrici sono posizionate sul retro di ogni unità idraulica, sotto il sedile.

Nota: Durante l'utilizzo della macchina assicuratevi che le valvole di rilascio siano in posizione completamente orizzontale o potrebbero verificarsi gravi danni al sistema idraulico.

1. Parcheggiate la macchina su una superficie pianeggiante, disinnestate l'interruttore di comando delle lame e inserite il freno di stazionamento.
2. Prima di scendere dalla postazione di guida spegnete il motore, togliete la chiave di accensione e attendete che si fermino tutte le parti in movimento.
3. Ruotate verticalmente le leve delle valvole di rilascio per spingere la macchina (Figura 43).

   Nota: Il fluido idraulico bypassa quindi la pompa, consentendo alle ruote di girare.
4. Disinserite il freno di stazionamento prima di spingere la macchina.

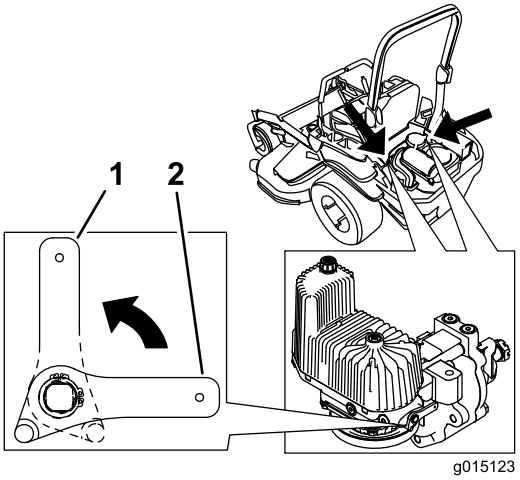

Figura 43

1. In verticale per spingere la macchina
2. In orizzontale per guidare la macchina

5. Ruotate orizzontalmente le leve delle valvole di rilascio per guidare le macchina (Figura 43).

Trasporto della macchina

Per trasportare la macchina usate un rimorchio per servizio pesante o un autocarro. Utilizzate una rampa di larghezza massima. Controllate che il rimorchio, o l'autocarro, sia provvisto dei freni, dei fari e dei segnali richiesti per legge. Leggete attentamente tutte le istruzioni di sicurezza. La conoscenza di queste informazioni potrebbe aiutare voi e gli astanti ad evitare infortuni. Fate riferimento alle vostre ordinanze locali per i requisiti di ancoraggio e del rimorchio.

⚠ AVVERTENZA

Non guidate su strade o superstrade se non avete le luci di direzione, fari, catarifrangenti o un cartello di veicolo lento; ciò è pericoloso e può causare incidenti e ferite.

Non guidate la macchina su strade pubbliche o superstrade.

Selezione di un rimorchio

⚠ AVVERTENZA

Quando si carica la macchina su un trailer o un autocarro si aumenta il rischio di ribaltamento, che può causare gravi ferite ed anche la morte (Figura 44).

- **Usate solo una rampa di larghezza massima, non singole rampe per ciascun lato della macchina.**
- **Non superate un angolo di 15 gradi fra la rampa e il suolo o fra la rampa e il trailer o l'autocarro.**
- **Assicuratevi che la lunghezza della rampa sia almeno il quadruplo dell'altezza dell'autocarro o rimorchio fino al terreno. Ciò farà sì che l'angolo della rampa non superi i 15 gradi su terreno pianeggiante.**

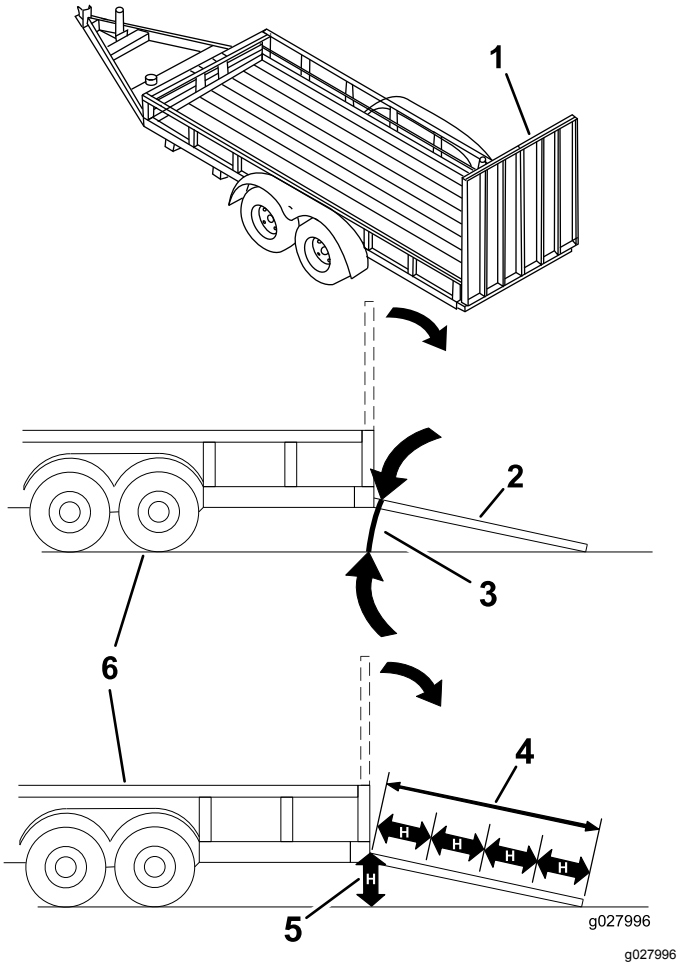

Figura 44

1. Rampa alla massima larghezza in posizione chiusa.
2. Vista laterale della rampa alla massima larghezza in posizione di caricamento.
3. Non superiore a 15 gradi
4. La lunghezza della rampa è almeno il quadruplo dell'altezza dell'autocarro o rimorchio fino al terreno.
5. H= altezza dell'autocarro o rimorchio al terreno
6. Rimorchio

Carico della macchina

⚠ AVVERTENZA

Quando si carica la macchina su un trailer o un autocarro si aumenta il rischio di ribaltamento, che può causare gravi ferite ed anche la morte.

- **Prestate la massima attenzione quando guidate la macchina su una rampa.**
- **Risalite in retromarcia le rampe e scendete dalle rampe in marcia avanti.**
- **Evitate accelerazioni o decelerazioni improvvise mentre guidate la macchina su una rampa, dal momento che potrebbero causare una perdita di controllo o il ribaltamento.**

1. Se usate un rimorchio, collegatelo al veicolo trainante per mezzo di catene di sicurezza.
2. Se del caso, collegate i freni e le luci del rimorchio.
3. Abbassate la rampa, assicurandovi che l'angolazione tra la rampa e il terreno non superi 15 gradi (Figura 44).
4. Risalite in retromarcia la rampa (Figura 45).

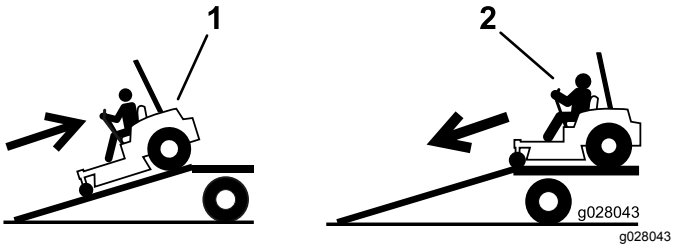

Figura 45

1. Risalite in retromarcia la rampa.
2. Scendete dalla rampa in marcia avanti.

5. Spegnete il motore, togliete la chiave e inserite il freno di stazionamento.
6. Ancorate la macchina accanto alle ruote orientabili anteriori e al paraurti posteriore con cinghie, catene, cavi o corde (Figura 46). Fate riferimento ai regolamenti locali per i requisiti di ancoraggio.

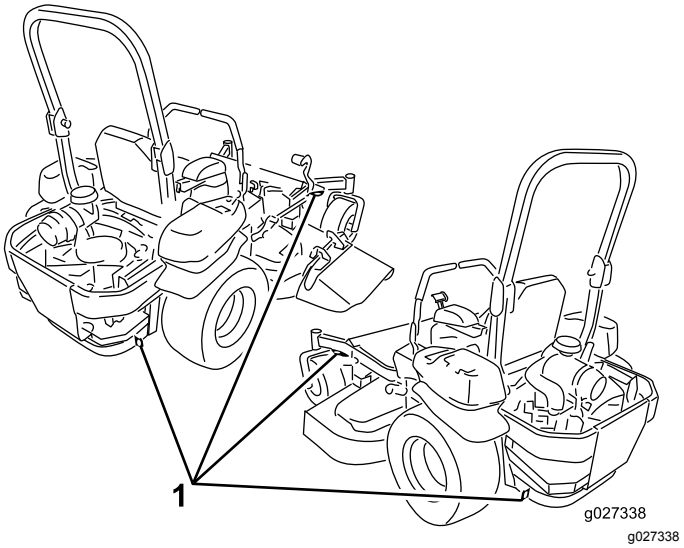

Figura 46

1. Anelli di ancoraggio

Scarico della macchina

1. Abbassate la rampa, assicurandovi che l'angolazione tra la rampa e il terreno non superi 15 gradi (Figura 44).
2. Scendete dalla rampa in marcia avanti (Figura 45).

Utilizzo dello Z Stand™

Lo Z Stand solleva la parte anteriore della macchina per consentire la pulizia del tosaerba e la rimozione delle lame.

⚠ AVVERTENZA

La macchina potrebbe cadere su un astante e causare gravi ferite o la morte.

- **Prestate la massima cautela quando utilizzate la macchina sullo Z Stand.**
- **Utilizzate lo Z Stand solo per la pulizia del tosaerba e la rimozione delle lame.**
- **Non lasciate la macchina sullo Z Stand per lunghi periodi di tempo.**
- **Spegnete sempre la macchina, innestate il freno di stazionamento e togliete la chiave prima di eseguire interventi di manutenzione sul tosaerba.**

Salita sullo Z Stand

Importante: **Utilizzate lo Z Stand su una superficie piana.**

1. Sollevate il piatto di taglio in posizione di trasporto.

2. Togliete il perno dalla staffa (Figura 47).

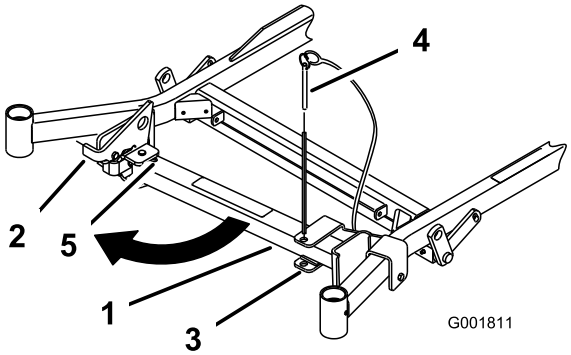

g001811

Figura 47

1. Z Stand
2. Perno della staffa
3. Staffa
4. Base dell'intaglio
5. Dispositivo di chiusura

3. Alzate il dispositivo di chiusura.
4. Portate il piede del supporto sul davanti e spostatelo verso la macchina, nell'intaglio inferiore (Figura 47 e Figura 48).

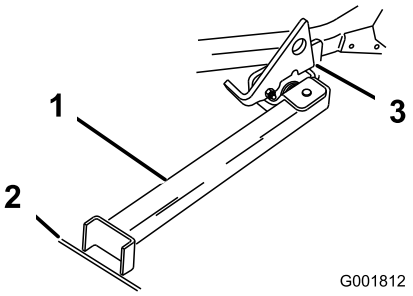

g001812

Figura 48

1. Z Stand (nell'intaglio)
2. Crepa nel marciapiede o nel tappeto erboso
3. Dispositivo di chiusura appoggiato all'aletta orientabile

5. Mettete a terra il piede del supporto e appoggiate il dispositivo di chiusura sull'aletta orientabile (Figura 48).
6. Avviate il motore e regolatelo a medio regime.

   Nota: Per ottenere risultati ottimali, appoggiate il piede del supporto nelle fessure del marciapiede o nel tappeto erboso (Figura 48).
7. Guidate la macchina sul supporto. Fermatevi quando il dispositivo di chiusura cade sull'aletta e si chiude (Figura 48).
8. Inserite il freno di stazionamento e spegnete il motore.
9. Mettete delle zeppe sotto le ruote motrici, o bloccatele.

⚠ AVVERTENZA

Il freno di stazionamento potrebbe non trattenere la macchina se questa è parcheggiata sullo Z Stand, e potrebbe causare infortuni o danni.

Non parcheggiate sullo Z Stand, a meno che le ruote non siano bloccate da zeppe o blocchi.

10. Eseguite la manutenzione.

Scendere dallo Z Stand

1. Togliete le zeppe o i blocchi.
2. Alzate il dispositivo di chiusura per sbloccarlo (Figura 49).

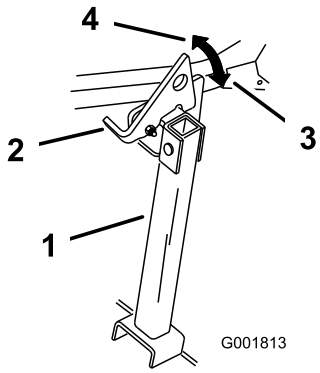

g001813

Figura 49

1. Z Stand
2. Dispositivo di chiusura
3. Posizione di blocco
4. Posizione di sblocco

3. Avviate il motore e regolatelo a medio regime. Disinnestate il freno di stazionamento.
4. Scendete dal supporto guidando lentamente indietro.
5. Riportate il supporto in posizione di riposo (Figura 47).

Manutenzione

Programma di manutenzione raccomandato

Cadenza di manutenzione	Procedura di manutenzione
Dopo le prime 8 ore	• Cambiate l'olio motore.
Dopo le prime 100 ore	• Controllate la coppia del dado ad alette della ruota. • Controllate la coppia del dado a corona del mozzo della ruota. • Controllate la regolazione del freno di stazionamento.
Dopo le prime 250 ore	• Cambiate i filtri e il fluido idraulico quando si utilizza qualsiasi tipo di fluido.
Prima di ogni utilizzo o quotidianamente	• Verificate l'impianto di sicurezza. • Controllate il livello dell'olio motore. • Controllate la cintura di sicurezza. • Controllate le manopole del roll bar. • Pulizia della griglia del motore e del radiatore dell'olio. • Verificate e pulite le coperture dell'unità idraulica. • Ispezionate le lame. • Pulite il piatto di taglio. • Pulite il sistema di sospensione.
Ogni 50 ore	• Controllate il parascintille (se presente). • Controllo della pressione degli pneumatici. • Controllate crepe/usura delle cinghie. • Controllare il livello del fluido idraulico.
Ogni 100 ore	• Lubrificate i perni di sollevamento del piatto di taglio del tosaerba. • Cambiate l'olio motore (con maggior frequenza in ambienti inquinati o polverosi). • Sostituite o pulite e regolate la candela. • Controllate e pulite le alette di raffreddamento e le coperture del motore.
Ogni 200 ore	• Motori Kawasaki: cambiate il filtro dell'olio del motore. (con maggior frequenza in ambienti inquinati o polverosi). • Motori Kohler: sostituite il filtro del carburante (più spesso in ambienti sporchi o polverosi).
Ogni 250 ore	• Sostituite il filtro primario dell'aria (più spesso in ambienti polverosi o sabbiosi). • Controllate il filtro di sicurezza dell'aria. (più spesso in ambienti polverosi o sabbiosi). • Cambiate i filtri e il fluido idraulico quando utilizzate fluido Mobil® 1 (più spesso in condizioni di sporcizia o polvere).
Ogni 500 ore	• Sostituite il filtro di sicurezza dell'aria. (più spesso in ambienti polverosi o sabbiosi). • Motori Kawasaki: sostituite il filtro del carburante (più spesso in ambienti sporchi o polverosi). • Controllate la coppia del dado ad alette della ruota. • Controllate la coppia del dado a corona del mozzo della ruota. • Regolate il cuscinetto del braccio orientabile della ruota. • Controllate la regolazione del freno di stazionamento. • Cambiate i filtri e il fluido idraulico quando si utilizza olio idraulico Toro®HYPR-OIL™ 500 (con maggior frequenza in ambienti inquinati o polverosi).
Ogni mese	• Controllate la carica della batteria.
Ogni anno	• Ingrassate il braccio di rinvio della cinghia della pompa. • Ingrassate i perni orientabili anteriori (con maggior frequenza in ambienti inquinati o polverosi). • Ingrassate nuovamente i cuscinetti delle ruote anteriori. (con maggior frequenza in ambienti inquinati o polverosi). • Lubrificazione dei mozzi della ruota orientabile.
Ogni anno o prima del rimessaggio	• Verniciate le superfici scheggiate. • Prima del rimessaggio controllate gli interventi di manutenzione sopra riportati.

Importante: **Per ulteriori interventi di manutenzione si rimanda al manuale d'uso del motore.**

⚠ ATTENZIONE

Se lasciate la chiave nell'interruttore, qualcuno potrebbe accidentalmente avviare il motore e ferire gravemente voi o altre persone.

Togliete la chiave dall'interruttore prima di eseguire qualsiasi intervento di manutenzione.

Procedure pre-manutenzione

Sicurezza in fase di manutenzione

- Prima di riparare la macchina, effettuate le seguenti procedure:
  - Disinnestate le trasmissioni.
  - Inserite il freno di stazionamento.
  - Spegnete il motore ed estraete la chiave.
  - Scollegate il cappellotto.
- Parcheggiate la macchina su terreno pianeggiante.
- Per prevenire un incendio, eliminate erba e detriti dall'apparato di taglio, dalle trasmissioni, dalle marmitte e dal motore.
- Tergete l'olio o il carburante versati.
- Non affidate la manutenzione della macchina a personale non addestrato.
- Utilizzate cavalletti metallici per sostenere la macchina e/o i componenti quando necessario.
- Scaricate con cautela la pressione dai componenti che hanno accumulato energia.
- Prima di eseguire qualsiasi riparazione, scollegate la batteria o rimuovete i cappellotti dalla candela. Scollegate prima il morsetto negativo, per ultimo quello positivo. Collegate prima il morsetto positivo, per ultimo quello negativo.
- Prestate la massima attenzione quando controllate le lame. Durante gli interventi di manutenzione avvolgete la lama (o lame) o indossate guanti imbottiti adatti allo scopo e fate attenzione. Sostituite soltanto le lame; non raddrizzatele e non saldatele.
- Tenete mani e piedi a distanza dalle parti mobili. Se possibile, non eseguite regolazioni mentre il motore è in funzione.
- Mantenete tutti i componenti in buone condizioni operative e tutta la bulloneria serrata, soprattutto i bulloni di fissaggio delle lame. Sostituite tutti gli adesivi consumati o danneggiati.
- Non interferite mai con la funzione per cui un dispositivo di sicurezza è progettato e non riducete il livello di protezione fornito da un dispositivo di sicurezza. Controllatene il funzionamento ad intervalli regolari.
- Verificate di frequente il funzionamento del freno di stazionamento. All'occorrenza regolatelo e provvedete alla revisione.

Rilascio della cortina del piatto di taglio

Allentate il bullone inferiore della cortina per rilasciare la cortina del piatto di taglio e ottenere accesso alla parte superiore del piatto di taglio (Figura 50). Serrate il bullone dopo la manutenzione per montare la cortina.

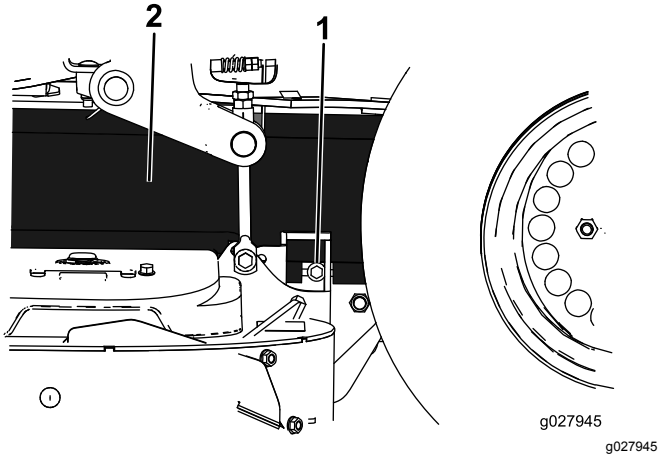

Figura 50

1. Bullone
2. Cortina

Rimozione della protezione in lamiera

Allentate i 2 bulloni anteriori e rimuovete la protezione in lamiera per ottenere accesso alle cinghie e ai fuselli del tosaerba (Figura 51). Montate la protezione in lamiera e serrate i bulloni dopo la manutenzione.

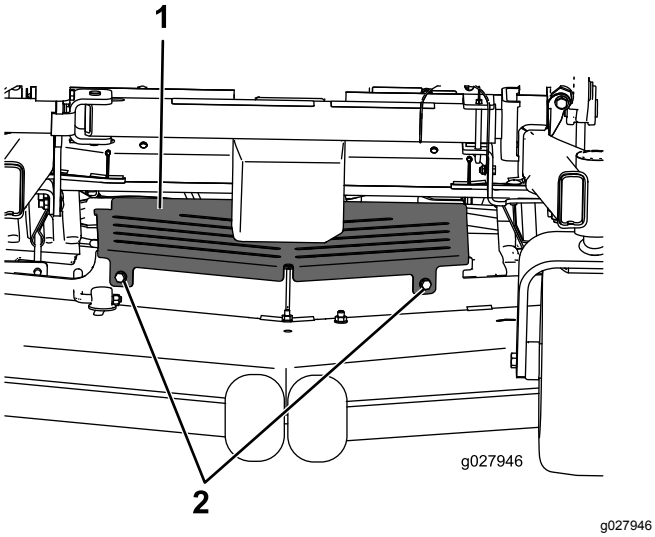

Figura 51

1. Protezione in lamiera
2. Bullone

Lubrificazione

Ingrassaggio della macchina

Ingrassate più di frequente in ambienti particolarmente polverosi o sabbiosi.

Tipo di grasso: grasso n. 2 al litio o molibdeno

1. Parcheggiate la macchina su una superficie pianeggiante, disinnestate l'interruttore di comando delle lame e inserite il freno di stazionamento.
2. Prima di scendere dalla postazione di guida spegnete il motore, togliete la chiave di accensione e attendete che si fermino tutte le parti in movimento.
3. Pulite i raccordi d'ingrassaggio con un cencio.

   Nota: Togliete eventuali tracce di vernice davanti all'ingrassatore (o ingrassatori).
4. Collegate al raccordo d'ingrassaggio un ingrassatore a pressione.
5. Pompate del grasso nel raccordo finché non inizia a fuoriuscire dai cuscinetti.
6. Tergete il grasso superfluo.

Aggiunta di olio leggero o spray

Intervallo tra gli interventi tecnici: Ogni 100 ore

Lubrificate i perni di sollevamento del piatto.

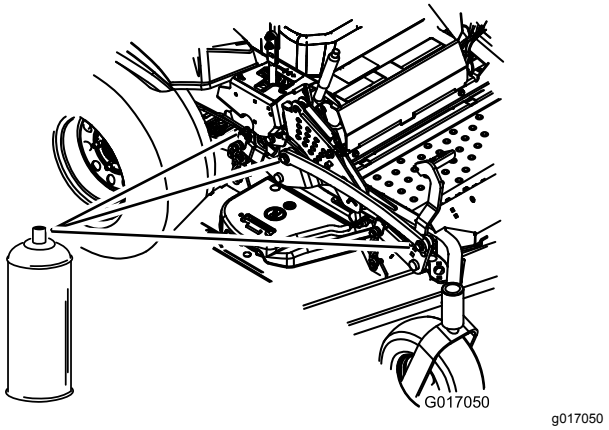

Figura 52

Ingrassaggio del piatto di taglio

Intervallo tra gli interventi tecnici: Ogni anno—Ingrassate il braccio di rinvio della cinghia della pompa.

Ogni anno—Ingrassate i perni orientabili anteriori (con maggior frequenza in ambienti inquinati o polverosi).

Ogni anno—Ingrassate nuovamente i cuscinetti delle ruote anteriori. (con maggior frequenza in ambienti inquinati o polverosi).

1. Parcheggiate la macchina su una superficie pianeggiante, disinnestate l'interruttore di comando delle lame e inserite il freno di stazionamento.
2. Prima di scendere dalla postazione di guida spegnete il motore, togliete la chiave di accensione e attendete che si fermino tutte le parti in movimento.
3. Allentate il bullone inferiore che fissa la cortina del piatto di taglio al piatto di taglio. Vedere Rilascio della cortina del piatto di taglio (pagina 42).
4. Rimuovete la protezione in lamiera. Vedere Rimozione della protezione in lamiera (pagina 43).
5. Lubrificate il perno della puleggia tendicinghia del piatto di taglio finché non fuoriesce grasso dalla parte inferiore (Figura 53 o Figura 54).

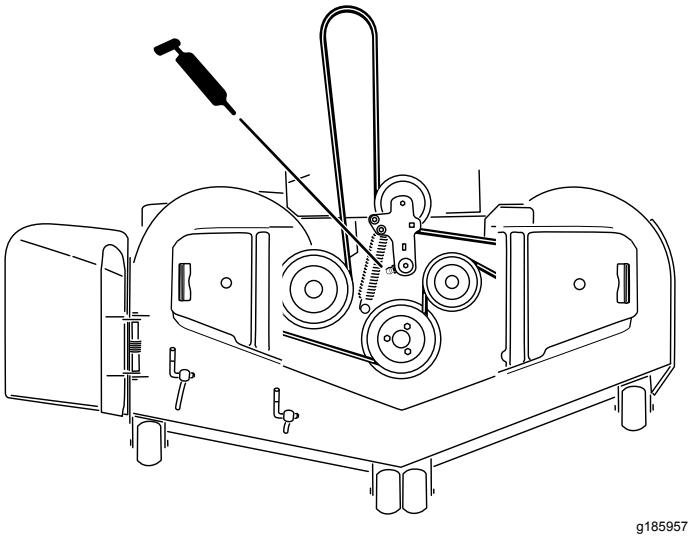

Figura 53
Vista macchina con scarico laterale

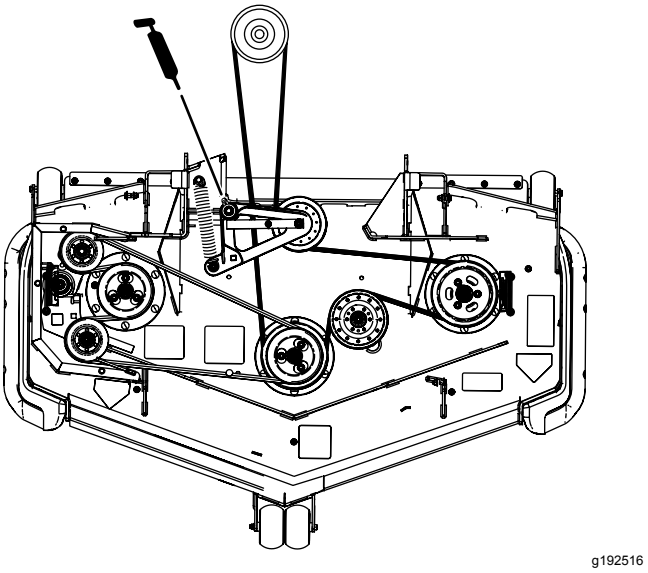

Figura 54
Vista macchina con scarico posteriore

6. Lubrificate i bracci di rinvio della cinghia di trasmissione (Figura 55).

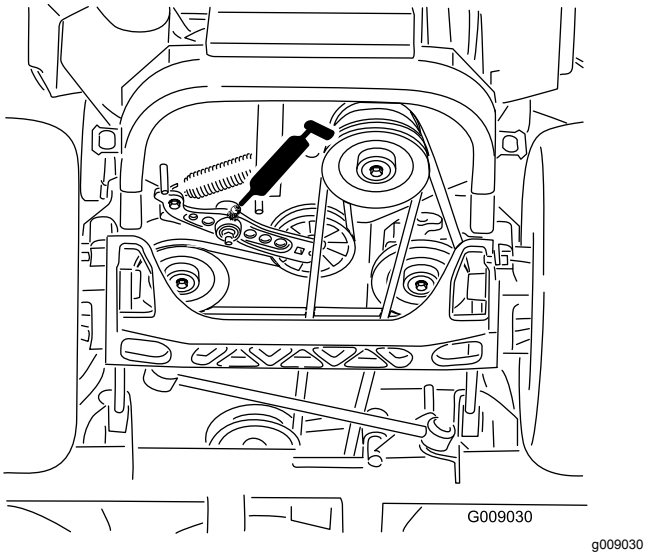

Figura 55

7. Lubrificate i bracci di rinvio della cinghia del piatto di taglio (solo macchine con scarico posteriore), come illustrato nella Figura 56.

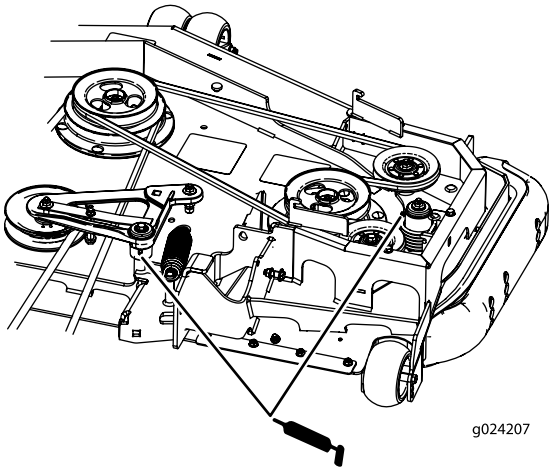

g024207

Figura 56

Solo macchine con scarico posteriore

8. Montate la protezione in lamiera. Vedere Rilascio della cortina del piatto di taglio (pagina 42).
9. Serrate il bullone per la cortina del piatto di taglio. Vedere Rilascio della cortina del piatto di taglio (pagina 42).
10. Togliete lo scodellino antipolvere e regolate i perni della ruota orientabile.

    Nota: Montate il coperchietto antipolvere solo dopo aver terminato l'ingrassaggio.
11. Togliete il tappo esagonale.
12. Infilate un raccordo d'ingrassaggio nel foro.
13. Pompate del grasso nel raccordo finché non fuoriesce attorno al cuscinetto superiore.
14. Togliete il raccordo d'ingrassaggio dal foro.
15. Montate il tappo esagonale e lo scodellino antipolvere (Figura 57).

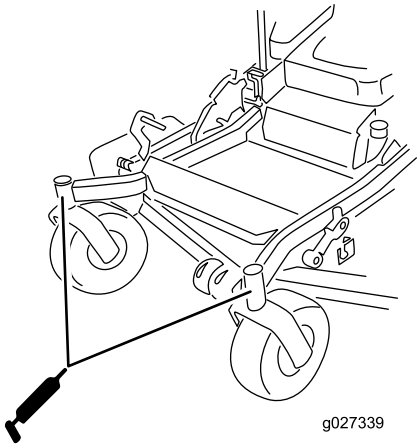

g027339

Figura 57

16. Ingrassate i cuscinetti delle ruote orientabili (Figura 57).

Lubrificazione dei mozzi della ruota orientabile

Intervallo tra gli interventi tecnici: Ogni anno

1. Parcheggiate la macchina su una superficie pianeggiante, disinnestate l'interruttore di comando delle lame e inserite il freno di stazionamento.
2. Prima di scendere dalla postazione di guida spegnete il motore, togliete la chiave di accensione e attendete che si fermino tutte le parti in movimento.

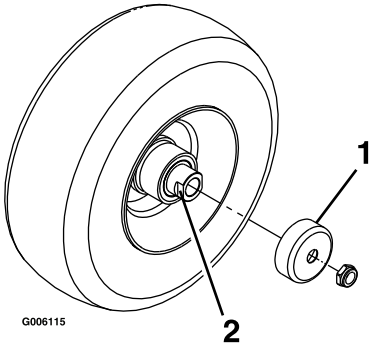

g006115

Figura 58

1. Protezione di tenuta
2. Dado distanziale con spianature per la chiave

3. Sollevate il tosaerba per accedere alle parti interessate.
4. Togliete la ruota orientabile dalle forcelle orientabili.
5. Togliete le protezioni di tenuta dal mozzo della ruota.
6. Togliete un dado distanziale dal gruppo asse nella ruota orientabile.

   Nota: L'adesivo bloccafiletti è stato applicato per bloccare i dadi distanziali sull'asse.
7. Togliete l'asse (con l'altro dado distanziale ancora collegato) dal gruppo ruota.
8. Rimuovete le guarnizioni e verificate che i cuscinetti non siano usurati o danneggiati; se necessario sostituiteli.
9. Tamponate i cuscinetti di grasso universale.
10. Inserite 1 cuscinetto e 1 nuova guarnizione nella ruota.

    Nota: Sostituite le guarnizioni.
11. Se dal gruppo asse mancano entrambi i dadi distanziali, applicate un adesivo bloccafiletti a 1 dado distanziale e avvitatelo all'asse con le spianature per la chiave rivolte verso l'esterno.

Nota: Non avvitate completamente il dado distanziale all'estremità dell'asse. Lasciate circa 3 mm dalla superficie esterna del dado distanziale all'estremità dell'asse all'interno del dado.

12. Inserite nella ruota il dado e l'asse assemblati sul lato con il cuscinetto e una nuova guarnizione.
13. Con l'estremità aperta della ruota rivolta verso l'alto, riempite l'area della ruota attorno all'asse con grasso universale.
14. Inserite il secondo cuscinetto e una nuova guarnizione nella ruota.
15. Applicate un adesivo bloccafiletti al secondo dado distanziale e inseritelo nell'asse con le spianature per la chiave rivolte verso l'esterno.
16. Serrate il dado a 8-9 N·m, allentatelo e serrate nuovamente a 2-3 N·m.

Nota: Assicuratevi che l'asse non protenda oltre uno dei dadi.

17. Installate le protezioni di tenuta sui mozzi della ruota e inserite la ruota nella forcella orientabile.
18. Installate il bullone orientabile e serrate il dado non completamente.

Importante: **Per evitare danni alla guarnizione e al cuscinetto, verificate spesso la regolazione del cuscinetto. Fate girare lo pneumatico orientabile. Lo pneumatico non dovrebbe ruotare liberamente (più di 1 o 2 giri) o avere gioco laterale. Se la ruota gira liberamente, regolate il movimento torcente sul dado distanziale fino ad avvertire una leggera resistenza. Applicate un altro strato di adesivo bloccafiletti.**

Manutenzione del motore

Sicurezza del motore

- Prima di controllare l'olio o di rabboccare la coppa, spegnete il motore.
- Tenete mani, piedi, viso, abbigliamento e altre parti del corpo lontano dalla marmitta e altre superfici calde.

Revisione del filtro dell'aria

Intervallo tra gli interventi tecnici: Ogni 250 ore—Sostituite il filtro primario dell'aria (più spesso in ambienti polverosi o sabbiosi).

Ogni 250 ore—Controllate il filtro di sicurezza dell'aria. (più spesso in ambienti polverosi o sabbiosi).

Ogni 500 ore—Sostituite il filtro di sicurezza dell'aria. (più spesso in ambienti polverosi o sabbiosi).

Nota: Cambiate i filtri più spesso in ambienti particolarmente polverosi o sabbiosi.

Rimozione dei filtri

1. Parcheggiate la macchina su una superficie pianeggiante, disinnestate l'interruttore di comando delle lame (PDF) e inserite il freno di stazionamento.
2. Prima di scendere dalla postazione di guida spegnete il motore, togliete la chiave di accensione e attendete che si fermino tutte le parti in movimento.
3. Rilasciate i dispositivi di fermo del filtro dell'aria e togliete il coperchio dal corpo del filtro (Figura 59).

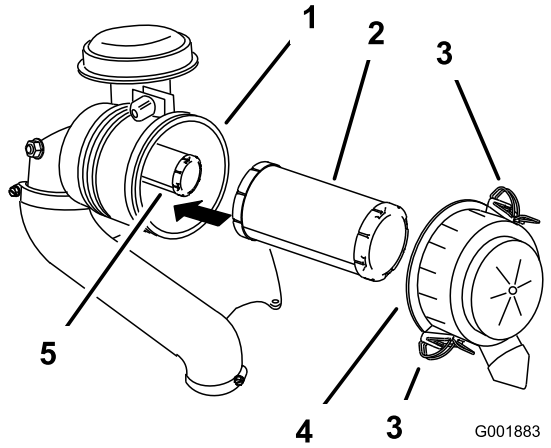

g001883

Figura 59

1. Corpo del filtro dell'aria
2. Filtro primario
3. Dispositivo di chiusura
4. Coperchio del filtro dell'aria
5. Filtro di sicurezza

4. Pulite l'interno del coperchio del filtro dell'aria con aria compressa.
5. Estraete con cautela il filtro primario dal corpo del filtro dell'aria (Figura 59).

   Nota: Non urtate il filtro contro il corpo.
6. Togliete il filtro di sicurezza solo per sostituirlo.

   Importante: **Non cercate di pulire il filtro di sicurezza. Se il filtro di sicurezza è sporco,**

il filtro primario è senz'altro danneggiato. Sostituite entrambi i filtri.

7. Verificate se il filtro primario è danneggiato, proiettando una luce forte sull'esterno del filtro e guardando l'interno.

   Nota: I fori, se ve ne sono, saranno visibili come punti luminosi. Se il filtro è danneggiato, scartatelo.

Ispezione dei filtri

1. Ispezionate il filtro di sicurezza. Se è sporco, sostituite sia il filtro di sicurezza sia quello primario.

   Importante: **Non cercate di pulire il filtro di sicurezza. Se il filtro di sicurezza è sporco, il filtro primario è senz'altro danneggiato.**

2. Verificate se il filtro primario è danneggiato, proiettando una luce forte sull'esterno del filtro e guardando l'interno. Se il filtro primario è sporco, piegato o danneggiato, sostituitelo.

   Nota: I fori, se ve ne sono, saranno visibili come punti luminosi. Non pulite il filtro primario.

Montaggio dei filtri

Importante: **Per evitare danni al motore, utilizzatelo sempre tenendo montati entrambi i filtri dell'aria ed il carter.**

1. Prima di montare filtri nuovi verificate che non siano stati danneggiati durante il trasporto.

   Nota: Non usate filtri danneggiati.

2. Se sostituite il filtro interno, inseritelo con cautela nel corpo del filtro (Figura 59).

3. Montate con cautela il filtro primario sul filtro di sicurezza (Figura 59).

   Nota: Verificate che il filtro primario sia stato inserito a fondo, premendo sul bordo esterno mentre lo inserite.

   Importante: **Non premete contro la parte morbida interna del filtro.**

4. Montate il coperchio del filtro dell'aria e chiudete i fermi (Figura 59).

Cambio dell'olio motore

Specifiche dell'olio motore

Tipo di olio: Olio detergente (API service SF, SG, SH, SJ o SL)

Capacità olio motore:

- Modelli 74902TE, 74919TE, 75969TE: 2 litri con il filtro; 1,8 litri senza il filtro
- Modelli 74925TE, 74942TE: 2,3 litri con una sostituzione del filtro; 2,1 litri senza sostituzione del filtro

Viscosità: vedere la tabella sottostante.

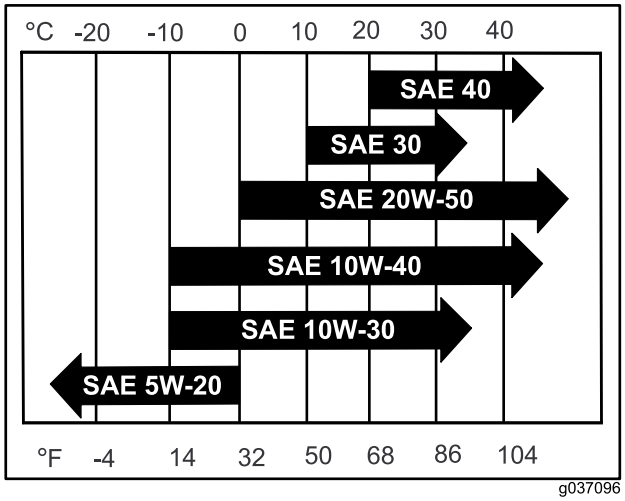

g037096

g037096

Figura 60

Controllo del livello dell'olio motore

Intervallo tra gli interventi tecnici: Prima di ogni utilizzo o quotidianamente

Nota: Controllate l'olio a motore freddo.

Importante: **Se riempite troppo o troppo poco la coppa dell'olio del motore con olio e mettete in funzione il motore, potreste causare danni al motore.**

1. Parcheggiate la macchina su una superficie pianeggiante, disinnestate l'interruttore di comando delle lame (PDF) e inserite il freno di stazionamento.

2. Prima di scendere dalla postazione di guida spegnete il motore, togliete la chiave di accensione e attendete che si fermino tutte le parti in movimento.

   Nota: Assicuratevi che il motore sia freddo, in modo che l'olio abbia avuto il tempo necessario per spurgare nel pozzetto.

3. Per evitare morchia, residui d'erba, ecc. nel motore, pulite l'area attorno al tappo e all'asta di livello dell'olio prima della rimozione (Figura 61).

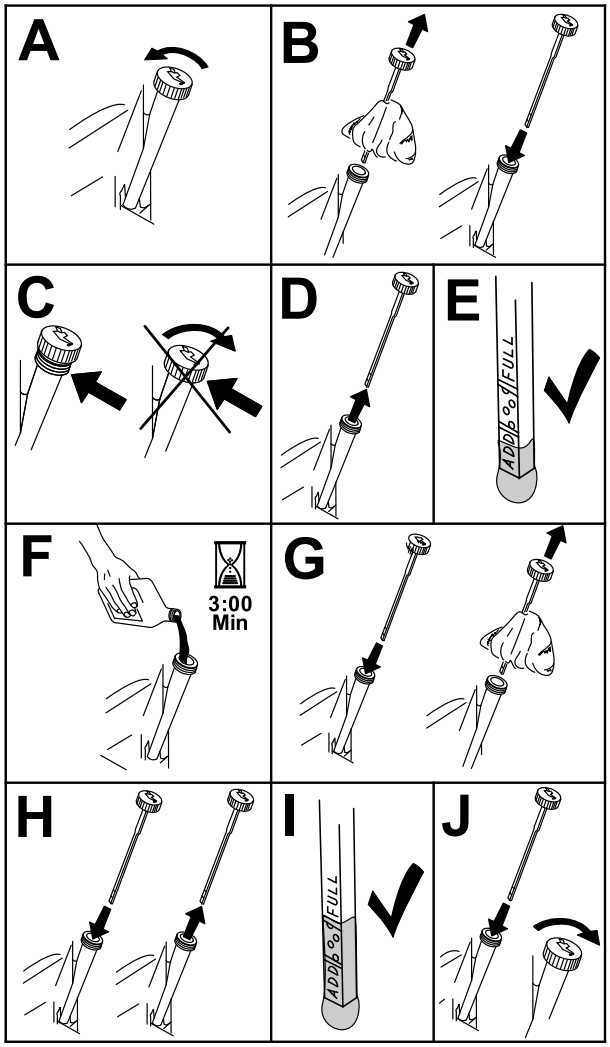

g194611

Figura 61

Cambio dell'olio motore

Intervallo tra gli interventi tecnici: Dopo le prime 8 ore—Cambiate l'olio motore.

Ogni 100 ore—Cambiate l'olio motore (con maggior frequenza in ambienti inquinati o polverosi).

1. Parcheggiate la macchina in modo che il lato di spurgo sia leggermente più basso rispetto al lato opposto, per garantire l'efflusso completo dell'olio.
2. Disinnestate l'interruttore di comando delle lame (PDF) e innestate il freno di stazionamento.
3. Prima di scendere dalla postazione di guida spegnete il motore, togliete la chiave di accensione e attendete che si fermino tutte le parti in movimento.
4. Spurgate l'olio dal motore (Figura 62).

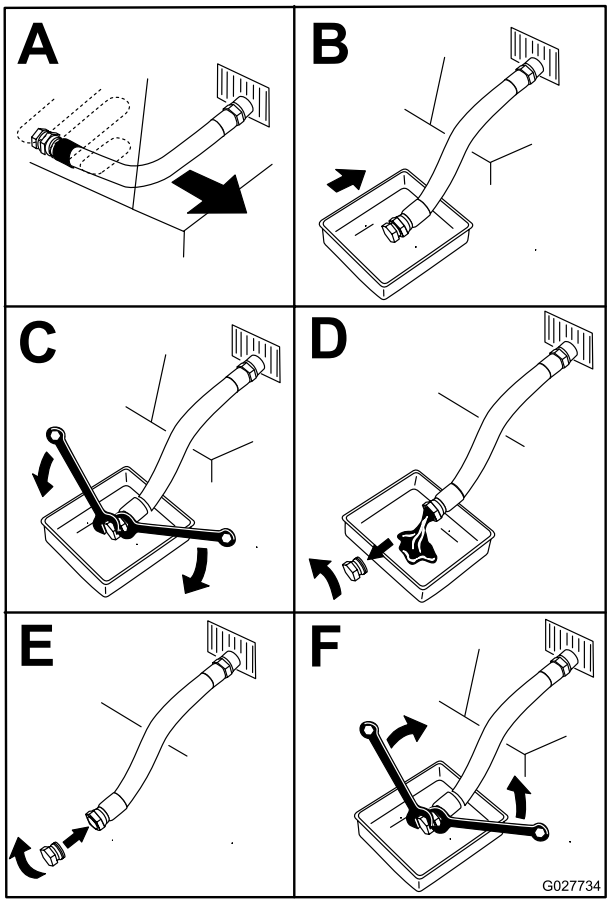

g027734

Figura 62

5. Versate lentamente circa l'80% dell'olio indicato nel tubo di rifornimento e sempre con cautela rabboccate l'olio necessario per portarlo alla tacca di **Pieno** (Figura 63).

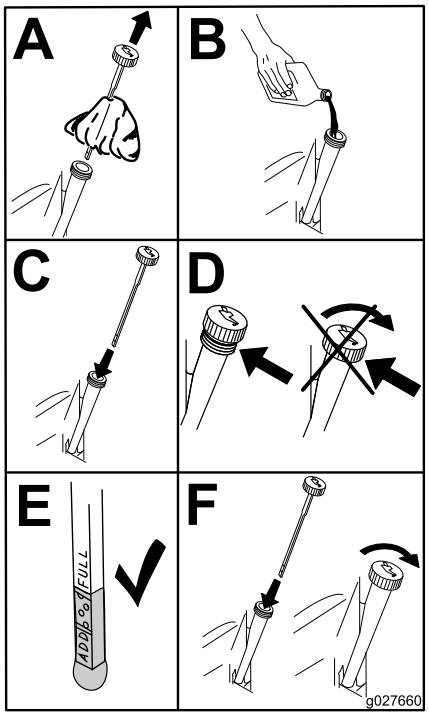

g027660

Figura 63

6. Consegnate l'olio usato ad un centro di raccolta.

Cambio del filtro dell'olio motore

Intervallo tra gli interventi tecnici: Ogni 200 ore—Motori Kawasaki: cambiate il filtro dell'olio del motore. (con maggior frequenza in ambienti inquinati o polverosi).

1. Spurgate l'olio dal motore; vedere Cambio dell'olio motore (pagina 48).
2. Cambiate il filtro dell'olio del motore (Figura 64).

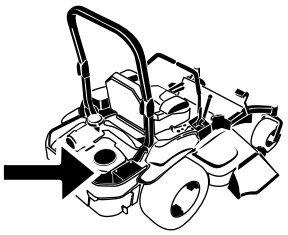

G008804

g008804

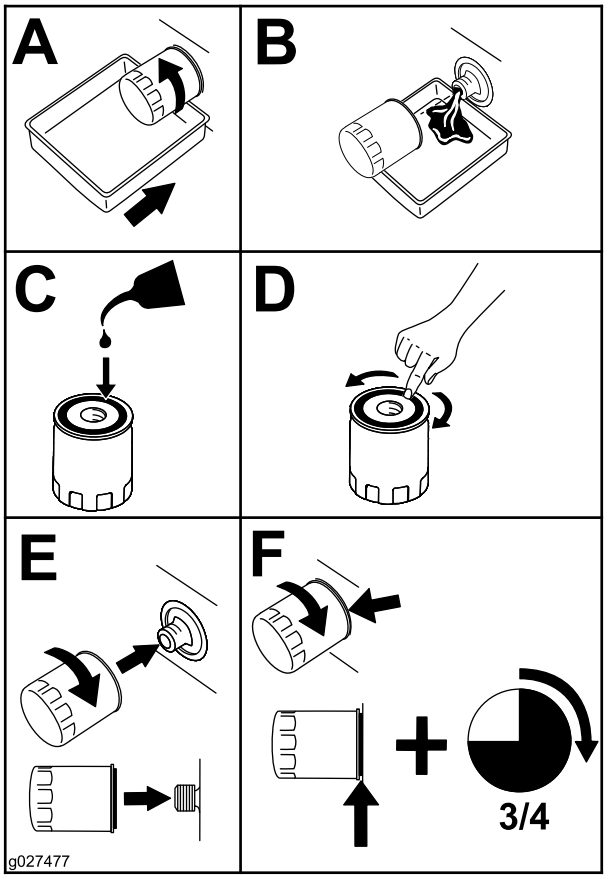

g027477

Figura 64

Nota: Assicuratevi che la guarnizione del filtro dell'olio tocchi il motore e poi ruotatelo di altri ¾ di giro.

3. Riempire la coppa dell'olio con olio nuovo adatto; vedere Cambio dell'olio motore (pagina 48).

Manutenzione della candela

Intervallo tra gli interventi tecnici: Ogni 100 ore

Prima di montare la candela accertatevi che la distanza tra gli elettrodi centrali e laterali sia corretta. Utilizzate una chiave per candele per la rimozione e il montaggio della candela, ed un calibro o uno spessimetro per il controllo e la regolazione della distanza fra gli elettrodi. Se necessario, montate una nuova candela.

Tipo di candela: NGK® BPR4ES o equivalente

Distanza tra gli elettrodi: 0,75 mm

Rimozione della candela

1. Prima di scendere dalla postazione di guida spegnete il motore, togliete la chiave di accensione e attendete che si fermino tutte le parti in movimento.
2. Disinnestate la PDF, spostate le leve di controllo del movimento in posizione di BLOCCO IN FOLLE e innestate il freno di stazionamento.
3. Rimuovete la copertura sinistra dell'unità idraulica seguendo l'ordine indicato nella Figura 65. Questa operazione vi garantisce accesso alla candela anteriore.

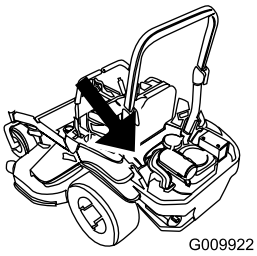

g009922

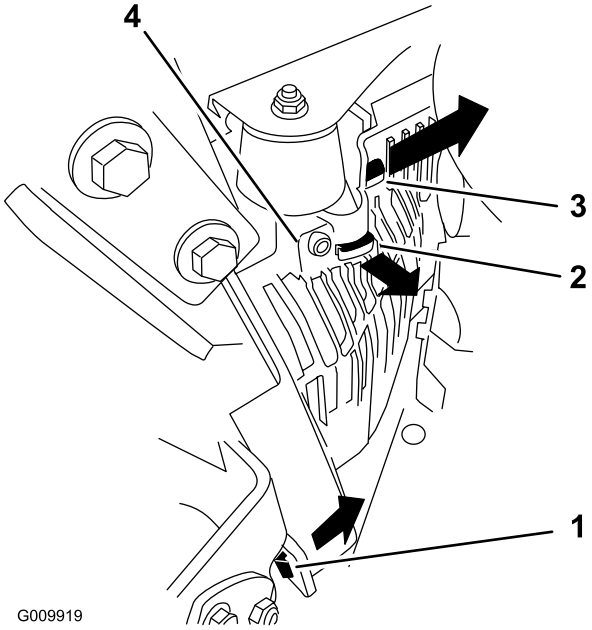

g009919

Figura 65

1. Tirate questa linguetta verso l'esterno e lateralmente, nel senso indicato dalla freccia
2. Sfilate la copertura da questa linguetta del telaio, nel senso indicato dalla freccia
3. Sfilate la copertura da questa linguetta del telaio, nel senso indicato dalla freccia
4. Copertura

4. Togliete la candela.

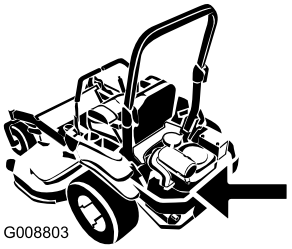

g008803

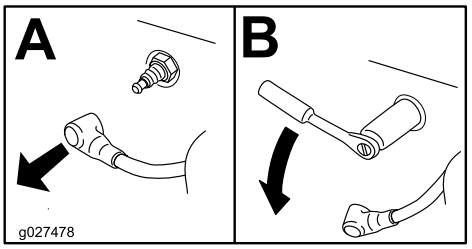

g027478

Figura 66

5. Installate la copertura sinistra dell'unità idraulica (Figura 65).

Controllo della candela

Importante: **Non pulite la(e) candela(e). Sostituite sempre la candela (o candele) in caso di patina nera sull'isolatore, elettrodi usurati, pellicola d'olio oppure crepe.**

Se l'isolatore è marrone chiaro o grigio, il motore funziona correttamente. Una patina nera sull'isolatore significa in genere che il filtro dell'aria è sporco.

Regolate la distanza a 0,76 mm.

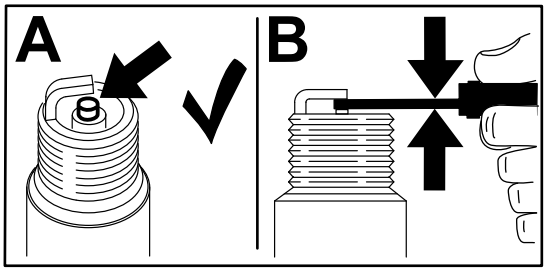

g206628

Figura 67

Montaggio della candela

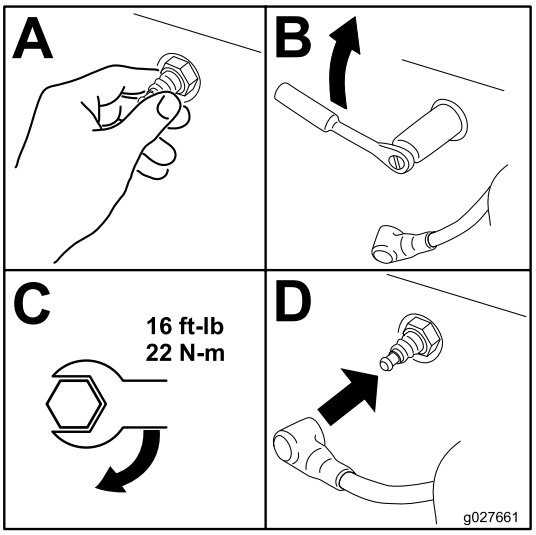

g027661

Figura 68

Controllo del parascintille

Per macchine con parascintille

Intervallo tra gli interventi tecnici: Ogni 50 ore

⚠ AVVERTENZA

I componenti caldi del sistema di scarico potrebbero incendiare i vapori di carburante anche dopo lo spegnimento del motore. Particelle calde espulse durante il funzionamento del motore possono fare incendiare i materiali infiammabili, determinando lesioni personali o danni alla proprietà.

Non effettuate il rifornimento o non avviate il motore finché il parascintille non sarà installato.

1. Parcheggiate la macchina su una superficie pianeggiante, disinnestate la PDF e inserite il freno di stazionamento.
2. Prima di scendere dalla postazione di guida spegnete il motore, togliete la chiave di accensione e attendete che si fermino tutte le parti in movimento.
3. Aspettate che la marmitta si raffreddi.
4. Se rilevate rotture della griglia o delle saldature, sostituite il parascintille.
5. Se la griglia è intasata, rimuovete il parascintille, scuotete le particelle sciolte per eliminarle e pulite la griglia con una spazzola metallica (se necessario immergete la griglia nel solvente).
6. Installate il parascintille sull'uscita di scarico.

Manutenzione del sistema di alimentazione

Sostituzione del filtro del carburante

Intervallo tra gli interventi tecnici: Ogni 200 ore (più spesso in ambienti sporchi o polverosi).

Ogni 500 ore/Ogni anno (optando per l'intervallo più breve) (più spesso in ambienti sporchi o polverosi).

Importante: **Installate i tubi del carburante e fissateli con fascette in plastica come erano montati in origine per mantenere il tubo di alimentazione lontano dai componenti che potrebbero danneggiarlo.**

Il filtro del carburante è situato vicino al motore sul lato anteriore sinistro del motore.

1. Parcheggiate la macchina su una superficie pianeggiante, disinnestate l'interruttore di comando delle lame (PDF) e inserite il freno di stazionamento.
2. Prima di scendere dalla postazione di guida spegnete il motore, togliete la chiave di accensione e attendete che si fermino tutte le parti in movimento.
3. Lasciate raffreddare la macchina.
4. Chiudete la valvola di intercettazione del carburante sotto il sedile.
5. Sostituite il filtro del carburante (Figura 69).

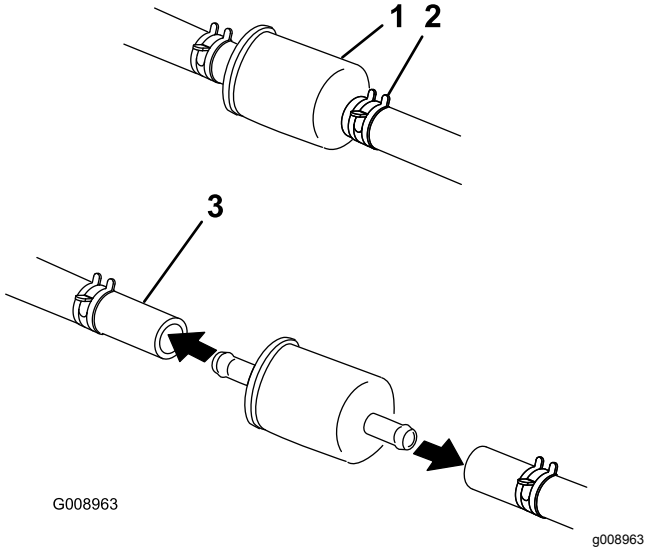

Figura 69

6. Aprite la valvola di intercettazione del carburante.

Manutenzione del serbatoio carburante

Non cercate di svuotare il serbatoio del carburante. Per lo svuotamento del serbatoio del carburante e la revisione di qualsiasi componente dell'impianto di alimentazione rivolgetevi unicamente a un Centro Assistenza autorizzato.

Manutenzione dell'impianto elettrico

Sicurezza dell'impianto elettrico

- Scollegate la batteria prima di riparare la macchina. Scollegate prima il morsetto negativo, per ultimo quello positivo. Collegate prima il morsetto positivo, per ultimo quello negativo.
- Caricate la batteria in un'area aperta e ben ventilata, lontano da scintille e fiamme. Togliete la spina del caricabatterie prima di collegare o scollegare la batteria. Indossate indumenti di protezione e utilizzate attrezzi isolati.

Revisione della batteria

Intervallo tra gli interventi tecnici: Ogni mese

Rimozione della batteria

⚠ AVVERTENZA

I morsetti della batteria e gli attrezzi metallici possono creare cortocircuiti contro i componenti metallici, e provocare scintille, che possono fare esplodere i gas delle batterie e causare infortuni.

- **In sede di rimozione o montaggio della batteria, impedite ai morsetti di toccare le parti metalliche della macchina.**
- **Non lasciate che gli attrezzi metallici creino cortocircuiti fra i morsetti della batteria e le parti metalliche della macchina.**

⚠ AVVERTENZA

Una rimozione non corretta dei cavi dalla batteria può causare danni a macchina e cavi, causando scintille. che possono fare esplodere i gas delle batterie e causare infortuni.

- **Scollegate sempre il cavo negativo (nero) della batteria prima di quello positivo (rosso).**
- **Collegate sempre il cavo positivo (rosso) della batteria prima di quello negativo (nero).**

1. Parcheggiate la macchina su una superficie pianeggiante, disinnestate l'interruttore di comando delle lame (PDF) e inserite il freno di stazionamento.
2. Prima di scendere dalla postazione di guida spegnete il motore, togliete la chiave di accensione e attendete che si fermino tutte le parti in movimento.
3. Rimuovete la batteria come illustrato nella Figura 70.

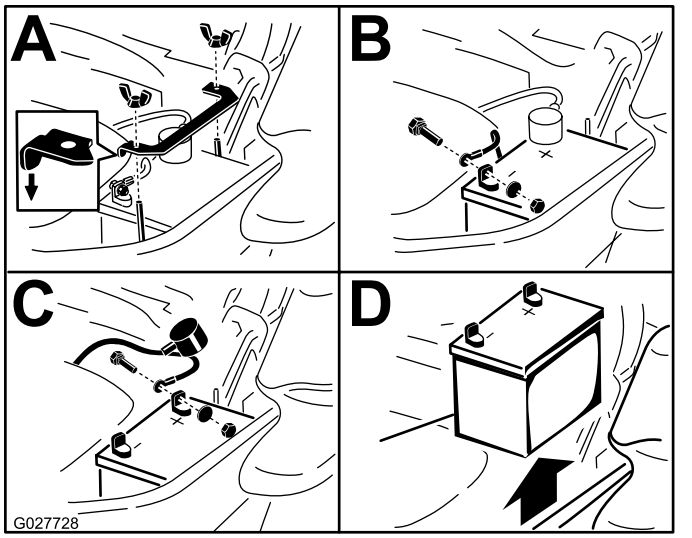

Figura 70

Ricarica della batteria

⚠ AVVERTENZA

Durante la ricarica della batteria si sviluppano gas esplosivi.

Non fumate mai nelle adiacenze della batteria, e tenete scintille e fiamme lontano dalla batteria.

Importante: **La batteria deve essere sempre completamente carica (densità specifica 1,265). Questo aspetto è particolarmente importante per non danneggiare la batteria qualora la temperatura scenda sotto 0 ℃.**

1. Togliete la batteria dal telaio; vedere Rimozione della batteria (pagina 53).
2. Caricate la batteria per 10 - 15 minuti a 25 - 30 A o per 30 minuti a 10 A.

   Nota: Non sovraccaricatela.
3. Quando la batteria è completamente carica, staccate il caricabatterie dalla presa elettrica e scollegate i cavi di ricarica dai poli della batteria (Figura 71).
4. Montate la batteria nella macchina e collegate i cavi; vedere Montaggio della batteria (pagina 54).

   Nota: Non usate la macchina se la batteria è scollegata, o danneggerete l'impianto elettrico.

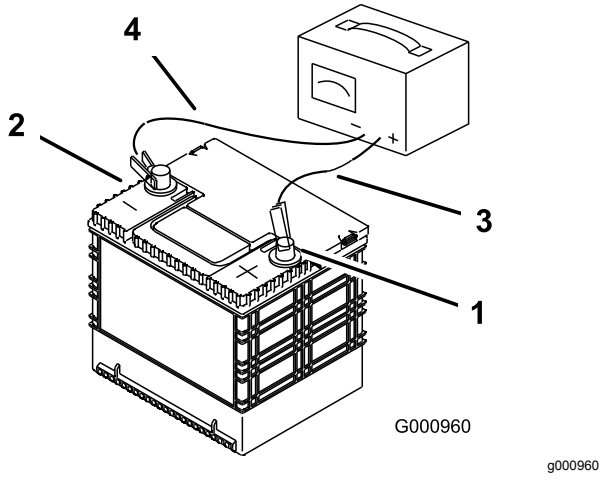

Figura 71

1. Polo positivo (+)
2. Polo negativo (-)
3. Cavo di ricarica rosso (+)
4. Cavo di ricarica nero (–)

Montaggio della batteria

Nota: Posizionate la batteria nel vassoio, con i poli in posizione opposta al serbatoio idraulico (Figura 70).

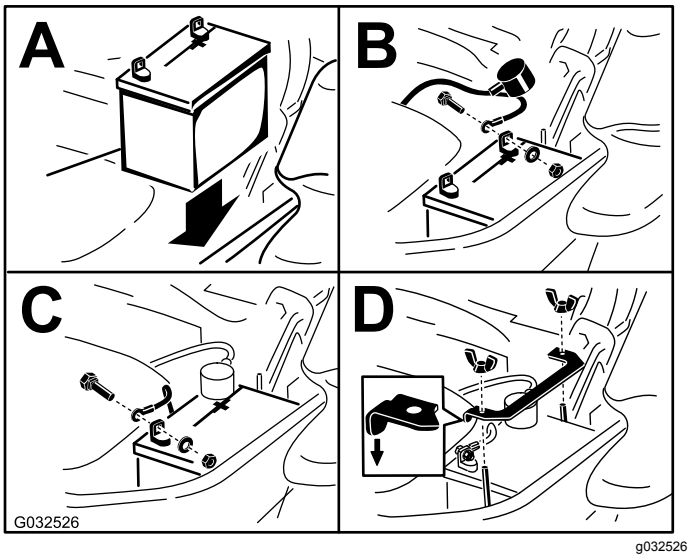

Figura 72

Revisione dei fusibili

L'impianto elettrico è protetto da fusibili, che non necessitano di alcuna manutenzione; tuttavia, nel caso in cui salti un fusibile, dovete controllare che non vi sia un cortocircuito e che i componenti funzionino correttamente.

I fusibili sono posizionati sulla consolle a destra del sedile (Figura 73).

1. Per sostituire un fusibile, tiratelo ed estraetelo dall'attacco.
2. Montate un fusibile nuovo (Figura 73).

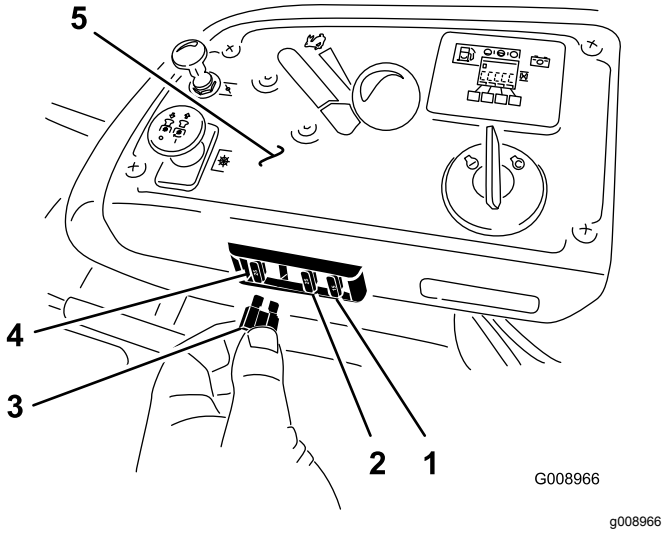

Figura 73

1. Accessorio opzionale (15 A)
2. Carica (25 A)
3. PDF (10 A)
4. Principale (25 A)
5. Consolle

Manutenzione del sistema di trazione

Controllo della cintura di sicurezza

Intervallo tra gli interventi tecnici: Prima di ogni utilizzo o quotidianamente

Ispezionate la cintura di sicurezza verificando che non presenti segni di usura o tagli e che il riavvolgitore e la fibbia funzionino correttamente. Se la cintura di sicurezza è danneggiata, sostituitela.

Controllo delle manopole del roll bar

Intervallo tra gli interventi tecnici: Prima di ogni utilizzo o quotidianamente

⚠ AVVERTENZA

Per evitare lesioni o decesso dovuti a ribaltamento, tenete il roll bar completamente sollevato in posizione di blocco e utilizzate la cintura di sicurezza.

Assicuratevi che il sedile sia fissato alla macchina.

- Verificate che la bulloneria di montaggio e le manopole siano in buone condizioni operative.
- Assicuratevi che le manopole siano completamente innestate con il roll bar in posizione sollevata.

  Nota: Può essere necessario spingere avanti o tirare indietro il collare superiore del roll bar per inserire completamente entrambe le manopole (Figura 74 e Figura 75).

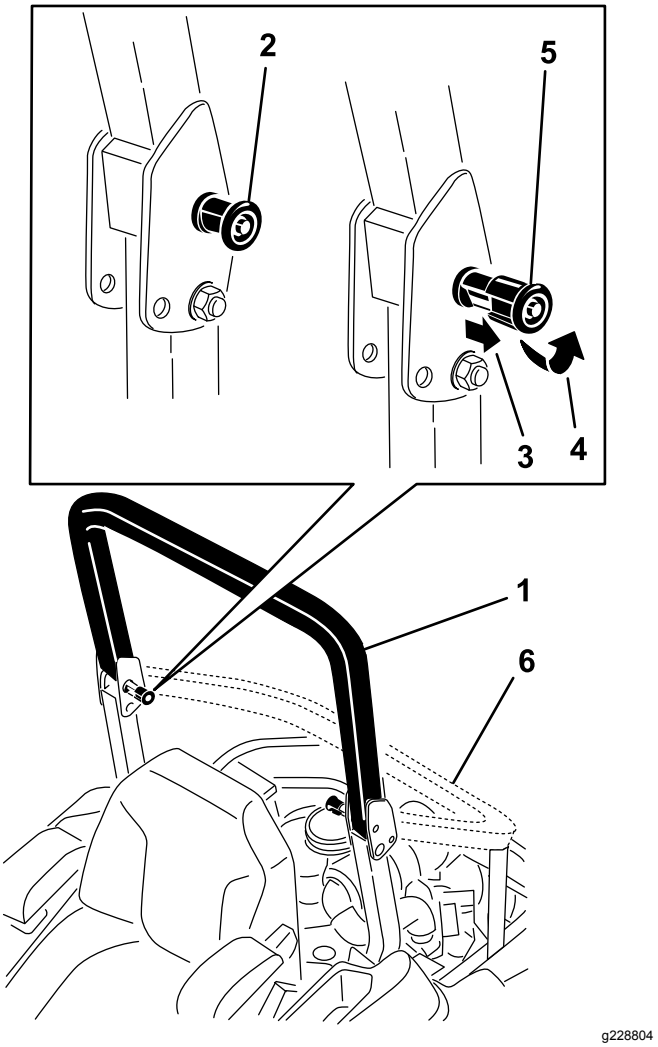

Figura 74

1. Roll bar in posizione verticale
2. Manopola del roll bar in posizione di blocco
3. Estraete la manopola del roll bar e ruotatela di 90 gradi.
4. Ruotate la manopola del roll bar di 90 gradi.
5. Manopola del roll bar in posizione di sblocco
6. Roll bar in posizione piegata

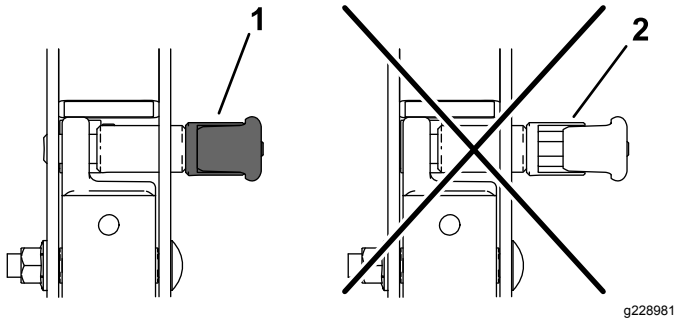

Figura 75

1. Innestato
2. Innesto parziale – non azionate il roll bar in questa posizione.

Messa a punto dell'allineamento

1. Disattivate il comando delle lame (PDF).
2. Portate la macchina su un'area aperta e pianeggiante e spostate le leve di controllo del movimento in posizione di BLOCCO IN FOLLE.
3. Spostate l'acceleratore al centro tra la massima e la minima.
4. Spostate completamente in avanti entrambe le leve di controllo del movimento fino a che entrambe non giungono al punto di arresto nella fessura a T.
5. Verificate in che modo procede la macchina.
   - Se tende a destra, allentate i bulloni e regolate la piastra della battuta sinistra spostandola indietro sulla fessura a T sinistra finché la macchina non procede in linea retta (Figura 76).
   - Se tende a sinistra, allentate i bulloni e regolate la piastra della battuta destra spostandola indietro sulla fessura a T destra finché la macchina non procede in linea retta (Figura 76).
6. Serrate i bulloni della piastra della battuta (Figura 76).

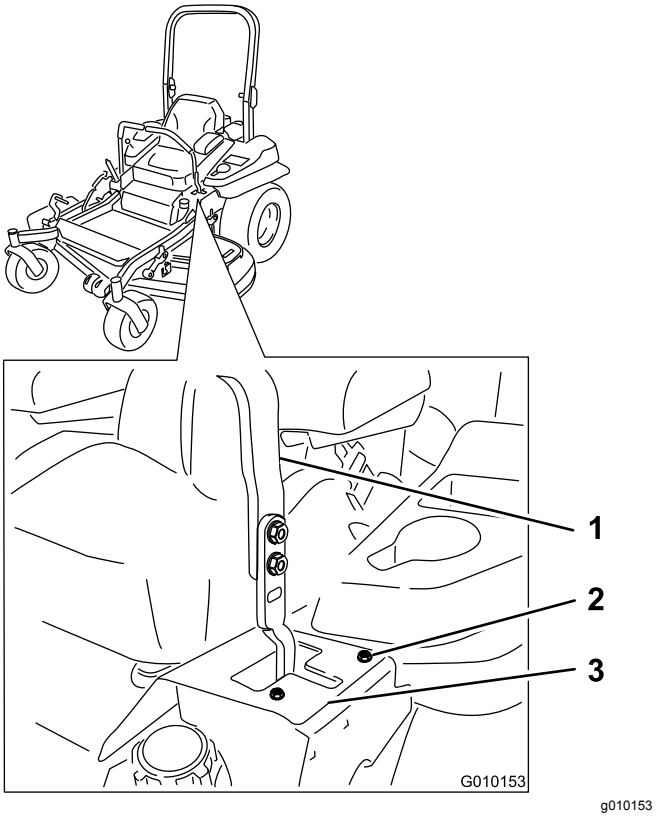

Figura 76
Leva di comando sinistra riportata

1. Leva di controllo
2. Bullone
3. Piastra della battuta

Controllo della pressione degli pneumatici

Intervallo tra gli interventi tecnici: Ogni 50 ore/Ogni mese (optando per l'intervallo più breve)

Mantenete la pressione dell'aria negli pneumatici anteriori e posteriori a 0,9 bar. La pressione irregolare degli pneumatici può causare un taglio irregolare. Per ottenere valori più attendibili, controllate gli pneumatici a freddo.

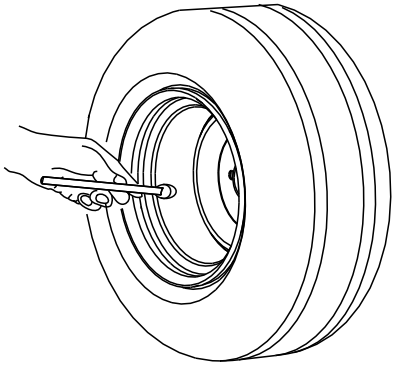

g001055

Figura 77

Verifica dei dadi ad alette delle ruote

Verificate e serrate i dadi ad alette delle ruote a 122–129 N·m.

Controllo del dado a corona del mozzo della ruota

Intervallo tra gli interventi tecnici: Dopo le prime 100 ore

Ogni 500 ore

Controllate e verificate che la coppia del dado a corona sia tra 286 e 352 N·m.

Nota: Non usate un composto antigrippaggio sul mozzo della ruota.

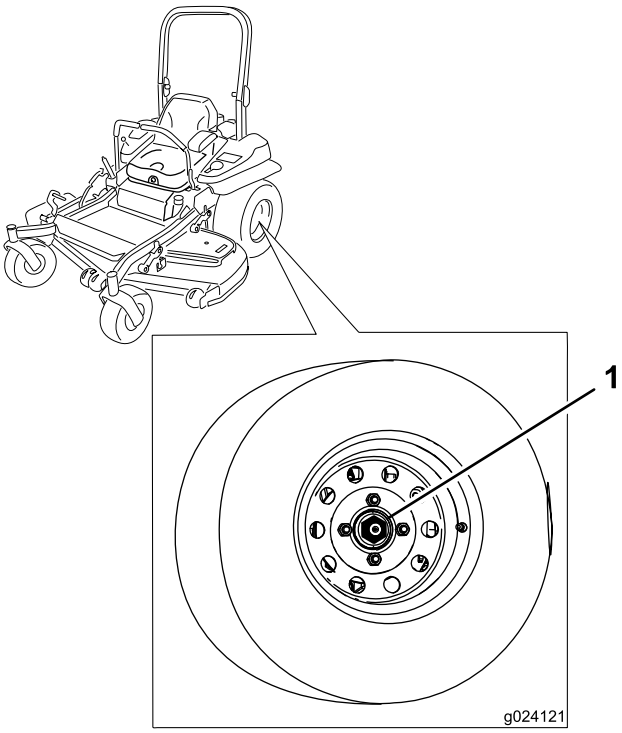

g024121

Figura 78

1. Dado a corona

Regolazione del cuscinetto del braccio orientabile della ruota

Intervallo tra gli interventi tecnici: Ogni 500 ore/Ogni anno (optando per l'intervallo più breve)

1. Parcheggiate la macchina su una superficie pianeggiante, disinnestate l'interruttore di comando delle lame (PDF) e inserite il freno di stazionamento.
2. Prima di scendere dalla postazione di guida spegnete il motore, togliete la chiave di accensione e attendete che si fermino tutte le parti in movimento.
3. Togliete il coperchietto antipolvere dalla ruota orientabile e serrate il dado di bloccaggio (Figura 79).
4. Serrate il dado di bloccaggio finché le rondelle elastiche non sono piatte, quindi allentate di un quarto di giro per mettere a punto il precarico sui cuscinetti (Figura 79).

   Importante: **Verificate che le rondelle elastiche siano correttamente montate, come riportato nella Figura 79.**
5. Montate il coperchietto antipolvere (Figura 79).

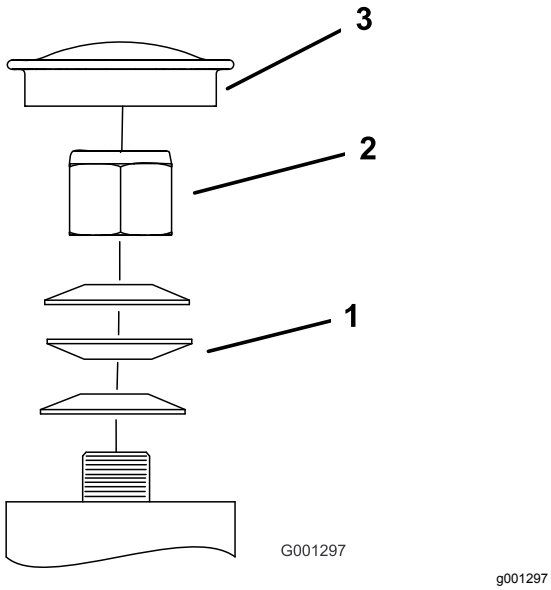

Figura 79

1. Rondelle elastiche
2. Dado di bloccaggio
3. Coperchietto antipolvere

Funzione dello spessore della frizione

Alcune unità degli ultimi anni sono state costruite con frizioni dotate di freno con spessore. Quando l'usura del freno è tale che la frizione non si innesta più come dovrebbe, potete rimuovere lo spessore per prolungare la vita utile della frizione.

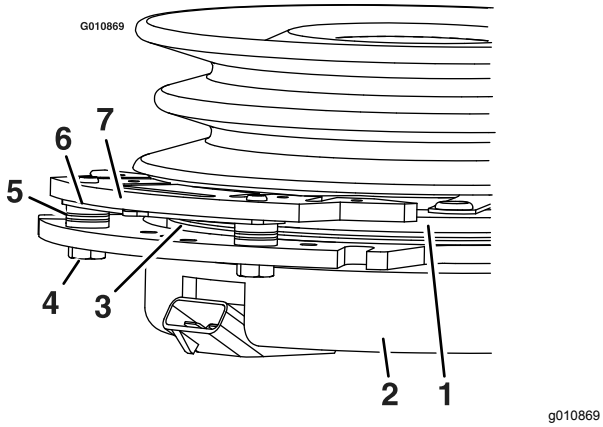

Figura 80

1. Indotto
2. Corpo magnetico
3. Rotore
4. Bullone di montaggio del freno
5. Distanziatore del freno
6. Spessore di compensazione
7. Giunto del freno

Rimozione dello spessore della frizione

1. Parcheggiate la macchina su una superficie pianeggiante, disinnestate l'interruttore di comando delle lame (PDF) e inserite il freno di stazionamento.
2. Prima di scendere dalla postazione di guida spegnete il motore, togliete la chiave di accensione e attendete che si fermino tutte le parti in movimento.
3. Con un compressore d'aria eliminate tutti i detriti presenti sotto il giunto del freno e attorno ai distanziatori (Figura 81).

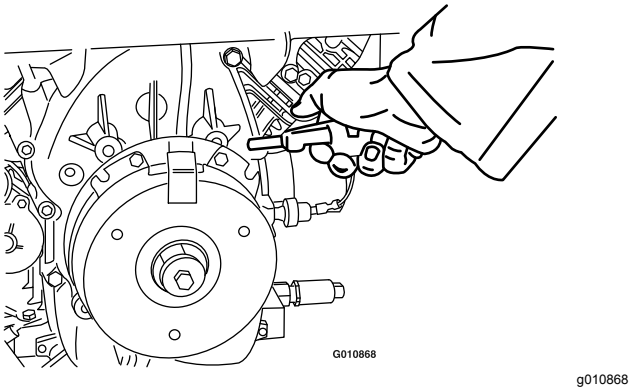

Figura 81

4. Verificate le condizioni dei cavi elettrici, dei connettori e dei morsetti.

   Nota: Eseguite la pulizia o le riparazioni necessarie.
5. Verificate che sul connettore della frizione sia presente una tensione di 12 V quando il comando delle lame (PDF) è inserito.
6. Misurate il traferro tra il rotore e l'indotto. Se il traferro è maggiore di 1 mm, procedete nel modo seguente:

   A. Allentate entrambi i bulloni di montaggio del freno da 1/2 giro a un giro completo, come illustrato nella Figura 82.

   Nota: Non separate il giunto del freno dal corpo magnetico/indotto. Il giunto del freno si è usurato adattandosi all'indotto e deve conservare questo adattamento anche dopo la rimozione dello spessore, per poter garantire un'adeguata coppia frenante.

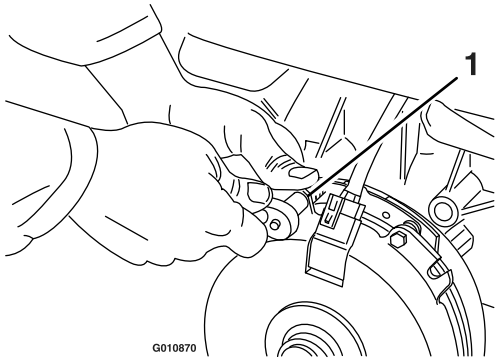

g010870

Figura 82

1. Bullone di montaggio del freno

B. Afferrate la linguetta sporgente con una pinza a becchi sottili o con le dita, e rimuovete lo spessore (Figura 83).

Nota: Eliminate lo spessore solo quando la frizione funziona correttamente.

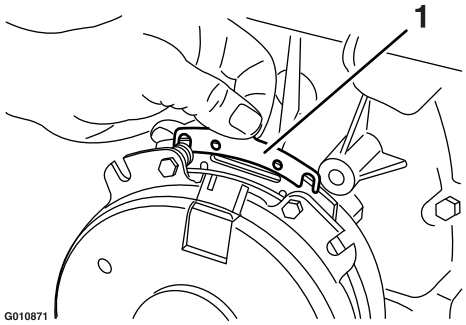

g010871

Figura 83

1. Spessore

C. Con un tubo pneumatico eliminate tutti i detriti presenti sotto il giunto del freno e attorno ai distanziatori.

D. Serrate ciascun bullone (M6 x 1) a una coppia di 12,3–13,7 N·m.

E. Servendovi di uno spessimetro con spessore di 0,25 mm, verificate la presenza di un traferro tra il rotore e l'indotto, a entrambi i lati del giunto del freno, come illustrato nella Figura 84 e nella Figura 85.

Nota: A causa del particolare modo in cui le superfici del rotore e dell'indotto si usurano (presenza di sporgenze e avvallamenti), talvolta è difficile misurare accuratamente il traferro.

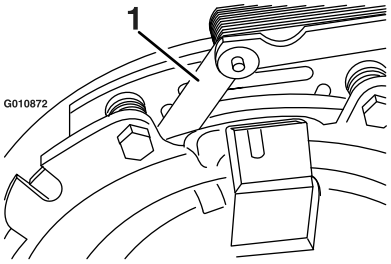

g010872

Figura 84

1. Spessimetro

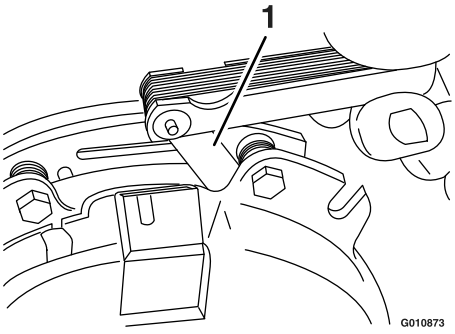

g010873

Figura 85

1. Spessimetro

- Se il traferro è inferiore a 0,25 mm, montate lo spessore; vedere Funzione dello spessore della frizione (pagina 58).
- Se il traferro è sufficiente, passate al controllo di sicurezza descritto al punto F.

F. Eseguite il seguente controllo di sicurezza:

i. Sedetevi sul sedile ed avviate il motore.

ii. Assicuratevi che le lame non si attivino quando l'interruttore di comando delle lame (PDF) è in posizione di SPEGNIMENTO e che la frizione sia disinnestata.

Se la frizione non si disinnesta, montate di nuovo lo spessore; vedere Funzione dello spessore della frizione (pagina 58).

iii. Attivate e disattivate il comando delle lame (PDF) 10 volte di seguito per verificare che la frizione funzioni correttamente.

Manutenzione dell'impianto di raffreddamento

Pulizia della griglia e del radiatore dell'olio del motore

Intervallo tra gli interventi tecnici: Prima di ogni utilizzo o quotidianamente

Eliminate erba, morchia ed altri detriti accumulatisi dal radiatore dell'olio e dalla griglia del motore (Figura 86).

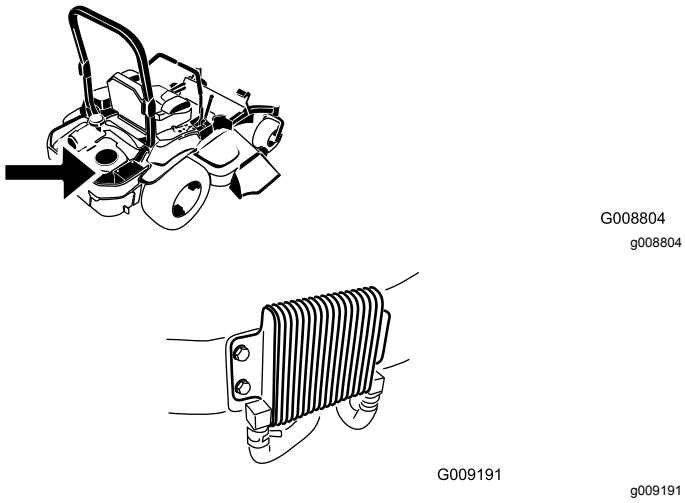

Figura 86

Eliminate erba, morchia e altri detriti dalla griglia del motore. In questo modo garantirete un'adeguata ventilazione e una corretta velocità del motore e ridurrete la possibilità di surriscaldamento e danni meccanici al motore (Figura 83).

Pulizia delle alette di raffreddamento e dei parafiamma del motore.

Intervallo tra gli interventi tecnici: Ogni 100 ore/Ogni anno (optando per l'intervallo più breve)

1. Parcheggiate la macchina su una superficie pianeggiante, disinnestate l'interruttore di comando delle lame (PDF) e inserite il freno di stazionamento.
2. Prima di scendere dalla postazione di guida spegnete il motore, togliete la chiave di accensione e attendete che si fermino tutte le parti in movimento.
3. Rimuovete la griglia della presa d'aria, l'avviatore autoavvolgente e la sede della ventola (Figura 87).
4. Rimuovete sporcizia ed erba dalle parti del motore.
5. Installate la griglia della presa d'aria, l'avviatore autoavvolgente e la sede della ventola (Figura 87).

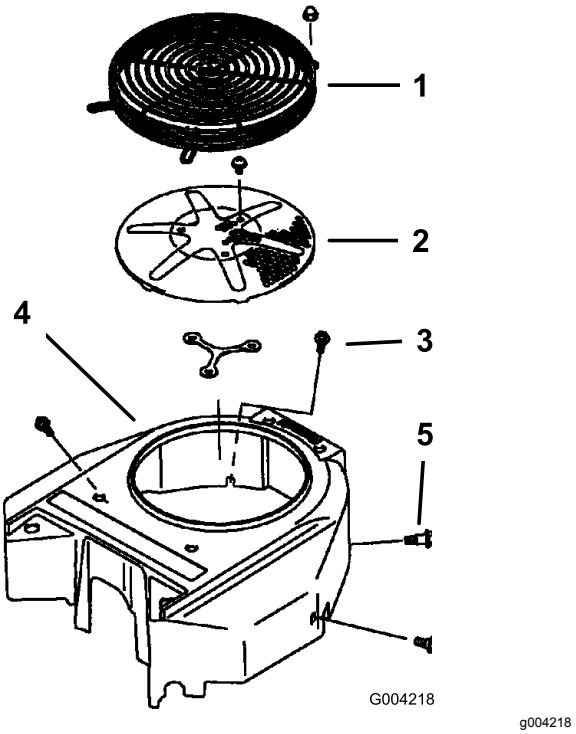

Figura 87

1. Protezione del motore
2. Griglia della presa d'aria del motore
3. Bullone
4. Sede della ventola
5. Vite

Verifica e pulizia delle coperture dell'unità idraulica

Intervallo tra gli interventi tecnici: Prima di ogni utilizzo o quotidianamente

1. Parcheggiate la macchina su una superficie pianeggiante, disinnestate l'interruttore di comando delle lame (PDF) e inserite il freno di stazionamento.
2. Prima di scendere dalla postazione di guida spegnete il motore, togliete la chiave di accensione e attendete che si fermino tutte le parti in movimento.
3. Spostate in avanti il sedile.
4. Rimuovete sporcizia ed erba dalle coperture dell'unità idraulica (Figura 88).
5. Posizionate il sedile.

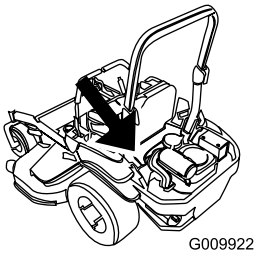

g009922

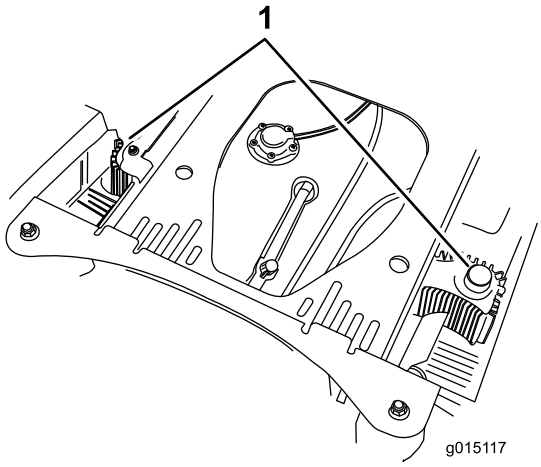

g015117

Figura 88

1. Coperture dell'unità idraulica

Manutenzione dei freni

Regolazione del freno di stazionamento

Intervallo tra gli interventi tecnici: Dopo le prime 100 ore

Ogni 500 ore in seguito

Nota: Eseguite questa procedura agli intervalli di manutenzione consigliati oppure in caso di rimozione o sostituzione di un componente del freno.

1. Parcheggiate la macchina su una superficie pianeggiante, disinnestate l'interruttore di comando delle lame (PDF) e inserite il freno di stazionamento.
2. Prima di scendere dalla postazione di guida spegnete il motore, togliete la chiave di accensione e attendete che si fermino tutte le parti in movimento.
3. Sollevate la parte posteriore della macchina e sostenetela su cavalletti.

⚠ ATTENZIONE

Potrebbe essere pericoloso sollevare la macchina per manutenzione o riparazione facendo affidamento unicamente su martinetti idraulici o meccanici. Queste potrebbero non essere sufficienti per sostenere la macchina o potrebbero non funzionare correttamente, facendo cadere la macchina e provocando conseguenti infortuni.

Non utilizzate unicamente binde meccaniche o idrauliche per sollevare la macchina. Utilizzate cavalletti idonei o supporti equivalenti.

4. Togliete gli pneumatici posteriori dalla macchina.
5. Togliete i detriti dall'area del freno.
6. Ruotate la stegola di rilascio delle ruote motrici in posizione di rilascio; vedere Utilizzo delle valvole di rilascio delle ruote motrici (pagina 37).
7. Controllate la presenza di uno spazio visibile tra la staffa a L e il fermo del tirante (Figura 89).

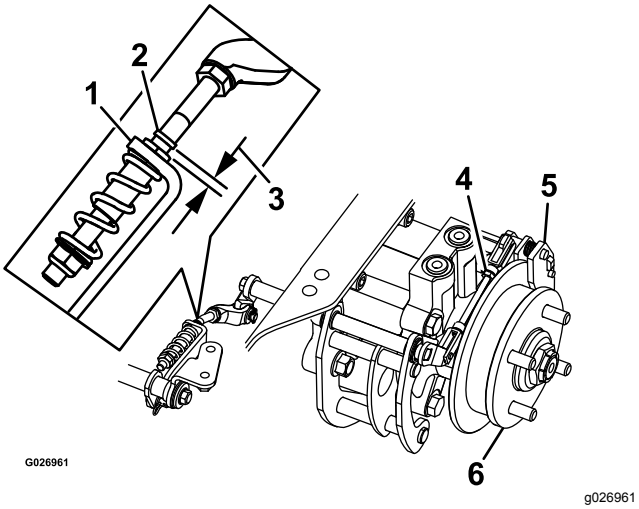

Figura 89

Lato sinistro illustrato

1. Staffa a L
2. Fermo del tirante
3. Distanza
4. Gruppo tirante posteriore
5. Pinza
6. Mozzo della ruota

8. Disinserite il freno di stazionamento; la leva deve trovarsi in posizione abbassata.
9. Ruotate il mozzo della ruota a mano in entrambe le direzioni, rispetto alla pinza; il mozzo della ruota dovrebbe muoversi liberamente tra la pinza.
10. Se è necessario uno spazio o se il mozzo della ruota non si muove liberamente:
    A. Disinnestate il freno di stazionamento.
    B. Scollegate e regolate il gruppo del tirante posteriore:
       - Accorciate l'attacco per creare un gioco.
       - Allungate l'attacco per permettere il movimento del mozzo della ruota.
    C. Collegate il gruppo del tirante posteriore.
11. Inserite il freno di stazionamento e controllate il gioco.
12. Ripetete i passaggi da 8 a 12 fino a quando non ottenete un gioco invisibile e il mozzo della ruota non si muove liberamente.
13. Ripetete la procedura per il freno sul lato opposto.
14. Ruotate la maniglia di rilascio delle ruote motrici in posizione operativa; vedere Utilizzo delle valvole di rilascio delle ruote motrici (pagina 37).
15. Montate gli pneumatici posteriori e serrate i dadi ad alette; fate riferimento a Verifica dei dadi ad alette delle ruote (pagina 57).
16. Togliete i cavalletti metallici.

Manutenzione della cinghia

Ispezione delle cinghie

Intervallo tra gli interventi tecnici: Ogni 50 ore

Se la cinghia è usurata, sostituitela. I segni di una cinghia usurata includono stridio durante la rotazione della cinghia, slittamento delle lame durante il taglio dell'erba, bordi sfilacciati, segni di bruciatura e spaccature sulla cinghia.

Sostituzione della cinghia del tosaerba per piatti di taglio con scarico laterale

1. Parcheggiate la macchina su una superficie pianeggiante, disinnestate l'interruttore di comando delle lame (PDF) e inserite il freno di stazionamento.
2. Prima di scendere dalla postazione di guida spegnete il motore, togliete la chiave di accensione e attendete che si fermino tutte le parti in movimento.
3. Abbassate il tosaerba all'altezza di taglio di 76 mm.
4. Allentate il bullone inferiore che fissa la cortina del piatto di taglio al piatto di taglio. Vedere Rilascio della cortina del piatto di taglio (pagina 42).
5. Rimuovete la protezione in lamiera. Vedere Rimozione della protezione in lamiera (pagina 43).
6. Togliete i copricinghia (Figura 90).

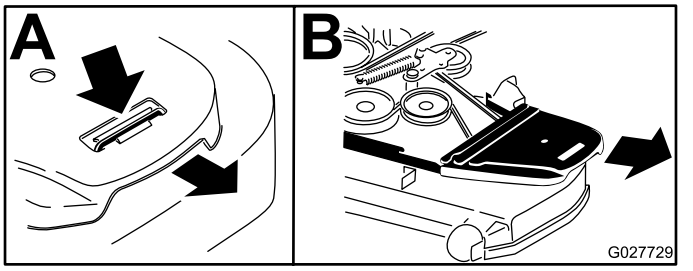

Figura 90

1. Premete l'aletta verso il basso
2. Togliete il copricinghia

7. Inserite un cricchetto nel foro quadrato del braccio di rinvio per allentare la molla del tenditore (Figura 91).

8. Rimuovete la cinghia dalle pulegge del piatto di taglio.
9. Togliete il guidacinghia dal braccio di rinvio a molla (Figura 91).
10. Togliete la cinghia installata.
11. Montate la nuova cinghia attorno alle pulegge del tosaerba e alla puleggia della frizione, sotto il motore (Figura 91).

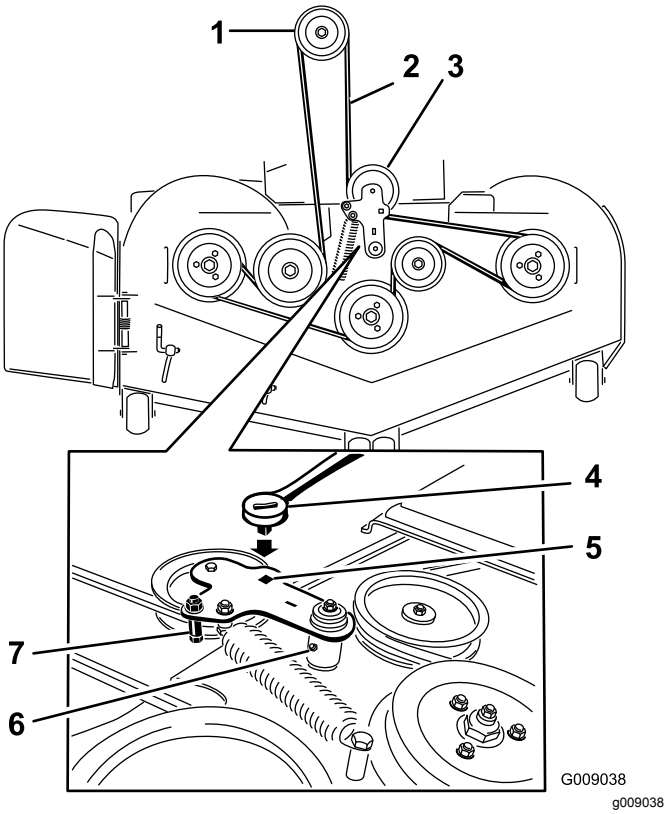

Figura 91

1. Puleggia della frizione
2. Cinghia del tosaerba
3. Puleggia tendicinghia a molla
4. Cricchetto
5. Foro quadrato nel braccio di rinvio per il cricchetto
6. Raccordo di ingrassaggio del braccio di rinvio
7. Guidacinghia

12. Montate il guidacinghia sul braccio di rinvio (Figura 91).
13. Con il cricchetto nel foro quadrato, montate la molla del tenditore (Figura 91).

    Nota: Verificate che le estremità delle molle siano sigillate nelle scanalature di ancoraggio.
14. Montate i copricinghia (Figura 92).

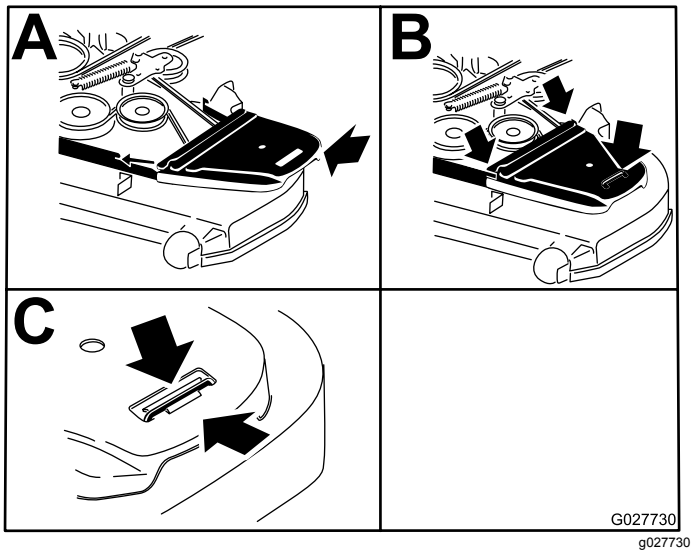

Figura 92

1. Posizionate il copricinghia
2. Fate scorrere il copricinghia sotto i fermi laterali
3. Verificate che l'aletta sia sotto il fermo in metallo

15. Montate la protezione in lamiera. Vedere Rimozione della protezione in lamiera (pagina 43).
16. Serrate il bullone per la cortina del piatto di taglio. Vedere Rilascio della cortina del piatto di taglio (pagina 42).

Sostituzione della cinghia del tosaerba per i piatti di taglio con scarico posteriore

Sostituzione della cinghia a rotazione inversa

1. Parcheggiate la macchina su una superficie pianeggiante, disinnestate l'interruttore di comando delle lame (PDF) e inserite il freno di stazionamento.
2. Prima di scendere dalla postazione di guida spegnete il motore, togliete la chiave di accensione e attendete che si fermino tutte le parti in movimento.
3. Abbassate il tosaerba all'altezza di taglio di 76 mm.
4. Sollevate il pianale fino ad acquisire accesso alla puleggia centrale.
5. Allentate il bullone inferiore che fissa la cortina del piatto di taglio al piatto di taglio. Vedere

Rilascio della cortina del piatto di taglio (pagina 42).

6. Rimuovete la protezione in lamiera. Vedere Rimozione della protezione in lamiera (pagina 43).
7. Togliete il paracinghia in plastica (Figura 94).
8. Togliete i 3 bulloni di fissaggio del paracinghia in metallo e togliete il paracinghia.

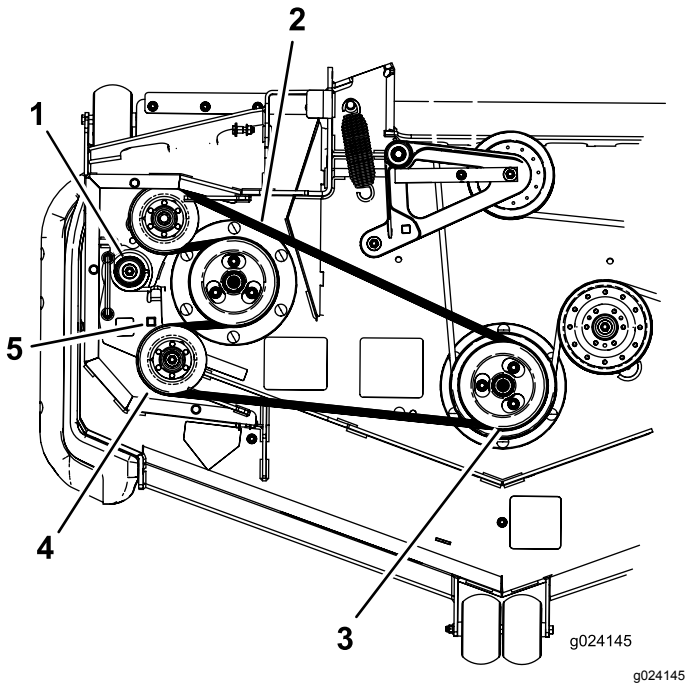

Figura 93

1. Molla di rinvio
2. Cinghia a rotazione inversa
3. Doppia puleggia
4. Puleggia tendicinghia
5. Foro quadrato nel braccio di rinvio per il cricchetto

9. Inserite un cricchetto nel foro quadrato del braccio di rinvio per allentare la molla del tenditore (Figura 93).
10. Togliete la cinghia dalla puleggia del piatto di taglio (Figura 93).
11. Rimuovete la cinghia dalle pulegge restanti (Figura 93).
12. Montate la nuova cinghia attorno alle pulegge del tosaerba.
13. Utilizzando un cricchetto nel foro quadrato, allentate la molla e accompagnate la cinghia nuova attorno alla puleggia tendicinghia (Figura 93).

Sostituzione della cinghia del tosaerba

1. Parcheggiate la macchina su una superficie pianeggiante, disinnestate l'interruttore di comando delle lame (PDF) e inserite il freno di stazionamento.
2. Prima di scendere dalla postazione di guida spegnete il motore, togliete la chiave di accensione e attendete che si fermino tutte le parti in movimento.
3. Abbassate il tosaerba all'altezza di taglio di 76 mm.
4. Allentate il bullone inferiore che fissa la cortina del piatto di taglio al piatto di taglio. Vedere Rilascio della cortina del piatto di taglio (pagina 42).
5. Rimuovete la protezione in lamiera. Vedere Rimozione della protezione in lamiera (pagina 43).
6. Togliete i copricinghia (Figura 94).

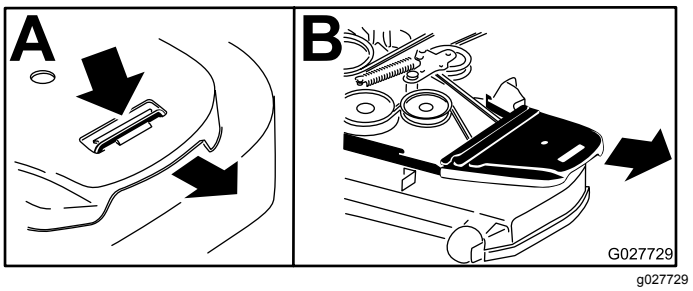

Figura 94

7. Rimuovete la cinghia a rotazione inversa; vedere Sostituzione della cinghia a rotazione inversa (pagina 63).
8. Inserite un cricchetto nel foro quadrato del braccio di rinvio per allentare la molla del tenditore (Figura 95).
9. Rimuovete la cinghia dalle pulegge della scocca del tosaerba e dalla puleggia della frizione.
10. Montate la nuova cinghia attorno alle pulegge del tosaerba e alla puleggia della frizione, sotto il motore (Figura 95).

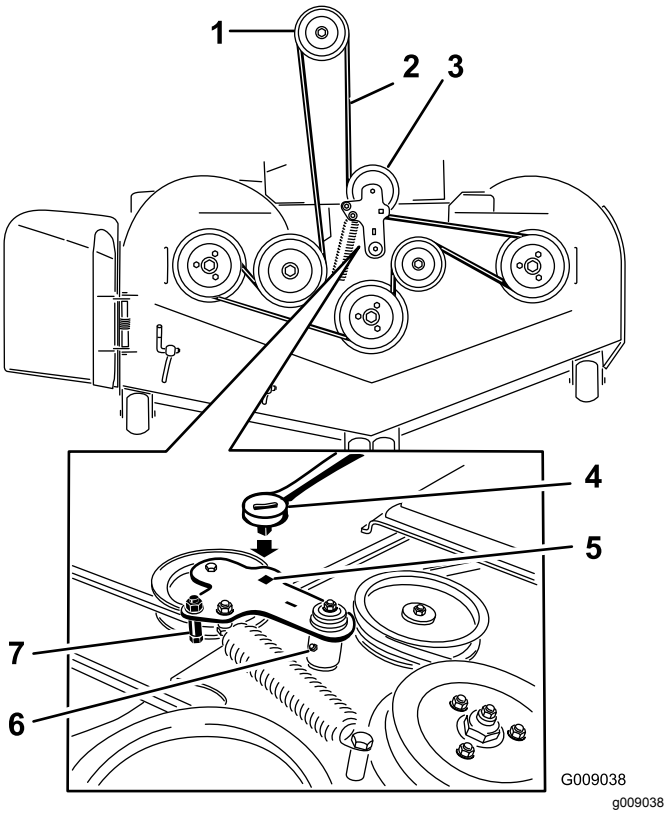

Figura 95

1. Puleggia della frizione
2. Cinghia del tosaerba
3. Puleggia tendicinghia a molla
4. Accertate che l'aletta guidacinghia sia a contatto con il mozzo del perno.
5. Guidacinghia
6. Puleggia tendicinghia a molla
7. Foro quadrato nel braccio di rinvio per il cricchetto
8. Molla

11. Ruotate e accertatevi che l'aletta guidacinghia sia a contatto con il mozzo del perno (Figura 95).
12. Utilizzate un cricchetto nel foro quadrato per installare la cinghia attorno alla puleggia tendicinghia a molla (Figura 95). Inserite le estremità della molla nelle scanalature di ancoraggio.
13. Montate i copricinghia (Figura 96).

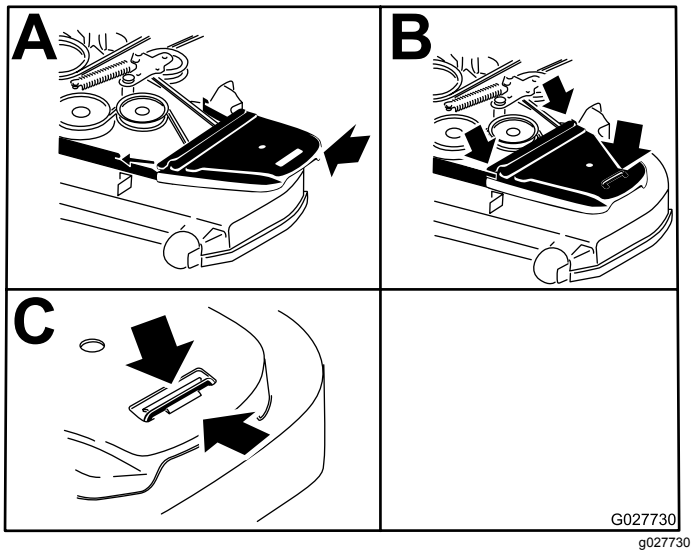

Figura 96

14. Montate la protezione in lamiera. Vedere Rimozione della protezione in lamiera (pagina 43).
15. Serrate il bullone per la cortina del piatto di taglio. Vedere Rilascio della cortina del piatto di taglio (pagina 42).

Sostituzione della cinghia della pompa idraulica

1. Parcheggiate la macchina su una superficie pianeggiante, disinnestate l'interruttore di comando delle lame (PDF) e inserite il freno di stazionamento.
2. Prima di scendere dalla postazione di guida spegnete il motore, togliete la chiave di accensione e attendete che si fermino tutte le parti in movimento.
3. Rimuovete la cinghia del tosaerba; vedere Sostituzione della cinghia del tosaerba per piatti di taglio con scarico laterale (pagina 62) o Sostituzione della cinghia del tosaerba per i piatti di taglio con scarico posteriore (pagina 63).
4. Sollevate la macchina e sostenetela su cavalletti (Figura 97).

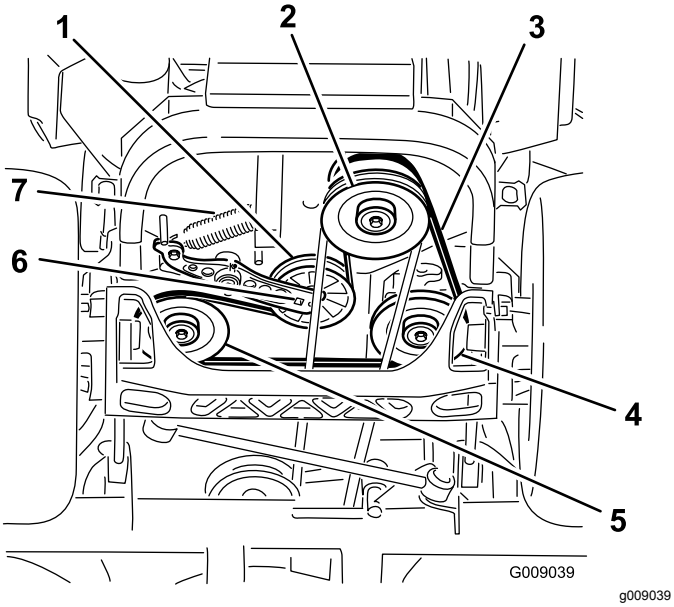

Figura 97

1. Puleggia tendicinghia
2. Puleggia della frizione
3. Cinghia di trasmissione della pompa
4. Puleggia destra della pompa idraulica
5. Puleggia sinistra della pompa idraulica
6. Foro quadrato nel braccio di rinvio
7. Molla di rinvio

5. Utilizzate un cricchetto nel foro quadrato del braccio di rinvio per rimuovere la molla del tenditore (Figura 97).
6. Sganciate la molla del tenditore dal telaio (Figura 97).
7. Togliete la cinghia dalle pulegge motrici dell'unità idraulica e dalla puleggia del motore.
8. Montate la nuova cinghia attorno alla puleggia del motore e alle 2 pulegge motrici.
9. Utilizzate un cricchetto nel foro quadrato del braccio di rinvio per installare la molla del tenditore sul telaio (Figura 97).
10. Installate la cinghia del tosaerba; vedere Sostituzione della cinghia del tosaerba per piatti di taglio con scarico laterale (pagina 62) o Sostituzione della cinghia del tosaerba per i piatti di taglio con scarico posteriore (pagina 63).

Manutenzione del sistema di controlli

Regolazione della posizione dell'impugnatura di comando

Sono previsti 2 livelli di posizionamento delle leve di controllo, alto e basso. Rimuovete i bulloni per regolare l'altezza per l'operatore.

1. Parcheggiate la macchina su una superficie pianeggiante, disinnestate l'interruttore di comando delle lame (PDF) e inserite il freno di stazionamento.
2. Prima di scendere dalla postazione di guida spegnete il motore, togliete la chiave di accensione e attendete che si fermino tutte le parti in movimento.
3. Allentate i bulloni e i dadi delle flange montati sulle leve (Figura 98).
4. Allineate le leve latitudinalmente portandole assieme in posizione FOLLE, fatele scorrere finché non sono allineate e serrate i bulloni (Figura 99).

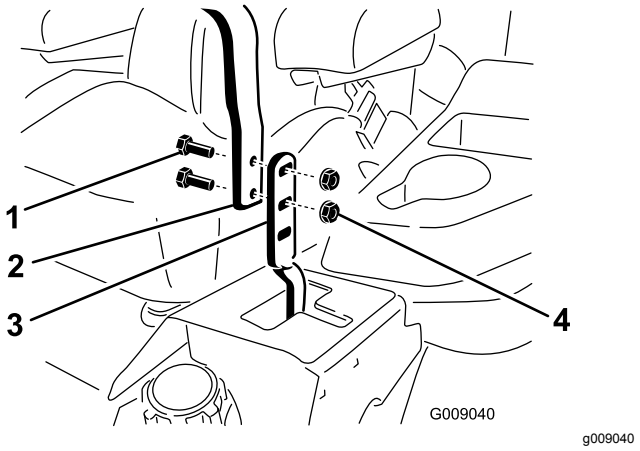

Figura 98

1. Bullone
2. Maniglia
3. Leva di controllo
4. Dado

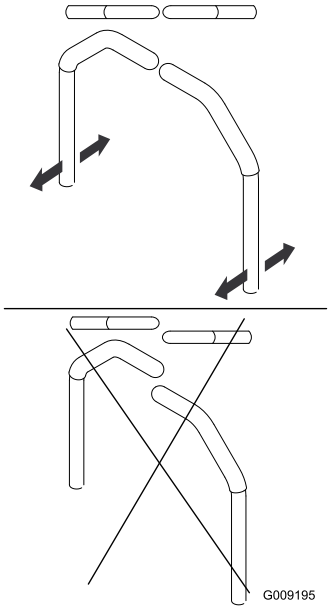

g009195

Figura 99

5. Se le estremità delle leve sono a contatto, vedere Regolazione del perno di blocco in folle del controllo del movimento (pagina 68).
6. Ripetete per regolare le leve di controllo.

Regolazione della tiranteria di controllo del movimento

Situati sotto ciascun lato della macchina, sotto il sedile, si trovano i tiranti di controllo della pompa. Ruotando il dado terminale con una chiave a brugola profonda ½" è possibile perfezionare la regolazione, in modo che la macchina non si sposti in folle. Qualsiasi regolazione dovrà essere eseguita unicamente per il posizionamento in folle.

⚠ AVVERTENZA

Il motore deve essere in funzione e le ruote motrici devono girare, in modo che sia possibile effettuare queste regolazioni. Il contatto con parti in movimento o superfici calde può causare infortuni.

Tenete dita, mani e abiti lontano dalle parti rotanti e dalle superfici calde.

1. Disinnestate il comando delle lame (PDF), spostate le leve di controllo del movimento in posizione di BLOCCO IN FOLLE e inserite il freno di stazionamento.
2. Prima di scendere dalla postazione di guida spegnete il motore, togliete la chiave di accensione e attendete che si fermino tutte le parti in movimento.
3. Spingete il pedale di sollevamento del piatto di taglio e rimuovete il perno dell'altezza di taglio.
4. Abbassate il piatto a terra.
5. Sollevate la parte posteriore della macchina e sostenetela con dei cavalletti (o supporti analoghi).

   Nota: Sollevate la macchina a un'altezza sufficiente da consentire alle ruote motrici di girare liberamente.
6. Togliete il connettore elettrico dall'interruttore di sicurezza del sedile, posto sotto il cuscino inferiore del sedile stesso.

   Nota: L'interruttore fa parte del gruppo del sedile.
7. Montate **provvisoriamente** un ponticello sui morsetti del connettore del cablaggio principale.
8. Avviate il motore, fatelo andare a pieno regime e rilasciate il freno.

   Nota: Prima di avviare il motore, assicuratevi che il freno di stazionamento sia inserito e che le leve di controllo del movimento siano all'esterno. Non dovete essere sul sedile.
9. Lasciate in funzione la macchina per almeno 5 minuti con le leve di azionamento alla massima velocità di marcia in avanti per portare l'olio idraulico alla temperatura operativa.

   Nota: Le leve di controllo del movimento devono essere in folle durante l'esecuzione di qualsiasi regolazione necessaria.
10. Portate le leve di controllo del movimento in posizione di FOLLE.
11. Regolate la lunghezza dell'asta di controllo della pompa facendo girare nella direzione opportuna i due dadi sull'asta, finché le ruote si spostano leggermente indietro (Figura 100).

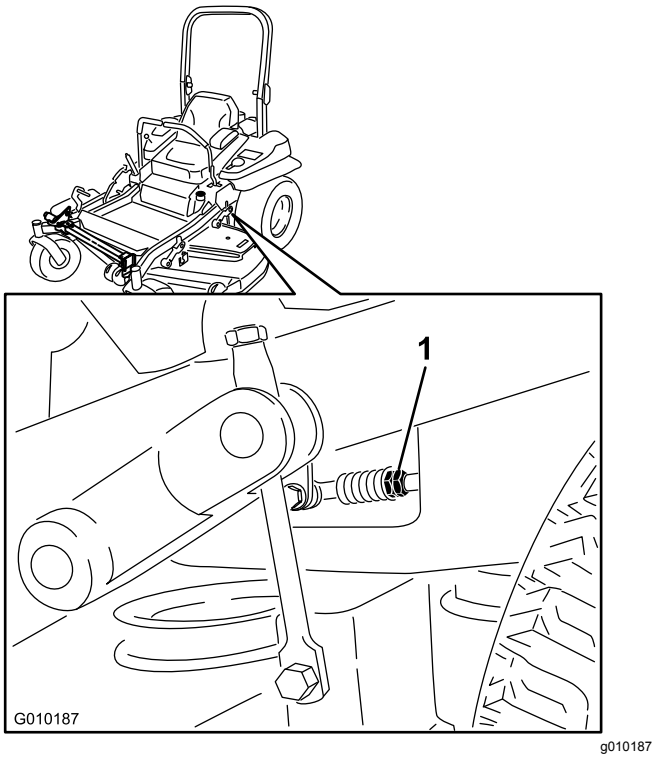

Figura 100

1. Due dadi

12. Spostate le leve di controllo del movimento in posizione di RETROMARCIA e applicando una leggera pressione alla leva consentite alle molle dell'indicatore di retromarcia di riportare le leve in folle.

    Nota: Le ruote non devono più girare o spostarsi leggermente indietro.

13. Spegnete la macchina.
14. Togliete il ponticello dal connettore del cablaggio preassemblato ed inserite il connettore nell'interruttore del sedile.
15. Togliete i cavalletti metallici.
16. Sollevate il piatto e montate il perno dell'altezza di taglio.
17. Controllate che la macchina non si sposti in folle con i freni di stazionamenti disinseriti.

Regolazione dell'ammortizzatore di controllo del movimento

Potete regolare il bullone di montaggio dell'ammortizzatore superiore in modo da ottenere la resistenza della leva di controllo del movimento che desiderate. Vedere la Figura 101 per le opzioni di montaggio.

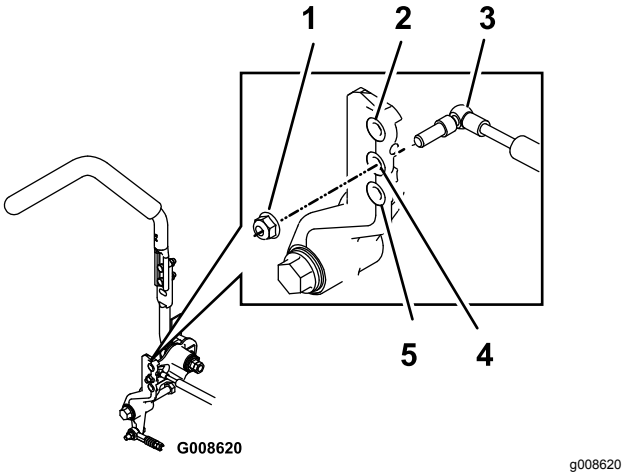

Figura 101

Illustrazione del controllo del movimento destro

1. Serrate il dado di bloccaggio a 23 N·m. Dopo il serraggio, il bullone deve sporgere dall'estremità del dado di bloccaggio.
2. Resistenza massima (sensazione di durezza massima)
3. Ammortizzatore
4. Resistenza media(sensazione di media morbidezza)
5. Resistenza minima (sensazione di massima morbidezza)

Regolazione del perno di blocco in folle del controllo del movimento

Potete regolare il dado flangiato in modo da ottenere la resistenza desiderata della leva di controllo del movimento per lo spostamento in posizione di BLOCCO IN FOLLE. Si veda Figura 102 per le opzioni di regolazione.

1. Allentate il controdado.
2. Serrate o allentate il dado flangiato secondo la sensazione desiderata.
    - Per una maggiore resistenza, serrate il dado flangiato.
    - Per una minore resistenza, allentate il dado flangiato.
3. Serrate il controdado.

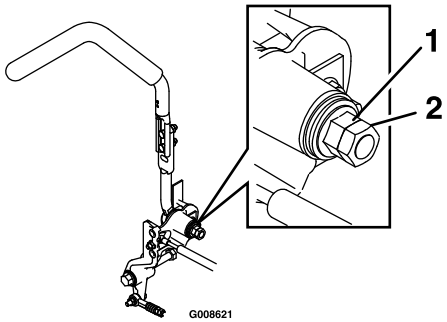

g008621

Figura 102

1. Dado flangiato
2. Controdado

Manutenzione dell'impianto idraulico

Sicurezza dell'impianto idraulico

- Se il fluido viene iniettato nella pelle, rivolgetevi immediatamente ad un medico. Il fluido idraulico penetrato sotto la pelle deve essere asportato da un medico entro poche ore.
- Verificate che tutti i tubi e i flessibili dell'olio idraulico siano in buone condizioni e che tutte le connessioni e i raccordi idraulici siano saldamente serrati, prima di mettere l'impianto sotto pressione.
- Tenete corpo e mani lontano da perdite filiformi o da ugelli che eiettano fluido idraulico pressurizzato.
- Usate cartone o carta per cercare perdite di fluido idraulico.
- Eliminate con sicurezza la pressione dall'intero impianto idraulico prima di eseguire qualsiasi intervento sull'impianto.

Revisione dell'impianto idraulico

Specifiche del fluido idraulico

Tipo di fluido idraulico: fluido idraulico Toro® HYPR-OIL™ 500 o Mobil® 1 15W-50.

Importante: **Usate Il fluido specificato. Altri fluidi potrebbero danneggiare l'impianto idraulico.**

Capacità fluido di ciascun impianto idraulico: 1,5 litri per lato con cambio filtro

Controllo del fluido idraulico

Intervallo tra gli interventi tecnici: Ogni 50 ore—Controllare il livello del fluido idraulico.

1. Parcheggiate la macchina su una superficie pianeggiante, disinnestate l'interruttore di comando delle lame (PDF) e inserite il freno di stazionamento.
2. Prima di scendere dalla postazione di guida spegnete il motore, togliete la chiave di accensione e attendete che si fermino tutte le parti in movimento.
3. Attendete che il motore e l'impianto idraulico si raffreddino per 10 minuti.

Nota: In caso di controllo dell'olio con la macchina calda, il livello dell'olio sull'asta è errato.

4. Spostate in avanti il sedile.
5. Pulite l'area attorno alle aste di livello dei serbatoi dell'impianto idraulico (Figura 103).
6. Togliete un'asta di livello dal serbatoio idraulico (Figura 103).
7. Tergete l'asta di livello e inseritela nel serbatoio.
8. Togliete l'asta e controllate l'estremità (Figura 103).

   Importante: **Non riempite troppo gli apparati idraulici con il fluido o potrebbero verificarsi danni. Non azionate la macchina con il fluido sotto la tacca di rabbocco.**

9. Se il fluido è al livello di rabbocco, versate lentamente nel serbatoio idraulico solo la quantità sufficiente a far innalzare il livello al segno che indica il pieno o **H**.
10. Inserite l'asta di livello.
11. Ripetete la procedura per l'asta di livello opposta.

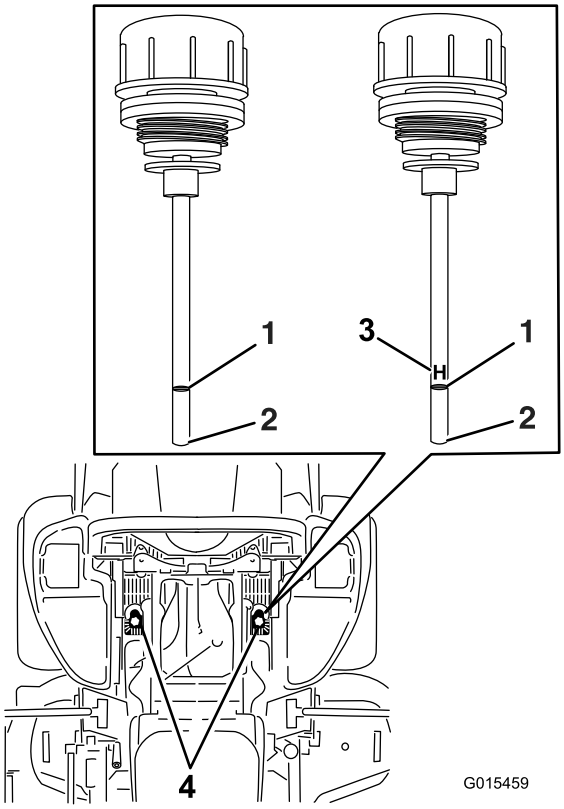

Figura 103

Si utilizzeranno entrambe le aste di livello nella macchina.

1. Pieno
2. Aggiunta
3. **H** – indica un livello elevato
4. Posizioni dell'asta di livello sotto il sedile

Sostituzione del fluido idraulico e dei filtri

Intervallo tra gli interventi tecnici: Dopo le prime 250 ore—Cambiate i filtri e il fluido idraulico quando si utilizza qualsiasi tipo di fluido.

Ogni 250 ore—Cambiate i filtri e il fluido idraulico quando utilizzate fluido Mobil® 1 (più spesso in condizioni di sporcizia o polvere).

Ogni 500 ore—Cambiate i filtri e il fluido idraulico quando si utilizza olio idraulico Toro®HYPR-OIL™ 500 (con maggior frequenza in ambienti inquinati o polverosi).

Per sostituire il fluido idraulico è necessario togliere i filtri. Sostituiteli contemporaneamente; fate riferimento a Specifiche del fluido idraulico (pagina 69) per conoscere le specifiche dell'olio.

1. Parcheggiate la macchina su una superficie pianeggiante, disinnestate l'interruttore di comando delle lame e inserite il freno di stazionamento.
2. Prima di scendere dalla postazione di guida spegnete il motore, togliete la chiave di accensione e attendete che si fermino tutte le parti in movimento.
3. Sollevate la macchina e sostenetela su cavalletti (Figura 104).

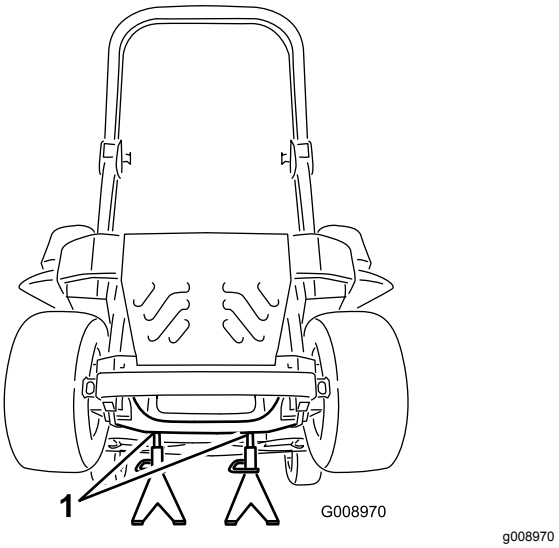

Figura 104

1. Cavalletti metallici

4. Togliete la cinghia sia del tosaerba sia della pompa; vedere Sostituzione della cinghia del tosaerba per piatti di taglio con scarico laterale (pagina 62) o Sostituzione della cinghia del tosaerba per i piatti di taglio con scarico posteriore (pagina 63), e consultare Sostituzione della cinghia della pompa idraulica (pagina 65).

Nota: Ciò permette di prevenire la fuoriuscita di olio sulle cinghie.

5. Collocate una bacinella di spurgo sotto il filtro, togliete il filtro usato e pulite la superficie (Figura 105).

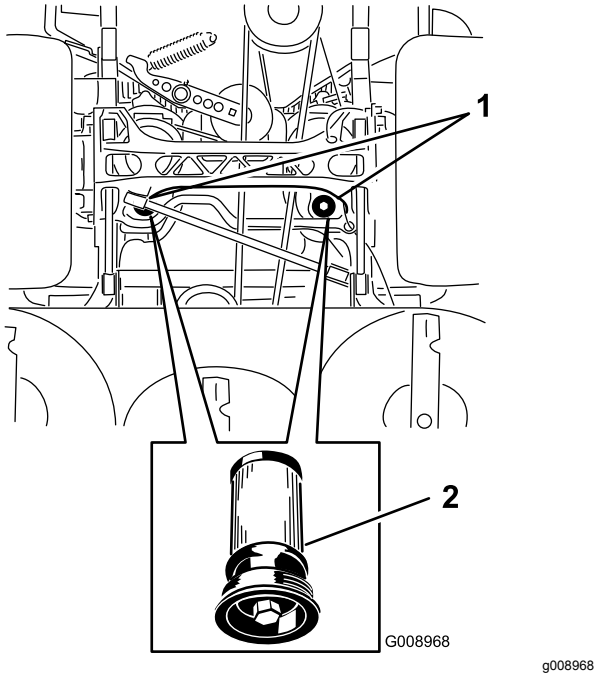

Figura 105

Vista inferiore della macchina

1. Posizioni dei filtri
2. Filtro idraulico

6. Spalmate uno strato sottile di fluido idraulico sulla guarnizione di gomma del filtro di ricambio (Figura 105).
7. Montate il filtro idraulico di ricambio.
8. Montate la cinghia sia del tosaerba sia della pompa.
9. Rimuovete i cavalletti metallici e abbassate la macchina (Figura 104).
10. Aggiungete fluido nel serbatoio idraulico e verificate l'assenza di perdite.
11. Tergete il fluido versato.
12. Avviate il motore e lasciatelo funzionare per 2 minuti circa, per spurgare l'aria dall'impianto.
13. Spegnete il motore e verificate che non ci siano fuoriuscite.
14. Controllate il livello del fluido quando il fluido è freddo.
15. Se necessario, aggiungete fluido nel serbatoio idraulico.

    Nota: Non riempite troppo.

Manutenzione del piatto di taglio del tosaerba

Livellamento del piatto di taglio del tosaerba

Livellamento del piatto di taglio

1. Parcheggiate la macchina su una superficie pianeggiante, disinnestate l'interruttore di comando delle lame (PDF) e inserite il freno di stazionamento.
2. Prima di scendere dalla postazione di guida spegnete il motore, togliete la chiave di accensione e attendete che si fermino tutte le parti in movimento.
3. Controllate la pressione degli pneumatici delle ruote motrici; vedere Controllo della pressione degli pneumatici (pagina 56).
4. Posizionate il blocco di trasporto in posizione di blocco.
5. Premete completamente in avanti il pedale di sollevamento del piatto di taglio e quest'ultimo si blocca in posizione di trasporto a 14 cm (Figura 106).

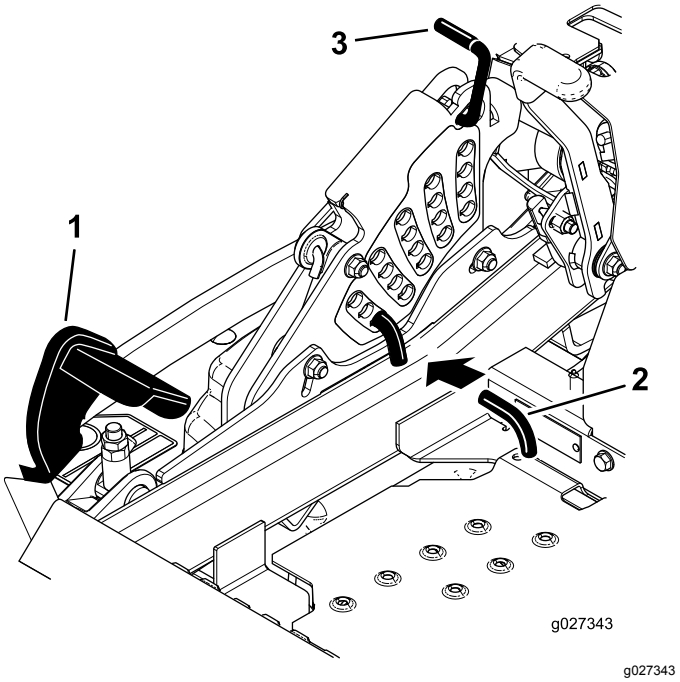

Figura 106

1. Pedale di sollevamento del piatto di taglio
2. Spina dell'altezza di taglio
3. Blocco di trasporto

6. Inserite il perno di regolazione dell'altezza posizionando l'altezza di taglio a 7,6 cm.

7. Rilasciate il blocco di trasporto in modo che il piatto di taglio possa abbassarsi fino all'altezza impostata.
8. Sollevate il camino di scarico.
9. Su ambo i lati del piatto di taglio, misurate dalla superficie piana all'estremità anteriore della lama (posizione A), come illustrato nella Figura 107.

   Nota: La misura deve essere di 7,6 cm

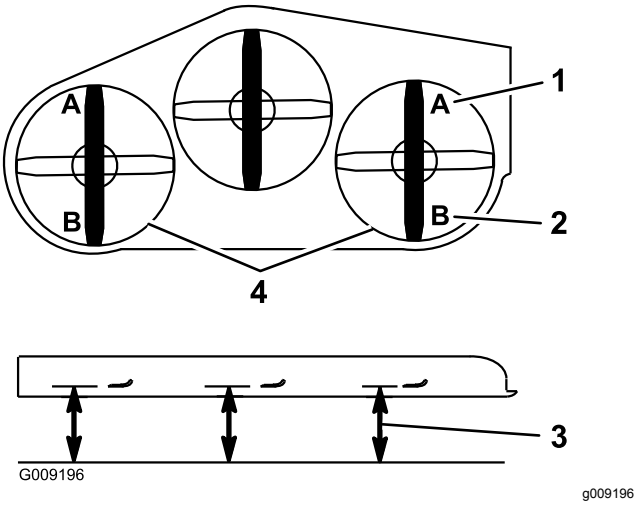

Figura 107

1. L'impostazione corretta è di 7,6 cm sulla posizione A
2. L'impostazione corretta è di 8,3 cm sulla posizione B
3. Misurate in questo punto dall'estremità della lama a una superficie dura
4. Misurate nelle posizioni A e B su ambo i lati

10. Mettete a punto il dado di regolazione sul gruppo di sollevamento del piatto di taglio anteriore ruotandolo (Figura 108).

    Nota: Per aumentare l'altezza, ruotate il dado di regolazione in senso orario; per ridurla, agite in senso antiorario.

    Nota: Se i collegamenti anteriori del piatto di taglio non sono stati regolati in modo da fornire un'altezza di taglio accurata, si può utilizzare la regolazione da un punto unico per ottimizzare la regolazione.

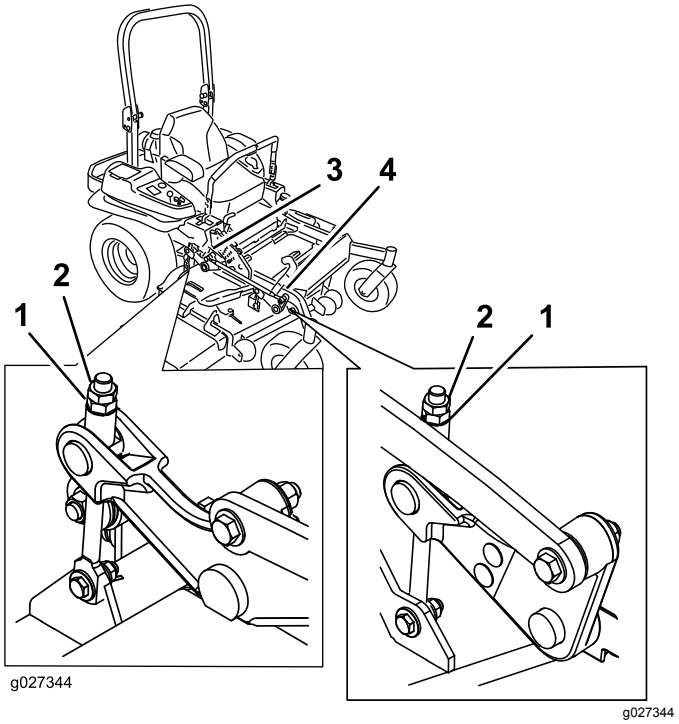

Figura 108

1. Dado di regolazione
2. Controdado
3. Regolazione del piatto di taglio posteriore
4. Regolazione del piatto di taglio anteriore

11. Per agire sull'impianto di regolazione da un punto unico, allentate i 2 bulloni alla base della piastra dell'altezza di taglio (Figura 109).

    Nota: Nelle macchine con scarico posteriore, il piatto di taglio è fissato ai fori posteriori per impostazione di fabbrica. Vedere Figura 110. Se necessario, utilizzate i fori anteriori per ulteriori regolazioni durante il livellamento del piatto di taglio.

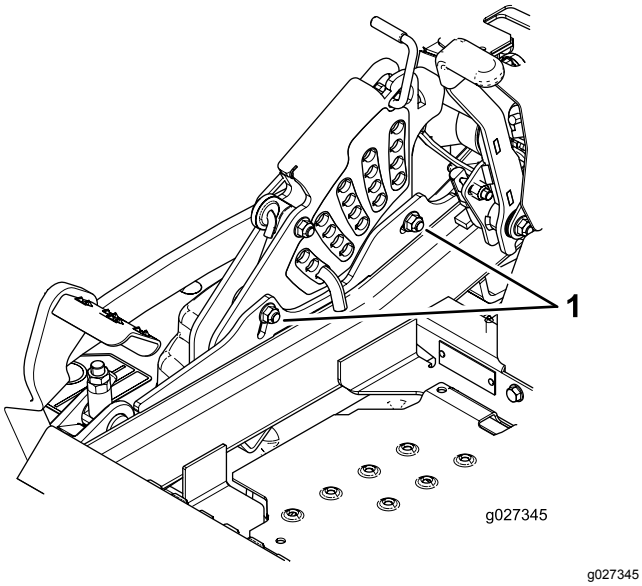

Figura 109

1. Bulloni alla base della piastra dell'altezza di taglio.

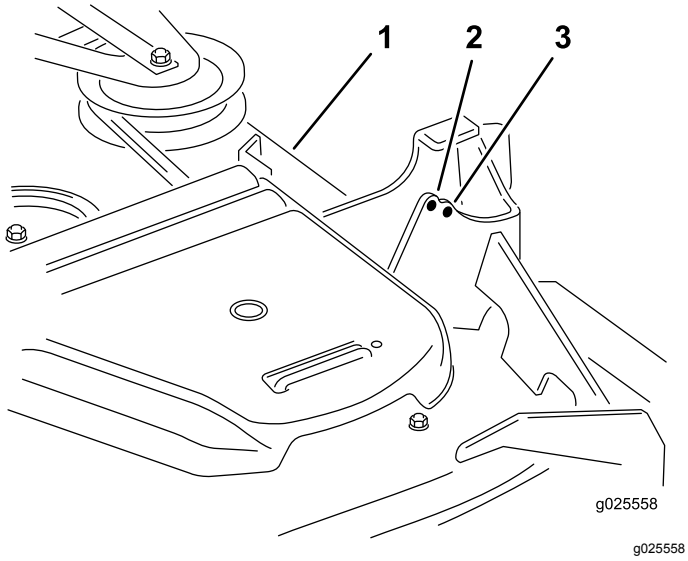

Figura 110

Solo macchine con scarico posteriore

1. Piatto di taglio
2. Foro anteriore
3. Foro posteriore

12. Se il piatto è troppo basso, serrate il bullone di regolazione da un punto unico ruotandolo in senso orario. Se il piatto è troppo alto, allentate il bullone di regolazione da un punto unico ruotandolo in senso antiorario (Figura 111).

    Nota: Allentate o serrate il bullone di regolazione da un punto unico quanto basta per spostare i bulloni di montaggio della piastra dell'altezza di taglio di almeno 1/3 della lunghezza della corsa disponibile nelle relative scanalature. Ciò consente di recuperare la regolazione verso l'alto o verso il basso su ognuno dei 4 collegamenti del piatto di taglio.

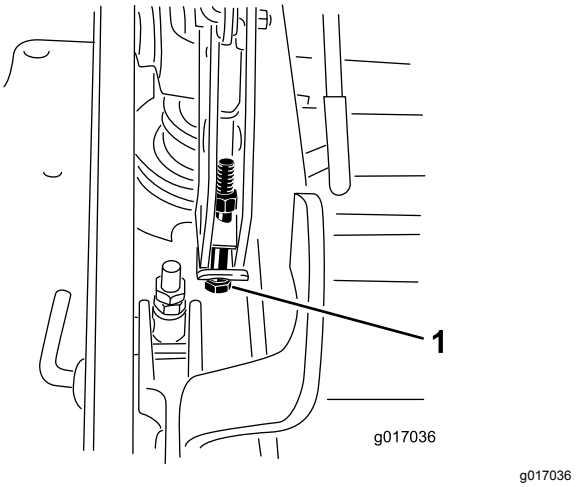

Figura 111

1. Bullone di regolazione da un unico punto

13. Serrate i 2 bulloni alla base della piastra dell'altezza di taglio (Figura 109).

    Nota: Nella maggior parte dei casi, l'estremità della lama posteriore deve essere regolata a 6,4 mm più in alto del davanti.

14. Serrate i 2 bulloni a un valore compreso tra 37 e 45 N·m.

15. Su ambo i lati del piatto di taglio, misurate dalla superficie piana all'estremità posteriore della lama (posizione B), come illustrato nella Figura 107.

    Nota: La misura deve essere di 8,3 cm

16. Mettete a punto la vite di regolazione ruotando fino a un'altezza di 8,3 cm (vedere Figura 108).

    Per aumentare l'altezza, ruotate il dado di regolazione in senso orario; per ridurla, agite in senso antiorario.

17. Misurate finché i 4 lati si trovano all'altezza corretta.

18. Serrate tutti i dadi sui gruppi del braccio di sollevamento del piatto di taglio.

19. Abbassate il condotto di scarico.

Revisione delle lame di taglio

Per garantire una qualità del taglio superiore, mantenete le lame affilate. Per agevolare l'affilatura e la sostituzione si consiglia di tenere una scorta di lame di ricambio.

Sicurezza delle lame

Le lame consumate o danneggiate possono spezzarsi e scagliare frammenti verso di voi o gli astanti, causando gravi ferite o anche la morte. Non cercate di riparare le lame danneggiate, in quanto potreste annullare la certificazione di sicurezza del prodotto.

- Controllate le lame ad intervalli regolari, per accertare che non siano consumate o danneggiate.
- Prestate la massima attenzione quando controllate le lame. Durante gli interventi di manutenzione, avvolgete le lame o indossate guanti adatti allo scopo e fate attenzione. Sostituite o affilate solo le lame; non raddrizzatele né saldatele.
- Su macchine multilama, ricordate che la rotazione di 1 lama può provocare la rotazione anche di altre lame.

Prima di controllare o revisionare le lame

1. Parcheggiate la macchina su una superficie pianeggiante, disinnestate l'interruttore di comando delle lame (PDF) e inserite il freno di stazionamento.
2. Spegnete il motore, togliete la chiave e scollegate i cappellotti dalle candele.

Controllo delle lame

Intervallo tra gli interventi tecnici: Prima di ogni utilizzo o quotidianamente

1. Controllate i taglienti (Figura 112).
2. Se i taglienti non sono affilati o presentano intaccature, togliete la lama ed affilatela; vedere Revisione delle lame di taglio (pagina 74).
3. Controllate le lame, in particolare l'area curva.
4. Se notate incrinature, usura o scanalature in questa zona, montate immediatamente una nuova lama (Figura 112).

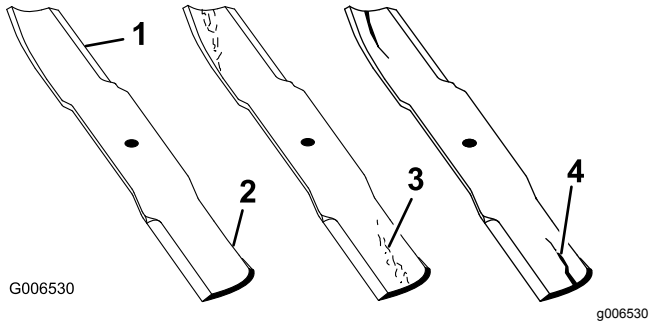

Figura 112

1. Tagliente
2. Area curva
3. Usura/scanalatura
4. Incrinatura

Controllo delle lame curve

1. Girate le lame fino a disporle in parallelo con la lunghezza della macchina.
2. Misurate da un piano orizzontale fino al tagliente delle lame, posizione **A**, (Figura 113).

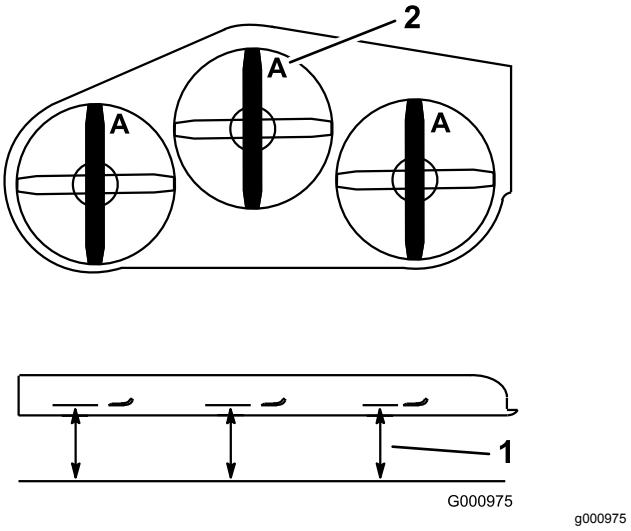

Figura 113

1. Misurate in questo punto dalla lama a una superficie dura.
2. Posizione A

3. Girate in avanti le estremità opposte delle lame.
4. Misurate da un piano orizzontale fino al tagliente delle lame, nella medesima posizione riportata alla precedente voce 2.

   Nota: La differenza tra le misure rilevate alle voci 2 e 4 non deve superare i 3 mm.

   Nota: Se la differenza supera 3 mm, la lama è curva e dev'essere sostituita.

Rimozione delle lame

Macchine con scarico laterale

Sostituite le lame se colpiscono un oggetto solido, se sono sbilanciate o piegate.

1. Tenete l'estremità della lama con un cencio o un guanto bene imbottito.
2. Togliete il bullone, la rondella curva e la lama dall'asse del fusello (Figura 114).

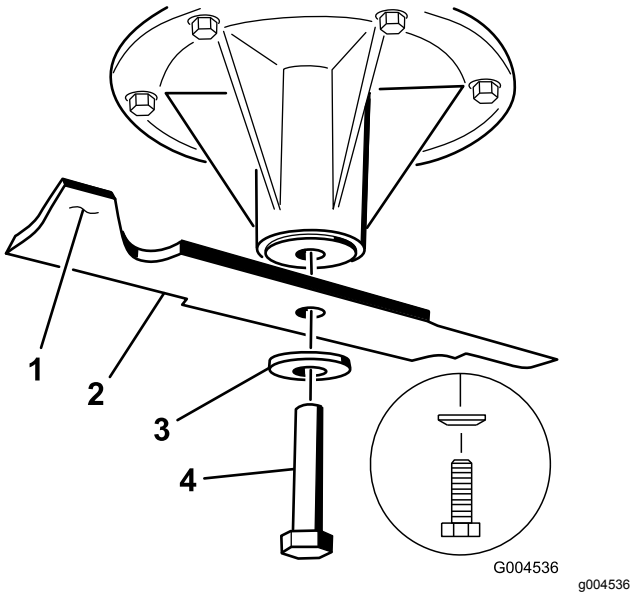

Figura 114

1. Costa
2. Lama
3. Rondella curva
4. Bullone della lama

Macchine con scarico posteriore

Importante: **La lama destra sul piatto del tosaerba ruota in senso antiorario e utilizza un bullone con filetto sinistrorso.**

Sostituite la lama se colpisce un corpo solido, se è sbilanciata o curva. Per ottenere prestazioni ottimali e mantenere la macchina in conformità alle norme di sicurezza, utilizzate lame di ricambio originali Toro. Le lame di ricambio di altre marche possono annullare la conformità alle norme di sicurezza.

1. Tenete l'estremità della lama con un cencio o un guanto bene imbottito.
2. Togliete il bullone sinistro e centrale, la rondella curva e la lama dall'asse del fusello (Figura 115).
3. Togliete il bullone destro (bullone con filettatura a sinistra), la rondella curva e la lama dall'asse del fusello (Figura 115).

   Nota: Annotate il tipo di lama e l'esatto posizionamento. Vedere Figura 116 per conoscere la posizione esatta.

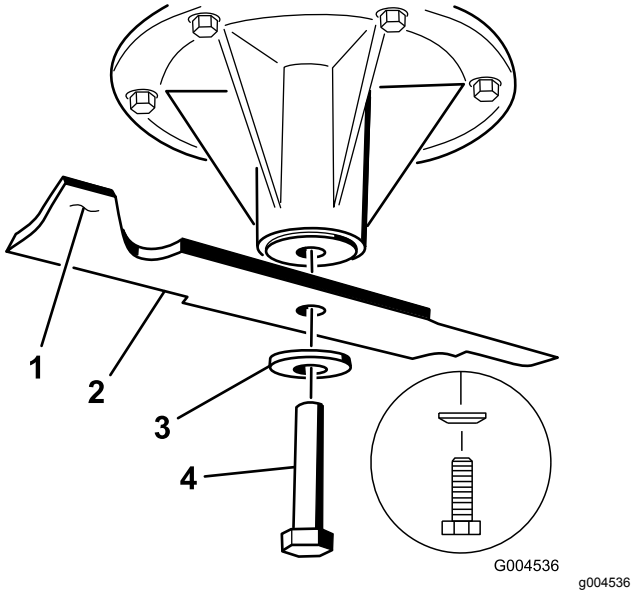

Figura 115

Figura del fusello sinistro e centrale

1. Costa
2. Lama
3. Rondella curva
4. Bullone della lama

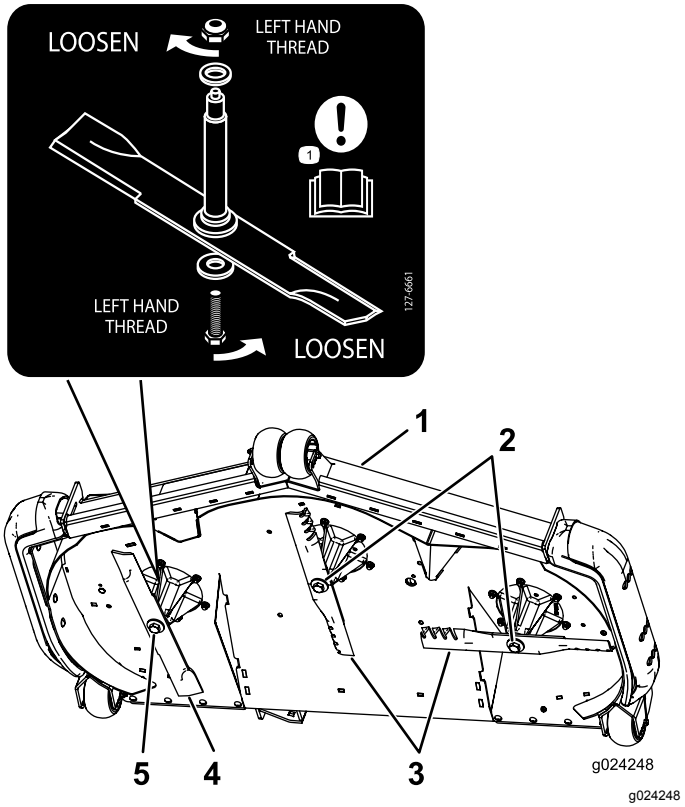

Figura 116

Posizione della lama

1. Parte anteriore del piatto di taglio
2. Bulloni della lama con filettatura a destra
3. Lame regolari
4. Lama a rotazione inversa
5. Bullone della lama con filettatura a sinistra

Affilatura delle lame

1. Affilate i taglienti da entrambe le estremità della lama con una lima (Figura 117).

   Nota: Rispettate l'angolazione originale.

   Nota: La lama conserva il proprio equilibrio soltanto se viene rimossa una quantità uguale di materiale da entrambi i taglienti.

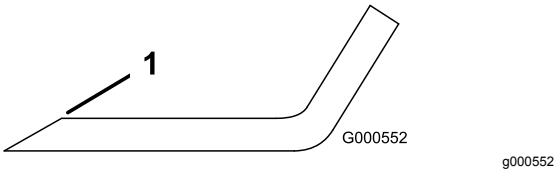

Figura 117

1. Affilate all'angolazione originale.

2. Controllate l'equilibrio della lama posizionandola su un bilanciatore (Figura 118).

   Nota: Se la lama rimane in posizione orizzontale, è bilanciata e può essere utilizzata.

   Nota: Se la lama non è bilanciata, limate del metallo soltanto dalla costa (Figura 117).

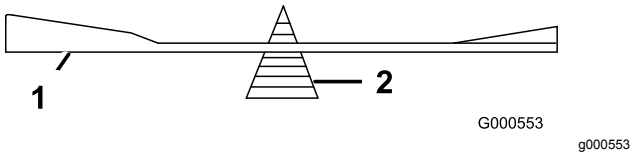

Figura 118

1. Lama
2. Bilanciatore

3. Ripetete la procedura finché la lama non è perfettamente bilanciata.

Montaggio delle lame

Macchine con scarico laterale

1. Montate la lama sull'asse del fusello (Figura 114).

   Importante: **Affinché la lama tagli correttamente, il lato curvo deve essere rivolto verso la parte superiore interna del tosaerba.**

2. Montate la rondella curva e il bullone della lama (Figura 114).

   Nota: Montate il cono della rondella curva verso la testa del bullone.

3. Serrate il bullone della lama tra 115 e 149 N·m.

Macchine con scarico posteriore

Importante: **La lama destra sul piatto del tosaerba ruota in senso antiorario e utilizza un bullone con filetto sinistrorso. Utilizzate Figura 116 per il posizionamento corretto delle lame del tosaerba.**

1. Installate la lama sinistra e centrale, le rondelle curve e i bulloni della lama sugli assi del fusello (Figura 115 e Figura 116).

   Importante: **Affinché la lama tagli correttamente, il lato curvo deve essere rivolto verso la parte superiore interna del tosaerba.**

   Nota: Rivoltate la parte sporgente della rondella curva in verso la testa del bullone (Figura 115).

2. Installate la lama destra, la rondella curva e il bullone della lama (bullone con filettatura a sinistra) sull'asse del fusello (Figura 115 e Figura 116).

3. Serrate il bullone della lama tra 115 e 150 N·m.

Rimozione del piatto di taglio del tosaerba

Bloccate i bracci a molle del piatto di taglio prima di eseguire interventi di manutenzione su di esso o di rimuoverlo.

⚠ AVVERTENZA

I gruppi del braccio di sollevamento del piatto di taglio hanno immagazzinato energia. Rimuovere il piatto di taglio senza rilasciare l'energia immagazzinata può causare gravi ferite o morte.

Non smontate il piatto di taglio dal telaio anteriore senza liberare l'energia immagazzinata.

1. Parcheggiate la macchina su una superficie pianeggiante, disinnestate l'interruttore di comando delle lame (PDF) e inserite il freno di stazionamento.
2. Prima di scendere dalla postazione di guida spegnete il motore, togliete la chiave di accensione e attendete che si fermino tutte le parti in movimento.
3. Inserite il perno di regolazione dell'altezza posizionando l'altezza di taglio a 7,6 cm.

   Nota: Ciò consente di bloccare i bracci di sollevamento del piatto di taglio nella posizione inferiore quando il piatto viene rimosso e l'energia immagazzinata nella molla del piatto stesso viene rilasciata.

4. Togliete i copricinghia.

5. Sollevate il pianale e inserite un cricchetto nel foro quadrato del tenditore del piatto di taglio (Figura 119 o Figura 120).
6. Ruotate il tenditore del piatto di taglio in senso orario, sollevate l'aletta guidacinghia (solo macchine con scarico posteriore) e rimuovete la cinghia del tosaerba (Figura 119 o Figura 120).

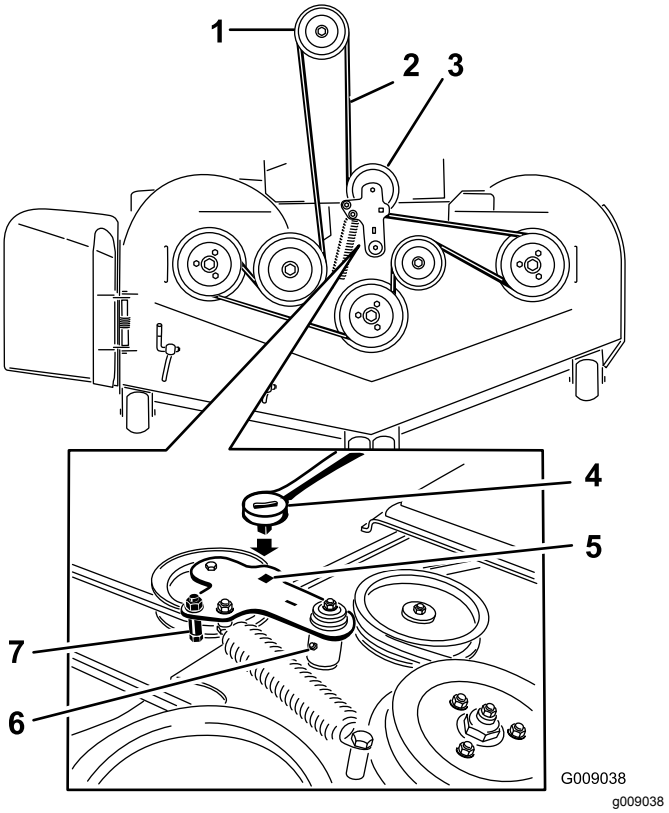

Figura 119

Macchine con scarico laterale

1. Puleggia della frizione
2. Cinghia del tosaerba
3. Puleggia tendicinghia a molla
4. Cricchetto
5. Foro quadrato nel braccio di rinvio per il cricchetto
6. Raccordo d'ingrassaggio di rinvio
7. Guidacinghia

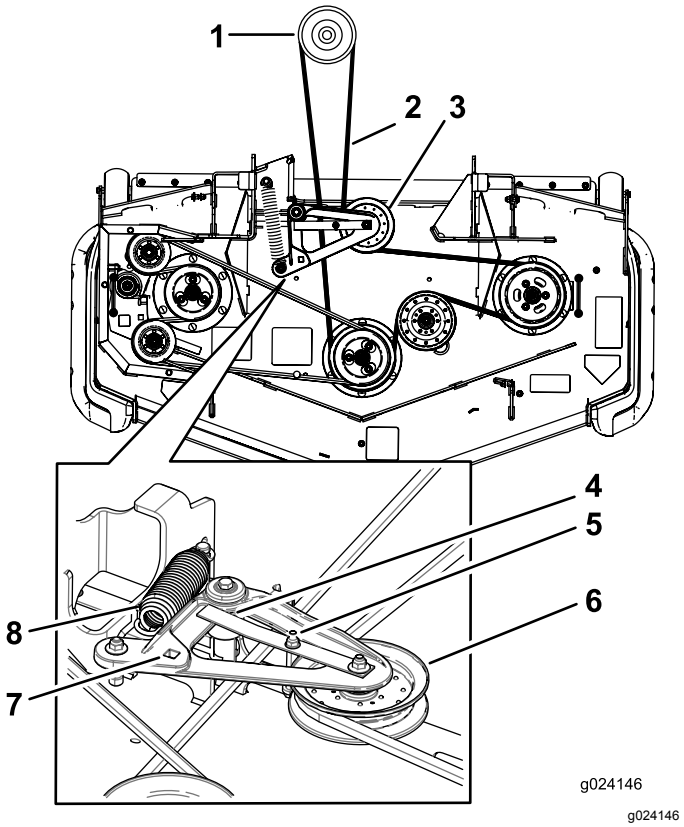

Figura 120

Macchine con scarico posteriore

1. Puleggia della frizione
2. Cinghia del tosaerba
3. Puleggia tendicinghia a molla
4. Accertate che l'aletta guidacinghia sia a contatto con il mozzo del perno.
5. Guidacinghia
6. Puleggia tendicinghia a molla
7. Foro quadrato nel braccio di rinvio per il cricchetto
8. Molla

7. Rimuovete e conservate la bulloneria su ambo i lati del piatto di taglio come mostrato in (Figura 121).

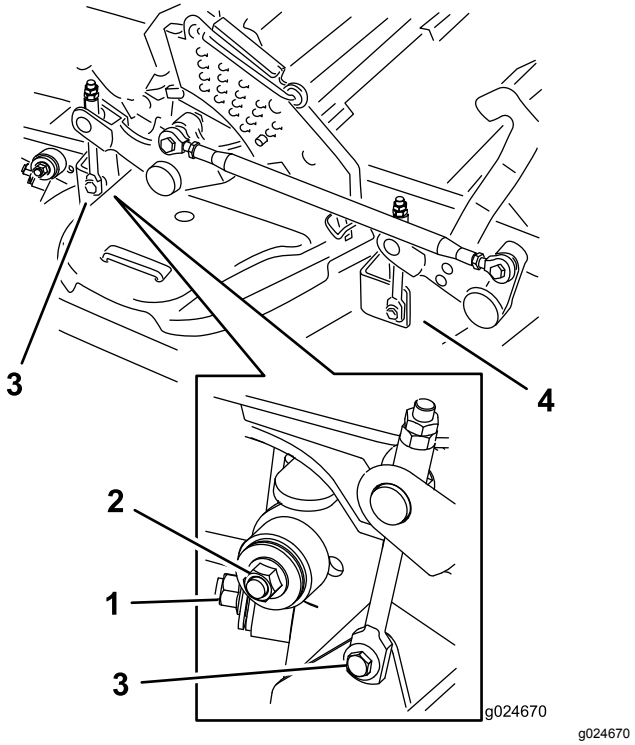

Figura 121

1. Stabilizzatore destro
2. Montante del piatto di taglio (illustrazione del lato destro)
3. Togliete il bullone di spallamento e il dado.
4. Togliete il bullone di spallamento e il dado.

8. Sollevate i montanti del piatto di taglio e fissateli in posizione sollevata.
9. Fate scorrere il piatto di taglio sul lato destro della macchina.

Sostituzione del deflettore di sfalcio

Solo macchine con scarico laterale

⚠ AVVERTENZA

Lasciando scoperta l'apertura di scarico si permette alla macchina di scagliare oggetti verso di voi o verso astanti, causando gravi lesioni. Inoltre, è possibile venire a contatto con la lama.

Non utilizzate mai la macchina se non avete montato la piastra di mulching, il deflettore di scarico o il sistema di raccolta dell'erba.

1. Togliete il dado di bloccaggio, il bullone, la molla e il distanziale che fissano il deflettore alle staffe orientabili del tosaerba (Figura 122).
2. Togliete il deflettore di sfalcio se è danneggiato o consumato (Figura 122).

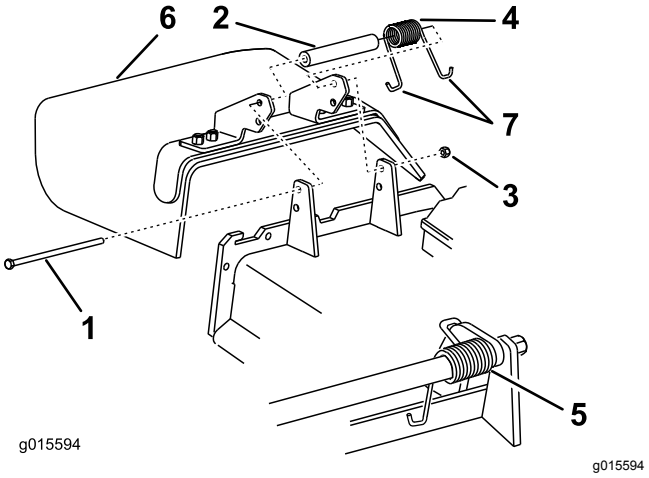

Figura 122

1. Bullone
2. Distanziale
3. Dado di bloccaggio
4. Molla
5. Molla montata
6. Deflettore d'erba tagliata
7. Estremità a gancio **J** della molla

3. Inserite il distanziale e la molla sul deflettore di sfalcio.
4. Collocate un'estremità a J della molla dietro il bordo del piatto di taglio.

   Nota: Verificate che un'estremità a J della molla si trovi dietro il bordo del piatto di taglio prima di montare il bullone, come illustrato in Figura 122.
5. Montate il bullone e il dado.
6. Infilate un'estremità a J della molla attorno al deflettore di sfalcio (Figura 122).

   Importante: **Il deflettore dello sfalcio deve essere in grado di girare. Sollevate il deflettore fino alla posizione completamente aperta e controllate che ruoti fino alla posizione completamente ribassata.**

Pulizia

Pulizia del piatto di taglio

Intervallo tra gli interventi tecnici: Prima di ogni utilizzo o quotidianamente

1. Parcheggiate la macchina su una superficie pianeggiante, disinnestate l'interruttore di comando delle lame (PDF) e inserite il freno di stazionamento.
2. Prima di scendere dalla postazione di guida spegnete il motore, togliete la chiave di accensione e attendete che si fermino tutte le parti in movimento.
3. Sollevate il piatto di taglio alla posizione di TRASFERIMENTO

Pulizia del sistema di sospensione

Solo macchine provviste di sistema di sospensione MyRide™

Intervallo tra gli interventi tecnici: Prima di ogni utilizzo o quotidianamente

Utilizzate aria compressa per pulire il sistema di sospensione.

Nota: Non pulite i gruppi ammortizzatore con acqua sotto pressione (Figura 123).

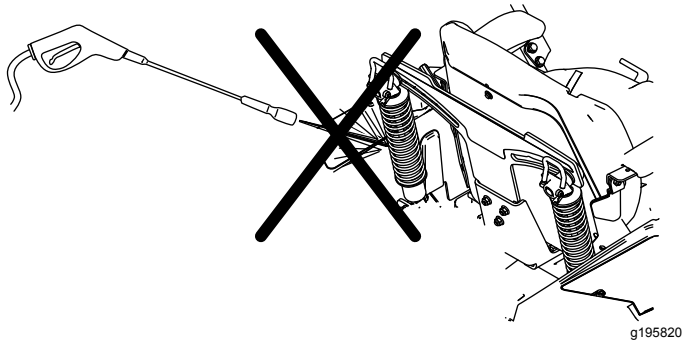

Figura 123

Smaltimento rifiuti

L'olio motore, le batterie, il fluido idraulico ed il refrigerante del motore inquinano l'ambiente. Smaltiteli nel pieno rispetto dei regolamenti del vostro stato e regionali.

Rimessaggio

Sicurezza in fase di rimessaggio

- Spegnete il motore, togliete la chiave, attendete che tutte le parti in movimento si arrestino e lasciate raffreddare la macchina prima del rimessaggio.
- Non rimessate la macchina o il carburante accanto a fiamme e non spurgate il carburante al chiuso.
- Togliete la chiave e riponetela in un luogo sicuro, fuori dalla portata dei bambini.

Pulizia e rimessaggio

1. Disinnestate l'interruttore di comando delle lame (PDF) e inserite il freno di stazionamento.
2. Prima di scendere dalla postazione di guida spegnete il motore, togliete la chiave di accensione e attendete che si fermino tutte le parti in movimento.
3. Eliminate residui d'erba, morchia e fanghiglia dalle parti esterne della macchina, in particolare dal motore e dall'impianto idraulico. Eliminate morchia e sporcizia dall'esterno del cilindro del motore, dalle alette della testata e dal convogliatore.

   Importante: **La macchina può essere lavata con detersivo neutro ed acqua. Non utilizzate lance ad alta pressione. Non utilizzate una quantità d'acqua eccessiva, in particolare in prossimità della plancia, del motore, delle pompe idrauliche e dei motori.**
4. Verificate il funzionamento del freno di stazionamento; fate riferimento a Azionamento del freno di stazionamento (pagina 27).
5. Revisionate il filtro dell'aria; vedere Revisione del filtro dell’aria (pagina 46).
6. Ingrassate la macchina; vedere Lubrificazione (pagina 43).
7. Cambiate l’olio del carter; vedere Cambio dell'olio motore (pagina 48).
8. Controllate la pressione degli pneumatici; vedere Controllo della pressione degli pneumatici (pagina 56).
9. Cambiate i filtri idraulici; vedere Sostituzione del fluido idraulico e dei filtri (pagina 70).
10. Cambiate la batteria; vedere Ricarica della batteria (pagina 54).
11. Raschiate i depositi di erba e morchia dal sottoscocca, quindi lavate il tosaerba con un flessibile da giardino.

Nota: Dopo il lavaggio, fate funzionare la macchina con il controllo della lama (PDF) innestato ed il motore al minimo superiore per 2–5 minuti.

12. Controllate le condizioni delle lame; vedere Revisione delle lame di taglio (pagina 74).

13. Preparate la macchina per il rimessaggio in caso di pause di utilizzo superiori a 30 giorni. Preparate la macchina per il rimessaggio come segue.

    A. Aggiungete un stabilizzante/additivo a base di petrolio al carburante nel serbatoio. osservate le istruzioni per la miscelazione riportate dal produttore dello stabilizzatore. Non utilizzare stabilizzatori a base di alcol (etanolo o metanolo).

    Nota: Lo stabilizzatore/additivo del carburante è più efficace se viene utilizzato sempre insieme a carburante fresco.

    B. Lasciate in funzione il motore per distribuire il carburante condizionato attraverso l'impianto del carburante per 5 minuti.

    C. Spegnete il motore, lasciatelo raffreddare e spurgate i serbatoi carburante.

    D. Avviate il motore e fatelo girare finché non si spegne.

    E. Smaltite il carburante nel rispetto dell'ambiente. Riciclate il carburante nel rispetto delle leggi locali.

    Importante: **Non stoccate il carburante contenente stabilizzatore/additivo più a lungo della durata raccomandata dal produttore dello stabilizzatore.**

14. Rimuovete e verificate le condizioni della/e candela/e; fate riferimento a Manutenzione della candela (pagina 49). Con la candela (o candele) staccata dal motore, versate 30 ml (2 cucchiaiate) d'olio motore nel foro della candela. Attivate il motorino di avviamento elettrico per distribuire l'olio nel cilindro. Montate la candela (o candele). Non montate il cappellotto sulla candela (o candele).

15. Controllate e serrate tutti i bulloni, i dadi e le viti. Riparate o sostituite le parti danneggiate.

16. Ritoccate tutti i graffi e le superfici metalliche sverniciate. La vernice può essere ordinata al Centro di Assistenza autorizzato di zona.

17. Riponete la macchina in una rimessa o in un deposito pulito ed asciutto. Togliete la chiave dall'interruttore e tenetela fuori dalla portata dei bambini o di altri utenti non autorizzati. Coprite la macchina con un telo per proteggerla e mantenerla pulita.

Localizzazione guasti

Problema	Possibile causa	Rimedio
Il motorino di avviamento non si avvia.	1. Il comando delle lame è innestato. 2. Il freno di stazionamento è disinnestato. 3. Le leve di controllo del movimento non sono posizione di BLOCCO IN FOLLE. 4. Non siete seduti sul sedile dell'operatore. 5. La batteria è scarica. 6. I collegamenti elettrici sono corrosi o allentati. 7. È bruciato un fusibile. 8. Relè o interruttore difettoso.	1. Disinnestate il comando delle lame. 2. Inserite il freno di stazionamento. 3. Spostate le leve di controllo del movimento verso l'esterno in posizione di BLOCCO IN FOLLE. 4. Sedetevi sul sedile dell'operatore. 5. Caricate la batteria. 6. Controllate il contatto dei collegamenti elettrici. 7. Sostituite il fusibile. 8. Rivolgetevi a un Centro Assistenza autorizzato.
Il motore non si avvia, ha difficoltà di avviamento o perde potenza.	1. Il serbatoio del carburante è vuoto. 2. La valvola d'intercettazione del carburante è chiusa. 3. Il livello dell'olio nel carter è scarso. 4. L'acceleratore non è in posizione corretta. 5. Il filtro del carburante è sporco. 6. C'è morchia, acqua o carburante stantio nell'impianto di alimentazione. 7. Il filtro dell'aria è sporco. 8. L'interruttore del sedile non funziona correttamente. 9. I collegamenti elettrici sono corrosi, allentati o danneggiati. 10. Relè o interruttore usurato o danneggiato. 11. La candela è sporca o la distanza tra gli elettrodi è errata. 12. Il cappellotto delle candele è staccato.	1. Riempite il serbatoio del carburante. 2. Aprite la valvola di intercettazione del carburante. 3. Rabboccate la coppa con olio adatto. 4. Accertate che la leva dell'acceleratore sia al centro tra le posizioni minima e massima. 5. Sostituite il filtro del carburante. 6. Rivolgetevi a un Centro Assistenza autorizzato. 7. Pulite o sostituite l'elemento del filtro dell'aria. 8. Controllate la spia dell'interruttore del sedile. All'occorrenza sostituite il sedile. 9. Controllate il contatto dei collegamenti elettrici. Pulite accuratamente i morsetti dei connettori con un detergente adatto ai contatti elettrici, applicate grasso dielettrico e ripristinate i collegamenti corretti. 10. Rivolgetevi a un Centro Assistenza autorizzato. 11. Regolate o sostituite la candela. 12. Controllate il collegamento del cappellotto delle candele.
Il motore perde potenza.	1. Il motore è sotto sforzo eccessivo. 2. Il filtro dell'aria è sporco. 3. Il livello dell'olio nel carter è scarso. 4. Le alette di raffreddamento e i passaggi per l'aria sotto il convogliatore sono intasati. 5. Il foro di sfiato del tappo del carburante è intasato. 6. Il filtro del carburante è sporco. 7. C'è morchia, acqua o carburante stantio nel sistema di alimentazione.	1. Rallentate. 2. Pulite l'elemento del filtro dell'aria. 3. Rabboccate la coppa con olio adatto. 4. Rimuovete l'ostruzione da alette di raffreddamento e condotti dell'aria. 5. Pulite il tappo del serbatoio carburante, o sostituitelo. 6. Sostituite il filtro del carburante. 7. Rivolgetevi a un Centro Assistenza autorizzato.

Problema	Possibile causa	Rimedio
Il motore si surriscalda.	1. Il motore è sotto sforzo eccessivo. 2. Il livello dell'olio nel carter è scarso. 3. Le alette di raffreddamento e i passaggi per l'aria sotto il convogliatore sono intasati. 4. Il filtro dell'aria è sporco. 5. C'è morchia, acqua o carburante stantio nel sistema di alimentazione.	1. Rallentate. 2. Rabboccate la coppa con olio adatto. 3. Rimuovete l'ostruzione da alette di raffreddamento e condotti dell'aria. 4. Pulite o sostituite l'elemento del filtro dell'aria. 5. Rivolgetevi a un Centro Assistenza autorizzato.
La macchina tira verso destra o sinistra (con le leve completamente avanti)	1. L'allineamento deve essere regolato 2. La pressione degli pneumatici delle ruote motrici non è corretta.	1. Messa a punto dell'allineamento. 2. Regolate la pressione degli pneumatici delle ruote motrici.
La trazione non funziona.	1. Le valvole di bypass non sono stagne. 2. La cinghia della pompa è usurata, allentata o rotta. 3. La cinghia della pompa è caduta da una puleggia. 4. La molla di tensione è spezzata o manca. 5. Il livello del fluido idraulico è basso o troppo caldo.	1. Serrate le valvole di bypass 2. Cambiate la cinghia. 3. Cambiate la cinghia. 4. Sostituite la molla. 5. Aggiungete fluido idraulico nei serbatoi o lasciatelo raffreddare.
La macchina inizia a vibrare in modo insolito.	1. La lama (o lame) di taglio è piegata o sbilanciata. 2. Il bullone del sopporto della lama è allentato. 3. I bulloni di fissaggio del motore sono allentati. 4. È allentata la puleggia del motore, la puleggia tendicinghia o la puleggia della lama. 5. La puleggia del motore è danneggiata. 6. Un fusello della lama è piegato. 7. Il supporto del motore è allentato o consumato.	1. Montate una nuova lama (o lame) di taglio. 2. Serrate il bullone del supporto della lama. 3. Serrate i bulloni di fissaggio del motore. 4. Serrate la puleggia interessata. 5. Rivolgetevi a un Centro Assistenza autorizzato. 6. Rivolgetevi a un Centro Assistenza autorizzato. 7. Rivolgetevi a un Centro Assistenza autorizzato.
L'altezza di taglio è irregolare.	1. La lama (o lame) non è affilata. 2. La lama (o lame) di taglio è curva. 3. Il tosaerba non è a livello. 4. Un rullo antistrappo (se presente) non è impostato correttamente. 5. Il sottoscocca del piatto di taglio è sporco. 6. La pressione degli pneumatici è errata. 7. Un fusello della lama è piegato.	1. Affilate la lama (o lame). 2. Montate una nuova lama (o lame) di taglio. 3. Livellate il tosaerba longitudinalmente e latitudinalmente. 4. Regolate l'altezza della ruota antistrappo. 5. Pulite il sottoscocca del piatto di taglio. 6. Regolate la pressione degli pneumatici. 7. Rivolgetevi a un Centro Assistenza autorizzato.

Problema	Possibile causa	Rimedio
Le lame non girano.	1. La cinghia del piatto di taglio del tosaerba è danneggiata, usurata, allentata o rotta.	1. Montate una cinghia nuova sull'apparato di taglio.
	2. La cinghia dell'apparato di taglio è scivolata dalla puleggia.	2. Montate la cinghia del tosaerba sulla puleggia del piatto di taglio e controllate che la posizione e il funzionamento della puleggia tendicinghia, del braccio di rinvio e della molla siano corretti.
	3. La cinghia di trasmissione della pompa è usurata, allentata o rotta.	3. Controllate la tensione della cinghia o montatene una nuova.
	4. La molla di tensione è spezzata o manca.	4. Sostituite la molla.
La frizione non si innesta.	1. È bruciato un fusibile.	1. Sostituite il fusibile. Verificate la resistenza della bobina, la carica della batteria, il sistema di ricarica, i collegamenti elettrici ed effettuate le sostituzioni necessarie.
	2. La tensione di alimentazione della frizione è insufficiente.	2. Verificate la resistenza della bobina, la carica della batteria, il sistema di ricarica, i collegamenti elettrici ed effettuate le sostituzioni necessarie.
	3. La bobina è danneggiata.	3. Sostituite la frizione.
	4. La corrente elettrica è inadeguata.	4. Riparate o sostituite il cavo o il sistema elettrico della frizione. Pulite i contatti dei connettori.
	5. Il traferro tra rotore e indotto è eccessivo.	5. Rimuovete lo spessore o sostituite la frizione.

Schemi

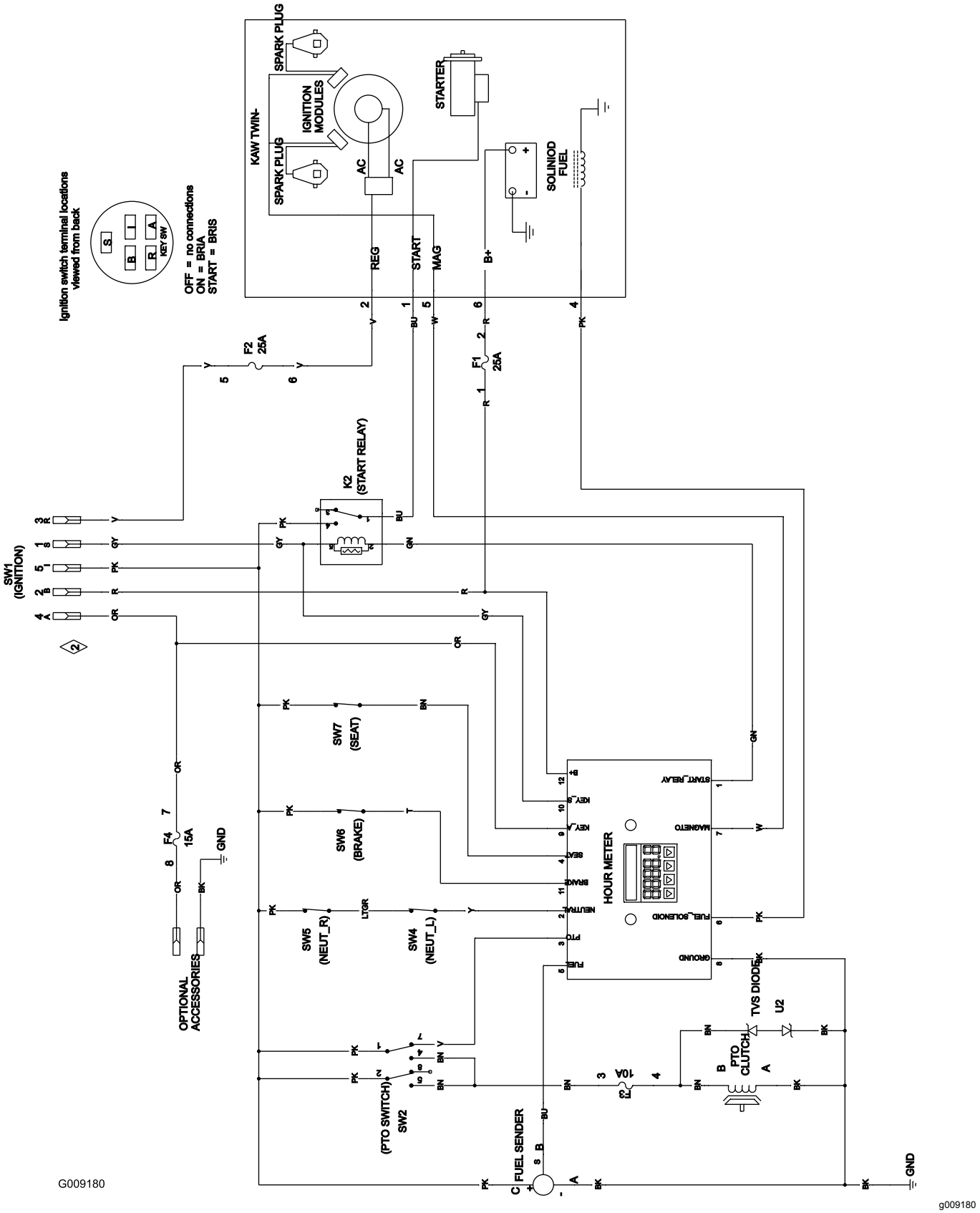

Schema elettrico (Rev. A)

Note:

Note:

Informazioni sull’avvertenza relativa alla legge della California “Proposition 65”

Che cos’è questa avvertenza?

Potreste vedere un prodotto in vendita provvisto di un’etichetta di avvertenza come questa:

AVVERTENZA Può provocare cancro e danni riproduttivi – www.p65Warnings.ca.gov.

Che cos’è la Proposition 65?

La Proposition 65 si applica a tutte le aziende che operano nello Stato della California, che vendono prodotti in California o che fabbricano prodotti che possono essere venduti o importati in California. Tale legge prevede che il Governatore della California rediga e pubblichi obbligatoriamente una lista di sostanze chimiche considerate cancerogene, causa di difetti congeniti e/o di altri danni riproduttivi. La lista, aggiornata annualmente, comprende centinaia di sostanze chimiche presenti in molti prodotti di uso quotidiano. Lo scopo della Proposition 65 è quello di informare i cittadini riguardo all’esposizione a tali sostanze.

La Proposition 65 non vieta la vendita di prodotti contenenti tali sostanze chimiche, ma impone che ogni prodotto, imballaggio o documentazione del prodotto riporti tali avvertenze. Inoltre, un’avvertenza relativa alla Proposition 65 non implica che un prodotto violi gli standard o i requisiti di sicurezza. Infatti, il governo della California ha spiegato che un’avvertenza relativa alla Proposition 65 non equivale a una decisione normativa in merito alla “sicurezza” o “mancanza di sicurezza” di un prodotto. Molte di queste sostanze chimiche vengono utilizzate in prodotti di uso quotidiano da anni senza che vi siano danni documentati. Per maggiori informazioni, visitate la pagina https://oag.ca.gov/prop65/faqs-view-all.

Se un prodotto riporta un’avvertenza prevista dalla Proposition 65, ciò significa che un’azienda 1) ha valutato il livello di esposizione e concluso che supera il “livello zero di rischio significativo”, oppure 2) ha deciso di fornire tale avvertenza basandosi sulla propria conoscenza della presenza di una sostanza indicata come rischiosa senza valutare il livello di esposizione.

Questa legge si applica ovunque?

Le avvertenze previste dalla Proposition 65 sono richieste solo ai sensi della legge californiana. Queste avvertenze sono presenti in tutta la California su un’ampia varietà di prodotti e in numerosi ambienti tra cui ristoranti, negozi di alimentari, alberghi, scuole e ospedali. Inoltre, alcuni negozi e rivenditori online mostrano le avvertenze previste dalla Proposition 65 sui propri siti web o cataloghi.

Qual è la differenza tra i limiti imposti dalla California e quelli federali?

Gli standard della Proposition 65 spesso sono più rigorosi di quelli federali e internazionali. Per varie sostanze, l’obbligo delle avvertenze previste dalla Proposition 65 scatta a livelli molto inferiori a quelli previsti dagli standard federali. Per esempio, il livello di piombo per cui è richiesta un’avvertenza secondo la Proposition 65 è di 0,5 mg al giorno, molto al di sotto degli standard federali ed internazionali.

Perché non tutti i prodotti simili riportano tale avvertenza?

- I prodotti venduti in California richiedono l’etichettatura prevista dalla Proposition 65, mentre prodotti simili venduti altrove non la richiedono.
- Un procedimento giudiziario ai sensi della Proposition 65 a carico di un’azienda potrebbe concludersi con l’obbligo per tale azienda di utilizzare le avvertenze previste da tale legge sui suoi prodotti, ma altre aziende che fabbricano prodotti simili potrebbero non avere tale obbligo.
- L’applicazione della Proposition 65 è incoerente.
- Le aziende possono scegliere di non fornire avvertenze sui loro prodotti poiché giungono alla conclusione che non sono obbligate a farlo ai sensi della Proposition 65; la mancanza dell’avvertenza su un prodotto non implica che esso sia privo di livelli analoghi delle sostanze chimiche riportate nell’elenco.

Perché Toro utilizza questa avvertenza?

Toro ha scelto di fornire il maggior numero possibile di informazioni ai consumatori così che essi possano prendere decisioni informate sui prodotti che comprano e utilizzano. In alcuni casi Toro fornisce avvertenze basandosi sulla propria conoscenza riguardo la presenza di una o più sostanze indicate come rischiose, senza valutare il livello di esposizione, poiché per non tutte le sostanze dell’elenco vengono forniti i requisiti in fatto di limiti di esposizione. Anche se il livello di esposizione connessa ai prodotti Toro può essere trascurabile o rientrare perfettamente nei limiti dell’assenza di rischio significativo, Toro ha deciso di fornire le avvertenze previste dalla Proposition 65 per un surplus di cautela. Inoltre, se Toro non fornisse tali avvertenze potrebbe essere perseguito a norma di legge dallo Stato della California o da privati che intendono applicare la Proposition 65 e perciò potrebbe incorrere in sanzioni considerevoli.

TORO®

Count on it.