Form No. 3424-730 Rev A

TORO®

Count on it.

Gebruikershandleiding

Z Master® professionele 6000 serie zitmaaiers

Met een TURBO FORCE® maaidek van 122 cm, 132 cm of 152 cm

Modelnr.: 74902TE—Serienr.: 403138033 en hoger
Modelnr.: 74919TE—Serienr.: 403227085 en hoger
Modelnr.: 74925TE—Serienr.: 403138045 en hoger
Modelnr.: 74942TE—Serienr.: 402364843 en hoger
Modelnr.: 75969TE—Serienr.: 403100000 en hoger

Registreer uw product op www.Toro.com.
Vertaling van de oorspronkelijke tekst (NL)

CE

3424-730 A

Dit product voldoet aan alle relevante Europese richtlijnen; zie voor details de aparte productspecifieke conformiteitsverklaring.

Bruto- en nettokoppel: Het bruto- en nettokoppel van deze motor is door de motorfabrikant in laboratoriumomstandigheden gemeten volgens standaard J1940 of J2723 van de Society of Automotive Engineers (SAE). Omdat bij de configuratie rekening is gehouden met de veiligheids-, emissie- en gebruiksvoorschriften, zal de motor van dit type maaiers in de praktijk veel minder koppel hebben.

Raadpleeg de meegeleverde documentatie van de motorfabrikant.

⚠ WAARSCHUWING

CALIFORNIË
Proposition 65 Waarschuwing

De uitlaatgassen van de motor van dit product bevatten chemische stoffen waarvan bekend is dat ze kanker, geboorteafwijkingen of andere schade aan de voortplantingsorganen kunnen veroorzaken.

Accuklemmen, accupolen en dergelijke onderdelen bevatten lood en loodverbindingen. Van deze stoffen is bekend dat ze kanker en schade aan de voortplantingsorganen veroorzaken. Was altijd uw handen nadat u met deze onderdelen in aanraking bent geweest.

Gebruik van dit product kan leiden tot blootstelling aan chemische stoffen waarvan de Staat Californië weet dat ze kanker, geboorteafwijkingen en andere schade aan het voortplantingssysteem veroorzaken.

Inleiding

Deze maaitractor met draaiende messen is bedoeld voor professioneel gebruik. De machine is voornamelijk ontworpen voor het maaien van gras op goed onderhouden particuliere of commerciële gazons. De machine is niet ontworpen voor het maaien van struikgewas of voor gebruik in de landbouw.

Lees deze informatie zorgvuldig door, zodat u weet hoe u de machine op de juiste wijze moet gebruiken en onderhouden en om schade aan de machine en letsel te voorkomen. U bent verantwoordelijk voor het juiste en veilige gebruik van de machine.

Neem rechtstreeks contact op met Toro via www.toro.com voor trainingsmaterialen over productveiligheid en -bediening, informatie over accessoires, om een verdeler te zoeken of om uw product rechtstreeks te registreren.

Voor de *Gebruikershandleiding*, alle informatie over de garantie of het registreren van uw product kunt u de QR-code gebruiken of www.Toro.com raadplegen. Als u een gedrukt exemplaar van de garantie wilt ontvangen, bel ons dan op 00 1 888 384 9939.

Als u service, originele Toro onderdelen of aanvullende informatie nodig hebt, kunt u contact opnemen met een erkende servicedealer of met de klantenservice van Toro. U dient hierbij altijd het modelnummer en het serienummer van het product te vermelden. De locatie van het plaatje met het modelnummer en het serienummer van het product is aangegeven op Figuur 1. U kunt de nummers noteren in de ruimte hieronder.

Belangrijk: **U kunt met uw mobiel apparaat de QR-code (indien aanwezig) op het plaatje met het serienummer scannen om toegang te krijgen tot de garantie, onderdelen en andere productinformatie.**

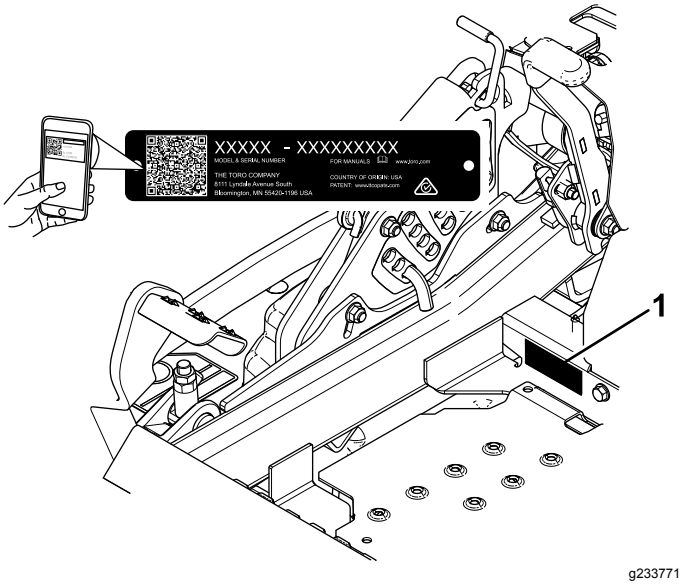

Figuur 1

1. Plaats van modelnummer en serienummer

Modelnr.: _____

Serienr.: _____

© 2018—The Toro® Company
8111 Lyndale Avenue South
Bloomington, MN 55420

U kunt contact met ons opnemen op www.Toro.com.
Gedrukt in de VS
Alle rechten voorbehouden

Deze handleiding wijst u op mogelijke gevaren en bevat veiligheidswaarschuwingen die u kunt herkennen aan het waarschuwingspictogram (Figuur 2), dat wijst op een gevaar dat ernstig letsel of de dood kan veroorzaken indien u nalaat de voorgeschreven maatregelen te treffen.

g000502

Figuur 2

Waarschuwingspictogram

Er worden in deze handleiding twee woorden gebruikt om uw aandacht op bijzondere informatie te vestigen. **Belangrijk** attendeert u op bijzondere technische informatie en **Opmerking** duidt algemene informatie aan die bijzondere aandacht verdient.

Inhoud

Veiligheid 4
Algemene veiligheid 4
Hellingsindicator 5
Veiligheids- en instructiestickers 6
Algemeen overzicht van de machine 15
Bedieningsorganen 15
Specificaties 17
Machines met zijafvoer 17
Machines met achterafvoer 18
Voor gebruik 18
Veiligheidsinstructies voorafgaand aan het werk 18
Dagelijks onderhoud uitvoeren 20
Een nieuwe machine inrijden 20
De omkantelbeveiliging (rolbeugel) gebruiken 20
Het veiligheidssysteem gebruiken 21
Bestuurdersstoel instellen 22
Bestuurdersstoel ontgrendelen 22
De stoelophanging verstellen 23
Instellen van de MyRide™ vering 23
Tijdens gebruik 24
Veiligheid tijdens het werk 24
Plaatsnemen in de bestuurderspositie 26
Parkeerrem gebruiken 26
De messchakelaar (aftakas) bedienen 27
De gashendel bedienen 27
De choke bedienen 27
Starten van de motor 28
De motor afzetten 28
De rijhendels gebruiken 29
Met de machine rijden 29
Zijafvoer gebruiken 30
De maaihoogte instellen 31
Antiscalpeerrollen afstellen 32
Antiscalpeerrollen afstellen 33
De glijder(s) afstellen 34
De sluitnokken van de afvoerplaat instellen 34
Stand van afvoerplaat instellen 35
Tips voor bediening en gebruik 36
Na gebruik 37
Veiligheid na het werk 37
De brandstofafsluitklep gebruiken 37
De vrijgavehendels van de aandrijfwielen gebruiken 37
De machine transporteren 38
De Z Stand™ gebruiken 40
Onderhoud 42
Aanbevolen onderhoudsschema 42
Procedures voorafgaande aan onderhoud 43
Veiligheid bij onderhoud 43
De afdekking van het maaidek losmaken 43
Het plaatmetaalscherm verwijderen 44
Smering 44
De machine smeren 44
Dunvloeibare olie of sproeismering gebruiken 44
Maaidek smeren met vet 45
Zwenkwielnaven smeren 46
Onderhoud motor 47
Veiligheid van de motor 47
Onderhoud van het luchtfilter 47
Motorolie verversen 48
Onderhoud van de bougie 51
Vonkenvanger controleren 52
Onderhoud brandstofsysteem 53
Brandstoffilter vervangen 53
Onderhoud van de brandstoftank 53
Onderhoud elektrisch systeem 54
Veiligheid van het elektrisch systeem 54
Onderhoud van de accu 54
Onderhoud van de zekeringen 56
Onderhoud aandrijfsysteem 56
Veiligheidsgordel controleren 56
De knoppen van de rolbeugel controleren 56
De sporing afstellen 57
De bandenspanning controleren 58
De wielmoeren controleren 58
De sleufmoer van de wielnaaf controleren 58
Lager van draaipunt van zwenkwiel afstellen 58
Opvulstuk van de koppeling gebruiken 59
Onderhoud koelsysteem 61
Motorscherm en oliekoeler van de motor reinigen 61
De koelribben en schermen reinigen 61
Schermen van hydraulische eenheid controleren en reinigen. 62

Onderhouden remmen 62
Parkeerrem afstellen 62
Onderhoud riemen 63
Riemen controleren 63
Drijfriem van maaidek vervangen voor maaidekken met zijuitworp 63
De aandrijfriem van het maaidek vervangen voor maaidekken met achterafvoer 64
Aandrijfriem van de hydraulische pomp vervangen 66
Onderhoud bedieningsysteem 67
De stand van de bedieningshendel afstellen 67
Rijhendelmechanisme afstellen 68
De rijhendeldemper afstellen 69
Het scharnierpunt van de neutraalstand van de rijhendel afstellen 69
Onderhoud hydraulisch systeem 70
Veiligheid van het hydraulische systeem 70
Het hydraulische systeem een onderhoudsbeurt geven 70
Onderhoud van het maaidek 73
Maaidek horizontaal stellen 73
Onderhoud van de maaimessen 75
Maaidek verwijderen 78
Grasgeleider vervangen 80
Reiniging 81
De onderkant van het maaidek reinigen 81
De vering reinigen 81
Afval afvoeren 81
Stalling 81
Veiligheid tijdens opslag 81
Reinigen en opslaan 81
Problemen, oorzaak en remedie 83
Schema's 86

Veiligheid

Deze machine is ontworpen in overeenstemming met de EN-norm ISO 5395:2013.

Algemene veiligheid

Dit product kan handen of voeten afsnijden en voorwerpen uitwerpen. Volg altijd alle veiligheidsinstructies op om ernstig letsel te voorkomen.

Dit product gebruiken voor andere doeleinden dan het bedoelde gebruik kan gevaarlijk zijn voor u of voor omstanders.

- Houd de rolbeugel altijd in de volledig omhoog geklapte en vergrendelde stand en doe de veiligheidsgordel om.
- Gebruik de machine niet in de buurt van steile hellingen, greppels, oevers, water of andere gevaren, of op hellingen steiler dan 15 graden.
- Lees deze *Gebruikershandleiding* en zorg ervoor dat u deze begrijpt voordat u de motor start.
- Houd handen en voeten uit de buurt van de bewegende onderdelen van de machine.
- Gebruik de machine enkel als de nodige schermen en andere beveiligingsmiddelen aanwezig zijn en naar behoren werken.
- Laat geen kinderen of omstanders het werkgebied betreden. Laat kinderen nooit de machine bedienen.
- Stop de machine, schakel de motor uit en verwijder het sleuteltje voordat u onderhoudswerkzaamheden uitvoert aan de machine, brandstof bijvult of verstoppingen verwijdert.

Onjuist gebruik of onderhoud van deze machine kan letsel tot gevolg hebben. Om het risico op letsel te vermijden, dient u zich aan de volgende veiligheidsinstructies te houden en altijd op het veiligheidssymbool te letten, dat betekent Voorzichtig, Waarschuwing of Gevaar – instructie voor persoonlijke veiligheid. Niet-naleving van deze instructies kan leiden tot lichamelijk of dodelijk letsel.

U vindt bijkomende veiligheidsinformatie op de betreffende plaatsen in deze handleiding.

Hellingsindicator

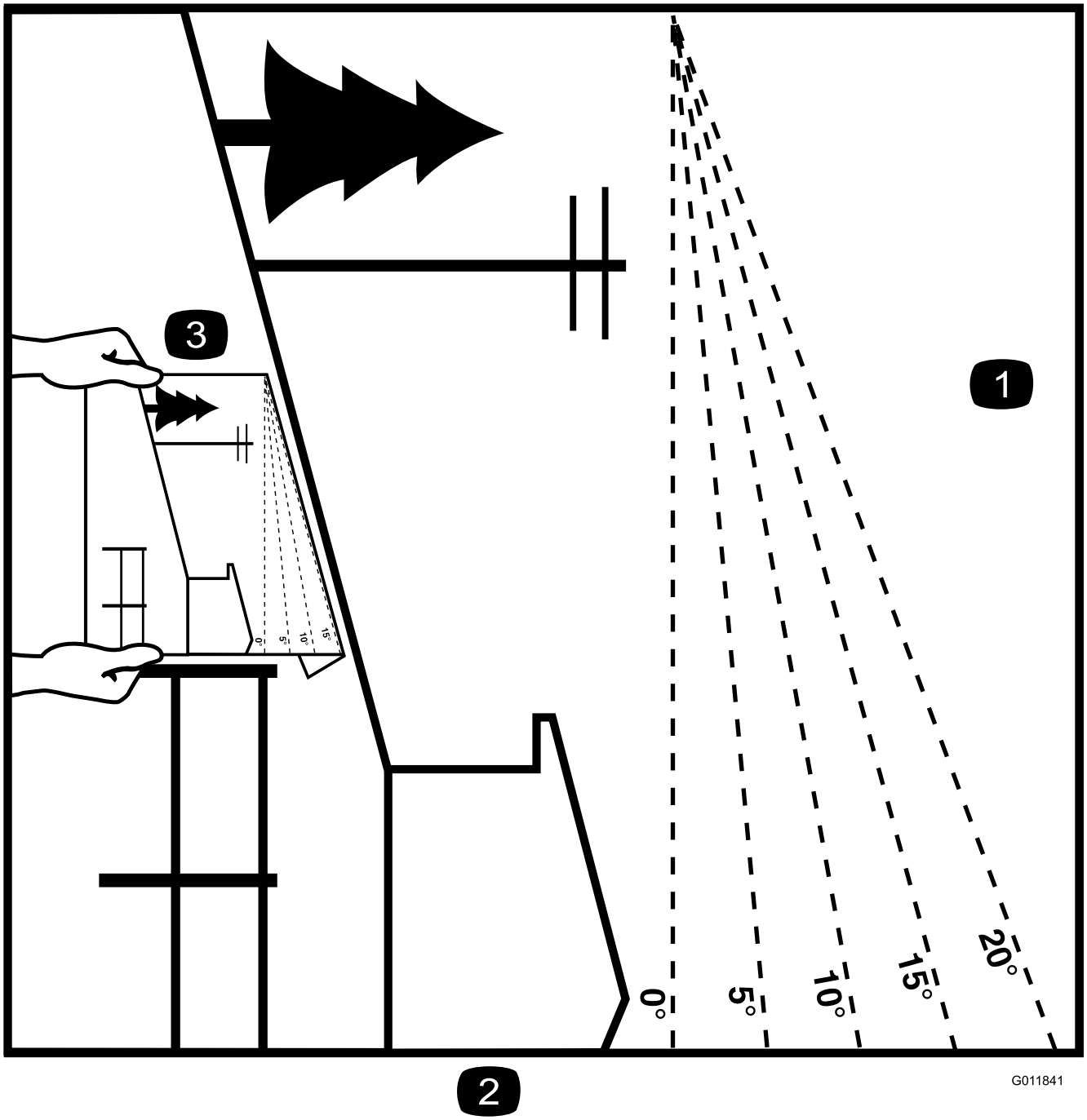

Figuur 3

U mag deze pagina kopiëren voor persoonlijk gebruik.

1. De maximale hellingshoek waarbij u de machine mag gebruiken is **15 graden**. Gebruik het hellingsschema om de hellingshoek te bepalen voordat u de machine bedient. **Gebruik de machine niet op hellingen van meer dan 15 graden.** Langs de betreffende lijn van de aanbevolen hellingshoek vouwen.
2. Lijn deze rand uit met een verticaal oppervlak, bijvoorbeeld een boom, gebouw of hek.
3. Voorbeeld van het vergelijken van de hellingshoek met de gevouwen rand

Veiligheids- en instructiestickers

Veiligheidsstickers en veiligheidsinstructies zijn gemakkelijk zichtbaar voor de bestuurder en bevinden zich bij plaatsen waar gevaar kan ontstaan. Vervang alle beschadigde of verdwenen stickers.

decalbatterysymbols

Symbolen op accu

Sommige of alle symbolen staan op de accu

1. Risico van explosie
2. Niet roken. Geen open vuur of vonken
3. Risico van bijtende vloeistof/chemische brandwonden
4. Draag oogbescherming.
5. Lees de *Gebruikershandleiding*.
6. Houd omstanders op een veilige afstand van de accu.
7. Draag oogbescherming; explosieve gassen kunnen blindheid en ander letsel veroorzaken.
8. Accuzuur kan blindheid of ernstige brandwonden veroorzaken.
9. Ogen direct met water spoelen en snel arts raadplegen.
10. Bevat lood; niet weggooien

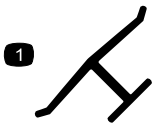

decaloemmarkt

Merkteken van fabrikant

1. Geeft aan dat het mes onderdeel van een originele Toro maaimachine is.

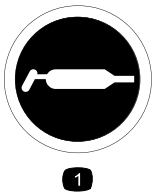

decal58-6520

58-6520

1. Smeervet

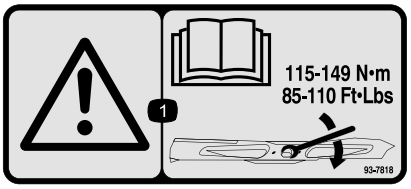

decal93-7818

93-7818

1. Waarschuwing – Lees de *Gebruikershandleiding* voor instructies om de mesbout/moer vast te zetten met een torsie van 115 tot 149 N·m.

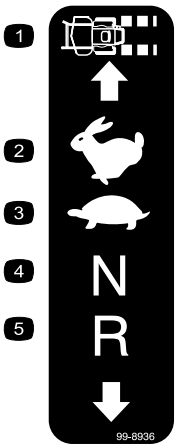

decal99-8936

99-8936

1. Snelheid van de machine
2. Snel
3. Langzaam
4. Neutraalstand
5. Achteruit

---

decal106-2655

106-2655

1. Waarschuwing – Blijf uit de weg van bewegende riemen en raak deze niet aan. Verwijder het sleuteltje uit het contact en raadpleeg de instructies vóór u service- of onderhoudswerkzaamheden uitvoert.

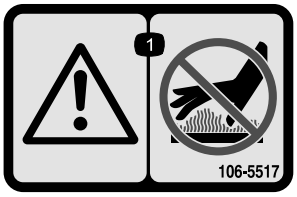

decal106-5517

106-5517

1. Waarschuwing – Raak het hete oppervlak niet aan.

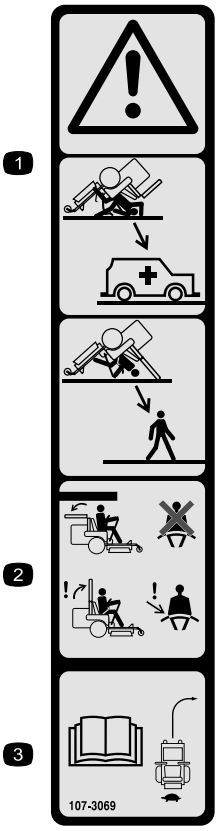

decal107-3069

107-3069

1. Waarschuwing – Er is geen omkantelbeveiliging als de rolbeugel omlaag is geklapt.
2. Om lichamelijk of dodelijk letsel te voorkomen als de machine omkantelt, moet u de rolbeugel in de omhoog geklapte en vergrendelde positie houden en de veiligheidsgordel omdoen. Klap de rolbeugel uitsluitend omlaag als dit absoluut noodzakelijk is; als de rolbeugel omlaag is geklapt, mag u de veiligheidsgordel niet omdoen.
3. Lees de *Gebruikershandleiding*; rij langzaam en voorzichtig.

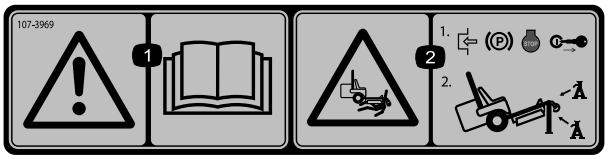

decal107-3969

107-3969

1. Waarschuwing – Lees de *Gebruikershandleiding*.
2. Ledematen kunnen bekneld raken, maaimachine – Stel de parkeerrem in werking, zet de motor af en verwijder het sleuteltje uit het contact voordat u werkzaamheden onder de maaimachine gaat verrichten.

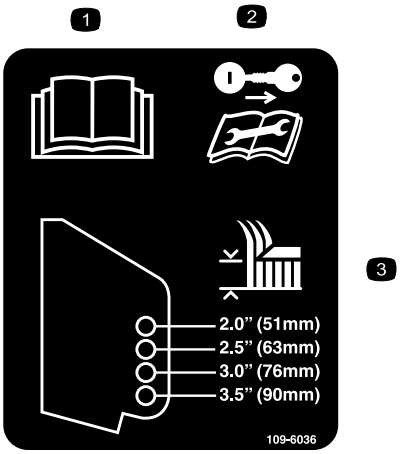

decal109-6036

109-6036

Uitsluitend voor machines met achterafvoer

1. Lees de *Gebruikershandleiding*.
2. Neem het sleuteltje uit de contactschakelaar en lees de instructies voordat u service- of onderhoudswerkzaamheden uitvoert.
3. Maaihoogte

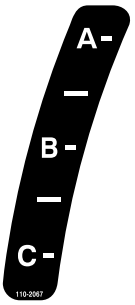

decal110-2067

110-2067

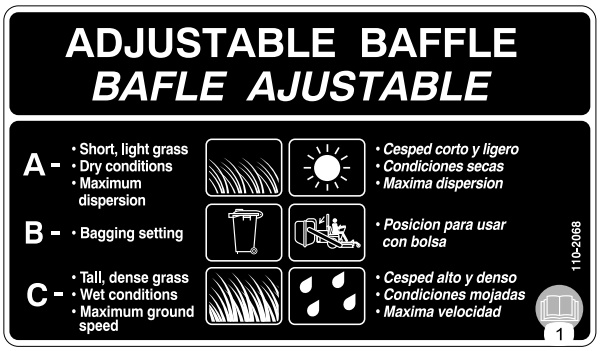

decal110-2068

110-2068

1. Lees de *Gebruikershandleiding*.

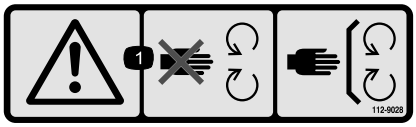

decal112-9028

112-9028

1. Waarschuwing – Blijf uit de buurt van bewegende onderdelen; laat alle beschermplaten op hun plaats.

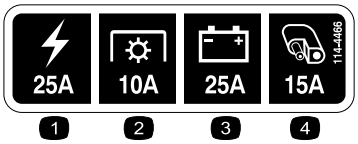

decal114-4466

114-4466

1. Hoofdstroom (25 A)
2. Aftakas (10 A)
3. Laden (25 A)
4. Hulpaggregaat (15 A)

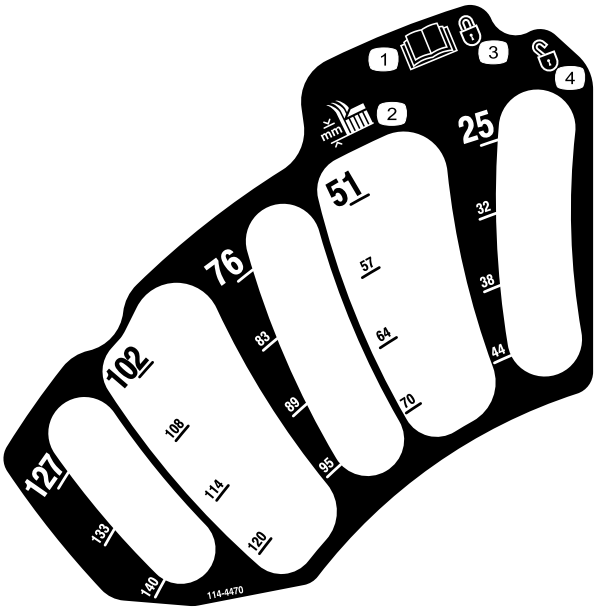

decal114-4470

114-4470

1. Lees de *Gebruikershandleiding*.
2. Maaihoogte
3. Vergrendeld
4. Ontgrendeld

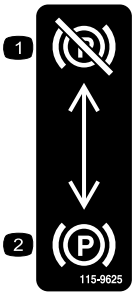

decal115-9625

115-9625

Uitsluitend voor machines met MyRide™

1. Parkeerrem: vrijgesteld
2. Parkeerrem: ingeschakeld

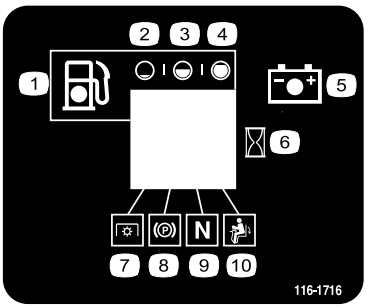

decal116-1716

116-1716

1. Brandstof
2. Leeg
3. Half
4. Vol
5. Accu
6. Urenteller
7. Aftakas
8. Parkeerrem
9. Neutraalstand
10. Dodemansknop

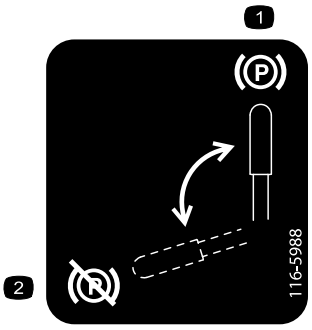

decal116-5988

116-5988

Uitsluitend voor machines zonder MyRide™

1. Parkeerrem: ingeschakeld 2. Parkeerrem: vrijgesteld

---

decal116-8726

116-8726

1. Lees de *Gebruikershandleiding* voor de aanbevolen hydraulische vloeistof.

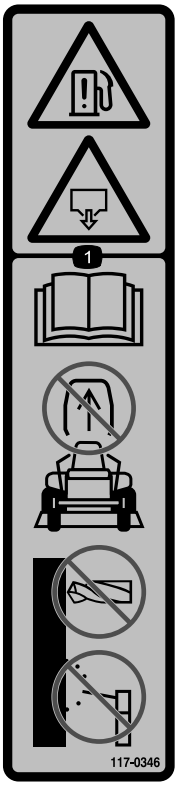

decal117-0346

117-0346

1. Risico op brandstoflekkage – Lees de *Gebruikershandleiding*. Probeer de rolbeugel niet te verwijderen. U mag de rolbeugel niet lassen, boren of op welke wijze dan ook aanpassen.

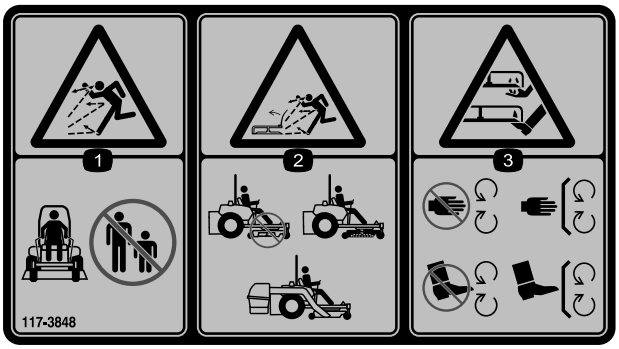

decal117-3848

117-3848

1. De machine kan voorwerpen uitwerpen – Houd omstanders op een veilige afstand van de machine.
2. Maaier kan voorwerpen uitwerpen – Gebruik de machine niet zonder dat de grasgeleider, de afsluiter van de afvoer of het grasopvangsysteem is gemonteerd.
3. Handen of voeten kunnen worden gesneden/geamputeerd – Blijf uit de buurt van bewegende delen; houd alle beschermende delen op hun plaats.

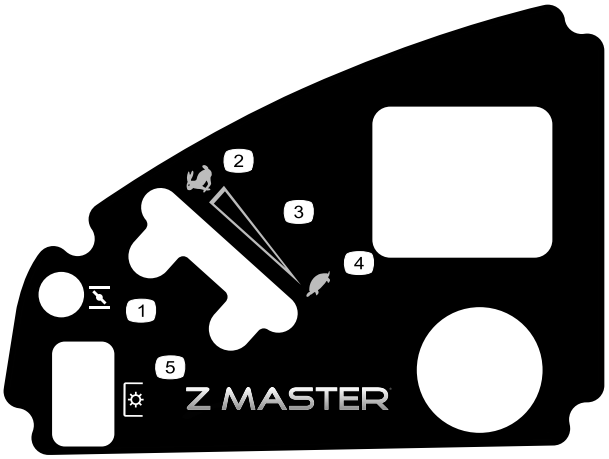

decal120-5897

120-5897

1. Chokeklep
2. Snel
3. Continu snelheidsregeling
4. Langzaam
5. Aftakas, messchakelaar

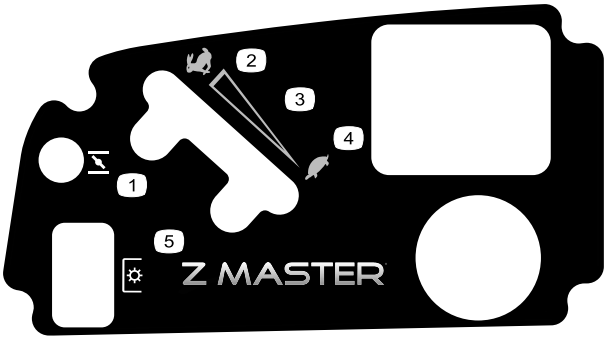

decal120-5898

120-5898

1. Choke
2. Snel
3. Continu snelheidsregeling
4. Langzaam
5. Aftakas, messchakelaar

---

decal126-2055

126-2055

1. Torsie van wielmoeren 129 N·m (4x)
2. Torsie van wielnaaf 319 N·m
3. Lees de *Gebruikershandleiding* voordat u onderhoudswerkzaamheden uitvoert en zorg ervoor dat u de inhoud begrijpt. Controleer de torsie na de eerste 100 bedrijfsuren en vervolgens elke 500 bedrijfsuren.

---

decal126-4659

126-4659

1. Waarschuwing – hete poelie; laat deze afkoelen.

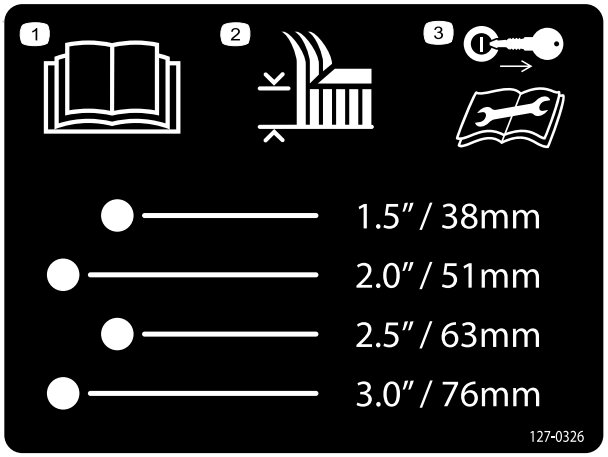

decal127-0326

127-0326

1. Lees de *Gebruikershandleiding*.
2. Maaihoogte
3. Verwijder het sleuteltje uit het contact en lees de *Gebruikershandleiding* voordat u service- of onderhoudswerkzaamheden uitvoert.

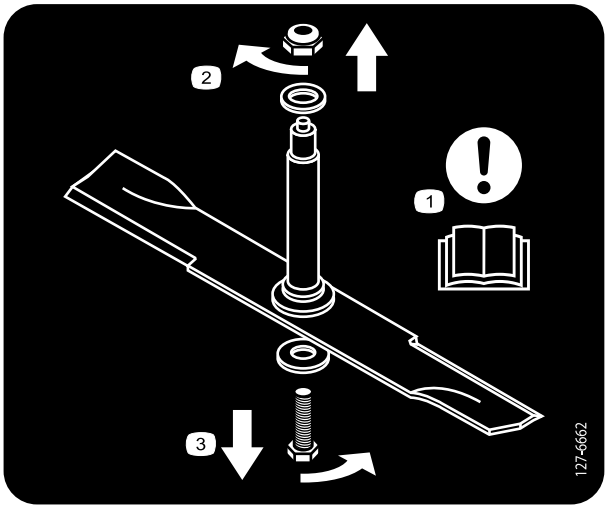

decal127-6662

127-6662

Uitsluitend voor maaiers met achterafvoer

1. Opgelet – Lees de *Gebruikershandleiding*.
2. Verwijder de moer door deze rechtsom te draaien.
3. Verwijder de bout door deze linksom te draaien.

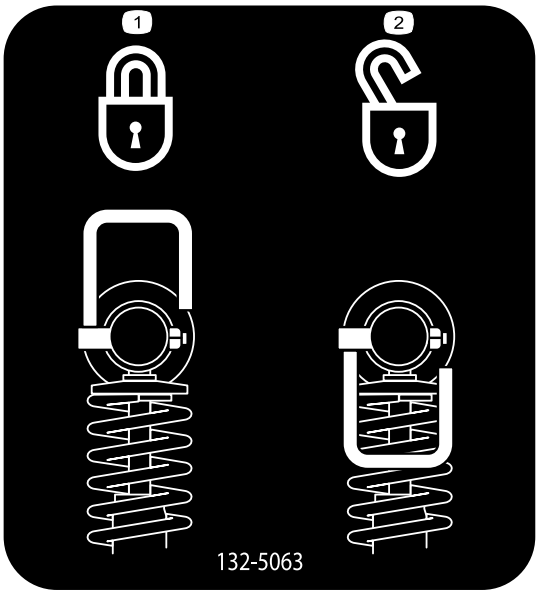

decal132-5063

132-5063

Alleen voor machines met MyRide™

1. Vergrendeld
2. Ontgrendeld

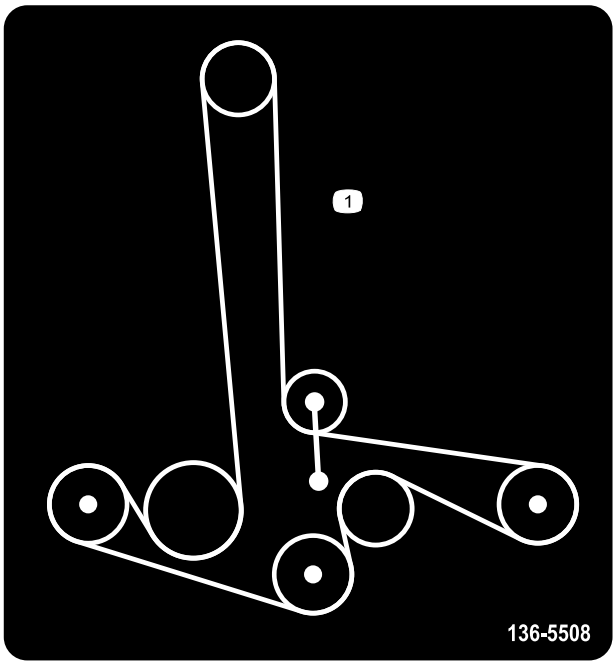

decal136-5508

136-5508

1. Geleiding van drijfriem

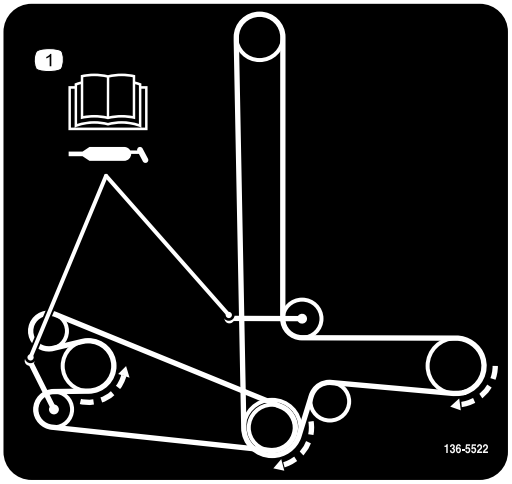

decal136-5522

136-5522

Uitsluitend voor machines met achterafvoer

1. Geleiding van drijfriem; lees de *Gebruikershandleiding* voor informatie over smering.

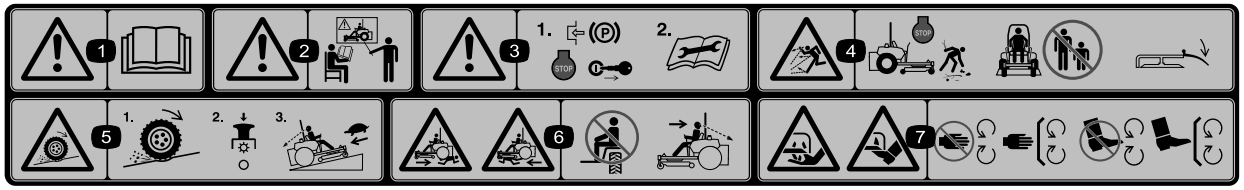

decal114-4468

114-4468

1. Waarschuwing – Lees de *Gebruikershandleiding*.
2. Waarschuwing – Bedien deze machine uitsluitend als u daarin bent getraind.
3. Waarschuwing – Stel de parkeerrem in werking, zet de motor af en verwijder het contactsleuteltje; lees de instructies voordat u service- of onderhoudswerkzaamheden uitvoert.
4. De machine kan voorwerpen uitwerpen – Zet de motor af en verwijder obstakels voordat u begint te maaien. Houd omstanders op een veilige afstand van de machine en zorg ervoor dat de grasgeleider op zijn plaats zit.
5. Kans dat de wielen grip verliezen en de bestuurder de macht over de machine verliest, hellingen – Op een helling kunnen de wielen grip verliezen en kan de bestuurder de macht over de machine verliezen, schakel de aftakas uit en rij langzaam de helling af.
6. Ledematen van omstanders kunnen bekneld raken/afgesneden worden – Neem geen passagiers mee en kijk naar voren en naar beneden tijdens het gebruik van de machine; kijk achterom en naar beneden tijdens het achteruitrijden.
7. Handen of voeten kunnen worden gesneden/geamputeerd – Blijf uit de buurt van bewegende delen en houd alle beschermende delen op hun plaats.

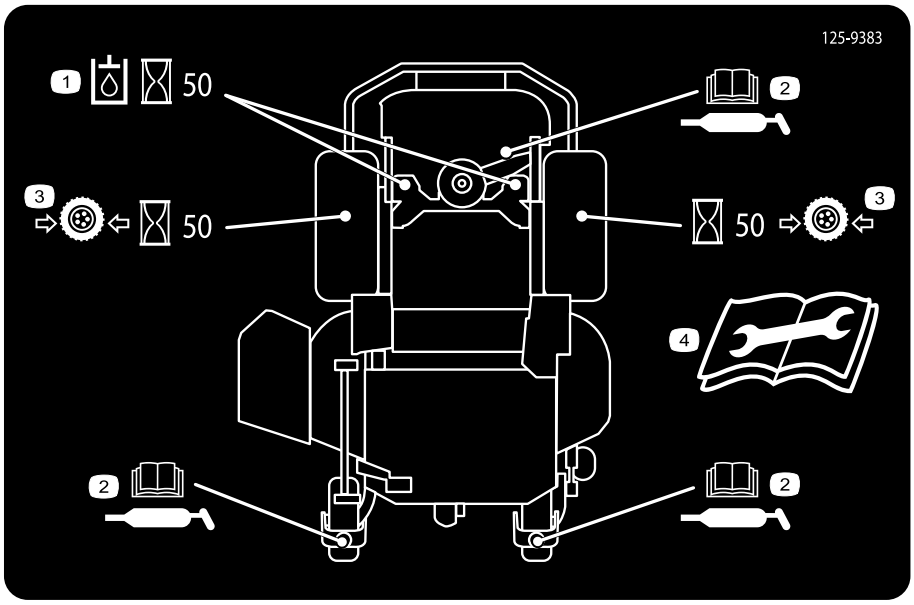

decal125-9383

125-9383

1. Controleer de hydraulische vloeistof om de 50 bedrijfsuren.
2. Lees de *Gebruikershandleiding* voor informatie over het smeren van de machine.
3. Controleer de bandenspanning om de 50 bedrijfsuren.
4. Lees de *Gebruikershandleiding* voordat u service- of onderhoudswerkzaamheden uitvoert.

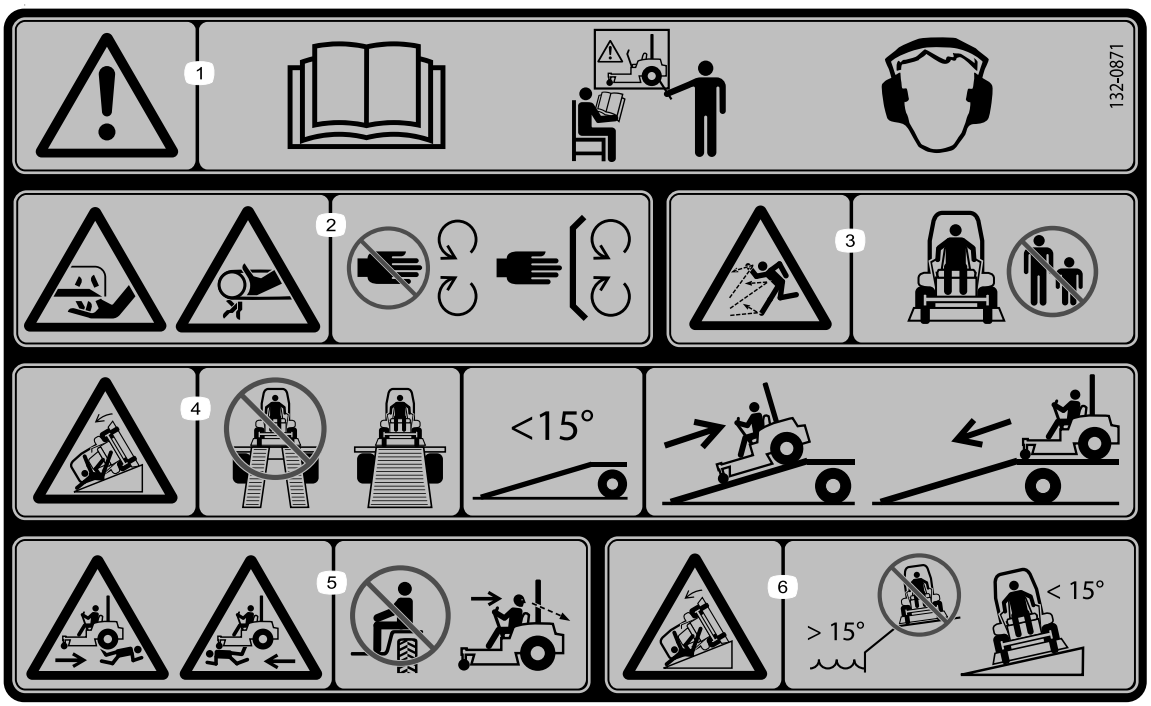

decal132-0871

132-0871

Opmerking: Deze machine voldoet aan de tests die de statische breedte- en lengtestabiliteit meten en die standaard zijn in de sector. De maximale aanbevolen hellingshoek wordt vermeld op de sticker. Raadpleeg de instructies voor gebruik van de machine op hellingen in de *Gebruikershandleiding* en de omstandigheden waarin u de machine zou gebruiken om na te gaan of u de machine op een bepaalde dag en op het terrein in kwestie kunt gebruiken. Veranderingen in het terrein kunnen tot gevolg hebben dat de machine anders reageert op hellingen. Laat de maai-eenheden indien mogelijk neer op de grond wanneer u de machine op een helling gebruikt. Als u de maai-eenheden omhoog brengt op hellingen, kan de machine onstabiel worden.

1. Waarschuwing – Lees de *Gebruikershandleiding*, gebruik deze machine uitsluitend als u hierin getraind bent; draag gehoorbescherming.
2. Ledematen kunnen worden gesneden/geamputeerd en worden gegrepen – Houd uw handen uit de buurt van bewegende onderdelen; laat alle beveiligingen op hun plaats.
3. Gevaar op weggeslingerde objecten – Houd omstanders op een afstand.
4. Gevaar, oprijplaat – Gebruik geen dubbele oprijplaat bij het laden op een aanhanger. Gebruik een enkele oprijplaat die breed genoeg is voor de machine en die een hellingshoek heeft van minder dan 15°. Rij achteruit de oprijplaat op en rij vooruit de oprijplaat af.
5. Risico op lichamelijk letsel – Vervoer geen passagiers; kijk achterom als u achteruit maait.
6. Kantelgevaar op hellingen – Gebruik de machine niet op hellingen in de buurt van water of op hellingen van meer dan 15°.

decal132-5067

132-5067

Alleen voor machines met MyRide™

decal133-8062

133-8062

Algemeen overzicht van de machine

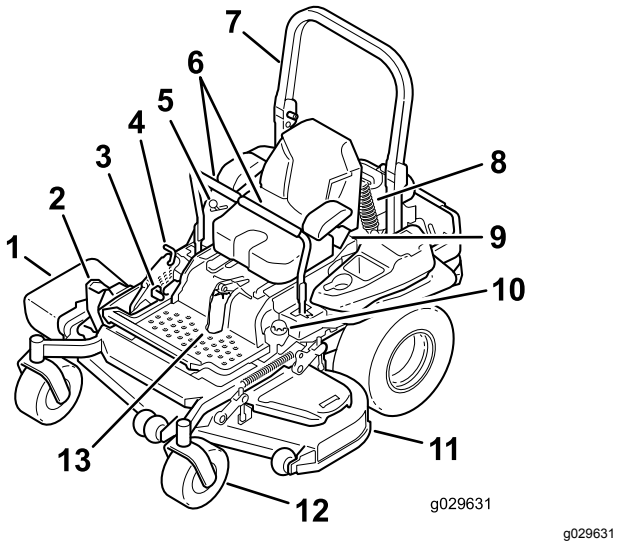

Figuur 4

1. Grasgeleider voor zijafvoer
2. Hefpedaal maaihoogtedek
3. Parkeerremhendel
4. Transportvergrendeling
5. Bedieningsorganen
6. Rijhendels
7. Rolbeugel
8. Achterste schokdemper (alleen voor machines met MyRide™)
9. Veiligheidsgordel
10. Brandstoftankdop
11. Maaidek
12. Zwenkwiel
13. Voorste schokdemper (alleen voor machines met MyRide™)

Bedieningsorganen

Zorg ervoor dat u vertrouwd bent met alle bedieningsorganen voordat u de motor start en de machine gebruikt (Figuur 4 en Figuur 5).

Bedieningspaneel

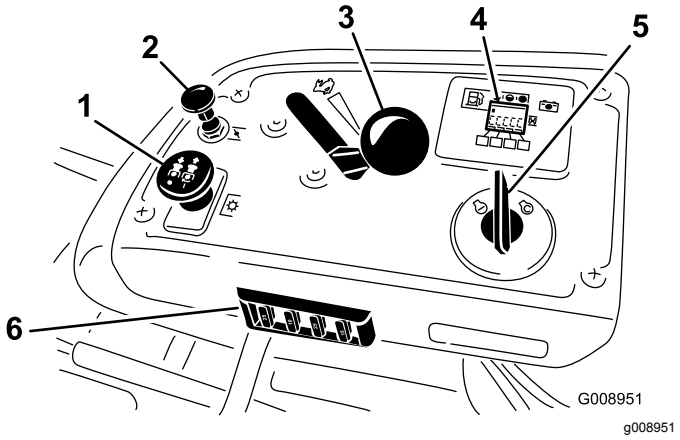

Figuur 5

1. Aftakasschakelaar
2. Chokeknop
3. Gashendel
4. Urenteller/ display veiligheidssysteem
5. Contactschakelaar
6. Zekeringen

Urenteller

De urenteller registreert het aantal uren dat de motor in bedrijf is geweest. De urenteller werkt als de motor loopt. Gebruik deze tijden om regelmatig onderhoudswerkzaamheden te plannen (Figuur 6).

Brandstofmeter

De brandstofmeter bevindt zich in de urenteller en de streepjes worden verlicht als de contactschakelaar AAN staat (Figuur 6).

Het indicatielampje gaat branden als het brandstofpeil te laag is (er bevindt zich dan nog ongeveer 3,8 liter brandstof in de brandstoftank).

Indicators veiligheidssysteem

Er staan symbolen op de urenteller die met een zwarte driehoek aangeven dat het veiligheidssysteem juist aangebracht is (Figuur 6).

Accu-indicatielampje

Als u het contactsleuteltje gedurende een paar seconden in de stand AAN zet, wordt de accuspanning weergeven in het gebied waar normaal de uren worden weergegeven.

Het acculampje wordt ingeschakeld wanneer het contact is ingeschakeld en wanneer de lading zich onder het juiste bedrijfsniveau bevindt (Figuur 6).

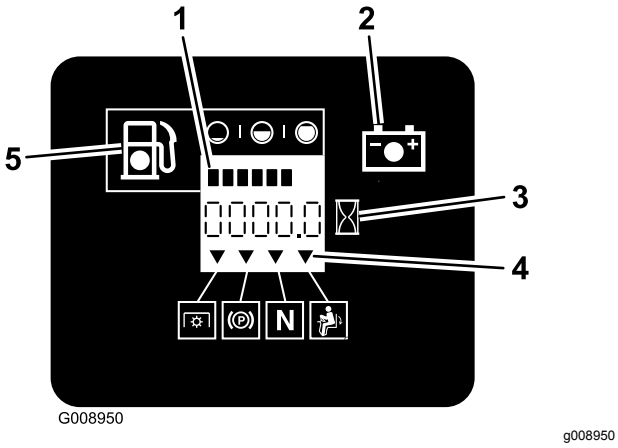

Figuur 6

1. Symbolen veiligheidssysteem
2. Urenteller
3. Acculampje
4. Symbolen veiligheidssysteem
5. Indicatielampje brandstofpeil

Gashendel

De gashendel regelt het motortoerental en zorgt voor een continu verstelbare regeling van LANGZAAM tot SNEL (Figuur 5).

Chokeknop

Gebruik de chokeknop om een koude motor te starten.

Maaimesschakelaar (aftakas, PTO)

Met de maaimesschakelaar, aangeduid met het aftakassymbool (PTO), schakelt u de aandrijving naar de maaimessen aan of uit (Figuur 5).

Contactschakelaar

De contactschakelaar, waarmee u de motor start en afzet, heeft 3 standen: UIT, LOPEN en START. Zie Starten van de motor (bladz. 28).

Rijhendels

De rijhendels worden gebruikt om de motor vooruit en achteruit te laten rijden en om bochten naar links of naar rechts te maken (Figuur 4).

Vergrendelde neutraalstand

Gebruik de VERGRENDELDE NEUTRAALSTAND samen met het veiligheidssysteem om de NEUTRAALSTAND in te schakelen en te bepalen.

Brandstofafsluitklep

Sluit de brandstofafsluitklep wanneer u de machine transporteert of stalt; zie De brandstofafsluitklep gebruiken (bladz. 37).

Werktuigen/accessoires

Een selectie van door Toro goedgekeurde werktuigen en accessoires is verkrijgbaar voor gebruik met de machine om de mogelijkheden daarvan te verbeteren en uit te breiden. Neem contact op met een erkende servicedealer of een erkende Toro distributeur, of bezoek www.Toro.com voor een lijst van alle goedgekeurde werktuigen en accessoires.

Om de beste prestaties te verkrijgen en er zeker van te zijn dat de machine altijd veilig kan worden gebruikt, moet u ter vervanging uitsluitend originele Toro onderdelen en accessoires gebruiken. Gebruik ter vervanging nooit onderdelen en accessoires van andere fabrikanten, omdat dit gevaarlijk kan zijn. Dit kan ertoe leiden dat de garantie op het product komt te vervallen.

Specificaties

Opmerking: Specificaties en ontwerp kunnen zonder voorafgaande kennisgeving worden gewijzigd.

Machines met zijafvoer

Breedte

	122 cm maaidek	132 cm maaidek	152 cm maaidek	183 cm maaidek
Zonder maaidek	116 cm (46")	116 cm (46")	135 cm (53")	150 cm (59")
Geleider omhoog	137 cm (54")	146 cm (58")	157 cm (62")	187 cm (74")
Geleider omlaag	161 cm (64")	172 cm (68")	192 cm (76")	222 cm (88")

Lengte

	122 cm maaidek	132 cm maaidek	152 cm maaidek	183 cm maaidek
Rolbeugel omhoog	201 cm (79")	201 cm (79")	211 cm (83")	219 cm (86")
Rolbeugel omlaag	206 cm (81")	206 cm (81")	215 cm (85")	223 cm (88")

Hoogte

	122 cm maaidek	132 cm maaidek	152 cm maaidek	183 cm maaidek
Rolbeugel omhoog	179 cm (71")	179 cm (71")	179 cm (71")	179 cm (71")
Rolbeugel omlaag	119 cm (47")	119 cm (47")	119 cm (47")	119 cm (47")

Gewicht

model	Gewicht
74902TE	556 kg
74919TE	537 kg
74925TE	590 kg
75969TE	583 kg

Machines met achterafvoer

Breedte

	152 cm maaidek
Zonder maaidek	135 cm (53")
Met maaidek	168 cm (66")

Lengte

	152 cm maaidek
Rolbeugel omhoog	222 cm (87")
Rolbeugel omlaag	226 cm (89")

Hoogte

	152 cm maaidek
Rolbeugel omhoog	179 cm (71")
Rolbeugel omlaag	119 cm (47")

Gewicht

model	Gewicht
74942TE	590 kg

Gebruiksaanwijzing

Opmerking: Bepaal vanuit de normale bedieningspositie de linker- en rechterzijde van de machine.

Voor gebruik

Veiligheidsinstructies voorafgaand aan het werk

Algemene veiligheid

- Laat kinderen of personen die geen instructie hebben ontvangen, de machine nooit gebruiken of onderhoudswerkzaamheden daaraan verrichten. Plaatselijke voorschriften kunnen nadere eisen stellen aan de leeftijd van degene die met de machine werkt. De eigenaar is verantwoordelijk voor de instructie van alle bestuurders en technici.
- Zorg ervoor dat u vertrouwd raakt met de bedieningsorganen en de veiligheidssymbolen, en weet hoe u de machine veilig kunt gebruiken.
- Zorg ervoor dat u weet hoe u de machine en de motor snel kunt stoppen.
- Controleer of de dodemansknoppen, de veiligheidsschakelaars en de veiligheidsschermen zijn bevestigd en naar behoren werken. Gebruik de machine uitsluitend als deze naar behoren werkt.
- Controleer voordat u begint te maaien altijd de machine om zeker te zijn dat de messen, de mesbouten en het maaimechanisme in goede staat zijn. Vervang versleten of beschadigde messen en bouten altijd als complete set om een goede balans te behouden.
- Inspecteer het terrein waarop u de machine gaat gebruiken en verwijder voorwerpen die de machine kan uitwerpen.
- Inspecteer het terrein om na te gaan welke accessoires en werktuigen nodig zijn om de machine veilig en goed te gebruiken.

Brandstofveiligheid

- Wees uiterst voorzichtig bij het omgaan met benzine om persoonlijk letsel en materiële schade te voorkomen. Brandstofdampen zijn ontvlambaar en explosief.
- Doof alle sigaretten, sigaren, pijpen en andere ontstekingsbronnen.
- Gebruik uitsluitend een goedgekeurd vat of blik voor de brandstof.

- Wanneer de motor loopt of heet is, mag u de brandstofdop niet verwijderen of geen brandstof toevoegen.
- Vul de machine niet binnen een gebouw bij met brandstof.
- Sla de machine en de brandstofhouder niet op op plaatsen waar open vlammen, vonken of waakvlammen (b.v. van een boiler of andere toestellen) aanwezig kunnen zijn.
- Vul brandstofvaten niet in een voertuig, vrachtwagen of op een aanhanger met kunststof beplating. Plaats vaten die u wilt vullen altijd op de grond, uit de buurt van uw voertuig.
- Laad de machine uit de vrachtwagen of aanhanger en vul deze bij met brandstof wanneer ze op de grond staat. Als dit niet mogelijk is, vul dan brandstof bij met een draagbaar vat in plaats van met een vulpistool van een pomp.
- Gebruik de machine uitsluitend als het complete uitlaatsysteem is gemonteerd en naar behoren werkt.
- Houd het vulpistool in contact met de rand van de benzinetank of het vat tot het tanken voltooid is. Gebruik geen vergrendeling voor het vulpistool.
- Als u brandstof morst op uw kleding dient u zich onmiddellijk om te kleden. Eventueel gemorste brandstof opnemen.
- Doe de brandstoftank nooit te vol. Plaats de brandstofdop terug en maak hem stevig vast.
- Brandstof in een goedgekeurd vat of blik en buiten bereik van kinderen bewaren. Koop nooit meer benzine dan u in 30 dagen kunt opmaken.
- Vul de brandstoftank niet helemaal. Vul de brandstoftank totdat het peil 6 mm tot 13 mm van de onderkant van de vulbuis staat. Deze geeft de brandstof in de tank ruimte om uit te zetten.
  - Voorkom dat u dampen lange tijd inademt.
  - Houd uw gezicht uit de buurt van het vulpistool en de opening van de brandstoftank.
  - Vermijd contact met de huid; spoel gemorste vloeistof af met water en zeep.

Brandstof bijvullen

Aanbevolen brandstof

- Gebruik voor de beste resultaten uitsluitend schone, verse (minder dan 30 dagen oud), loodvrije benzine met een octaangetal van 87 of hoger (indelingsmethode (R+M)/2).
- **Ethanol**: benzine met maximaal 10 vol.% ethanol of 15 vol.% MTBE (methyl tertiaire butylether) is geschikt. Ethanol en MTBE zijn verschillende stoffen. Benzine met 15% ethanol (E15) per volume is niet goedgekeurd voor gebruik. **Gebruik nooit benzine die meer dan 10% ethanol per volume bevat**, zoals E15 (bevat 15% ethanol), E20 (bevat 20% ethanol), of E85 (bevat tot 85% ethanol). Het gebruik van niet-goedgekeurde benzine kan leiden tot verminderde prestaties en/of motorschade die mogelijk niet gedekt wordt door de garantie.
- **Geen** benzine gebruiken die methanol bevat.
- Tijdens de winter **geen** brandstof bewaren in de brandstoftank of in vaten, tenzij u een brandstofstabilisator gebruikt.
- **Meng** nooit olie door benzine.

Gebruik van stabilizer/conditioner

Gebruik van stabilizer/conditioner in de machine biedt de volgende voordelen:

- Houdt brandstof langer vers wanneer deze wordt gebruikt volgens de voorschriften van de fabrikant van de stabilisator.
- Houdt de motor tijdens het gebruik schoon.
- Voorkomt harsachtige afzettingen in het brandstofsysteem, die tot startproblemen kunnen leiden

  Belangrijk: **Gebruik nooit brandstofadditieven die methanol of ethanol bevatten.**

  Voeg de juiste hoeveelheid stabilizer/conditioner aan de brandstof toe.

  Opmerking: Stabilizer/conditioner werkt het best als deze met verse benzine wordt gemengd. Gebruik altijd stabilizer/conditioner om het risico van harsachtige afzettingen in het brandstofsysteem zo klein mogelijk te houden.

Brandstoftank vullen

1. Parkeer de machine op een horizontaal oppervlak.
2. Stel de parkeerrem in werking.
3. Zet de motor af en haal het sleuteltje uit het contact.
4. Reinig het gebied rond de dop van de brandstoftank.
5. Vul de tank tot aan de onderkant van de vulbuis (Figuur 7).

   Opmerking: Vul de brandstoftank niet helemaal vol. Dit geeft de brandstof in de tank ruimte om uit te zetten.

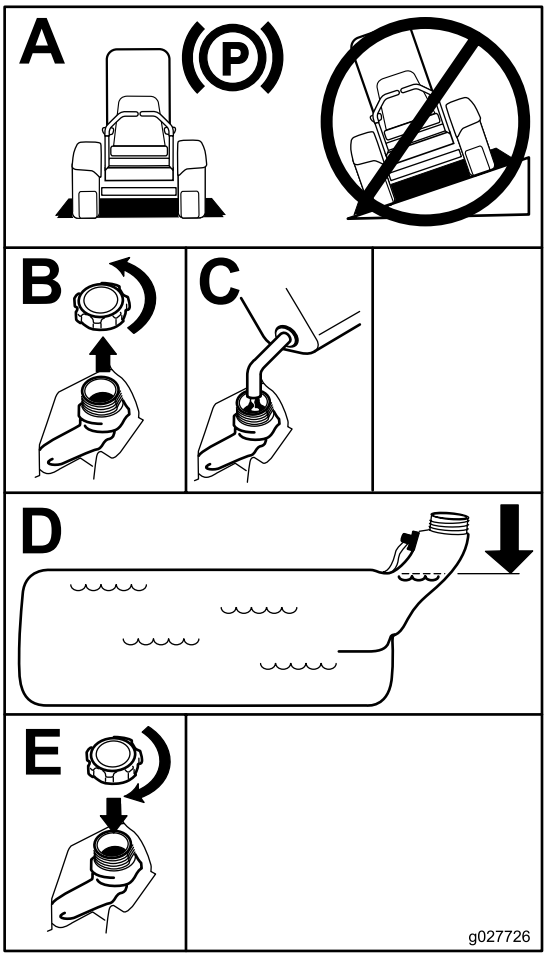

g027726

Figuur 7

Dagelijks onderhoud uitvoeren

Voer elke dag, voordat u de machine start, de dagelijkse procedures uit beschreven in Onderhoud (bladz. 42).

Een nieuwe machine inrijden

Een nieuwe motor heeft tijd nodig om vol vermogen te ontwikkelen. Maai-eenheden en aandrijfsystemen hebben meer wrijving als zij nieuw zijn, waardoor de motor extra wordt belast. Houd er rekening mee dat een nieuwe machine een inrijperiode van 40 tot 50 bedrijfsuren nodig heeft om vol vermogen te ontwikkelen voor de beste prestaties.

De omkantelbeveiliging (rolbeugel) gebruiken

⚠ WAARSCHUWING

Om lichamelijk of dodelijk letsel te voorkomen als de machine omkantelt: laat de rolbeugel volledig omhoog geklapt en vergrendeld, en doe de veiligheidsgordel om.

Controleer of de stoel goed op de machine is bevestigd.

⚠ WAARSCHUWING

Er is geen omkantelbeveiliging als de rolbeugel omlaag is geklapt.

- **Klap de rolbeugel uitsluitend omlaag als dit absoluut noodzakelijk is.**
- **Doe de veiligheidsgordel niet om als de rolbeugel omlaag is geklapt.**
- **Rij langzaam en voorzichtig.**
- **Klap de rolbeugel omhoog zodra de ruimte dit toelaat.**
- **Let goed op dat er voldoende ruimte boven de machine is (denk aan takken, deuropeningen, elektrische kabels) voordat u onder een object rijdt en zorg ervoor dat u dit niet raakt.**

De rolbeugel omlaag klappen

Belangrijk: **Klap de rolbeugel uitsluitend omlaag als dit absoluut noodzakelijk is.**

1. Om de rolbeugel omlaag te brengen, moet u voorwaartse druk uitoefenen op het bovenste gedeelte van de rolbeugel.
2. Trek de beide knoppen uit en draai ze 90° zodat ze niet meer ingeschakeld zijn (Figuur 8).
3. Klap de rolbeugel omlaag (Figuur 8).

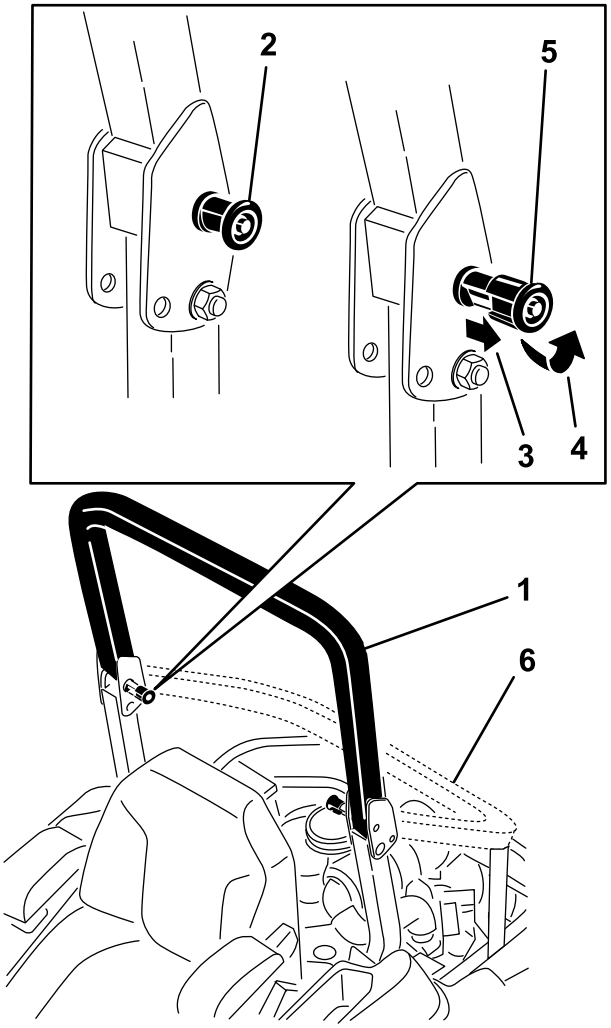

Figuur 8

1. Rolbeugel omhoog
2. Knop van de rolbeugel vergrendeld
3. Trek de knop van de rolbeugel naar buiten.
4. Draai de knop van de rolbeugel 90 graden.
5. Knop van de rolbeugel ontgrendeld
6. Rolbeugel ingeklapt

De rolbeugel omhoog klappen

Belangrijk: **Doe altijd de veiligheidsgordel om als de rolbeugel omhoog is geklapt.**

1. Klap de rolbeugel uit naar de bedrijfsstand en draai aan de knoppen tot ze gedeeltelijk in de groeven gaan (Figuur 8).
2. Breng de rolbeugel volledig omhoog terwijl u tegen het bovenste gedeelte van de rolbeugel duwt. Hierdoor klikken de pennen op hun plaats zodra de openingen met de pennen zijn uitgelijnd (Figuur 8).
3. Druk op de rolbeugel en controleer of beide pennen op de hun plaats zitten.

Het veiligheidssysteem gebruiken

⚠ WAARSCHUWING

Niet-aangesloten of beschadigde interlockschakelaars kunnen onverwachte gevolgen hebben op de werking van de machine. Dit kan lichamelijk letsel veroorzaken.

- **Laat de interlockschakelaars ongemoeid.**
- **Controleer elke dag de werking van de interlockschakelaars en vervang beschadigde schakelaars voordat u de machine weer in gebruik neemt.**

Werking van het veiligheidssysteem

Het veiligheidssysteem is bedoeld om starten van de motor alleen mogelijk te maken wanneer:

- de parkeerrem in werking is gesteld;
- de messchakelaar (aftakas) is uitgeschakeld;
- de rijhendels in de vergrendelde NEUTRAALSTAND staan;

Het veiligheidssysteem zorgt ervoor dat de motor wordt uitgeschakeld wanneer de rijhendels uit de VERGRENDELDE NEUTRAALSTAND worden gezet als de parkeerrem in werking is gesteld of als u de bestuurdersstoel verlaat terwijl de aftakas is ingeschakeld.

De urenteller is voorzien van symbolen om de gebruikers op de hoogte te stellen als het veiligheidssysteem in de juiste stand staat. Als het veiligheidssysteem zich in de juiste stand bevindt, wordt er een driehoekje verlicht in het betreffende hokje.

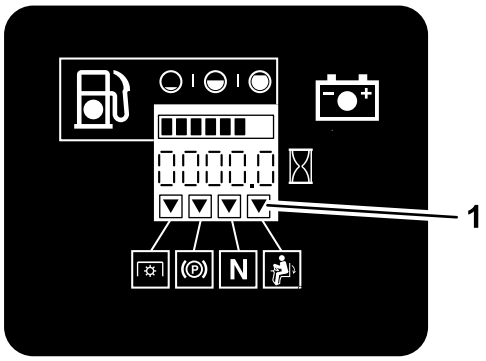

Figuur 9

1. De driehoekjes worden verlicht als het veiligheidssysteem zich in de juiste stand bevindt

Het veiligheidssysteem testen

Onderhoudsinterval: Bij elk gebruik of dagelijks

Controleer de werking van het veiligheidssysteem telkens voordat u de machine in gebruik neemt. Als het veiligheidssysteem niet werkt zoals hieronder wordt beschreven, moet u het direct laten repareren door een erkende servicedealer.

1. Neem plaats op de stoel, stel de parkeerrem in werking en schakel de messchakelaar (aftakas) IN. Probeer de motor te starten; de motor mag nu niet gaan draaien.
2. Neem plaats op de stoel, stel de parkeerrem in werking en schakel de messchakelaar (aftakas) UIT. Beweeg een van beide rijhendels uit de VERGRENDELDE NEUTRAALSTAND. Probeer de motor te starten; de motor mag nu niet gaan draaien. Herhaal voor de andere rijhendel.
3. Neem plaats op de stoel, stel de parkeerrem in werking, schakel de messchakelaar UIT en zet de rijhendels in de vergrendelde NEUTRAALSTAND. Start nu de motor. Laat de motor lopen en zet de parkeerrem vrij, schakel de messchakelaar (aftakas) in en kom iets overeind uit de bestuurdersstoel. De motor moet afslaan.
4. Neem plaats op de stoel, stel de parkeerrem in werking, schakel de messchakelaar (aftakas) UIT en zet de rijhendels in de VERGRENDELDE NEUTRAALSTAND. Start nu de motor. Als de motor loopt, centreert u een van beide rijhendels en beweegt u deze (vooruit of achteruit). De motor moet nu stoppen. Herhaal deze procedure bij de andere rijhendel.
5. Neem plaats op de stoel, schakel de parkeerrem uit, schakel de messchakelaar (aftakas) UIT en zet de rijhendels in de VERGRENDELDE NEUTRAALSTAND. Probeer de motor te starten; de motor mag nu niet gaan draaien.

Bestuurdersstoel instellen

U kunt de stoel naar voren en naar achteren verschuiven. De stand van de stoel moet zo zijn dat u de machine het best kunt bedienen en dat u comfortabel zit (Figuur 10).

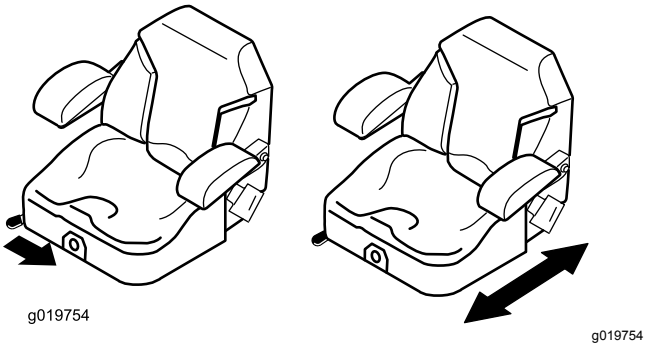

Figuur 10

Bestuurdersstoel ontgrendelen

Machines met MyRide™ ophangingssysteem

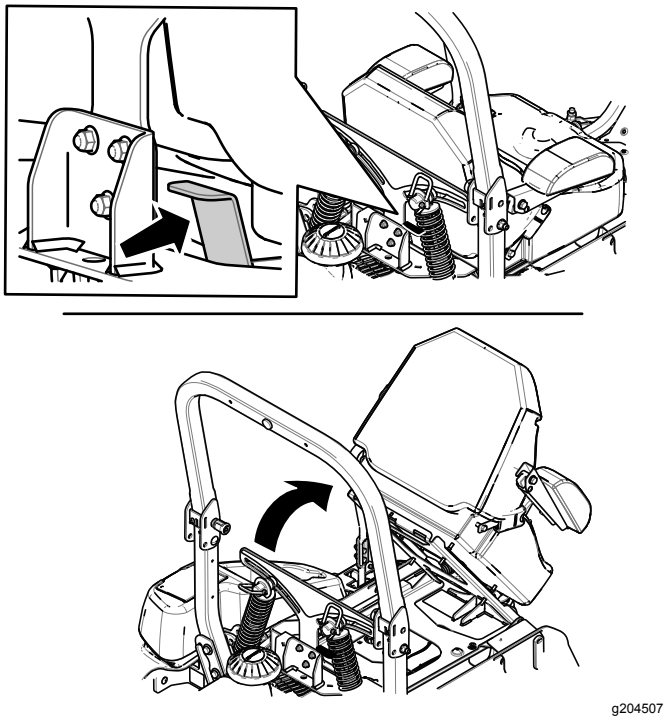

Figuur 11

Machines zonder MyRide™ ophangingssysteem

Druk de stoelvergrendeling naar voren om de stoel te ontgrendelen (Figuur 12).

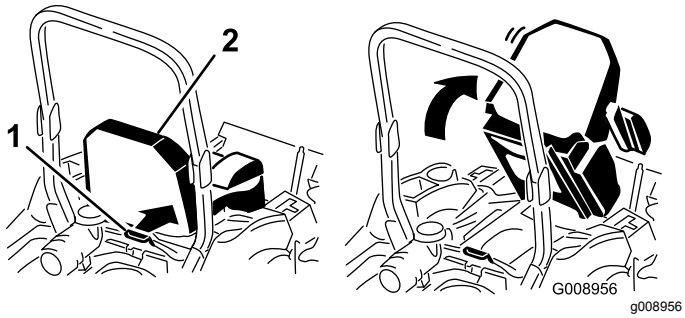

Figuur 12

1. Stoelvergrendeling
2. Stoel

De stoelophanging verstellen

Uitsluitend voor machines zonder MyRide™ ophangingssysteem

De stoel kan worden versteld zodat u prettig en comfortabel kunt rijden. Zet de stoel in een stand die voor u het meest comfortabel is.

Om de stoel te verstellen, draait u de knop in een van beide richtingen om de meest comfortabele positie te verkrijgen (Figuur 13).

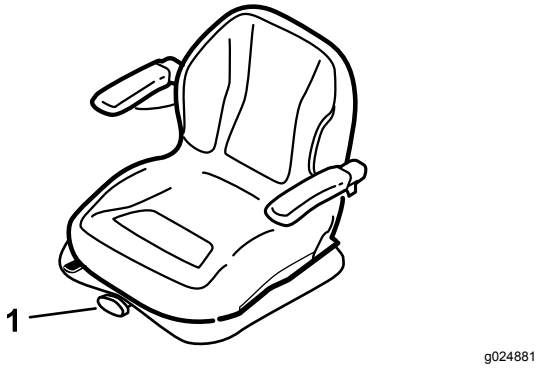

Figuur 13

1. Knop voor stoelophanging

Instellen van de MyRide™ vering

Uitsluitend voor machines met MyRide™ ophangingssysteem

U kunt de MyRide™ vering naar uw voorkeur instellen zodat u prettig en comfortabel kunt rijden. U kunt de 2 achterste schokbrekers verstellen en zo de vering snel en eenvoudig instellen. Stel de vering in zodat die voor u het meest comfortabel is.

De achterste schokdempers instellen

De sleuven voor de achterste schokdempers hebben inklikpunten om de instelling aan te geven. U kunt de achterste schokdempers echter overal in de sleuven zetten, niet alleen in de inklikpunten.

De onderstaande tekening toont de posities voor een harde of zachte veringinstelling, en de bijbehorende inklikpunten Figuur 14

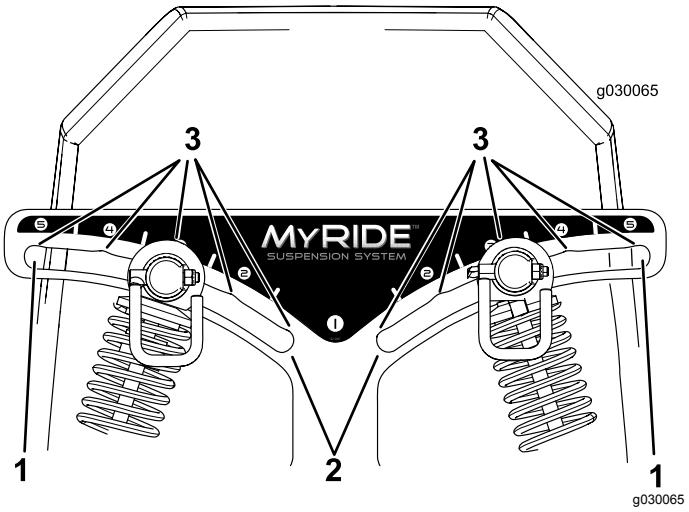

Figuur 14

1. Hardste vering
2. Zachtse vering
3. Inklikpunten in de sleuven

Opmerking: Zorg ervoor dat de achterste schokdempers links en rechts altijd hetzelfde zijn ingesteld.

Stel de achterste schokdempers in (Figuur 15).

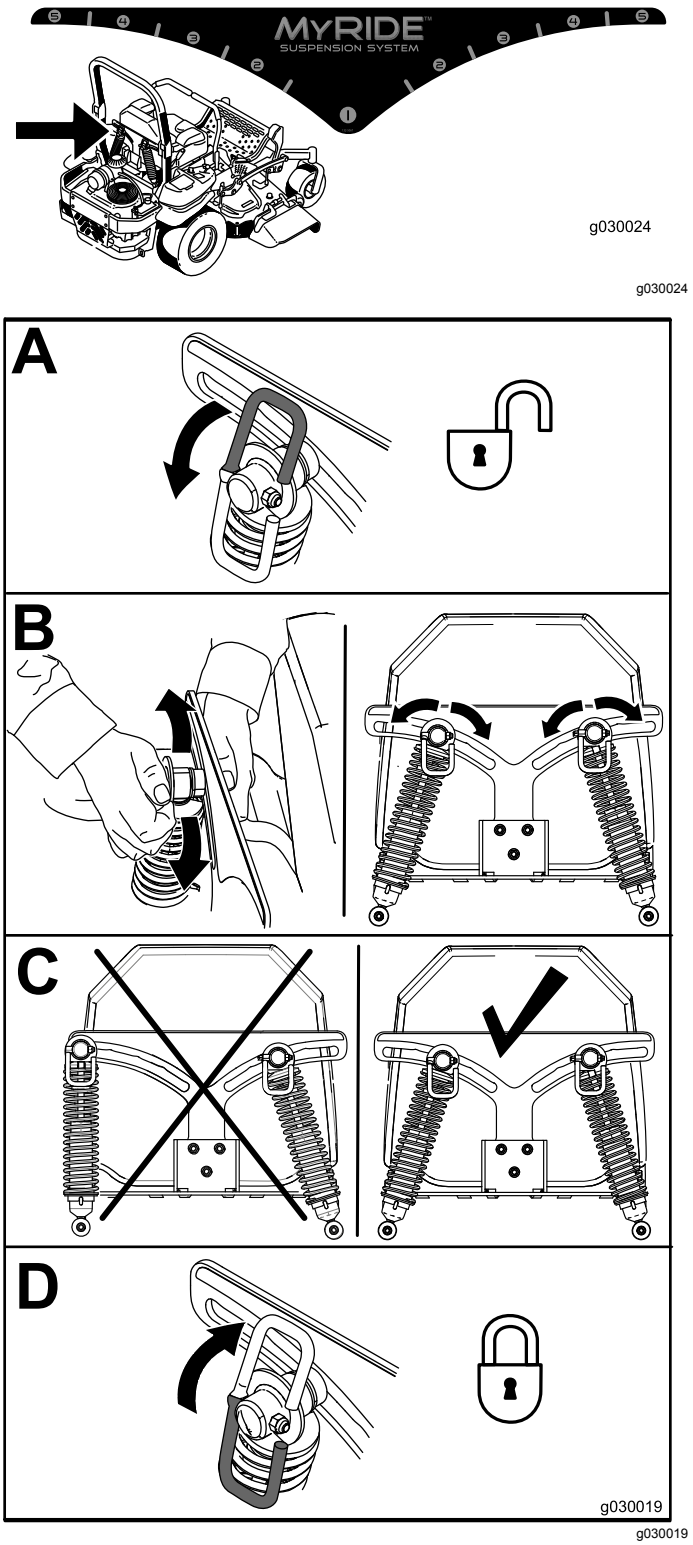

Figuur 15

Tijdens gebruik

Veiligheid tijdens het werk

Algemene veiligheid

- De eigenaar/gebruiker is verantwoordelijk voor ongelukken die persoonlijk letsel of materiële schade kunnen veroorzaken, en hij dient zulke ongelukken te voorkomen.
- Draag geschikte kleding, zoals een veiligheidsbril, lange broek, gripvaste, stevige schoenen en gehoorbescherming. Draag lang haar niet los en draag geen losse juwelen.
- Geef uw volledige aandacht als u de machine gebruikt. Zorg ervoor dat u met niets anders bezig bent waardoor u kunt worden afgeleid, anders kunnen er letsels ontstaan of kan eigendom worden beschadigd.
- Gebruik de machine niet als u ziek, moe of onder de invloed van alcohol of drugs bent.
- Vervoer nooit passagiers op de machine en houd omstanders en huisdieren weg van de machine terwijl deze wordt gebruikt.
- Gebruik de machine uitsluitend bij een goede zichtbaarheid zodat u kuilen en verborgen gevaren kunt vermijden.
- Gebruik de machine niet op nat gras. Als de wielen hun grip verliezen, kan de machine gaan glijden.
- Controleer of alle aandrijvingen in de neutraalstand zijn, de parkeerrem in werking is gesteld en u zich in de bestuurderspositie bevindt voordat u de motor start.
- Houd uw handen en voeten uit de buurt van de maaidekken. Blijf altijd uit de buurt van de afvoeropening.
- Kijk achterom en omlaag voordat u achteruitrijdt om er zeker van te zijn dat de weg vrij is.
- Wees voorzichtig bij het naderen van blinde hoeken, struiken, bomen, en andere objecten die uw zicht kunnen belemmeren.
- Maai niet in de buurt van steile hellingen, greppels of dijken. De machine kan plotseling omslaan als een wiel over de rand komt, of als de rand instort.
- Stop de maaimessen als u niet daadwerkelijk maait.
- Stop de machine, zet de motor af, verwijder het sleuteltje en controleer de messen als u een voorwerp heeft geraakt of de machine abnormaal begint te trillen. Voer alle noodzakelijke reparaties uit voordat u de machine weer in gebruik neemt.
- Verminder uw snelheid en wees voorzichtig als u een bocht maakt of wegen en voetpaden

oversteekt met de machine. Verleen altijd voorrang.

- Schakel de aandrijving van de maai-eenheid uit, zet de motor af en verwijder het sleuteltje voordat u de maaihoogte wijzigt (tenzij u deze kunt aanpassen vanuit de bestuurderspositie).
- Laat de motor nooit lopen in een ruimte waar uitlaatgassen zich kunnen verzamelen.
- Als u de machine verlaat, laat deze dan niet draaien.
- Doe het volgende voordat u de bestuurderspositie verlaat (inclusief het legen van de grasvangers of deblokkeren van het kanaal):
  - Parkeer de machine op een horizontaal oppervlak.
  - Schakel de aftakas uit en laat de werktuigen zakken.
  - Stel de parkeerrem in werking.
  - Zet de motor af en haal het sleuteltje uit het contact.
  - Wacht totdat alle bewegende onderdelen tot stilstand zijn gekomen.
- Gebruik de machine niet als het kan bliksemen.
- Gebruik de machine enkel als sleepvoertuig als ze voorzien is van een trekhaak.
- Verander de snelheid van de toerenregelaar niet en laat de motor het maximale toerental niet overschrijden.
- Gebruik alleen door Toro goedgekeurde accessoires en werktuigen.
- Deze machine stelt de gebruiker bloot aan geluidsniveaus van meer dan 85 dBA. Bij langdurige blootstelling kan dit leiden tot gehoorbeschadiging.

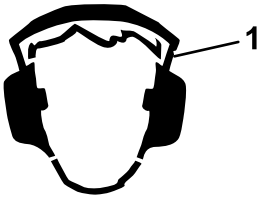

g229846

Figuur 16

1. Draag gehoorbescherming.

Bescherming van de rolbeugel

- Verwijder de rolbeugel **niet** van de machine.
- Zorg dat u de veiligheidsgordel draagt en deze in een noodgeval snel kunt losmaken.
- Draag altijd uw veiligheidsgordel als de rolbeugel omhoog is geklapt.
- Controleer aandachtig of er obstakels zijn waar u onderdoor moet rijden, en zorg dat u ze niet raakt.
- Houd de rolbeugel in deugdelijke staat door deze regelmatig grondig te controleren op beschadiging, en zorg dat alle bevestigingsmateriaal stevig is vastgedraaid.
- Vervang een beschadigde rolbeugel. Probeer niet om deze te repareren of aan te passen.

De machine veilig gebruiken op hellingen

- Het maaien op hellingen is een belangrijke factor bij ongelukken waarbij de controle over de machine wordt verloren of deze omkantelt. Dit kan ernstig of dodelijk letsel veroorzaken. De bestuurder is verantwoordelijk voor een veilig gebruik van de machine op hellingen. Gebruik van de machine op hellingen vereist altijd extra voorzichtigheid. Doe het volgende voordat u de machine op een helling gaat gebruiken:
  - Lees de instructies voor gebruik op een helling in de handleiding en op de machine, en zorg dat u deze instructies begrijpt.
  - Gebruik een hellingsindicator om de hellingshoek bij benadering te bepalen.
  - Gebruik de maaimachine nooit op hellingen van meer dan 15 graden.
  - Onderzoek de toestand van het werkgebied op die dag om te bepalen of de machine veilig kan worden gebruikt op de helling. Gebruik uw gezond verstand en uw beoordelingsvermogen wanneer u dit onderzoek uitvoert. Veranderingen in het terrein, zoals de vochtigheidsgraad, kunnen snel van invloed zijn op de manier waarop de machine reageert op een helling.
- Spoor gevaren onderaan de helling op. Gebruik de machine niet in de buurt van steile hellingen, greppels, oevers, water of andere gevaren. De machine kan plotseling omslaan als een wiel over de rand komt of als de rand instort. Houd een veilige afstand (tweemaal de breedte van de machine) tussen de machine en landschapselementen die gevaarlijk kunnen zijn. Gebruik een loopmaaier of een handtrimmer om gras te maaien op deze plaatsen.
- Vermijd starten, stoppen of bochten maken op hellingen. Vermijd plotse veranderingen van snelheid of richting; verander traag en geleidelijk van richting.
- Gebruik een machine nooit in omstandigheden waarbij u twijfelt over tractie, sturen of stabiliteit. Denk eraan dat de machine tractie kan verliezen doordat u bergafwaarts, op nat gras of dwars op een helling maait. Als de aandrijfwielen tractie verliezen, kunnen ze gaan slippen en kunt u

niet meer remmen of sturen. De machine kan schuiven, zelfs als de aandrijfwielen niet draaien.

- Verwijder of let op obstakels als sloten, gaten, geulen, hobbels, stenen of andere verborgen gevaren. In hoog gras zijn obstakels niet altijd zichtbaar. De machine kan omslaan op oneffenheden in het terrein.
- Wees extra voorzichtig wanneer u de machine gebruikt met accessoires of werktuigen zoals grasopvangsystemen. Deze kunnen de machine minder stabiel maken, waardoor u de controle over de machine kunt verliezen. Volg de instructies voor gebruik van contragewichten op.
- Laat het maaidek indien mogelijk neer op de grond wanneer u de machine op een helling gebruikt. Als u het maaidek omhoog brengt op hellingen, kan de machine onstabiel worden.

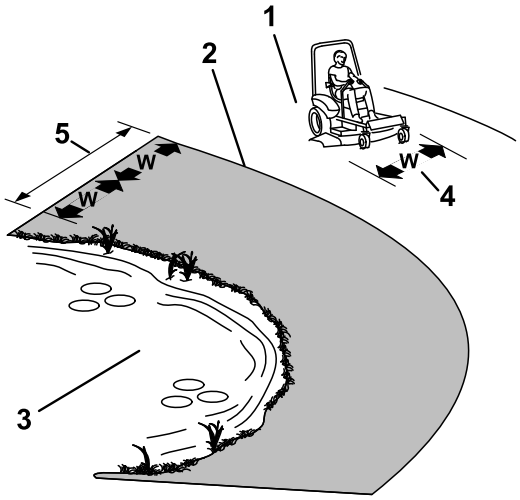

g221745

Figuur 17

1. Veilige zone – Gebruik de machine in deze zone op hellingen van minder dan 15 graden of vlakke gebieden.
2. Gevarenzone – Gebruik een loopmaaier en/of een handtrimmer op hellingen van meer dan 15 graden en in de buurt van steile hellingen of water.
3. Water
4. W = breedte van de machine
5. Houd een veilige afstand (tweemaal de breedte van de machine) tussen de machine en landschapselementen die gevaarlijk kunnen zijn.

Plaatsnemen in de bestuurderspositie

Gebruik het maaidek als opstapje om de bestuurderspositie te bereiken (Figuur 18).

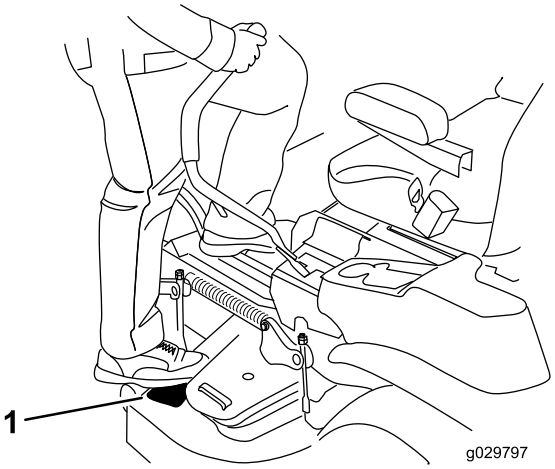

g029797

g029797

Figuur 18

Parkeerrem gebruiken

Stel de parkeerrem altijd in werking wanneer u de machine stopt of deze onbeheerd achterlaat.

De handrem inschakelen

Parkeer de machine op een horizontaal oppervlak.

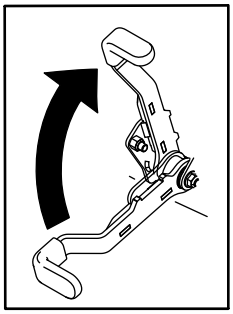

g027334

g027334

Figuur 19

De handrem uitschakelen

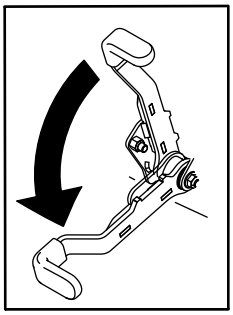

g027335

g027335

Figuur 20

De messchakelaar (aftakas) bedienen

De messchakelaar (aftakas) start en stopt de maaimessen en eventuele bekrachtigde werktuigen.

Messchakelaar (aftakas) inschakelen

Opmerking: De messchakelaar (aftakas) inschakelen met half gas of minder zorgt voor overmatige slijtage aan de aandrijfriemen.

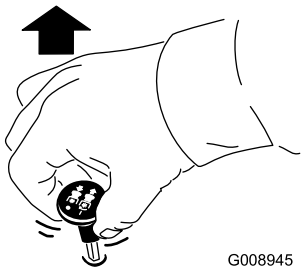

g008945

Figuur 21

Messchakelaar (aftakas) uitschakelen

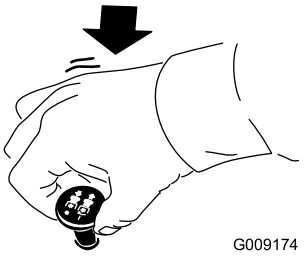

g009174

Figuur 22

De gashendel bedienen

De gashendel heeft twee standen: SNEL en LANGZAAM (Figuur 23).

Gebruik altijd de stand SNEL wanneer u de aftakas inschakelt.

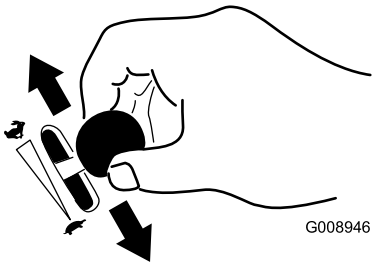

g008946

Figuur 23

De choke bedienen

Gebruik de choke om een koude motor te starten.

1. Trek de knop van de choke omhoog om deze in te schakelen voordat u de contactschakelaar inschakelt (Figuur 24).
2. Druk de knop van de choke omlaag om deze weer uit te schakelen nadat de motor is gestart (Figuur 24).

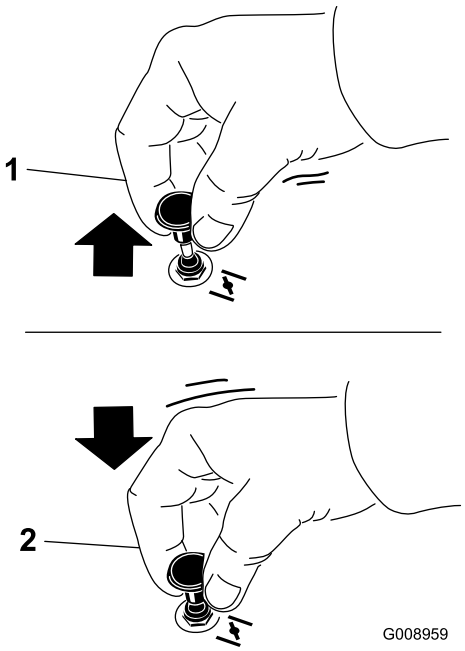

g008959

Figuur 24

1. AAN
2. UIT

Starten van de motor

Belangrijk: **Stel de startmotor telkens niet langer dan 5 seconden in werking. Als de motor niet wil starten, moet u na elke poging 15 seconden wachten. Indien u deze instructies niet opvolgt, kan de startmotor doorbranden.**

Opmerking: Mogelijk moet u meerdere pogingen doen om de motor voor het eerst te starten nadat u brandstof hebt toegevoegd aan een leeg brandstofsysteem.

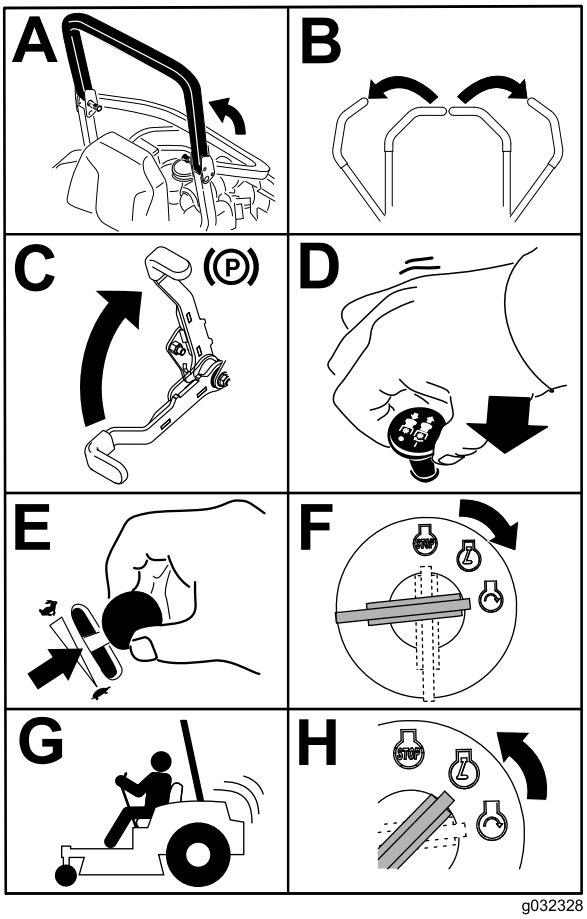

g032328

Figuur 25

De motor afzetten

⚠ VOORZICHTIG

Kinderen of omstanders kunnen letsel oplopen als zij de machine verplaatsen of proberen te bedienen terwijl deze onbeheerd staat.

Verwijder altijd het sleuteltje en stel de parkeerrem in werking wanneer u de machine onbeheerd achterlaat.

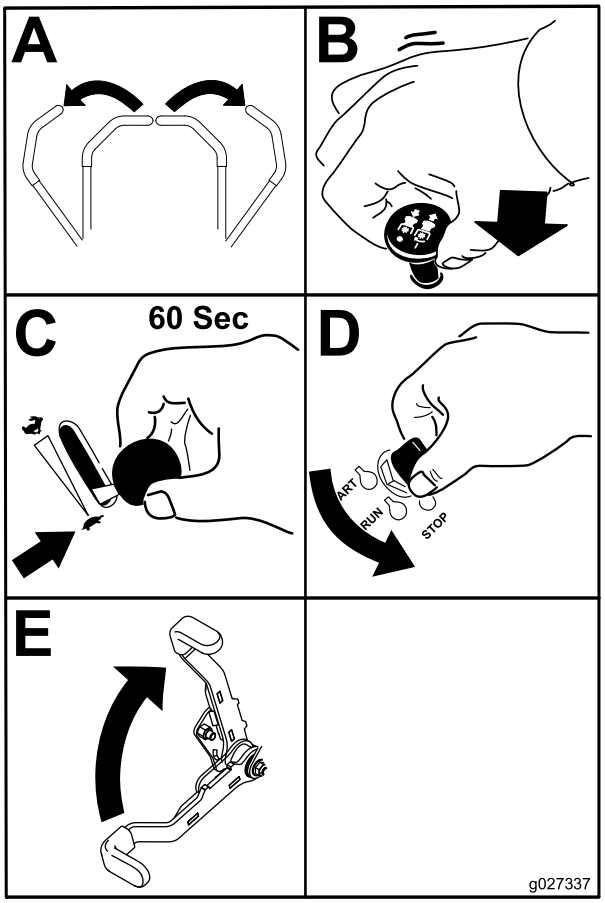

g027337

Figuur 26

Belangrijk: **Zorg ervoor dat de brandstofafsluitklep is gesloten voordat u de machine transporteert of stalt omdat er brandstof kan lekken uit de machine. Stel de parkeerrem in werking voordat u de machine transporteert. Zorg ervoor dat u het sleuteltje verwijdert omdat de kans bestaat dat de brandstofpomp in werking blijft waardoor de accu kan ontladen.**

De rijhendels gebruiken

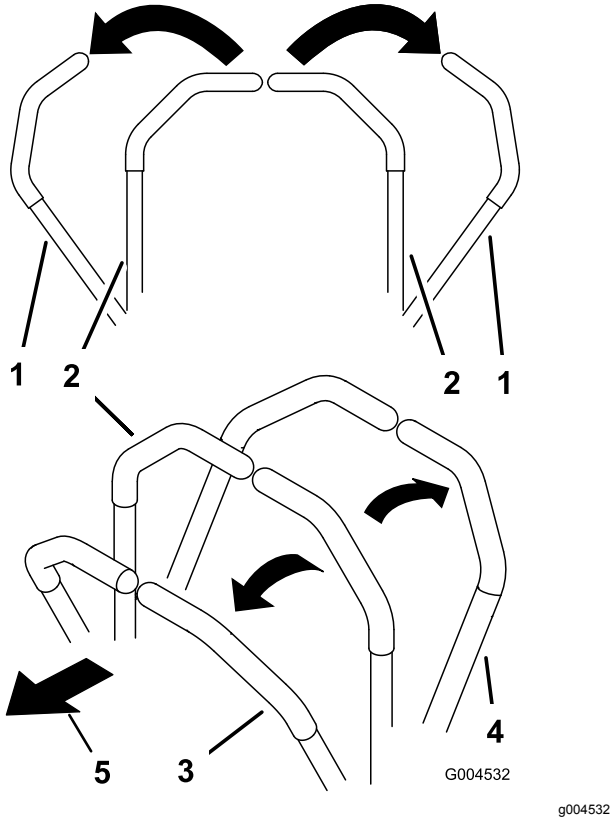

Figuur 27

1. Rijhendel – vergrendelde NEUTRAALSTAND
2. Centrale ontgrendelde stand
3. Vooruit
4. Achteruit
5. Voorkant van de machine

Met de machine rijden

De aandrijfwielen draaien onafhankelijk en worden aangedreven door hydraulische motoren op elke as. U kunt de wielen aan de ene zijde achteruit laten draaien en tegelijk die aan de andere zijde vooruit, waardoor de machine om zijn as draait in plaats van een bocht te maken. Zo is de machine veel wendbaarder, maar het kan wat tijd vergen eer u gewend bent aan de manier waarop de machine beweegt.

Met de gashendel regelt u de snelheid van de motor, oftewel het toerental (in omwentelingen per minuut). Zet de gashendel op SNEL om de beste prestaties te verkrijgen. Laat de motor tijdens het maaien altijd vol gas draaien.

⚠ WAARSCHUWING

De machine kan zeer snel ronddraaien. De bestuurder kan de controle over de machine verliezen. Dit kan leiden tot lichamelijk letsel en schade aan de machine.

- **Wees voorzichtig als u een bocht maakt.**
- **Verminder de snelheid van de machine voordat u een scherpe bocht maakt.**

Vooruitrijden

Opmerking: De motor slaat af als u de tractiebediening beweegt terwijl de parkeerrem in werking is gesteld.

Om de machine te stoppen, duwt u de rijhendels naar de NEUTRAAL-stand.

1. Schakel de parkeerrem uit; zie De handrem uitschakelen (bladz. 26).
2. Zet de hendels in de middelste, ontgrendelde stand.
3. Om vooruit te rijden, duwt u de rijhendels langzaam naar voren (Figuur 28).

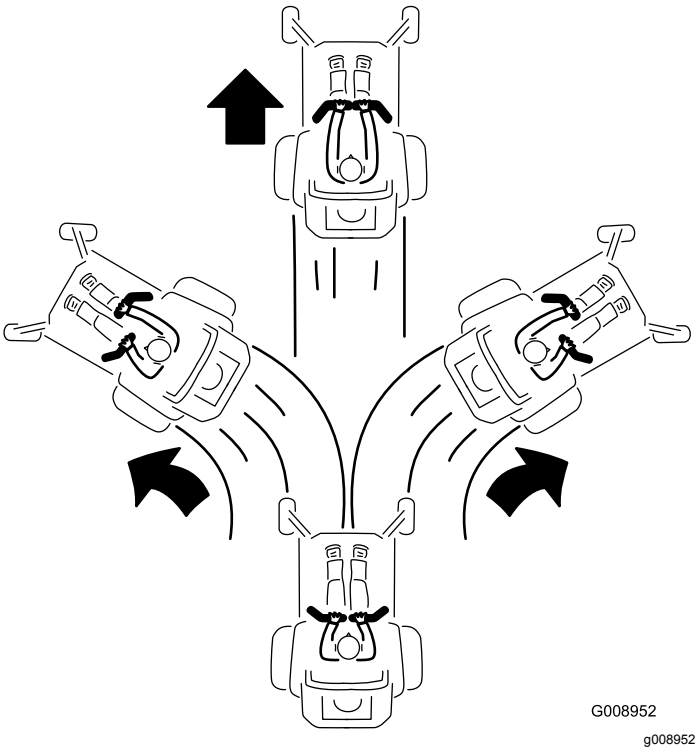

Figuur 28

Achteruitrijden

1. Zet de hendels in de middelste, ontgrendelde stand.
2. Om achteruit te rijden, trekt u de rijhendels langzaam naar achteren (Figuur 29).

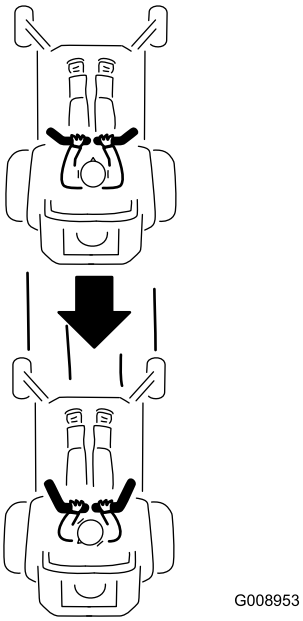

g008953

Figuur 29

Zijafvoer gebruiken

Uitsluitend voor machines met zijafvoer

Het maaidek is uitgerust met een scharnierende grasgeleider, die het maaisel zijwaarts en omlaag naar het gazon afvoert.

⚠ GEVAAR

Als de grasgeleider, afsluiter van de afvoer of de grasvanger niet op de juiste plaats zijn gemonteerd, kunnen u of anderen in aanraking komen met het maaimes of uitgeworpen voorwerpen. Contact met het draaiende maaimes en uitgeworpen voorwerpen kan lichamelijk of dodelijk letsel veroorzaken.

- **Verwijder de grasgeleider nooit van het maaidek omdat hiermee het maaisel wordt afgevoerd naar het gazon. Een beschadigde grasgeleider moet direct worden vervangen.**
- **Steek nooit uw handen of voeten onder het maaidek.**
- **Probeer nooit het afvoersysteem of de maaimessen te reinigen zonder eerst de messchakelaar (aftakas) UIT te schakelen, het contactsleuteltje op UIT te draaien en het sleuteltje uit het contact te nemen.**
- **Controleer of de grasgeleider omlaag staat.**

De maaihoogte instellen

De transportvergrendeling gebruiken

De transportvergrendeling heeft 2 standen en wordt gebruikt in combinatie met het maaidekpedaal. Er is een VERGRENDELDE en een ONTGRENDELDE stand voor de transportstand van het maaidek (Figuur 30).

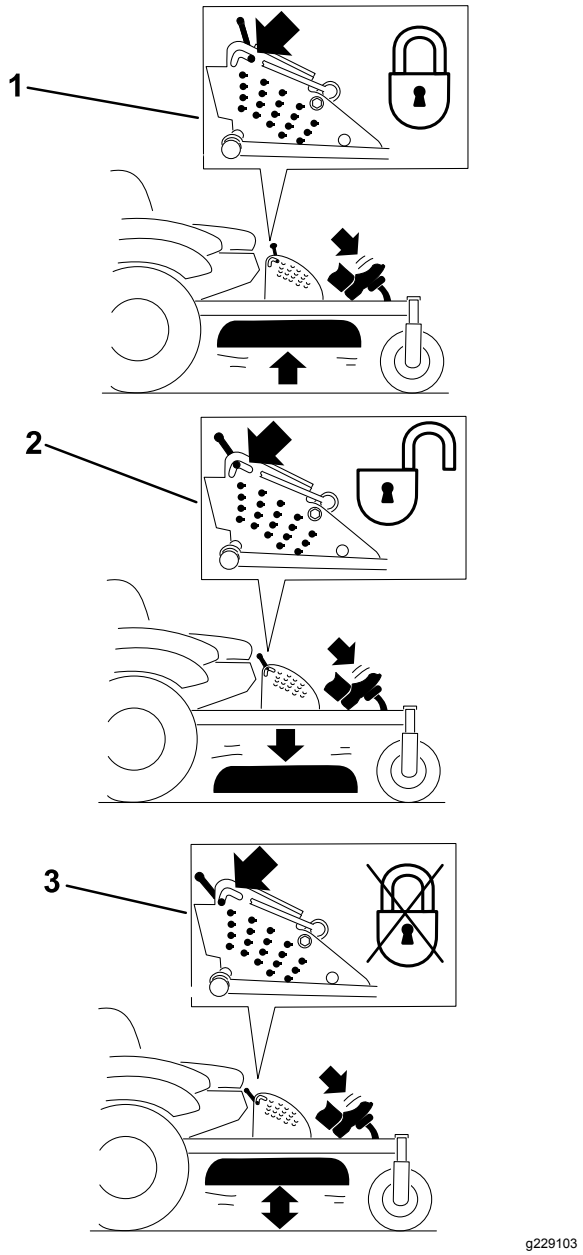

Figuur 30

Standen transportvergrendeling

1. Transportvergrendeling knop
2. VERGRENDELDE stand – Het maaidek is vergrendeld in de transportstand.
3. ONTGRENDELDE stand – Het maaidek is niet vergrendeld in de transportstand.

De pen voor de maaihoogte instellen

De maaihoogte kan worden afgesteld van 25 tot 140 mm in stappen van 6 mm door de gaffelpen in verschillende openingen te plaatsen.

1. Zet de transportvergrendeling in de vergrendelde stand.
2. Trap het maaidekpedaal in en breng het maaidek omhoog tot de transportstand (dit is tevens de maaihoogtestand van 140 mm), zie Figuur 31.
3. Om dit aan te passen, draait u de pen 90 graden en verwijdert u de pen uit de maaihoogtebeugel (Figuur 31).
4. Kies de opening in de maaihoogtebeugel die overeenkomt met de gewenste maaihoogtestand, en steek de pen daarin (Figuur 31).
5. Trap het maaidekpedaal in, trek de transportvergrendeling terug en laat het maaidek langzaam zakken.

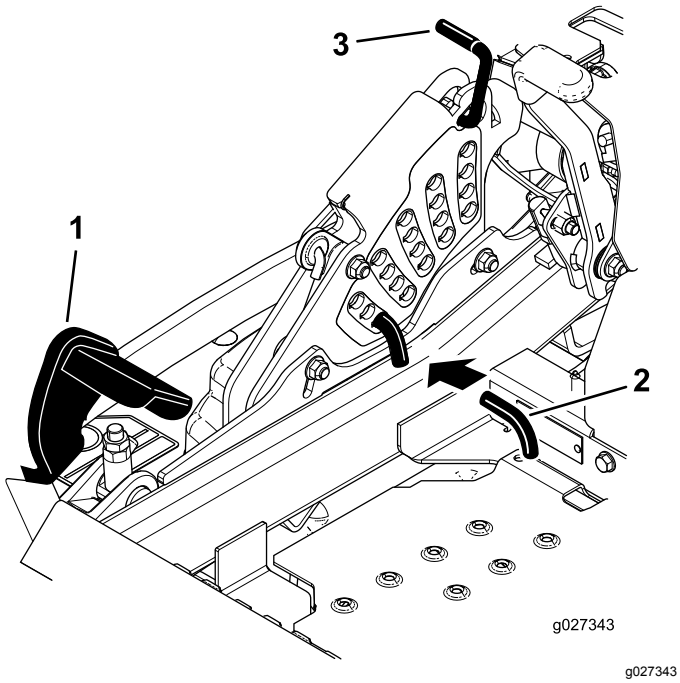

g027343

Figuur 31

1. Maaidekpedaal
2. Pen voor de maaihoogte
3. Transportvergrendeling

Antiscalpeerrollen afstellen

Voor machines met zijafvoer

Als u de maaihoogte wijzigt, stel dan de hoogte van de antiscalpeerrollen in.

1. Parkeer de machine op een horizontaal oppervlak, schakel de aftakas uit en stel de parkeerrem in werking.
2. Zet de motor af, verwijder het contactsleuteltje en wacht totdat alle bewegende onderdelen tot stilstand zijn gekomen voordat u de bestuurderspositie verlaat.
3. Stel de antiscalpeerrollen af zoals wordt getoond in Figuur 32, Figuur 33 en Figuur 34.

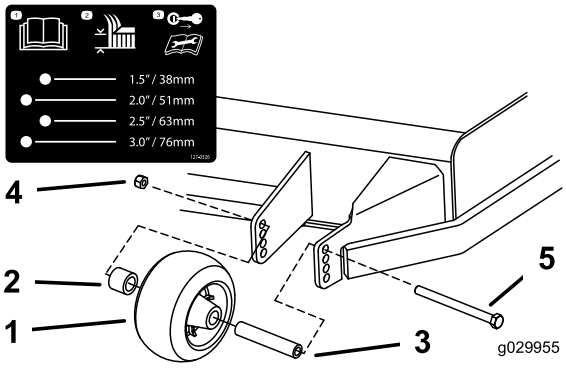

g029955

Figuur 32

1. Antiscalpeerrol
2. Afstandsstuk
3. Lagerbus
4. Flensmoer
5. Bout

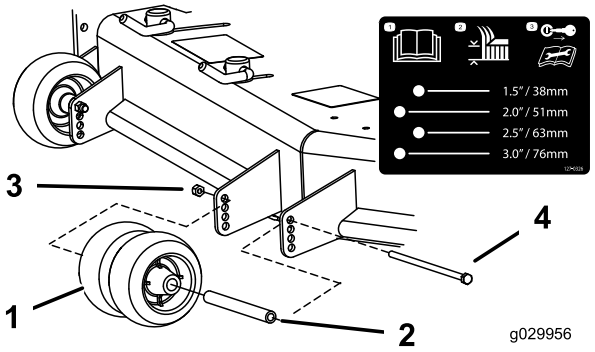

g029956

Figuur 33

1. Antiscalpeerrol
2. Lagerbus
3. Flensmoer
4. Bout

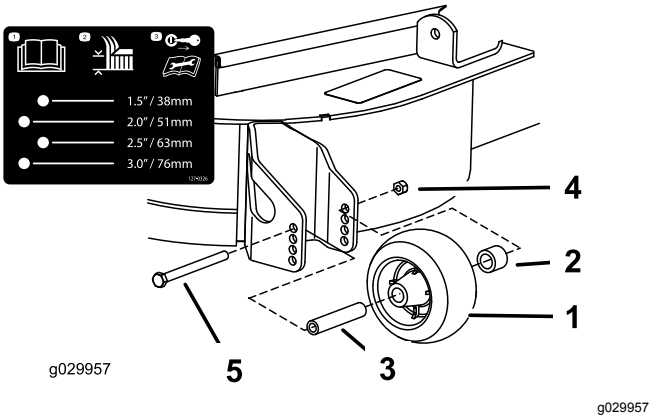

Figuur 34

1. Antiscalpeerrol
2. Afstandsstuk
3. Lagerbus
4. Flensmoer
5. Bout

Antiscalpeerrollen afstellen

Voor machines met achterafvoer

Als u de maaihoogte wijzigt, verdient het de aanbeveling de hoogte van de antiscalpeerrollen in te stellen.

1. Parkeer de machine op een horizontaal oppervlak, schakel de aftakas uit en stel de parkeerrem in werking.
2. Zet de motor af, verwijder het contactsleuteltje en wacht totdat alle bewegende onderdelen tot stilstand zijn gekomen voordat u de bestuurderspositie verlaat.
3. Stel de antiscalpeerrollen af zoals wordt getoond in Figuur 35 en Figuur 36.

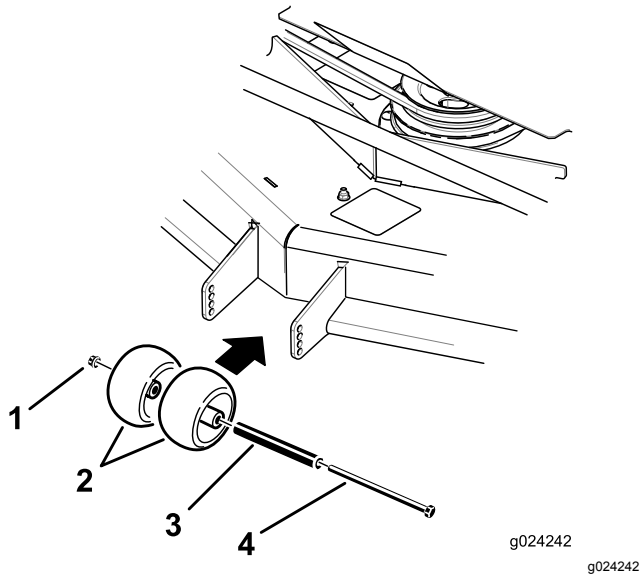

Figuur 35

1. Flensmoer
2. Antiscalpeerrol
3. Lagerbus
4. Bout

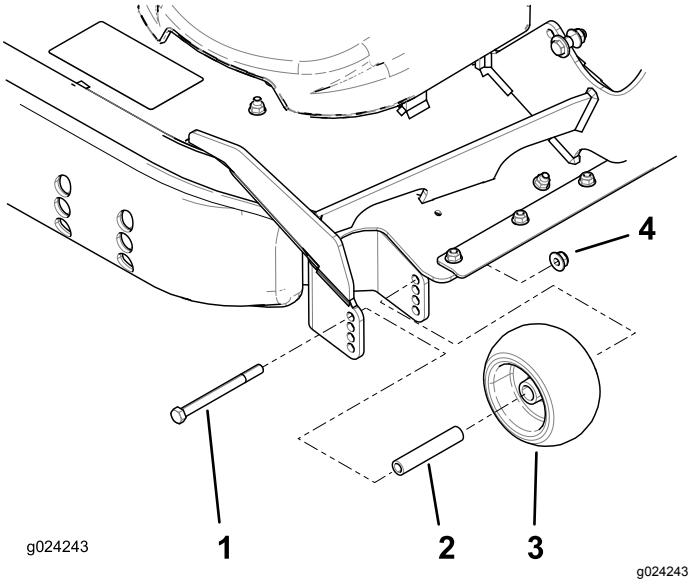

Figuur 36

1. Bout
2. Lagerbus
3. Antiscalpeerrol
4. Flensmoer

De glijder(s) afstellen

Voor machines met achterafvoer

Monteer de glijders in de laagste stand als de machine wordt gebruikt bij een maaihoogte van meer dan 64 mm en in de hoogste stand als de machine wordt gebruikt bij een maaistand van minder dan 64 mm.

Opmerking: Als de glijders slijten, kunt u versleten glijders omdraaien en op de andere kant van het maaidek monteren. Hierdoor kunt u de glijders langer gebruiken voordat u deze moet vervangen.

1. Parkeer de machine op een horizontaal oppervlak, schakel de aftakas uit en stel de parkeerrem in werking.
2. Zet de motor af, verwijder het contactsleuteltje en wacht totdat alle bewegende onderdelen tot stilstand zijn gekomen voordat u de bestuurderspositie verlaat.
3. Verwijder de slotbouten en de moeren van de glijders (Figuur 37).

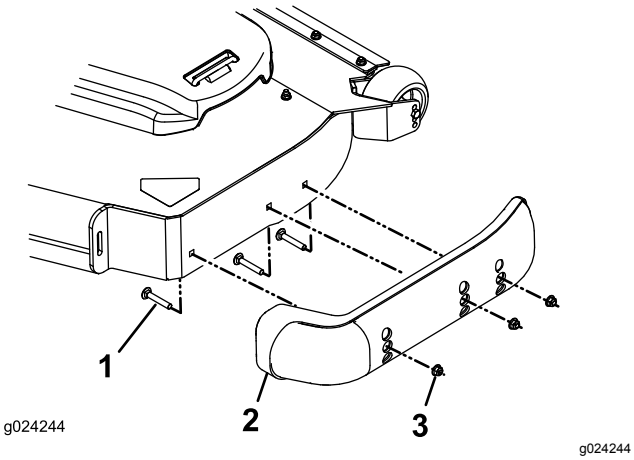

Figuur 37

1. Slotbout
2. Glijder
3. Moer

4. Zet de glijders in de gewenste stand en zet ze vast met de slotbouten en de moeren.

   Opmerking: Gebruik uitsluitend de bovenste of middelste openingen om de glijders af te stellen. De onderste openingen worden gebruikt als de glijders op een maaidek worden omgewisseld, waarbij zij de bovenste openingen op de andere kant van het maaidek worden.
5. Om beschadiging van de glijder te voorkomen, dient u de slotbouten en moeren van elke glijder vast te draaien tot 12,4 - 14,7 N·m.

De sluitnokken van de afvoerplaat instellen

Voor machines met zijafvoer

Deze procedure is alleen van toepassing op machines met afvoerplaatvergrendeling. Bepaalde modellen zijn voorzien van bouten en moeren in plaats van deze vergrendelnokken en kunnen op dezelfde wijze worden aangepast.

U kunt de afvoer van de maaimachine aanpassen aan verschillende maaiomstandigheden. Zorg ervoor dat u de sluitnokken en de plaat zodanig plaatst dat u het beste maairesultaat verkrijgt.

1. Parkeer de machine op een horizontaal oppervlak, schakel de aftakas uit en stel de parkeerrem in werking.
2. Zet de motor af, verwijder het contactsleuteltje en wacht totdat alle bewegende onderdelen tot stilstand zijn gekomen voordat u de bestuurderspositie verlaat.
3. Om de sluitnokken te verstellen, draait u de hendel omhoog om ze los te maken (Figuur 38).
4. Plaats de plaat en de sluitnokken op zodanige wijze in de sleuven dat de machine de gewenste afvoer heeft.
5. Draai de hendel terug om de plaat en de sluitnokken vast te zetten (Figuur 38).
6. Als de sluitnokken de plaat niet goed vergrendelen of te strak zijn, draait u de hendel los en draait u de sluitnok.

   Opmerking: Draai aan de sluitnok totdat u de gewenste sluitdruk hebt verkregen.

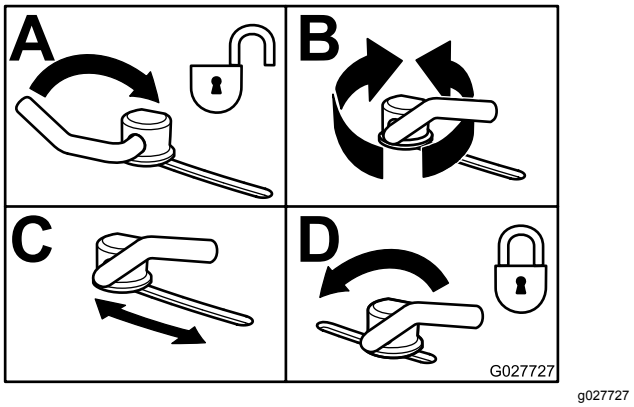

Figuur 38

Stand van afvoerplaat instellen

Voor machines met zijafvoer

De volgende figuren zijn uitsluitend bedoeld als aanbeveling voor gebruik. De instelling is afhankelijk van de grassoort, het vochtgehalte en de hoogte van het gras.

Opmerking: Als het motorvermogen afneemt en de rijsnelheid van de maaimachine hetzelfde blijft, opent u de plaat.

Stand A

Dit is de volledig achterwaartse stand. Deze stand wordt aanbevolen in de volgende gevallen:

- Maaiomstandigheden met kort, licht gras
- Droge omstandigheden
- Kleiner maaisel
- Werpt maaisel verder weg van de maaimachine

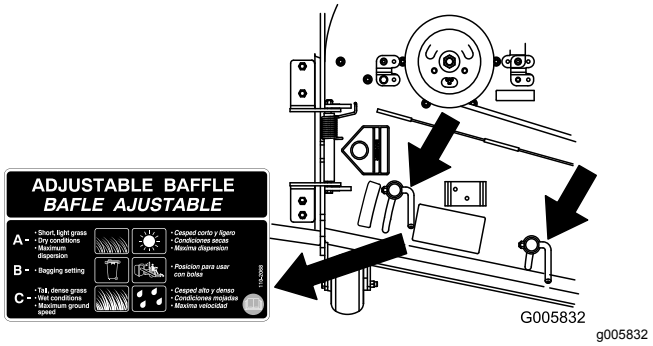

Figuur 39

Stand B

Zet de plaat in deze stand als u het maaisel opvangt. Altijd uitlijnen met de opening van de blazer.

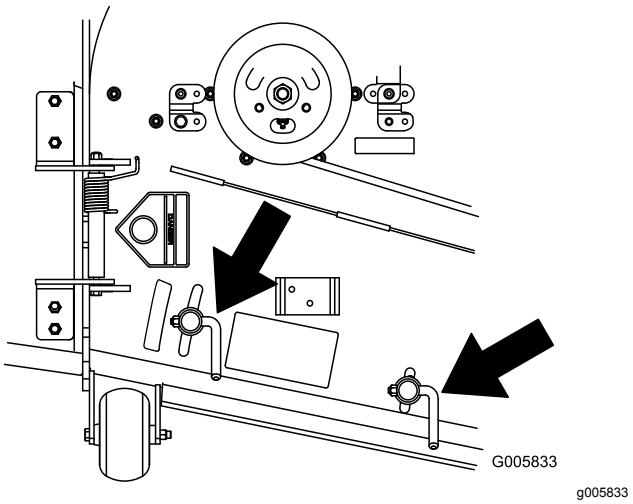

Figuur 40

Stand C

Dit is de volledig open stand. Deze stand wordt aanbevolen in de volgende gevallen:

- Maaiomstandigheden met hoog, dicht gras
- Natte omstandigheden
- Vermindert het energieverbruik van de motor
- Maakt hogere rijsnelheid mogelijk in zware omstandigheden

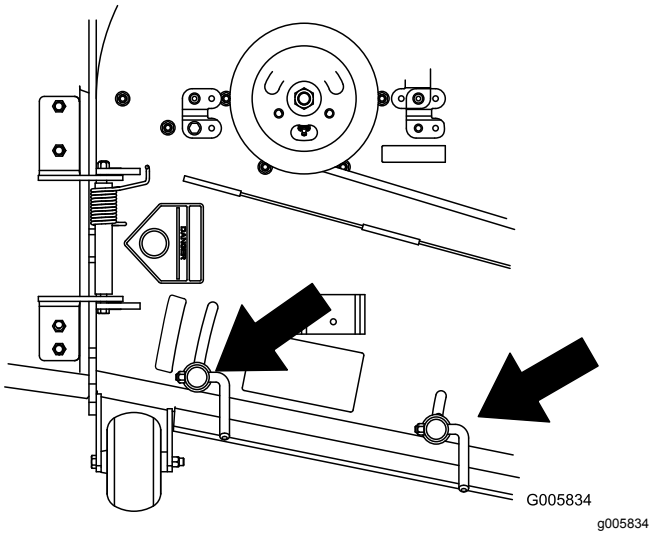

Figuur 41

Tips voor bediening en gebruik

Gebruik van de snel-stand van de gashendel

Voor een optimaal maairesultaat en een maximale luchtcirculatie moet u de gashendel op SNEL zetten. Om het gras goed te maaien is lucht nodig; zet de maaihoogte dus niet te laag en zorg ervoor dat het maaidek niet helemaal door ongemaaid gras is omgeven. Probeer altijd één zijkant van het maaidek vrij van ongemaaid gras te houden, zodat lucht in het maaidek kan worden gezogen.

Wanneer u een gazon voor de eerste keer maait

Laat het gras iets langer dan normaal om te voorkomen dat oneffenheden in het gras volledig worden weggemaaid. In het algemeen kan het best de voorheen gebruikte maaihoogte worden gekozen. Als u gras van meer dan 15 cm lang gaat maaien, kunt u het best in twee keer maaien om een goed maairesultaat te verkrijgen.

Eén derde van de lengte van het gras afmaaien

Aanbevolen wordt niet meer dan ongeveer één derde van de lengte van het gras af te maaien. Meer afmaaien wordt afgeraden, tenzij het gras dun is, of in de late herfst, wanneer het gras langzamer groeit.

Maairichting afwisselen

Maai afwisselend in verschillende richtingen, zodat het gras rechtop blijft staan. Dit zorgt ook voor een betere verspreiding van het maaisel, wat de vertering en bemesting ten goede komt.

Met de juiste regelmaat maaien

Het tempo waarmee het gras groeit, varieert per jaargetijde. Om dezelfde maaihoogte te behouden, moet u in het vroege voorjaar vaker maaien. Als de groeisnelheid in de zomer afneemt, maait u minder vaak. Als u langere tijd niet hebt kunnen maaien, maait u eerst op een hoge maaihoogte. Maai 2 dagen later op een lagere maaihoogte.

Een lagere maaisnelheid gebruiken

Om de maairesultaten te verbeteren, moet u in bepaalde omstandigheden bij een lagere rijsnelheid maaien.

Gras niet te kort afmaaien

Wanneer u op oneffenheden maait, moet u de maaihoogte hoger zetten om een golvend gazon te voorkomen.

De machine stoppen

Als u de machine tijdens het maaien moet stoppen, kan er een kluit maaisel op uw gazon achterblijven. Om dit te voorkomen kunt u naar een reeds gemaaid oppervlak gaan met de messen ingeschakeld, of u kunt het maaidek uitschakelen terwijl u vooruitgaat.

Onderkant van het maaidek schoonhouden

Verwijder na elk gebruik maaisel en vuil van de onderkant van het maaidek. Als zich gras en vuil in het maaidek ophopen, leidt dat uiteindelijk tot een onbevredigend maairesultaat.

Onderhoud van de maaimessen

Zorg gedurende het hele maaiseizoen voor een scherp maaimes. Een scherp mes snijdt het gras goed af zonder het te scheuren of te kwetsen. Door scheuren en kwetsen wordt het gras bruin aan de randen, waardoor het langzamer groeit en gevoeliger is voor ziekten. Controleer na elk gebruik

of de maaimessen scherp zijn en of ze versleten of beschadigd zijn. Vijl regelmatig kerven en inkepingen weg en slijp de messen indien dit nodig is. Als een mes beschadigd of versleten is, moet u dit onmiddellijk vervangen door een origineel Toro mes.

Na gebruik

Veiligheid na het werk

Algemene veiligheid

- Verwijder gras en vuil van de maai-eenheden, de geluiddempers en het motorcompartiment om brand te voorkomen. Veeg gemorste olie en brandstof op.
- Sluit de brandstoftoevoer af en verwijder het sleuteltje voordat u de machine stalt of transporteert.
- Schakel de aandrijving van het werktuig uit als u de machine transporteert of niet gebruikt.
- Laat de motor afkoelen voordat u de machine in een afgesloten ruimte stalt.
- Stal de machine of het brandstofvat nooit in de buurt van een open vuur, vonken of een waakvlam zoals die van een boiler of een ander apparaat.

De brandstofafsluitklep gebruiken

De brandstofafsluitklep bevindt zich onder de stoel. Beweeg de stoel naar voren om erbij te kunnen.

Sluit de brandstofafsluitklep tijdens transport, onderhoud en opslag.

Controleer of de brandstofafsluitklep geopend is als u de motor start.

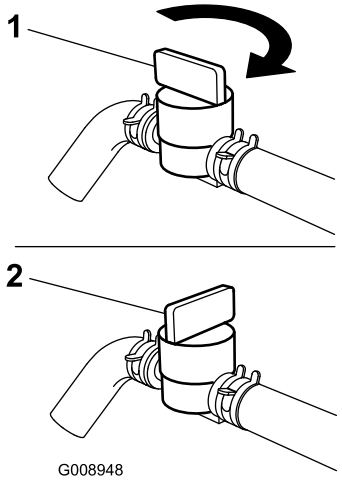

g008948

Figuur 42

1. AAN
2. UIT

De vrijgavehendels van de aandrijfwielen gebruiken

⚠ WAARSCHUWING

Handen kunnen klem raken in de draaiende onderdelen onder het maaidek. Dit kan tot ernstig letsel leiden.

Zet de motor af, verwijder het sleuteltje en laat alle bewegende delen tot stilstand komen voordat u de vrijgaveventielen van de aandrijfwielen aanraakt.

⚠ WAARSCHUWING

De aandrijfeenheden van de motor en de hydrauliek kunnen zeer heet worden. Een hete motor of hydraulische aandrijfeenheid aanraken kan ernstige brandwonden veroorzaken.

Laat de motor en de hydraulische aandrijfeenheden volledig afkoelen voordat u de vrijgavehendels van de aandrijfwielen aanraakt.

De vrijgavehendels van de aandrijfwielen bevinden zich achterin de hydraulische aandrijfeenheden, onder de stoel.

Opmerking: Zorg ervoor dat de vrijgavehendels volledig horizontaal staan tijdens het gebruik van de machine, omdat er anders ernstige schade aan het hydraulische systeem kan optreden.

1. Parkeer de machine op een horizontaal oppervlak, schakel de aftakas uit en stel de parkeerrem in werking.
2. Zet de motor af, verwijder het contactsleuteltje en wacht totdat alle bewegende onderdelen tot stilstand zijn gekomen voordat u de bestuurderspositie verlaat.
3. Draai de vrijgavehendels verticaal om de machine te duwen (Figuur 43).

   Opmerking: Hierdoor kan de hydraulische vloeistof langs de pomp worden geleid zodat de wielen kunnen draaien.
4. Zet de parkeerrem vrij voordat u de machine gaat duwen.

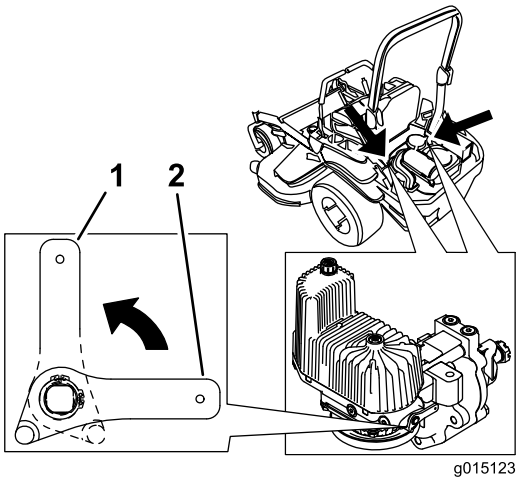

g015123

Figuur 43

1. Verticaal om de machine te duwen
2. Horizontaal om de machine te gebruiken

5. Draai de vrijgavehendels horizontaal om de machine te gebruiken (Figuur 43).

De machine transporteren

Gebruik een aanhanger of vrachtwagen voor zwaar vervoer om de machine te transporteren. Gebruik altijd een oprijplaat over de volledige breedte. Zorg ervoor dat de aanhanger of vrachtwagen is voorzien van alle benodigde remmen, verlichting en aanduidingen die wettelijk vereist zijn. Lees aandachtig alle veiligheidsinstructies. Met behulp van deze informatie kunt u voorkomen dat omstanders of uzelf letsel oplopen. Raadpleeg de lokale vereisten inzake aanhangwagens en de bevestiging van machines.

⚠ WAARSCHUWING

Rijden op de weg zonder richtingaanwijzers, verlichting, reflectoren of een bord met de aanduiding 'Langzaam rijdend voertuig' is gevaarlijk en kan leiden tot ongelukken die lichamelijk letsel veroorzaken.

Rijd niet met de machine op de openbare weg.

Een aanhanger kiezen

⚠ WAARSCHUWING

Als een machine wordt geladen op een aanhanger of een vrachtwagen, wordt de kans vergroot dat de machine kantelt. Dit kan ernstig lichamelijk letsel of de dood veroorzaken (Figuur 44).

- **Gebruik één oprijplaat over de volledige breedte. Gebruik geen afzonderlijke oprijplaten voor elke kant van de machine.**
- **Zorg ervoor dat de hoek van de oprijplaat en de grond of van de oprijplaat en de aanhanger of vrachtwagen niet groter is dan 15 graden.**
- **Zorg ervoor dat de oprijplaat minstens 4 keer zo lang is als de afstand van de laadbak van de vrachtwagen of aanhanger tot de grond. Hierdoor is de hoek die de oprijplaat maakt niet groter dan 15 graden op een vlakke ondergrond.**

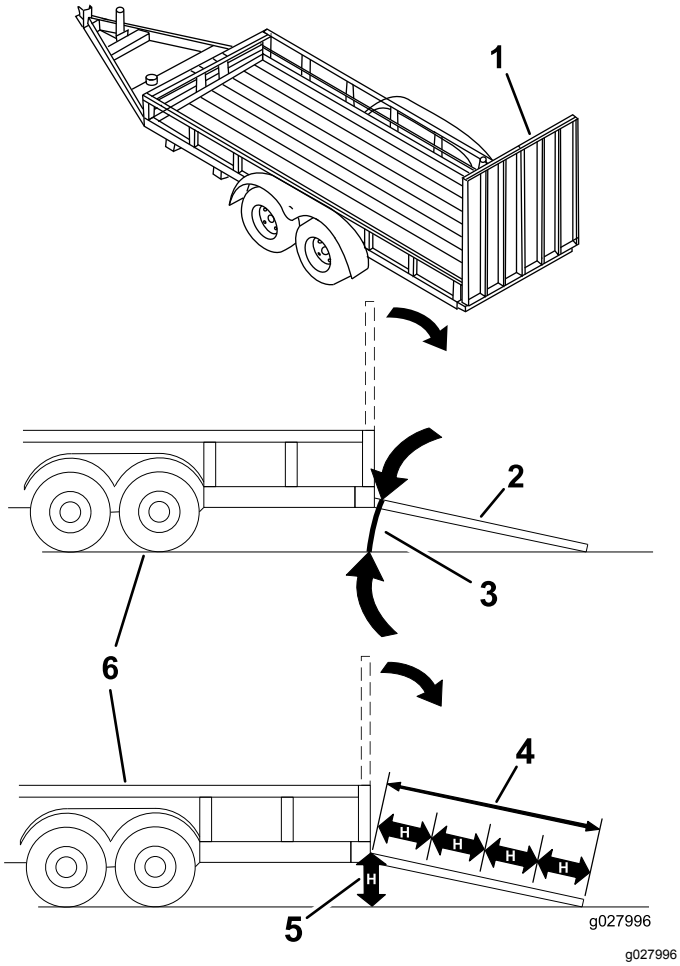

Figuur 44

1. Oprijplaat over volledige breedte in opslagstand.
2. Zijaanzicht van oprijplaat over volledige breedte in laadstand
3. Niet groter dan 15 graden
4. De hellingbaan is minstens 4 keer zo lang als de afstand van de aanhangwagen of de laadbak tot de grond
5. H = Afstand van de laadbak van de vrachtwagen of aanhanger tot de grond.
6. Aanhanger

De machine laden

⚠ WAARSCHUWING

Als een machine wordt geladen op een aanhanger of een vrachtwagen, wordt de kans vergroot dat de machine kantelt. Dit kan ernstig lichamelijk letsel of de dood veroorzaken.

- **Ga zeer voorzichtig te werk als u een machine een hellingbaan op-/afrijdt.**
- **Rij de machine achteruit op de oprijplaat en rij er vooruit af.**
- **U mag niet abrupt versnellen of vertragen als u de machine een hellingbaan op- of afrijdt, omdat anders de machine kan kantelen of u de controle over de machine kunt verliezen.**

1. Als u een aanhanger gebruikt, bevestig deze dan aan het sleepvoertuig en sluit de veiligheidskettingen aan.
2. Sluit indien van toepassing de remmen en verlichting van de aanhanger aan.
3. Laat de oprijplaat zakken; zorg dat de hellingshoek van de oprijplaat ten opzichte van de grond niet groter is dan 15 graden (Figuur 44).
4. Rij de machine achteruit op de oprijplaat (Figuur 45).

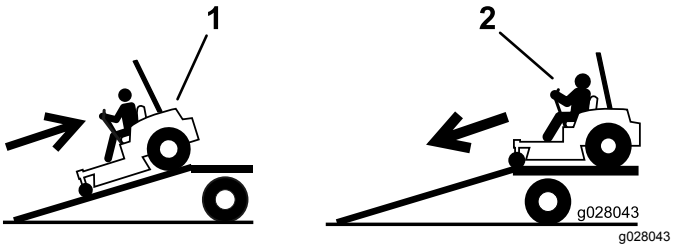

Figuur 45

1. Rij de machine achteruit op de oprijplaat.
2. Rij de machine vooruit de oprijplaat af.

5. Zet de motor af, verwijder het sleuteltje en stel de parkeerrem in werking.
6. Zet de machine vast bij de voorste zwenkwielen en de achterbumper; gebruik hierbij spanbanden, kettingen, kabels of touwen (Figuur 46). Raadpleeg de lokale vereisten inzake de bevestiging van machines.

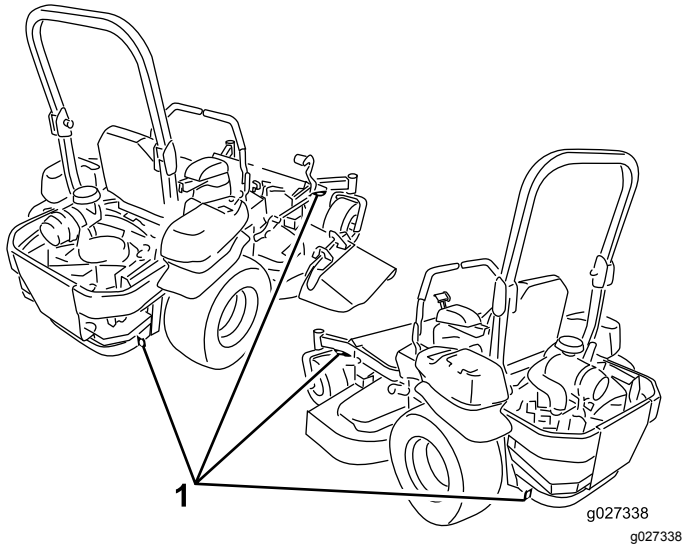

Figuur 46

1. Bindogen

De machine van de aanhanger rijden

1. Laat de oprijplaat zakken; zorg dat de hellingshoek van de oprijplaat ten opzichte van de grond niet groter is dan 15 graden (Figuur 44).
2. Rij de machine vooruit de oprijplaat af (Figuur 45).

De Z Stand™ gebruiken

De Z Stand wordt gebruikt om de voorkant van de machine omhoog te zetten zodat u het maaidek kunt reinigen en de maaimessen kunt verwijderen.

⚠ WAARSCHUWING

De machine kan op iemand neervallen en ernstig lichamelijk of de dood veroorzaken.

- **Ga zeer voorzichtig te werk als u de machine op de Z Stand hebt geplaatst.**
- **Gebruik de Z Stand uitsluitend om de maaier te reinigen en messen te verwijderen.**
- **Plaats de machine nooit lange tijd op de Z Stand.**
- **U moet altijd de motor afzetten, de parkeerrem in werking stellen en het contactsleuteltje verwijderen voordat u onderhoudswerkzaamheden uitvoert aan de maaimachine.**

De machine de Z Stand oprijden

Belangrijk: **Rij de machine naar een horizontaal oppervlak en plaats deze op de Z Stand.**

1. Breng het maaidek omhoog in de transportstand.
2. Verwijder de pen van de beugel (Figuur 47).

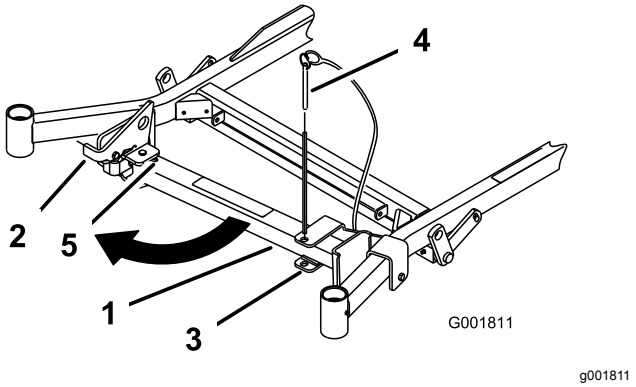

Figuur 47

1. Z Stand
2. Pen van beugel
3. Beugel
4. Onderkant van sleuf
5. Vergrendeling

3. Zet de vergrendeling omhoog.
4. Draai het voetstuk van de Z Stand aan de voorkant naar buiten en schuif de Z Stand in de richting van de machine, in de onderkant van de sleuf (Figuur 47 en Figuur 48).

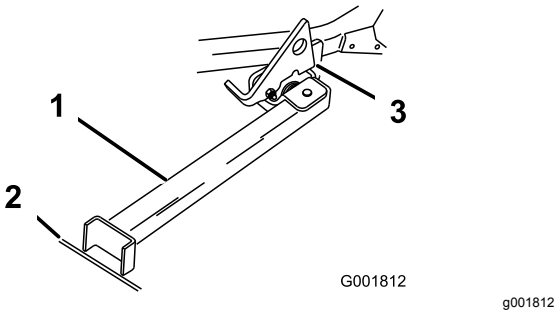

Figuur 48

1. Z Stand (in sleuf geplaatst)
2. Spleet in voetpad of gazon
3. Vergrendeling, op draailip rustend

5. Plaats het voetstuk op de grond en laat de vergrendeling op de draailip rusten (Figuur 48).
6. Start de motor en laat deze op halfgas lopen.

   Opmerking: Om de beste resultaten te verkrijgen, moet u het voetstuk in spleten in een voetpad of een gazon plaatsen (Figuur 48).
7. Rij de machine de Z Stand op. Stop de machine als de vergrendeling boven de lip in de vergrendelde stand valt (Figuur 48).
8. Stel de parkeerrem in werking en zet de motor af.

9. Zorg ervoor dat de aandrijfwielen zijn geblokkeerd of vastgezet.

⚠ WAARSCHUWING

De kans bestaat dat de parkeerrem de machine niet houdt als deze op de Z Stand staat; hierdoor kan lichamelijk letsel of schade aan eigendommen ontstaan.

Plaats de machine alleen op de Z Stand met de wielen vastgezet of geblokkeerd.

10. Voer onderhoudswerkzaamheden uit.

De machine van de Z Stand afrijden

1. Verwijder de blokjes.
2. Zet de vergrendeling omhoog in de ontgrendelde stand (Figuur 49).

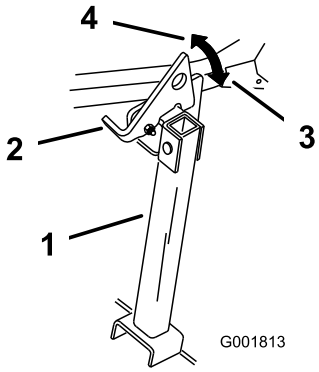

g001813

Figuur 49

1. Z Stand
2. Vergrendeling
3. Vergrendelde stand
4. Ontgrendelde stand

3. Start de motor en laat deze op halfgas lopen. Zet de parkeerrem vrij.
4. Rij langzaam achterwaarts van de Z Stand af.
5. Zet de Z Stand terug in de ruststand (Figuur 47).

Onderhoud

Aanbevolen onderhoudsschema

Onderhoudsinterval	Onderhoudsprocedure
Na de eerste 8 bedrijfsuren	• Motorolie verversen.
Na de eerste 100 bedrijfsuren	• Het koppel van de wielmoeren controleren. • Controleer de torsie van de sleufmoer van de wielnaaf. • Controleer de afstelling van de parkeerrem.
Na de eerste 250 bedrijfsuren	• Vervang de hydraulische filters en alle types hydraulische vloeistof.
Bij elk gebruik of dagelijks	• Het veiligheidssysteem controleren. • Oliepeil controleren. • Controleer de veiligheidsgordel • De knoppen van de rolbeugel controleren. • Reinig het motorscherm en de oliekoeler. • Controleer en reinig het scherm van de hydraulische eenheid. • Controleer de maaimessen. • Het maaidek reinigen. • Reinig de vering.
Om de 50 bedrijfsuren	• Controleer de vonkenvanger (indien aanwezig). • De bandenspanning controleren. • Alle riemen op slijtage en scheurtjes controleren. • Controleer het peil van de hydraulische vloeistof.
Om de 100 bedrijfsuren	• Smeer de scharnierpunten van de hefinrichting van het maaidek. • Motorolie verversen (dit moet vaker gebeuren als de machine wordt gebruikt in stoffige of vuile omstandigheden). • De bougie vervangen, reinigen en afstellen. • Controleer en reinig de koelribben en schermen.
Om de 200 bedrijfsuren	• Voor Kawasaki motoren — Het motoroliefilter vervangen (dit moet vaker gebeuren als de machine wordt gebruikt in stoffige of vuile omstandigheden). • Voor Kohler motoren — Het brandstoffilter vervangen (vaker in stoffige, vuile omstandigheden).
Om de 250 bedrijfsuren	• Vervang het voorfilter (Vaker in stoffige, vuile omstandigheden). • Controleer het veiligheidsfilter. (Vaker in stoffige, vuile omstandigheden). • Vervang de hydraulische filters en de vloeistof als u Mobil® 1 vloeistof gebruikt (vaker als de machine wordt gebruikt in stoffige of vuile omstandigheden).
Om de 500 bedrijfsuren	• Vervang het veiligheidsfilter. (Vaker in stoffige, vuile omstandigheden). • Voor Kawasaki motoren — Het brandstoffilter vervangen (vaker in stoffige, vuile omstandigheden). • Het koppel van de wielmoeren controleren. • Controleer de torsie van de sleufmoer van de wielnaaf. • Stel de lager van het draaipunt van het zwenkwiel af. • Controleer de afstelling van de parkeerrem. • Vervang de hydraulische filters en de vloeistof als u Toro® HYPR-OIL™ 500 olie gebruikt (vaker als de machine wordt gebruikt in stoffige of vuile omstandigheden).
Maandelijks	• Controleer of de accu opgeladen is.
Jaarlijks	• De arm van de riemspanpoelie smeren. • Smeer de draaipunten van de voorste zwenkwielen (dit moet vaker gebeuren als de machine wordt gebruikt in stoffige of vuile omstandigheden). • Smeer de lagers van de voorste zwenkwielen opnieuw (vaker als de machine wordt gebruikt in stoffige of vuile omstandigheden). • Smeer de zwenkwielnaven.
Jaarlijks of vóór stalling	• Werk beschadigde oppervlakken bij. • Controleer alle bovenstaande onderhoudsprocedures voordat u de machine opslaat.

Belangrijk: **Raadpleeg de Gebruikershandleiding van de motor voor verdere onderhoudsprocedures.**

⚠ VOORZICHTIG

Als u het sleuteltje in het contact laat, bestaat de kans dat iemand de motor per ongeluk start waardoor u en andere omstanders ernstig letsel kunnen oplopen.

Verwijder het sleuteltje uit het contact voordat u onderhoudswerkzaamheden uitvoert aan de machine.

Procedures voorafgaande aan onderhoud

Veiligheid bij onderhoud

- Doe het volgende voordat u de machine gaat repareren:
  - Schakel de aandrijvingen uit.
  - Stel de parkeerrem in werking.
  - Zet de motor af en haal het sleuteltje uit het contact.
  - Maak de bougiekabels los.
- Parkeer de machine op een horizontaal oppervlak.
- Verwijder gras en vuil van het maaidek, de aandrijvingen, de geluiddempers en de motor om brand te voorkomen.
- Veeg gemorste olie en brandstof op.
- Laat personeel dat niet bekend is met de instructies, nooit onderhoudswerkzaamheden aan de machine uitvoeren.
- Plaats de machine en/of onderdelen ervan op assteunen indien dit nodig is.
- Haal voorzichtig de druk van onderdelen met opgeslagen energie.
- Maak de accukabel los of verwijder de bougiekabel voordat u reparatiewerkzaamheden gaat verrichten Maak eerst de minpool van de accu los en daarna de pluspool. Sluit eerst de pluspool van de accu aan en daarna de minpool.
- Wees voorzichtig als u de messen controleert. Omwikkel de maaimessen of draag handschoenen met een dikke voering en wees voorzichtig als u er onderhoudswerkzaamheden aan verricht. De maaimessen mogen alleen worden vervangen, probeer ze nooit recht te maken of er aan te lassen.
- Houd uw handen en voeten uit de buurt van bewegende onderdelen. Stel indien mogelijk de machine niet af terwijl de motor loopt.
- Zorg ervoor dat alle onderdelen in goede staat verkeren en alle bevestigingselementen stevig vastzitten, in het bijzonder de bevestigingen van de maaimessen. Vervang versleten of beschadigde stickers.
- Doe nooit iets wat de functie van een veiligheidsvoorziening belemmert of wat ervoor zorgt dat een veiligheidsvoorziening minder bescherming biedt. Controleer regelmatig of ze goed werken.
- Controleer de werking van de parkeerrem regelmatig. Indien nodig moet u deze afstellen en een onderhoudsbeurt geven.

De afdekking van het maaidek losmaken

Zet de onderste bout van de afdekking los om de afdekking van het maaidek los te maken en toegang te krijgen tot de bovenkant van het maaidek (Figuur 50). Draai na de onderhoudswerkzaamheden de bout vast om de afdekking opnieuw te monteren.

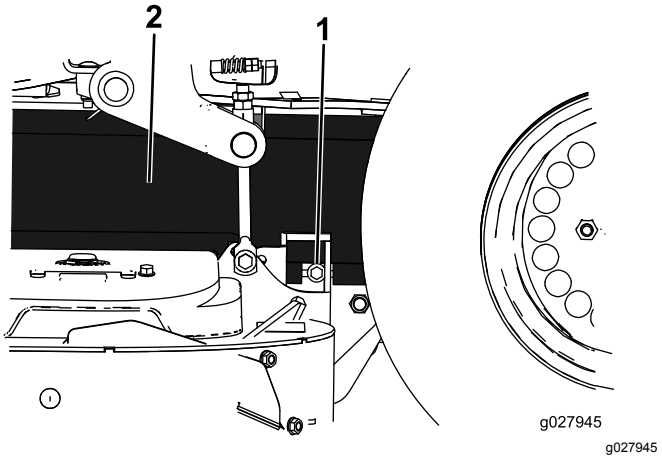

Figuur 50

1. Bout
2. Afdekking

Het plaatmetaalscherm verwijderen

Zet de 2 voorste bouten los en verwijder het plaatmetaalscherm om bij de maaierriemen en de spilassen te komen (Figuur 51). Monteer het plaatmetaalscherm en draai de bouten vast na de onderhoudswerkzaamheden.

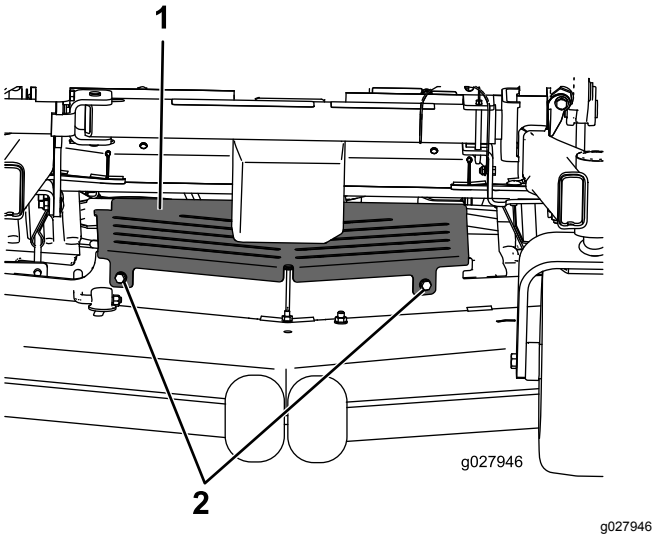

Figuur 51

1. Plaatmetaalscherm
2. Bout

Smering

De machine smeren

De machine moet vaker worden gesmeerd bij gebruik in zeer stoffige of zanderige omstandigheden.

Type vet: nr. 2 vet op lithium- of molybdeenbasis

1. Parkeer de machine op een horizontaal oppervlak, schakel de aftakas uit en stel de parkeerrem in werking.
2. Zet de motor af, verwijder het contactsleuteltje en wacht totdat alle bewegende onderdelen tot stilstand zijn gekomen voordat u de bestuurderspositie verlaat.
3. Reinig de smeernippels met een doek.

   Opmerking: Krab indien nodig de verf van de voorkant van de nippel(s).
4. Zet een smeerpistool op de nippel.
5. Spuit vet in de nippels totdat er nieuw vet bij de lagers naar buiten komt.
6. Veeg overtollig vet weg.

Dunvloeibare olie of sproeismering gebruiken

Onderhoudsinterval: Om de 100 bedrijfsuren

Smeer de scharnierpunten van de hefinrichting van het maaidek.

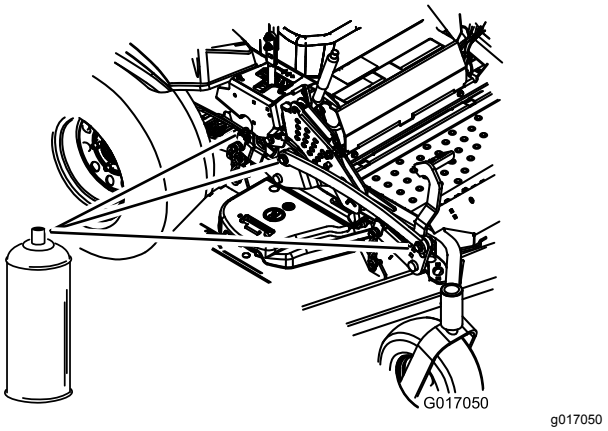

Figuur 52

Maaidek smeren met vet

Onderhoudsinterval: Jaarlijks—De arm van de riemspanpoelie smeren.

Jaarlijks—Smeer de draaipunten van de voorste zwenkwielen (dit moet vaker gebeuren als de machine wordt gebruikt in stoffige of vuile omstandigheden).

Jaarlijks—Smeer de lagers van de voorste zwenkwielen opnieuw (vaker als de machine wordt gebruikt in stoffige of vuile omstandigheden).

1. Parkeer de machine op een horizontaal oppervlak, schakel de aftakas uit en stel de parkeerrem in werking.
2. Zet de motor af, verwijder het contactsleuteltje en wacht totdat alle bewegende onderdelen tot stilstand zijn gekomen voordat u de bestuurderspositie verlaat.
3. Draai de onderste bout los waarmee de afdekking van het maaidek is bevestigd aan het maaidek. Zie De afdekking van het maaidek losmaken (bladz. 43).
4. Verwijder het plaatmetaalscherm. Zie Het plaatmetaalscherm verwijderen (bladz. 44).
5. Smeer het scharnierpunt van de spanpoelie van het maaidek tot het smeer er aan de onderzijde uitkomt (Figuur 53 of Figuur 54).

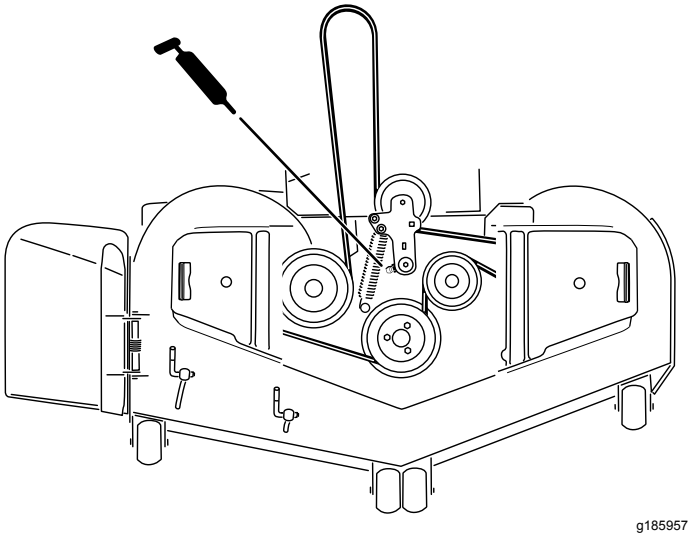

Figuur 53
Machine met zijafvoer afgebeeld

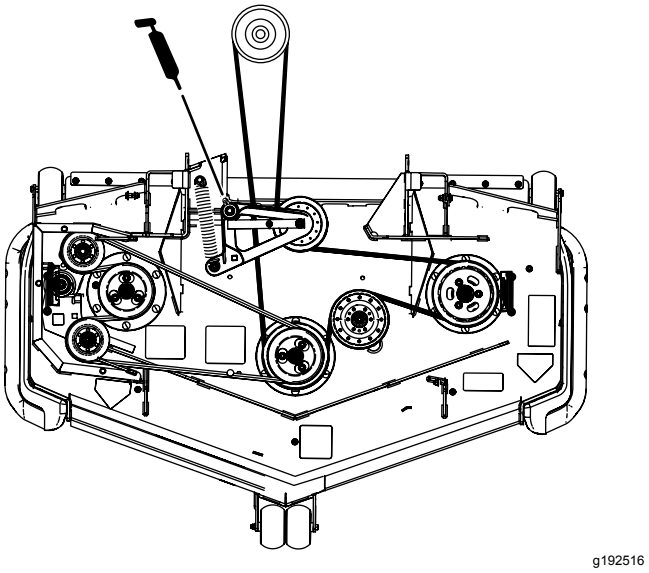

Figuur 54
Machine met achterafvoer afgebeeld

6. Smeer de armen van de spanpoelie van de drijfriem (Figuur 55).

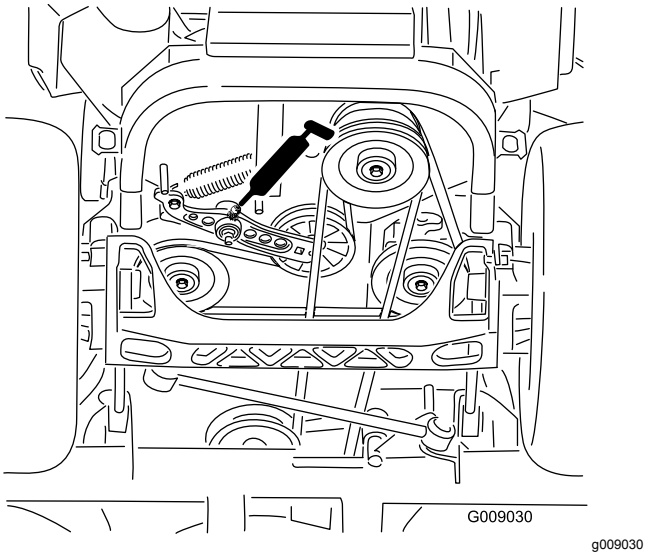

Figuur 55

7. Smeer de armen van de spanpoelie van de maaidekriem (alleen voor machines met achterafvoer) zoals getoond in Figuur 56.

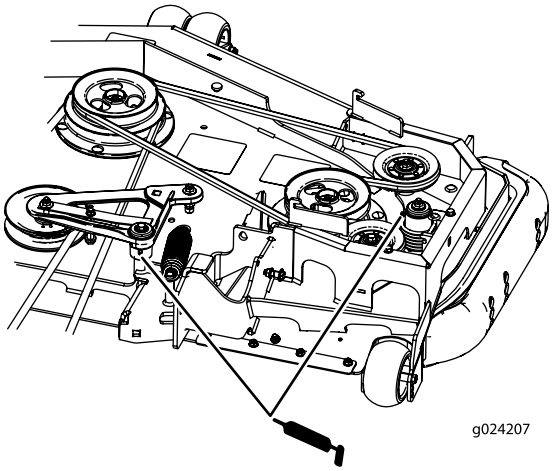

g024207

Figuur 56

Uitsluitend voor machines met achterafvoer

8. Plaats het plaatmetaalscherm. Zie De afdekking van het maaidek losmaken (bladz. 43).
9. Draai de bout vast waarmee de afdekking van het maaidek is bevestigd. Zie De afdekking van het maaidek losmaken (bladz. 43).
10. Verwijder de stofkap en stel de draaipunten van de zwenkwielen bij.

    Opmerking: Plaats de stofkap pas terug als u klaar bent met smeren.
11. Verwijder de zeskantige plug.
12. Draai een smeernippel in de opening.
13. Pomp smeervet in de smeernippel totdat er vet bij het bovenste lager naar buiten komt.
14. Trek de smeernippel uit de opening.
15. Plaats de zeskantige plug en de stofkap (Figuur 57).

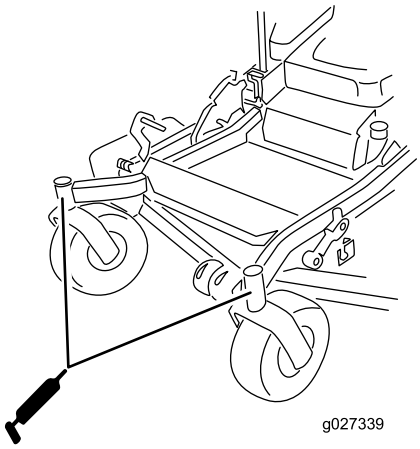

g027339

Figuur 57

16. Smeer de lagers van de zwenkwielen (Figuur 57).

Zwenkwielnaven smeren

Onderhoudsinterval: Jaarlijks

1. Parkeer de machine op een horizontaal oppervlak, schakel de aftakas uit en stel de parkeerrem in werking.
2. Zet de motor af, verwijder het contactsleuteltje en wacht totdat alle bewegende onderdelen tot stilstand zijn gekomen voordat u de bestuurderspositie verlaat.

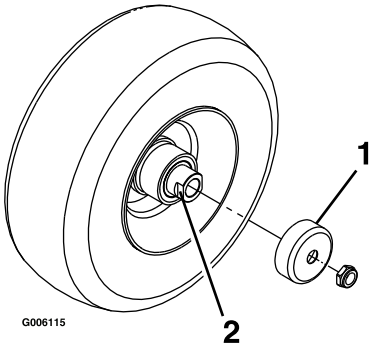

g006115

Figuur 58

1. Afdichtinghouder
2. Afstandsmoer

3. Breng de maaier omhoog om eenvoudig toegang te krijgen.
4. Verwijder het zwenkwiel uit de zwenkwielvorken.
5. Verwijder de afdichtinghouders uit de wielnaaf.
6. Verwijder een afstandsmoer van de as van het zwenkwiel.

   Opmerking: Er is afdichtkit aangebracht tussen de afstandsmoeren en de as.
7. Verwijder de as (terwijl de andere afstandsmoer er nog aan bevestigd is) van de wielconstructie.
8. Wrik de afdichtingen los en inspecteer de lagers op slijtage of beschadigingen. Vervangen indien nodig.
9. Smeer de lagers met smeervet voor algemene doeleinden.
10. Plaats 1 lager en 1 nieuwe afdichting in het wiel.

    Opmerking: Vervang de pakkingen.
11. Als beide afstandsmoeren ontbreken op de as, breng dan afdichtkit aan op 1 van de afstandsmoeren en draai deze op de as met de afgeplatte kanten aan de buitenzijde.

    Opmerking: Draai de afstandsmoer niet volledig tot het einde van de as. Laat een afstand van ongeveer 3 mm vrij tussen het buitenste oppervlak van de afstandsmoer en het einde van de as binnen de moer.

12. Plaats de as met de moer in het wiel aan de zijde van het wiel met de nieuwe afdichting en het nieuwe lager.
13. Laat het open uiteinde van het wiel omhoog wijzen en vul het gebied rond de as aan de binnenzijde van het wiel met smeervet voor algemene doeleinden.
14. Plaats het tweede lager en een nieuwe afdichting in het wiel.
15. Breng een afdichtkit aan op de tweede afstandsmoer en draai deze op de as met de afgeplatte kanten aan de buitenzijde.
16. Draai de moer aan met een torsie van 8 tot 9 N·m, draai de moer los en draai deze opnieuw vast met een torsie van 2 tot 3 N·m.

    Opmerking: Zorg ervoor dat de as niet buiten de moeren steekt.
17. Plaats de afdichtinghouders op de wielnaaf en steek het wiel in de zwenkwielvork.
18. Monteer de zwenkwielbout en draai de moer volledig vast.

Belangrijk: **Controleer de afstelling van het lager regelmatig om schade aan de afdichting en het lager te voorkomen. Draai het zwenkwiel rond. Het wiel mag niet vrij ronddraaien (meer dan 1 of 2 omwentelingen) of zijspeling hebben. Als het wiel blijft doordraaien, moet u de torsie van de afstandsmoer afstellen totdat het wiel lichte weerstand ondervindt. Breng nog een laag afdichtkit aan.**

Onderhoud motor

Veiligheid van de motor

- U moet de motor afzetten voordat u het oliepeil controleert of het carter bijvult met olie.
- Houd uw kleding, gezicht, handen, voeten en andere lichaamsdelen uit de buurt van de geluiddemper en andere hete oppervlakken.

Onderhoud van het luchtfilter

Onderhoudsinterval: Om de 250 bedrijfsuren—Vervang het voorfilter (Vaker in stoffige, vuile omstandigheden).

Om de 250 bedrijfsuren—Controleer het veiligheidsfilter. (Vaker in stoffige, vuile omstandigheden).

Om de 500 bedrijfsuren—Vervang het veiligheidsfilter. (Vaker in stoffige, vuile omstandigheden).

Opmerking: U moet de filters vaker controleren als de machine wordt gebruikt in buitengewoon stoffige of zanderige omstandigheden.

Filters verwijderen

1. Parkeer de machine op een horizontaal oppervlak, schakel de aftakas uit en stel de parkeerrem in werking.
2. Zet de motor af, verwijder het contactsleuteltje en wacht totdat alle bewegende onderdelen tot stilstand zijn gekomen voordat u de bestuurderspositie verlaat.
3. Maak de sluitingen op het luchtfilter los en trek het luchtfilterdeksel van de luchtfilterbehuizing (Figuur 59).

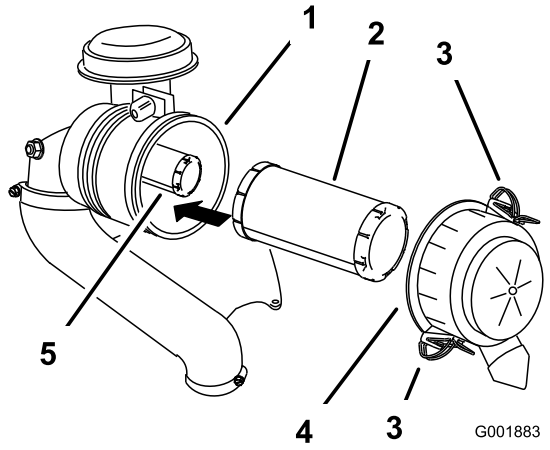

g001883

Figuur 59

1. Luchtfilterbehuizing
2. Voorfilter
3. Vergrendeling
4. Luchtfilterdeksel
5. Veiligheidsfilter

4. Reinig de binnenkant van het luchtfilterdeksel met perslucht.
5. Schuif het voorfilter voorzichtig uit de luchtfilterbehuizing (Figuur 59).

   Opmerking: Zorg ervoor dat u niet met het filter tegen de zijkant van de luchtfilterbehuizing stoot.
6. Verwijder het veiligheidsfilter uitsluitend als u dit gaat vervangen.

   Belangrijk: **Probeer het veiligheidsfilter niet te reinigen. Als het veiligheidsfilter vuil is,**

betekent dit dat het voorfilter is beschadigd. Vervang beide filters.

7. Inspecteer het filterelement op beschadiging door een felle lichtbron op de buitenkant van het filter te richten en er doorheen te kijken.

   Opmerking: Gaten in het filter zijn herkenbaar als lichte plekken. Als het filter is beschadigd, moet u dit weggooien.

De filters controleren

1. Controleer het veiligheidsfilter. Als het vuil is, vervangt u het veiligheids- en het voorfilter.

   Belangrijk: **Probeer het veiligheidsfilter niet te reinigen. Als het veiligheidsfilter vuil is, betekent dit dat het voorfilter is beschadigd.**

2. Inspecteer het filterelement op beschadiging door een felle lichtbron op de buitenkant van het filter te richten en er doorheen te kijken. Als het voorfilter vuil, verbogen of beschadigd is, moet u het vervangen.

   Opmerking: Gaten in het filter zijn herkenbaar als lichte plekken. U mag het voorfilter niet reinigen.

Filters monteren

Belangrijk: **U mag de motor nooit laten lopen zonder dat beide luchtfilters en het deksel zijn gemonteerd om beschadiging van de motor te voorkomen.**

1. Als u nieuwe filters plaatst, moet u elk filter controleren op transportschade.

   Opmerking: Een beschadigd filter mag niet worden gebruikt.

2. Als u het binnenste filter vervangt, schuif het dan voorzichtig in de filterbehuizing (Figuur 59).
3. Schuif het voorfilter op het veiligheidsfilter (Figuur 59).

   Opmerking: Zorg ervoor dat het voorfilter volledig op zijn plaats zit door op de buitenrand te duwen tijdens de montage.

   Belangrijk: **Druk niet op het zachte midden van het filter.**

4. Plaats het luchtfilterdeksel en maak de sluitingen vast (Figuur 59).

Motorolie verversen

Motorolietype

Type olie: Reinigingsolie (API onderhoudsclassificatie SF, SG, SH, SJ of SL)

Motoroliecapaciteit:

- Model 74902TE, 74919TE, 75969TE: 2,0 liter met het filter; 1,8 liter zonder het filter
- Model 74925TE, 74942TE: 2,3 liter met vervanging van filter; 2,1 liter zonder vervanging van filter

Viscositeit: zie onderstaande tabel.

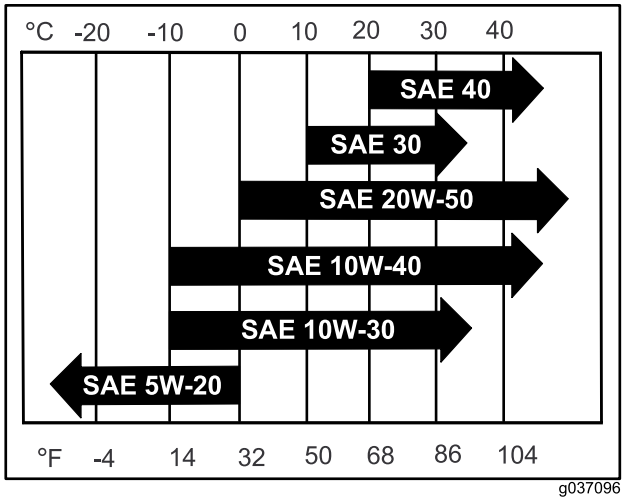

g037096

Figuur 60

Het motoroliepeil controleren

Onderhoudsinterval: Bij elk gebruik of dagelijks

Opmerking: Controleer het oliepeil als de motor koud is.

Belangrijk: **Als er te veel of te weinig olie zit in het carter van de motor en u laat de motor toch draaien, kunt u deze beschadigen.**

1. Parkeer de machine op een horizontaal oppervlak, schakel de aftakas uit en stel de parkeerrem in werking.
2. Zet de motor af, verwijder het contactsleuteltje en wacht totdat alle bewegende onderdelen tot stilstand zijn gekomen voordat u de bestuurderspositie verlaat.

   Opmerking: Zorg dat de motor uitgeschakeld is zodat de olie tijd heeft gekregen om weg te lopen naar de opvangbak.

3. Om te voorkomen dat er vuil, maaisel, enz. in de motor terechtkomt, moet u de omgeving van de vuldop/peilstok reinigen voordat u deze verwijdert (Figuur 61).

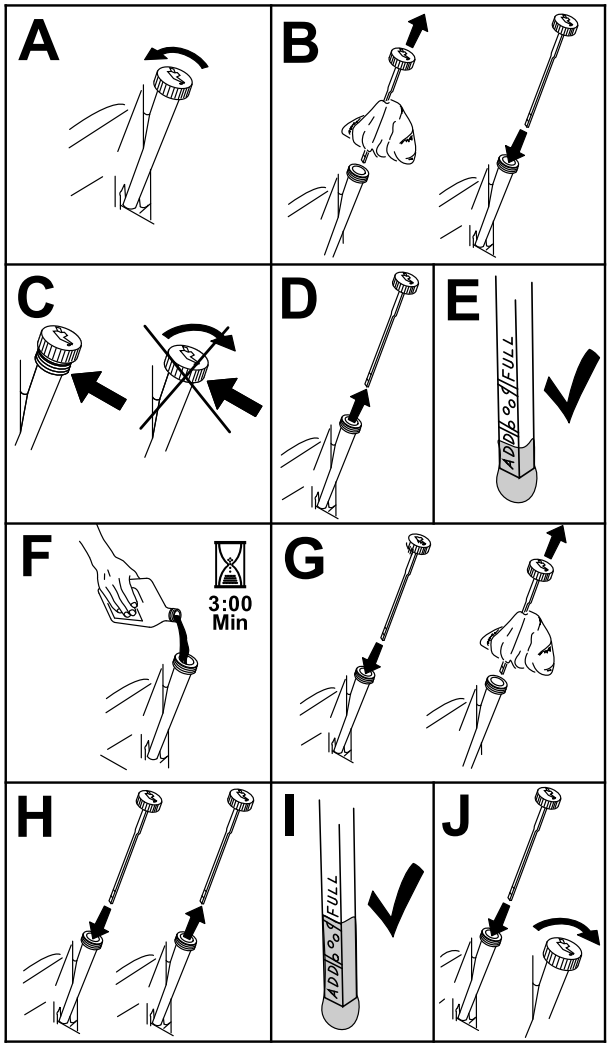

g194611

Figuur 61

Motorolie verversen

Onderhoudsinterval: Na de eerste 8 bedrijfsuren—Motorolie verversen.

Om de 100 bedrijfsuren—Motorolie verversen (dit moet vaker gebeuren als de machine wordt gebruikt in stoffige of vuile omstandigheden).

1. Parkeer de machine zo dat de aftapkant iets lager staat dan de andere kant zodat alle olie kan weglopen.
2. Schakel de messchakelaar (aftakas) uit en stel de parkeerrem in werking.
3. Zet de motor af, verwijder het contactsleuteltje en wacht totdat alle bewegende onderdelen tot stilstand zijn gekomen voordat u de bestuurderspositie verlaat.
4. Laat de olie uit de motor lopen (Figuur 62).

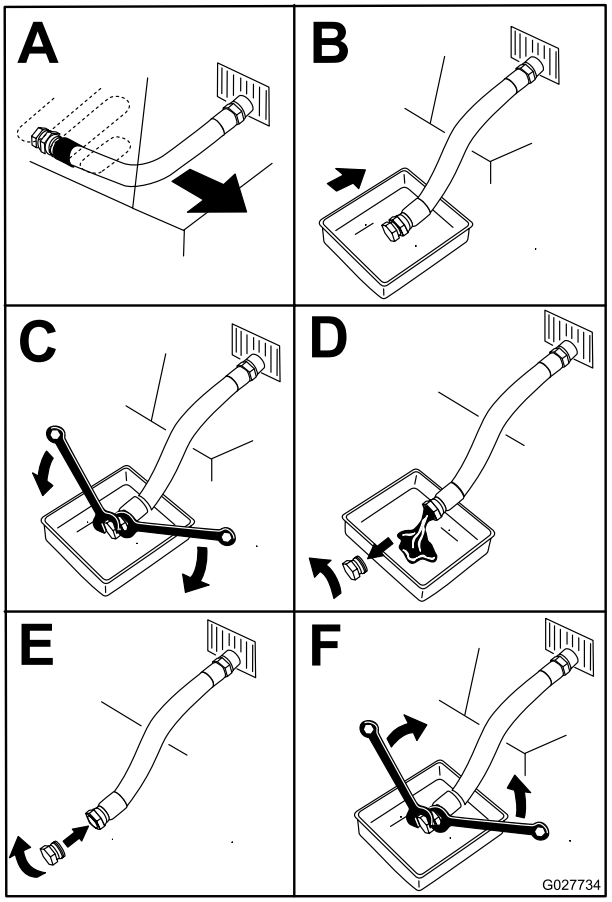

g027734

Figuur 62

5. Giet langzaam ongeveer 80% van de gespecificeerde olie in de vulbuis en voeg langzaam de rest van de olie toe tot het peil de markering **Vol** bereikt (Figuur 63).

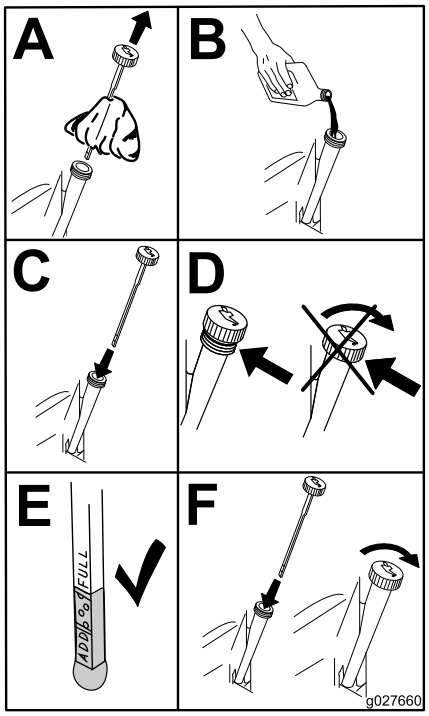

g027660

Figuur 63

6. Geef de afgewerkte olie af bij een inzamelcentrum.

Het motoroliefilter vervangen

Onderhoudsinterval: Om de 200 bedrijfsuren—Voor Kawasaki motoren — Het motoroliefilter vervangen (dit moet vaker gebeuren als de machine wordt gebruikt in stoffige of vuile omstandigheden).

1. Laat de olie uit de motor lopen; raadpleeg Motorolie verversen (bladz. 49).
2. Vervang het motoroliefilter (Figuur 64).

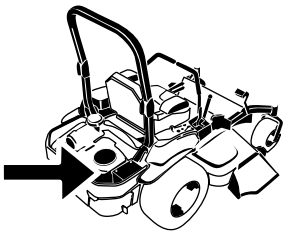

G008804

g008804

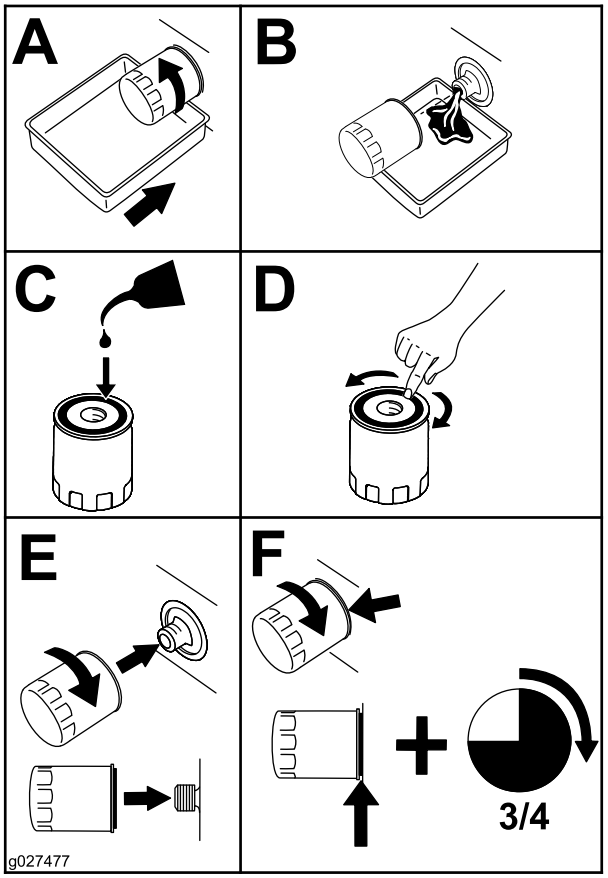

g027477

Figuur 64

Opmerking: Controleer of de pakking van het oliefilter contact maakt met de motor en draai het oliefilter nog 3/4 slag extra vast.

3. Vul het carter met het juiste type nieuwe olie; zie Motorolie verversen (bladz. 49).

Onderhoud van de bougie

Onderhoudsinterval: Om de 100 bedrijfsuren

Controleer of de elektrodenafstand tussen de centrale elektrode- en de massa-elektrode correct is voordat u de bougie monteert. Gebruik een bougiesleutel voor het (de)monteren van de bougie en een voelermaat om de elektrodenafstand te meten en af te stellen. Monteer een nieuwe bougie indien dit nodig is.

Type bougie: NGK® BPR4ES of gelijkwaardig

Elektrodenafstand: 0,75 mm

Bougie verwijderen

1. Zet de motor af, verwijder het contactsleuteltje en wacht totdat alle bewegende onderdelen tot stilstand zijn gekomen voordat u de bestuurderspositie verlaat.
2. Schakel de aftakas uit, zet de rijhendels in de VERGRENDELDE NEUTRAALSTAND en stel de parkeerrem in werking.
3. Verwijder het scherm van de linker hydraulische eenheid volgens de procedure vermeld bij Figuur 65. Zo krijgt u toegang tot de voorste bougie.

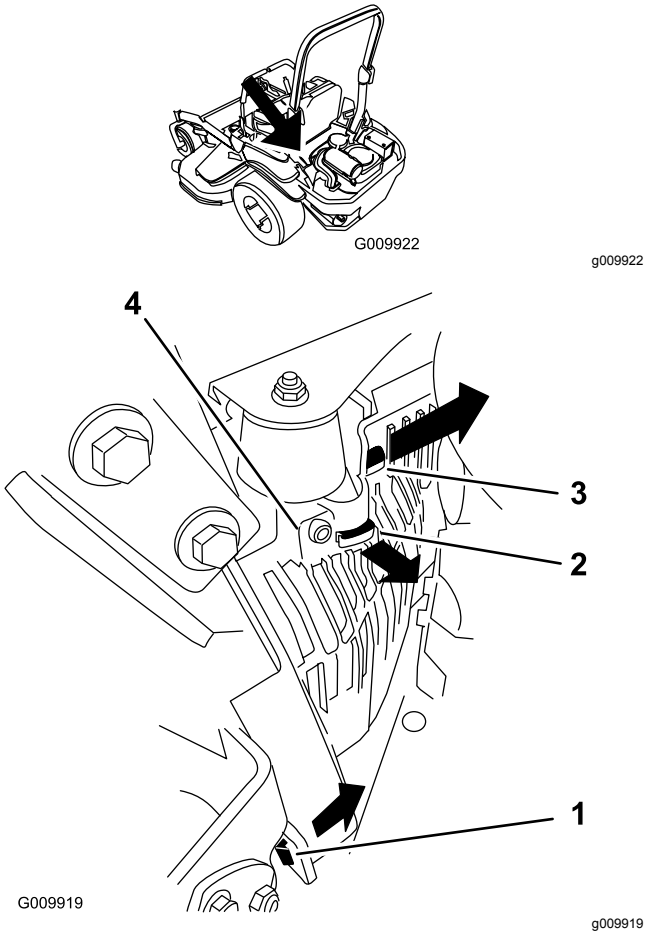

Figuur 65

1. Trek dit lipje naar buiten in de richting van de pijl
2. Trek het scherm van dit framelipje in de richting van de pijl
3. Trek het scherm van dit framelipje in de richting van de pijl
4. Scherm

4. Verwijder de bougie.

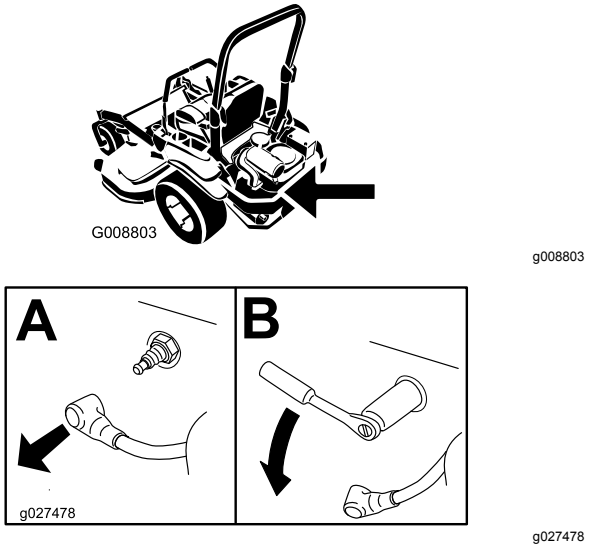

Figuur 66

5. Plaats het scherm van de linker hydraulische eenheid (Figuur 65).

Bougie controleren

Belangrijk: **Maak de bougie(s) niet schoon. Verwijder een bougie altijd als deze: een zwarte laag heeft, als de elektroden versleten zijn, als er een vettige laag op ligt of als de bougie scheuren vertoont.**

Als de isolator lichtbruin of grijs is, werkt de motor naar behoren. Een zwarte laag op de isolator duidt meestal op een vuil luchtfilter.

Stel de afstand in op 0,75 mm.

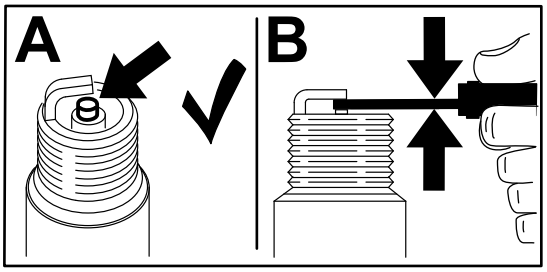

g206628

Figuur 67

Bougie monteren

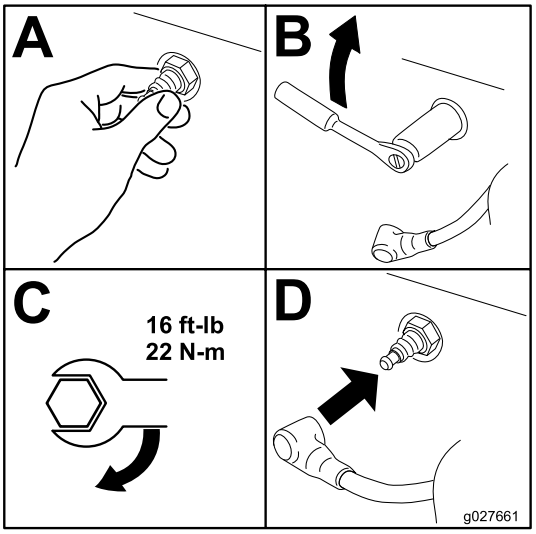

g027661

Figuur 68

Vonkenvanger controleren

Voor machines met een vonkenvanger

Onderhoudsinterval: Om de 50 bedrijfsuren

⚠ WAARSCHUWING

Hete onderdelen van het uitlaatsysteem kunnen brandstofdampen ontsteken, zelfs nadat u de motor hebt afgezet. Hete deeltjes die tijdens het gebruik van de motor uit de uitlaat komen, kunnen ontvlambaar materiaal ontsteken, waardoor lichamelijk letsel of materiële schade kan ontstaan.

Vul geen brandstof bij en laat de motor niet lopen totdat de vonkenvanger is geplaatst.

1. Parkeer de maaimachine op een horizontaal oppervlak, schakel de aftakas uit en stel de parkeerrem in werking.
2. Zet de motor af, verwijder het contactsleuteltje en wacht totdat alle bewegende onderdelen tot stilstand zijn gekomen voordat u de bestuurderspositie verlaat.
3. Wacht tot de geluiddemper is afgekoeld.
4. Als u scheuren ziet in het scherm of in de lassen moet u de vonkenvanger vervangen.
5. Als het scherm verstopt raakt, verwijder dan de vonkenvanger en schud de deeltjes eruit. Reinig het scherm met een staalborstel (laat het scherm indien nodig weken in oplosmiddel).
6. Plaats de vonkenvanger terug op de uitlaat.

Onderhoud brandstofsysteem

Brandstoffilter vervangen

Onderhoudsinterval: Om de 200 bedrijfsuren (vaker in stoffige, vuile omstandigheden).

Om de 500 bedrijfsuren/Jaarlijks (houd hierbij de kortste periode aan) (vaker in stoffige, vuile omstandigheden).

Belangrijk: **Plaats de brandstofleidingen en bevestig ze met plastic kabelbinders. Volg hierbij de fabrieksmontage om ervoor te zorgen dat de brandstofleiding geen contact kan maken met onderdelen die deze mogelijk kunnen beschadigen.**

Het brandstoffilter bevindt zich bij de motor, links vooraan aan de motor.

1. Parkeer de machine op een horizontaal oppervlak, schakel de aftakas uit en stel de parkeerrem in werking.
2. Zet de motor af, verwijder het contactsleuteltje en wacht totdat alle bewegende onderdelen tot stilstand zijn gekomen voordat u de bestuurderspositie verlaat.
3. Laat de motor afkoelen.
4. Sluit de brandstofafsluitklep onder de stoel.
5. Brandstoffilter vervangen (Figuur 69).

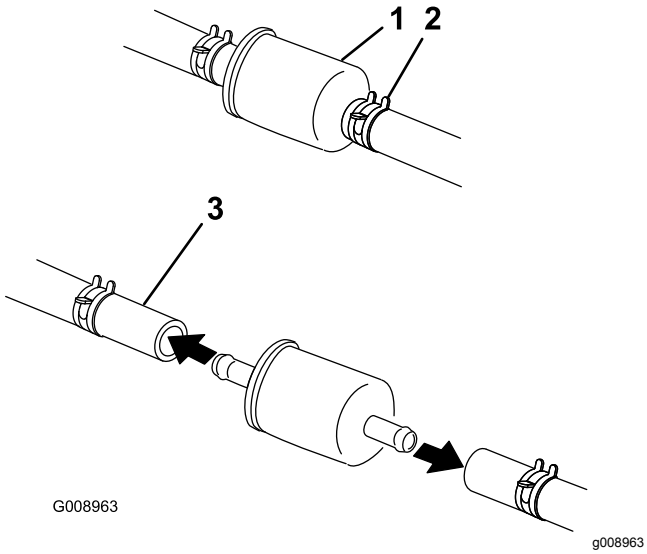

Figuur 69

6. Open de brandstofafsluitklep.

Onderhoud van de brandstoftank

Probeer de brandstoftank niet zelf af te tappen. Laat een erkende servicedealer de brandstoftank aftappen en onderdelen van het brandstofsysteem een onderhoudsbeurt geven.

Onderhoud elektrisch systeem

Veiligheid van het elektrisch systeem

- Koppel de accu af voordat u reparaties aan de machine verricht. Maak eerst de minpool van de accu los en daarna de pluspool. Bevestig eerst de pluspool van de accu en daarna de minpool.
- Laad de accu op in een open, goed geventileerde ruimte, uit de buurt van vonken en open vuur. Haal de oplader uit het stopcontact voordat u de accu aan- of loskoppelt. Draag beschermende kleding en gebruik geïsoleerd gereedschap.

Onderhoud van de accu

Onderhoudsinterval: Maandelijks

Accu verwijderen

⚠ WAARSCHUWING

Accupolen of metalen gereedschappen kunnen kortsluiting maken met metalen onderdelen van de machine, waardoor vonken kunnen ontstaan. Hierdoor kunnen accugassen tot ontploffing komen en lichamelijk letsel veroorzaken.

- **Zorg ervoor dat bij het verwijderen of installeren van de accu de accupolen niet in aanraking komen met metalen onderdelen van de machine.**
- **Voorkom dat metalen gereedschappen kortsluiting veroorzaken tussen de accupolen en metalen onderdelen van de machine.**

⚠ WAARSCHUWING

De accukabels onjuist afkoppelen kan schade aan de machine en de kabels tot gevolg hebben en vonken veroorzaken. Hierdoor kunnen accugassen tot ontploffing komen en lichamelijk letsel veroorzaken.

- **Maak altijd de minkabel (zwart) van de accu los voordat u de pluskabel (rood) losmaakt.**
- **Sluit altijd de pluskabel (rood) van de accu aan voordat u de minkabel (zwart) aansluit.**

1. Parkeer de machine op een horizontaal oppervlak, schakel de aftakas uit en stel de parkeerrem in werking.
2. Zet de motor af, verwijder het contactsleuteltje en wacht totdat alle bewegende onderdelen tot stilstand zijn gekomen voordat u de bestuurderspositie verlaat.
3. Verwijder de accu zoals getoond in Figuur 70.

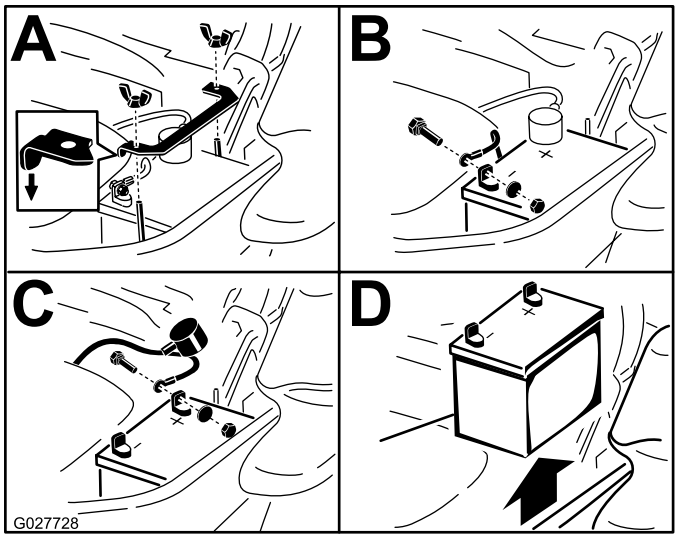

g027728

Figuur 70

Accu opladen

⚠ WAARSCHUWING

Bij het opladen produceert de accu gassen die tot ontploffing kunnen komen.

Rook nooit in de buurt van de accu en zorg ervoor dat er geen vonken of vlammen vlakbij de accu komen.

Belangrijk: **Zorg ervoor dat de accu altijd volledig geladen is (soortelijk gewicht 1,265). Dit is vooral belangrijk om beschadiging van de accu te voorkomen bij temperaturen beneden 0 °C.**

1. Verwijder de accu van het chassis; raadpleeg Accu verwijderen (bladz. 54).
2. Laad de accu 10 tot 15 minuten op bij 25 tot 30 A of 30 minuten bij 10 A.

   Opmerking: De accu niet te ver opladen.
3. Zodra de accu volledig is opgeladen, haalt u de acculader uit het stopcontact en maakt u vervolgens de oplaadkabels los van de accuklemmen (Figuur 71).
4. Monteer de accu in de machine en sluit de accukabels aan; zie De accu plaatsen (bladz. 55).

   Opmerking: Gebruik de machine nooit wanneer de accu is losgekoppeld; dit kan beschadigingen aan het elektrische systeem tot gevolg hebben.

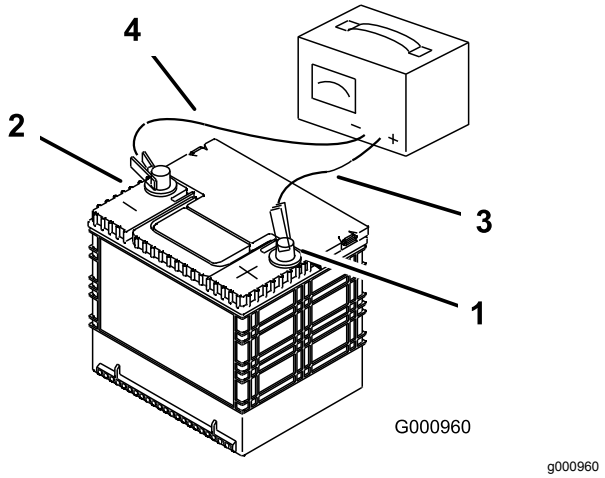

Figuur 71

1. Pluspool (+) van de accu
2. Minpool (–) van de accu
3. Rode (+) oplaadkabel
4. Zwarte (–) oplaadkabel

De accu plaatsen

Opmerking: Plaats de accu in een bak met de accupolen van de hydraulische tank weg (Figuur 70).

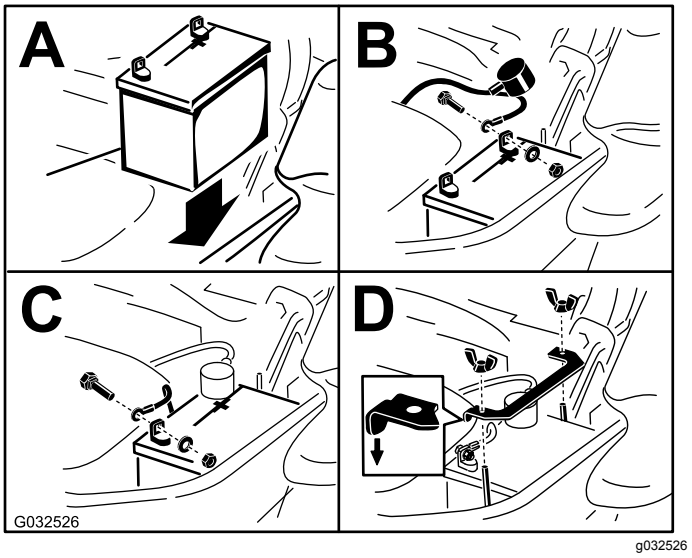

Figuur 72

Onderhoud van de zekeringen

De elektrische installatie is beveiligd door middel van zekeringen. Voor de zekeringen is geen onderhoud nodig. Als er echter een zekering doorbrandt, controleer dan het circuit op een storing of kortsluiting.

De zekeringen bevinden zich op het bedieningspaneel aan de rechterkant van de stoel (Figuur 73).

1. Om een zekering te vervangen, trekt u de zekering omhoog.
2. Monteer een nieuwe zekering (Figuur 73).

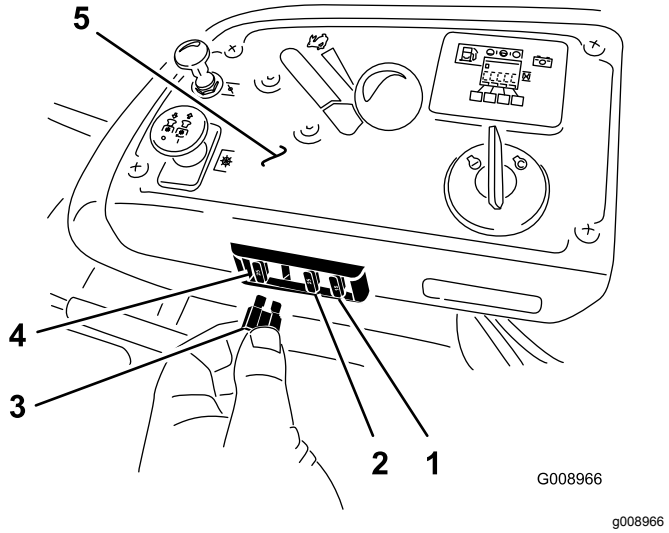

Figuur 73

1. Optioneel accessoire (15 A)
2. Laden (25 A)
3. Aftakas (10 A)
4. Hoofdstroom (25 A)
5. Bedieningspaneel

Onderhoud aandrijfsysteem

Veiligheidsgordel controleren

Onderhoudsinterval: Bij elk gebruik of dagelijks

Controleer de veiligheidsgordel op slijtage en sneden en controleer de juiste werking van het terugtreksysteem en de sluiting. Vervang de veiligheidsgordel als deze is beschadigd.

De knoppen van de rolbeugel controleren

Onderhoudsinterval: Bij elk gebruik of dagelijks

⚠ WAARSCHUWING

Om lichamelijk of dodelijk letsel te voorkomen als de machine omkantelt: laat de rolbeugel volledig omhoog geklapt en vergrendeld, en doe de veiligheidsgordel om.

Controleer of de stoel goed op de machine is bevestigd.

- Controleer of zowel de montagematerialen als de knoppen in goede staat verkeren.
- Zorg ervoor dat de knoppen volledig op hun plaats zitten en de rolbeugel omhoog is geklapt.

  Opmerking: De bovenste lus van de rolbeugel moet mogelijk naar voren worden geduwd of naar achteren worden getrokken om ervoor te zorgen dat beide knoppen in de juiste stand klikken (Figuur 74 en Figuur 75).

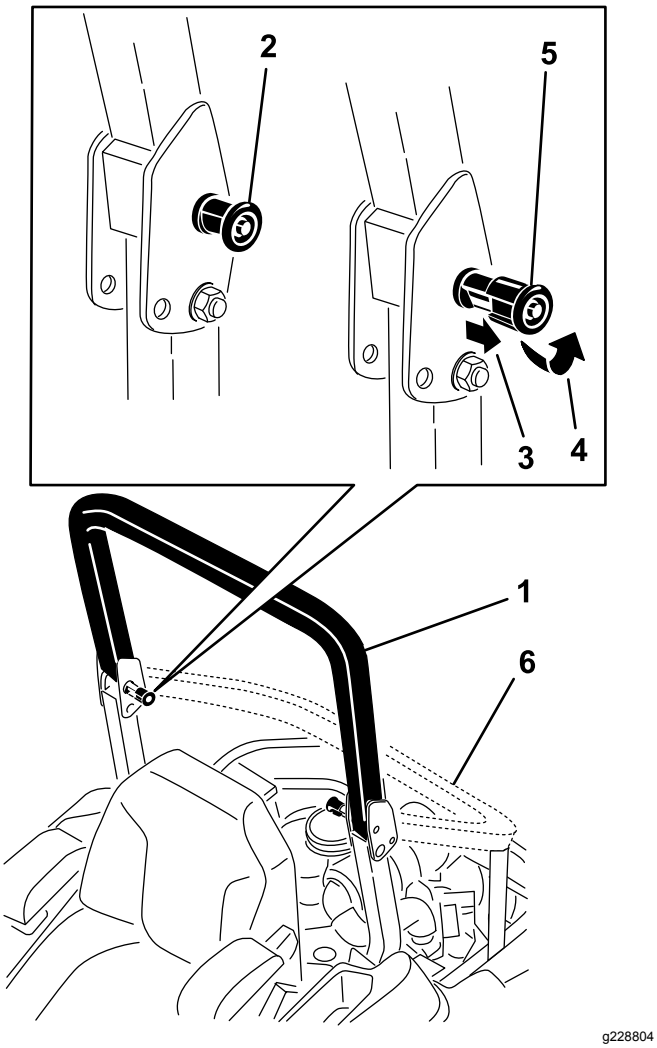

Figuur 74

1. Rolbeugel omhoog
2. Knop van de rolbeugel vergrendeld
3. Trek de rolbeugelknop uit en draai deze 90 graden.
4. Draai de rolbeugelknop 90 graden.
5. Rolbeugelknop ontgrendeld
6. Rolbeugel ingeklapt

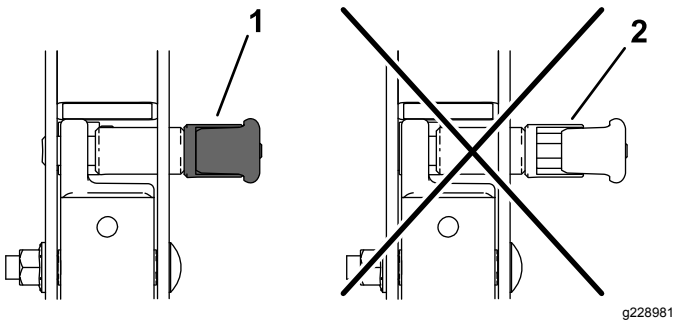

Figuur 75

1. Ingeschakeld
2. Deels uitgetrokken – gebruik de machine niet met de rolbeugel in deze stand.

De sporing afstellen

1. Schakel de messchakelaar (aftakas) uit.
2. Rijd naar een open, vlak gebied en zet de rijhendels in de VERGRENDELDE NEUTRAALSTAND.
3. Zet de gashendel halverwege tussen de standen Snel en Langzaam.
4. Zet beide rijhendels helemaal vooruit tot aan de aanslag in de T-sleuf.
5. Controleer de sporing van de machine.
   - Als de machine een afwijking naar rechts heeft, draai dan de bouten los en breng de linker aanslagplaat naar achteren op de linker T-sleuf tot de machine recht rijdt (Figuur 76).
   - Als de machine een afwijking naar links heeft, draai dan de bouten los en breng de rechter aanslagplaat naar achteren op de rechter T-sleuf tot de machine recht rijdt (Figuur 76).
6. Zet de aanslagplaat vast (Figuur 76).

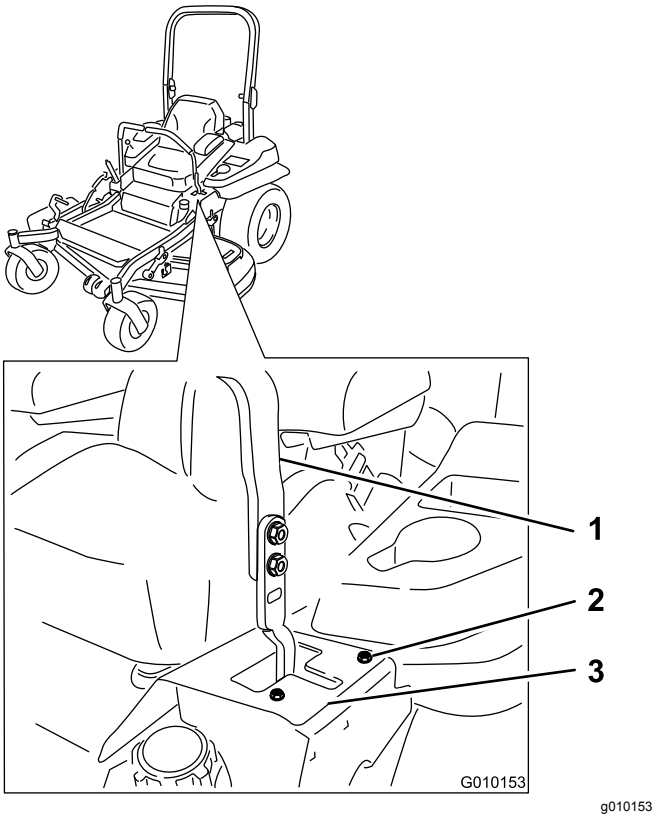

Figuur 76
Linkerrijhendel afgebeeld

1. Rijhendel
2. Bout
3. Aanslagplaat

De bandenspanning controleren

Onderhoudsinterval: Om de 50 bedrijfsuren/Maandelijks (houd hierbij de kortste periode aan)

De juiste bandenspanning in de voor- en achterbanden is 0,9 bar. Een ongelijke bandenspanning kan leiden tot onregelmatige maairesultaten. De bandenspanning kan het best bij koude banden worden gecontroleerd.

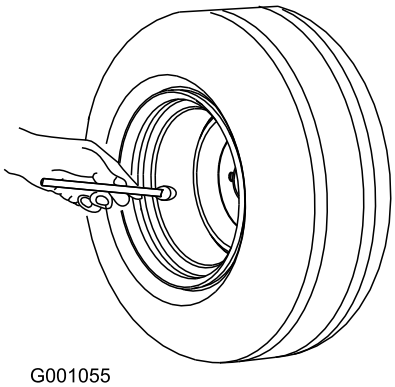

Figuur 77

De wielmoeren controleren

Controleer de wielmoeren en draai ze vast met een torsie van 122 tot 129 N·m.

De sleufmoer van de wielnaaf controleren

Onderhoudsinterval: Na de eerste 100 bedrijfsuren

Om de 500 bedrijfsuren

Zorg ervoor dat de torsie van de sleufmoer 286 tot 352 N·m bedraagt.

Opmerking: Gebruik geen anti-seize middel op de wielnaaf.

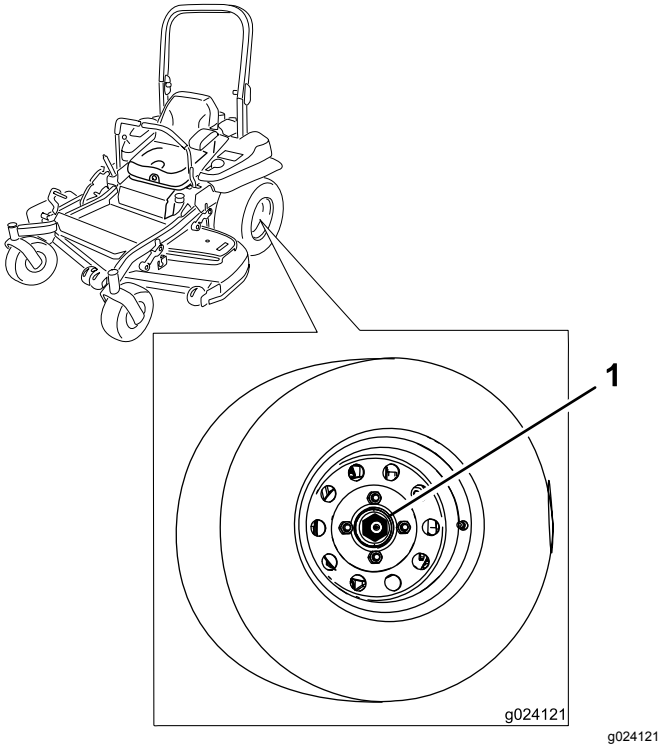

Figuur 78

1. Sleufmoer

Lager van draaipunt van zwenkwiel afstellen

Onderhoudsinterval: Om de 500 bedrijfsuren/Jaarlijks (houd hierbij de kortste periode aan)

1. Parkeer de machine op een horizontaal oppervlak, schakel de aftakas uit en stel de parkeerrem in werking.
2. Zet de motor af, verwijder het contactsleuteltje en wacht totdat alle bewegende onderdelen tot stilstand zijn gekomen voordat u de bestuurderspositie verlaat.
3. Verwijder de stofkap van het zwenkwiel en draai de borgmoer aan (Figuur 79).
4. Draai de borgmoer aan totdat de veerringen vlak liggen, en draai deze vervolgens een ¼ slag terug om de voorspanning op de lagers correct af te stellen (Figuur 79).

   Belangrijk: **Zorg ervoor dat de veerringen goed zijn geplaatst, zoals getoond in Figuur 79.**
5. Plaats de stofkap (Figuur 79).

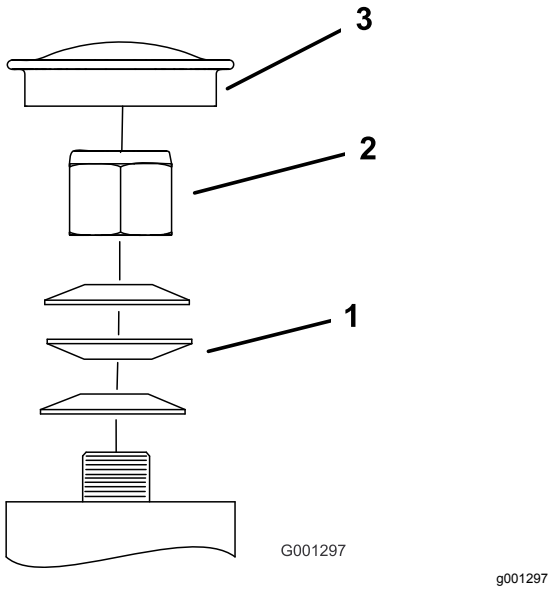

Figuur 79

1. Schotelveren
2. Borgmoer
3. Stofkap

Opvulstuk van de koppeling gebruiken

Er zijn enkele modellen die zijn voorzien van een koppeling met een opvulstuk bij de rem. Als de koppelingsrem is versleten tot het punt waarop de koppeling niet meer consistent aangrijpt, kunt u het opvulstuk verwijderen om de levensduur van de koppeling te verlengen.

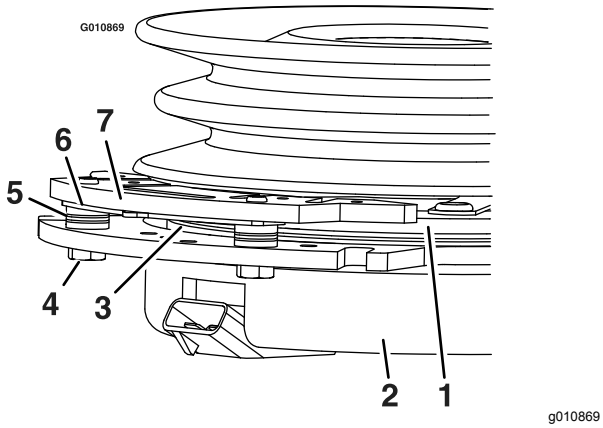

Figuur 80

1. Armatuur
2. Veldafdekking
3. Rotor
4. Montagebout van rem
5. Afstandsstuk van rem
6. Opvulstuk
7. Remstang

Opvulstuk van de koppeling verwijderen

1. Parkeer de machine op een horizontaal oppervlak, schakel de aftakas uit en stel de parkeerrem in werking.
2. Zet de motor af, verwijder het contactsleuteltje en wacht totdat alle bewegende onderdelen tot stilstand zijn gekomen voordat u de bestuurderspositie verlaat.
3. Blaas met een behulp van perslucht al het vuil onder de remstang en rond de afstandsstukken van de rem weg (Figuur 81).

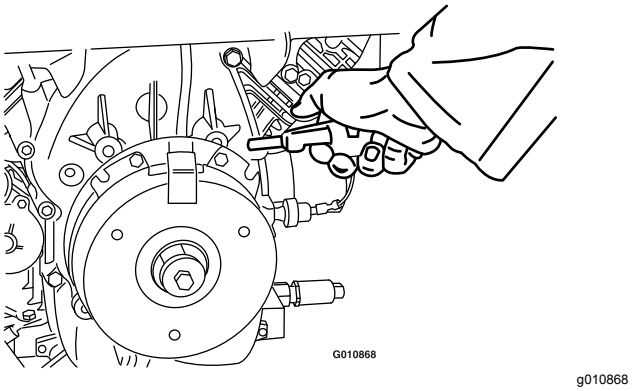

Figuur 81

4. Controleer de staat van de bedrading van de kabelboom, de aansluitingen en de polen.

   Opmerking: Reinig of repareer deze indien nodig.
5. Zorg dat er 12 V op de koppelingsconnector staat als de messchakelaar (aftakas) is ingeschakeld.
6. Meet de opening tussen de rotor en de armatuur. Als de opening groter is dan 1 mm, voer dan volgende stappen uit:

   A. Draai beide montagebouten van de rem een halve tot een hele slag los zoals wordt getoond in Figuur 82.

   Opmerking: Verwijder de remstang niet van de veldafdekking/armatuur. De remstang is versleten rond de armatuur en moet blijven passen nadat u het opvulstuk hebt verwijderd om voldoende remkoppel te garanderen.

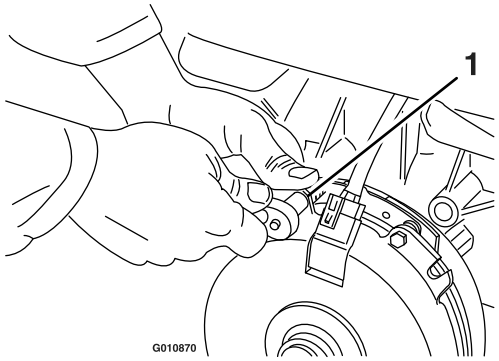

g010870

Figuur 82

1. Montagebout van rem

B. Neem het lipje vast met de hand of met een buigtang en verwijder het opvulstuk (Figuur 83).

Opmerking: Gooi het opvulstuk niet weg totdat de koppeling naar behoren werkt.

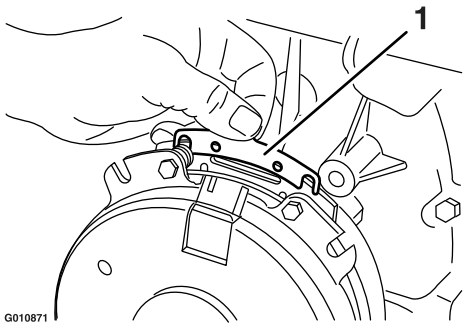

g010871

Figuur 83

1. Opvulstuk

C. Blaas met perslucht al het vuil onder de remstang en rond de afstandsstukken van de rem weg.

D. Haal elke bout (M6 x 1) aan met een torsie van 12,8 tot 14,2 N·m.

E. Gebruik een voelermaat van 0,25 mm dik om aan beide zijden van de remstang te controleren of er een opening is tussen de rotor en de armatuur, zoals getoond in Figuur 84 en Figuur 85.

Opmerking: Vanwege de manier waarop de rotor en armatuur slijten, met pieken en dalen, is het soms moeilijk om de opening nauwkeurig te meten.

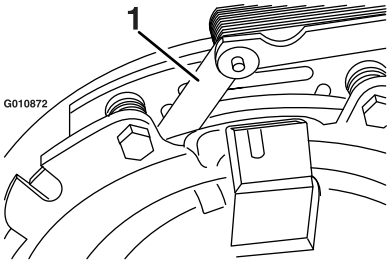

g010872

Figuur 84

1. Voelermaat

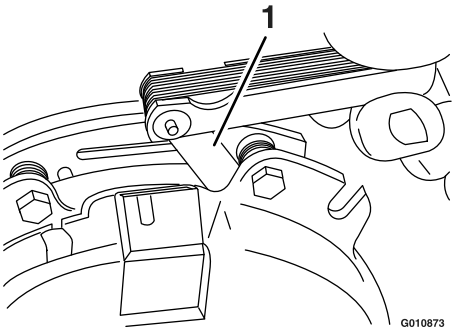

g010873

Figuur 85

1. Voelermaat

- Als de opening kleiner is dan 0,25 mm, plaats dan het opvulstuk; raadpleeg hoofdstuk Opvulstuk van de koppeling gebruiken (bladz. 59).
- Als de opening groot genoeg is, ga dan verder met de veiligheidscontrole in stap F.

F. Voer de volgende veiligheidscontrole uit:

i. Neem plaats op de bestuurdersstoel en start de motor.

ii. Zorg dat de messen niet ingeschakeld worden als de messchakelaar (aftakas) in de stand UIT staat, en dat de koppeling uitgeschakeld is.

Als de koppeling niet uitgeschakeld wordt, plaats dan het opvulstuk terug; raadpleeg hoofdstuk Opvulstuk van de koppeling gebruiken (bladz. 59).

iii. Schakel de messchakelaar (aftakas) 10 keer achter elkaar in en uit om te controleren of de koppeling juist functioneert.

Onderhoud koelsysteem

Motorscherm en oliekoeler van de motor reinigen

Onderhoudsinterval: Bij elk gebruik of dagelijks

Verwijder aangekoekt gras of vuil van het scherm van de oliekoeler en het motorscherm (Figuur 86).

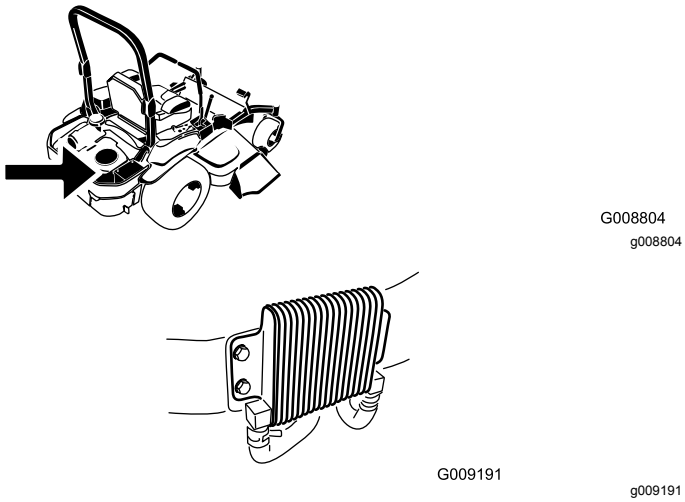

Figuur 86

Verwijder aangekoekt gras of ander vuil van het motorscherm. Dit draagt bij tot een adequate koeling en een correct motortoerental en verkleint de kans dat de motor oververhit raakt en mechanische schade oploopt (Figuur 83).

De koelribben en schermen reinigen

Onderhoudsinterval: Om de 100 bedrijfsuren/Jaarlijks (houd hierbij de kortste periode aan)

1. Parkeer de machine op een horizontaal oppervlak, schakel de aftakas uit en stel de parkeerrem in werking.
2. Zet de motor af, verwijder het contactsleuteltje en wacht totdat alle bewegende onderdelen tot stilstand zijn gekomen voordat u de bestuurderspositie verlaat.
3. Verwijder het luchtinlaatrooster, de terugloopstarter en de ventilatorbehuizing (Figuur 87).
4. Verwijder vuil en gras van de machineonderdelen.
5. Verwijder de luchtinlaatroosters, de terugloopstarter en de ventilatorbehuizing (Figuur 87).

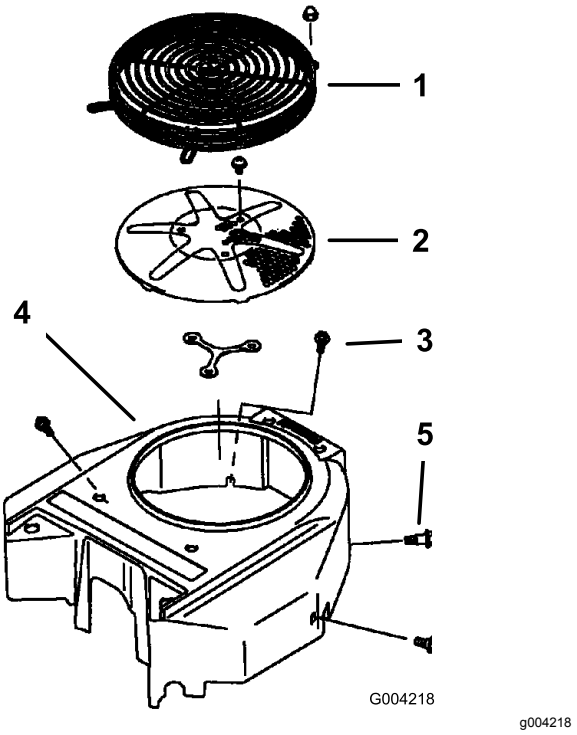

Figuur 87

1. Motorscherm
2. Luchtinlaatrooster
3. Bout
4. Ventilatorbehuizing
5. Schroef

Schermen van hydraulische eenheid controleren en reinigen.

Onderhoudsinterval: Bij elk gebruik of dagelijks

1. Parkeer de machine op een horizontaal oppervlak, schakel de aftakas uit en stel de parkeerrem in werking.
2. Zet de motor af, verwijder het contactsleuteltje en wacht totdat alle bewegende onderdelen tot stilstand zijn gekomen voordat u de bestuurderspositie verlaat.
3. Beweeg de stoel naar voren.
4. Verwijder vuil en gras van de schermen van de hydraulische eenheid (Figuur 88).
5. Bestuurdersstoel instellen.

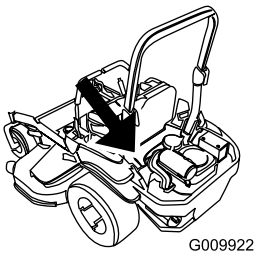

g009922

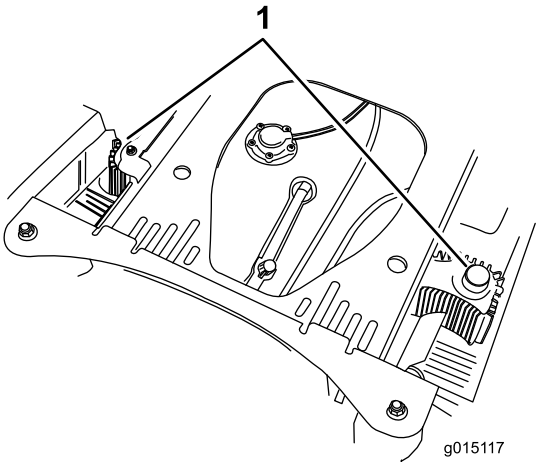

g015117

Figuur 88

1. Scherm van hydraulische eenheid

Onderhouden remmen

Parkeerrem afstellen

Onderhoudsinterval: Na de eerste 100 bedrijfsuren

Om de 500 bedrijfsuren daarna

Opmerking: Voer deze procedure uit met inachtneming van het aanbevolen onderhoudsinterval of wanneer er een onderdeel van de rem werd verwijderd of vervangen.

1. Parkeer de machine op een horizontaal oppervlak, schakel de aftakas uit en stel de parkeerrem in werking.
2. Zet de motor af, verwijder het contactsleuteltje en wacht totdat alle bewegende onderdelen tot stilstand zijn gekomen voordat u de bestuurderspositie verlaat.
3. Breng de achterzijde van de machine omhoog en ondersteun de machine met assteunen.

⚠ VOORZICHTIG

Vertrouw nooit uitsluitend op een mechanische of hydraulische krik om de machine op te heffen voor service- of onderhoudswerkzaamheden. Dit kan gevaarlijk zijn. Een mechanische of hydraulische krik kan een machine soms niet goed ondersteunen of slecht functioneren, waardoor de machine kan vallen. Dit kan letsel veroorzaken.

Vertrouw nooit uitsluitend op een mechanische of hydraulische krik om het maaidek op te heffen. Gebruik goede assteunen of gelijkwaardige middelen om de machine te ondersteunen.

4. Verwijder de achterbanden van de machine.
5. Verwijder eventueel vuil rond de rem.
6. Draai de vrijgavehendel van het aandrijfwiel naar de vrijstand; zie De vrijgavehendels van de aandrijfwielen gebruiken (bladz. 37).
7. Controleer of er ruimte zichtbaar is tussen de L-beugel en de aanslag van de koppeling (Figuur 89).

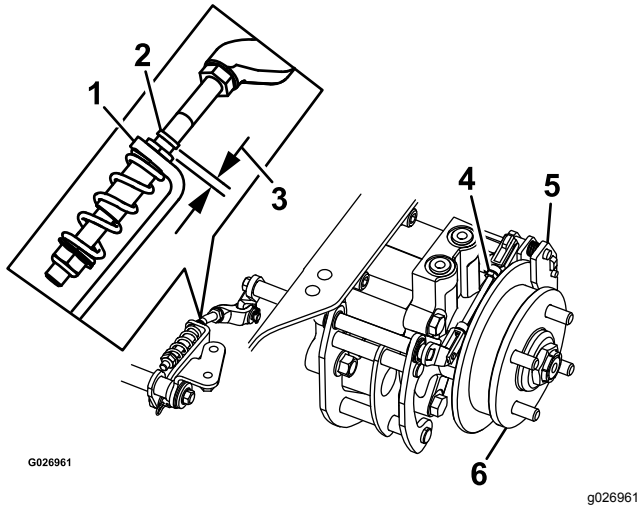

Figuur 89

Linkerkant getoond

1. L-beugel
2. Aanslag van koppeling
3. Tussenruimte
4. Achterste koppeling
5. Schuifmaat
6. Wielnaaf

8. Zet de parkeerrem vrij; de hendel moet in de onderste stand staan.
9. Draai de wielnaaf handmatig in beide richtingen ten opzichte van de schuifmaat; de wielnaaf moet vrij kunnen bewegen tussen de schuifmaat.
10. Als de tussenruimte te klein is of de wielnaaf niet vrij kan bewegen:
    A. Stel de handrem buiten werking.
    B. Maak de achterste koppeling los en stel deze af:
       - Kort de koppeling in om een tussenruimte te maken.
       - Maak de koppeling langer om de wielnaaf te laten bewegen.
    C. Maak de achterste koppeling vast.
11. Schakel de parkeerrem in en controleer de tussenruimte.
12. Herhaal stap 8 tot 12 tot er een tussenruimte zichtbaar is en de wielnaaf vrij kan draaien.
13. Herhaal deze procedure voor de rem aan de andere kant.
14. Draai de vrijgavehendel van het aandrijfwiel naar de bedrijfsstand; zie De vrijgavehendels van de aandrijfwielen gebruiken (bladz. 37).
15. Monteer de achterbanden en draai de wielmoeren aan; zie De wielmoeren controleren (bladz. 58).
16. Haal de assteunen weg.

Onderhoud riemen

Riemen controleren

Onderhoudsinterval: Om de 50 bedrijfsuren

Vervang de riem als deze versleten is. Een aantal indicaties van een versleten riem: een gierend geluid tijdens het draaien van de riem, de messen die slippen tijdens het maaien, gerafelde randen en schroeiplekken en scheuren op de riem.

Drijfriem van maaidek vervangen voor maaidekken met zijuitworp

1. Parkeer de machine op een horizontaal oppervlak, schakel de aftakas uit en stel de parkeerrem in werking.
2. Zet de motor af, verwijder het contactsleuteltje en wacht totdat alle bewegende onderdelen tot stilstand zijn gekomen voordat u de bestuurderspositie verlaat.
3. Laat het maaidek zakken tot een maaihoogte van 76 mm.
4. Draai de onderste bout los waarmee de afdekking van het maaidek is bevestigd aan het maaidek. Zie De afdekking van het maaidek losmaken (bladz. 43).
5. Verwijder het plaatmetaalscherm. Zie Het plaatmetaalscherm verwijderen (bladz. 44).
6. Verwijder de aandrijfriemkappen (Figuur 90).

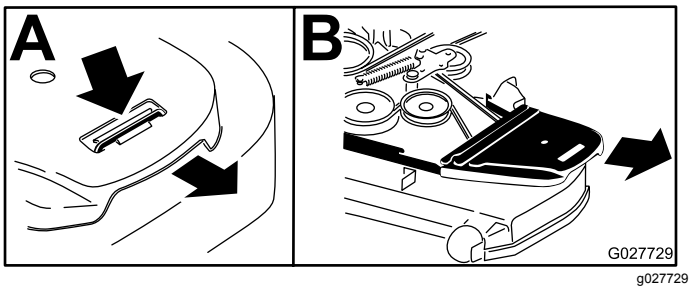

Figuur 90

1. Druk de lip naar beneden
2. Verwijder de drijfriemkap

7. Gebruik een ratelsleutel in de vierkante opening in de arm van de spanpoelie om de druk op de veer te verminderen (Figuur 91).
8. Verwijder de riem van de poelies van het maaidek.

9. Verwijder de riemgeleider op de arm van de veerbelaste spanpoelie (Figuur 91).
10. Verwijder de aanwezige riem.
11. Bevestig de nieuwe riem rond de poelies van het maaidek en de koppelingspoelie onder de motor (Figuur 91).

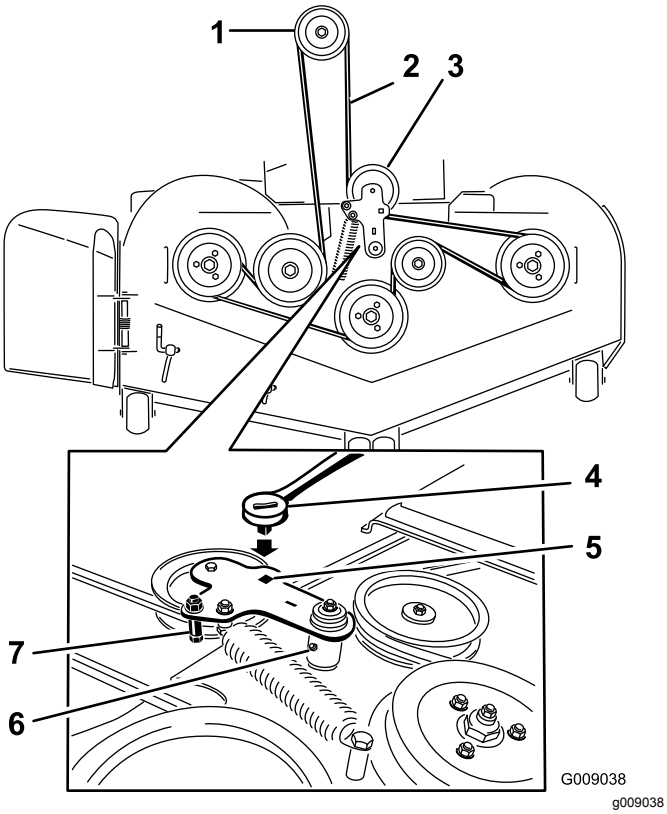

Figuur 91

1. Koppelingspoelie
2. Aandrijfriem van maaidek
3. Veerbelaste spanpoelie
4. Ratelsleutel
5. Vierkante opening in de arm van de poelie (voor de ratelsleutel)
6. Smeernippel van spanpoelie
7. Riemgeleider

12. Bevestig de riemgeleider op de arm van de spanpoelie (Figuur 91).
13. Gebruik de ratelsleutel in de vierkante opening en plaats de veer van de spanpoelie (Figuur 91).

    Opmerking: Zorg ervoor dat de uiteinden van de veer zich in de ankergroeven bevinden.
14. Plaats de aandrijfriemkappen terug (Figuur 92).

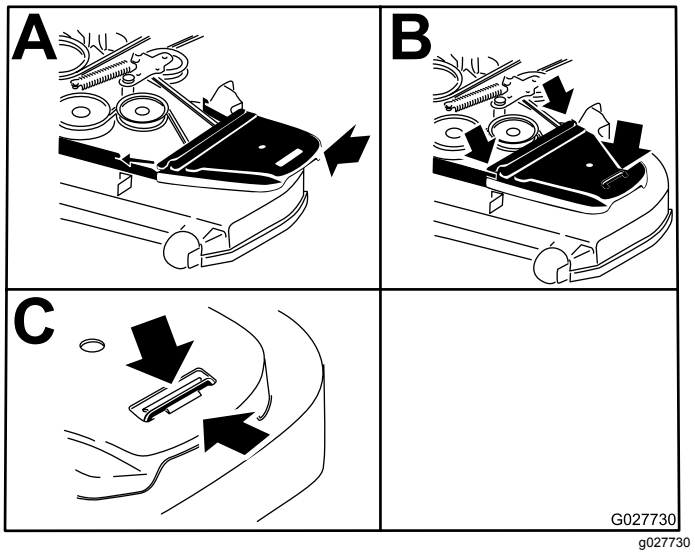

Figuur 92

1. Plaats de aandrijfriemkap terug
2. Schuif de aandrijfriemkap onder de zijrichels
3. Zorg ervoor dat het lipje onder de metalen vergrendeling valt

15. Plaats het plaatmetaalscherm. Zie Het plaatmetaalscherm verwijderen (bladz. 44).
16. Draai de bout vast waarmee de afdekking van het maaidek is bevestigd. Zie De afdekking van het maaidek losmaken (bladz. 43).

De aandrijfriem van het maaidek vervangen voor maaidekken met achterafvoer

De tegengesteld draaiende riem vervangen

1. Parkeer de machine op een horizontaal oppervlak, schakel de aftakas uit en stel de parkeerrem in werking.
2. Zet de motor af, verwijder het contactsleuteltje en wacht totdat alle bewegende onderdelen tot stilstand zijn gekomen voordat u de bestuurderspositie verlaat.
3. Breng het maaidek omlaag naar een maaihoogte 76 mm.
4. Hef het vloerdeel op om de middelste poelie te bereiken.
5. Draai de onderste bout los waarmee de afdekking van het maaidek is bevestigd aan het maaidek. Zie De afdekking van het maaidek losmaken (bladz. 43).

6. Verwijder het plaatmetaalscherm. Zie Het plaatmetaalscherm verwijderen (bladz. 44).
7. Verwijder de plastic riemkap (Figuur 94).
8. Draai de 3 bouten los waarmee de metalen riemkap is bevestigd en verwijder de metalen riemkap.

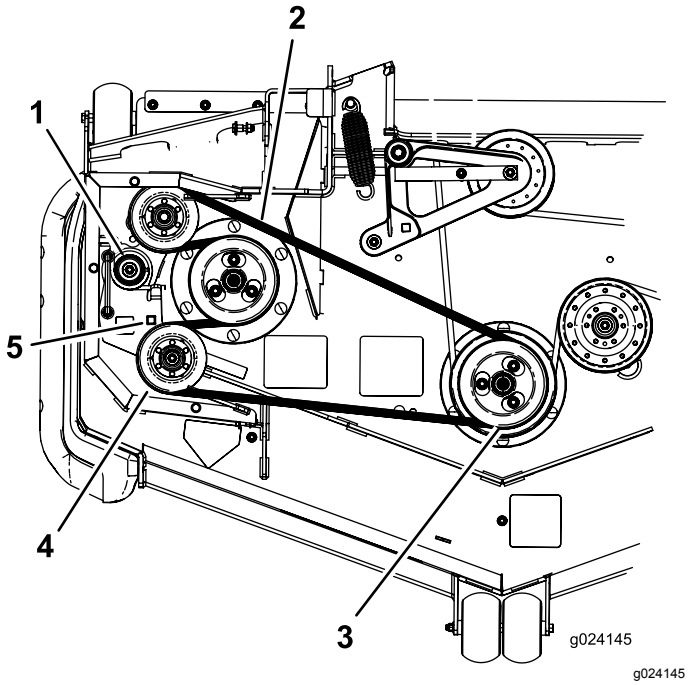

Figuur 93

1. Spanpoelieveer
2. Tegengesteld draaiende riem
3. Dubbele poelie
4. Spanpoelie
5. Vierkante opening in de arm van de poelie (voor de ratelsleutel)

9. Gebruik een ratelsleutel in de vierkante opening in de arm van de spanpoelie om de druk op de veer te verminderen (Figuur 93).
10. Verwijder de riem van de poelie van het maaidek (Figuur 93).
11. Verwijder de riem van de overige poelies (Figuur 93).
12. Leid de nieuwe riem rond de poelies van het maaidek.
13. Zet een ratelsleutel in de vierkante opening, verminder de spanning op de veer en leid de nieuwe riem rond de spanpoelie (Figuur 93).

Drijfriem van maaidek vervangen

1. Parkeer de machine op een horizontaal oppervlak, schakel de aftakas uit en stel de parkeerrem in werking.
2. Zet de motor af, verwijder het contactsleuteltje en wacht totdat alle bewegende onderdelen tot stilstand zijn gekomen voordat u de bestuurderspositie verlaat.
3. Breng het maaidek omlaag naar een maaihoogte 76 mm.
4. Draai de onderste bout los waarmee de afdekking van het maaidek is bevestigd aan het maaidek. Zie De afdekking van het maaidek losmaken (bladz. 43).
5. Verwijder het plaatmetaalscherm. Zie Het plaatmetaalscherm verwijderen (bladz. 44).
6. Verwijder de aandrijfriemkappen (Figuur 94).

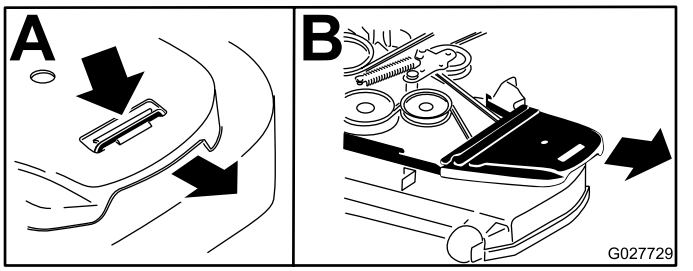

Figuur 94

7. Verwijder de tegengesteld draaiende riem; zie De tegengesteld draaiende riem vervangen (bladz. 64).
8. Zet een ratelsleutel in de vierkante opening in de arm van de spanpoelie om de druk op de veer te verminderen (Figuur 95).
9. Verwijder de riem van de maaidekpoelies en de koppelingspoelie.
10. Bevestig de nieuwe riem rond de poelies van het maaidek en de koppelingspoelie onder de motor (Figuur 95).

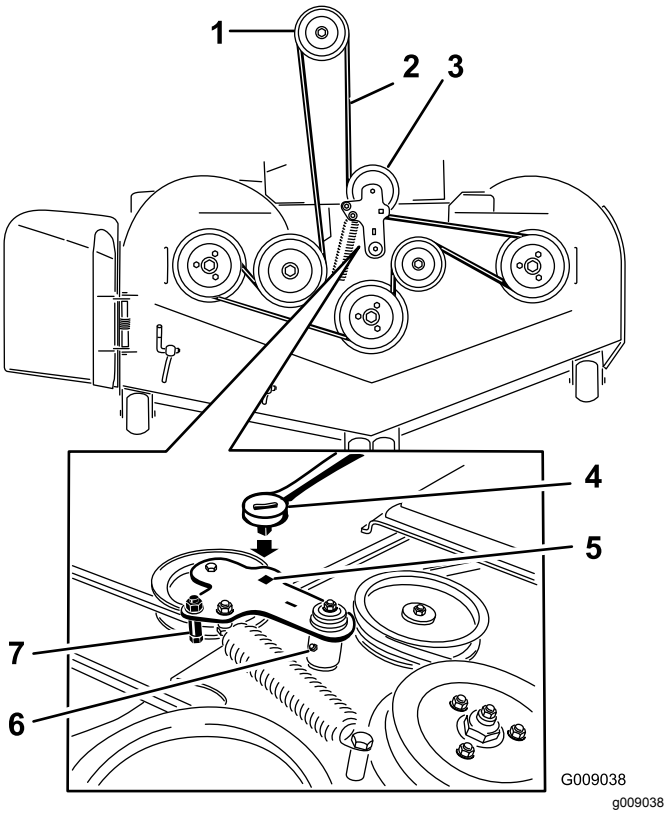

Figuur 95

1. Koppelingspoelie
2. Aandrijfriem van maaidek
3. Veerbelaste spanpoelie
4. Zorg ervoor dat het lipje van de riemgeleider tegen de naaf van het draaipunt komt.
5. Riemgeleider
6. Veerbelaste spanpoelie
7. Vierkante opening in de arm van de poelie (voor de ratelsleutel)
8. Veer

11. Draai het lipje van de riemgeleider en zorg ervoor dat het tegen de naaf van het draaipunt komt (Figuur 95).
12. Zet de ratelsleutel in de vierkante opening en leg de riem rond de veerbelaste spanpoelie (Figuur 95). Steek de uiteinden van de veer in de ankergroeven.
13. Plaats de aandrijfriemkappen terug (Figuur 96).

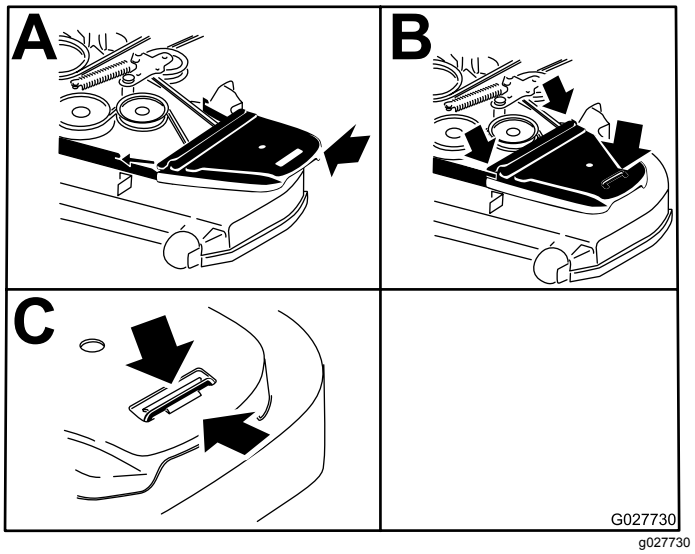

Figuur 96

14. Plaats het plaatmetaalscherm. Zie Het plaatmetaalscherm verwijderen (bladz. 44).
15. Draai de bout vast waarmee de afdekking van het maaidek is bevestigd. Zie De afdekking van het maaidek losmaken (bladz. 43).

Aandrijfriem van de hydraulische pomp vervangen

1. Parkeer de machine op een horizontaal oppervlak, schakel de aftakas uit en stel de parkeerrem in werking.
2. Zet de motor af, verwijder het contactsleuteltje en wacht totdat alle bewegende onderdelen tot stilstand zijn gekomen voordat u de bestuurderspositie verlaat.
3. Verwijder de aandrijfriem van het maaidek; zie Drijfriem van maaidek vervangen voor maaidekken met zijuitworp (bladz. 63) of De aandrijfriem van het maaidek vervangen voor maaidekken met achterafvoer (bladz. 64).
4. Breng de machine omhoog en ondersteun de machine met assteunen (Figuur 97).

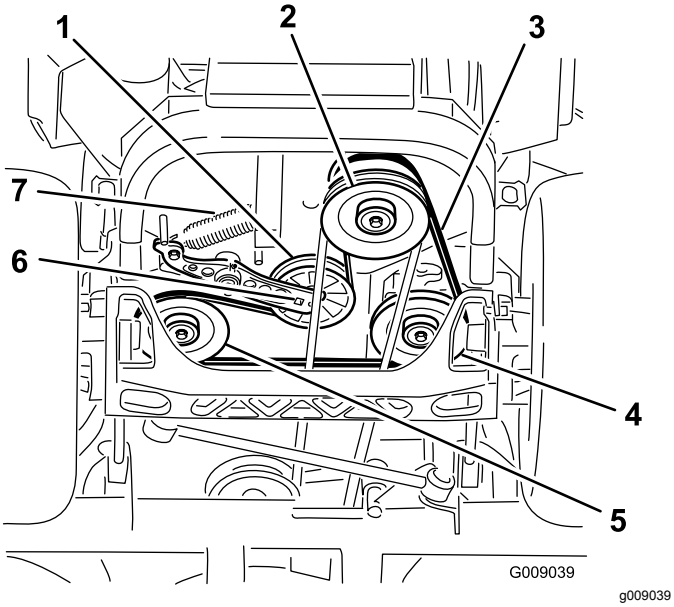

Figuur 97

1. Spanpoelie
2. Koppelingspoelie
3. Aandrijfriem van pomp
4. Rechter poelie van hydraulische pomp
5. Linker poelie van hydraulische pomp
6. Vierkante opening in poelie-arm
7. Spanpoelieveer

5. Gebruik een ratelsleutel in de vierkante opening in de arm van de spanpoelie om de veer te verwijderen (Figuur 97).
6. Haal de veer van de arm van de spanpoelie (Figuur 97).
7. Verwijder de riem van de aandrijfpoelies van de hydraulische eenheid en de motorpoelie.
8. Leg de nieuwe riem rond de motorpoelie en de twee aandrijfpoelies.
9. Gebruik een ratelsleutel in de vierkante opening in de arm van de spanpoelie om de veer aan het frame te bevestigen (Figuur 97).
10. Plaats de aandrijfriem van het maaidek; zie Drijfriem van maaidek vervangen voor maaidekken met zijuitworp (bladz. 63) of De aandrijfriem van het maaidek vervangen voor maaidekken met achterafvoer (bladz. 64).

Onderhoud bedieningsysteem

De stand van de bedieningshendel afstellen

Er zijn twee standen voor de bedieningshendels: hoog en laag. Verwijder de bouten om de hoogte aan te passen voor de bestuurder.

1. Parkeer de machine op een horizontaal oppervlak, schakel de aftakas uit en stel de parkeerrem in werking.
2. Zet de motor af, verwijder het contactsleuteltje en wacht totdat alle bewegende onderdelen tot stilstand zijn gekomen voordat u de bestuurderspositie verlaat.
3. Draai de bouten en flensmoeren van de hendels los (Figuur 98).
4. Zet de hendels in de lengterichting door deze naar elkaar in de NEUTRAALSTAND te brengen. Schuif de hendels tot ze op één lijn staan en draai vervolgens de bouten vast (Figuur 99).

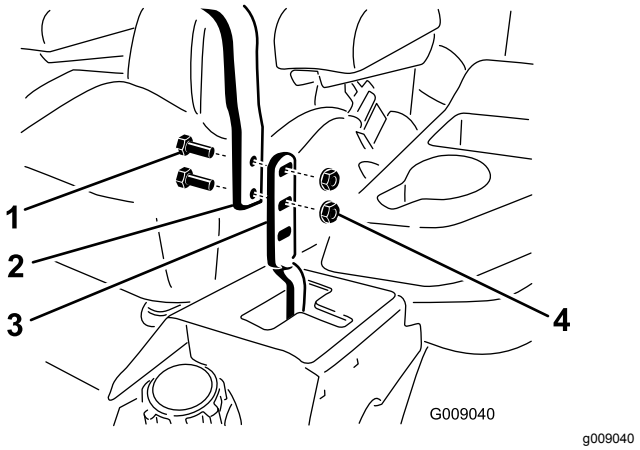

Figuur 98

1. Bout
2. Handgreep
3. Rijhendel
4. Moer

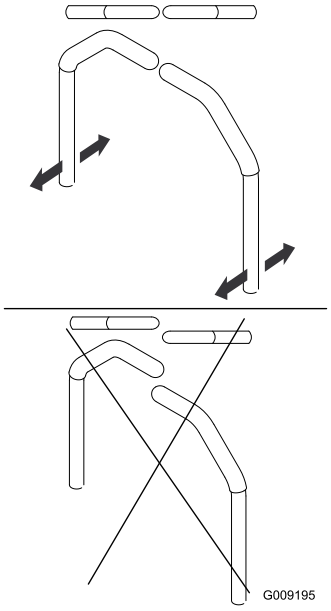

g009195

Figuur 99

5. Als de uiteinden van de hendels elkaar raken, raadpleeg dan Het scharnierpunt van de neutraalstand van de rijhendel afstellen (bladz. 69).
6. Herhaal de procedure om de rijhendels af te stellen.

Rijhendelmechanisme afstellen

De mechanismen van de pompbediening bevinden zich aan beide zijden van de machine onder de stoel. Draai aan de eindmoer met een dopsleutel van ½" om de machine nauwkeurig af te stellen zodat deze niet beweegt in de neutraalstand. Eventuele aanpassingen moet alleen voor de neutraalstand worden uitgevoerd.

⚠ WAARSCHUWING

De motor moet lopen en de aandrijfwielen draaien opdat u deze afstelling kunt uitvoeren. Contact met bewegende onderdelen of hete oppervlakken kan lichamelijk letsel veroorzaken.

Houd uw vingers, handen en kleding uit de buurt van draaiende onderdelen en hete oppervlakken.

1. Schakel de messchakelaar (aftakas) uit, zet de rijhendels in de VERGRENDELDE NEUTRAALSTAND en stel de parkeerrem in werking.
2. Zet de motor af, verwijder het contactsleuteltje en wacht totdat alle bewegende onderdelen tot stilstand zijn gekomen voordat u de bestuurderspositie verlaat.
3. Druk het maaidekpedaal in en verwijder de maaihoogtepen.
4. Breng het maaidek omlaag tot de grond.
5. Zet de achterkant van de machine op assteunen (of een soortgelijke steun).

   Opmerking: Zet de machine net zo ver omhoog dat de aandrijfwielen vrij kunnen ronddraaien.
6. Verwijder de elektrische aansluiting van de veiligheidsschakelaar die zich onder het onderste kussen van de stoel bevindt.

   Opmerking: De schakelaar maakt onderdeel uit van de stoelconstructie.
7. Koppel **tijdelijk** een startkabel aan op de polen van de connector van de hoofdkabelboom.
8. Start de motor, laat deze op vol gas lopen en schakel de rem uit.

   Opmerking: Zorg dat de parkeerrem in werking is gesteld en de rijhendels naar buiten staan voordat u de motor start. U hoeft niet op de stoel te zitten.
9. Laat de machine minimaal 5 minuten draaien met de rijhendels op volledige snelheid vooruit om de hydraulische vloeistof op bedrijfstemperatuur te brengen.

   Opmerking: De rijhendels moeten in de neutraalstand staan als de nodige afstellingswerkzaamheden worden uitgevoerd.
10. Zet de rijhendels in de NEUTRAALSTAND.
11. Pas de lengte van de stang aan door de dubbele moeren op de stang in de juiste richting te draaien tot de wielen gaan kruipen in de achteruitstand (Figuur 100).

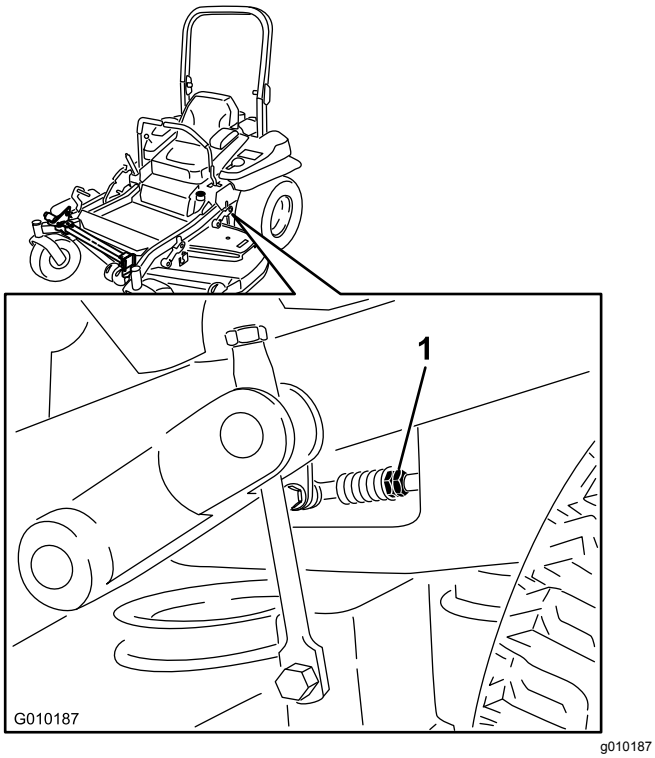

Figuur 100

1. Dubbele moeren

12. Zet de rijhendels in deACHTERUITSTAND en oefen lichte druk uit op de hendel zodat de veren de hendels terugduwen in de neutraalstand.

    Opmerking: De wielen moeten ophouden met draaien of gaan kruipen in de achteruitstand.

13. Schakel de machine uit.
14. Maak de verbindingsdraad los van de stekker van de kabelboom en sluit de stekker aan op de stoelschakelaar.
15. Haal de assteunen weg.
16. Breng het maaidek omhoog en plaats de maaihoogtepen.
17. Controleer of de machine niet kruipt in de neutraalstand als de parkeerremmen zijn vrij gezet.

De rijhendeldemper afstellen

U kunt de bovenste montagebout van de demper afstellen om de gewenste weerstand van de rijhendel te verkrijgen. Zie Figuur 101 voor de montageopties.

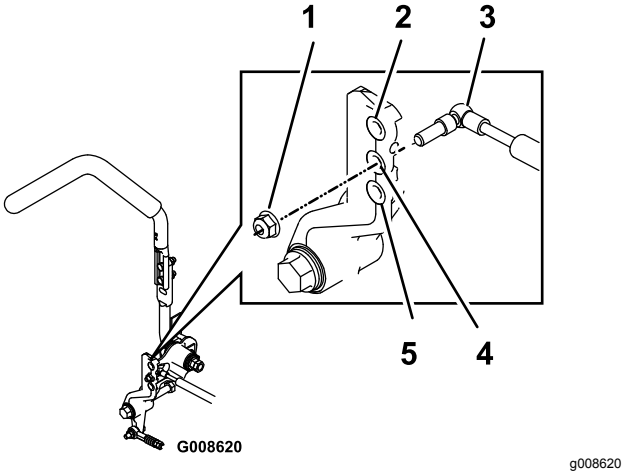

Figuur 101

Rechter rijhendel afgebeeld

1. Draai de borgmoer vast met een torsie van 23 N·m. De bout moet uit het einde van de borgmoer steken na het vastdraaien.
2. Meeste weerstand (stevigste gevoel)
3. Demper
4. Gemiddelde weerstand (gemiddeld gevoel)
5. Minste weerstand (zachtste gevoel)

Het scharnierpunt van de neutraalstand van de rijhendel afstellen

U kunt de flensmoer afstellen om de gewenste weerstand van de rijhendel te verkrijgen als u de hendel in de VERGRENDELDE NEUTRAALSTAND zet. Zie Figuur 102 voor afstelopties.

1. Draai de contramoer los.
2. Draai de flensmoer naar wens vaster of losser.
   - Draai de flensmoer vast voor meer weerstand.
   - Draai de flensmoer los voor minder weerstand.
3. Draai de contramoer vast.

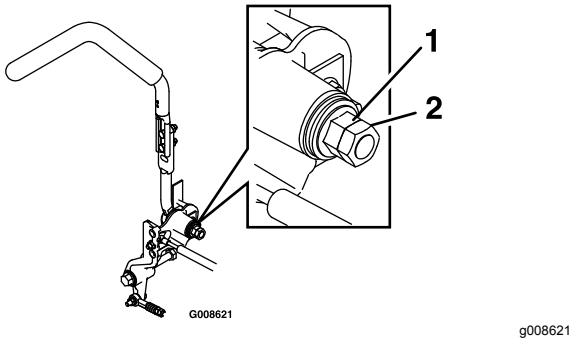

Figuur 102

1. Flensmoer
2. Contramoer

Onderhoud hydraulisch systeem

Veiligheid van het hydraulische systeem

- Waarschuw onmiddellijk een arts als er hydraulische vloeistof is geïnjecteerd in de huid. Geïnjecteerde vloeistof moet binnen enkele uren operatief worden verwijderd door een arts.
- Controleer of alle hydraulische slangen en leidingen in goede staat verkeren en alle hydraulische aansluitingen en fittings stevig vastzitten voordat u druk zet op het hydraulische systeem.
- Houd lichaam en handen uit de buurt van kleine lekgaten of spuitmonden waaruit onder hoge druk hydraulische vloeistof ontsnapt.
- U kunt lekken in het hydraulische systeem opsporen met behulp van karton of papier.
- Hef alle druk in het hydraulische systeem op veilige wijze op, voordat u werkzaamheden gaat verrichten aan het hydraulische systeem.

Het hydraulische systeem een onderhoudsbeurt geven

Specificaties hydraulische vloeistof

Hydraulische vloeistof: Toro® HYPR-OIL™ 500 hydraulische vloeistof of Mobil® 1 15W-50.

Belangrijk: **Gebruik de aanbevolen vloeistof. Andere vloeistoffen kunnen het hydraulische systeem beschadigen.**

Inhoud van het hydraulische systeem: 1,5 liter per kant met filtervervanging

Hydraulische vloeistof controleren

Onderhoudsinterval: Om de 50 bedrijfsuren—Controleer het peil van de hydraulische vloeistof.

1. Parkeer de machine op een horizontaal oppervlak, schakel de aftakas uit en stel de parkeerrem in werking.
2. Zet de motor af, verwijder het contactsleuteltje en wacht totdat alle bewegende onderdelen tot stilstand zijn gekomen voordat u de bestuurderspositie verlaat.

3. Laat de motor en het hydraulische systeem 10 minuten afkoelen.

   Opmerking: Het oliepeil op de peilstok is onjuist als de olie wordt gecontroleerd wanneer de machine nog heet is.

4. Beweeg de stoel naar voren.
5. Maak de omgeving van de peilstokken van de hydraulische reservoirs schoon (Figuur 103).
6. Verwijder 1 peilstok uit het hydraulische reservoir (Figuur 103).
7. Veeg de peilstok schoon en draai de peilstok in het reservoir.
8. Neem de peilstok eruit en bekijk het uiteinde (Figuur 103).

   Belangrijk: **Vul de hydraulische installaties niet te veel, dit kan tot schade leiden. Gebruik de machine niet als de vloeistof zich onder de bijvulmarkering bevindt.**

9. Als het vloeistofpeil slechts tot de bijvulmarkering reikt, dient u langzaam precies genoeg vloeistof in het hydraulische reservoir te gieten totdat het peil tot de volmarkering of de **H**-lijn reikt.
10. Plaats de peilstok.
11. Herhaal de procedure voor de andere peilstok.

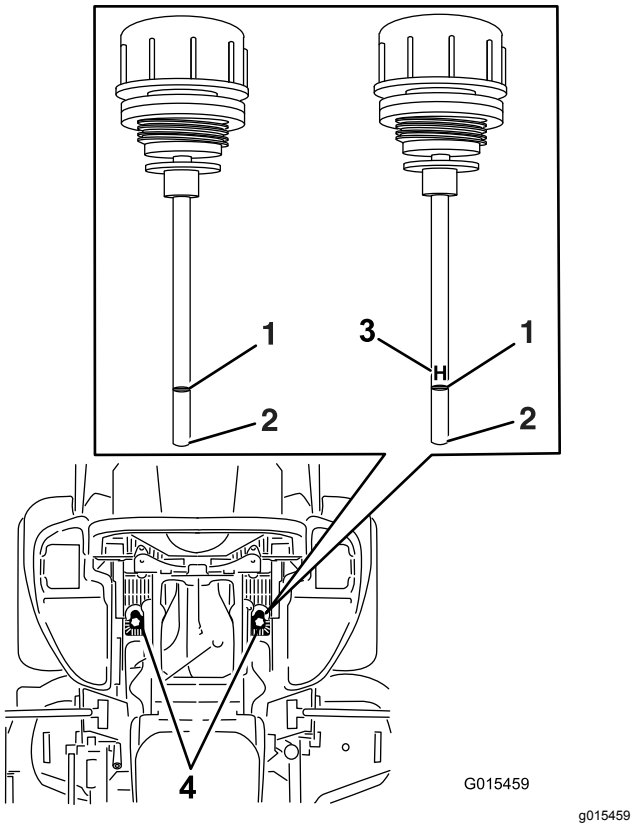

Figuur 103

De beide peilstokken worden gebruikt in de machine

1. Vol
2. Toevoegen
3. **H** betekent het maximale peil
4. Locaties van peilstokken onder de stoel

De hydraulische vloeistof en filters vervangen

Onderhoudsinterval: Na de eerste 250 bedrijfsuren—Vervang de hydraulische filters en alle types hydraulische vloeistof.

Om de 250 bedrijfsuren—Vervang de hydraulische filters en de vloeistof als u Mobil® 1 vloeistof gebruikt (vaker als de machine wordt gebruikt in stoffige of vuile omstandigheden).

Om de 500 bedrijfsuren—Vervang de hydraulische filters en de vloeistof als u Toro® HYPR-OIL™ 500 olie gebruikt (vaker als de machine wordt gebruikt in stoffige of vuile omstandigheden).

Om de hydraulische vloeistof te vervangen moeten de filters worden verwijderd. Vervang beide tegelijkertijd; zie Specificaties hydraulische vloeistof (bladz. 70) voor de aanbevolen olie.

1. Parkeer de machine op een horizontaal oppervlak, schakel de aftakas uit en stel de parkeerrem in werking.
2. Zet de motor af, verwijder het contactsleuteltje en wacht totdat alle bewegende onderdelen tot stilstand zijn gekomen voordat u de bestuurderspositie verlaat.
3. Breng de machine omhoog en ondersteun de machine met assteunen (Figuur 104).

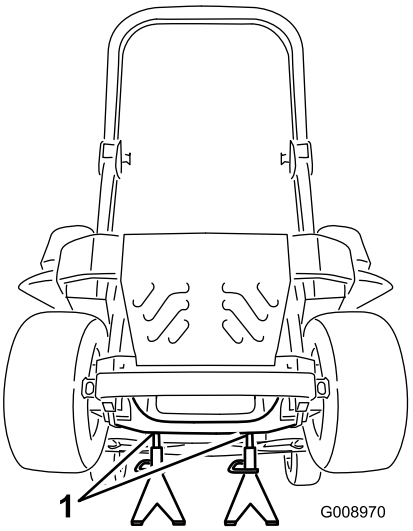

g008970

Figuur 104

1. Assteunen

4. Verwijder de aandrijfriem van het maaidek en de aandrijfriem van de pomp; zie Drijfriem van maaidek vervangen voor maaidekken met zijuitworp (bladz. 63) of De aandrijfriem van het maaidek vervangen voor maaidekken met achterafvoer (bladz. 64), en zie Aandrijfriem van de hydraulische pomp vervangen (bladz. 66).

   Opmerking: Dit voorkomt dat er olie op de riemen terecht komt.

5. Plaats een opvangbak onder het filter, verwijder het oude filter en veeg het oppervlak schoon (Figuur 105).

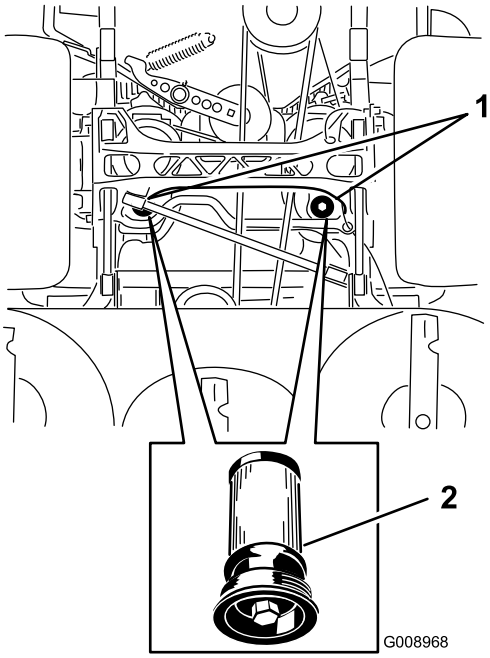

g008968

Figuur 105

Onderaanzicht van de machine

1. Filterlocaties
2. Hydraulisch filter

6. Smeer een dun laagje hydraulische vloeistof op de rubberen pakking van het nieuwe filter (Figuur 105).
7. Plaats het nieuwe hydraulische filter.
8. Plaats de aandrijfriem van de pomp en de aandrijfriem van het maaidek.
9. Verwijder de assteunen en breng de machine omlaag (Figuur 104).
10. Vul de vloeistof in het hydraulische reservoir bij en controleer op eventuele lekkage.
11. Neem gemorste vloeistof op.
12. Start de motor en laat deze ongeveer 2 minuten lopen om lucht uit het systeem te verwijderen.
13. Zet de motor af en controleer op lekkages.
14. Controleer het peil als de vloeistof koud is.
15. Voeg indien nodig vloeistof toe aan het hydraulische reservoir.

    Opmerking: Niet te vol vullen.

Onderhoud van het maaidek

Maaidek horizontaal stellen

Dek horizontaal stellen

1. Parkeer de machine op een horizontaal oppervlak, schakel de aftakas uit en stel de parkeerrem in werking.
2. Zet de motor af, verwijder het contactsleuteltje en wacht totdat alle bewegende onderdelen tot stilstand zijn gekomen voordat u de bestuurderspositie verlaat.
3. Controleer de bandenspanning van de aandrijfbanden; zie De bandenspanning controleren (bladz. 58).
4. Plaats de transportvergrendeling in de vergrendelstand.
5. Druk het voetpedaal helemaal in en het maaidek wordt vergrendeld in de transportstand van 14 cm (Figuur 106).

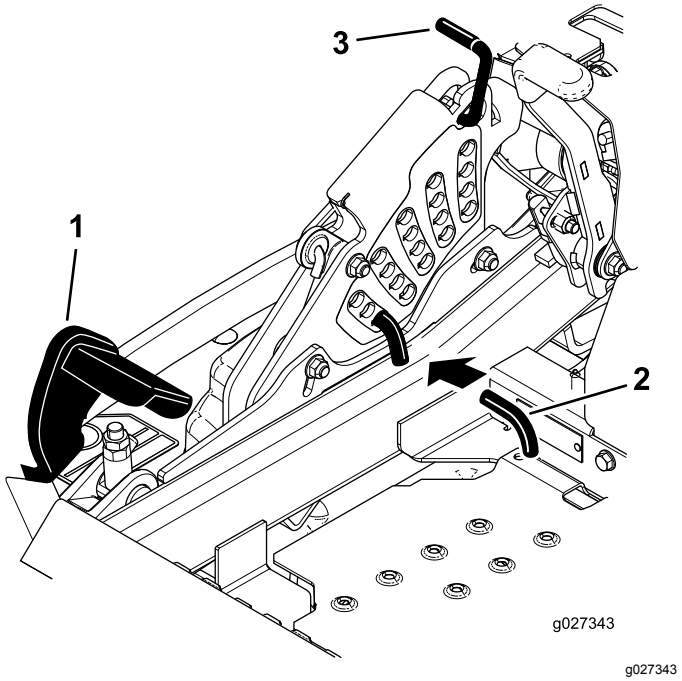

Figuur 106

1. Maaidekpedaal
2. Pen voor de maaihoogte
3. Transportvergrendeling

6. Plaats de maaihoogtepen in de opening voor de maaihoogtestand van 7,6 cm.
7. Ontgrendel de transportvergrendeling en laat het dek zakken tot de gewenste maaihoogte.
8. Breng het uitwerpkanaal omhoog.
9. Meet aan beide zijden van het maaidek vanaf het horizontale oppervlak tot de voorste punt van het maaimes (punt A); zie Figuur 107.

   Opmerking: De afstand moet 7,6 cm bedragen.

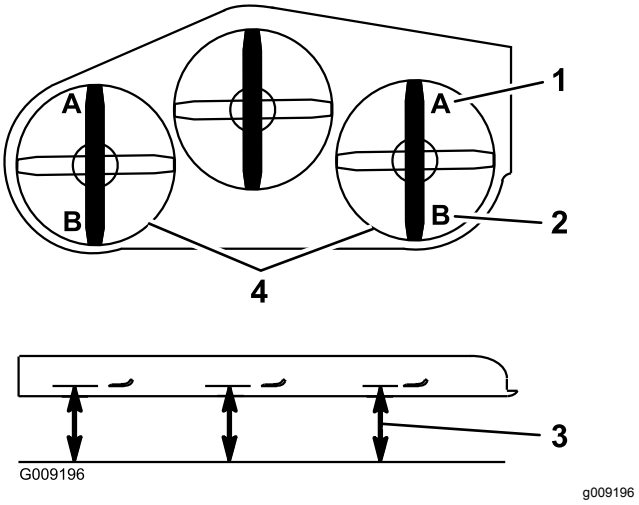

Figuur 107

1. Afstand van 7,6 cm bij punt A is juist
2. Afstand van 8,3 cm bij punt B is juist
3. Meet hier vanaf de punt van het mes tot aan het harde oppervlak
4. Meet bij punt A en B aan beide zijden

10. U kunt de stelmoer op de hefinrichting van het voorste maaidek draaien om deze nog nauwkeuriger in te stellen (Figuur 108).

    Opmerking: Om te verhogen draait u de schroef rechtsom en om te verlagen draait u de schroef linksom.

    Opmerking: Als het afstelbereik van de koppelingen van het voorste maaidek niet groot genoeg is om de maaihoogte goed in te stellen, kunt u de enkelpuntsafstelling gebruiken om het afstelbereik te vergroten.

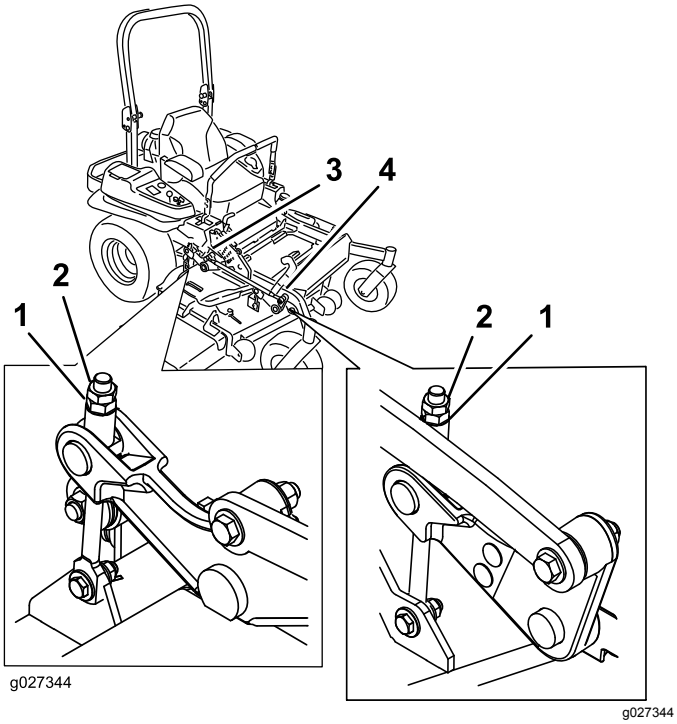

Figuur 108

1. Stelmoer
2. Contramoer
3. Afstelling achterste maaidek
4. Afstelling voorste maaidek

11. Om het enkelpuntssysteem af te stellen, moet u de 2 bouten onderaan de maaihoogteplaat losdraaien (Figuur 109).

    Opmerking: Bij machines met achterafvoer wordt het maaidek in de fabriek bevestigd in de achterste gaten. Zie Figuur 110. Gebruik indien nodig de voorste gaten voor verdere afstelling wanneer u het maaidek horizontaal stelt.

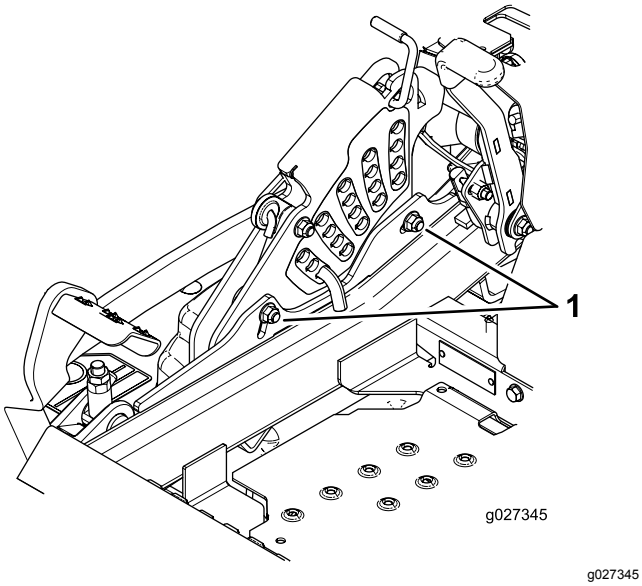

Figuur 109

1. Bouten aan de onderzijde van de maaihoogteplaat

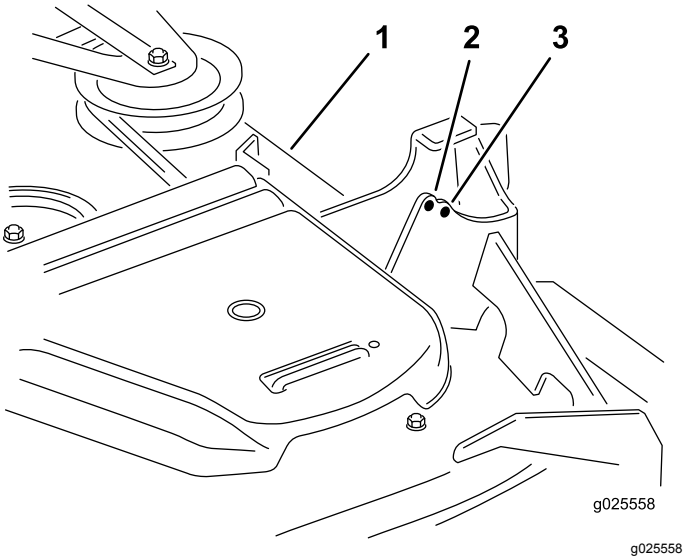

Figuur 110

Uitsluitend voor machines met achterafvoer

1. Maaidek
2. Opening aan voorkant
3. Achterste opening

12. Als het maaidek te laag is, draai dan de stelbout van het enkelpuntssysteem vast door deze rechtsom te draaien. Als het maaidek te hoog is, draai dan de stelbout van het enkelpuntssysteem los door deze linksom te draaien (Figuur 111).

    Opmerking: Draai de stelbout van het enkelpuntssysteem losser of vaster tot de montagebouten van de maaihoogteplaat ten minste ⅓ van de lengte in de sleuven kunnen bewegen. Hierdoor ontstaat er ruimte voor de hoogteafstelling op de 4 maaidekkoppelingen.

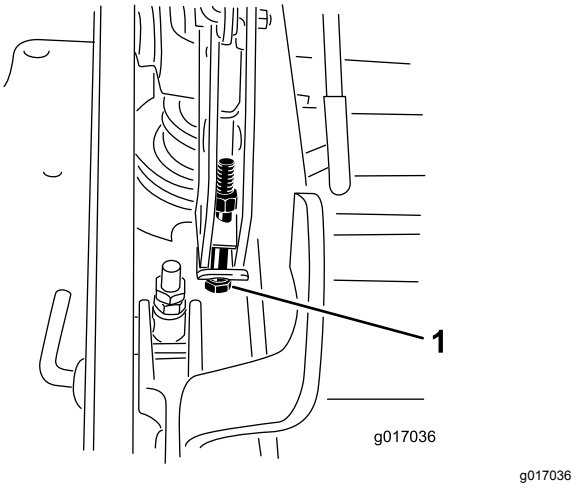

Figuur 111

1. Stelbout van enkelpuntssysteem

13. Draai de 2 bouten aan de onderzijde van de maaihoogteplaat vast (Figuur 109).

Opmerking: In de meeste omstandigheden moet het mes aan de achterzijde 6,4 mm hoger worden ingesteld dan de voorzijde.

14. Draai de 2 bouten vast met een torsie van 37 tot 45 N·m.
15. Meet aan beide zijden van het maaidek vanaf het horizontale oppervlak tot de achterste punt van het maaimes (punt B); zie Figuur 107.

    Opmerking: De afstand moet 8,3 cm bedragen.
16. Regel de stelschroef fijn af om een hoogte te verkrijgen van 8,3 mm (zie Figuur 108).

    Om te verhogen draait u de stelschroef rechtsom en om te verlagen draait u de stelschroef linksom.
17. Meet en pas aan tot alle 4 zijden op de juiste hoogte zijn ingesteld.
18. Draai alle moeren van de hefarmen vast.
19. Breng het uitwerpkanaal omlaag.

Onderhoud van de maaimessen

Om een goed maairesultaat te verkrijgen, moet u de maaimessen scherp houden. Om het slijpen en vervangen te vergemakkelijken, is het handig extra messen in voorraad te hebben.

Veiligheid van de messen

Een versleten of beschadigd mes kan breken en een stuk van het mes kan worden uitgeworpen in de richting van de bestuurder of omstanders en ernstig lichamelijk of dodelijk letsel toebrengen. Indien u een beschadigd mes probeert te repareren, kan de veiligheidscertificatie van het product vervallen.

- Controleer op gezette tijden de maaimessen op slijtage of beschadigingen.
- Wees voorzichtig als u de messen controleert. Omwikkel de maaimessen of draag handschoenen en wees voorzichtig als u onderhoudswerkzaamheden aan de maaimessen verricht. De maaimessen mogen alleen worden vervangen of geslepen, probeer ze nooit recht te maken of er aan te lassen.
- Let op dat bij machines met meerdere maaimessen andere messen kunnen gaan draaien doordat u 1 mes draait.

Vóór controle en onderhoud van de maaimessen

1. Parkeer de machine op een horizontaal oppervlak, schakel de aftakas uit en stel de parkeerrem in werking.
2. Zet de motor af, verwijder het sleuteltje en maak de bougiekabels los.

De maaimessen controleren

Onderhoudsinterval: Bij elk gebruik of dagelijks

1. Controleer de snijranden (Figuur 112).
2. Als de randen niet scherp zijn of bramen vertonen, moet u het maaimes verwijderen en slijpen; zie Onderhoud van de maaimessen (bladz. 75).
3. Controleer de messen, in het bijzonder het gebogen deel.
4. Als u scheuren, slijtage of groefvorming in dit deel constateert, moet u direct een nieuw mes monteren (Figuur 112).

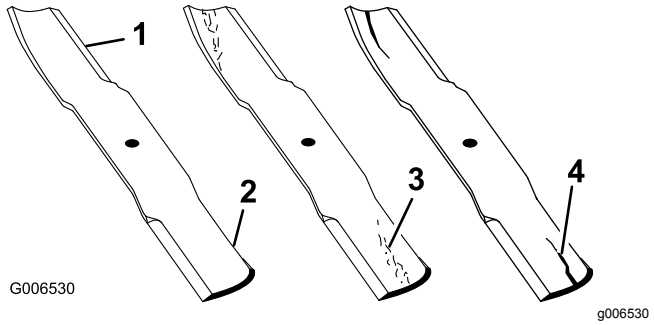

Figuur 112

1. Snijrand
2. Gebogen deel
3. Slijtage/groefvorming
4. Scheur

Controle op kromme messen

1. Draai de messen totdat de uiteinden in de lengterichting liggen.
2. Meet de afstand tussen een horizontaal oppervlak en de snijrand, stand **A**, van de messen (Figuur 113).

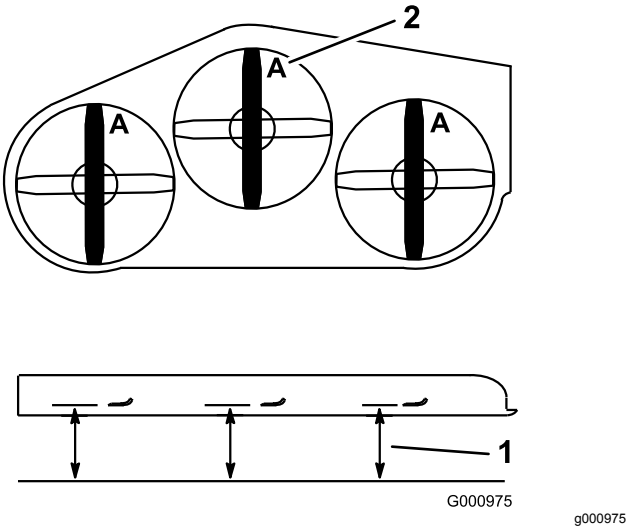

Figuur 113

1. Meet hier de afstand van het mes tot het harde oppervlak
2. Stand A

3. Draai de tegenovergestelde uiteinden van de messen naar voren.
4. Meet de afstand tussen een horizontaal oppervlak en de snijrand van de messen op dezelfde plaats als in bovengenoemde stap 2.

   Opmerking: Het verschil tussen de afstanden die zijn gemeten bij stap 2 en stap 4 mag niet meer dan 3 mm zijn.

   Opmerking: Als dit verschil meer bedraagt dan 3 mm, is het mes krom en moet het worden vervangen.

Maaimessen verwijderen

Machines met zijafvoer

Vervang messen die een vast voorwerp hebben geraakt of uit balans of krom zijn.

1. Pak het uiteinde van het mes vast met een doek of een dikke handschoen.
2. Verwijder de mesbout, de klemring en het mes van de spilas (Figuur 114).

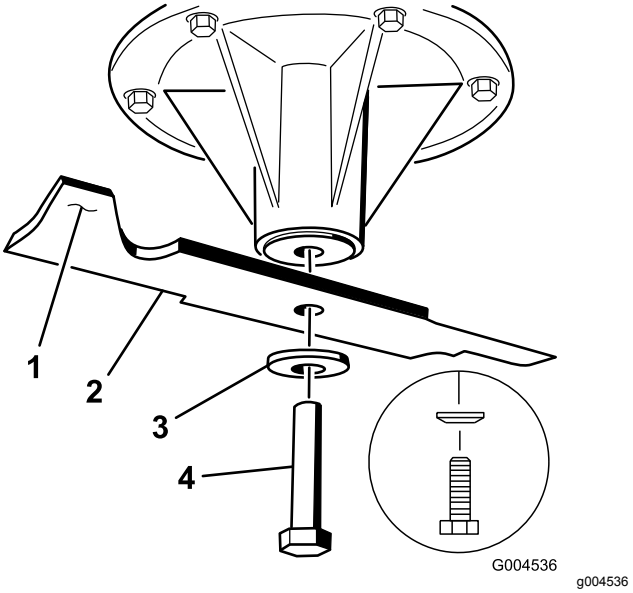

Figuur 114

1. Vleugel van het mes
2. Mes
3. Klemring
4. Mesbout

Machines met achterafvoer

Belangrijk: **Het rechtermes van dit maaidek draait linksom: de mesbout is voorzien van linkse schroefdraad.**

Vervang een maaimes als het een vast voorwerp heeft geraakt, of als het mes uit balans of krom is. Om de beste prestaties te verkrijgen en er zeker van te zijn dat de machine altijd veilig kan worden gebruikt, moet u ter vervanging uitsluitend originele Toro messen gebruiken. Gebruik ter vervanging nooit messen van andere fabrikanten omdat dit in strijd kan zijn met de veiligheidsnormen.

1. Pak het uiteinde van het mes vast met een lap of een dikke handschoen.
2. Verwijder de middelste en linkermesbout, de klemring en het mes van de spilas (Figuur 115).
3. Verwijder de rechtermesbout (met linkse schroefdraad), de klemring en het mes van de spilas (Figuur 115).

Opmerking: Let op het type en de locatie van de messen. Zie Figuur 116 voor de juiste standen.

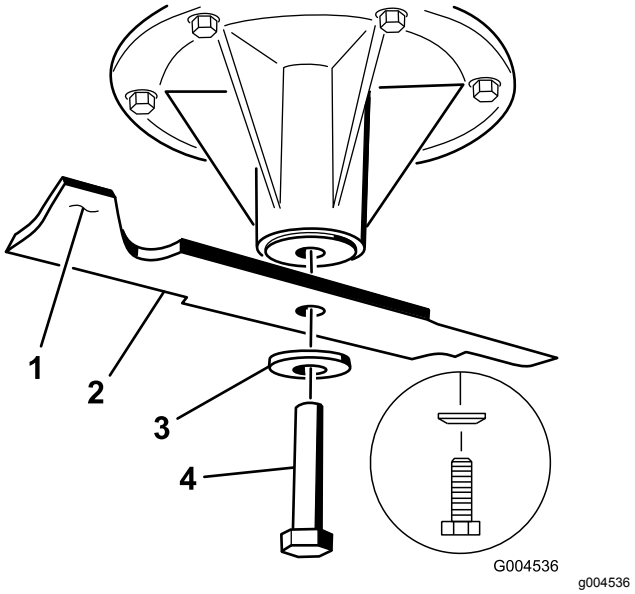

Figuur 115

Middelste en linkeras afgebeeld

1. Vleugel van het mes
2. Mes
3. Klemring
4. Mesbout

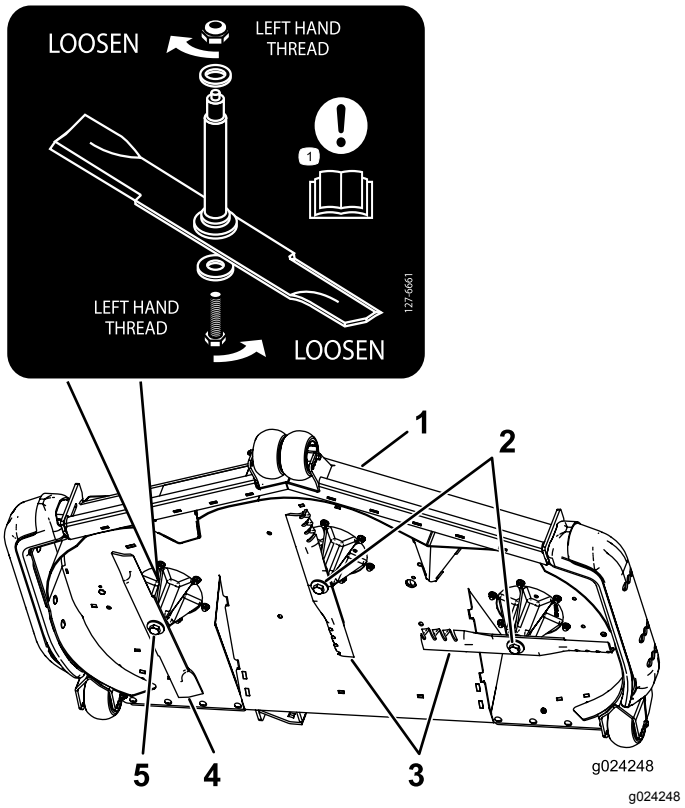

Figuur 116

Positie van het maaimes

1. Voorkant van maaidek
2. Mesbouten met rechtse schroefdraad
3. Normale messen
4. Tegengesteld draaiend maaimes
5. Mesbout met linkse schroefdraad

De maaimessen slijpen

1. Gebruik een vijl om de snijranden aan beide uiteinden van het mes te slijpen (Figuur 117).

   Opmerking: Houd daarbij de oorspronkelijke hoek in stand.

   Opmerking: Het mes blijft in balans als u van beide snijranden dezelfde hoeveelheid materiaal verwijdert.

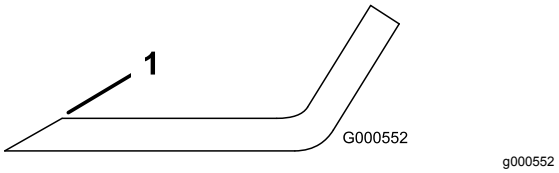

Figuur 117

1. Onder oorspronkelijke hoek slijpen.

2. Controleer de balans van het mes met een mesbalans (Figuur 118).

   Opmerking: Als het mes horizontaal blijft, is het in balans en geschikt voor gebruik.

Opmerking: Als het mes niet in balans is, moet u wat metaal afvijlen van het uiteinde van de vleugel (Figuur 117).

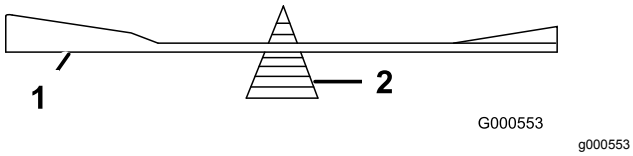

Figuur 118

1. Mes
2. Mesbalans

3. Herhaal dit indien nodig totdat het mes in balans is.

Maaimessen monteren

Machines met zijafvoer

1. Monteer het mes op de as (Figuur 114).

   Belangrijk: **Het gebogen deel van het mes moet naar de binnenzijde van de maaikast wijzen om een goede maaikwaliteit te garanderen.**

2. Monteer de klemring en de mesbout (Figuur 114).

   Opmerking: Monteer de kegel van de klemring zodat deze naar de kop van de bout wijst.

3. Draai de mesbout vast met een torsie van 115 tot 150 N·m.

Machines met achterafvoer

Belangrijk: **Het rechtermes van dit maaidek draait linksom: de mesbout is voorzien van linkse schroefdraad. Gebruik Figuur 116 om de maaimessen juist te kunnen plaatsen.**

1. Monteer het middelste en linkermes, de klemringen en de mesbouten op de spilassen (Figuur 115 en Figuur 116).

   Belangrijk: **Het gebogen deel van het mes moet naar de binnenzijde van de maaikast wijzen om een goede maaikwaliteit te garanderen.**

   Opmerking: Monteer de kegel van de klemring zodat deze naar de kop van de bout wijst (Figuur 115).

2. Monteer het rechtermes, de klemring en de mesbout (linkse schroefdraad) op de spilas (Figuur 115 en Figuur 116).

3. Draai de mesbout vast met een torsie van 115 tot 150 N·m.

Maaidek verwijderen

Vergrendel de veerbelaste armen van het maaidek voordat u onderhoudswerkzaamheden verricht aan het maaidek of het maaidek verwijdert.

⚠ WAARSCHUWING

Er is energie opgeslagen in de hefarmen van de maaidekken. Als u het dek verwijdert zonder dat u de druk van de onderdelen met opgeslagen energie haalt, kan dit ernstig lichamelijk of dodelijk letsel veroorzaken.

Probeer het maaidek niet van het voorframe te verwijderen zonder de druk van de belaste onderdelen te halen.

1. Parkeer de machine op een horizontaal oppervlak, schakel de aftakas uit en stel de parkeerrem in werking.
2. Zet de motor af, verwijder het contactsleuteltje en wacht totdat alle bewegende onderdelen tot stilstand zijn gekomen voordat u de bestuurderspositie verlaat.
3. Plaats de maaihoogtepen in de maaihoogtestand van 7,6 cm.

   Opmerking: Hiermee vergrendelt u de hefarmen van het maaidek in de laagste stand als het maaidek is verwijderd en de druk van de opgeslagen energie in de veer van het maaidek is gehaald.

4. Verwijder de drijfriemkappen.
5. Hef het vloerdeel op en steek een ratelsleutel in de vierkante opening in de spanpoelie van het maaidek (Figuur 119 of Figuur 120).
6. Draai de spanpoelie van het maaidek rechtsom, til het lipje van de riemgeleider op (alleen voor machines met achterafvoer) en verwijder de aandrijfriem van het maaidek (Figuur 119 of Figuur 120).

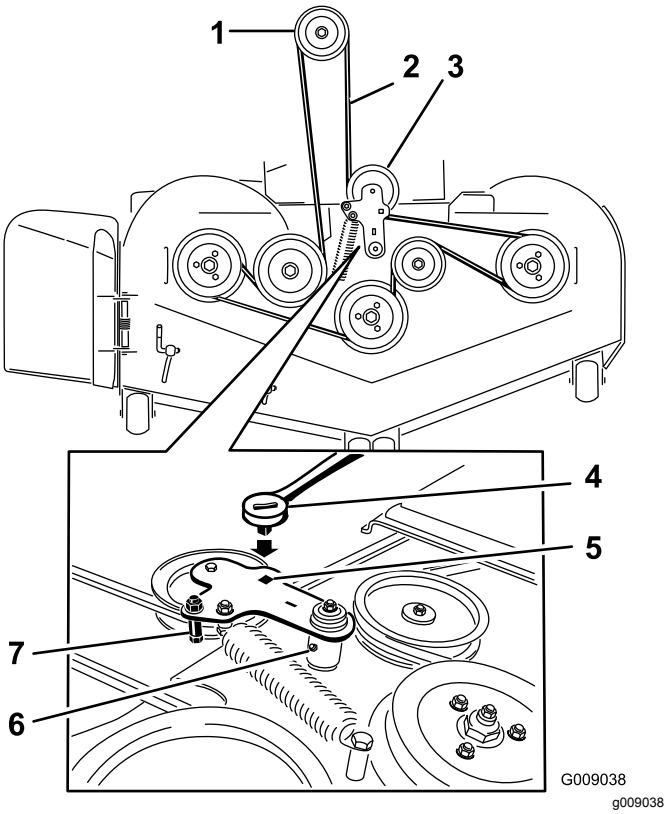

Figuur 119

Machines met zijafvoer

1. Koppelingspoelie
2. Aandrijfriem van maaidek
3. Veerbelaste spanpoelie
4. Ratelsleutel
5. Vierkante opening in de arm van de poelie (voor de ratelsleutel)
6. Smeernippel van spanpoelie
7. Riemgeleider

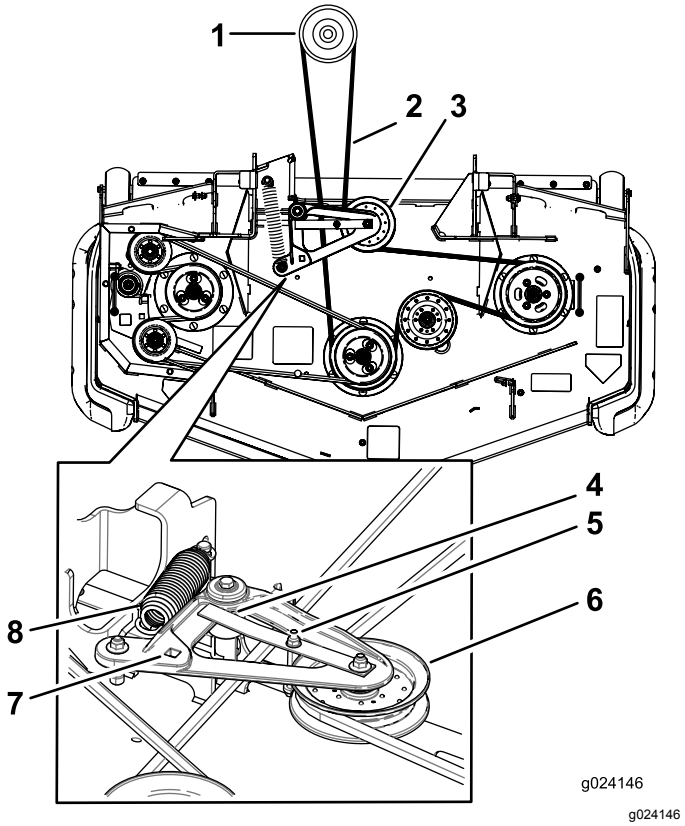

Figuur 120

Machines met achterafvoer

1. Koppelingspoelie
2. Aandrijfriem van maaidek
3. Veerbelaste spanpoelie
4. Zorg ervoor dat het lipje van de riemgeleider tegen de naaf van het draaipunt komt.
5. Riemgeleider
6. Veerbelaste spanpoelie
7. Vierkante opening in de arm van de poelie (voor de ratelsleutel)
8. Veer

7. Verwijder de bevestigingsmaterialen aan beide zijden van het maaidek zoals wordt getoond in Figuur 121 en bewaar deze materialen.

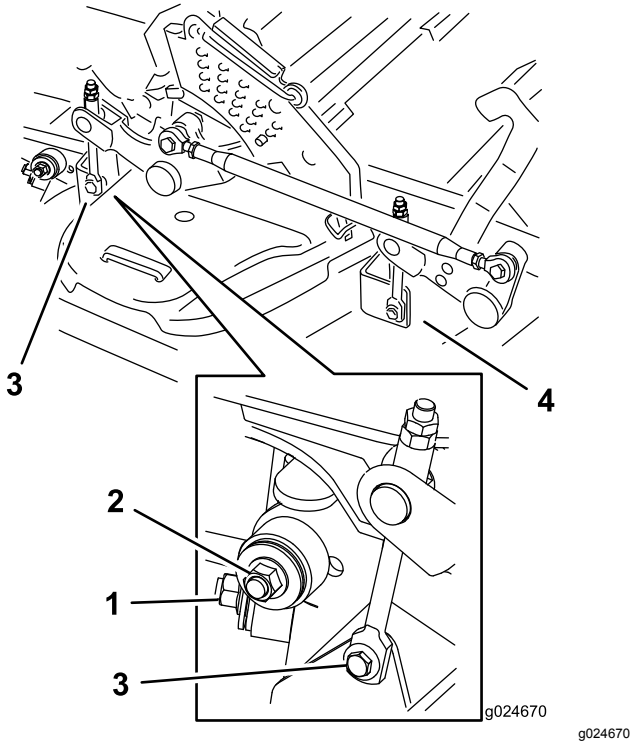

Figuur 121

1. Rechter stabilisator
2. Maaidekkoppeling (rechterzijde afgebeeld)
3. Verwijder de borstbout en moer.
4. Verwijder de borstbout en moer.

8. Breng de maaidekkoppelingen omhoog en bevestig ze in de opgeheven positie.
9. Schuif het maaidek naar rechts uit de machine.

Grasgeleider vervangen

Uitsluitend voor machines met zijafvoer

⚠ WAARSCHUWING

Als de uitworpopening niet afgedekt is, kan de machine voorwerpen uitwerpen naar u of naar omstanders; dit kan ernstig letsel veroorzaken. Daarnaast kunt u ook in contact komen met het mes.

Gebruik de machine nooit zonder mulchplaat, grasgeleider of grasvanger.

1. Verwijder de borgmoer, bout, veer en afstandsstuk waarmee de grasgeleider vastzit op de draaibeugels (Figuur 122).
2. Verwijder een beschadigde of versleten grasgeleider (Figuur 122).

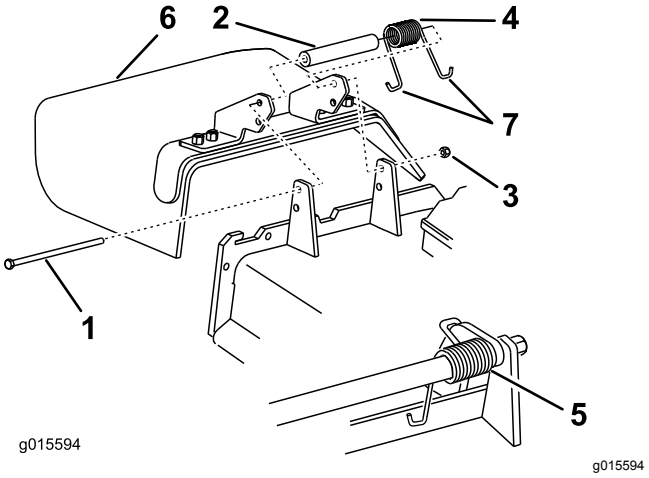

Figuur 122

1. Bout
2. Afstandsstuk
3. Borgmoer
4. Veer
5. Gemonteerde veer
6. Grasgeleider
7. **J**-vormig haakuiteinde van veer

3. Plaats het afstandsstuk en de veer op de grasgeleider.
4. Plaats 1 J-vormig eind van de veer achter de rand van het maaidek.

   Opmerking: Zorg ervoor dat 1 J-vormig eind van de veer is gemonteerd achter de rand van het maaidek voordat u de bout monteert zoals wordt aangegeven in Figuur 122.
5. Monteer de bout en de moer.
6. Plaats 1 J-vormig eind van de veer om de grasgeleider (Figuur 122).

   Belangrijk: **De grasgeleider moet kunnen draaien. Klap de geleider helemaal omhoog en controleer of deze volledig omlaag draait.**

Reiniging

De onderkant van het maaidek reinigen

Onderhoudsinterval: Bij elk gebruik of dagelijks

1. Parkeer de machine op een horizontaal oppervlak, schakel de aftakas uit en stel de parkeerrem in werking.
2. Zet de motor af, verwijder het contactsleuteltje en wacht totdat alle bewegende onderdelen tot stilstand zijn gekomen voordat u de bestuurderspositie verlaat.
3. Breng het maaidek omhoog in de TRANSPORTSTAND.

De vering reinigen

Alleen voor machines met MyRide™ ophangingssysteem

Onderhoudsinterval: Bij elk gebruik of dagelijks

Reinig de vering met perslucht.

Opmerking: Maak de schokdempers niet schoon met water onder druk (Figuur 123).

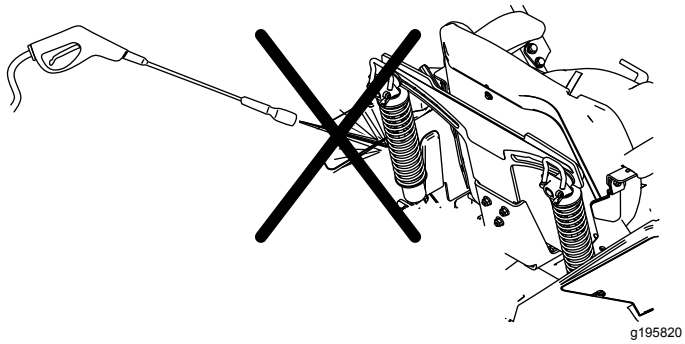

Figuur 123

Afval afvoeren

Motorolie, accu's, hydraulische vloeistof en motorkoelvloeistof verontreinigen het milieu. Verwijder deze stoffen volgens de plaatselijke voorschriften.

Stalling

Veiligheid tijdens opslag

- Zet de motor af, verwijder het contactsleuteltje, wacht totdat alle bewegende onderdelen tot stilstand zijn gekomen en laat de machine afkoelen voordat u ze stalt.
- U mag de machine of brandstof niet opslaan in de nabijheid van een open vuur of binnenshuis brandstof aftappen.
- Verwijder het contactsleuteltje en bewaar dit op een veilige plaats buiten het bereik van kinderen.

Reinigen en opslaan

1. Schakel de messchakelaar (aftakas) uit en stel de parkeerrem in werking.
2. Zet de motor af, verwijder het contactsleuteltje en wacht totdat alle bewegende onderdelen tot stilstand zijn gekomen voordat u de bestuurderspositie verlaat.
3. Maaisel, vuil en vet van de buitenkant van de gehele machine verwijderen, met name van de motor en het hydraulische systeem. Vuil en kaf van de buitenkant van de cilinder, de koelribben van de cilinderkop en het ventilatorbehuizing verwijderen.

   Belangrijk: **U kunt de machine met een mild reinigingsmiddel en water wassen. Was de machine nooit met een hogedrukreiniger. Gebruik niet te veel water, vooral niet in de buurt van het bedieningspaneel, de motor, de hydraulische pompen en de accu.**
4. Controleer de werking van de parkeerrem; zie Parkeerrem gebruiken (bladz. 26).
5. Geef het luchtfilter een onderhoudsbeurt; zie Onderhoud van het luchtfilter (bladz. 47).
6. Smeer de machine; zie Smering (bladz. 44).
7. Ververs de olie in het carter; zie Motorolie verversen (bladz. 49).
8. Controleer de bandenspanning; zie De bandenspanning controleren (bladz. 58).
9. Vervang het hydraulische filter; zie De hydraulische vloeistof en filters vervangen (bladz. 72).
10. Laad de accu op; zie Accu opladen (bladz. 55).
11. Schraap dik aangekoekt gras en vuil van de onderkant van de maaimachine. Spoel vervolgens de machine schoon met een tuinslang.

    Opmerking: Laat de machine lopen met de aftakas ingeschakeld en de motor op hoog

stationair gedurende 2 tot 5 minuten na het wassen.

12. Controleer de staat van de maaimessen; raadpleeg Onderhoud van de maaimessen (bladz. 75).

13. Wanneer de machine langer dan 30 dagen niet wordt gebruikt, moet deze worden voorbereid op stalling. De machine wordt als volgt voorbereid op stalling:

    A. Voeg een stabilizer/conditioner op aardoliebasis toe aan de brandstof in de tank. Volg de mengvoorschriften van de fabrikant van de stabilizer op. Gebruik geen stabilizer op alcoholbasis (ethanol of methanol).

       Opmerking: Stabilizer/conditioner werkt het best als het met verse brandstof wordt gemengd en altijd wordt gebruikt.

    B. Laat de motor vijf minuten lopen om de stabilizer/conditioner door het brandstofsysteem te verspreiden.

    C. Zet de motor af, laat deze afkoelen en laat de brandstoftank leeglopen.

    D. Motor opnieuw starten en laten lopen totdat deze afslaat.

    E. U moet brandstof op de juiste wijze afvoeren. Voer de brandstof af volgens de plaatselijk geldende voorschriften.

       Belangrijk: **Bewaar brandstof die stabilizer/conditioner bevat niet langer dan aanbevolen door de fabrikant van de stabilizer.**

14. Verwijder de bougie(s) en controleer de staat ervan; zie Onderhoud van de bougie (bladz. 51). Nadat de bougie(s) uit de cilinder is (zijn) verwijderd, giet u 30 ml (2 eetlepels) motorolie in de bougie-opening. Gebruik de startmotor om de motor te laten draaien en zo de olie over de cilinderwand te verspreiden. Monteer de bougie(s). De bougiekabel niet op de bougie(s) drukken.

15. Controleer alle bouten, schroeven en moeren en draai deze vast. Repareer of vervang beschadigde delen.

16. Werk alle krassen en beschadigingen van de lak bij. Bijwerklak is verkrijgbaar bij een erkende servicedealer.

17. Stal de machine in een schone, droge garage of opslagruimte. Verwijder het sleuteltje uit het contact en bewaar het buiten het bereik van kinderen en onbevoegde personen. Dek de machine af om deze te beschermen en schoon te houden.

Problemen, oorzaak en remedie

Probleem	Mogelijke oorzaak	Remedie
De startmotor slaat niet aan.	1. De aftakas is ingeschakeld. 2. De parkeerrem is uitgeschakeld. 3. De rijhendels staan niet in de VERGRENDELDE NEUTRAALSTAND. 4. U zit niet op de bestuurdersstoel. 5. De accu is leeg. 6. De elektrische aansluitingen zijn gecorrodeerd of zitten los. 7. Een van de zekeringen is doorgebrand. 8. Een van de relais of schakelaars is defect.	1. Schakel de aftakas uit. 2. Stel de parkeerrem in werking. 3. Zet de rijhendels naar buiten in de vergrendelde NEUTRAALSTAND. 4. Ga op de bestuurdersstoel zitten. 5. Accu opladen. 6. Controleer of de elektrische aansluitingen goed contact maken. 7. De zekering vervangen. 8. Neem contact op met een erkende servicedealer.
De motor start niet, start moeilijk of slaat af.	1. De brandstoftank is leeg. 2. De brandstofafsluitklep is gesloten. 3. Het oliepeil in het carter is te laag. 4. De gashendel staat niet in de juiste stand. 5. Er zit vuil in het brandstoffilter. 6. Vuil, water of oude brandstof in brandstofsysteem. 7. Het luchtfilter is vuil. 8. De stoelschakelaar werkt niet goed. 9. De elektrische verbindingen zijn gecorrodeerd, zitten los of zijn defect. 10. Relais of schakelaar is beschadigd. 11. De bougie is vuil of de elektrodenafstand is niet correct afgesteld. 12. De bougiekabel is niet aangesloten.	1. De brandstoftank vullen. 2. Open de brandstofafsluitklep. 3. Het carter bijvullen met olie. 4. Stel de gashendel in halverwege de langzame en de snelle stand. 5. Brandstoffilter vervangen. 6. Neem contact op met een erkende servicedealer. 7. Reinig of vervang het luchtfilterelement. 8. Controleer de indicator voor de stoelschakelaar. Vervang de stoel indien dit nodig is. 9. Controleer of de elektrische aansluitingen goed contact maken. Reinig de aansluitpolen grondig met een speciaal reinigingsmiddel, breng speciaal smeermiddel aan en sluit de connectoren weer op de juiste wijze aan. 10. Neem contact op met een erkende servicedealer. 11. Bougie afstellen of vervangen. 12. Controleer de aansluiting van de bougiekabel.
De motor verliest vermogen.	1. De motor is te zwaar belast. 2. Het luchtfilter is vuil. 3. Het oliepeil in het carter is te laag. 4. De koelribben en luchtkanalen boven de motor zijn verstopt. 5. De ventilatieopening in de brandstoftankdop is verstopt. 6. Er zit vuil in het brandstoffilter. 7. Er bevindt zich vuil, water of oude brandstof in het brandstofsysteem.	1. De rijsnelheid verminderen. 2. Reinig het luchtfilterelement. 3. Het carter bijvullen met olie. 4. De koelribben en de luchtkanalen ontstoppen. 5. Brandstoftankdop reinigen of vervangen. 6. Brandstoffilter vervangen. 7. Neem contact op met een erkende Service Dealer.

Probleem	Mogelijke oorzaak	Remedie
De motor raakt oververhit.	1. De motor is te zwaar belast. 2. Het oliepeil in het carter is te laag. 3. De koelribben en luchtkanalen onder de ventilatorbehuizing van de motor zijn verstopt. 4. Het luchtfilter is vuil. 5. Vuil, water of oude brandstof in het brandstofsysteem.	1. De rijsnelheid verminderen. 2. Het carter bijvullen met olie. 3. De koelribben en luchtkanalen ontstoppen. 4. Het luchtfilterelement reinigen of vervangen. 5. Neem contact op met een erkende Service Dealer.
De machine trekt naar links of naar rechts (met beide hendels volledig vooruit)	1. De sporing moet afgesteld worden 2. De banden van de aandrijfwielen hebben niet de juiste spanning.	1. Stel de sporing af 2. Breng de aandrijfbanden op de juiste spanning.
De machine rijdt niet.	1. De omloopkleppen zijn niet goed gesloten. 2. De pompriem is versleten, los of stuk. 3. De aandrijfriem van de pomp is van de poelie af. 4. De veer van de spanpoelie is kapot of ontbreekt. 5. Het peil van de hydraulische vloeistof staat te laag of de hydraulische vloeistof is te heet.	1. Sluit de omloopkleppen. 2. Riem vervangen. 3. Riem vervangen. 4. Veer vervangen. 5. De reservoirs bijvullen met hydraulische vloeistof of de hydraulische vloeistof laten afkoelen.
De machine trilt abnormaal.	1. Het maaimes (de maaimessen) is (zijn) verbogen of niet in balans. 2. De bevestigingsbout van het maaimes zit los. 3. De bevestigingsbouten van de motor zitten los. 4. De motorpoelie, spanpoelie of mespoelie zit los. 5. De motorpoelie is beschadigd. 6. Mesas verbogen. 7. De motorophangplaat zit los of is versleten.	1. Nieuwe maaimes(sen) monteren. 2. De bevestigingsbout van het maaimes vastdraaien. 3. De bevestigingsbouten van de motor vastdraaien. 4. Desbetreffende poelie vastzetten. 5. Neem contact op met een erkende servicedealer. 6. Neem contact op met een erkende servicedealer. 7. Neem contact op met een erkende servicedealer.
De maaihoogte is ongelijk.	1. Maaimes(sen) bot. 2. Maaimes(sen) verbogen of niet in balans. 3. Het maaidek staat niet horizontaal. 4. Een antiscalpeerwiel (indien aanwezig) is niet correct afgesteld. 5. De onderkant van het maaidek is vuil. 6. De bandenspanning is niet correct. 7. Mesas verbogen.	1. Mes(sen) slijpen. 2. Nieuwe maaimes(sen) monteren. 3. Maaidek horizontaal stellen en in de correcte schuinstand stellen. 4. Hoogte van antiscalpeerwiel afstellen. 5. Reinig de onderkant van het maaidek. 6. Banden op juiste spanning brengen. 7. Neem contact op met een erkende servicedealer.

Probleem	Mogelijke oorzaak	Remedie
Messen draaien niet.	1. De aandrijfriem van het maaidek is beschadigd, versleten, los of stuk.	1. Een nieuwe drijfriem monteren.
	2. De aandrijfriem van het maaidek is van de poelie af.	2. Monteer de aandrijfriem van het maaidek op de poelie van het maaidek en controleer of de spanpoelie, de arm van de spanpoelie en de veer goed zijn geplaatst en goed functioneren.
	3. De drijfriem van de pomp is versleten, los of stuk.	3. Controleer de riemspanning of plaats een nieuwe riem.
	4. De veer van de spanpoelie is kapot of ontbreekt.	4. Veer vervangen.
De koppeling grijpt niet aan.	1. Een zekering is doorgebrand.	1. Vervang de zekering. Controleer de weerstand van de spoelen, of de accu is opgeladen, het oplaadsysteem en de aansluitingen van de bedrading en vervang indien nodig.
	2. Lage spanning bij de koppeling.	2. Controleer de weerstand van de spoelen, of de accu is opgeladen, het oplaadsysteem en de aansluitingen van de bedrading en vervang onderdelen indien nodig.
	3. De spoel is beschadigd.	3. Vervang de koppeling.
	4. Onvoldoende stroom	4. Repareer of vervang de bedrading van de koppeling of het elektrische systeem. Reinig de contactpunten van de aansluitingen.
	5. Opening tussen rotor/armatuur te groot.	5. Verwijder het opvulstuk of vervang de koppeling.

Schema's

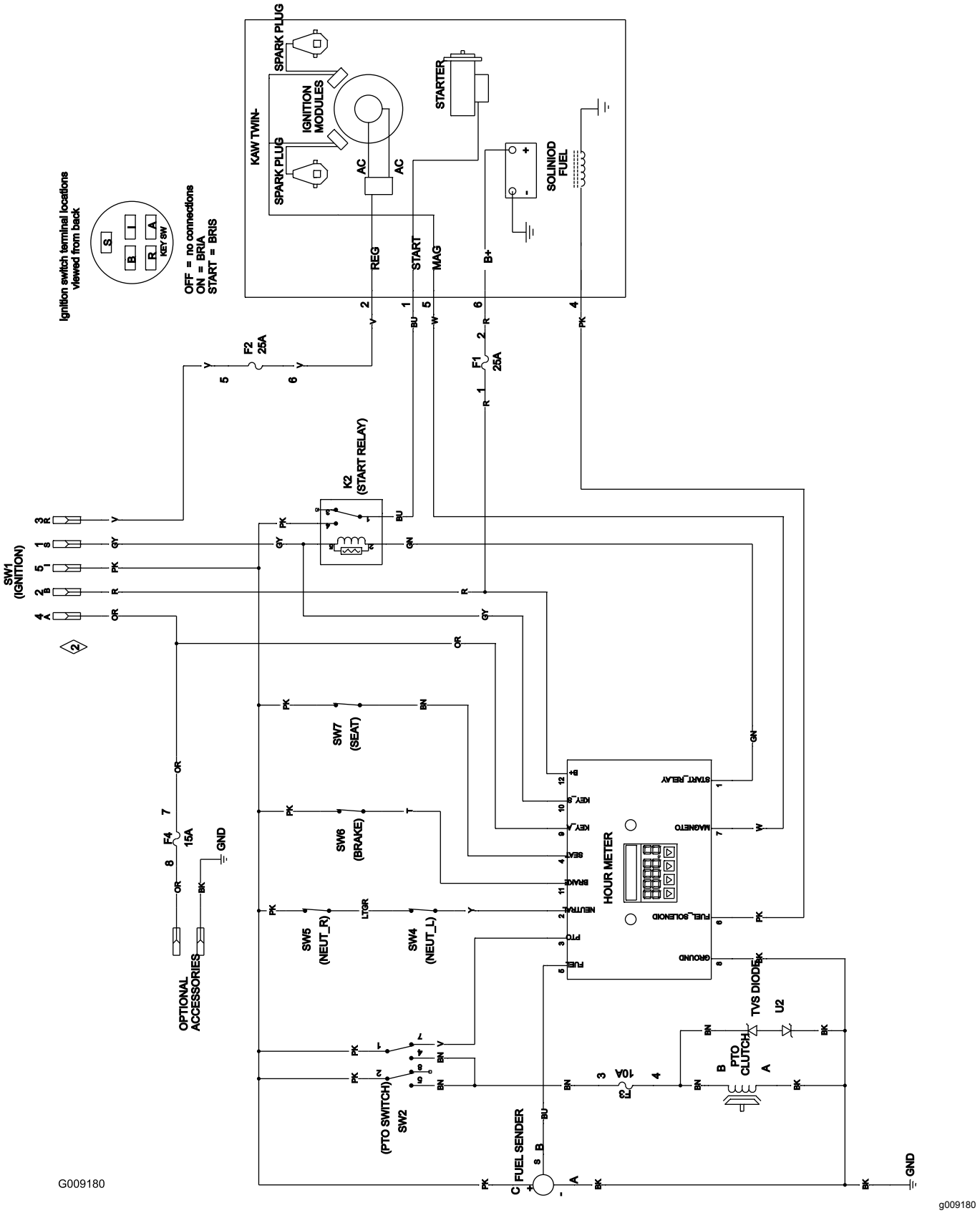

Elektrisch schema (Rev. A)

Californië Proposition 65 Waarschuwingsinformatie

Wat betekent deze waarschuwing?

Sommige producten die op de markt zijn bevatten een etiket met een waarschuwing als:

WAARSCHUWING: Kanker en schade aan de voortplantingsorganen – www.p65Warnings.ca.gov.

Wat is Prop 65?

Prop 65 geldt voor elk bedrijf dat actief is in Californië, producten verkoopt in Californië, of producten maakt die kunnen worden verkocht of geïmporteerd in Californië. De wet schrijft voor dat de Gouverneur van Californië een lijst van chemische stoffen bijhoudt en publiceert waarvan bekend is dat ze kanker, geboorteafwijkingen en/of andere schade aan de voortplantingsorganen kunnen veroorzaken. De lijst wordt jaarlijks bijgewerkt en omvat honderden chemische stoffen die in veel alledaagse voorwerpen voorkomen. Prop 65 heeft als doel mensen te informeren over blootstelling aan deze chemische stoffen.

Prop 65 verbiedt de verkoop van producten die deze chemicaliën bevatten niet; wel schrijft de wet voor dat het product, de productverpakking en de bijgevoegde documentatie waarschuwingen bevatten. Een Prop 65-waarschuwing betekent ook niet dat een product enige norm of vereiste inzake productveiligheid schendt. De Californische regering stelt duidelijk dat een Prop 65-waarschuwing “niet neerkomt op een wettelijke beslissing dat een product ‘veilig’ of ‘onveilig’ is.” Veel van deze chemische stoffen worden al jaren op grote schaal en zonder gedocumenteerde schade gebruikt in alledaagse voorwerpen. Ga voor meer informatie naar https://oag.ca.gov/prop65/faqs-view-all

Een Prop 65-waarschuwing betekent dat (1) een bedrijf de blootstelling heeft beoordeeld en van mening is dat deze het niveau ‘geen significant risico’ overschrijdt, of dat (2) het bedrijf kiest om een waarschuwing te vermelden omdat het weet dat een betreffende chemische stof aanwezig is, zonder evenwel de blootstelling eraan te beoordelen.

Is deze wet overal van kracht?

Prop 65-waarschuwingen zijn enkel vereist krachtens de Californische wet. Deze waarschuwingen ziet men in heel Californië in uiteenlopende omgevingen, bijvoorbeeld in restaurants, kruidenierswinkels, hotels, scholen, ziekenhuizen en op een groot aantal producten. Daarnaast kiezen sommige webverkopers en postorderbedrijven ervoor om Prop 65-waarschuwingen te geven op hun website of in catalogi.

Hoe verhouden de Californische waarschuwingen zich tot de federale limieten?

De Prop 65-voorschriften zijn vaak strikter dan federale en internationale normen. Voor verschillende stoffen is in Californië al bij veel lagere dosissen een waarschuwing vereist dan elders in de VS. Bijvoorbeeld: de Prop 65-norm voor waarschuwingen voor lood bedraagt 0,5 microgram per dag, wat veel minder is dan de federale en internationale standaarden.

Waarom worden niet alle vergelijkbare producten van de waarschuwing voorzien?

- Producten die verkocht worden in Californië moeten voorzien worden van een Prop 65-aanduiding, maar dit geldt niet voor vergelijkbare producten op andere plaatsen.
- Een bedrijf kan in navolging van een rechtszaak verplicht worden om zijn producten te voorzien van Prop 65-waarschuwingen, terwijl dit voor andere bedrijven die vergelijkbare producten verkopen niet geldt.
- Prop 65 wordt niet eenduidig opgelegd.
- Bedrijven kunnen ervoor kiezen geen waarschuwing te vermelden omdat ze vinden dat ze daar niet toe verplicht zijn in het kader van de Prop 65-voorschriften; ook als er geen waarschuwingen op een product staan, is het best mogelijk dat de betreffende chemische producten toch in vergelijkbare dosissen aanwezig zijn.

Waarom vermeldt Toro deze waarschuwing?

Toro wil consumenten zo goed mogelijk informeren zodat ze geïnformeerde beslissingen kunnen nemen over de producten die ze kopen en gebruiken. Toro vermeldt in sommige gevallen waarschuwingen op basis van zijn kennis over de aanwezigheid van één of meer van de betreffende chemische stoffen, zonder evenwel het niveau van blootstelling te beoordelen, aangezien niet alle betreffende chemische stoffen voorzien zijn van voorschriften voor blootstellingslimieten. Ook al is de blootstelling door producten van Toro verwaarloosbaar of valt deze ruim binnen de categorie 'geen significant risico', heeft Toro er veiligheidshalve voor gekozen om Prop 65-waarschuwingen op te nemen. Als Toro deze waarschuwingen niet vermeldt, zou het bovendien vervolgd kunnen worden door de Staat Californië of door private personen die tenuitvoerlegging van Prop 65 beogen, en het kan op die manier aanzienlijke boetes krijgen.

TORO®

Count on it.