Form No. 3424-731 Rev A

TORO®

Count on it.

Brukerhåndbok

Plentraktor i Z Master® Professional 6000-serien

med 122 cm, 132 cm eller 152 cm TURBO FORCE®-gressklipper

Modellnr. 74902TE—Serienr. 403138033 og oppover
Modellnr. 74919TE—Serienr. 403227085 og oppover
Modellnr. 74925TE—Serienr. 403138045 og oppover
Modellnr. 74942TE—Serienr. 402364843 og oppover
Modellnr. 75969TE—Serienr. 403100000 og oppover

Registrer ditt produkt på www.Toro.com.
Oversettelse av originalen (NO)

CE

3424-731 A

Dette produktet er i samsvar med alle relevante europeiske direktiver. Se eget samsvarserklæringsskjema for produktet for detaljert informasjon.

Nettomoment: Motorens brutto- eller nettomoment ble beregnet i laboratorium av motorprodusenten i overensstemmelse med Society of Automotive Engineers (SAE) J1940 eller J2723. Når gresslippere i denne klassen er konfigurert til å overholde sikkerhets-, utslipps- og driftskrav, vil det faktiske dreiemomentet være betydelig lavere.

Se motorprodusentens informasjon som følger med maskinen.

⚠ ADVARSEL

CALIFORNIA
Proposition 65-advarsel

Staten California kjenner til at motoreksosen fra dette produktet inneholder kjemikalier som kan forårsake kreft, fosterskader eller skade forplantningsevnen på andre måter.

Batteriklemmer og -poler og tilknyttet tilbehør inneholder bly og blysammensetninger. Dette er kjemikalier som kan forårsake kreft og forplantningsskader. Vask hendene etter håndtering.

Bruk av dette produktet kan forårsake eksponering for kjemikalier som staten California vet forårsaker kreft, fødselsdefekter eller annen forplantningsskade.

Innledning

Denne plentraktoren med roterende kniver er beregnet på bruk av profesjonelle, innleide operatører. Den er hovedsakelig beregnet på å klippe gress på godt vedlikeholdte plener på private eller kommersielle eiendommer. Den er ikke beregnet på å klippe kratt eller for jordbruksbruk.

Les denne håndboken nøye, slik at du lærer å bruke og vedlikeholde produktet på riktig måte og unngår person- eller produktskade. Du har ansvar for å bruke produktet på en riktig og sikker måte.

Du kan kontakte Toro direkte på www.Toro.com for materialer for produktsikkerhet og opplæring i bruk, og informasjon om tilbehør, hjelp til å finne en forhandler eller for å registrere produktet ditt.

For *brukerhåndboken*, fullstendig garantiinformasjon eller for å registrere produktet ditt, bruk QR-koden eller gå til www.Toro.com. Du kan også ringe oss på 1-888-384-9939 for å be om et trykt eksemplar av garantien.

Hvis maskinen må repareres eller du trenger originale Toro-deler eller mer informasjon, kan du kontakte et autorisert forhandlerverksted eller Toros kundeserviceavdeling. Ha modell- og serienummer for hånden når du tar kontakt. Figur 1 identifiserer plasseringen av modell- og serienummer på produktet. Skriv inn numrene i tilhørende felt.

Viktig: **Med den mobile enheten skanner du QR-koden på serienummermerket for å få tilgang til garantien, deler og annen produktinformasjon.**

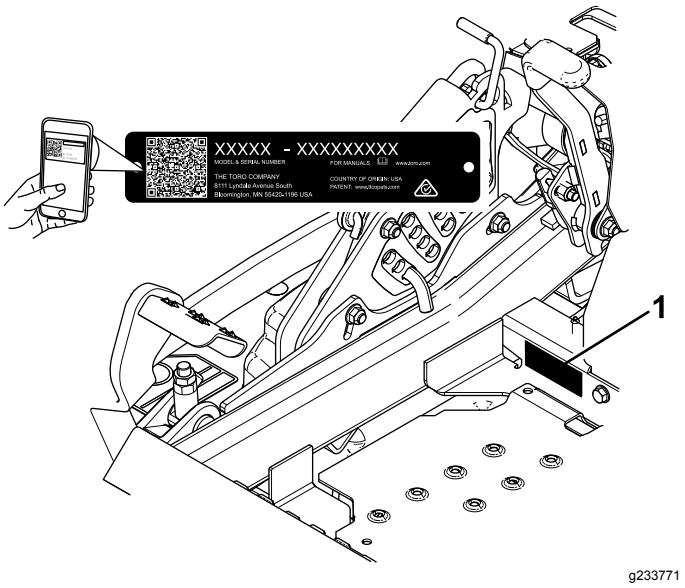

Figur 1

1. Plassering av modell- og serienummer

Modellnr. _____

Serienr. _____

Denne brukerhåndboken identifiserer mulige farer, og markerer sikkerhetsbeskjeder gjennom sikkerhetsvarslingssymbolet (Figur 2) som varsler om en fare som kan føre til alvorlige skader eller dødsfall hvis du ikke følger de anbefalte forholdsreglene.

© 2018—The Toro® Company

g000502

Figur 2

Sikkerhetsvarselssymbol

I tillegg brukes to ord for å utheve informasjon. **Viktig** gjør oppmerksom på spesiell mekanisk informasjon og **Obs** henviser til generell informasjon som er verdt å huske.

Innhold

Sikkerhet 4
Generell sikkerhet 4
Hellingsindikator 5
Sikkerhets- og instruksjonsmerker 6
Oversikt over produktet 14
Kontroller 14
Spesifikasjoner 16
Maskiner med sideutslipp 16
Maskiner med bakutslipp 17
Før bruk 17
Sikkerhet før bruk 17
Utføre daglig vedlikehold 19
Kjøre inn et nytt kjøretøy 19
Bruke veltebeskyttelsessystemet (ROPS) 19
Bruke sikkerhetssperresystemet 20
Justere setet 21
Frigjøre setelåsen 21
Justere seteopphenget 22
Justere MyRide™-opphengssystem 22
Under bruk 23
Sikkerhet under drift 23
Sett deg i førersetet 25
Bruke parkeringsbremsen 25
Bruke gressklipperens knivkontrollbryter (kraftuttak) 26
Bruke gassen 26
Bruke choken 26
Starte motoren 27
Slå av motoren 27
Bruke bevegelseskontrollspakene 28
Kjøre maskinen 28
Bruke sideutslipp 29
Justere klippehøyden 30
Justere antiskalperingsvalsene 31
Justere antiskalperingsvalsene 31
Justere støtteplaten(e) 32
Justere kamlåsene for utstrømmingsskjermen 33
Plassere utstrømmingsskjermen 33
Brukstips 34
Etter bruk 35
Sikkerhet etter bruk 35
Bruke drivstoffavstengingsventilen 35
Bruke drivhjulets løseventiler 35
Transportere maskinen 36
Bruke Z Stand™ 38
Vedlikehold 40
Anbefalt vedlikeholdsplan 40
Forberedelse for vedlikehold 41
Sikkerhet ved vedlikehold 41
Frigjøre klippeenhetsforhenget 41
Fjerne skydd i platemetall 41
Smøring 42
Smøre maskinen 42
Påføre tynn olje eller spraysmøring 42
Smøre klippeenheten 43
Smøre styrehjulsnavene 44
Vedlikehold av motor 45
Motorsikkerhet 45
Overhale luftrenseren 45
Kontrollere motoroljen 46
Overhale tennpluggen 48
Kontrollere gnistfangeren 50
Vedlikehold av drivstoffsystem 50
Skifte drivstoffilteret 50
Vedlikeholde drivstofftanken 51
Vedlikehold av elektrisk system 51
Sikkerhet for elektrisk system 51
Vedlikeholde batteriet 51
Vedlikeholde sikringene 52
Vedlikehold av drivsystem 53
Kontrollere sikkerhetsbeltet 53
Kontrollere veltebøyleknottene 53
Justere sporingen 54
Kontrollere trykket i dekkene 55
Kontrollere hjulenes hakemuttere 55
Kontrollere hjulnavmutter med riller 55
Justere styrehjulslageret 55
Bruke clutchmellomlegget 56
Vedlikehold av kjølesystem 58
Rengjøre motorskjermen og motoroljekjøleren 58
Rengjøre motorens kjøleribber og deksler 58
Kontrollere og rengjøre hydraulikkenhetsdekslene 59
Vedlikehold av bremser 59
Justere parkeringsbremsen 59
Vedlikehold av remmer 60
Sjekke remmene 60
Skifte klipperremmen for klippeenheter med sideutslipp 60
Skifte klipperremmen for klippeenheter med bakutslipp 61
Skifte den hydrauliske pumpedrivremmen 63
Vedlikehold av kontrollsystem 64
Justere kontrollhåndtaksstillingen 64
Justere bevegelseskontrolleddene 65

Justere bevegelseskontrolldemperen 66
Justere tapp for bevegelseskontroll – nøytral stilling 66
Vedlikehold av hydraulisk system 67
Sikkerhet for hydraulikksystem 67
Overhale det hydrauliske systemet 67
Vedlikehold av klippeenhet 69
Rette opp klippeenheten 69
Overhale gressklipperknivene 71
Demontere klippeenheten 73
Skifte gressavlederen 75
Rengjøring 76
Rengjøre under klippeenheten 76
Rengjøring av opphengsystemet 76
Avhending av avfall 76
Lagring 77
Lagringssikkerhet 77
Rengjøring og lagring 77
Feilsøking 78
Skjemaer 80

Sikkerhet

Denne maskinen har blitt designet i henhold til EN ISO-standard 5395:2013.

Generell sikkerhet

Dette produktet kan amputere hender og føtter og slynge gjenstander opp i luften. Følg alltid alle sikkerhetsinstruksjoner for å unngå alvorlige skader.

Hvis du bruker dette produktet til andre formål enn det er beregnet på, kan du utsette deg selv eller andre for fare.

- Hold alltid veltebøylen i fullt hevet og låst stilling og bruk sikkerhetsbelte.
- Maskinen må ikke brukes ved kanter grøfter, voller, vann eller andre farer, eller i skråninger på mer enn 15 grader.
- Les og forstå innholdet i denne *brukerhåndboken* før du starter motoren.
- Hold hender og føtter borte fra roterende deler på maskinen.
- Bruk aldri maskinen uten at alle verneplater og andre sikkerhetsanordninger sitter på plass og fungerer.
- Hold barn og tilskuere borte fra arbeidsområdet. Utstyret er ikke tillatt for barn.
- Stopp maskinen, slå av motoren og ta ut nøkkelen før du utfører service på, fyller drivstoff på eller fjerner materiale fra maskinen.

Feilaktig bruk og vedlikehold av maskinen kan føre til personskade. For å redusere muligheten for skader bør du følge disse sikkerhetsinstruksjonene og alltid være oppmerksom på sikkerhetsalarmsymbolet som betyr Forsiktig, Advarsel eller Fare – personsikkerhetsinstruks. Hvis ikke disse instruksjonene tas hensyn til, kan dette føre til at noen blir alvorlig skadet eller drept.

Der det er nødvendig, finner du mer sikkerhetsinformasjon i denne håndboken.

Hellingsindikator

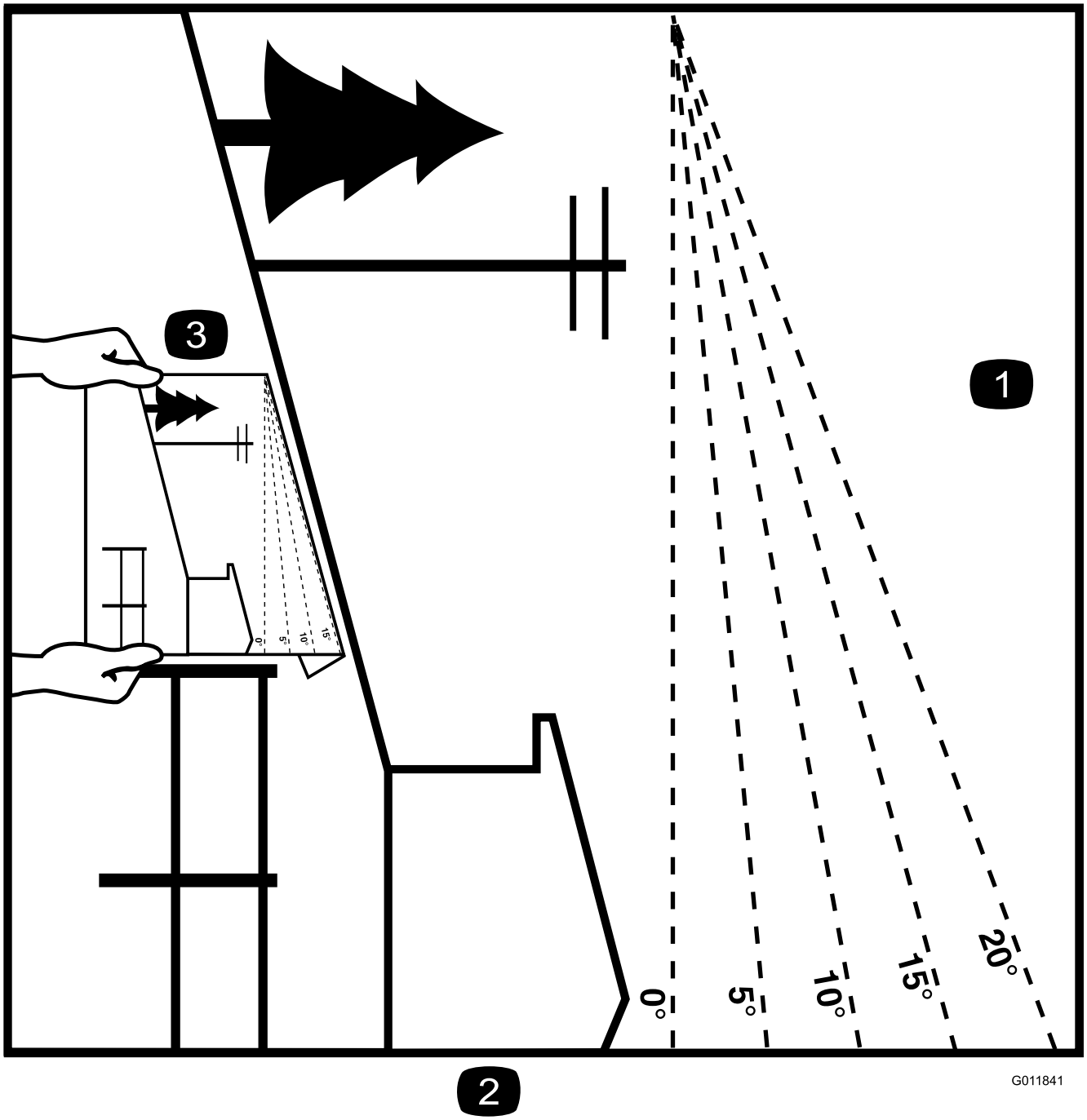

Figur 3

Du kan kopiere denne siden for personlig bruk.

1. Den maksimale skråningen maskinen kan brukes sikkert i, er **15 grader**. Bruk skråningsdiagrammet til å avgjøre skråningen for bakker før bruk av maskinen. **Maskinen må ikke brukes i bakker som har en skråning på mer enn 15 grader.** Brett langs linjene for å matche den anbefalte skråningen.
2. Juster denne kanten med en vertikal overflate (tre, bygning, gjerdestolpe osv).
3. Eksempel på sammenlikning av skråning med brettet kant

Sikkerhets- og instruksjonsmerker

Sikkerhetsmerker og instruksjoner er lett synlige for føreren og er plassert i nærheten av alle områder som representerer en potensiell fare. Bytt ut alle merker som er ødelagte eller mangler.

decalbatterysymbols

Batterisymboler

Noen av eller alle disse symbolene finnes på ditt batteri

1. Eksplosjonsfare
2. Ingen bål, åpne flammer eller røyk
3. Kaustisk væske/fare for brannsår
4. Bruk vernebriller.
5. Les *Brukerhåndboken*.
6. Hold andre på trygg avstand fra batteriet.
7. Bruk vernebriller – eksplosive gasser kan påføre deg blindhet og andre skader.
8. Batterisyre kan forårsake blindhet og alvorlige brannskader.
9. Skyll straks øynene med vann og søk legehjelp.
10. Inneholder bly – må ikke kastes

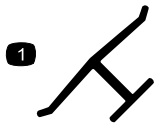

decaloemmarkt

Produsentens merke

1. Angir om kniven er identifisert som en del fra den originale maskinprodusenten.

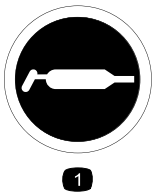

decal58-6520

58-6520

1. Fett

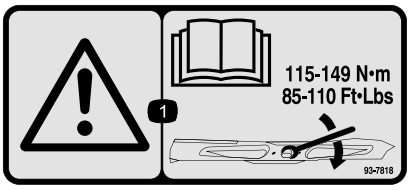

decal93-7818

93-7818

1. Advarsel – les *brukerhåndboken* for instruksjoner om å trekke til knivens bolt/mutter til 115–149 Nm.

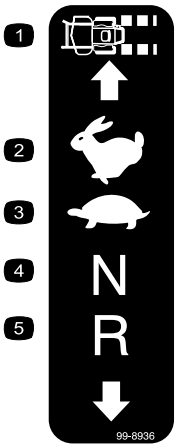

decal99-8936

99-8936

1. Maskinhastighet
2. Hurtig
3. Sakte
4. Fri
5. Revers

decal106-2655

106-2655

1. Advarsel – ikke ta på eller kom i nærheten av remmer i bevegelse, ta ut tenningsnøkkelen og les instruksjonene før du utfører service eller vedlikehold.

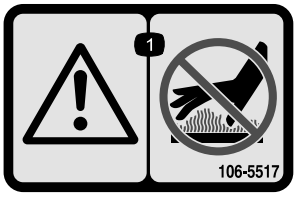

decal106-5517

106-5517

1. Advarsel – ikke rør den varme overflaten.

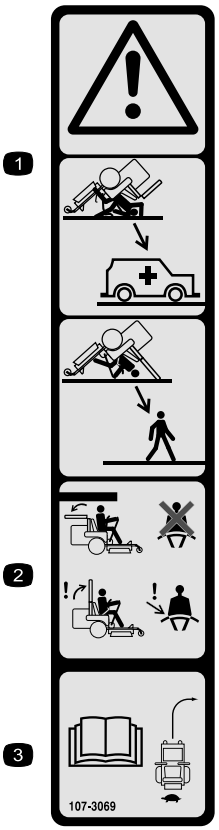

decal107-3069

107-3069

1. Advarsel – det finnes ingen veltebøylebeskyttelse når veltebøylen er nede.
2. Hold veltebøylen i hevet og løst stilling og bruk sikkerhetsbelte for å unngå skader eller dødsfall ved en velteulykke. Senk kun veltebøylen når det er helt nødvendig, og ikke bruk sikkerhetsbeltet når veltebøylen er nede.
3. Les *Brukerhåndboken*. Kjør sakte og forsiktig.

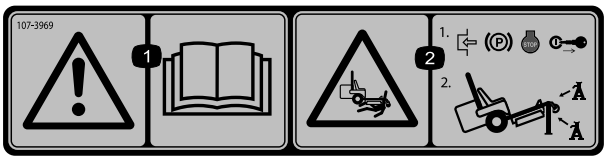

decal107-3969

107-3969

1. Advarsel – les *brukerhåndboken*.
2. Klemfare, gressklipper – aktiver parkeringsbremsen, stopp motoren og ta ut tenningsnøkkelen før arbeid under gressklipperen utføres.

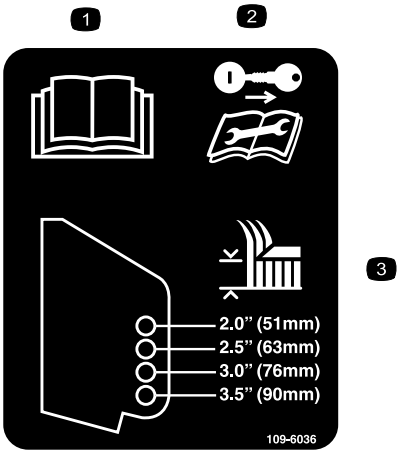

decal109-6036

109-6036

Kun maskiner med bakutslipp

1. Les *brukerhåndboken*.
2. Ta ut tenningsnøkkelen og les instruksjonene før service eller vedlikehold.
3. Klippehøyde

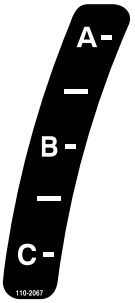

decal110-2067

110-2067

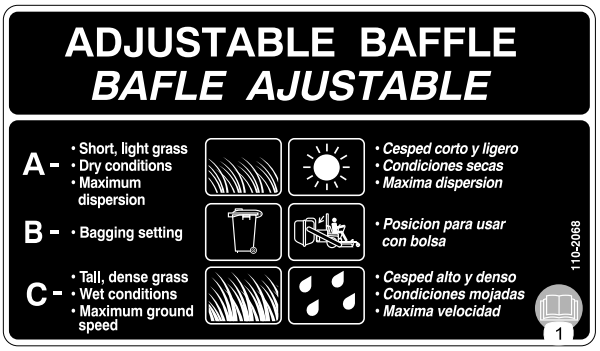

decal110-2068

110-2068

1. Les *brukerhåndboken*.

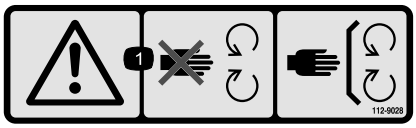

decal112-9028

112-9028

1. Advarsel – hold deg unna bevegelige deler, behold alle verneplatene på plass.

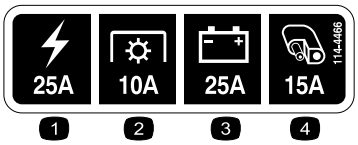

decal114-4466

114-4466

1. Hovedsikring (25 A)
2. Kraftuttak (10 A)
3. Lading (25 A)
4. Tilleggsutstyr (15 A)

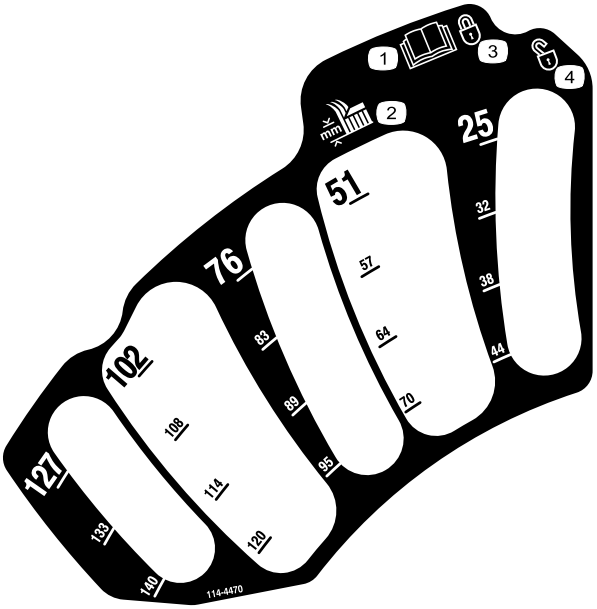

decal114-4470

114-4470

1. Les *brukerhåndboken*.
2. Klippehøyde
3. Låst
4. Ulåst

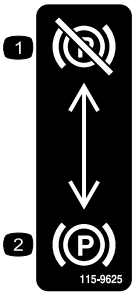

decal115-9625

115-9625

Kun maskiner med MyRide™

1. Parkeringsbrems – frakoblet
2. Parkeringsbrems – tilkoblet

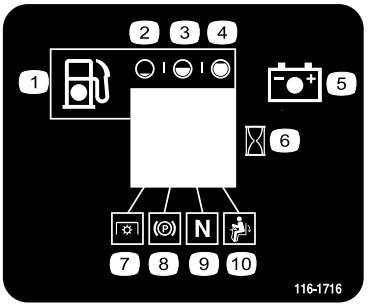

decal116-1716

116-1716

1. Drivstoff
2. Tom
3. Halv
4. Full
5. Batteri
6. Timeteller
7. Kraftuttak
8. Parkeringsbrems
9. Fri
10. Dødmannsbryter

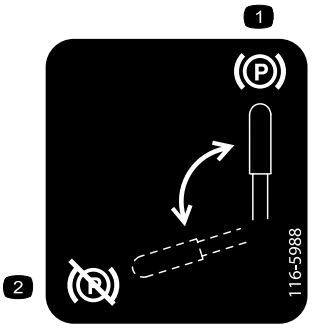

decal116-5988

116-5988

Kun maskiner uten MyRide™

1. Parkeringsbrems – tilkoblet
2. Parkeringsbrems – frakoblet

---

decal116-8726

116-8726

1. Se *brukerhåndboken* for anbefalt hydraulikkvæske.

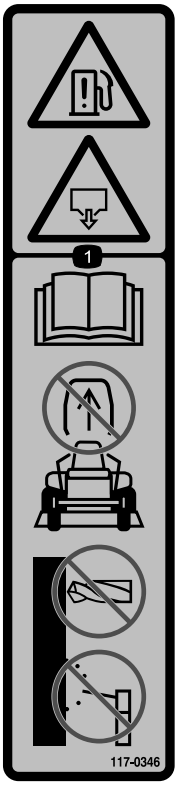

decal117-0346

117-0346

1. Fare for drivstofflekkasje – les *brukerhåndboken*, ikke prøv å fjerne veltebøylen, ikke sveis, bor eller modifiser veltebøylen på noen måte.

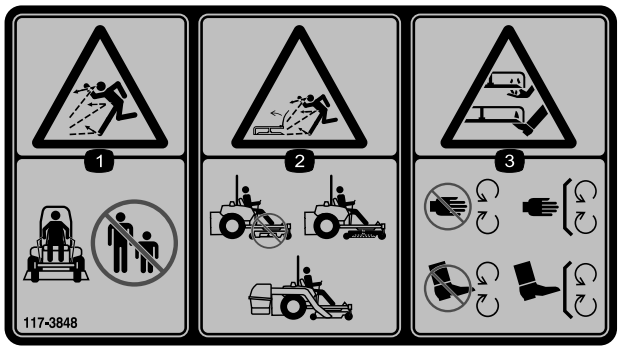

decal117-3848

117-3848

1. Fare for at gjenstander slynges gjennom luften – hold personer i nærheten på trygg avstand fra maskinen
2. Fare for at gjenstander slynges gjennom luften – ikke bruk maskinen uten avleder, utslippsdeksel eller gressoppsamlingssystem på plass.
3. Fare for kutting/amputasjon av hender eller føtter – hold trygg avstand fra bevegelige deler, hold alle skydd og verneplater på plass.

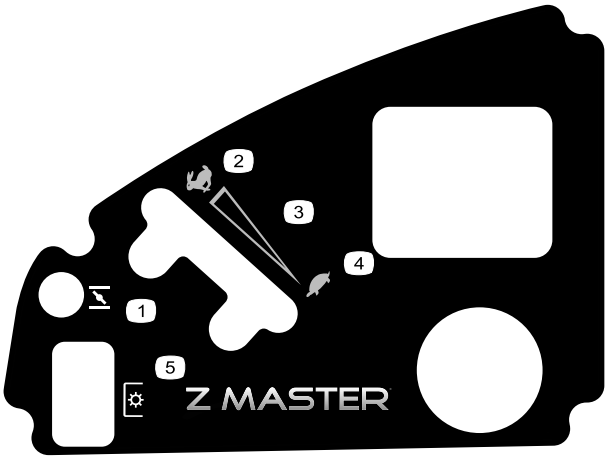

decal120-5897

120-5897

1. Choke -kontroll
2. Hurtig
3. Kontinuerlig regulerbar innstilling
4. Sakte
5. Kraftuttak (PTO), knivkontrollbryter

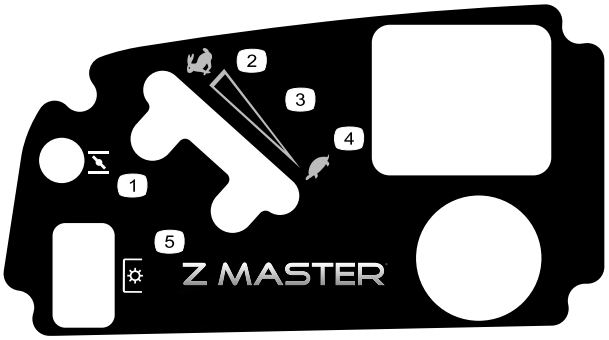

decal120-5898

120-5898

1. Choke
2. Hurtig
3. Kontinuerlig regulerbar innstilling
4. Sakte
5. Kraftuttak (PTO), knivkontrollbryter

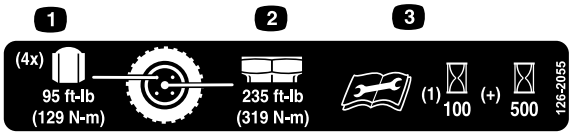

decal126-2055

126-2055

1. Moment for hjulhakemutter: 129 Nm (4x)
2. Moment for hjulnavmutter: 319 Nm
3. Les *brukerhåndboken* før du utfører vedlikehold. Sjekk dreiemomentet etter de første 100 driftstimene og deretter hver 500. driftstime.

---

decal126-4659

126-4659

1. Advarsel – varm remskive, la den avkjøles.

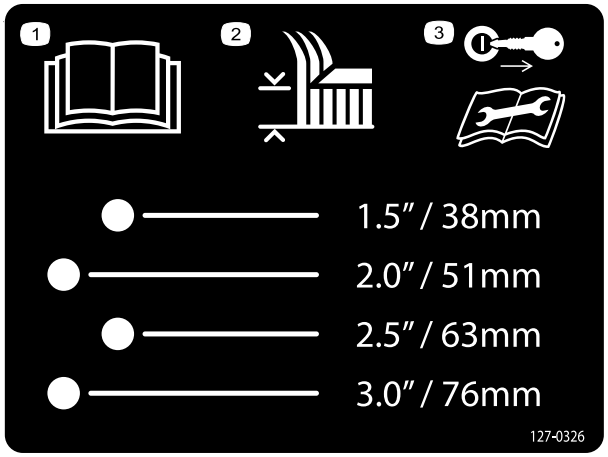

decal127-0326

127-0326

1. Les *brukerhåndboken*.
2. Klippehøyde
3. Ta nøkkelen ut av tenningen og les *brukerhåndboken* før du utfører vedlikehold eller service på maskinen.

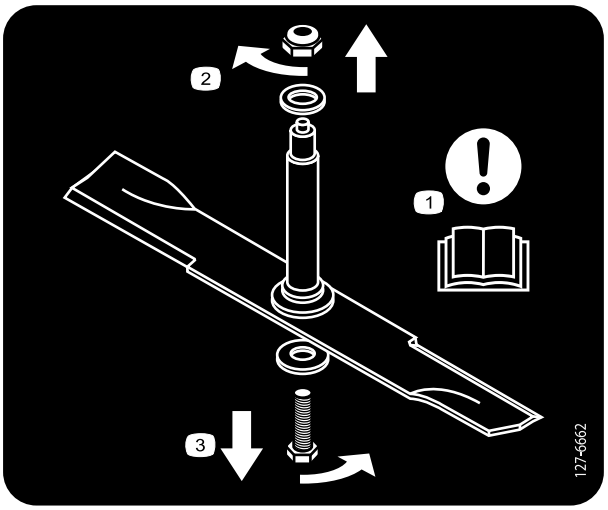

decal127-6662

127-6662

Kun klippere med sideutslipp

1. Obs! – les *brukerhåndboken*.
2. Fjern mutteren ved å dreie den med urviserne.
3. Fjern bolten ved å dreie den mot urviseren.

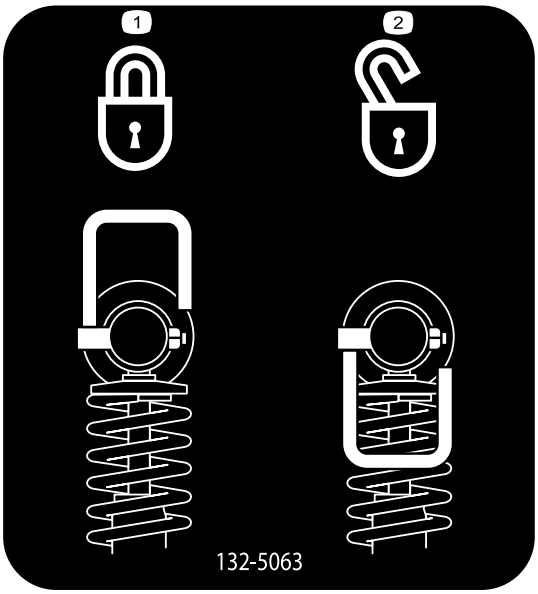

decal132-5063

132-5063

Kun maskiner med MyRide™

1. Kamlås
2. Kam låse opp

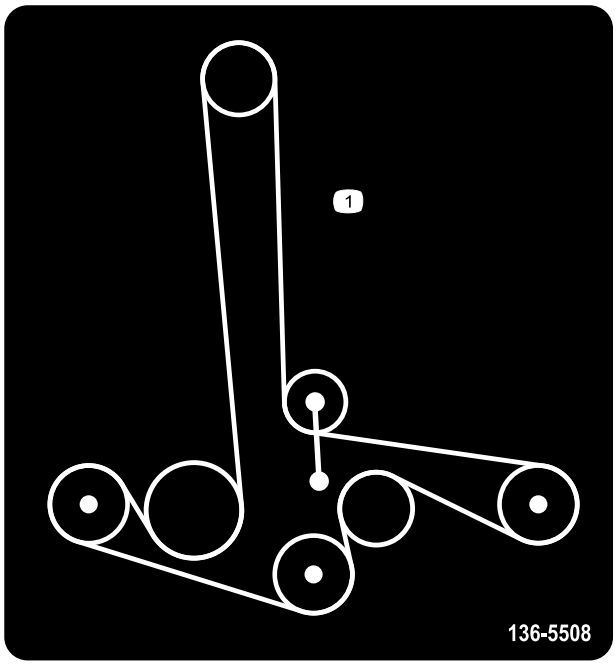

decal136-5508

136-5508

1. Remføring

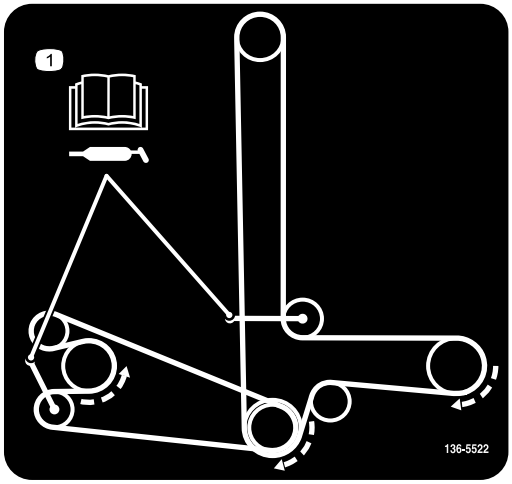

decal136-5522

136-5522

Kun maskiner med bakutslipp

1. Remføring; les *brukerhåndboken* for informasjon om smøring.

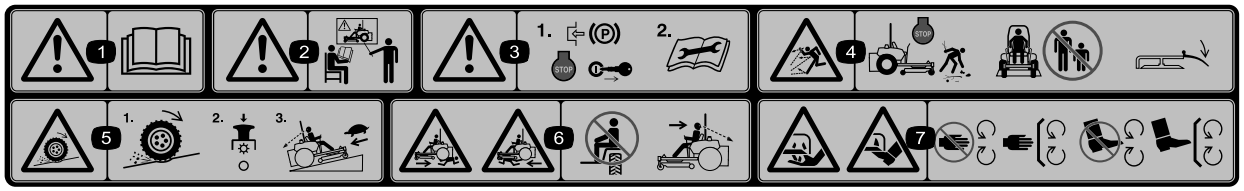

decal114-4468

114-4468

1. Advarsel – les *brukerhåndboken.*
2. Advarsel – få opplæring før denne maskinen brukes.
3. Advarsel – sett på parkeringsbremsen, stopp motoren, ta ut tenningsnøkkelen, og les instruksjonene før du utfører service eller vedlikehold.
4. Fare for at gjenstander kastes gjennom luften – stopp motoren og plukk opp rusk før du tar den i bruk, hold andre på god avstand fra maskinen og hold avlederen på plass.
5. Trekktap/kontrollfare, skråninger – tap av trekk/kontroll i en skråning, koble fra knivkontrollbryteren (kraftuttak), og fortsett sakte ned skråningen.
6. Fare for knusing/amputering for tilskuere – ikke ta med passasjerer, og se forover og ned når du kjører maskinen, og bakover og ned når du kjører i revers.
7. Fare for å kutte/lemleste hender og føtter – hold trygg avstand fra bevegelige deler og hold alle skydd og vern på plass.

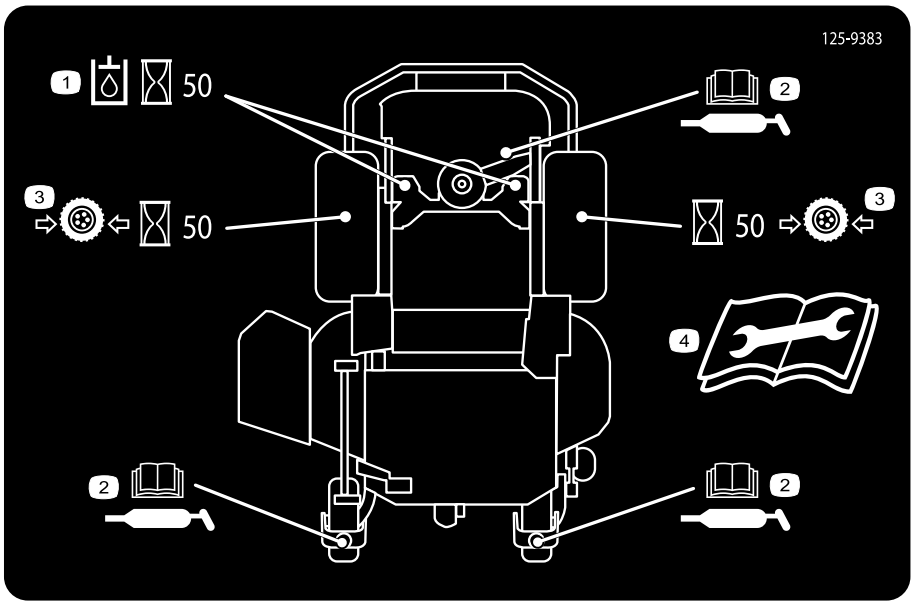

decal125-9383

125-9383

1. Kontroller hydraulikkvæsken hver 50. driftstime.
2. Les *brukerhåndboken* for informasjon om smøring av maskinen.
3. Kontroller trykket i dekkene hver 50. driftstime.
4. Les *brukerhåndboken* før service eller vedlikehold.

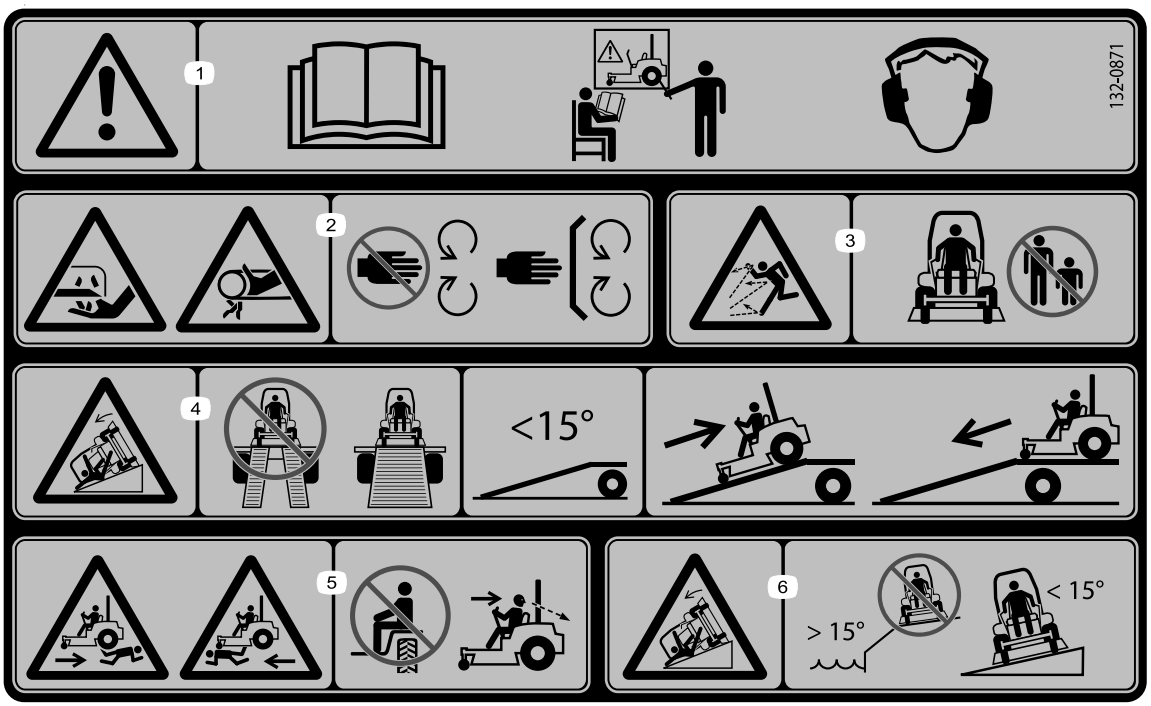

decal132-0871

132-0871

Merk: Denne maskinen samsvarer med bransjestandard for stabilitet i statiske side- og langsgående tester med maks. anbefalt skråning som er angitt på merket. Les instruksjonene for bruk av maskinen i skråninger og under forholdene hvor du har tenkt å bruke maskinen i *brukerhåndboken*, for å avgjøre om du kan bruke maskinen under forholdene på dagen og stedet. Endringer i terreng kan føre til endringer ved bruk av maskinen i skråninger. Hvis det lar seg gjøre, hold klippeenhetene senket til bakken mens du bruker maskinen i skråninger. Hvis du hever klippeenhetene mens du kjører i skråninger, kan det føre til at maskinen blir ustabil.

1. Advarsel – les *brukerhåndboken*. Ikke bruk maskinen med mindre du har fått opplæring. Bruk hørselvern.
2. Kutt-, amputasjons- og viklingsfare – hold hendene borte fra bevegelige deler, behold alle skydd og verneplater på plass.
3. Fare for at gjenstander slynges gjennom luften – hold andre på god avstand.
4. Fare for å velte på rampen – unngå bruk av dobbeltramper når du laster maskinen på en tilhenger. Bruk alltid en enkelt rampe som er bred nok for maskinen og har en vinkel på mindre enn 15°. Rygg opp på rampen og kjør fremover av den.
5. Fare for legemsskader – ikke ta med passasjerer, se bak deg når du klipper i revers.
6. Veltefare i skråninger – ikke bruk i bakker nær vann, ikke bruk i bakker med skråning på mer enn 15°

decal132-5067

132-5067

Kun maskiner med MyRide™

decal133-8062

133-8062

Oversikt over produktet

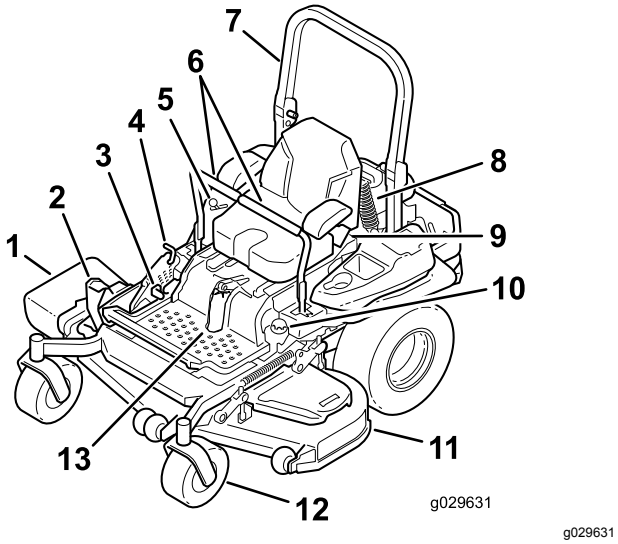

Figur 4

1.	Sideutslippsavleder	8.	Bakre støtdemperenhet (kun maskiner med MyRide™)
2.	Pedal for løfting av klippehøyde	9.	Sikkerhetsbelte
3.	Parkeringsbremsespak	10.	Drivstofflokk
4.	Transportlås	11.	Klippeenhet
5.	Kontroller	12.	Styrehjul
6.	Bevegelseskontrollspaker	13.	Fremre støtdemperenhet (kun maskiner med MyRide™)
7.	Veltebøyle		

Kontroller

Gjør deg kjent med alle kontroller før du starter motoren og bruker maskinen (Figur 4 og Figur 5).

Kontrollpanel

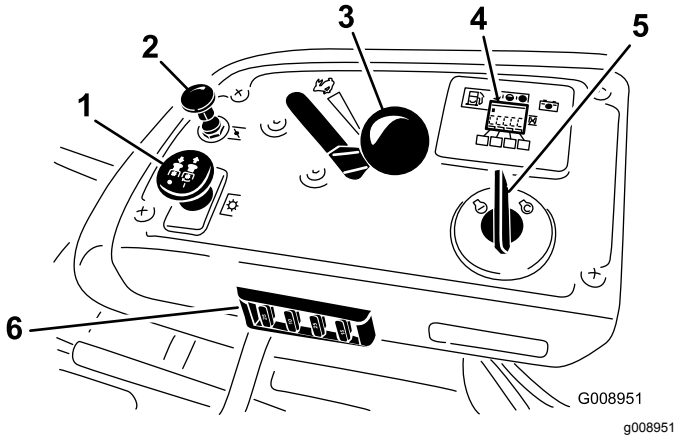

Figur 5

1.	Knivkontrollbryter (kraftuttak)	4.	Timeteller/sikkerhetssperreskjerm
2.	Chokekontroll	5.	Nøkkelbryter
3.	Gasskontroll	6.	Sikringer

Timeteller

Timemåleren registrerer antallet timer som motoren har vært i bruk. Den er i gang når motoren er i gang. Bruk tidene for å planlegge vanlig vedlikehold (Figur 6).

Drivstoffmåler

Drivstoffmåleren er plassert sammen med timetelleren, og strekene lyser opp når tenningsbryteren er i PÅ-stillingen (Figur 6).

Indikatorlampen vises når drivstoffnivået er lavt (ca. fire liter igjen på drivstofftanken).

Sikkerhetssperreindikatorer

Symboler på timetelleren indikerer med et svart triangel at sperrekomponentene er i riktig posisjon (Figur 6).

Batteriindikatorlys

Hvis du vrir tenningsnøkkelen til PÅ-stillingen i noen få sekunder, vises batterispenningen i området hvor klokkeslettet vanligvis vises.

Batterilyset slår seg på når tenningen er slått på og når ladenivået er under riktig bruksnivå (Figur 6).

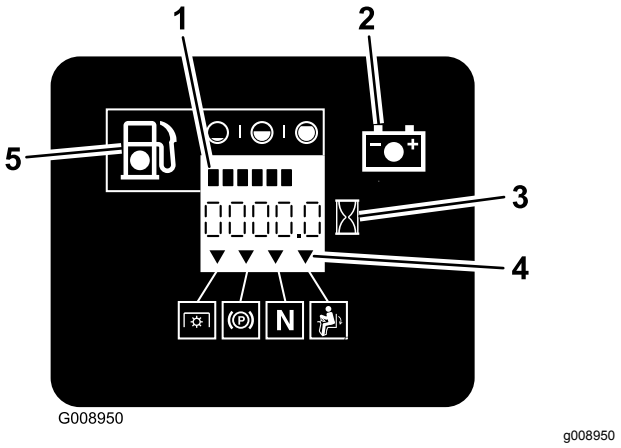

Figur 6

1. Sikkerhetssperresymboler
2. Timeteller
3. Batterilys
4. Sikkerhetssperresymboler
5. Indikatorlampe for lavt drivstoffnivå

Gasskontroll

Gassen kontrollerer motorhastigheten og den har en kontinuerlig variabel innstilling fra SAKTE til HURTIG (Figur 5).

Chokekontroll

Bruk chokekontrollen for å starte en kald motor.

Knivkontrollbryter (kraftoverføring)

Knivkontrollbryteren, representert av et kraftoverføringssymbol (PTO), aktiverer og deaktiverer strømmen til knivbladene (Figur 5).

Nøkkelbryter

Tenningsbryteren som brukes til å starte og stoppe motoren, har tre stillinger: AV, KJØR og START. Se Starte motoren (side 27).

Bevegelseskontrollspaker

Bruk bevegelseskontrollspakene til å kjøre maskinen fremover, rygge og svinge i alle retninger (Figur 4).

Nøytral, låst stilling

Bruk NØYTRAL, LÅST stilling sammen med sikkerhetssperresystemet for å aktivere og avgjøre hva som er NØYTRAL stilling.

Drivstoffavstengingsventil

Steng drivstoffvelgerventilen før du transporterer eller lagrer maskinen. Se Bruke drivstoffavstengingsventilen (side 35).

Tilbehør

Et utvalg av Toro-godkjent tilbehør som kan brukes sammen med maskinen for å forbedre og utvide dens funksjoner er tilgjengelig. Ta kontakt med en autorisert serviceforhandler eller Toro-forhandler, eller gå til www.Toro.com for å få en liste over godkjent tilbehør og utstyr.

For å oppnå optimal ytelse og holde maskinen i sikkerhetsgodkjent stand bruker du bare ekte Toro-reservedeler og -tilbehør. Reservedeler og tilbehør som er laget av andre produsenter kan være farlige, og de kan derfor føre til at garantien blir ugyldig.

Spesifikasjoner

Merk: Spesifikasjoner og konstruksjon kan forandres uten varsel.

Maskiner med sideutslipp

Bredde

	Klippeenhet på 122 cm	132 cm klippeenhet	152 cm klippeenhet	183 cm klippeenhet
Uten klippeenhet	116 cm (46 tommer)	116 cm (46 tommer)	135 cm (53 tommer)	150 cm (59 tommer)
Avleder opp	137 cm (54 tommer)	146 cm (58 tommer)	157 cm (62 tommer)	187 cm (74 tommer)
Avleder ned	161 cm (64 tommer)	172 cm (68 tommer)	192 cm (76 tommer)	222 cm (88 tommer)

Lengde

	Klippeenhet på 122 cm	132 cm klippeenhet	152 cm klippeenhet	183 cm klippeenhet
Veltebøyle oppe	201 cm (79 tommer)	201 cm (79 tommer)	211 cm (83 tommer)	219 cm (86 tommer)
Veltebøyle nede	206 cm (81 tommer)	206 cm (81 tommer)	215 cm (85 tommer)	223 cm (88 tommer)

Høyde

	Klippeenhet på 122 cm	132 cm klippeenhet	152 cm klippeenhet	183 cm klippeenhet
Veltebøyle oppe	179 cm (71 tommer)	179 cm (71 tommer)	179 cm (71 tommer)	179 cm (71 tommer)
Veltebøyle nede	119 cm (47 tommer)	119 cm (47 tommer)	119 cm (47 tommer)	119 cm (47 tommer)

Vekt

Modell	Vekt
74902TE	556 kg
74919TE	537 kg
74925TE	590 kg
75969TE	583 kg

Maskiner med bakutslipp

Bredde

	152 cm klippeenhet
Uten klippeenhet	135 cm (53 tommer)
Med klippeenheten	168 cm (66 tommer)

Lengde

	152 cm klippeenhet
Veltebøyle oppe	222 cm (87 tommer)
Veltebøyle nede	226 cm (89 tommer)

Høyde

	152 cm klippeenhet
Veltebøyle oppe	179 cm (71 tommer)
Veltebøyle nede	119 cm (47 tommer)

Vekt

Modell	Vekt
74942TE	590 kg

Bruk

Merk: Angi hva som er høyre og venstre side på maskinen ved å stå i normal arbeidsstilling.

Før bruk

Sikkerhet før bruk

Generell sikkerhet

- Ikke la barn eller personer som ikke er opplært, kjøre eller utføre vedlikehold på maskinen. Det kan hende at lokale forskrifter setter en aldersgrense for bruk. Eieren er ansvarlig for opplæring av alle operatører og mekanikere.
- Gjør deg kjent med sikker bruk av utstyret, driftskontrollene og sikkerhetssymbolene.
- Lær deg å stanse maskinen og slå av motoren raskt.
- Kontroller at dødmannskontrollene, sikkerhetsbryterne og verneplatene er montert og fungerer på korrekt måte. Ikke bruk maskinen hvis disse ikke fungerer som de skal.
- Før du klipper, må du alltid undersøke maskinen for å sikre at knivene, knivboltene og klippeenhetene er i god stand. Skadde eller slitte knivblader og bolter må skiftes ut i sett for å opprettholde balansen.
- Undersøk området der du skal bruke maskinen, og fjern alle gjenstander som kan slynges ut av maskinen.
- Vurder terrenget for å avgjøre det passende utstyret og eventuelt tilbehør som er nødvendig for å bruke maskinen korrekt og sikkert.

Drivstoffsikkerhet

- Håndter drivstoff svært forsiktig for å unngå skade på person eller eiendom. Drivstoffdamp er brannfarlig og eksplosivt.
- Slukk alle sigaretter, sigarer, piper og andre tennkilder.
- Bruk bare en godkjent drivstoffkanne.
- Ikke ta lokket av drivstofftanken eller fyll drivstoff på drivstofftanken mens motoren går eller er varm.
- Ikke fyll drivstoff på maskinen innendørs.
- Oppbevar aldri maskinen eller bensinkannen hvor det er åpen ild, gnist eller kontrollampe som på en varmtvannstank eller andre apparater.
- Ikke fyll opp kanner inne i en maskin, på en lastebil eller på en tilhenger med plastfôring. Sett alltid beholdere på bakken, vekk fra kjøretøyet, når det fylles på.

- Fjern utstyret fra lastebilen eller tilhengeren, og fyll på drivstoff mens det er på bakken. Hvis dette ikke lar seg gjøre, fyll drivstoff fra en bærbar kanne i stedet for direkte fra en drivstoffpumpe.
- Ikke bruk maskinen uten at hele eksossystemet er på plass og i fungerende tilstand.
- Påfyllingstuten må være i kontakt med kanten på drivstofftanken eller kannens åpning hele tiden, helt til du er ferdig med å fylle. Ikke bruk utstyr for låsing av munnstykket i åpen stilling.
- Hvis du søler drivstoff på klærne dine, bytt klær umiddelbart. Tørk opp eventuelt drivstoffsøl.
- Aldri fyll for mye i drivstofftanken. Sett på igjen lokket på drivstofftanken og stram godt til.
- Drivstoff må oppbevares på en godkjent kanne, utenfor barns rekkevidde. Kjøp aldri mer drivstoff enn til 30 dagers forbruk.
- Tanken må ikke fylles helt opp. Fyll drivstoff på tanken helt til nivået er 6 til 13 mm under bunnen av påfyllingshalsen. Tomrommet i tanken gir drivstoffet plass til å utvide seg.
  - Unngå innånding av damp fra drivstoff over lengre tid.
  - Hold ansiktet unna dyse og drivstofftankåpning.
  - Unngå kontakt med huden, skyll bort evt. søl med såpe og vann.

Fylle drivstoff

Anbefalt drivstoff

- For best resultat bør du kun bruke ren, fersk (mindre enn 30 dager gammel) og blyfri bensin med oktankvalitet på 87 eller høyere (vurderingsmetode (R+M)/2).
- **Etanol**: Bensin med opptil 10 % etanol (alkohol-bensin) eller 15 % MTBE (metyltertiærbutyleter) i volum er akseptabelt. Etanol og MTBE er ikke det samme. Bensin med 15 % etanol (E15) i volum er ikke godkjent for bruk. **Ikke bruk bensin som inneholder mer enn 10 % etanol i volum**, som f.eks. E15 (inneholder 15 % etanol), E20 (inneholder 20 % etanol) eller E85 (inneholder opptil 85 % etanol). Bruk av bensin som ikke er godkjent kan forårsake problemer og/eller motorskade som kanskje ikke dekkes av garanti.
- **Ikke** bruk metanolholdig bensin.
- **Ikke** oppbevar drivstoff i drivstofftanken eller i drivstoffbeholdere over vinteren, med mindre du bruker drivstoffstabilisator.
- **Ikke** bland olje i bensinen.

Bruke stabiliserings-/kondisjoneringsmiddel

Bruk et stabiliserings-/kondisjoneringsmiddel i maskinen for å oppnå følgende fordeler:

- Holder drivstoff ferskt lenger når brukt som angitt av produsenten av drivstoffstabilisatoren
- Renser motoren mens den går
- Forhindrer at det dannes gummiliknende avleiringer i drivstoffsystemet som forårsaker startvansker

Viktig: **Ikke bruk tilsettingsmidler som inneholder metanol eller etanol i drivstoffet.**

Bland riktig mengde drivstoffstabilisator/kondisjonsmiddel i drivstoffet.

Merk: Stabiliserings-/kondisjoneringsmidler er mest effektive når de blandes med ferskt drivstoff. Bruk stabiliseringsmiddel i bensinen til enhver tid for å beskytte mot lakkavleiringer i drivstoffsystemet.

Fylle tanken

1. Parker maskinen på en jevn flate.
2. Sett på parkeringsbremsen.
3. Slå av motoren og ta ut nøkkelen.
4. Rengjør rundt drivstofflokket.
5. Fyll drivstoff på tanken til nivået når opp til bunnen av påfyllingshalsen (Figur 7).

   Merk: Tanken må ikke fylles helt opp. Dette tomrommet i tanken gir drivstoffet plass til å utvide seg.

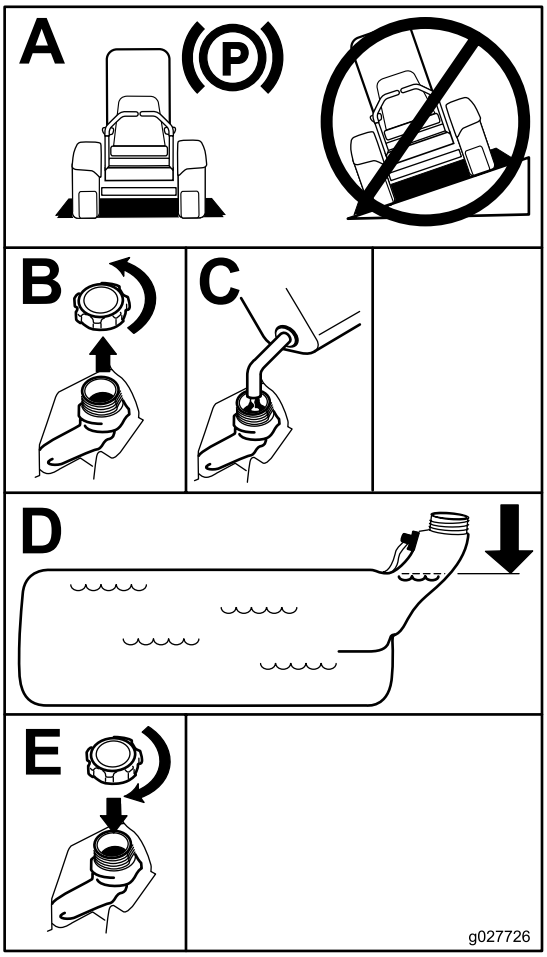

g027726

Figur 7

Utføre daglig vedlikehold

Før du starter maskinen hver dag, må du utføre prosedyrene for hver bruk / daglige prosedyrer, som angitt i Vedlikehold (side 40).

Kjøre inn et nytt kjøretøy

Nye motorer trenger tid til å utvikle full styrke. Klippeenheter og drivverk har høyere friksjon når de er nye, som fører til ekstra belastning på motoren. Beregn 40 til 50 timers innkjøringstid slik at nye maskiner kan utvikle full styrke og best mulig ytelse.

Bruke veltebeskyttelsessystemet (ROPS)

⚠ ADVARSEL

For å unngå skader eller dødsfall ved velting: Hold veltebøylen i fullt hevet og låst stilling, og bruk sikkerhetsbelte.

Kontroller at setet er godt festet på maskinen.

⚠ ADVARSEL

Det finnes ingen veltebøylebeskyttelse når veltebøylen er nede.

- **Senk veltebøylen kun når det er helt nødvendig.**
- **Ikke bruk sikkerhetsbelte når veltebøylen er nede.**
- **Kjør sakte og forsiktig.**
- **Hev veltebøylen så fort klaringen tillater dette.**
- **Kontroller nøye at du har klaring hvis du skal kjøre under objekter (for eksempel greiner, døråpninger, elektriske ledninger osv.), slik at du ikke kommer i kontakt med dem.**

Senke veltebøylen

Viktig: **Senk veltebøylen kun når det er helt nødvendig.**

1. Du senker veltebøylen ved å trykke forover på den øvre delen av den.
2. Dra ut begge knottene og vri dem 90 grader, slik at de ikke låser (Figur 8).
3. Senk veltebøylen til nedre stilling (Figur 8).

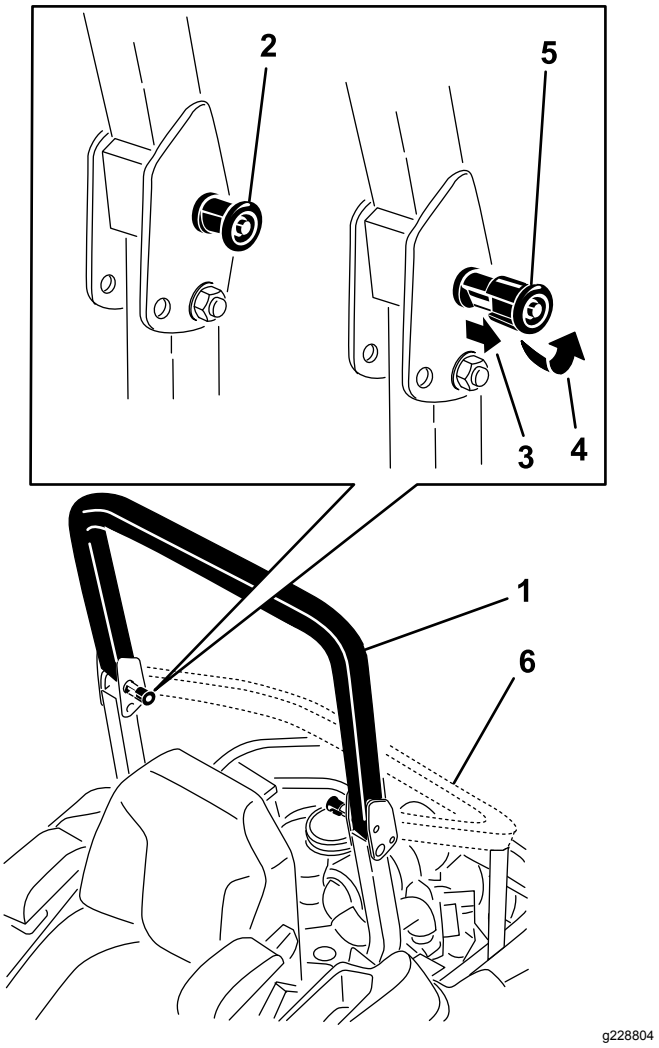

Figur 8

1. Veltebøyle i oppreist stilling
2. Veltebeskyttelsesknott i låst stilling
3. Dra ut veltebeskyttelses-knotten.
4. Roter veltebeskyttelses-knotten 90 grader.
5. Veltebeskyttelsesknott i ulåst stilling
6. Veltebøyle i sammenbrettet stilling

Heve veltebøylen

Viktig: **Bruk alltid sikkerhetsbeltet når veltebøylen er i hevet stilling.**

1. Dra veltebøylen opp til driftsstillingen og vri på knottene til de går delvis inn i rillene (Figur 8).
2. Dra veltebøylen helt opp mens du skyver på den øvre veltebøylen, slik at pinnene går i lås når hullene stemmer overens med pinnene (Figur 8).
3. Skyv på veltebøylen og kontroller at begge pinnene sitter godt.

Bruke sikkerhetssperresy-stemet

⚠ ADVARSEL

Hvis sikkerhetssperrebryterne blir frakoblet eller skadet, kan det hende at maskinen virker på en uventet måte som forårsaker personskader.

- **Ikke rør sperrebryterne.**
- **Sjekk sperrebryterne daglig, og bytt ut ødelagte brytere før du bruker maskinen.**

Forstå sikkerhetssperresystemet

Sikkerhetssperresystemet er konstruert slik at det forhindrer motoren i å starte, hvis ikke:

- Parkeringsbremsen er tilkoblet.
- Knivkontrollbryteren (kraftoverføring) er utkoblet.
- Bevegelseskontrollspakene står i NØYTRAL, LÅST stilling.

Sikkerhetssperresystemet stanser også motoren når du flytter bevegelseskontrollspakene fra NØYTRAL-LÅST-stillingen med parkeringsbremsen på, eller hvis du reiser deg fra setet mens kraftuttaket er aktivert.

Timetelleren har symboler som varsler brukeren når sperrekomponenten er i riktig stilling. Når komponenten er i riktig stilling, lyser et triangel opp i tilsvarende felt.

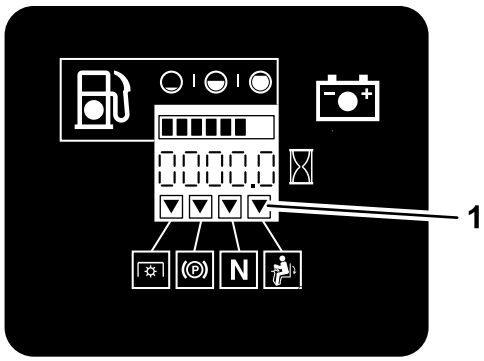

Figur 9

1. Triangler lyser opp når sperrekomponentene er i riktig stilling

Teste sikkerhetssperresystemet

Serviceintervall: For hver bruk eller daglig

Sikkerhetssperresystemet må testes hver gang maskinen skal brukes. Hvis systemet ikke fungerer slik som beskrevet nedenfor, må du be et autorisert forhandlerverksted om å reparere det omgående.

1. Sitt på setet, aktiver parkeringsbremsen og flytt knivkontrollbryteren (kraftuttak) til PÅ-stillingen. Prøv å starte motoren – motoren skal ikke starte.
2. Sitt på setet, aktiver parkeringsbremsen og flytt knivkontrollbryteren (kraftuttak) til AV-stillingen. Flytt en av bevegelseskontrollspakene ut av NØYTRAL-LÅST-stillingen. Prøv å starte motoren – motoren skal ikke starte. Gjenta for den andre kontrollspaken.
3. Sitt på setet, aktiver parkeringsbremsen, flytt knivkontrollbryteren (kraftuttak) til AV-stillingen, og lås bevegelseskontrollspakene i NØYTRAL-LÅST-stillingen. Start motoren. Koble fra parkeringsbremsen, aktiver knivkontrollbryteren (kraftuttak) og reis deg litt opp fra setet mens motoren er i gang. Motoren skal stoppe.
4. Sitt på setet, aktiver parkeringsbremsen, flytt knivkontrollbryteren (kraftuttak) til AV-stillingen, og lås bevegelseskontrollspakene i NØYTRAL-LÅST-stillingen. Start motoren. Flytt kontrollspakene til den midtre, frie stillingen og beveg én av dem (forover eller revers) mens motoren går. Motoren skal stoppe. Gjenta for den andre kontrollspaken.
5. Sitt på setet, deaktiver parkeringsbremsen, flytt knivkontrollbryteren (kraftuttak) til AV-stillingen, og lås bevegelseskontrollspakene i NØYTRAL-LÅST-stillingen. Prøv å starte motoren – motoren skal ikke starte.

Justere setet

Setet kan beveges både forover og bakover. Juster setet til en stilling som er behagelig for deg, og som gir deg best mulig kontroll over maskinen (Figur 10).

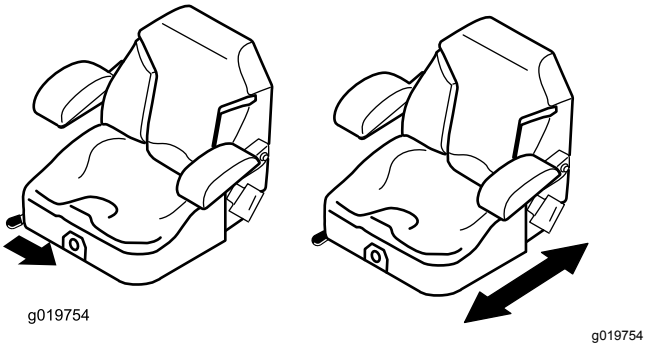

Figur 10

Frigjøre setelåsen

Maskiner med MyRide™-opphengssystem

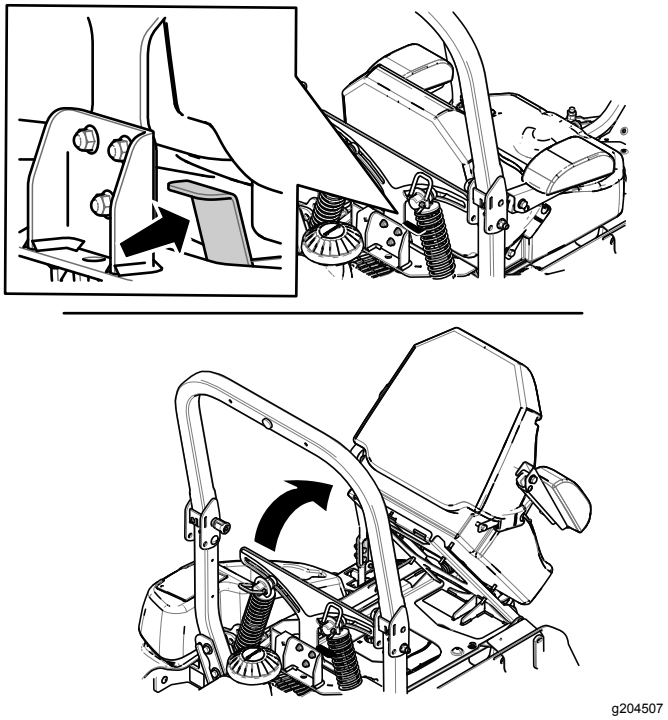

Figur 11

Maskiner uten MyRide™-opphengssystem

Trykk setelåsen forover for å frigjøre setet (Figur 12).

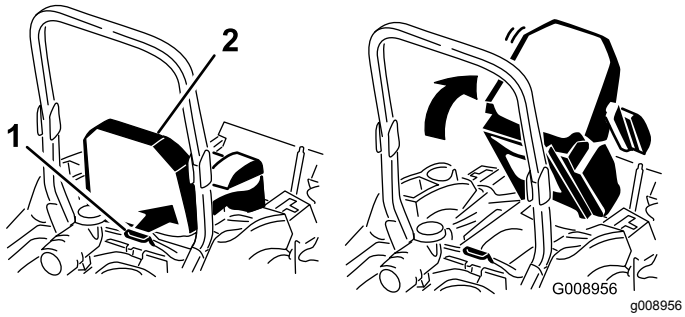

Figur 12

1. Setelås
2. Sete

Justere seteopphenget

Kun maskiner uten MyRide™ -opphengssystem

Setet kan justeres for at kjøreturen skal være jevn og komfortabel. Still inn setet i den stillingen som gjør deg mest mulig komfortabel.

Drei den fremre knotten enten til høyre eller venstre for å gi best mulig komfort (Figur 13).

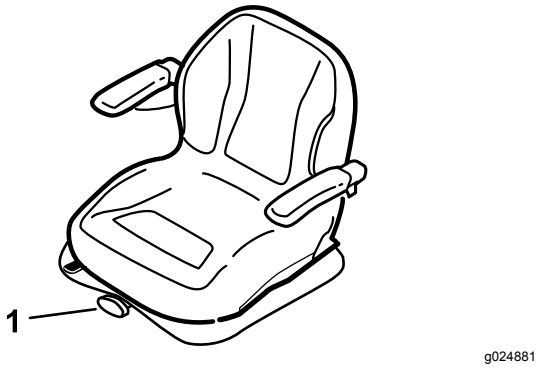

Figur 13

1. Seteopphengsknott

Justere MyRide™-opphengssystem

Kun maskiner med MyRide™-opphengssystem

MyRide™-opphengssystemet kan justeres slik at kjøreturen er jevn og komfortabel. Du kan justere de to bakre støtdemperenhetene for å endre opphengsystemet på en rask og enkel måte. Plasser opphengsystemet der du er mest komfortabel.

Justere de bakre støtdemperenhetene

Sporene for de bakre støtdemperenhetene har stoppeposisjoner for referanse. Du kan plassere de bakre støtdemperenhetene hvor som helst i sporet, ikke bare i stoppeposisjonene.

Illustrasjonen under viser posisjonen for myk eller hard kjøring og ulike stoppeposisjoner (Figur 14).

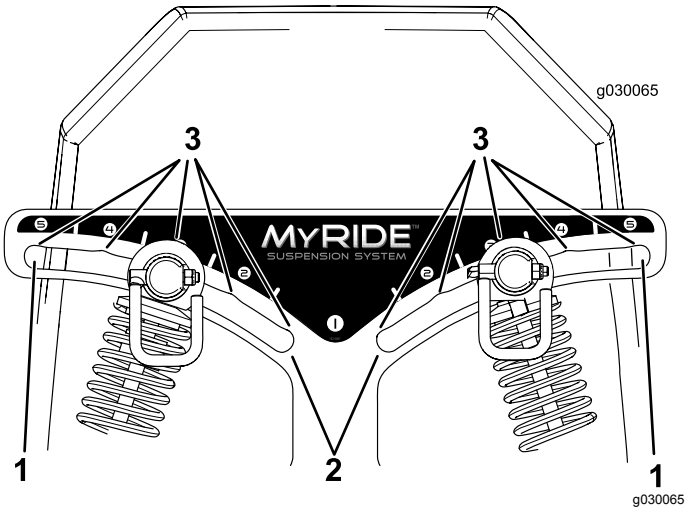

Figur 14

1. Hardeste stilling
2. Mykeste stilling
3. Stoppere i sporene

Merk: Påse at venstre og høyre bakre støtdemperenhet alltid er justert til samme posisjoner.

Juster de bakre støtdemperenhetene (Figur 15).

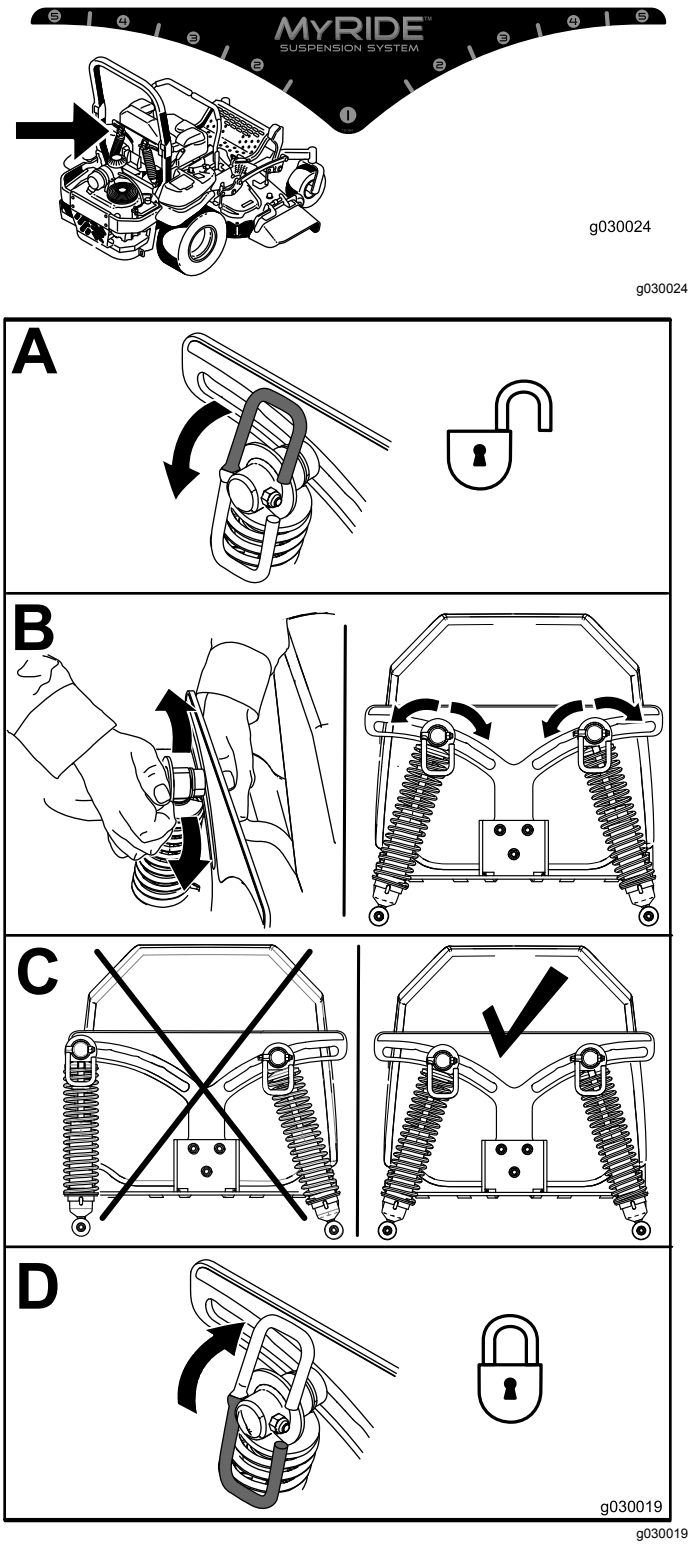

Figur 15

Under bruk

Sikkerhet under drift

Generell sikkerhet

- Eieren/brukeren kan forhindre og er ansvarlig for ulykker som kan forårsake personskader eller materielle skader.
- Ha på deg passende klær, inkludert vernebriller, langbukser, sklisikkert og kraftig fottøy og hørselsvern. Sett opp langt hår, og ikke bruk fritthengende smykker.
- Vær alltid fokusert på oppgaven når du bruker maskinen. Ikke delta i aktiviteter som forårsaker distraksjoner, da dette kan føre til personskade eller materiell skade.
- Ikke bruk maskinen når du er syk, trett eller påvirket av alkohol eller andre rusmidler.
- Ha aldri med passasjerer på maskinen, og hold mennesker og kjæledyr borte fra maskinen under drift.
- Bruk maskinen bare når det er god sikt, for å unngå hull eller skjulte farer.
- Unngå å klippe vått gress. Redusert veigrep kan føre til at maskinen glir.
- Påse at alle drivverk står i nøytral stilling, at parkeringsbremsen er satt på og at du er i førerposisjon før du starter motoren.
- Hold hendene og føttene borte fra klippeenhetene. Hold deg unna åpningen på utløpssjakten til enhver tid.
- Se bak- og nedover før du rygger, slik at du ikke kjører på noen.
- Vær forsiktig når du nærmer deg hjørner, busker, trær eller annet som begrenser synsfeltet.
- Ikke bruk gressklipperen i nærheten av kanter, grøfter eller voller. Maskinen kan plutselig velte hvis et hjul går over kanten eller hvis kanten gir etter.
- Stopp knivene når du ikke klipper.
- Stopp maskinen, slå av motoren, ta nøkkelen ut av tenningen og undersøk knivene hvis du har truffet gjenstander eller hvis maskinen begynner å vibrere unormalt. Foreta alle nødvendige reparasjoner før du gjenopptar bruk.
- Kjør sakte, og vær forsiktig når du svinger og krysser veier og fortau med maskinen. Overhold alltid vikeplikten.
- Koble ut drivkraften til klippeenheten, slå av motoren og ta ut nøkkelen før du justerer klippehøyden (med mindre du kan justere den fra driftsstillingen).

- La aldri motoren gå i et lukket rom hvor eksosen ikke slipper ut.
- La aldri maskinen stå uten tilsyn når den er i gang.
- Før du forlater førersetet (inkludert for å tømme gressoppsamlerene eller rense sjakten), gjør følgende:
  - Stans maskinen på jevnt underlag.
  - Koble ut kraftoverføringen, og senk utstyret.
  - Sett på parkeringsbremsen.
  - Slå av motoren og ta ut nøkkelen.
  - Vent til alle bevegelige deler har stanset.
- Ikke bruk maskinen hvis det er fare for lynnedslag.
- Ikke bruk maskinen til tauing med mindre den har et tilhengerfeste.
- Du må ikke endre hastighetsregulatoren eller ruse motoren.
- Bruk kun tilbehør og utstyr som er godkjent av Toro.
- Denne maskinen har en lydstyrke på over 85 dBA ved operatørens øre og kan føre til hørselsskade hvis du utsettes for denne lydstyrken i lengre perioder.

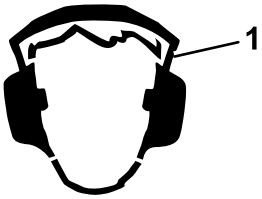

g229846

Figur 16

1. Bruk hørselsvern.

Sikkerhet for veltebeskyttelsessystem

- **Ikke** fjern veltebøylen fra maskinen.
- Sørg for at sikkerhetsbeltet er festet og at du kan frigjøre det raskt i nødstilfeller.
- Bruk alltid sikkerhetsbeltet når veltebøylen er hevet.
- Kontroller nøye om det finnes overhengende hindringer, og sørg for at du ikke kommer i kontakt med slike.
- Sørg for at veltebøylen er i sikker driftstilstand ved å inspisere den grundig for skade med jevne mellomrom, og kontrollere at alle monteringsfester er strammet til.
- Skift ut en ødelagt veltebøyle. Ikke reparer eller endre den.

Sikkerhet i skråninger

- Skråninger er en ledende årsak til tap av kontroll og velting. Dette kan føre til alvorlige skader eller dødsfall. Føreren har ansvar for sikker bruk i skråninger. Bruk av maskinen i skråninger krever ekstra forsiktighet. Før du bruker maskinen i en skråning, må du gjøre følgende:
  - Les og forstå instruksjonene for bruk i skråninger i denne brukerhåndboken og på maskinen.
  - Bruk en vinkelindikator til å fastslå den omtrentlige helningsvinkelen på området.
  - Kjøretøyet må ikke brukes i skråninger på mer enn 15 grader.
  - Vurder forholdene på stedet på dagen for å avgjøre om det er trygt å bruke maskinen i skråningen. Bruk alltid sunn fornuft og god dømmekraft når du utfører denne kontrollen. Endringer i terrenget, som for eksempel fuktighet, kan påvirke bruken av maskinen i skråninger.
- Identifiser farer ved bunnen av skråningen. Maskinen må ikke brukes ved kanter grøfter, voller, vann eller andre farer. Maskinen kan velte hvis et hjul går over kanten eller hvis kanten gir etter. Hold en sikker avstand (to ganger maskinens bredde) mellom maskinen og eventuelle farer. Bruk en skyvegressklipper eller en håndtrimmer for å klippe gresset i disse områdene.
- Ikke start, stopp eller sving maskinen i skråninger. Ikke foreta brå endringer i hastighet eller retning. Sving forsiktig og gradvis.
- Ikke bruk en maskin i omstendigheter hvor trekkraften, styringen eller stabiliteten er i tvil. Vær oppmerksom på at bruk av maskinen på vått gress, på tvers av skråninger eller i nedoverbakker kan føre til at maskinen mister veigrepet. Hvis drivhjulene mister taket, kan det føre til at maskinen sklir og at bremse- og styringsevnen reduseres. Maskinen kan gli selv om drivhjulene er stanset.
- Fjern eller marker hindringer som grøfter, hull, hjulspor, ujevnheter, steiner eller andre skjulte objekter. Gjenstander kan ligge skjult i høyt gress. Maskinen kan velte i ujevnt terreng.
- Vær svært forsiktig når du bruker maskinen med tilbehør eller ekstrautstyr, som for eksempel gressoppsamlingssystemer. Disse kan endre maskinens stabilitet og føre til tap av kontroll. Følg anvisningene for motvekter.
- Hvis det lar seg gjøre, hold klippeenheten senket til bakken mens du bruker maskinen i skråninger. Hvis du hever klippeenheten mens du kjører i skråninger, kan det føre til at maskinen blir ustabil.

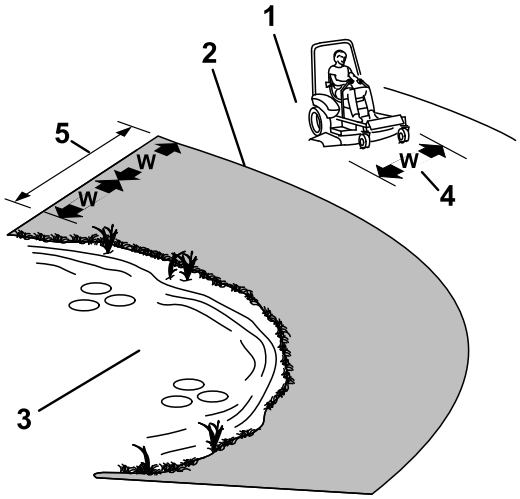

g221745

Figur 17

1. Sikker sone – bruk maskinen her i skråninger som er mindre enn 15 grader, eller på flate områder.
2. Faresone – bruk en gressklipper av skyvemodell og/eller en håndtrimmer i hellinger på mer enn 15 grader og nær kanter eller vann.
3. Vann
4. W = Maskinens bredde
5. Hold trygg avstand (to ganger maskinens bredde) mellom maskinen og eventuelle farer.

Sett deg i førersetet

Bruk klippeenheten som et trinn for å ta plass i førersetet (Figur 18).

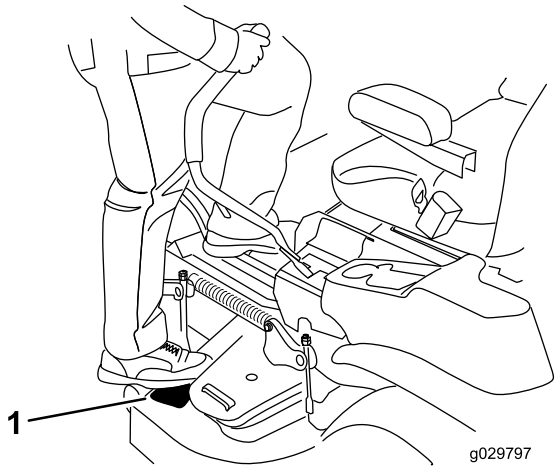

g029797

g029797

Figur 18

Bruke parkeringsbremsen

Parkeringsbremsen må alltid settes på når du stopper eller forlater maskinen.

Sette på parkeringsbremsen

Parker maskinen på en jevn flate.

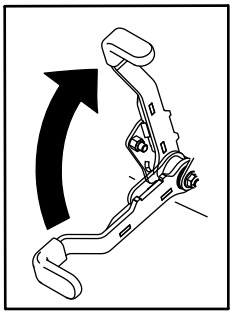

g027334

g027334

Figur 19

Koble fra parkeringsbremsen

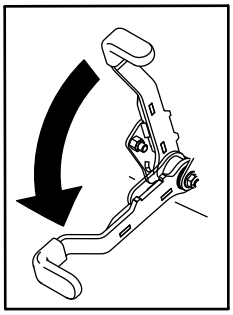

g027335

g027335

Figur 20

Bruke gressklipperens knivkontrollbryter (kraftuttak)

Knivkontrollbryteren (kraftuttak) starter og stanser gressklipperens kniver og eventuelt strømdrevet tilleggutstyr.

Koble inn knivkontrollbryteren (kraftuttak)

Merk: Hvis du aktiverer knivkontrollbryteren (kraftuttak) med gassen i halv eller mindre stilling, vil det føre til overdreven slitasje på drivremmene.

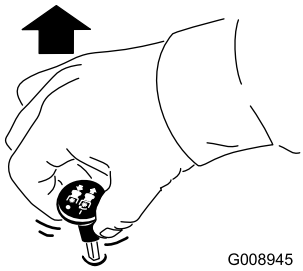

g008945

Figur 21

Koble fra knivkontrollbryteren (kraftuttak).

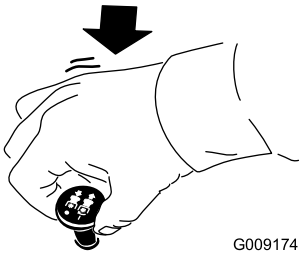

g009174

Figur 22

Bruke gassen

Du kan flytte gasskontrollen mellom HURTIG- og LANGSOM-stillingene (Figur 23).

Bruk alltid HURTIG-stillingen når du aktiverer kraftuttaket.

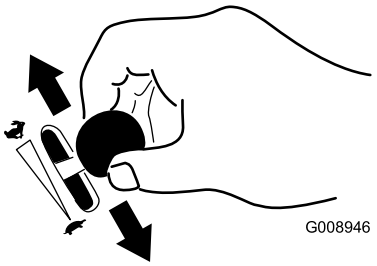

g008946

Figur 23

Bruke choken

Bruk choken til å starte en kald motor.

1. Dra opp chokeknappen for å koble til choken før du bruker tenningsbryteren (Figur 24).
2. Dra ned chokeknotten for å koble choken fra når motoren har startet (Figur 24).

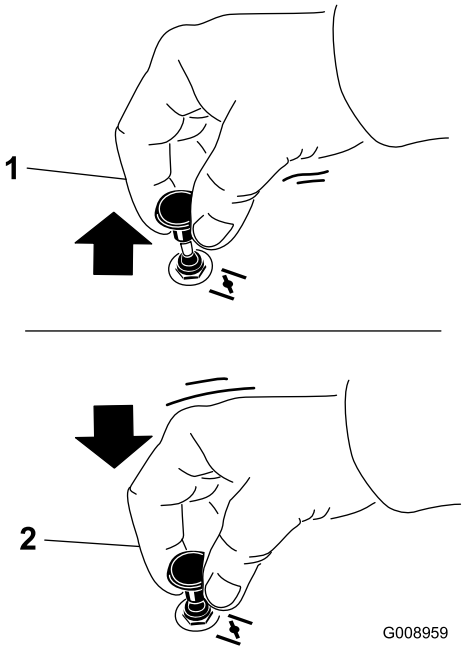

g008959

Figur 24

1. PÅ-stilling
2. AV-stilling

Starte motoren

Viktig: **Ikke aktiver oppstart i mer enn fem sekunder om gangen. Hvis motoren ikke vil starte, vent 15 sekunder mellom startforsøkene. Hvis du ikke følger disse instruksjonene, kan startmotoren bli ødelagt.**

Merk: Å starte motoren første gangen etter at drivstoffsystemet har gått helt tomt, kan ta flere forsøk.

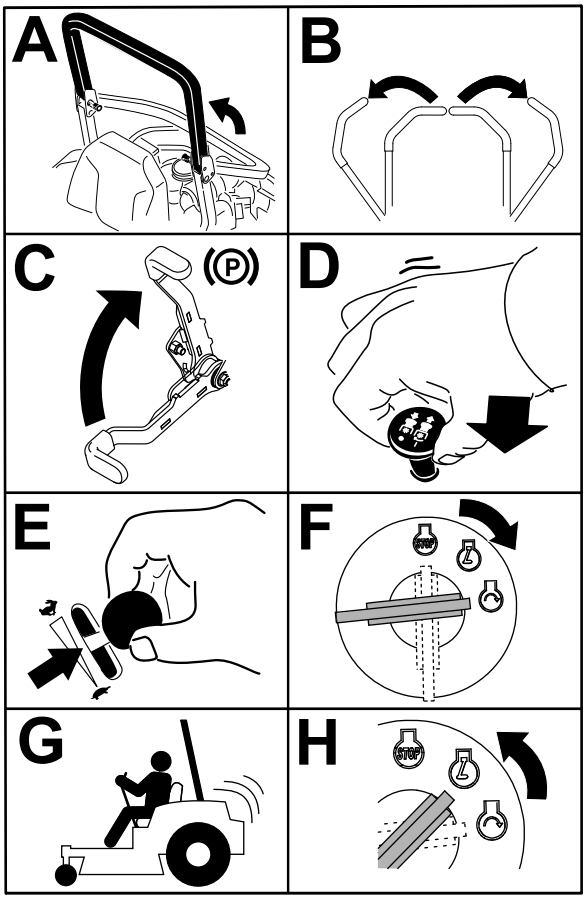

g032328

Figur 25

Slå av motoren

⚠ FORSIKTIG

Barn og andre personer kan skades hvis de flytter på eller prøver å kjøre maskinen uten oppsyn.

Ta alltid ut nøkkelen og sett på parkeringsbremsen når du forlater maskinen.

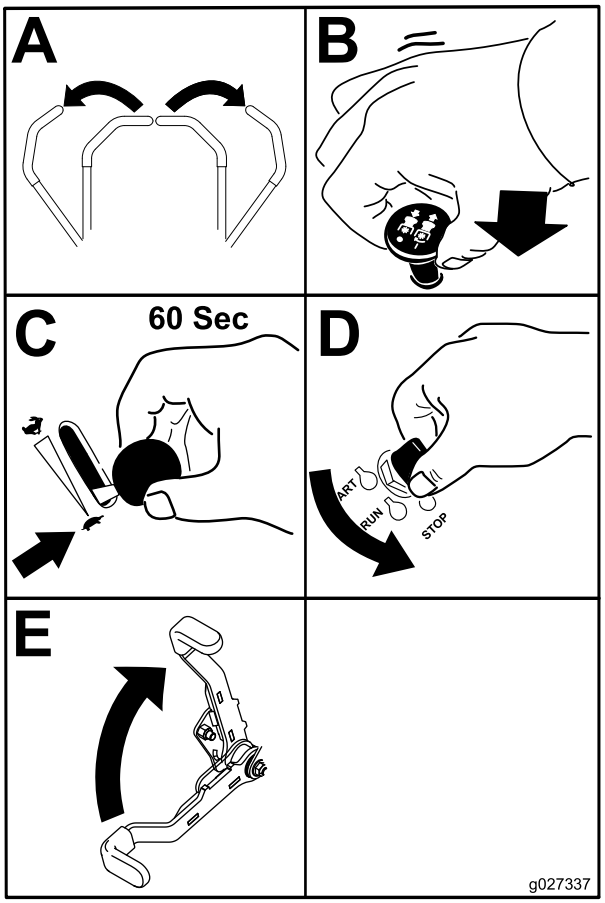

g027337

Figur 26

Viktig: **Kontroller at drivstoffavstengingsventilen er stengt før du transporterer eller lagrer maskinen, da det kan oppstå drivstofflekkasje. Sett på parkeringsbremsen før transport. Pass på å ta ut nøkkelen ettersom drivstoffpumpen kan være i gang og føre til at batteriet utlades.**

Bruke bevegelseskontroll-spakene

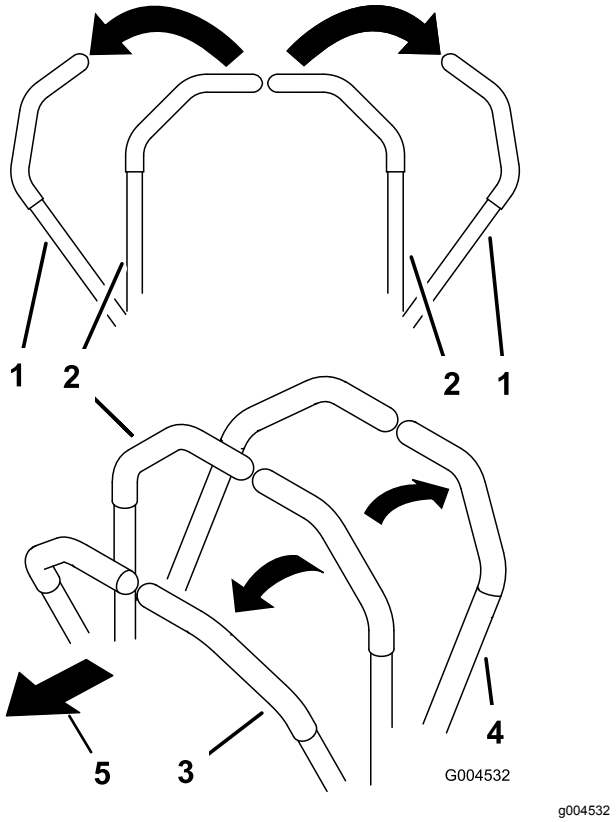

Figur 27

1. Bevegelseskontrollspak – NØYTRAL, LÅST stilling
2. Den midtre, frie stillingen
3. Fremover
4. Bakover
5. Foran på maskinen

Kjøre maskinen

Hjulene ruller uavhengig av hverandre, drevet av hydraulikkmotorer på hver aksel. Du kan sette én side i revers mens du kjører hjulene på den andre siden forover, noe som gjør at maskinen begynner å rotere i stedet for å snu. Dette gjør maskinen langt bedre å manøvrere, men det kan kreve litt tid å bli vant til hvordan den beveger seg.

Gasskontrollen regulerer omdreiningstallet (o/min – omdreininger per minutt). Sett gasskontrollen i HURTIG-stillingen for best ytelse. Arbeid alltid med maksimal gass.

⚠ ADVARSEL

Maskinen kan rotere svært hurtig. Du kan miste kontroll over maskinen og forårsake personskade eller skade på maskinen.

- **Vær forsiktig når du svinger.**
- **Reduser hastigheten før du foretar skarpe svinger.**

Kjøre fremover

Merk: Motoren stenges av dersom bevegelseskontrollspakene beveges når parkeringsbremsen er på.

Du kan stoppe maskinen ved å sette bevegelseskontrollspakene i FRI-stillingen.

1. Koble fra parkeringsbremsen. Se Koble fra parkeringsbremsen (side 25).
2. Flytt spakene til den midtre, frie stillingen.
3. Skyv bevegelsekontrollspakene forsiktig forover for å gå fremover (Figur 28).

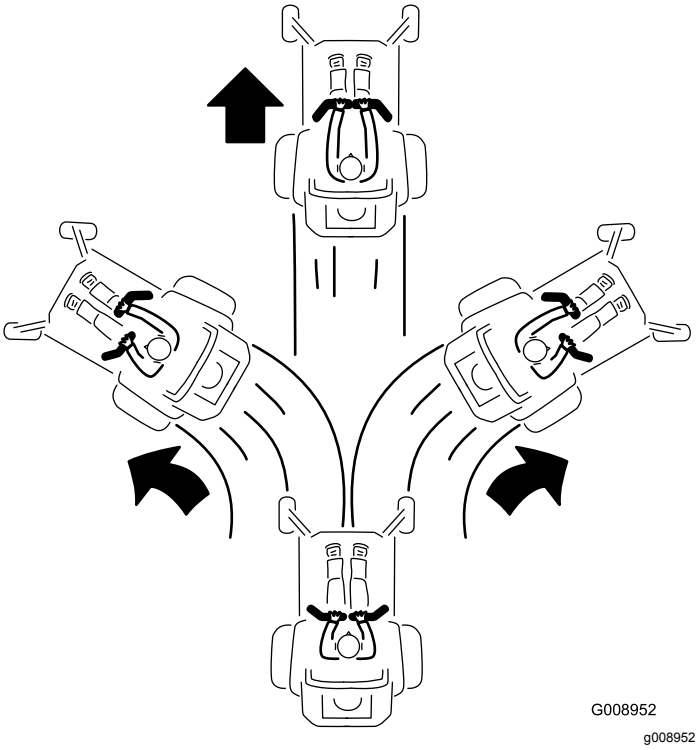

Figur 28

Kjøre bakover

1. Flytt spakene til den midtre, frie stillingen.
2. Skyv bevegelseskontrollspakene forsiktig bakover for å gå bakover (Figur 29).

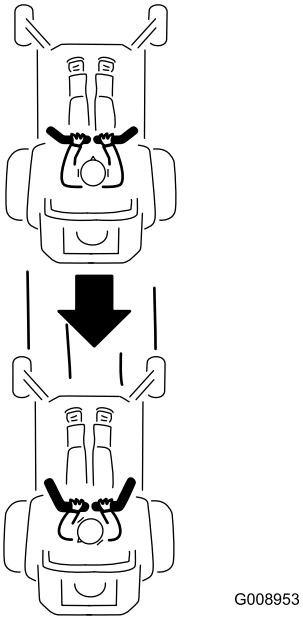

g008953

Figur 29

Bruke sideutslipp

Kun maskiner med sideutslipp

Gressklipperen har en gressavleder med hengsler som sprer det klipte gresset ut fra siden og ned mot bakken.

⚠ FARE

Hvis ikke gressavlederen, utslippsdekselet eller hele gressoppsamleren sitter på plass, vil du selv eller andre risikere å komme i kontakt med kniven eller gjenstander som blir slengt opp i luften. Kontakt med gressklipperkniver som roterer og gjenstander som slynges opp i luften, kan føre til at noen blir alvorlig skadet eller drept.

- **Fjern aldri gressavlederen fra klippeenheten fordi gressavlederen leder materiale ned mot bakken. Hvis gressavlederen blir skadet, må den skiftes ut omgående.**
- **Hold hender og føtter borte fra undersiden av gressklipperenheten.**
- **Prøv aldri å rengjøre utslippsområdet eller gressklipperknivene uten at du flytter knivkontrollbryteren (kraftuttaket) til Av-stillingen, vrir tenningsnøkkelen til Av-stillingen og tar ut nøkkelen.**
- **Påse at gressavlederen er i den nedre stillingen.**

Justere klippehøyden

Bruke transportsperren

Transportsperren har to stillinger og brukes med løftepedalen for klippeenheten. Det finnes en LÅST og en ULÅST stilling for transportstillingen for klippeenheten (Figur 30).

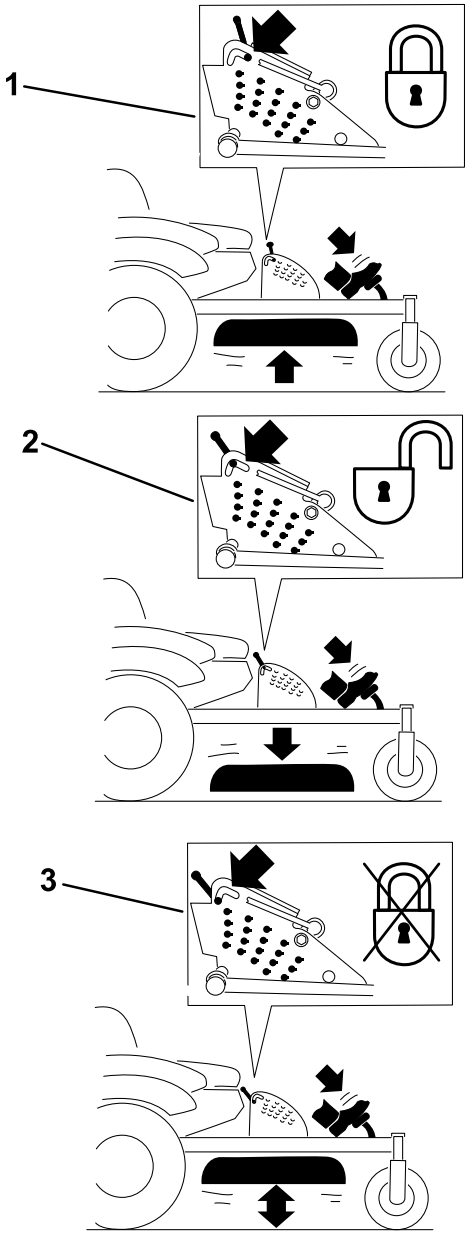

Figur 30

Transportstillinger

1. Transportlås knott
2. LÅST stilling – klippeenheten låses i transportstillingen.
3. ULÅST stilling – klippeenheten låses ikke i transportstilling.

Justere klippehøydepinnen

Klippehøyden justeres i trinn på 6 mm, fra 25 til 140 mm, ved å sette splittpinnen i forskjellige hull.

1. Sett transportlåsen i låst stilling.
2. Trykk på løftepedalen for klippeenheten for å heve denne til transportstillingen (samme som klippehøydestilling 140 mm) som vist i Figur 31.
3. Drei pinnen 90 grader og ta den ut av klippehøydebraketten for å justere klippehøyden (Figur 31).
4. Velg det hullet i klippehøydebraketten som svarer til ønsket klippehøyde, og sett inn pinnen (Figur 31).
5. Skyv på klippeenheten, dra tilbake transportlåsen og senk klippeenheten sakte ned.

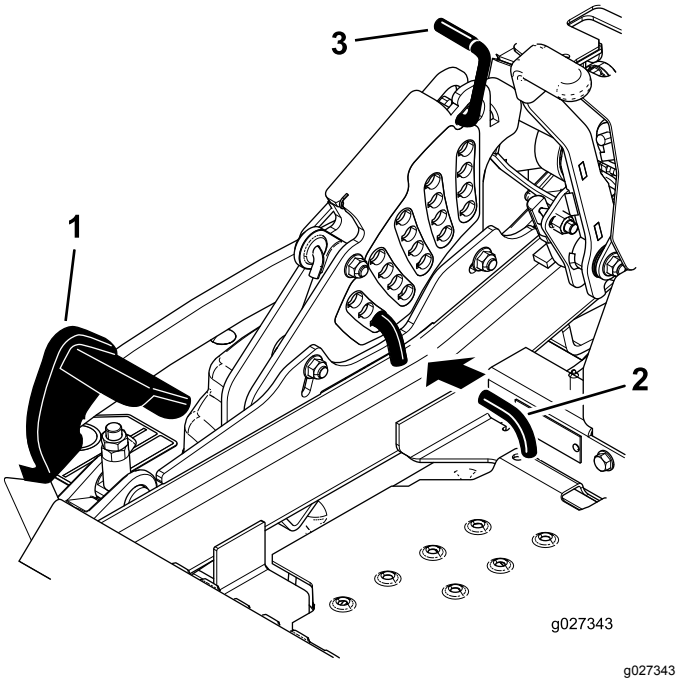

Figur 31

1. Løftepedal for klippeenhet
2. Klippehøydestang
3. Transportlås

Justere antiskalperingsvalsene

For maskiner med sideutslipp

Når du endrer på klippehøyden, juster høyden på de bakre antiskalperingsvalsene.

1. Parker maskinen på en jevn overflate, koble fra knivkontrollbryteren, og sett på parkeringsbremsen.
2. Før du forlater førerplassen må du slå av motoren, ta ut nøkkelen og vente til alle bevegelige deler står stille.
3. Juster antiskalperingsvalsene som vist i Figur 32, Figur 33 og Figur 34.

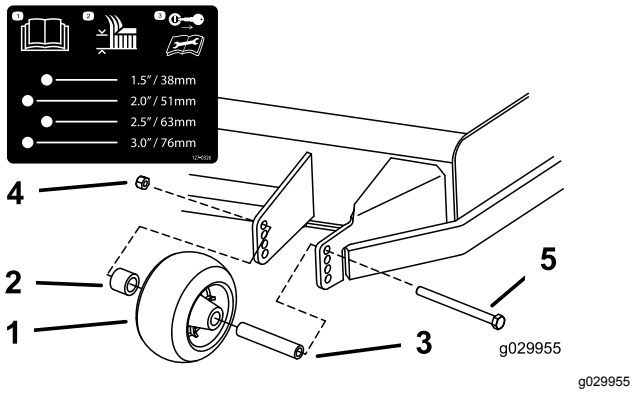

Figur 32

1. Antiskalperingsvalse
2. Avstandsstykke
3. Hylse
4. Flensmutter
5. Bolt

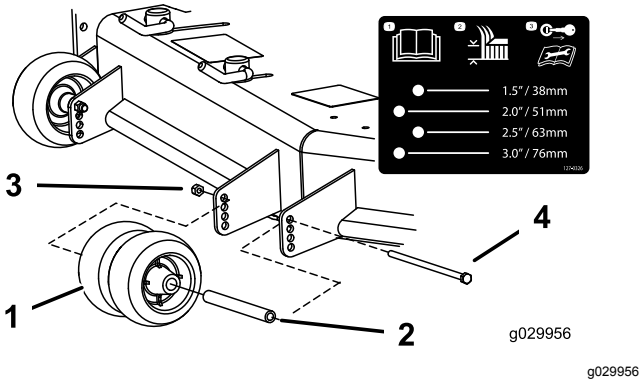

Figur 33

1. Antiskalperingsvalse
2. Hylse
3. Flensmutter
4. Bolt

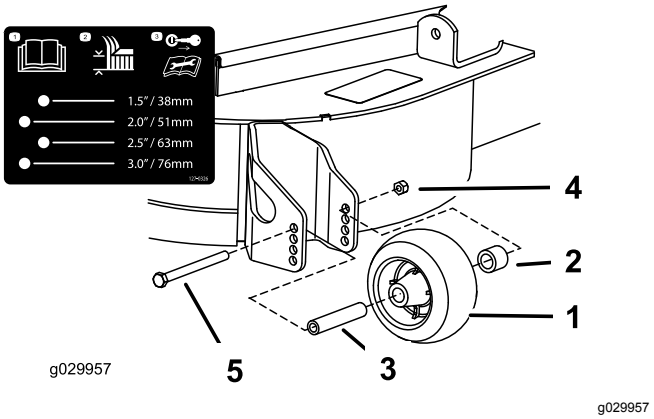

Figur 34

1. Antiskalperingsvalse
2. Avstandsstykke
3. Hylse
4. Flensmutter
5. Bolt

Justere antiskalperingsvalsene

For maskiner med bakutslipp

Når du endrer på klippehøyden, anbefales du alltid å justere høyden på antiskalperingsvalsene.

1. Parker maskinen på en jevn overflate, koble fra knivkontrollbryteren, og sett på parkeringsbremsen.
2. Før du forlater førerplassen må du slå av motoren, ta ut nøkkelen og vente til alle bevegelige deler står stille.
3. Juster antiskalperingsvalsene som vist i Figur 35, og Figur 36.

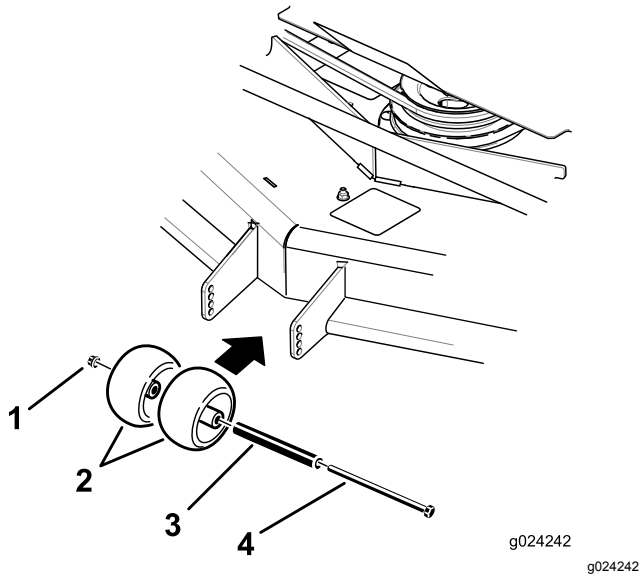

Figur 35

1. Flensmutter
2. Antiskalperingsvalse
3. Hylse
4. Bolt

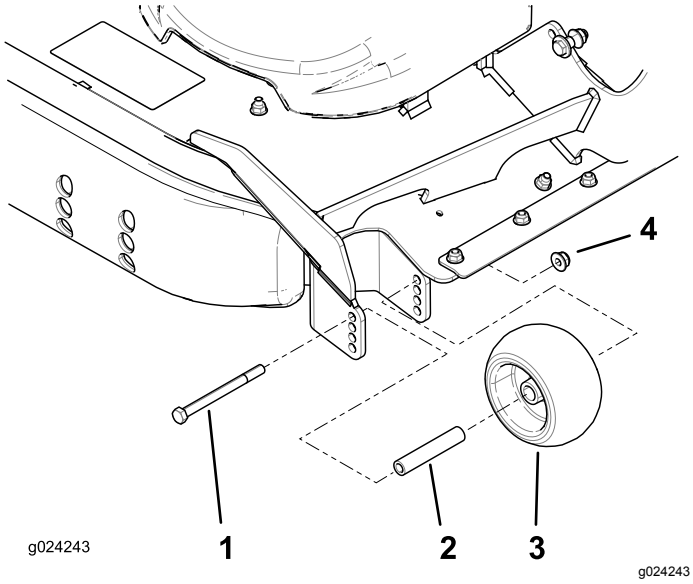

Figur 36

1. Bolt
2. Hylse
3. Antiskalperingsvalse
4. Flensmutter

Justere støtteplaten(e)

For maskiner med bakutslipp

Monter støtteplatene i lavere stilling når du arbeider med klippehøyder høyere enn 64 mm og i høyere stilling når du arbeider med klippehøyder lavere enn 64 mm.

Merk: Når støtteplatene blir slitte, kan du bytte støtteplaten over til den andre siden av gressklipperen ved å snu dem. Dette lar deg bruke støtteplatene lenger før du må bytte dem ut.

1. Parker maskinen på en jevn overflate, koble fra knivkontrollbryteren, og sett på parkeringsbremsen.
2. Før du forlater førerplassen må du slå av motoren, ta ut nøkkelen og vente til alle bevegelige deler står stille.
3. Fjern låseboltene og mutterne fra hver støtteplate (Figur 37).

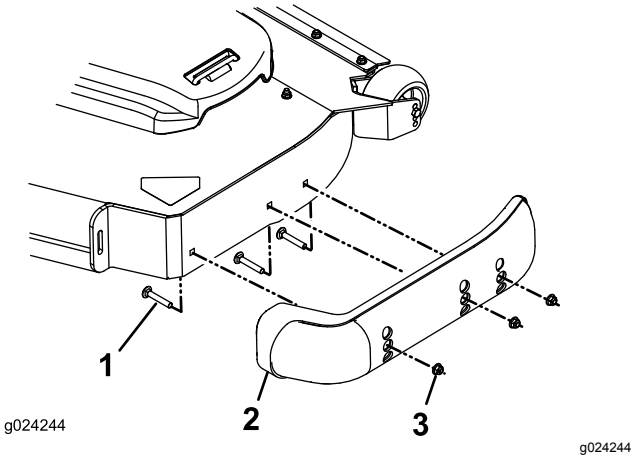

Figur 37

1. Låsebolt
2. Støtteplate
3. Mutter

4. Sett hver støtteplate til ønsket posisjon og fest dem med låseboltene og mutterne.

   Merk: Bruk kun de øverste og midterste hullene til å justere støtteplatene. De nederste hullene brukes når du bytter sider på klippeenheten, de blir da de øverste hullene på den andre siden av gressklipperen.

5. For å hindre at støtteplaten skades, må du stramme låseboltene og mutterne på hver støtteplate til 12,4–14,7 Nm.

Justere kamlåsene for utstrømmingsskjermen

For maskiner med sideutslipp

Denne prosedyren gjelder kun for maskiner med utstrømningsskjermlåser. Bestemte modeller har mutre og bolter i stedet for utstrømningsskjermlåser og kan justeres på samme måte.

Du kan justere gressklipperens utslippsflyt for forskjellige typer klippeforhold. Plasser kamlåsene og skjermen så de gir den beste klippekvaliteten.

1. Parker maskinen på en jevn overflate, koble fra knivkontrollbryteren, og sett på parkeringsbremsen.
2. Før du forlater førerplassen må du slå av motoren, ta ut nøkkelen og vente til alle bevegelige deler står stille.
3. Sving spaken opp for å løsne kamlåsen for å justere kamlokkene (Figur 38).
4. Juster skjermen og kamlåsene i sporene til ønsket utslippsflyt.
5. Sving spaken tilbake over for å stramme til skjermen og kamlåsene (Figur 38).
6. Hvis kamlåsene ikke låser skjermen på plass eller de er for stramme, kan du løsne spaken og deretter dreie på kamlåsen.

   Merk: Juster kamlåsen til ønsket låsetrykk er oppnådd.

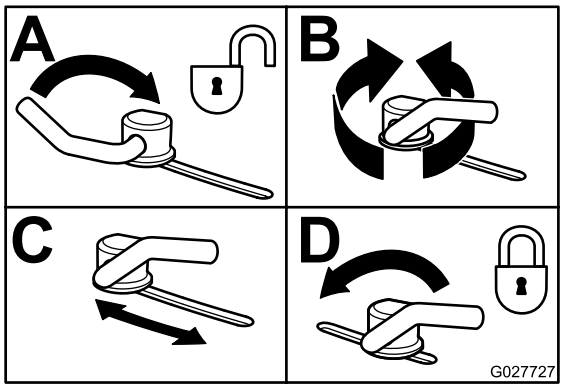

g027727

Figur 38

Plassere utstrømmings-skjermen

For maskiner med sideutslipp

Følgende figurer er kun anbefalinger for bruk. Justeringene varierer etter gresstype, fuktinnhold og høyde på gresset.

Merk: Hvis motorkraften trekker ned og gressklipperens bakkehastighet er den samme kan du åpne skjermen.

Stilling A

Dette er full, bakre stilling. Foreslått bruk for denne stillingen er som følger:

- Klippeforhold med kort, lett gress
- Tørre forhold
- Mindre avklippet gress
- Driver gressrestene lengre vekk fra gressklipperen

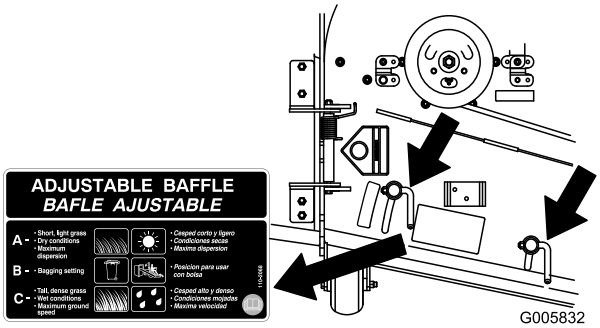

g005832

Figur 39

Stilling B

Bruk denne stillingen ved oppsamling. Innrett den alltid mot vifteåpningen.

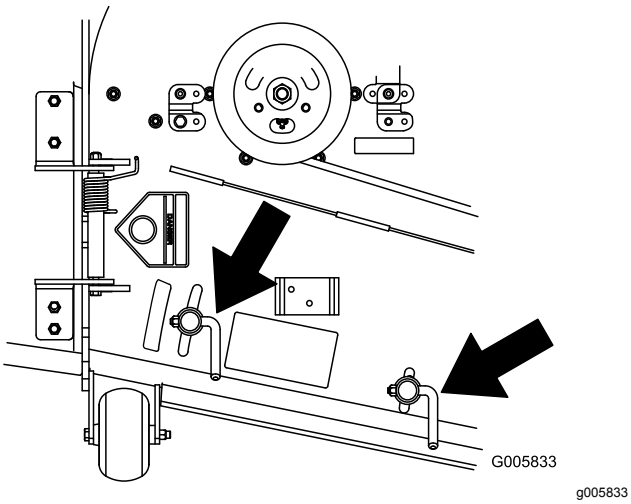

Figur 40

Stilling C

Dette er full, åpen stilling. Foreslått bruk for denne stillingen er som følger:

- Klippeforhold med høyt, tett gress
- Våte forhold
- Reduserer motorens strømforbruk
- Muliggjør høyere bakkehastighet under vanskelige forhold

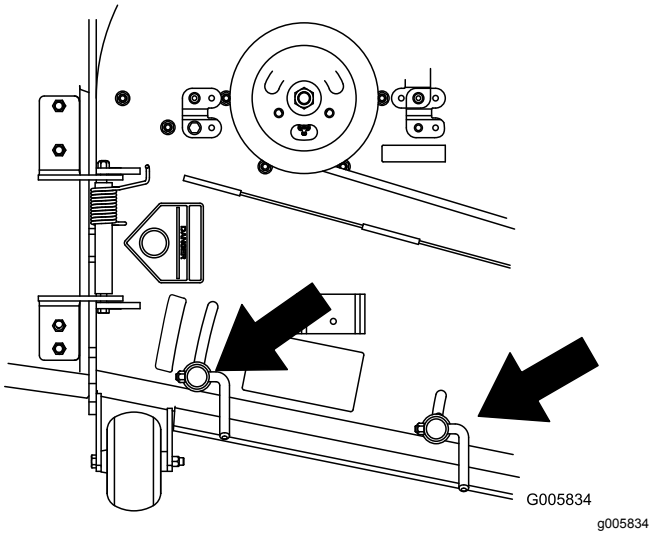

Figur 41

Brukstips

Bruke gassens hurtiginnstilling

For best plenklipping og maksimal luftsirkulasjon, kjører du motoren i HURTIGSTILLINGEN. Luft er nødvendig for at gresset skal klippes grundig. Klippehøyden må derfor ikke være så lav at klippeenheten er omgitt av uklippet gress. Forsøk alltid å holde den ene siden av klippeenheten unna uklippet gress. Luften kan da trekkes inn i klippeenheten.

Klippe en plen for første gang

Klipp gresset litt lengre enn vanlig for å sikre at klippeenheten ikke skalperer ujevne områder. Klippehøyden som ble brukt tidligere er som regel den beste å bruke. Hvis gresset som klippes er lengre enn 15 cm, kan det være lurt å klippe plenen to ganger for å få et bedre resultat.

Klippe en tredjedel av gresstrået

Det er best å bare klippe en tredjedel av gressets lengde. Kortere klipping anbefales ikke, bortsett fra hvis gresset er glissent eller det er sent på høsten og gresset vokser saktere.

Veksle klipperetningen

Dersom du veksler på klipperetningen, holder gresset seg oppreist. Dette bidrar også til å spre det klipte gresset, noe som gir bedre nedbryting og gjødsling.

Klippe gresset med riktig tidsintervall

Gress vokser med varierende hastighet til forskjellige tider på året. For å opprettholde samme klippehøyde, må du klippe gresset oftere tidlig på våren. Midt på sommeren begynner det å vokse saktere, derfor trenger du ikke å klippe det så ofte da. Hvis du er ute av stand til å klippe plenen i en lengre periode, klipper du først med en høy klippehøyde. Vent i 2 dager, og klipp deretter på nytt med en lavere høyde.

Bruke en redusert klippehastighet

Hvis du ønsker forbedret klippekvalitet, kan du redusere bakkehastigheten.

Unngå å klippe for kort

Når du klipper ujevnt, hev klippehøyden for å unngå skalpering av gresset.

Stoppe maskinen

Hvis maskinens bevegelse forover må stoppes under klippingen, kan det falle en gressklump ned på plenen. Gå til et tidligere klippet område med knivene koblet inn eller koble ut klippeenheten mens du beveger deg framover for å unngå dette.

Holde klippeenhetens underside ren

Fjern gressrester og skitt fra klippeenhetens underside etter hver bruk. Hvis det er et tykt belegg av gress og smuss under klippeenheten, vil klipperesultatet bli dårlig.

Montere kniven(e)

Sørg for å holde kniven skarp hele klippesesongen, fordi en skarp kniv klipper gresset uten å slite av eller frynse gresstråene. Gress som er blitt slitt av eller frynset, vil bli brunt i kantene, noe som vil sinke veksten og øke sykdomsfaren. Sjekk at knivene på klipperen er skarpe og ikke slitte eller ødelagte etter bruk. Fil ned eventuelle hakk og kvess knivene etter behov. Hvis en kniv er ødelagt eller slitt må du straks bytte den ut med en original Toro-kniv.

Etter bruk

Sikkerhet etter bruk

Generell sikkerhet

- Fjern gress og rusk fra klippeenhetene, drivverk, lyddemperne og motorrommet for å unngå at det begynner å brenne. Tørk opp eventuelt olje- eller drivstoffsøl.
- Steng drivstofftilførselen og ta ut nøkkelen før oppbevaring eller transport av maskinen.
- Koble ut drivkraften til utstyret når du transporterer eller ikke bruker maskinen.
- La motoren bli kald før maskinen settes på et lukket sted.
- Oppbevar aldri maskinen eller bensinkannen hvor det er åpen ild, gnist eller kontrollampe som på en varmtvannstank eller andre apparater.

Bruke drivstoffavsten-gingsventilen

Drivstoffavsteningsventilen er plassert under setet. Flytt setet frem for å få tilgang til den.

Lukk bensinkranen ved transport, vedlikehold og oppbevaring.

Pass på at drivstoffavstengingsventilen er åpen når du starter motoren.

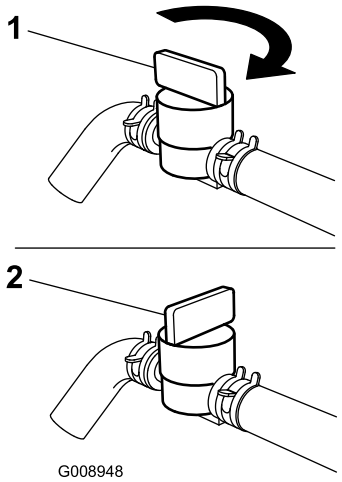

g008948

Figur 42

1. PÅ-stilling
2. AV-stilling

Bruke drivhjulets løseventiler

⚠ ADVARSEL

Hendene kan komme inn i roterende drivkomponenter under klippeenheten, og dette kan føre til alvorlig personskade.

Slå av motoren, ta ut nøkkelen og sørg for at alle bevegelige deler har stanset før du tar på drivhjulets løseventiler.

⚠ ADVARSEL

Motoren og de hydrauliske drivverkene kan bli veldig varme. Du kan få alvorlige brannskader av å ta på en varm motor eller de hydrauliske drivverkene.

La motoren og de hydrauliske drivverkene kjøle seg helt ned før du tar på drivhjulets løseventiler.

Drivhjulets løseventiler befinner seg bak på hver enkelt hydrauliske drivenhet, under setet.

Merk: Pass på at løseventilene er i helt horisontal stilling når du bruker maskinen. Hvis ikke, kan det oppstå alvorlig skade på hydraulikksystemet.

1. Parker maskinen på en jevn overflate, koble fra knivkontrollbryteren, og sett på parkeringsbremsen.

2. Før du forlater førerplassen må du slå av motoren, ta ut nøkkelen og vente til alle bevegelige deler står stille.
3. Vri løseventilspakene vertikalt for å skyve maskinen (Figur 43).

   Merk: Dette gjør at hydraulikkvæsken kan gå utenom pumpen, og at hjulene kan rulle.
4. Koble ut parkeringsbremsen før du dytter maskinen.

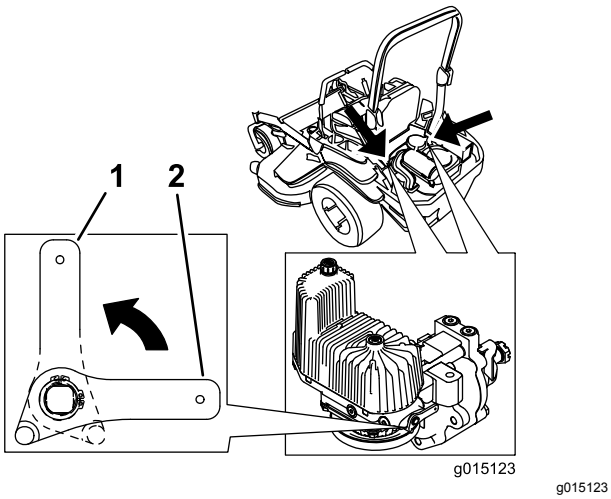

Figur 43

1. Vertikalt for å skyve maskinen
2. Horisontalt for å kjøre maskinen

5. Vri løseventilspakene horisontalt for å kjøre maskinen (Figur 43).

Transportere maskinen

Bruk en kraftig tilhenger eller lastebil for å transportere maskinen. Bruk en rampe med full bredde. Sikre at tilhengeren eller lastebilen har alle nødvendige bremser, lys og markeringer som kreves ved lov. Les alle sikkerhetsinstruksjonene nøye. Kunnskap om dette kan forhindre personskader. Se lokale bestemmelser for krav til tilhenger og festing.

⚠ ADVARSEL

Det å kjøre i trafikken uten blinklys, lys, reflekser eller merking for saktegående kjøretøy er farlig og kan føre til ulykker, som igjen forårsaker personskader.

Ikke bruk maskinen på offentlige veier.

Velge en tilhenger

⚠ ADVARSEL

Lasting av maskinen på en tilhenger eller lastebil øker muligheten for at den velter og kan føre til alvorlig skader eller dødsulykker (Figur 44).

- **Bruk en rampe med full bredde. Ikke bruk individuelle ramper for hver side av maskinen.**
- **Ikke overgå en 15 graders vinkel mellom rampen og bakken eller mellom rampen og tilhengeren eller lastbilen.**
- **Påse at rampen er minst fire ganger så lang som høyden til tilhengeren eller lasteplanet i forhold til bakken. Dette sikrer at rampevinkelen ikke overskrider 15 grader på flatt underlag.**

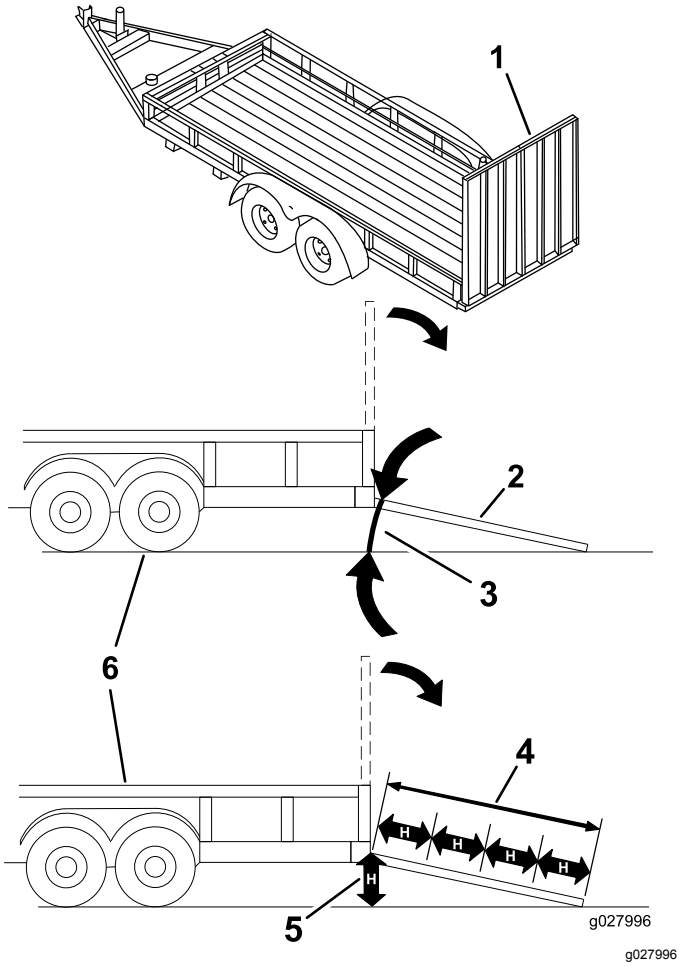

Figur 44

1. Rampe med full bredde i oppbevaringsposisjon
2. Rampe med full bredde i oppbevaringsposisjon sett fra siden
3. Ikke større enn 15 grader
4. Rampen er minst 4 ganger så lang som høyden til tilhengeren eller lasteplanet i forhold til bakken.
5. H = høyden på tilhengeren eller lasteplanet i forhold til bakken
6. Lastebil

Laste maskinen

⚠ ADVARSEL

Lasting av maskinen på en tilhenger eller lastebil øker muligheten for at den velter og kan føre til alvorlig skader eller dødsulykker.

- **Vær svært forsiktig når du kjører maskinen på en rampe.**
- **Rygg maskinen opp rampen, og kjør den fremover ned rampen.**
- **Unngå plutselig akselerasjon eller bremsing mens du kjører maskinen på en rampe da det kan føre til tap av kontroll eller en situasjon der maskinen velter.**

1. Hvis du bruker en tilhenger, koble den til tauekjøretøyet og sett på sikkerhetskjettingene.
2. Koble til tilhengerbremsene og lysene, hvis aktuelt.
3. Senk rampen og sørg for at vinkelen mellom rampen og bakken ikke overskrider 15 grader (Figur 44).
4. Rygg maskinen opp på rampen (Figur 45).

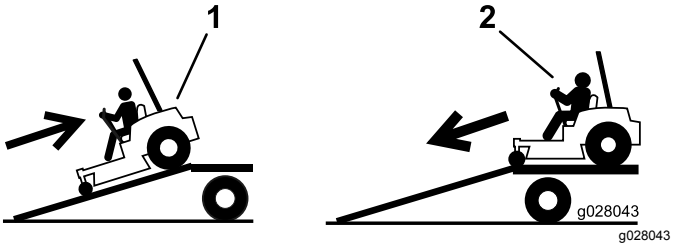

Figur 45

1. Rygg maskinen opp på rampen.
2. Kjør maskinen fremover ned fra rampen.

5. Stopp motoren, ta ut nøkkelen og sett på parkeringsbremsen.
6. Fest maskinen nær de fremre styrehjulene og den bakre støtfangeren med stropper, kjettinger, kabler eller tau (Figur 46). Se lokale bestemmelser for krav om festing.

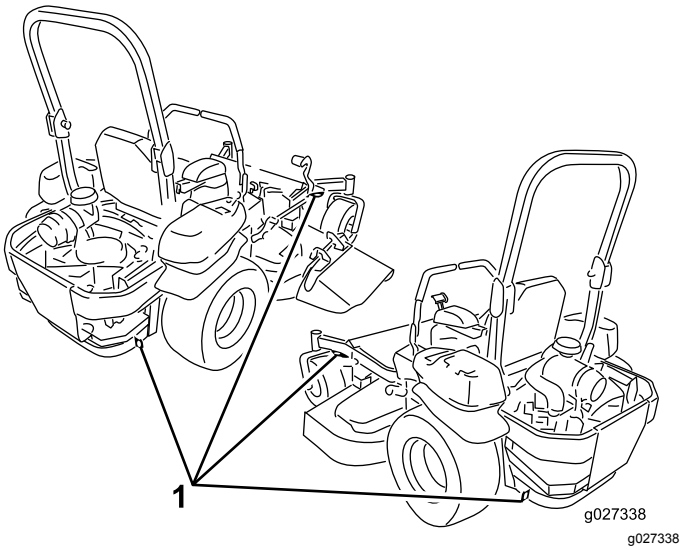

Figur 46

1. Festebøyler

Losse maskinen

1. Senk rampen og sørg for at vinkelen mellom rampen og bakken ikke overskrider 15 grader (Figur 44).
2. Kjør maskinen fremover ned fra rampen (Figur 45).

Bruke Z Stand™

Z Stand hever den fremre delen av maskinen slik at du kan rengjøre gressklipperen og fjern knivene.

⚠ ADVARSEL

Maskinen kunne falle på noen og forårsake alvorlig personskade eller dødsfall.

- **Vær svært forsiktig når du bruker maskinen på Z Stand.**
- **Bruk Z Stand kun til å rengjøre gressklipperen og fjerne knivene.**
- **Ikke la maskinen være plassert på Z Stand over lengre tid.**
- **Du må alltid stanse motoren, sette på parkeringsbremsen og ta ut nøkkelen før du utfører noe vedlikehold på gressklipperen.**

Kjøre opp på Z Stand

Viktig: **Bruk Z Stand på en jevn flate.**

1. Hev klippeenheten til transportstilling.
2. Monter brakettpinnen (Figur 47).

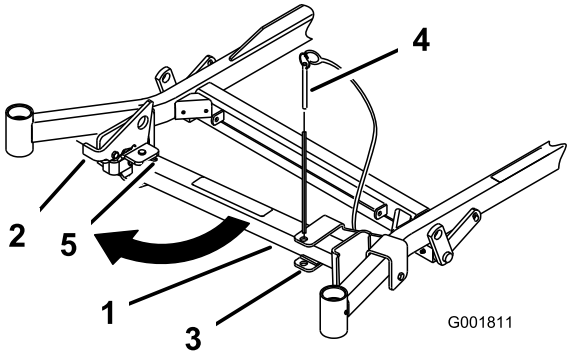

g001811

Figur 47

1. Z Stand
2. Brakettpinne
3. Brakett
4. Bunnen av slissen
5. Lås

3. Hev spaken.
4. Sving stativets fot ut og skyv det mot maskinen, inn i bunnen av slissen (Figur 47 og Figur 48).

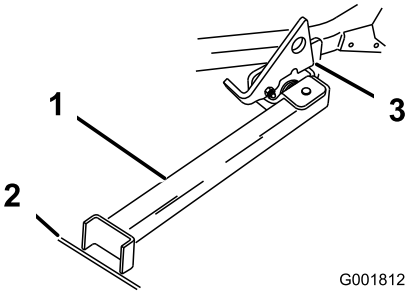

g001812

Figur 48

1. Z Stand (Plassert i slissen)
2. Sprekk i fortauet eller gressmatte
3. Spaken hviler på dreietappen

5. Plasser stativets fot på bakken og hvil spaken på dreietappen (Figur 48).
6. Start motoren og sett den på halv gass.

   Merk: For best resultat, plasser stativets fot i skjøter i fortauet eller ned i gressmatten (Figur 48).
7. Kjør maskinen opp på støttene. Stopp når spaken faller ned over tappen i låst stilling (Figur 48).
8. Aktiver parkeringsbremsen og slå av motoren.
9. Kil fast eller blokker drivhjulene med klosser.

   ⚠ ADVARSEL

   Parkeringsbremsen holder kanskje ikke maskinen parkert på Z Stand og kan føre til personskader eller skade på eiendom.

   Ikke parker på Z Stand hvis ikke hjulene er kilt fast eller er blokkert.
10. Utfør vedlikehold.

Kjøre ned fra Z Stand

1. Fjern kilene eller blokkene.
2. Hev spaken til ulåst stilling (Figur 49).

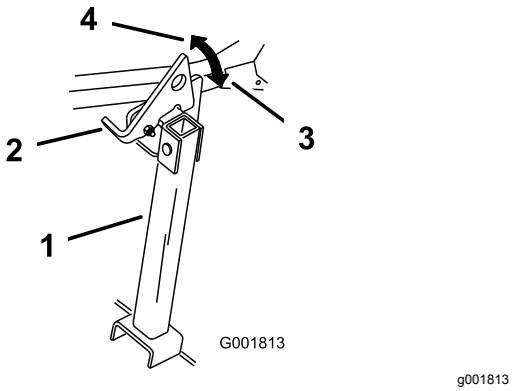

Figur 49

1. Z Stand
2. Lås
3. Låst stilling
4. Ulåst stilling

3. Start motoren og sett den på halv gass. Koble fra parkeringsbremsen.
4. Rygg sakte ned fra stativet.
5. Plasser stativet i hvilestilling igjen (Figur 47).

Vedlikehold

Anbefalt vedlikeholdsplan

Vedlikeholdsintervall	Vedlikeholdsprosedyre
Etter de 8 første timene	• Skift motoroljen.
Etter de 100 første timene	• Kontroller momentet for hjulenes hakemuttere. • Kontroller dreiemomentet til hjulnavmutter med riller. • Kontroller justeringen av parkeringsbremsen.
Etter de 250 første timene	• Skift hydraulikkfiltre og hydraulikkolje når du benytter enhver slags væske.
For hver bruk eller daglig	• Kontroller sikkerhetssystemet. • Sjekk motoroljenivået. • Kontroller sikkerhetsbeltet. • Kontroller veltebøyleknottene. • Rengjør motorskjermen og oljekjøleren. • Kontroller og rengjør hydraulikkenhetsdekslene. • Undersøk knivene. • Rengjør klippeenheten. • Rengjør opphengsystemet.
Hver 50. driftstime	• Kontroller gnistfangeren (hvis utstyrt med dette). • Kontrollere trykket i dekkene. • Sjekk remmene for slitasje/sprekker. • Kontroller nivået på den hydrauliske væsken.
Hver 100. driftstime	• Smør klippeenhetens løftetapper. • Skift motoroljen (oftere under skitne og støvete forhold). • Skift eller rengjør og juster tennpluggen. • Kontroller og rengjør motorens kjøleribber og deksler.
Hver 200. driftstime	• På Kawasaki-motorer må du skifte ut motoroljefilteret (oftere under skitne og støvete forhold). • På Kohler-motorer må du skifte drivstoffilteret (oftere under skitne og støvete forhold).
Hver 250. driftstime	• Skift hovedluftfilteret (oftere under skitne og støvete forhold.) • Kontroller sikkerhetsluftfilteret. (oftere under skitne og støvete forhold.) • Skift hydraulikkfiltre og hydraulikkvæske når du benytter Mobil® 1-væske (oftere under skitne og støvete arbeidsforhold).
Hver 500. driftstime	• Skift ut sikkerhetsluftfilteret. (oftere under skitne og støvete forhold). • På Kawasaki-motorer må du skifte drivstoffilteret (oftere under skitne og støvete forhold). • Kontroller momentet for hjulenes hakemuttere. • Kontroller dreiemomentet til hjulnavmutter med riller. • Juster styrehjulslageret. • Kontroller justeringen av parkeringsbremsen. • Skift hydraulikkfiltre og hydraulikkvæske når du benytter Toro® HYPR-OIL™ 500-væske (oftere under skitne og støvete arbeidsforhold).
én gang månedlig	• Sjekk batteriladingen.
Årlig	• Smør lederullarmen på pumpedrivremmen. • Smør de fremre styresvingarmene (oftere under skitne og støvete forhold). • Pakk de fremre styrehjullagrene på nytt (oftere under skitne og støvete forhold). • Smør styrehjulnavene.
Årlig eller før lagring	• Lakker avskallede overflater. • Utfør alle vedlikeholdsprosedyrene nevnt ovenfor før lagring.

Viktig: **Se i brukerhåndboken for flere vedlikeholdsprosedyrer.**

⚠ FORSIKTIG

Dersom du lar tenningsnøkkelen stå i bryteren, kan noen starte motoren uten at det er tilsiktet, noe som kan påføre deg eller personer i nærheten alvorlige skader.

Fjern tenningsnøkkelen før du begynner med eventuelt vedlikeholdsarbeid.

Forberedelse for vedlikehold

Sikkerhet ved vedlikehold

- Før du reparerer maskinen, må du gjøre følgende:
  - Koble fra drivverket.
  - Sett på parkeringsbremsen.
  - Slå av motoren og ta ut nøkkelen.
  - Koble fra tennpluggledningen.
- Parker maskinen på en jevn flate.
- Fjern gress og rusk fra klippeenhetene, drivverk, lyddemperne og motoren for å unngå at det begynner å brenne.
- Tørk opp eventuelt olje- eller drivstoffsøl.
- Ikke la personer uten opplæring vedlikeholde eller reparere maskinen.
- Bruk jekkstøtter for å støtte maskinen og/eller komponenter når det er nødvendig.
- Vær forsiktig når du reduserer trykket i komponenter under trykk.
- Koble fra batteriet, eller ta ledningen av tennpluggen, før du foretar reparasjoner. Koble kabelen fra den negative polen først, og koble deretter den andre kabelen fra den positive polen. Koble til den positive polen først og den negative polen sist.
- Vær forsiktig når du kontrollerer knivene. Legg noe rundt kniven(e), eller bruk tykke hansker, og vær forsiktig når du håndterer dem. Knivene må kun erstattes, og må aldri rettes ut eller sveises.
- Hold hendene og føttene borte fra bevegelige deler. Du må aldri foreta justeringer mens motoren går hvis du kan unngå det.
- Hold alle delene i god stand, og sørg for at de er godt festet, spesielt boltene som fester knivene. Skift ut slitte eller skadde merker.
- Du må aldri forstyrre den tiltenkte funksjonen til en sikkerhetsenhet eller redusere beskyttelsen som en sikkerhetsenhet gir. Kontroller regelmessig at de virker tilfredsstillende.
- Kontroller regelmessig at parkeringsbremsen virker. Juster og vedlikehold etter behov.

Frigjøre klippeenhetsforhenget

Løsne den nedre bolten på forhenget for å frigjøre klippeenhetsforhenget og få tilgang til toppen på klippeenheten (Figur 50). Stram til bolten etter vedlikehold for montere forhenget.

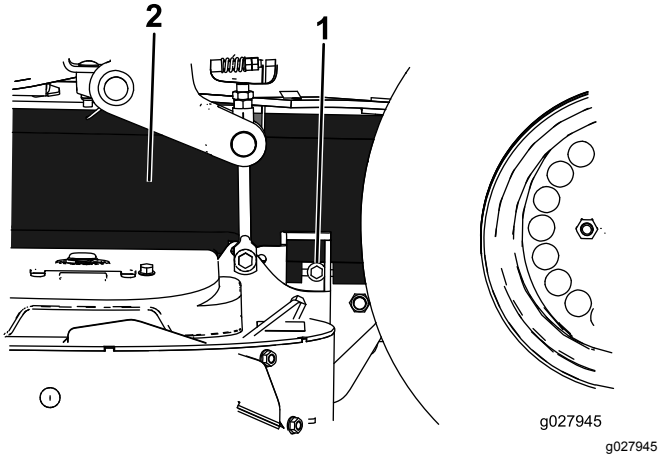

Figur 50

1. Bolt
2. Forheng

Fjerne skydd i platemetall

Løsne de to fremre boltene og fjern skyddet i platemetall for å få tilgang til klipperremmene og spindlene (Figur 51). Sett på skyddet i platemetall og stram til boltene etter vedlikehold.

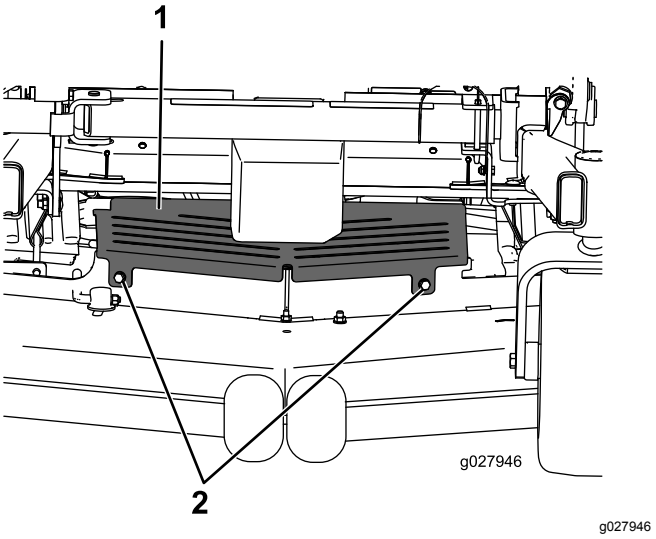

Figur 51

1. Skydd i platemetall
2. Bolt

Smøring

Smøre maskinen

Den må smøres oftere hvis den brukes på steder med mye støv eller sand.

Smørefettype: Nr. 2 litium- eller molybdenumbasert smørefett

1. Parker maskinen på en jevn overflate, koble fra knivkontrollbryteren, og sett på parkeringsbremsen.
2. Før du forlater førerplassen må du slå av motoren, ta ut nøkkelen og vente til alle bevegelige deler står stille.
3. Tørk av smøreniplene med en fille.

   Merk: Pass på at du ikke skraper av lakken foran på anordningen(e).
4. Sett en fettsprøyte på anordningen.
5. Påfør smørefett i smøreniplene til det tyter ut av lagrene.
6. Tørk opp overflødig fett.

Påføre tynn olje eller spraysmøring

Serviceintervall: Hver 100. driftstime

Smør klippeenhetens løftetapper.

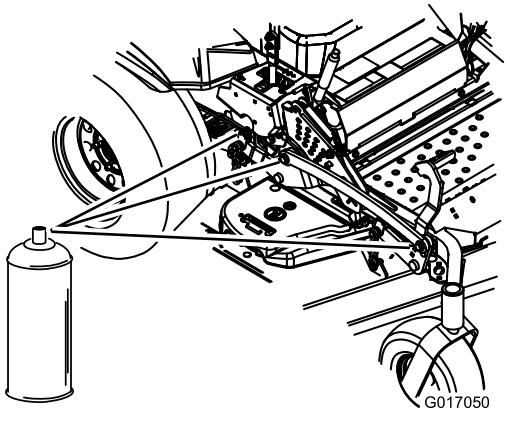

Figur 52

Smøre klippeenheten

Serviceintervall: Årlig—Smør lederullarmen på pumpedrivremmen.

Årlig—Smør de fremre styresvingarmene (oftere under skitne og støvete forhold).

Årlig—Pakk de fremre styrehjullagrene på nytt (oftere under skitne og støvete forhold).

1. Parker maskinen på en jevn overflate, koble fra knivkontrollbryteren, og sett på parkeringsbremsen.
2. Før du forlater førerplassen må du slå av motoren, ta ut nøkkelen og vente til alle bevegelige deler står stille.
3. Løsne den nedre bolten som fester klippeenhetsforhenget til klippeenheten. Se Frigjøre klippeenhetsforhenget (side 41).
4. Fjern skyddet i platemetall. Se Fjerne skydd i platemetall (side 41).
5. Smør klippeenhetens lederulltapper til smørefettet kommer ut fra undersiden (Figur 53 eller Figur 54).

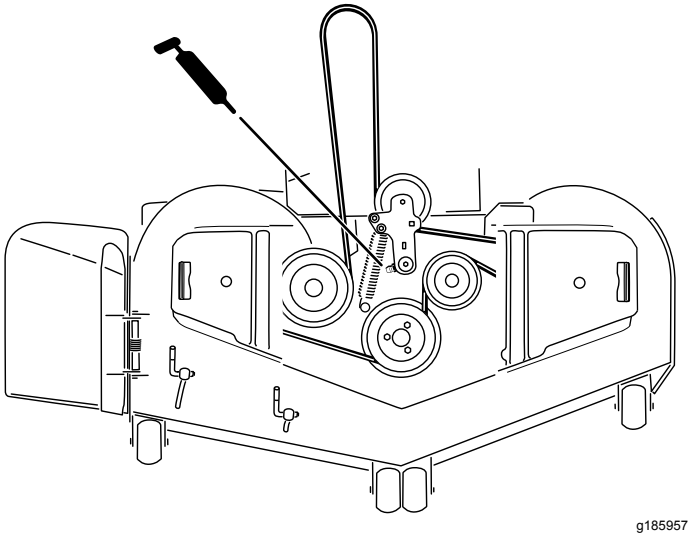

Figur 53
Maskin med sideutslipp vist

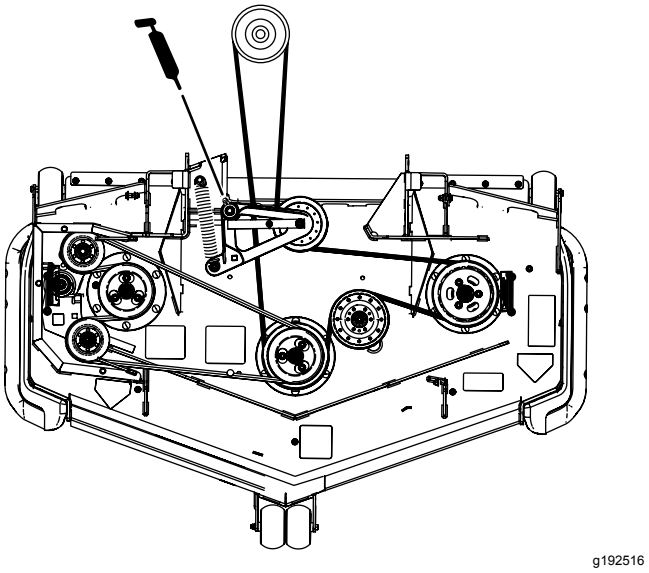

Figur 54
Maskin med bakutslipp vist

6. Smør lederullarmene for drivremmen (Figur 55).

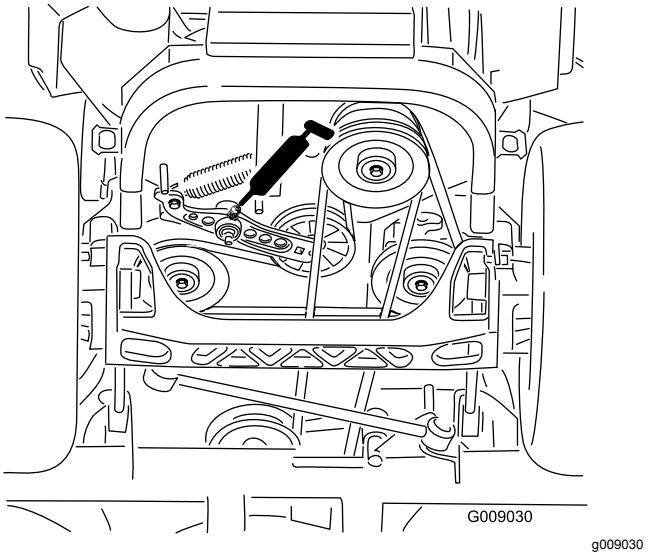

Figur 55

7. Smør lederullarmene for enhetsremmen (kun maskiner med bakutslipp) som vist i Figur 56.

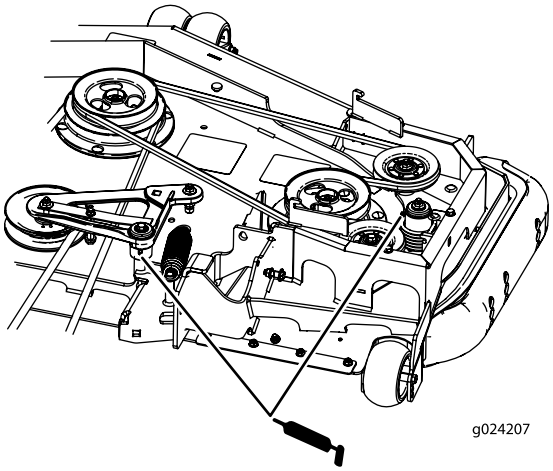

g024207

Figur 56

Kun maskiner med bakutslipp

8. Monter skyddet i platemetall. Se Frigjøre klippeenhetsforhenget (side 41).
9. Stram til bolten for klippeenhetsforhenget. Se Frigjøre klippeenhetsforhenget (side 41).
10. Fjern støvkoppen og juster styrehjulet.

    Merk: Hold støvkoppen av inntil smøringen er utført.
11. Fjern kontrollpluggen.
12. Skru en smørenippel inn i hullet.
13. Pump fett inn i smørenippelen til det flyter ut rundt topplageret.
14. Fjern smørenippelen fra hullet.
15. Sett på plass sekskantpluggen og støvdekslet (Figur 57).

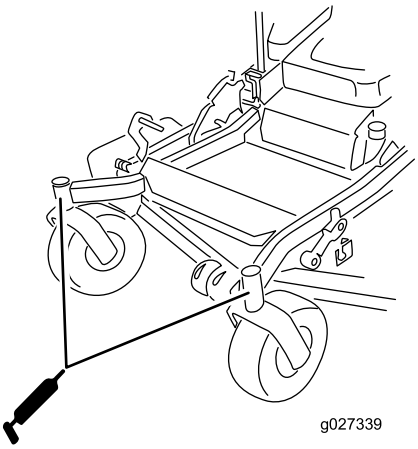

g027339

Figur 57

16. Smør styrehjullagrene på nytt (Figur 57).

Smøre styrehjulsnavene

Serviceintervall: Årlig

1. Parker maskinen på en jevn overflate, koble fra knivkontrollbryteren, og sett på parkeringsbremsen.
2. Før du forlater førerplassen må du slå av motoren, ta ut nøkkelen og vente til alle bevegelige deler står stille.

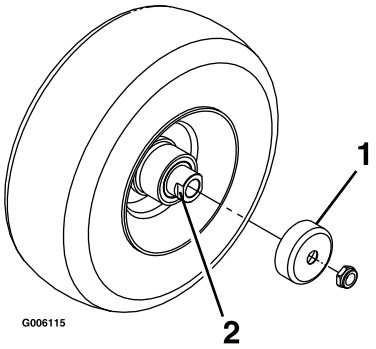

g006115

Figur 58

1. Beskyttelsespakning
2. Avstandsmutter med anlegg for skrunøkkel

3. Hev gressklipperen for tilgang.
4. Fjern styrehjulet fra styrehjulsgaflene.
5. Fjern beskyttelsespakningene fra hjulnavet.
6. Fjern en avstandsmutter fra akselenheten i styrehjulet.

   Merk: Det er brukt gjengeforseglingslim for å låse avstandsmutrene til akselen.
7. Fjern akselen (med den andre avstandsmutteren fortsatt montert på den) fra hjulenheten.
8. Lirk ut pakninger og se etter slitasje eller skade på lagrene, og bytt ut ved behov.
9. Fyll lagrene med et universalsmøremiddel.
10. Sett ett lager og én ny pakning inn i hjulet.

    Merk: Skift ut pakningene.
11. Hvis akselenheten mangler begge avstandsmutrene, må du bruke gjengeforseglingslim på én avstandsmutter og gjenge den på akselen med anleggene for skrunøkkelen vendende utover.

    Merk: Ikke skru avstandsmutteren helt inn på enden av akselen. La det være igjen ca. 3 mm fra avstandsmutterens ytre overflate til enden av akselen inne i mutteren.
12. Sett den sammenmonterte bolten og akselen inn på hjulet på den siden av hjulet hvor den nye pakningen og lageret står.

13. Fyll området inne i hjulet rundt akselen fullt med universalsmørefett mens den åpne enden på hjulet vender opp.
14. Sett det andre lageret og en ny pakning på hjulet.
15. Bruk gjengeforseglingslim på den andre avstandsmutteren, og gjeng den inn på akselen med anleggene for skrunøkkelen vendende utover.
16. Trekk til mutteren med et moment på 8–9 Nm, løsne mutteren og trekk den til igjen med et moment på 2–3 Nm.

    Merk: Pass på at akselen ikke stikker ut lengre enn noen av mutrene.
17. Sett på igjen beskyttelsespakningene over hjulnavet, og sett hjulet inn på styrehjulsgaffelen.
18. Sett på igjen styrehjulsbolten og stram til mutteren helt.

Viktig: **Kontroller lagerjusteringen ofte for å forhindre skade på pakning og lager. Snurr styrehjulet rundt. Hjulet skal ikke snurre fritt (mer enn 1 eller 2 omdreininger) eller vise tegn til sideslark. Hvis hjulet snurrer helt fritt, må du justere momentet på avstandsmutteren til det blir litt motstand. Påfør ytterligere et lag med gjengeforseglerlim.**

Vedlikehold av motor

Motorsikkerhet

- Slå av motoren før du sjekker oljen eller tilsetter olje til veivhuset.
- Hold hender, føtter, ansiktet, klær og andre kroppsdeler borte fra lyddemperen og andre varme overflater.

Overhale luftrenseren

Serviceintervall: Hver 250. driftstime—Skift hovedluftfilteret (oftere under skitne og støvete forhold.)

Hver 250. driftstime—Kontroller sikkerhetsluftfilteret. (oftere under skitne og støvete forhold.)

Hver 500. driftstime—Skift ut sikkerhetsluftfilteret. (oftere under skitne og støvete forhold).

Merk: Bytt oljen oftere når driftsforholdene er svært støvete eller sandete.

Fjerne filtrene

1. Parker maskinen på en jevn overflate, koble fra knivkontrollbryteren (kraftuttak), og sett på parkeringsbremsen.
2. Før du forlater førerplassen må du slå av motoren, ta ut nøkkelen og vente til alle bevegelige deler står stille.
3. Åpne låsene på luftrenserdekslet og trekk luftrenserdekslet av luftrenserkroppen (Figur 59).

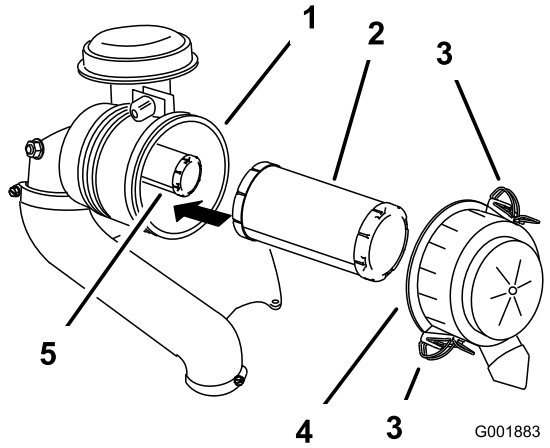

g001883

Figur 59

1. Luftrenserkropp
2. Hovedfilter
3. Lås
4. Luftrenserdeksel
5. Sikkerhetsfilter

4. Rengjør innsiden av luftrenserdekslet med trykkluft.
5. Skyv hovedfilteret forsiktig ut av luftrenserkroppen (Figur 59).

   Merk: Pass på at filteret ikke slår bort i luftrenserkroppen.
6. Ikke fjern sikkerhetsfilteret med mindre du skal skifte det ut.

   Viktig: **Ikke prøv å rengjøre sikkerhetsfilteret. Hvis sikkerhetsfilteret er skittent, betyr dette at hovedfilteret er skadet og du må skifte ut begge filtrene.**
7. Inspiser hovedfilteret for skader ved å se inn i filteret mens du lyser med en lykt på utsiden av filteret.

Merk: Hull i filteret vises som lyse flekker. Kontroller filteret, og kast det hvis det er ødelagt.

Kontroller filterne

1. Kontroller sikkerhetsfilteret. Hvis det er skittent, bytt ut både sikkerhets- og hovedfiltrene.

   Viktig: **Ikke prøv å rengjøre sikkerhetsfilteret. Hvis sikkerhetsfilteret er skittent, er hovedfilteret skadet.**

2. Kontroller hovedfilteret for skader ved å se inn i filteret mens du lyser med en lykt på utsiden av filteret. Hvis hovedluftfilteret er skittent, bøyd eller skadet, bytt det ut.

   Merk: Hull i filteret vises som lyse flekker. Ikke rengjør hovedfilteret.

Montere filtrene

Viktig: **For å unngå at motoren skades må alltid begge luftfiltrene og dekselet sitte på plass under bruk.**

1. Hvis du installerer nye filtre, må du kontrollere at de ikke har blitt skadet under frakten.

   Merk: Ikke bruk et ødelagt filter.

2. Hvis du bytter ut sikkerhetsfilteret, skyv det forsiktig inn i filterenheten (Figur 59).
3. Skyv hovedfilteret forsiktig inn over sikkerhetsfilteret (Figur 59).

   Merk: Forsikre at hovedfilteret er satt korrekt på plass, ved å skyve på ytterkanten mens det settes inn.

   Viktig: **Ikke trykk på det elastiske midtpunktet til filteret.**

4. Sett luftrenserdekslet på igjen, og fest låsene (Figur 59).

Kontrollere motoroljen

Motoroljespesifikasjoner

Oljetype: Renseolje (API-klassifikasjon SF, SG, SH, SJ eller SL)

Motoroljekapasitet:

- Modell 74902TE, 74919TE, 75969TE: 2,0 l med filteret; 1,8 l uten filteret
- Modell 74925TE, 74942TE: 2,3 l med filterbytte, 2,1 l uten filterbytte

Viskositet: Se tabellen nedenfor.

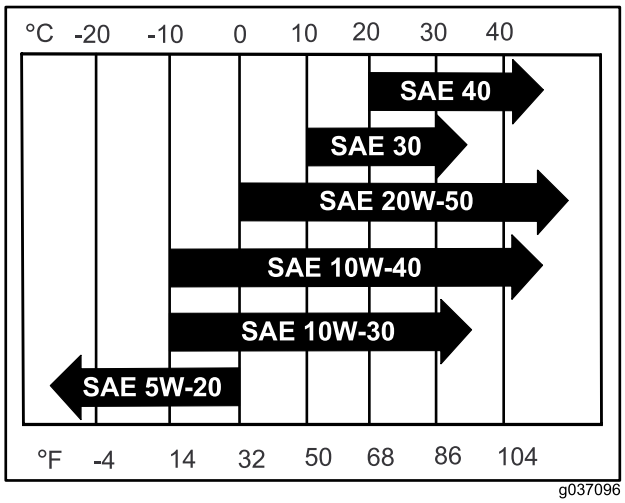

g037096

Figur 60

Kontrollere motoroljenivået

Serviceintervall: For hver bruk eller daglig

Merk: Sjekk oljen når motoren er kald.

Viktig: **Hvis du fyller på for mye eller for lite olje i veivhuset og kjører motoren, kan dette føre til skade på motoren.**

1. Parker maskinen på en jevn overflate, koble fra knivkontrollbryteren (kraftuttak), og sett på parkeringsbremsen.
2. Før du forlater førerplassen må du slå av motoren, ta ut nøkkelen og vente til alle bevegelige deler står stille.

   Merk: Påse at motoren er slått av, står på flat mark og er avkjølt, slik at oljen har hatt tid til å renne ned i bunnpannen.

3. For å holde smuss, gress osv. ute av motoren, rengjør området rundt oljelokket og peilestaven før den fjernes (Figur 61).

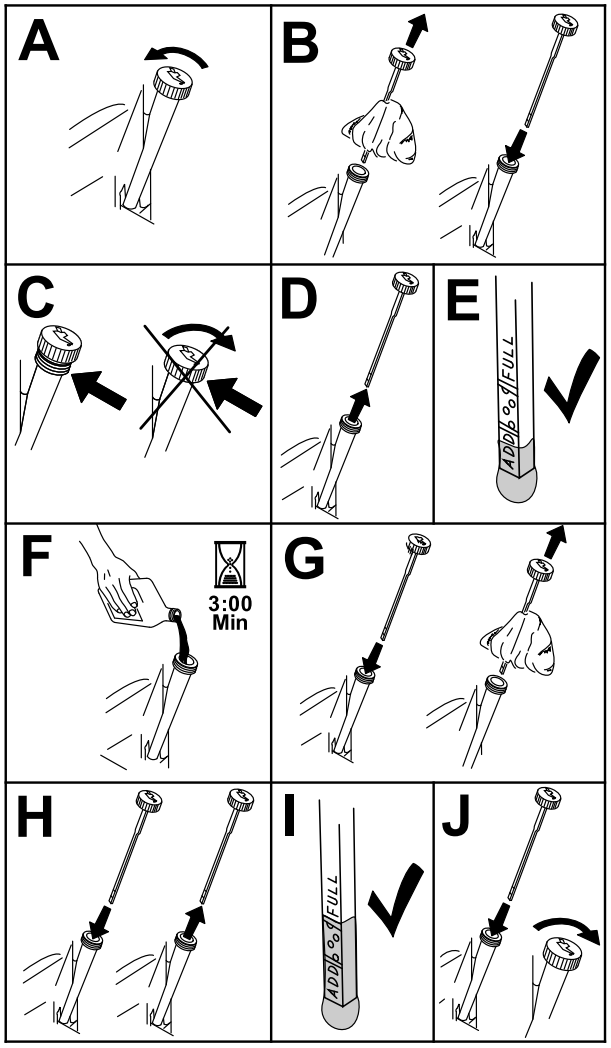

g194611

Figur 61

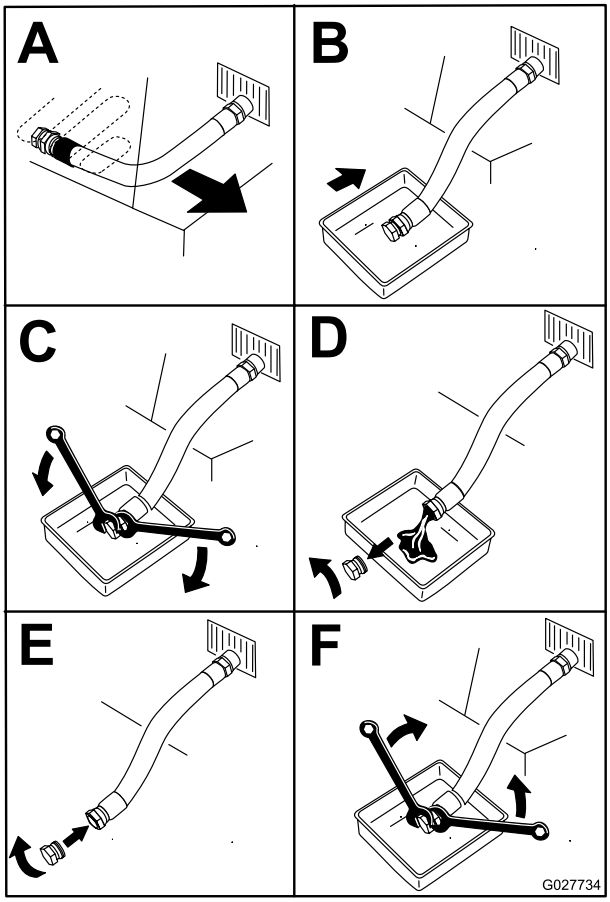

g027734

Figur 62

Skifte motorolje

Serviceintervall: Etter de 8 første timene—Skift motoroljen.

Hver 100. driftstime—Skift motoroljen (oftere under skitne og støvete forhold).

1. Parker maskinen slik at siden der du tapper, står litt lavere enn motsatt side for å være sikker på at all oljen tømmes ut.
2. Koble fra knivkontrollbryteren (kraftuttaket), og aktiver parkeringsbremsen.
3. Før du forlater førerplassen må du stanse motoren, ta ut nøkkelen og vente til alle bevegelige deler står stille.
4. Tapp oljen fra motoren (Figur 62).
5. Slå langsomt cirka 80 % av den spesifiserte oljen ned i påfyllingsrøret, og tilfør sakte resten av oljen til den når **Full**-merket (Figur 63).

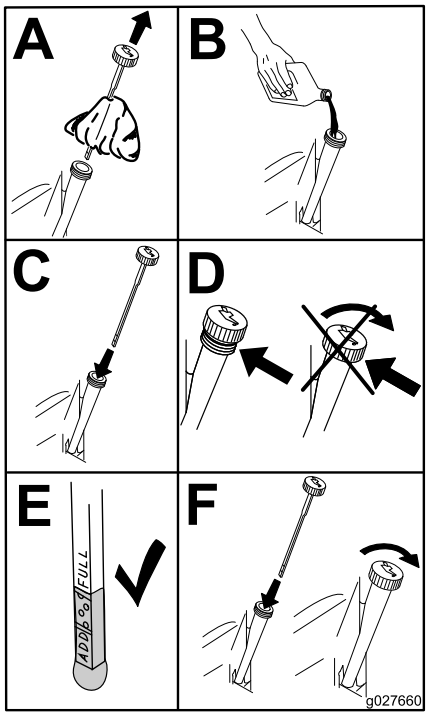

g027660

Figur 63

6. Den gamle oljen må kasseres eller gjenvinnes i henhold til lokale forskrifter.

Skifte motoroljefilteret

Serviceintervall: Hver 200. driftstime—På Kawasaki-motorer må du skifte ut motoroljefilteret (oftere under skitne og støvete forhold).

1. Tapp olje fra motoren. Se Skifte motorolje (side 47).
2. Skift motoroljefilteret (Figur 64).

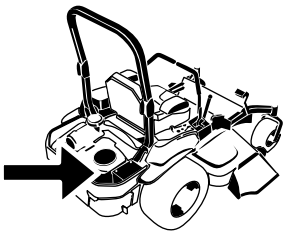

G008804

g008804

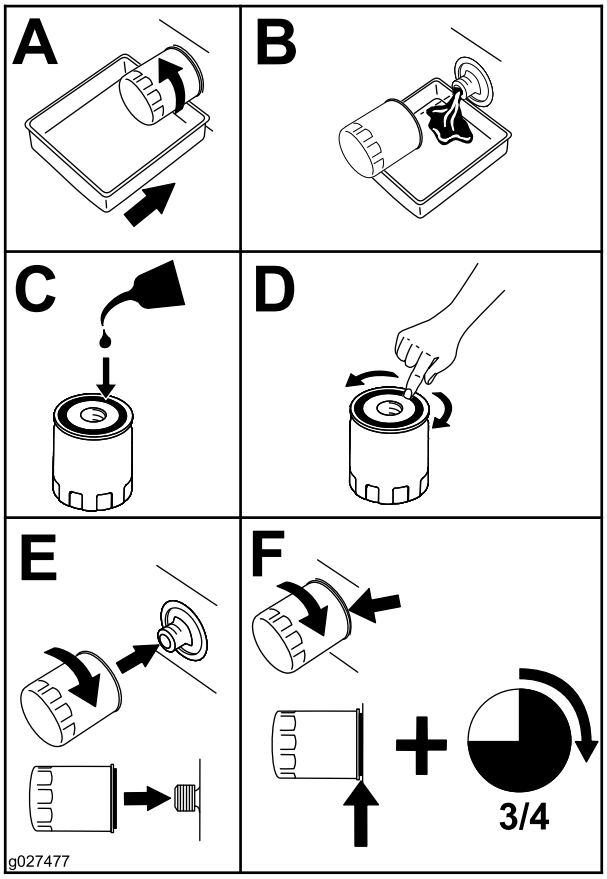

g027477

Figur 64

Merk: Pass på at oljefilterpakningen er i kontakt med motoren, og drei deretter filteret en ekstra ¾ omdreining.

3. Fyll på ny olje av riktig sort i veivhuset. Se Skifte motorolje (side 47).

Overhale tennpluggen

Serviceintervall: Hver 100. driftstime

Påse at elektrodeavstanden (avstanden mellom elektroden på midten og elektroden på siden) er korrekt før pluggen settes inn. Tennpluggen monteres/demonteres ved hjelp av en tennpluggnøkkel, og elektrodeavstanden justeres ved hjelp av et spesialverktøy eller følerblad. Monter en ny tennplugg dersom det er nødvendig.

Type tennplugg: NGK® BPR4ES eller tilsvarende

Elektrodeavstand: 0,75 mm

Demontere tennpluggen

1. Før du forlater førerplassen må du stanse motoren, ta ut nøkkelen og vente til alle bevegelige deler står stille.
2. Koble fra kraftuttaket, flytt bevegelseskontroll-spakene til NØYTRAL-LÅST-stillingen og sett på parkeringsbremsen.
3. Fjern det venstre hydraulikkenhetsdekselet i rekkefølgen angitt i Figur 65. Da får du tilgang til den fremre tennpluggen.

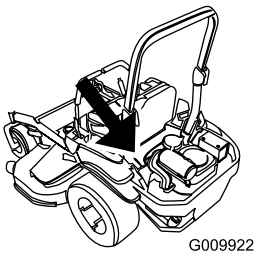

g009922

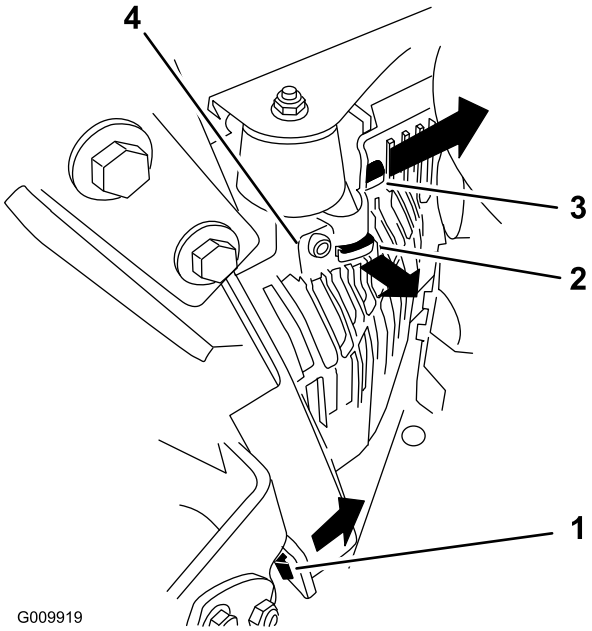

g009919

Figur 65

1. Trekk denne tappen ut til siden i pilens retning
2. Trekk dekselet av denne rammetappen i pilens retning
3. Trekk dekselet av denne rammetappen i pilens retning
4. Deksel

4. Fjern tennpluggen.

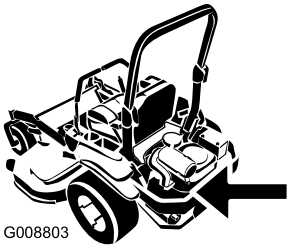

g008803

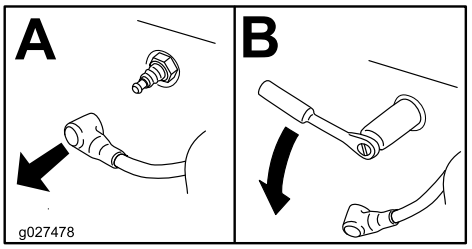

g027478

Figur 66

5. Monter det venstre hydraulikkenhetsdekselet (Figur 65).

Sjekke tennpluggen

Viktig: **Ikke rens tennpluggen(e). Kontroller alltid tennpluggen når den har et svart belegg, slitte elektroder, et oljebelegg eller sprekker.**

Hvis du ser en lysebrun eller grå farge på isolatoren, fungerer motoren som den skal. Et svart belegg på isolatoren betyr som regel at luftfilteret er skittent.

Still avstanden til 0,76 mm.

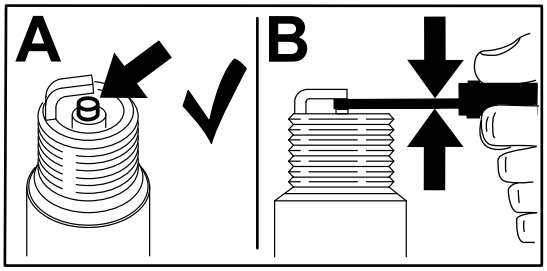

g206628

Figur 67

Montere tennpluggen

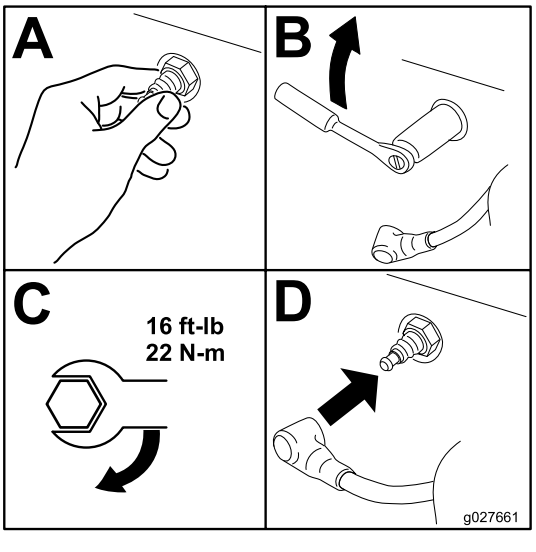

g027661

Figur 68

Kontrollere gnistfangeren

For maskiner med gnistfanger

Serviceintervall: Hver 50. driftstime

⚠ ADVARSEL

Varme eksosanleggkomponenter kan antenne drivstoffdamp, selv etter at motoren er slått av. Varme partikler som kommer ut fra eksosanlegget mens motoren går, kan antenne brennbare materialer og forårsake personskader eller skader på eiendom.

Ikke fyll bensin eller kjør motoren uten at det er montert en gnistfanger.

1. Parker maskinen på en jevn overflate, koble fra kraftuttaket, og sett på parkeringsbremsen.
2. Før du forlater førerplassen må du slå av motoren, ta ut nøkkelen og vente til alle bevegelige deler står stille.
3. Vent til lyddemperen har blitt nedkjølt.
4. Hvis du ser sprekker i skjermen eller sveiseskjøtene, bytt ut gnistfangeren.
5. Hvis skjermen er tilstoppet, må du fjerne gnistfangeren, riste løs partikler fra gnistfangeren og rengjøre skjermen med en stålbørste (bløt opp skjermen med løsningsmiddel ved behov).
6. Sett gnistfangeren på eksoåpningen igjen.

Vedlikehold av drivstoffsystem

Skifte drivstoffilteret

Serviceintervall: Hver 200. driftstime (oftere under skitne og støvete forhold).

Hver 500. driftstime/Årlig (avhengig av hva som kommer først) (oftere under skitne og støvete forhold).

Viktig: **Monter drivstoffslangene på nytt og sikre med samme type plastikksnorer som de som opprinnelig fulgte med fra fabrikken, for å holde drivstoffslangene unna komponenter som kan forårsake skade.**

Bensinfilteret er plassert i nærheten av motoren til venstre foran på motoren.

1. Parker maskinen på en jevn overflate, koble fra knivkontrollbryteren (kraftuttak), og sett på parkeringsbremsen.
2. Før du forlater førerplassen må du slå av motoren, ta ut nøkkelen og vente til alle bevegelige deler står stille.
3. La motoren kjøle seg ned.
4. Lukk drivstoffavstengingsventilen under setet.
5. Bytt ut drivstoffilteret (Figur 69).

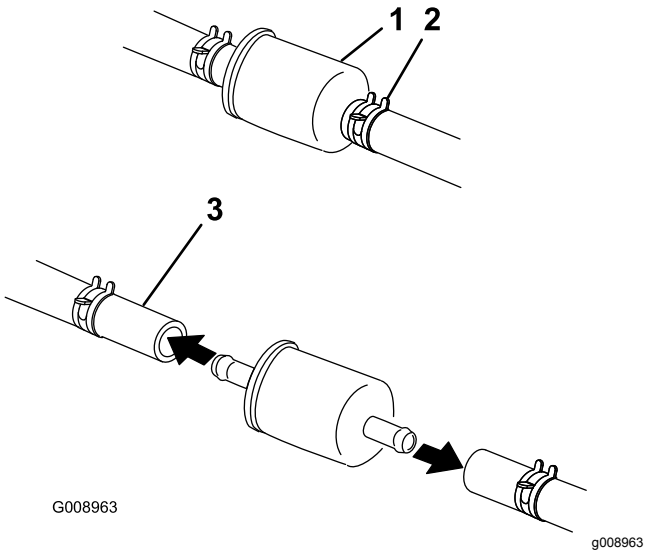

Figur 69

6. Åpne drivstoffavstengingsventilen.

Vedlikeholde drivstofftanken

Forsøk aldri å tappe drivstofftanken. Påse at en autorisert forhandler tapper drivstofftanken og overhaler eventuelle komponenter for drivstoffsystemet.

Vedlikehold av elektrisk system

Sikkerhet for elektrisk system

- Koble fra batteriet før du reparerer maskinen. Koble kabelen fra den negative polen først, og deretter den andre kabelen fra den positive polen. Koble til den positive polen først og den negative polen sist.
- Lad opp batteriet på et åpent sted med god ventilasjon og borte fra gnister eller åpen ild. Koble laderen fra strømuttaket før du kobler den til eller fra batteriet. Ha på deg beskyttelsesklær og bruk verktøy som er isolert.

Vedlikeholde batteriet

Serviceintervall: én gang månedlig

Fjerne batteriet

⚠ ADVARSEL

Batteripolene eller metallverktøy kan kortslutte mot metallkomponenter og forårsake gnister. Gnistene kan føre til at batterigassene eksploderer, noe som kan forårsake personskade.

- **Når du fjerner eller monterer batteriet, må du passe på at batteripolene ikke berører metalldeler på maskinen.**
- **La ikke metallverktøy kortslutte mellom batteripolene og metalldeler på maskinen.**

⚠ ADVARSEL

Feilaktig frakobling av batterikabler kan skade maskinen og kablene samt forårsake gnister. Gnistene kan føre til at batterigassene eksploderer, noe som kan forårsake personskade.

- **Koble alltid fra den negative (svarte) batterikabelen før du kobler fra den positive (røde) kabelen.**
- **Koble alltid til den positive (røde) batterikabelen før du setter på den negative (svarte) kabelen.**

1. Parker maskinen på en jevn overflate, koble fra knivkontrollbryteren (kraftuttak), og sett på parkeringsbremsen.

2. Før du forlater førerplassen må du slå av motoren, ta ut nøkkelen og vente til alle bevegelige deler står stille.
3. Fjern batteriet, som vist i Figur 70.

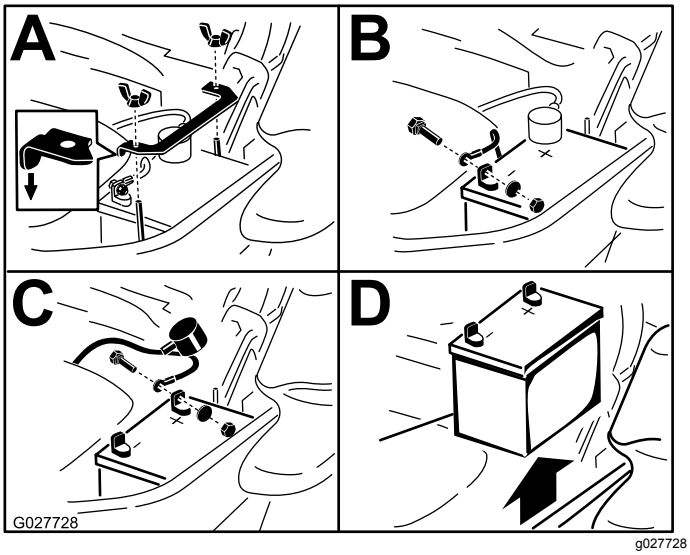

Figur 70

Lade batteriet

⚠ ADVARSEL

Når batteriet lades, utvikles det gasser som kan eksplodere.

Røyk aldri i nærheten av batteriet og hold gnister og åpen ild borte fra batteriet.

Viktig: **Batteriet skal alltid være fulladet (1265 egenvekt). Dette er spesielt viktig for å forhindre at batteriet blir ødelagt når temperaturen er under 0 °C.**

1. Fjern batteriet fra chassiset, se Fjerne batteriet (side 51).
2. Lad opp batteriet i 10 til 15 minutter ved 25 til 30 A, eller i 30 minutter ved 10 A.

   Merk: Batteriet må ikke overopplades.
3. Når batteriet er helt oppladet, kobler du laderen fra strømuttaket, og deretter laderledningene fra batteripolene (Figur 71).
4. Monter batteriet i maskinen og koble til batterikablene, se Installere batteriet (side 52).

   Merk: Kjør ikke maskinen med batteriet frakoblet, da dette kan føre til elektrisk skade.

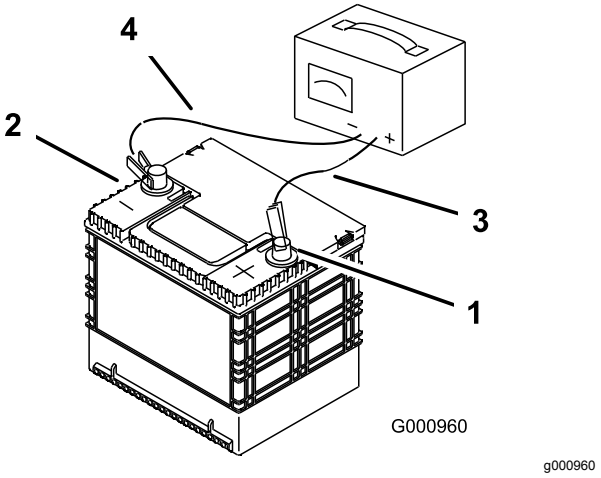

Figur 71

1. Positiv (+) batteripol
2. Negativ (-) batteripol
3. Rød (+) laderledning
4. Svart (-) laderledning

Installere batteriet

Merk: Plasser batteriet med polene vendt bort fra den hydrauliske tanken (Figur 70).

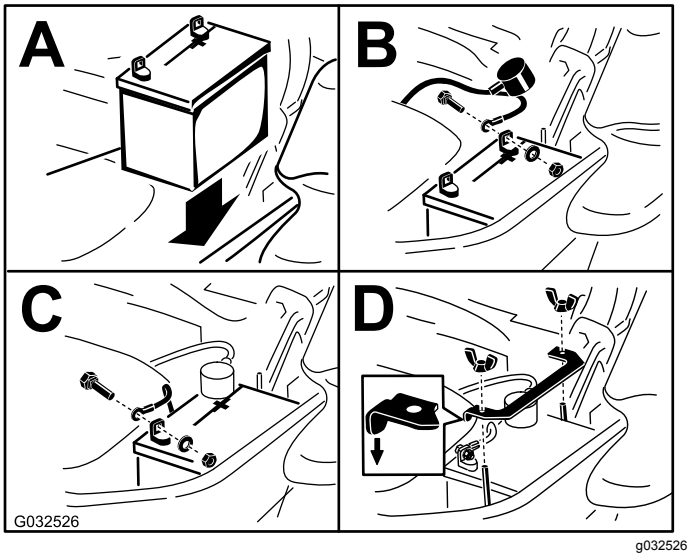

Figur 72

Vedlikeholde sikringene

Det elektriske systemet er beskyttet av sikringer. Dette er vedlikeholdsfritt. Hvis en sikring imidlertid går, kontrollerer du om det er kortslutning i en av ledningene.

Sikringene er plassert på konsollen til høyre for setet (Figur 73).

1. For å bytte sikring, trekk den ut for å fjerne den.
2. Sett inn en ny sikring (Figur 73).

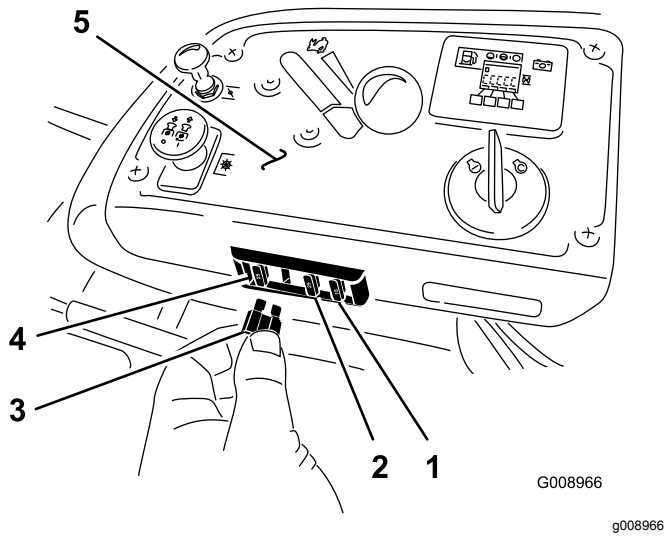

Figur 73

1. Valgfritt tilbehør (15 A)
2. Lading (25 A)
3. Kraftuttak (10 A)
4. Hovedsikring (25 A)
5. Konsoll

Vedlikehold av drivsystem

Kontrollere sikkerhetsbeltet

Serviceintervall: For hver bruk eller daglig

Inspiser sikkerhetsbeltet og se etter slitasje, hakk og at selvopprulleren og spennen fungerer som de skal. Skift ut sikkerhetsbeltet hvis det er skadet.

Kontrollere veltebøyleknottene

Serviceintervall: For hver bruk eller daglig

⚠ ADVARSEL

For å unngå skader eller dødsfall ved velting: Hold veltebøylen i fullt hevet og låst stilling, og bruk sikkerhetsbelte.

Kontroller at setet er godt festet på maskinen.

- Kontroller at både det monterte utstyret og knottene fungerer som de skal.
- Kontroller at knottene låser ordentlig når veltebøylen er i hevet stilling.

  Merk: Den øvre bøylen på veltebøylen må kanskje skyves litt fremover eller trekkes bakover for å få begge knottene til å låse helt (Figur 74 og Figur 75).

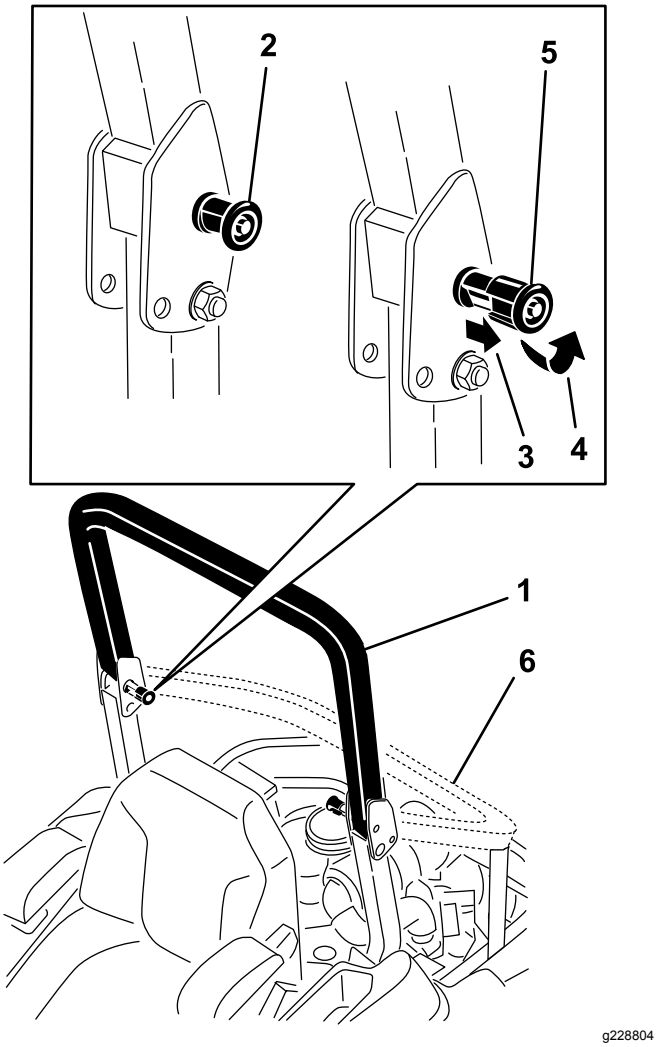

Figur 74

1. Veltebøyle i oppreist stilling
2. Veltebøyleknott i låst stilling
3. Dra ut veltebøyleknotten, og vri den 90 grader.
4. Roter veltebøyleknotten 90 grader.
5. Veltebøyleknott i ulåst stilling
6. Veltebøyle i sammenbrettet stilling

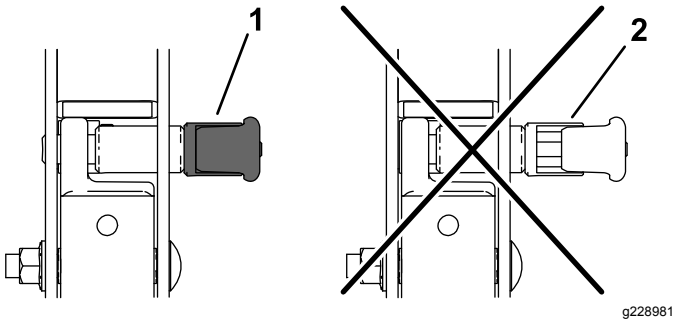

Figur 75

1. Tilkoblet
2. Delvis tilkoblet – ikke bruk med veltebøylen i denne stillingen.

Justere sporingen

1. Koble fra knivkontrollbryteren (kraftuttak).
2. Kjør ut på et åpent, flatt område, og sett bevegelseskontrollspakene i NØYTRAL-LÅST-stillingen.
3. Flytt gassen slik at den står midt mellom hurtig og langsomt.
4. Flytt begge bevegelseskontrollspakene helt fremover til de begge stopper i T-sporet.
5. Kontroller hvilken vei maskinen trekker.
   - Hvis den trekker til høyre, må du løsne boltene og justere den venstre stopplaten bakover på det venstre T-sporet til maskinen går rett fremover (Figur 76).
   - Hvis den trekker til venstre, må du løsne boltene og justere den høyre stopplaten bakover på det høyre T-sporet til maskinen går rett fremover (Figur 76).
6. Stram til stopplaten (Figur 76).

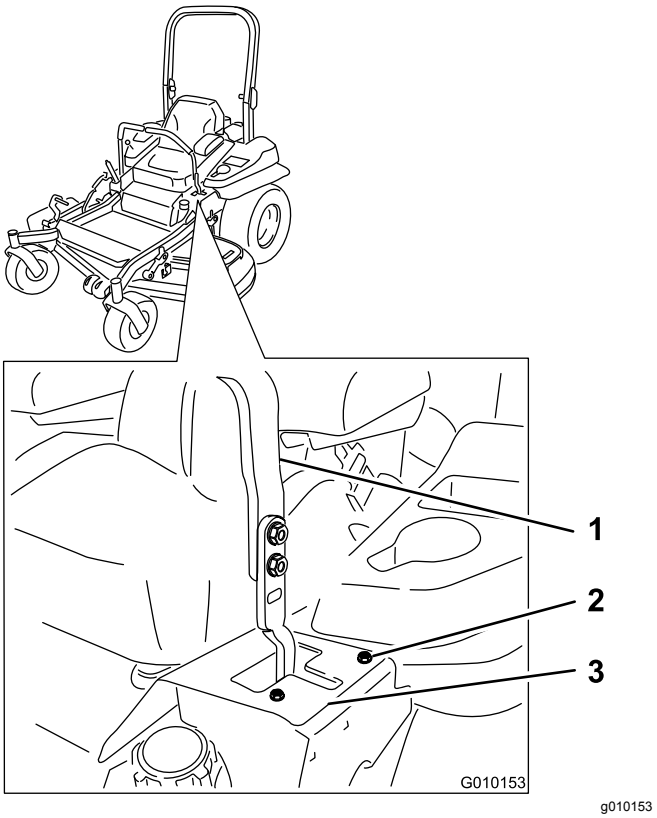

Figur 76

Venstre kontrollspak vises

1. Kontrollspak
2. Bolt
3. Stopplate

Kontrollere trykket i dekkene

Serviceintervall: Hver 50. driftstime/én gang månedlig (avhengig av hva som kommer først)

Oppretthold korrekt lufttrykk i for- og bakhjulene ved 0,9 bar. Forskjellig trykk i hjulene kan føre til ujevn klipping. Sjekk dekkene når de er kalde, for å få en mest mulig nøyaktig avlesning av trykket.

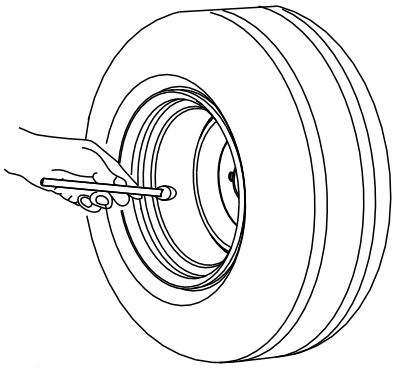

Figur 77

Kontrollere hjulenes hakemuttere

Kontroller og stram hjulhakemutterne til 122–129 Nm.

Kontrollere hjulnavmutter med riller

Serviceintervall: Etter de 100 første timene

Hver 500. driftstime

Kontroller og stram mutteren med riller til 286–352 Nm.

Merk: Ikke bruk glidemiddel på hjulnavet.

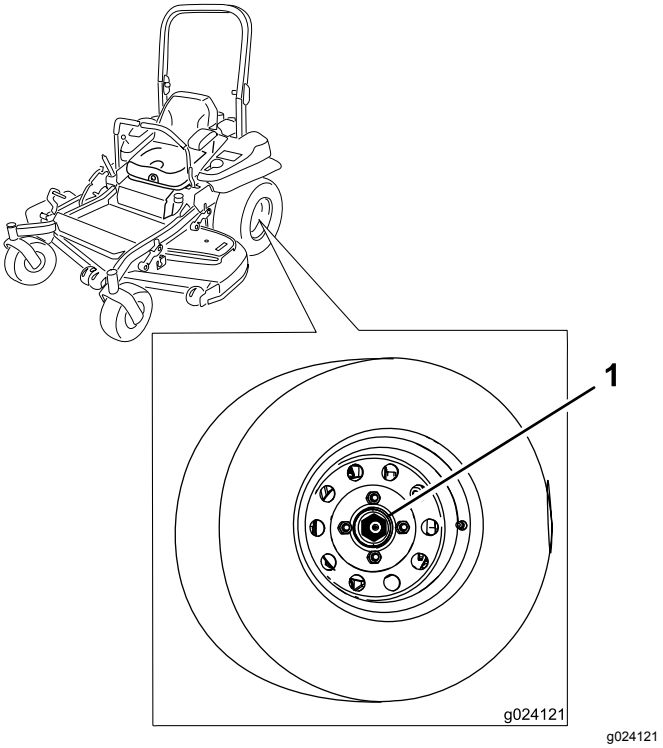

Figur 78

1. Mutter med riller

Justere styrehjulslageret

Serviceintervall: Hver 500. driftstime/Årlig (avhengig av hva som kommer først)

1. Parker maskinen på en jevn overflate, koble fra knivkontrollbryteren (kraftuttak), og sett på parkeringsbremsen.
2. Før du forlater førerplassen må du slå av motoren, ta ut nøkkelen og vente til alle bevegelige deler står stille.
3. Fjern støvhetten fra styringen og trekk til låsemutteren (Figur 79).
4. Trekk til låsemutteren inntil fjærskivene er flate og gå deretter tilbake ¼ omdreining for å stille forbelastningen på lagrene korrekt (Figur 79).

   Viktig: **Påse at fjærskivene er montert korrekt slik det vises i Figur 79.**

5. Sett på støvhetten (Figur 79).

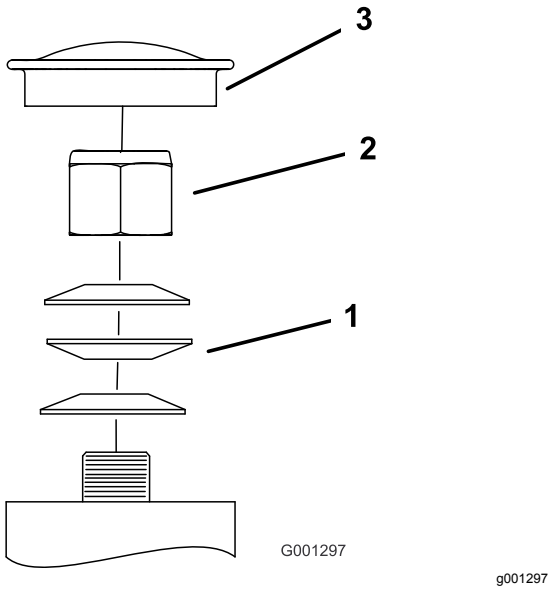

Figur 79

1. Fjærskiver
2. Låsemutter
3. Støvhette

Bruke clutchmellomlegget

Noen nyere modeller har blitt bygget med clutcher som inneholder en et bremsemellomlegg. Når clutchbremsen er så slitt at clutchen ikke lenger har jevn kontakt, kan du fjerne mellomlegget for å forlenge clutchens levetid.

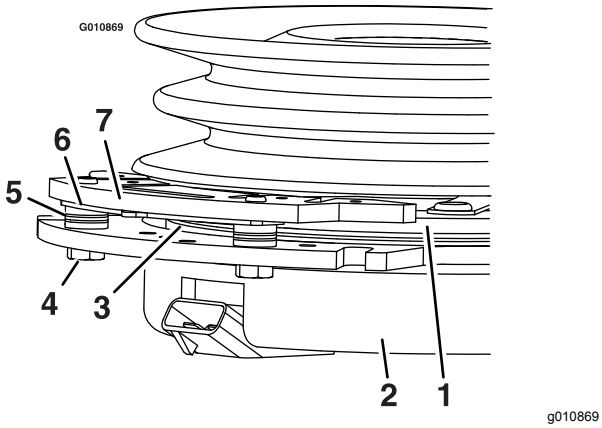

Figur 80

1. Armatur
2. Feltkledning
3. Rotor
4. Bremsemonteringsbolt
5. Bremseavstandsstykke
6. Ny avstand, mellomlegg
7. Bremsestang

Fjerne clutchmellomlegget

1. Parker maskinen på en jevn overflate, koble fra knivkontrollbryteren (kraftuttak), og sett på parkeringsbremsen.
2. Før du forlater førerplassen må du slå av motoren, ta ut nøkkelen og vente til alle bevegelige deler står stille.
3. Bruk en luftkompressor, blås ut rusk fra under bremsestangen og rundt bremseavstandsstykkene (Figur 81).

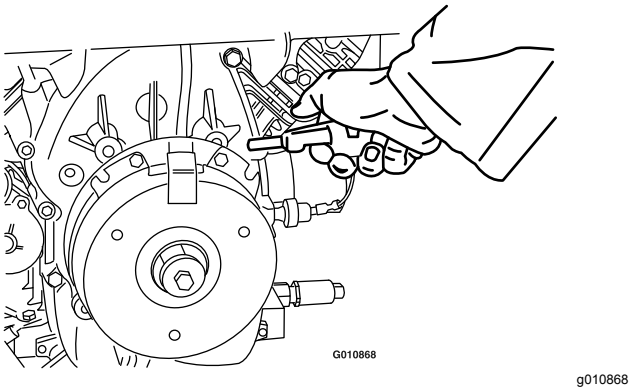

Figur 81

4. Kontroller tilstanden til ledningene, konnektorene og terminalene til ledningsfastspenneren.

   Merk: Rengjør eller reparer etter behov.
5. Kontroller at det finnes 12 V ved clutchkonnektoren når knivkontrollbryteren (kraftuttaket) er aktivert.
6. Mål avstanden mellom rotoren og armaturen. Hvis avstanden er større enn 1 mm, fortsett med de følgende trinnene:
   A. Løsne begge bremsemonteringsboltene en halv til én full omdreining som vist i Figur 82.

      Merk: Ikke fjern bremsestangen fra feltkledningen/armaturen. Bremsestangen har blitt slitt for å passe til armaturen og må fortsatt passe etter at du har fjernet mellomlegget for å sikre korrekt bremsemoment.

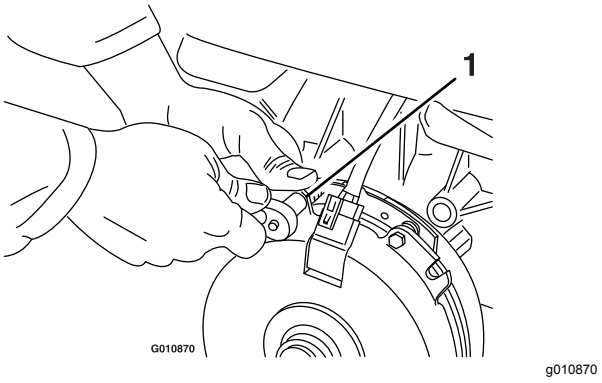

Figur 82

1. Bremsemonteringsbolt

   B. Bruk nebbtang, eller hendene, og hold tappen og fjern mellomlegget (Figur 83).

Merk: Ikke kast mellomlegget før clutchen fungerer som den skal.

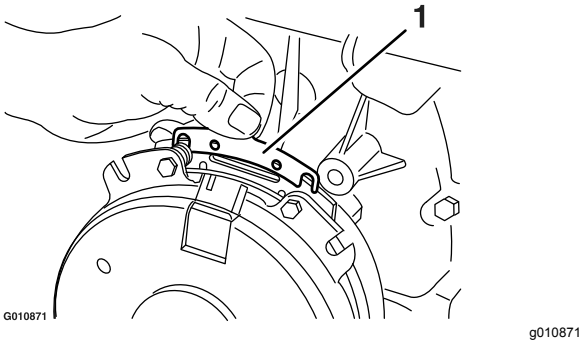

Figur 83

1. Mellomlegg

C. Bruk en luftledning til å blåse ut ut ev. rusk fra under bremsestangen og rundt bremseavstandsstykkene.

D. Trekk hver bolt (M6 x 1) til mellom 12,3 og 13,7 Nm.

E. Bruk et 0,25 mm tykt følerblad til å bekrefte at det er et mellomrom mellom rotoren og armaturoverflaten på begge sider av bremsestangen, som vist i Figur 84 og Figur 85.

Merk: På grunn av måten rotoren og armaturoverflaten slites (forhøyninger og fordypninger), kan det være vanskelig å måle korrekt avstand.

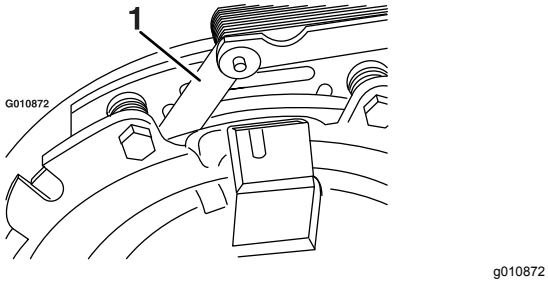

Figur 84

1. Følerblad

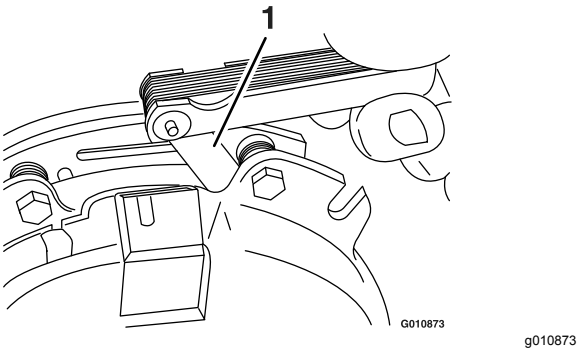

Figur 85

1. Følerblad

- Hvis avstanden er mindre enn 0,25 mm, skal du montere mellomlegget igjen, se Bruke clutchmellomlegget (side 56).
- Hvis det er stort nok mellomrom, fortsett til sikkerhetssjekken i trinn F.

F. Utfør følgende sikkerhetssjekk:

i. Sitt i setet når du starter motoren.

ii. Påse at knivene ikke aktiveres når knivkontrollbryteren (kraftuttaket) er i AV-stilling og clutchen er utkoblet.

Hvis clutchen ikke kobles ut, monter mellomlegget igjen. Se Bruke clutchmellomlegget (side 56).

iii. Aktiver og deaktiver knivkontrollbryteren (kraftuttaket) ti etterfølgende ganger for å kontrollere at clutchen fungerer som den skal.

Vedlikehold av kjølesystem

Rengjøre motorskjermen og motoroljekjøleren

Serviceintervall: For hver bruk eller daglig

Fjern eventuell oppsamling av gress, smuss eller andre fremmedlegemer fra oljekjøleren og motorskjermen (Figur 86).

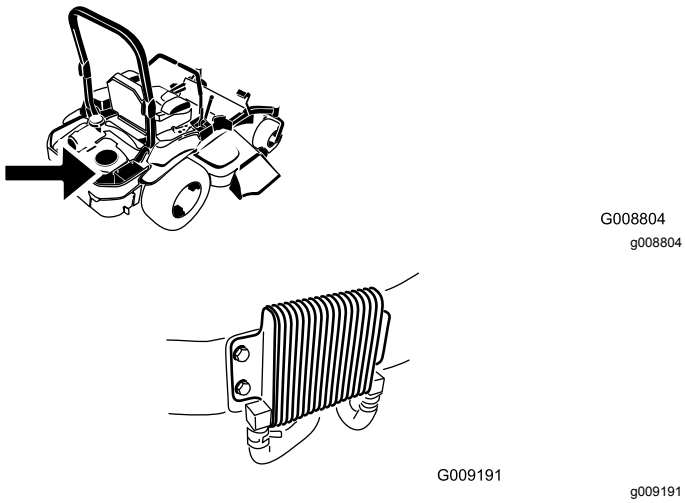

Figur 86

Før all bruk må du fjerne eventuell oppsamling av gress, smuss eller andre fremmedlegemer fra motorskjermen. Dette vil bidra til å sørge for tilstrekkelig kjøling av motoren og riktig motorhastighet, og vil redusere muligheten for overoppheting og mekanisk skade på motoren (Figur 83).

Rengjøre motorens kjøleribber og deksler

Serviceintervall: Hver 100. driftstime/Årlig (avhengig av hva som kommer først)

1. Parker maskinen på en jevn overflate, koble fra knivkontrollbryteren (kraftuttak), og sett på parkeringsbremsen.
2. Før du forlater førerplassen må du slå av motoren, ta ut nøkkelen og vente til alle bevegelige deler står stille.
3. Fjern luftinntaksskjermen, tilbakespolingsstarteren og viftehuset (Figur 87).
4. Fjern rusk og gress fra motordelene.
5. Monter luftinntaksskjermen, tilbakespolingsstarteren og viftehuset (Figur 87).

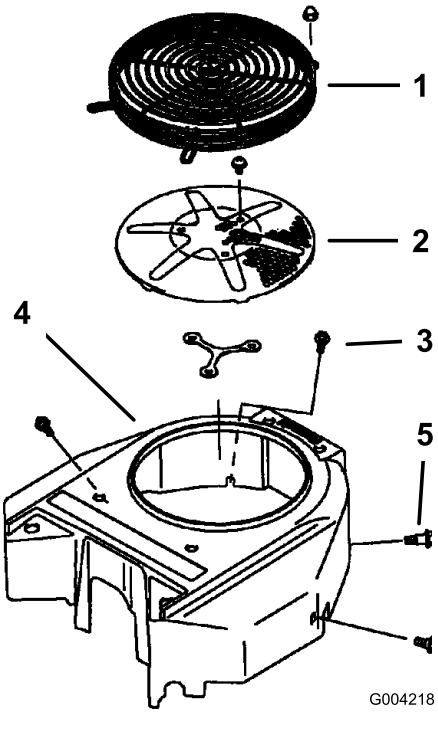

Figur 87

1. Motorvern
2. Luftinntaksskjerm for motor
3. Bolt
4. Viftehus
5. Skrue

Kontrollere og rengjøre hydraulikkenhetsdekslene

Serviceintervall: For hver bruk eller daglig

1. Parker maskinen på en jevn overflate, koble fra knivkontrollbryteren (kraftuttak), og sett på parkeringsbremsen.
2. Før du forlater førerplassen må du slå av motoren, ta ut nøkkelen og vente til alle bevegelige deler står stille.
3. Flytt setet fremover.
4. Fjern rusk og gress fra hydraulikkenhetsdekslene (Figur 88).
5. Justere setet.

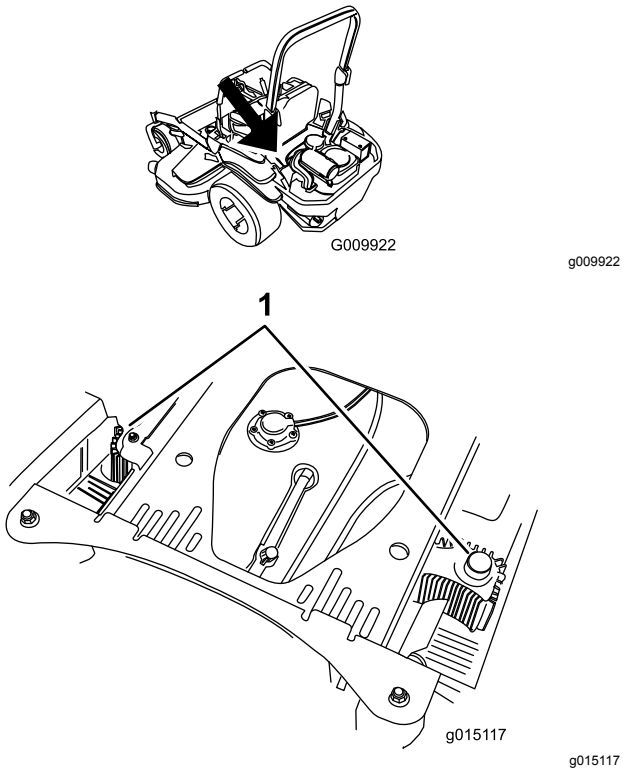

Figur 88

1. Hydraulikkenhetsdeksler

Vedlikehold av bremser

Justere parkeringsbremsen

Serviceintervall: Etter de 100 første timene

Hver 500. driftstime deretter

Merk: Gjør dette ved anbefalte serviceintervaller, eller når en bremsekomponent har blitt fjernet eller skiftet ut.

1. Parker maskinen på en jevn overflate, koble fra knivkontrollbryteren (kraftuttak), og sett på parkeringsbremsen.
2. Før du forlater førerplassen må du slå av motoren, ta ut nøkkelen og vente til alle bevegelige deler står stille.
3. Hev maskinens bakende og støtt den med jekkstøtter.

⚠ FORSIKTIG

Heving av maskinen ved bare å bruke mekaniske eller hydrauliske jekker ved service eller vedlikehold, kan være farlig. Mekaniske og hydrauliske jekker gir kanskje ikke nok støtte eller kan svikte, noe som kan føre til at maskinen faller og forårsaker personskader.

Stol ikke bare på mekaniske og hydrauliske jekker for støtte. Bruk tilstrekkelige jekkstøtter eller liknende støtter.

4. Ta av bakhjulene på maskinen.
5. Ta bort alt rusk fra bremseområdet.
6. Vri drivhjulets løsehåndtak til utløst stilling. Se Bruke drivhjulets løseventiler (side 35).
7. Sjekk for å se om det finnes synlig avstand mellom L-braketten og koblingsstoppet (Figur 89).

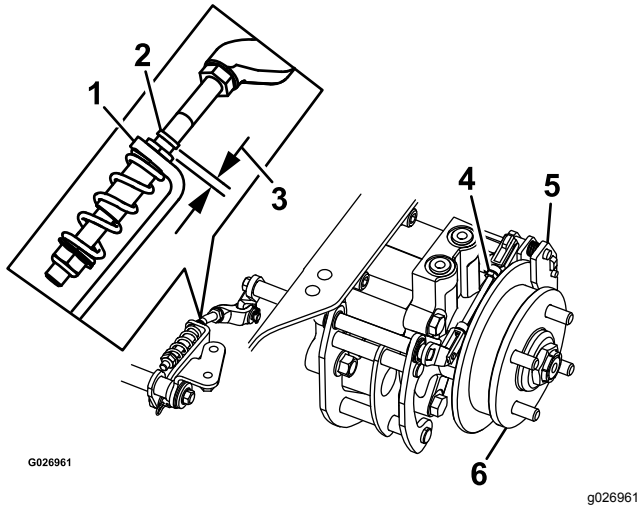

Figur 89

Venstre side

1. L-brakett
2. Koblingsstopp
3. Avstand
4. Bakre kobling
5. Kaliper
6. Hjulnav

8. Koble fra parkeringsbremsen. Spaken skal være i nedre posisjon.
9. Drei hjulnavet for hånd i begge retninger i forhold til kaliperen. Hjulnavet skal rotere fritt i kaliperen.
10. Hvis det er nødvendig å skape avstand eller hjulnavet ikke kan rotere fritt:
    A. Koble fra parkeringsbremsen.
    B. Koble fra og finjuster den bakre koblingen:
       - Gjør koblingen kortere for å skape avstand.
       - Forleng koblingen for å gi rom for hjulnavrotasjon.
    C. Koble til den bakre koblingen igjen.
11. Sett på parkeringsbremsen og sjekk avstanden.
12. Gjenta trinn 8 til 12 inntil det finnes synlig avstand og hjulnavet kan rotere fritt.
13. Gjenta prosedyren for bremsen på motsatt side.
14. Vri drivhjulets løsehåndtak til driftsstilling. Se Bruke drivhjulets løseventiler (side 35).
15. Sett på igjen bakdekkene og stram til hakemutterne. Se Kontrollere hjulenes hakemuttere (side 55).
16. Ta bort jekkstøttene.

Vedlikehold av remmer

Sjekke remmene

Serviceintervall: Hver 50. driftstime

Skift ut remmen hvis den er slitt. Tegn på en slitt rem omfatter kvining mens remmen roterer, knivene sklir ved klipping av gress og slitte kanter, brente merker og sprekker på/i remmen.

Skifte klipperremmen for klippeenheter med sideutslipp

1. Parker maskinen på en jevn overflate, koble fra knivkontrollbryteren (kraftuttak), og sett på parkeringsbremsen.
2. Før du forlater førerplassen må du slå av motoren, ta ut nøkkelen og vente til alle bevegelige deler står stille.
3. Senk gressklipperen til en klippehøyde på 76 mm.
4. Løsne den nedre bolten som fester klippeenhetsforhenget til klippeenheten. Se Frigjøre klippeenhetsforhenget (side 41).
5. Fjern skyddet i platemetall. Se Fjerne skydd i platemetall (side 41).
6. Fjern remdekslene (Figur 90).

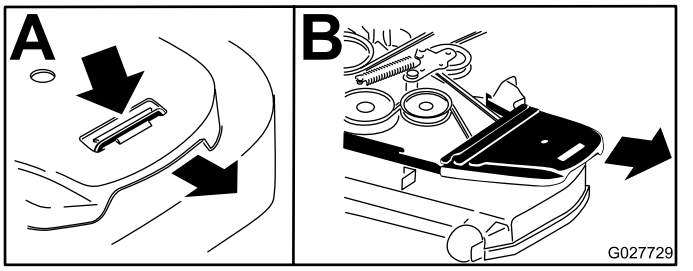

Figur 90

1. Skyv tappen ned
2. Fjern remdekslet

7. Bruk en skralle i det firkantede hullet i lederullarmen for å redusere spenningen på blindfjæren (Figur 91).
8. Ta remmen av remskivene på klippeenheten.
9. Fjern remføreren på den fjærbelastede lederullarmen (Figur 91).
10. Fjern den eksisterende remmen.
11. Monter den nye remmen rundt knivremskivene og clutchremskiven under motoren (Figur 91).

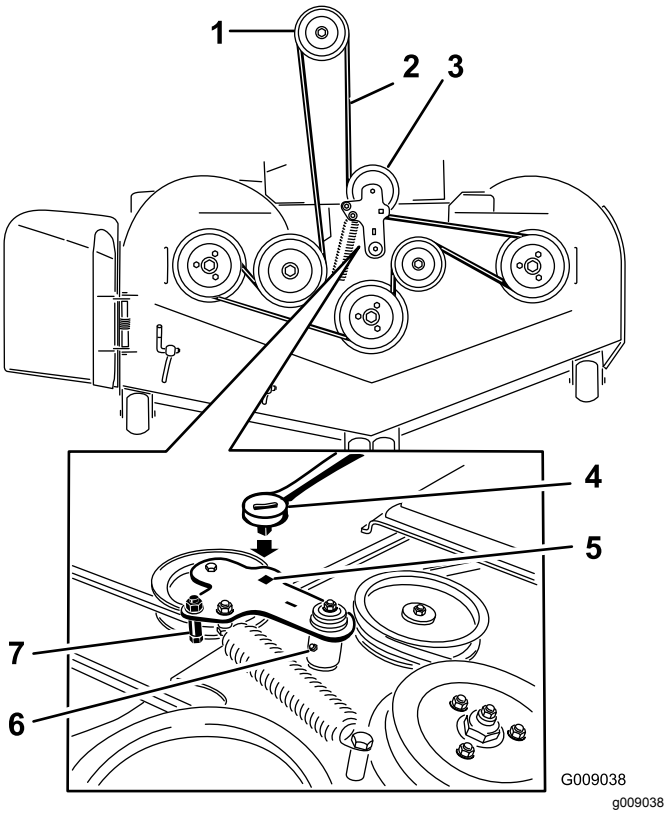

Figur 91

1. Clutchremskive
2. Gressklipperrem
3. Fjærbelastet lederull
4. Skralle
5. Firkantet hull i lederullarmen for skrallen
6. Lederull-smørenippel
7. Remfører

12. Monter remføreren på lederullarmen (Figur 91).
13. Bruk skrallen i det firkantede hullet for å installere blindfjæren (Figur 91).

    Merk: Pass på at fjærendene er anbrakt i forankringssporene.
14. Monter remdekslene (Figur 92).

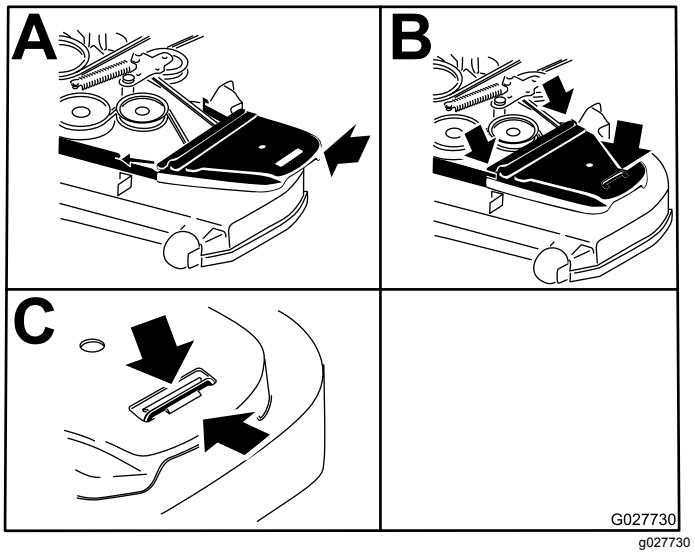

Figur 92

1. Plasser remdekslet
2. Skyv remdekslet under sideoppsamlerne
3. Sikre at tappen er under metalloppsamleren

15. Monter skyddet i platemetall. Se Fjerne skydd i platemetall (side 41).
16. Stram til bolten for klippeenhetsforhenget. Se Frigjøre klippeenhetsforhenget (side 41).

Skifte klipperremmen for klippeenheter med bakutslipp

Skifte remmen som roterer mot urviseren

1. Parker maskinen på en jevn overflate, koble fra knivkontrollbryteren (kraftuttak), og sett på parkeringsbremsen.
2. Før du forlater førerplassen må du slå av motoren, ta ut nøkkelen og vente til alle bevegelige deler står stille.
3. Senk gressklipperen til en klippehøyde på 76 mm.
4. Løft opp gulvpanelet opp for å få tilgang til den midtre remskiven.
5. Løsne den nedre bolten som fester klippeenhetsforhenget til klippeenheten. Se Frigjøre klippeenhetsforhenget (side 41).
6. Fjern skyddet i platemetall. Se Fjerne skydd i platemetall (side 41).
7. Fjern remdekslet i plast (Figur 94).

8. Fjern de tre boltene som holder remmens metalldeksel på plass og fjern metalldekselet.

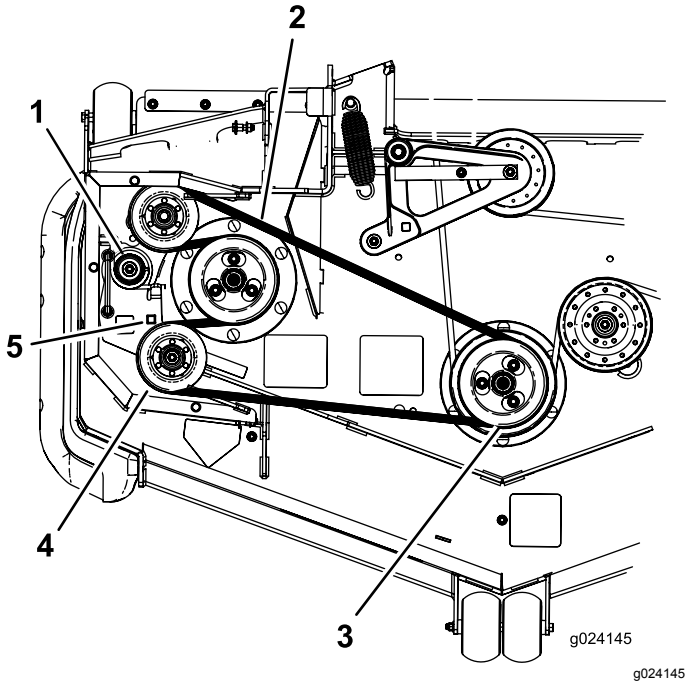

g024145

Figur 93

1. Blindfjær
2. Rem som roterer mot urviseren
3. Dobbel remskive
4. Lederull
5. Firkantet hull i lederullarmen for skrallen

9. Bruk en skralle i det firkantede hullet i lederullarmen for å redusere spenningen på blindfjæren (Figur 93).
10. Ta remmen av klippeenhetens remskive (Figur 93).
11. Ta remmen av de gjenværende remskivene (Figur 93).
12. Legg den nye remmen rundt klipperskiven.
13. Bruk skrallen i det firkantede hullet til å frigjøre spenningen i fjæren, og montere den nye remmen rundt lederullene (Figur 93).

Skifte klipperremmen

1. Parker maskinen på en jevn overflate, koble fra knivkontrollbryteren (kraftuttak), og sett på parkeringsbremsen.
2. Før du forlater førerplassen må du slå av motoren, ta ut nøkkelen og vente til alle bevegelige deler står stille.
3. Senk gressklipperen til en klippehøyde på 76 mm.
4. Løsne den nedre bolten som fester klippeenhetsforhenget til klippeenheten. Se Frigjøre klippeenhetsforhenget (side 41).
5. Fjern skyddet i platemetall. Se Fjerne skydd i platemetall (side 41).
6. Fjern remdekslene (Figur 94).

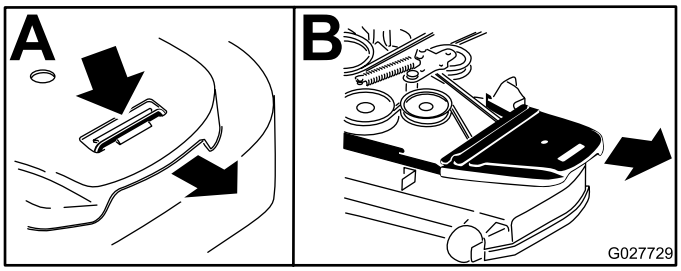

g027729

Figur 94

7. Fjern remmen som roterer mot urviseren. Se Skifte remmen som roterer mot urviseren (side 61).
8. Bruk en skralle i det firkantede hullet i lederullarmen for å redusere spenningen på blindfjæren (Figur 95).
9. Fjern remmen fra remskivene på klippeenheten og clutchremskiven.
10. Monter den nye remmen rundt knivremskivene og clutchremskiven under motoren (Figur 95).

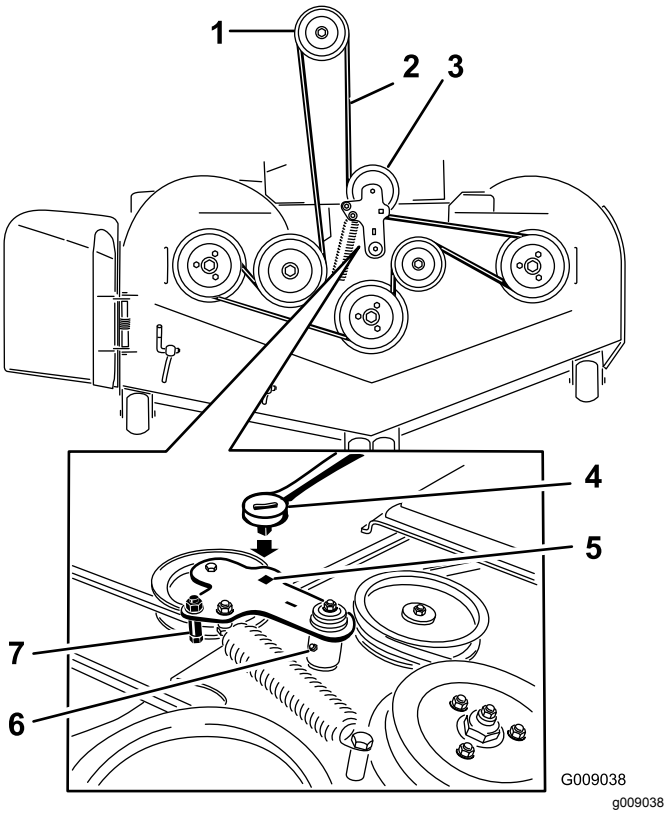

Figur 95

1. Clutchremskive
2. Gressklipperrem
3. Fjærbelastet lederull
4. Sikre at remføreren slår mot dreienavet.
5. Remfører
6. Fjærbelastet lederull
7. Firkantet hull i lederullarmen for skrallen
8. Fjær

11. Roter og sikre at remføreren slår mot dreienavet (Figur 95).
12. Bruk skrallen i det firkantede hullet og monter remmen rundt den fjærbelastede lederullen (Figur 95). Plasser endene av fjæren i forankringssporene.
13. Monter remdekslene (Figur 96).

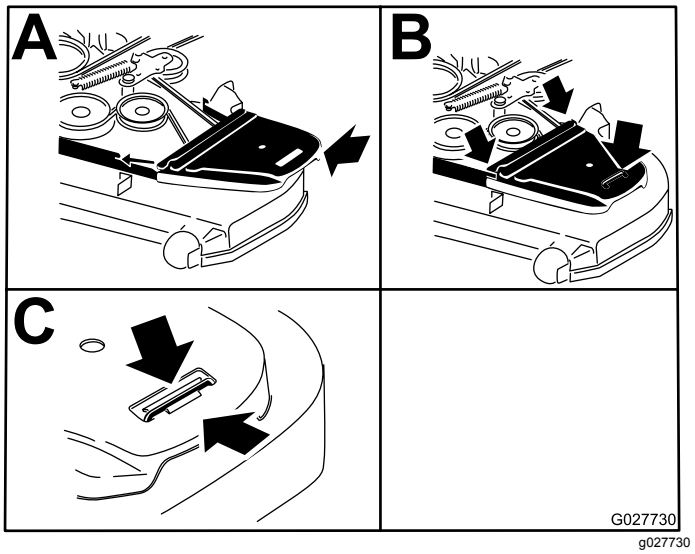

Figur 96

14. Monter skyddet i platemetall. Se Fjerne skydd i platemetall (side 41).
15. Stram til bolten for klippeenhetsforhenget. Se Frigjøre klippeenhetsforhenget (side 41).

Skifte den hydrauliske pumpedrivremmen

1. Parker maskinen på en jevn overflate, koble fra knivkontrollbryteren (kraftuttak), og sett på parkeringsbremsen.
2. Før du forlater førerplassen må du slå av motoren, ta ut nøkkelen og vente til alle bevegelige deler står stille.
3. Fjern klipperremmen. Se Skifte klipperremmen for klippeenheter med sideutslipp (side 60) eller Skifte klipperremmen for klippeenheter med bakutslipp (side 61).
4. Løft opp maskinen og støtt den med jekkstøtter (Figur 97).

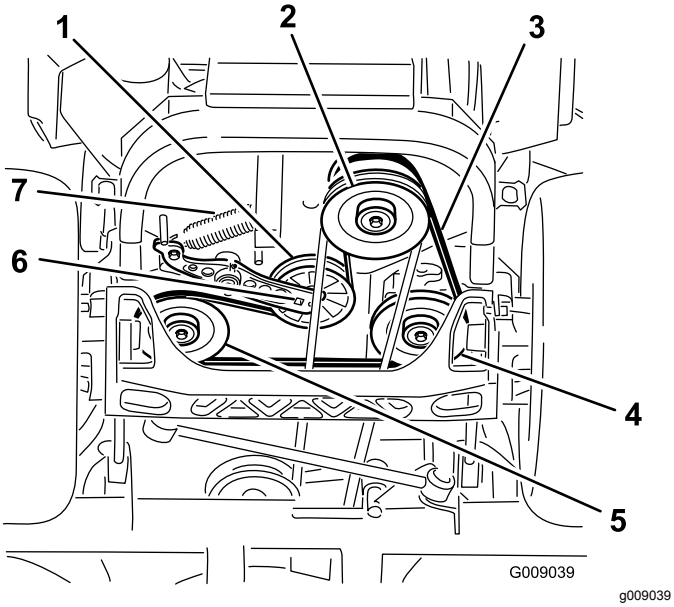

Figur 97

1. Lederull
2. Clutchremskive
3. Pumpedrivrem
4. Høyre hydraulikkpumpe-remskive
5. Venstre hydraulikkpumpe-remskive
6. Firkantet hull i lederullarmen
7. Blindfjær

5. Bruk en skralle i det firkantede hullet i lederullarmen for å fjerne blindfjæren (Figur 97).
6. Hekt fjæren av rammen (Figur 97).
7. Fjern remmen fra hydraulikkenhetens drivremskiver og motorremskiven.
8. Legg den nye remmen rundt motorremskiven og de to drivremskivene.
9. Bruk en skralle i det firkantede hullet i lederullarmen for å montere ledefjæren til rammen (Figur 97).
10. Monter klipperremmen. Se Skifte klipperremmen for klippeenheter med sideutslipp (side 60) eller Skifte klipperremmen for klippeenheter med bakutslipp (side 61).

Vedlikehold av kontrollsystem

Justere kontrollhåndtaks-stillingen

Det er to høydestillinger for kontrollspakene – høy og lav. Fjern boltene for å justere høyden for føreren.

1. Parker maskinen på en jevn overflate, koble fra knivkontrollbryteren (kraftuttak), og sett på parkeringsbremsen.
2. Før du forlater førerplassen må du slå av motoren, ta ut nøkkelen og vente til alle bevegelige deler står stille.
3. Løsne boltene og flensmutrene som er installert i spakene (Figur 98).
4. Innrett foran-til-bak-stilling for spakene ved å bringe dem sammen til NØYTRAL stilling og føre dem til de er innrettet. Stram deretter boltene (Figur 99).

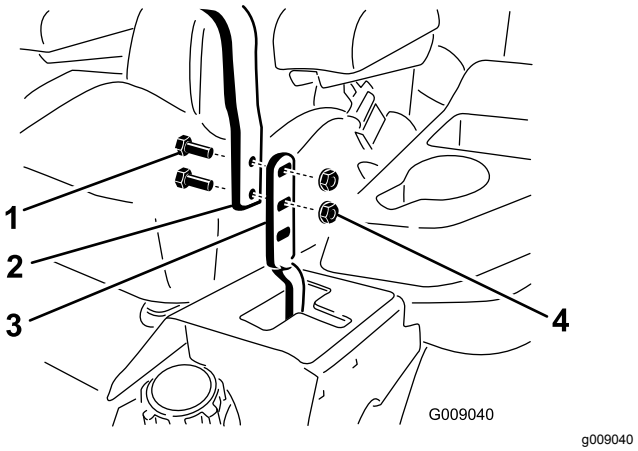

Figur 98

1. Bolt
2. Håndtak
3. Kontrollspak
4. Mutter

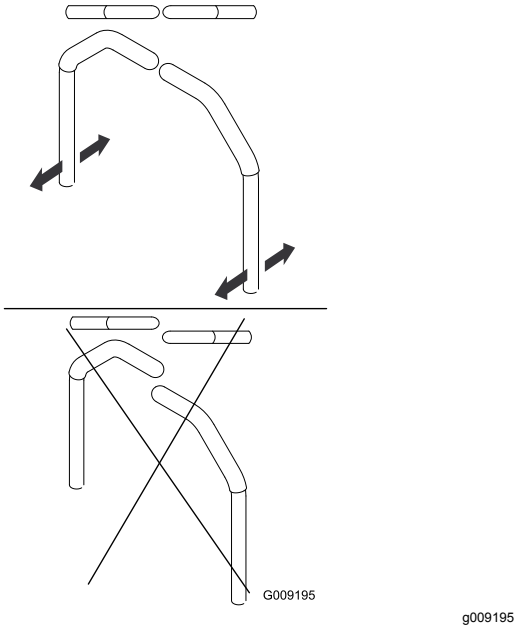

Figur 99

5. Dersom endene på spakene slår mot hverandre, se Justere tapp for bevegelseskontroll – nøytral stilling (side 66).
6. Gjenta for å justere kontrollspakene.

Justere bevegelseskontrol-leddene

Pumpekontrolleddene befinner seg på begge sidene av maskinen, under setet. Du kan finjustere ved å dreie på endemutteren med en ½-tommes pipenøkkel, slik at maskinen ikke beveger seg i når den er i nøytral. Det skal kun gjøres justeringer for nøytralstillingen.

⚠ ADVARSEL

Motoren må gå og drivhjulene rotere for at du skal kunne foreta justeringer. Kontakt med bevegelige deler eller varme overflater kan føre til personskade.

Hold fingre, hender og bekledning unna roterende komponenter og varme overflater.

1. Koble fra knivkontrollbryteren (kraftuttaket), flytt bevegelseskontrollspakene til NØYTRAL, LÅST stilling, og aktiver parkeringsbremsen.
2. Før du forlater førerplassen må du slå av motoren, ta ut nøkkelen og vente til alle bevegelige deler står stille.
3. Tråkk på løftepedalen for klippeenheten og ta ut klippehøydepinnen.
4. Senk klippeenheten ned på bakken.
5. Løft opp bakenden av maskinen, og støtt den med jekkstøtter (eller lignende type støtte).

   Merk: Hev maskinen akkurat høyt nok til at drivhjulene kan rotere fritt.
6. Ta vekk den elektriske koblingen fra setesikkerhetsbryteren som er plassert under seteputen.

   Merk: Bryteren er en del av seteenheten.
7. Installer **midlertidig** en kaldstartsledning over terminalene i hovedledningsnettkonnektoren.
8. Start motoren, kjør den på full gass, og koble fra bremsen.

   Merk: Påse at parkeringsbremsen er aktivert og at bevegelseskontrollspakene er ute før du starter motoren. Du trenger ikke å være i setet.
9. Kjør maskinen i minst fem minutter med drivspakene satt til full fart forover for å få hydraulikktemperaturen opp til driftstemperatur.

   Merk: Bevegelseskontrollspakene må være i nøytral stilling mens du utfører de nødvendige justeringene.
10. Sett bevegelseskontrollspakene i NØYTRAL stilling.
11. Juster lengden på pumpestangen ved å vri på de doble mutrene på stangen i den aktuelle retningen til hjulene kryper noe i revers (Figur 100).

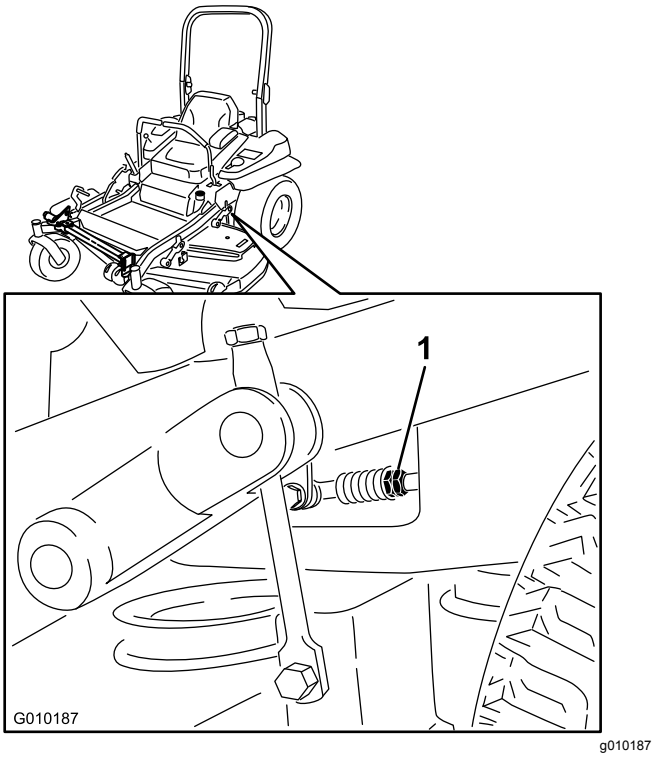

Figur 100

1. Doble mutrer

12. Flytt bevegelseskontrollspakene til REVERS-stillingen og bruk litt lett trykk på spaken mens du lar reversindikatorfjærene føre spakene tilbake til nøytral stilling.

    Merk: Hjulene må ikke bevege seg eller krype noe i revers.

13. Slå av maskinen.
14. Fjern kaldstartsledningen fra ledningsnett-konnektoren og koble konnektoren inn i setebryteren.
15. Ta bort jekkstøttene.
16. Hev klippeenheten og sett inn igjen klippehøydepinnen.
17. Kontroller at maskinen ikke beveger seg i fri når parkeringsbremsene er deaktivert.

Justere bevegelseskon-trolldemperen

Du kan justere den øvre dempermonteringsbolten for å oppnå ønsket motstand for bevegelseskontrollspaken. Se Figur 101 for monteringsalternativer.

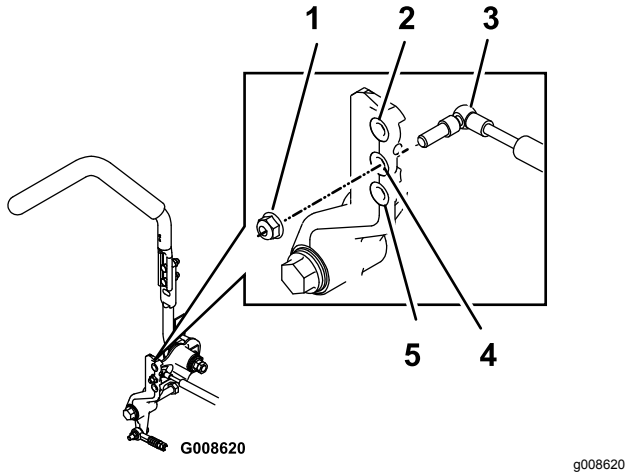

Figur 101

Høyre bevegelseskontroll vist

1. Trekk til låsemutteren med et moment på 23 Nm. Bolten må stikke ut av enden på låsemutteren etter tilstrammingen.
2. Mest motstand (hardest følelse)
3. Demper
4. Middels motstand (middels følelse)
5. Lavest motstand (mykest følelse)

Justere tapp for bevegelseskontroll – nøytral stilling

Du kan justere flensmutteren for å oppnå den ønskede motstanden når du flytter bevegelseskontrollspaken til NØYTRAL-LÅST-stillingen. Se Figur 102 for å finne justeringsalternativer.

1. Løsne låsemutteren.
2. Stram til eller løsne flensmutteren for å få ønsket følelse.
   - Hvis du ønsker mer motstand, strammer du til flensmutteren.
   - Hvis du ønsker mindre motstand, løsner du flensmutteren.
3. Stram låsemutteren.

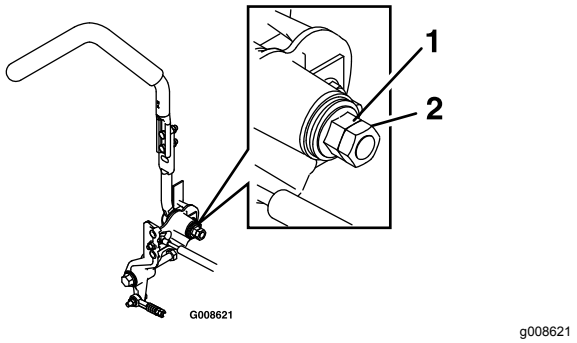

Figur 102

1. Flensmutter
2. Låsemutter

Vedlikehold av hydraulisk system

Sikkerhet for hydraulikksystem

- Oppsøk legehjelp øyeblikkelig hvis olje kommer i direkte kontakt med huden. Innsprøytet væske må fjernes kirurgisk innen få timer av en lege.
- Kontroller at alle hydraulikkslanger og ledninger er i god stand, og at alle hydrauliske koblinger og beslag er tette, før det hydrauliske systemet settes under trykk.
- Hold kropp og hender borte fra hull eller dyser som sprøyter ut hydraulisk olje under høyt trykk.
- Bruk kartong eller papir til å finne lekkasjer.
- Før du utfører vedlikehold eller reparasjoner på det hydrauliske systemet, må du forsiktig slippe ut alt trykket.

Overhale det hydrauliske systemet

Spesifisering av hydraulikkvæske

Hydraulikkvæsketype: Toro® HYPR-OIL™ 500 hydraulikkvæske eller Mobil® 1 15W-50.

Viktig: **Bruk spesifisert olje. Andre oljer kan skade det hydrauliske systemet.**

Væskekapasitet for hvert hydraulikksystem: 1,5 l per side med filterbytte

Kontrollere hydraulikkoljen

Serviceintervall: Hver 50. driftstime—Kontroller nivået på den hydrauliske væsken.

1. Parker maskinen på en jevn overflate, koble fra knivkontrollbryteren (kraftuttak), og sett på parkeringsbremsen.
2. Før du forlater førerplassen må du slå av motoren, ta ut nøkkelen og vente til alle bevegelige deler står stille.
3. La motoren og hydraulikksystemet få kjøle seg ned i ti minutter.

   Merk: Oljenivået på peilestaven er feil hvis oljen sjekkes når maskinen er varm.
4. Flytt setet fremover.
5. Rengjør området rundt peilepinnene på hydraulikksystembeholderne (Figur 103).
6. Fjern én peilepinne fra hydraulikkbeholderen (Figur 103).
7. Tørk av peilepinnen og sett peilepinnen tilbake i beholderen.
8. Dra ut peilestaven, og se på enden (Figur 103).

   Viktig: **Ikke fyll for mye væske på hydraulikkenhetene, ettersom dette kan forårsake skade. Ikke kjør maskinen hvis hydraulikkvæsken er under påfyllings-merket.**
9. Hvis væskenivået er ved fyll på-merket, hell sakte nok væske i hydraulikkbeholderen til å fylle nivået til full- eller **H**-linjen.
10. Sett peilestaven på plass igjen.
11. Gjenta prosedyren med motsatt peilestav.

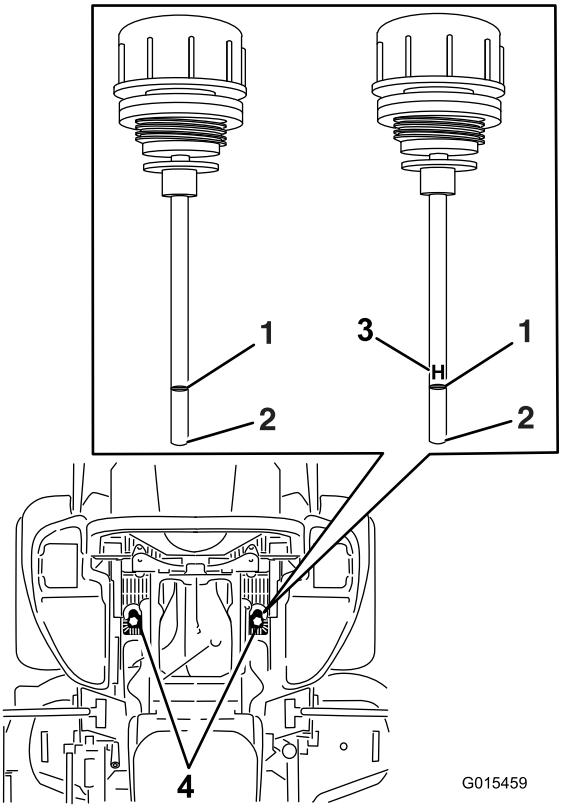

g015459

Figur 103

En av peilestavene er brukt i maskinen

1. Full
2. Fyll på
3. **H** – betyr høyt nivå
4. Plassering av peilestav under sete

Skifte hydraulikkvæske og -filtre

Serviceintervall: Etter de 250 første timene—Skift hydraulikkfiltre og hydraulikkolje når du benytter enhver slags væske.

Hver 250. driftstime—Skift hydraulikkfiltre og hydraulikkvæske når du benytter Mobil® 1-væske (oftere under skitne og støvete arbeidsforhold).

Hver 500. driftstime—Skift hydraulikkfiltre og hydraulikkvæske når du benytter Toro® HYPR-OIL™ 500-væske (oftere under skitne og støvete arbeidsforhold).

For å bytte hydraulikkvæske må filtrene fjernes. Bytt begge samtidig. Se Spesifisering av hydraulikkvæske (side 67) for oljespesifikasjoner.

1. Parker maskinen på en jevn overflate, koble fra knivkontrollbryteren, og sett på parkeringsbremsen.
2. Før du forlater førerplassen må du slå av motoren, ta ut nøkkelen og vente til alle bevegelige deler står stille.
3. Løft opp maskinen og støtt den med jekkstøtter (Figur 104).

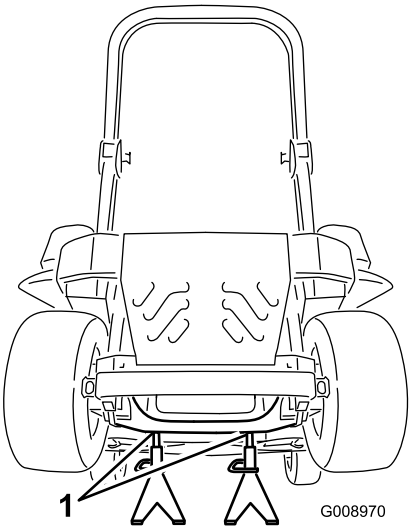

g008970

Figur 104

1. Jekkstøtter

4. Fjern både klipperremmen og pumpedrivremmen. Se Skifte klipperremmen for klippeenheter med sideutslipp (side 60) eller Skifte klipperremmen for klippeenheter med bakutslipp (side 61)og se Skifte den hydrauliske pumpedrivremmen (side 63).

   Merk: Dette forhindrer at det kommer olje på remmene.
5. Plasser et tappefat under filteret, fjern det gamle filteret og tørk av overflaten (Figur 105).

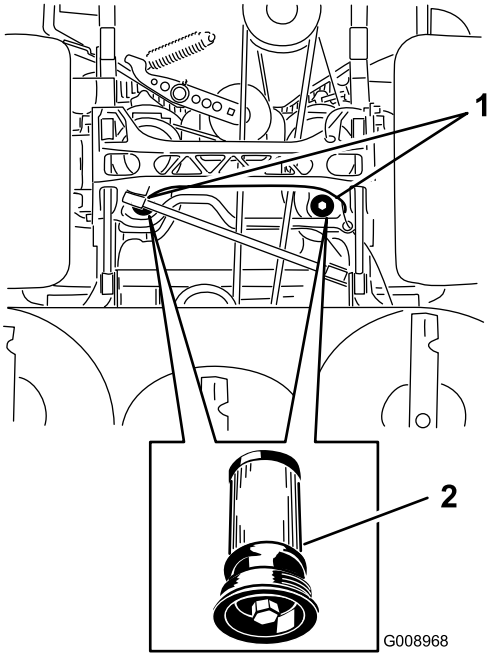

g008968

Figur 105

Maskinen sett nedenfra

1. Filterplasseringer
2. Hydraulisk filter

6. Påfør et tynt lag med hydraulisk væske på gummipakningen på det nye filteret (Figur 105).
7. Sett inn det nye hydraulikkfilteret.
8. Monter pumpedrivremmen og klipperremmen.
9. Ta bort jekkstøttene, og senk maskinen ned (Figur 104).
10. Fyll væske på hydraulikkbeholderen og se etter lekkasjer.
11. Tørk opp væske som eventuelt ble sølt.
12. Start motoren, og la den gå i omtrent to minutter for å blåse luft ut fra systemet.
13. Stopp motoren og kontroller om det finnes lekkasjer.
14. Kontroller væskenivået mens væsken er kald.
15. Fyll på væske i den hydrauliske beholderen hvis det er nødvendig.

    Merk: Ikke fyll på for mye.

Vedlikehold av klippeenhet

Rette opp klippeenheten

Nivellere klippeenheten

1. Parker maskinen på en jevn overflate, koble fra knivkontrollbryteren (kraftuttak), og sett på parkeringsbremsen.
2. Før du forlater førerplassen må du slå av motoren, ta ut nøkkelen og vente til alle bevegelige deler står stille.
3. Kontroller dekktrykket for drivhjulene. Se Kontrollere trykket i dekkene (side 55).
4. Sett transportlåsen i låsestilling.
5. Tråkk løftepedalen for klippeenheten helt fremover slik at klippeenheten låses i transportstillingen på 14 cm (Figur 106).

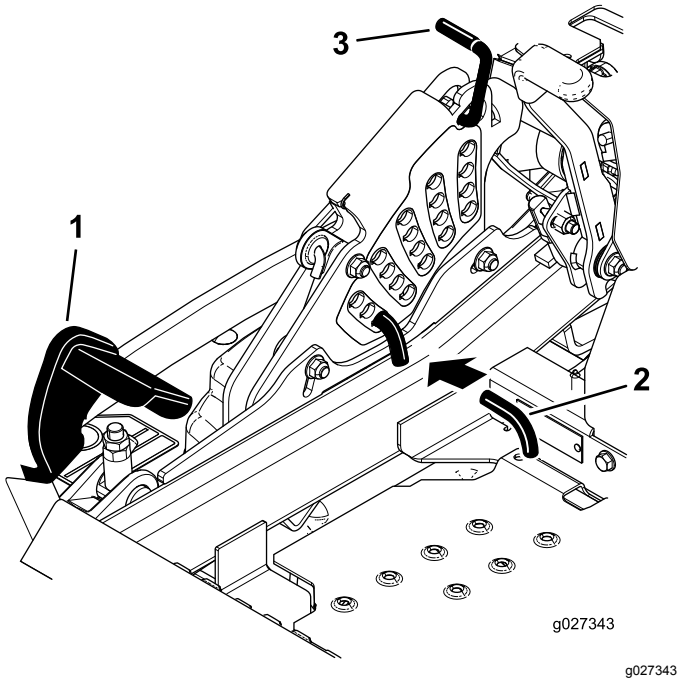

Figur 106

1. Løftepedal for klippeenhet
2. Klippehøydestang
3. Transportlås

6. Sett klippehøydepinnen inn i 76 mm-posisjonen.
7. Frigjør transportlåsen og la klippeenheten senkes ned til klippehøyden.
8. Hev utløpssjakten.
9. Mål fra den jevne overflaten til den fremre tuppen på kniven (posisjon A) på begge sider av klippeenheten, som vist i Figur 107.

Merk: Riktig avstand skal være 7,6 cm.

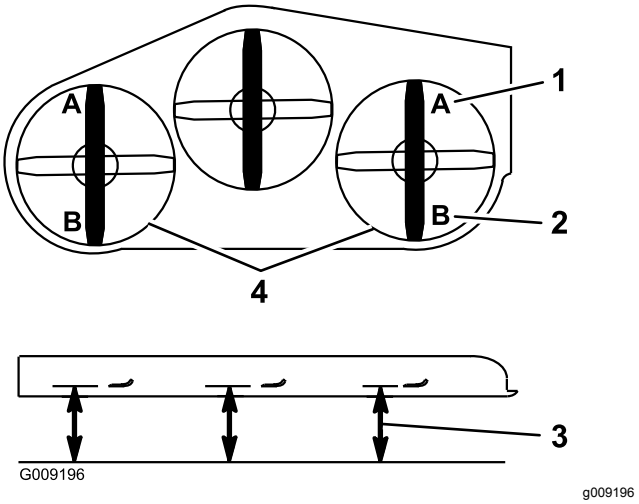

Figur 107

1. 7,6 cm ved stilling A er riktig
2. 8,3 cm ved stilling B er riktig
3. Mål her fra tuppen av kniven til den harde overflaten
4. Mål ved stilling A og B på begge sider

10. Finjuster justeringsmutteren på den fremre klippeenheten ved å vri på den (Figur 108).

    Merk: Hvis du vil øke høyden, vrir du justeringsmutter med urviseren. Hvis du vil redusere høyden, vrir du mot urviseren.

    Merk: Hvis de fremre klippeenhetsleddene ikke har nok justeringsmulighet til å oppnå riktig klippehøyde, kan du bruke ettrinnsjusteringsenheten for å øke justeringsmuligheten.

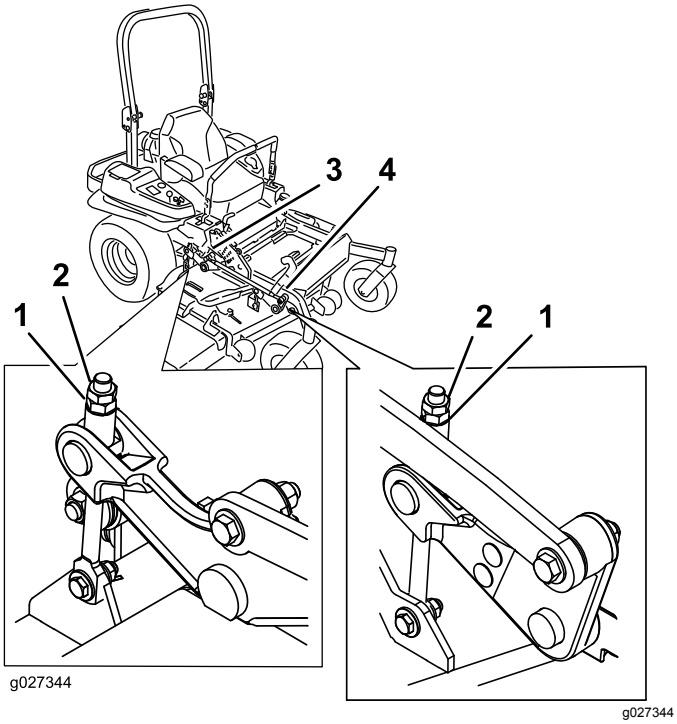

Figur 108

1. Justeringsmutter
2. Låsemutter
3. Justere bakre klippeenhet
4. Justere fremre klippeenhet

11. Hvis du vil justere ettrinnsjusteringsenheten, må du løsne de to boltene nederst på klippehøydeplaten (Figur 109).

    Merk: På maskiner med bakutslipp blir klippeenheten festet i de bakre hullene på fabrikken. Se Figur 110. Bruk de fremre hullene, om nødvendig, for mer justering når klippeenheten nivelleres.

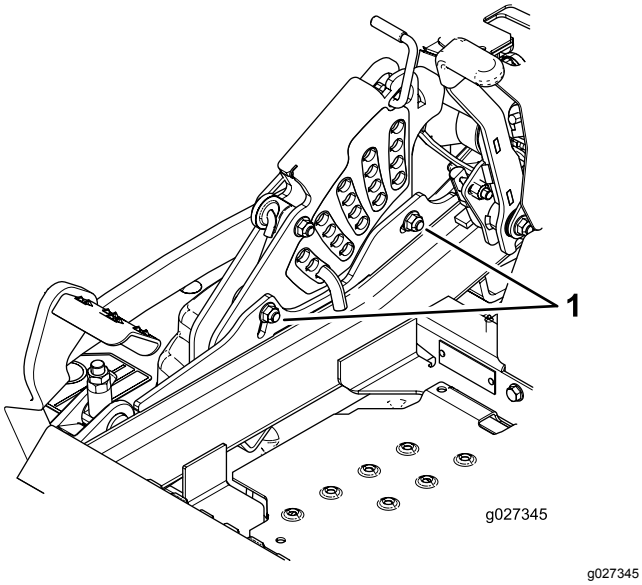

Figur 109

1. Bolter nederst på klippehøydeplaten

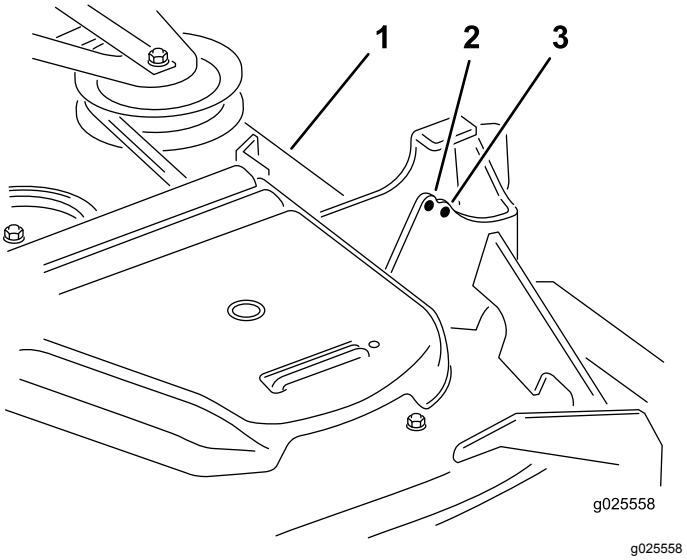

Figur 110

Kun maskiner med bakutslipp

1. Klippeenhet
2. Hull foran
3. Bakre hull

12. Hvis klippeenheten er for lav, kan du stramme til ettrinnsjusteringsbolten ved å vri den med urviseren. Hvis klippeenheten er for høy, kan du løsne ettrinnsjusteringsbolten ved å vri den mot urviseren (Figur 111).

    Merk: Løsne eller stram til ettrinnsjusteringsbolten nok til å flytte klippehøydeplatens monteringsbolter minst ⅓ av den tilgjengelige lengden i sporene. Dette gir litt opp- og nedjusteringsmuligheter for hver av de fire klippeenhetleddene.

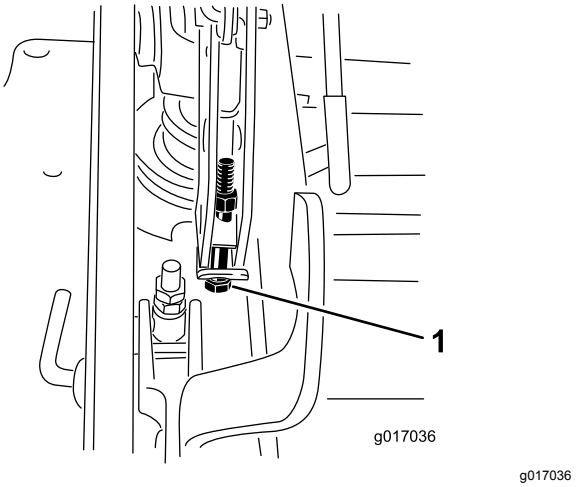

Figur 111

1. Ettrinnsjusteringsbolt

13. Trekk til de to boltene nederst på klippehøydeplaten (Figur 109).

Merk: Vanligvis skal den bakre knivtuppen justeres 6,4 mm høyere enn den fremre.

14. Trekk til de to boltene med et moment på 37–45 N m.
15. Mål fra den jevne overflaten til den bakre tuppen på kniven (posisjon B) på begge sider av klippeenheten, som vist i Figur 107.

    Merk: Riktig avstand skal være 8,3 cm.
16. Finjuster skruejusteringen ved å vri den til 8,3 mm høyde (se Figur 108).

    Hvis du vil øke høyden, vrir du justeringsmutteren med urviseren. Hvis du vil redusere høyden, vrir du mutteren mot urviseren.
17. Mål til alle de fire sidene har riktig høyde.
18. Stram til alle mutterne på klippeenhetens løftearmenheter.
19. Senk utløpssjakten.

Overhale gressklipperknivene

Sørg for å få best mulig klipperesultat ved å holde knivene skarpe. Det kan være praktisk å ha en ekstra kniv på for mer effektiv sliping og utskifting.

Knivsikkerhet

En slitt eller skadet kniv kan brekke, og en del av kniven kan slynges ut mot deg eller andre og føre til alvorlige personskader eller en dødsulykke. Hvis man prøver å reparere en skadet kniv, kan det føre til at produktets sikkerhetssertifisering opphører å gjelde.

- Inspiser knivene regelmessig for slitasje eller skade.
- Vær forsiktig når du kontrollerer knivene. Legg noe rundt knivene eller bruk hansker, og vær svært forsiktig når du håndterer knivene. Bare skift ut eller slip knivene. Du må aldri rette eller sveise dem.
- Vær forsiktig hvis maskinen har flere knivblader, da resten av knivene kan begynne å rotere når det ene knivbladet roteres.

Før du inspiserer eller overhaler knivene

1. Parker maskinen på en jevn overflate, koble fra knivkontrollbryteren (kraftuttak), og sett på parkeringsbremsen.
2. Slå av motoren, ta ut nøkkelen, og koble tennpluggkablene fra tennpluggene.

Inspisere knivene

Serviceintervall: For hver bruk eller daglig

1. Undersøk kniveggene (Figur 112).
2. Hvis kniven er sløv eller hvis det er hakk i den, må den tas av og slipes. Se Overhale gressklipperknivene (side 71).
3. Undersøk knivbladene, spesielt buen.
4. Hvis du finner sprekker, slitasje eller ser at det begynner å dannes spor i denne delen av kniven, må den skiftes ut øyeblikkelig (Figur 112).

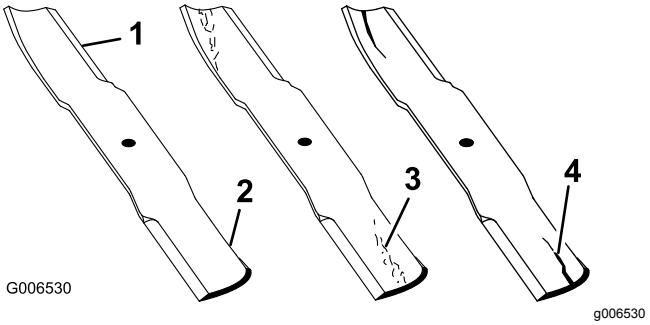

Figur 112

1. Knivegg
2. Knivbue
3. Slitasje/hulldannelse
4. Sprekk

Sjekke om en kniv er bøyd

1. Roter knivene til endene vender fremover og bakover.
2. Mål fra en jevn overflate til kniveggen, posisjon **A**, på kniven (Figur 113).

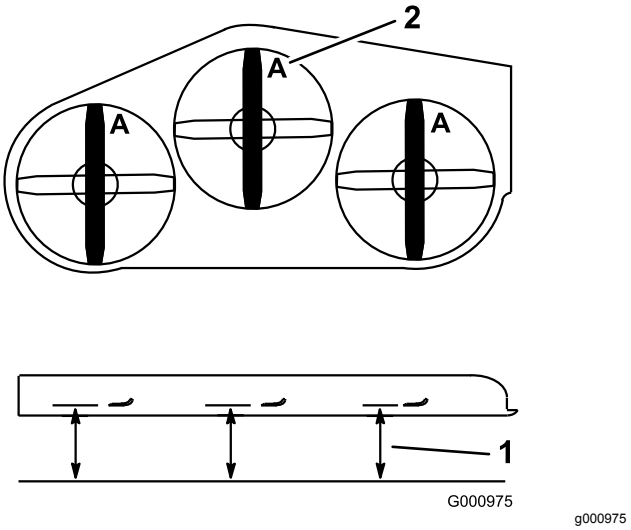

Figur 113

1. Mål her er fra kniv til hard overflate
2. Posisjon A

3. Roter den motsatte enden av kniven fremover.

4. Mål fra en jevn overflate til kniveggen i samme posisjon som i trinn 2 ovenfor.

   Merk: Forskjellen mellom avstanden i trinn 2 og 4 må ikke være over 3 mm.

   Merk: Hvis dette målet overskrider 3 mm, er kniven bøyd og må byttes ut.

Fjerne knivbladene

Maskiner med sideutslipp

Bytt ut knivene hvis de treffer en hard gjenstand, eller hvis knivene er ute av balanse eller bøyde.

1. Hold knivenden med en fille eller en tykk hanske.
2. Fjern knivbolten, bueskiven og kniven fra spindelakselen (Figur 114).

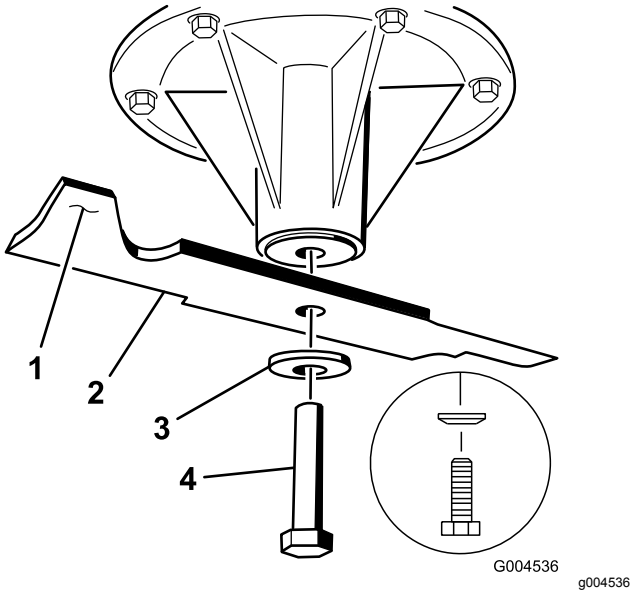

Figur 114

1. Vingeområdet på kniven
2. Kniv
3. Bueskive
4. Knivbolt

Maskiner med bakutslipp

Viktig: **Den høyre kniven på denne klippeenheten roterer i motsatt retning, og bruker en venstregjenget knivbolt.**

Skift ut en kniv hvis den treffer en gjenstand, hvis kniven er ubalansert eller hvis kniven blir bøyd. For å oppnå optimal ytelse og holde maskinen i sikkerhetsgodkjent stand bruker du bare ekte Toro-reservedeler og -tilbehør. Hvis du bruker reservedeler fra andre produsenter, kan det være i uoverensstemmelse med sikkerhetsstandardene.

1. Hold knivenden ved hjelp av en fille eller en tykk hanske.
2. Fjern den venstre og midtre knivbolten, bueskiven og kniven fra spindelakselen (Figur 115).
3. Fjern den høyre knivbolten (venstregjenget bolt), bueskiven og kniven fra spindelakselen (Figur 115).

   Merk: Merk deg knivtypen og hvor hver kniv monteres. Se Figur 116 for riktig plassering.

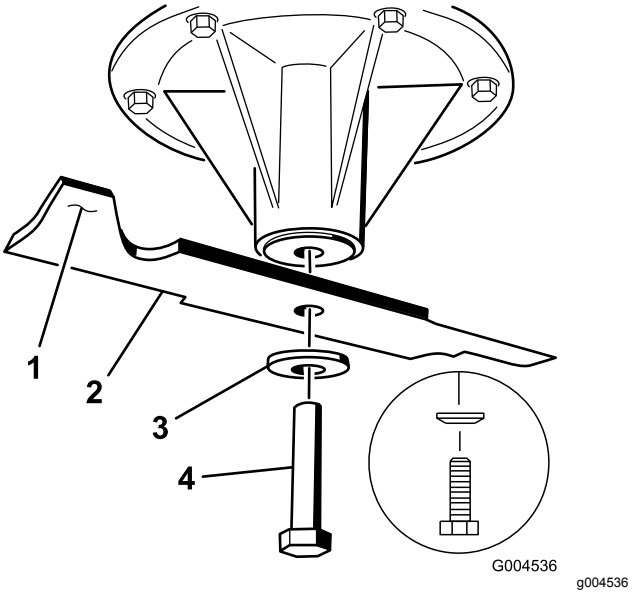

Figur 115

Venstre og midtre spindel vises

1. Vingeområdet på kniven
2. Kniv
3. Bueskive
4. Knivbolt

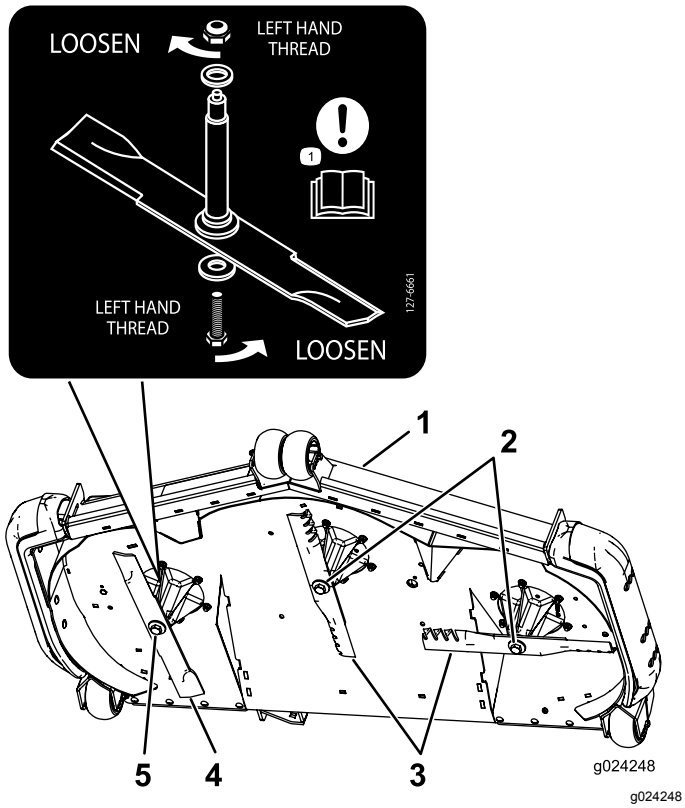

Figur 116

Knivplassering

1. Fremsiden av klippeenheten
2. Høyregjengede knivbolter
3. Vanlige kniver
4. Kniv som går mot urviseren
5. Venstregjenget knivbolt

Slipe knivbladene

1. Bruk en fil til å slipe eggen i begge ender av kniven (Figur 117).

   Merk: Oppretthold den opprinnelige vinkelen.

   Merk: Kniven opprettholder balansen hvis like mye materiale fjernes fra begge kniveggene.

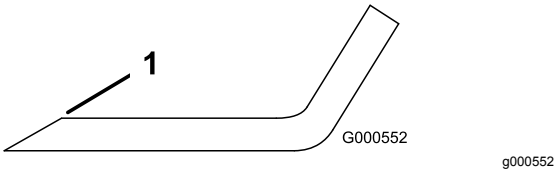

Figur 117

1. Slip kniven i original vinkel..

2. Sjekk knivens balanse ved å legge den på en balanseringsinnretning (Figur 118).

   Merk: Hvis kniven holder seg i horisontal stilling, har den riktig balanse og kan brukes.

   Merk: Hvis kniven ikke er i balanse, filer du bort litt av metallet på enden av vingeområdet (Figur 117).

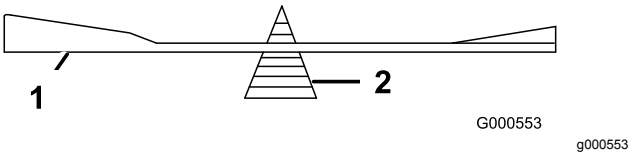

Figur 118

1. Kniv
2. Balanseringsinnretning

3. Fortsett med dette helt til kniven er balansert.

Montere knivbladene

Maskiner med sideutslipp

1. Monter kniven på spindelakselen (Figur 114).

   Viktig: **Buen på kniven må vende oppover mot innsiden av gressklipperen for å sikre riktig klipping.**

2. Monter bueskiven og knivbolten (Figur 114).

   Merk: Monter den buede skiven med konusen mot bolthodet.

3. Trekk til knivbolten til 115–150 Nm.

Maskiner med bakutslipp

Viktig: **Den høyre kniven på denne klippeenheten roterer i motsatt retning, og bruker en venstregjenget knivbolt. Bruk Figur 116 for riktig plassering av knivene til klippeenheten.**

1. Monter de venstre og midtre knivene, bueskivene og knivboltene på spindelakslene (Figur 115 og Figur 116).

   Viktig: **Buen på kniven må vende oppover mot innsiden av gressklipperen for å sikre riktig klipping.**

   Merk: Monter den buede skiven med konusen mot bolthodet (Figur 115).

2. Monter den høyre kniven, bueskiven og knivbolten (venstregjenget bolt) på spindelakselen (Figur 115 og Figur 116).
3. Trekk til knivbolten til 115–150 Nm.

Demontere klippeenheten

Før du utfører service på klippeenheten eller fjerner den, må de fjærbelastede løftearmene låses.

⚠ ADVARSEL

Løftearmenhetene for klippeenheten har oppsamlet energi. Hvis du prøver å fjerne klippeenheten uten å frigjøre den oppsamlede energien, kan det forårsake alvorlig personskade eller dødsfall.

Ikke prøv å demontere klippeenheten fra frontrammen uten å låse den oppsamlede energien.

1. Parker maskinen på en jevn overflate, koble fra knivkontrollbryteren (kraftuttak), og sett på parkeringsbremsen.
2. Før du forlater førerplassen må du slå av motoren, ta ut nøkkelen og vente til alle bevegelige deler står stille.
3. Sett klippehøydepinnen inn i 7,6 cm-posisjonen.

   Merk: Dette låser løftearmene for klippeenheten i nedre stilling når klippeenheten er fjernet og den oppsamlede energien i fjæren frigjøres.
4. Fjern remdekslene.
5. Løft opp gulvpanelet og sett en skralle i det firkantede hullet i klippeenhetens lederull (Figur 119 eller Figur 120).
6. Vri klippeenhetens lederull med klokken, løft opp på remføreren (kun på maskiner med bakutslipp) og fjern klipperremmen (Figur 119 eller Figur 120).

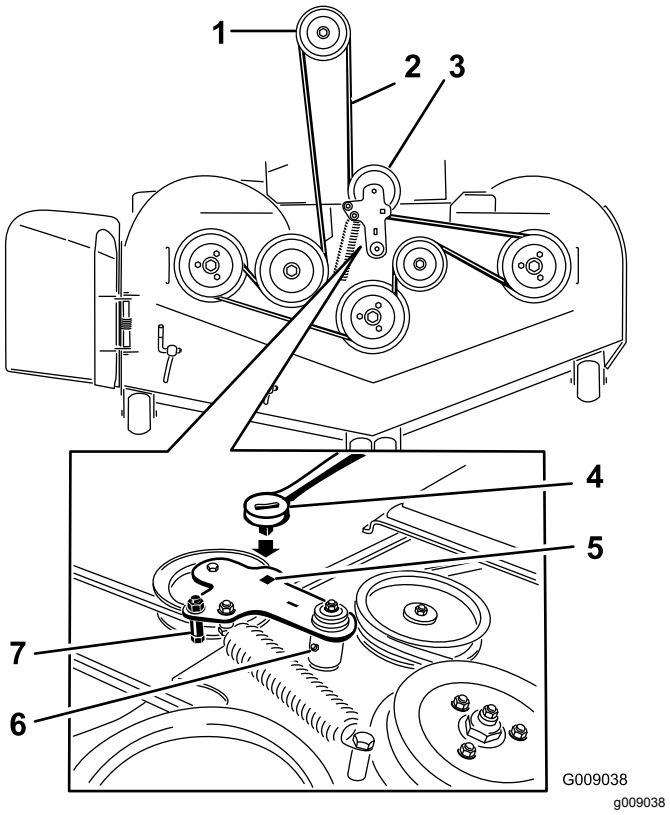

Figur 119

Maskiner med sideutslipp

1. Clutchremskive
2. Gressklipperrem
3. Fjærbelastet lederull
4. Skralle
5. Firkantet hull i lederullarmen for skrallen
6. Smørenippel for lederull
7. Remfører

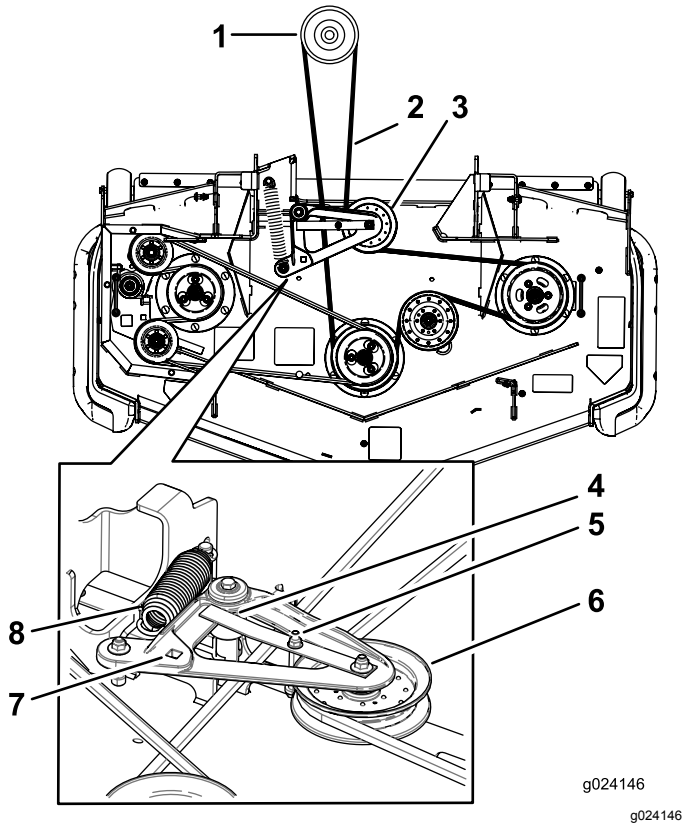

Figur 120

Maskiner med bakutslipp

1. Clutchremskive
2. Gressklipperrem
3. Fjærbelastet lederull
4. Sikre at remføreren slår mot dreienavet.
5. Remfører
6. Fjærbelastet lederull
7. Firkantet hull i lederullarmen for skrallen
8. Fjær

7. Fjern og hold tilbake delene på begge sider av klippeenheten, som vist i Figur 121.

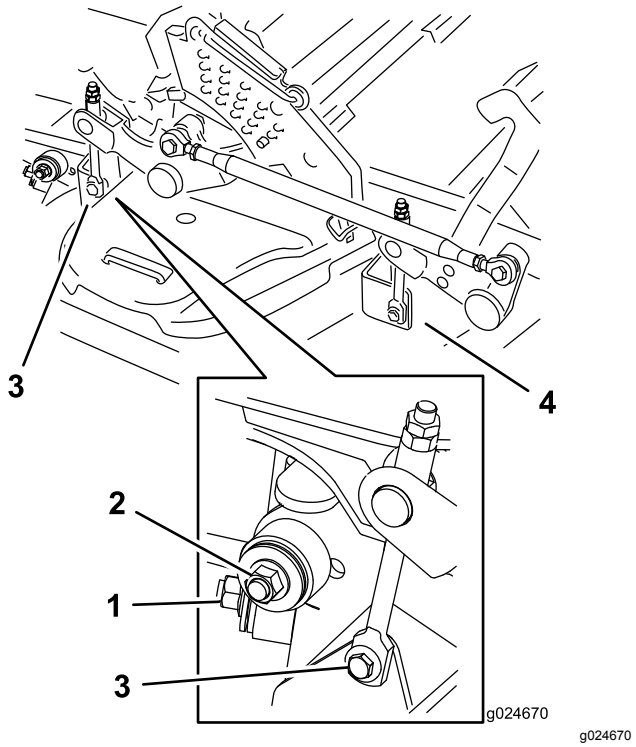

Figur 121

1. Høyre stabilisator
2. Klippeenhetsavstiver (høyre side vises)
3. Fjern skulderbolten og mutteren.
4. Fjern skulderbolten og mutteren.

8. Hev klippeenhetsavstiverne og fest dem i oppreist stilling.
9. Skyv klippeenheten ut til høyre side på maskinen.

Skifte gressavlederen

Kun for maskiner med sideutslipp

⚠ ADVARSEL

En utildekket utslippsåpning kan føre til at maskinen slynger objekter mot deg eller tilskuere, noe som kan resultere i alvorlig skade. Det kan også oppstå kontakt med kniven.

Du må aldri bruke maskinen uten at du har montert en kvernplate, utslippsavleder eller gressoppsamler.

1. Fjern låsemutteren, bolten, fjæren og avstandsstykket som holder avlederen festet til svingbrakettene (Figur 122).
2. Fjern den skadde eller slitte gressavlederen (Figur 122).

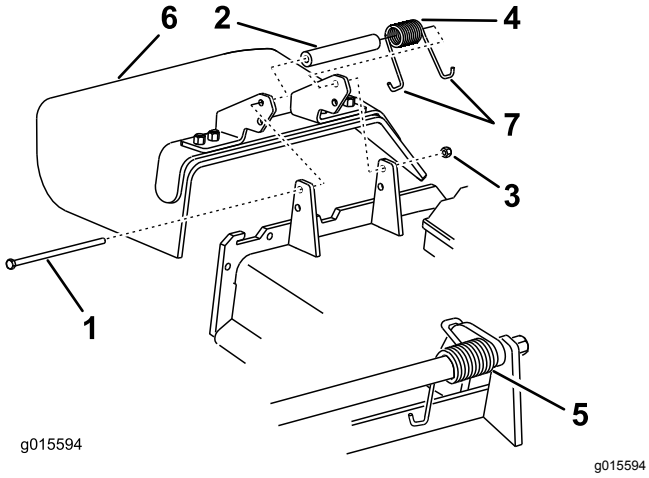

Figur 122

1. Bolt
2. Avstandsstykke
3. Låsemutter
4. Fjær
5. Fjær montert
6. Gressavleder
7. **J**-krokende på fjær

3. Plasser avstandsstykket og fjæren på gressavlederen.
4. Plasser J-krokenden av fjæren bak klippeenhetskanten.

   Merk: Påse at J-krokenden av fjæren er montert bak kanten på klippeenheten før du monterer bolten som vist i Figur 122.
5. Monter bolt og mutter.
6. Plasser én J-krokende rundt gressavlederen (Figur 122).

   Viktig: **Gressavlederen må kunne rotere. Løft avlederen opp til helt åpen stilling og sørg for at den roterer helt til den nederste posisjonen.**

Rengjøring

Rengjøre under klippeenheten

Serviceintervall: For hver bruk eller daglig

1. Parker maskinen på en jevn overflate, koble fra knivkontrollbryteren (kraftuttak), og sett på parkeringsbremsen.
2. Før du forlater førerplassen må du slå av motoren, ta ut nøkkelen og vente til alle bevegelige deler står stille.
3. Hev klippeenheten til TRANSPORT-stillingen.

Rengjøring av opphengsystemet

Kun maskiner med MyRide™-opphengssystem

Serviceintervall: For hver bruk eller daglig

Rengjør opphengssystemet ved hjelp av komprimert luft.

Merk: Ikke rengjør støtdemperenhetene med trykkvann (Figur 123).

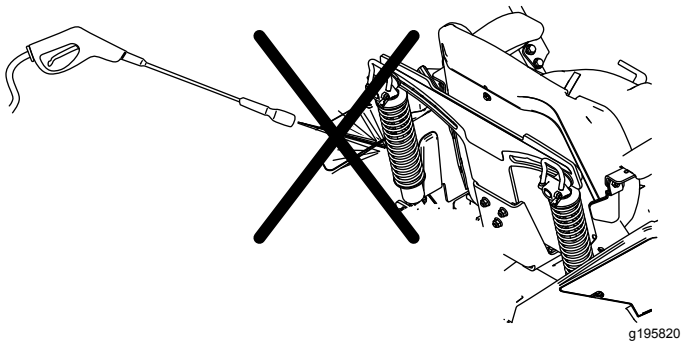

Figur 123

Avhending av avfall

Motorolje, batterier, hydraulikkvæske og motorkjølemiddel er forurensende for miljøet. Avhend disse i henhold til nasjonale eller lokale regelverk.

Lagring

Lagringssikkerhet

- Før du setter maskinen til oppbevaring, må du slå av motoren, ta ut nøkkelen, vente til alle bevegelige deler har stoppet og la maskinen kjøle seg ned.
- Ikke oppbevar maskinen eller drivstoff i nærheten av flammer eller tapp av drivstoff innendørs.
- Ta ut nøkkelen, og oppbevar den på et trygt sted utilgjengelig for barn.

Rengjøring og lagring

1. Koble fra knivkontrollbryteren (kraftuttaket), og aktiver parkeringsbremsen.
2. Før du forlater førerplassen må du slå av motoren, ta ut nøkkelen og vente til alle bevegelige deler står stille.
3. Rengjør hele alle utvendige deler på maskinen for gress, smuss og skitt, spesielt motoren og det hydrauliske systemet. Fjern utvendige gressrester og smuss på motorens sylindertoppribber og viftehus.

   Viktig: **Du kan vaske maskinen med skånsomt vaskemiddel og vann. Maskinen må ikke trykkvaskes. Unngå overdreven bruk av vann, spesielt nær kontrollpanelet, motoren og de hydrauliske pumpene og motorene.**
4. Kontroller at parkeringsbremsen virker. Se Bruke parkeringsbremsen (side 25).
5. Vedlikehold luftrenseren, se Overhale luftrenseren (side 45).
6. Smør maskinen, se Smøring (side 42).
7. Bytte veivhusolje, se Skifte motorolje (side 47).
8. Kontroller trykket i dekkene. Se Kontrollere trykket i dekkene (side 55).
9. Skifte de hydrauliske filtrene. Se Skifte hydraulikkvæske og -filtre (side 68).
10. Bytt ut batteriet, se Lade batteriet (side 52).
11. Skrap bort oppsamlet gress og skitt fra gressklipperens underside, og spyl den med en hageslange.

    Merk: Kjør maskinen med knivkontrollbryteren (kraftuttak) innkoblet og motoren på høy tomgang i 2 til 5 minutter etter vask.
12. Kontroller knivenes tilstand. Se Overhale gressklipperknivene (side 71).
13. Gjør maskinen klar for oppbevaring når det er flere enn 30 dager til du skal bruke den igjen. Slik gjør du maskinen klar for lagring:

    A. Bland et stabiliserings-/kondisjonerings-middel med petroleumsbase i drivstoffet på tanken. Følg blandingsinstruksjonene fra produsenten av stabiliseringsmiddelet. Stabiliseringsmidler med alkoholbase (etanol eller metanol) må ikke brukes.

    Merk: Et stabiliserings-/kondisjonerings-middel er mest effektivt når det blandes med ferskt drivstoff og brukes til enhver tid.

    B. Kjør motoren i fem minutter for å fordele det behandlede drivstoffet i drivstoffsystemet.

    C. Slå av motoren, la den kjøles ned og tøm drivstofftanken.

    D. Start motoren og kjør den til den stopper.

    E. Drivstoff må kasseres i henhold til lokale forskrifter. Resirkuler drivstoffet i samsvar med lokale forskrifter.

    Viktig: **Ikke oppbevar drivstoff som inneholder stabiliserings-/kondisjoneringsmiddel, lenger enn anbefalt av produsenten av middelet.**
14. Fjern og sjekk tilstanden til tennpluggen(e). Se Overhale tennpluggen (side 48). Når tennpluggen(e) er tatt ut, heller du 30 ml (to spiseskjeer) med motorolje i tennplugghullet. Bruk starteren til å starte motoren og fordele oljen på innsiden av sylinderen. Monter tennpluggen(e). Ikke sett kabelen på tennpluggen(e).
15. Sjekk og stram til alle bolter, mutrer og skruer. Alle skadde eller defekte deler må repareres eller skiftes ut.
16. Reparer alle riper eller avskallinger i lakken. Du kan kjøpe maling hos ditt autoriserte forhandlerverksted.
17. Maskinen må oppbevares rent og tørt i en garasje eller på et lager. Ta nøkkelen ut av tenningen og hold den utenfor barns eller andre uautoriserte brukeres rekkevidde. Legg en presenning over maskinen for å beskytte den og holde den ren.

Feilsøking

Problem	Mulig årsak	Løsning
Startmotoren kjører ikke.	1. Knivkontrollbryteren er innkoblet. 2. Parkeringsbremsen er frakoblet. 3. Kontrollspakene står låst i NØYTRAL, LÅST stilling. 4. Du sitter ikke i førersetet. 5. Batteriet er flatt. 6. De elektriske forbindelsene er korroderte eller løse. 7. En sikring har gått. 8. Et relé eller en bryter er skadd.	1. Koble fra knivkontrollbryteren. 2. Sett på parkeringsbremsen. 3. Flytt bevegelseskontrollspakene utover til NØYTRAL-LÅST-stillingen. 4. Sett deg på setet. 5. Lad opp batteriet. 6. Kontroller at de elektriske forbindelsene har god kontakt. 7. Bytt ut sikringen. 8. Kontakt et autorisert forhandlerverksted.
Motoren vil ikke starte, er vanskelig å starte eller går ikke.	1. Drivstofftanken er tom. 2. Drivstoffavstengningsventilen er stengt. 3. Oljenivået i veivhuset er lavt. 4. Gassen står ikke i riktig stilling. 5. Det er smuss på drivstoffilteret. 6. Det er smuss, vann eller gammelt drivstoff i drivstoffsystemet. 7. Luftrenseren er skitten. 8. Setebryteren fungerer ikke som den skal. 9. De elektriske kontaktene er korroderte, løse eller skadede. 10. Et relé eller en bryter er slitt eller skadet. 11. Tennpluggen er skitten eller avstanden er feil. 12. Tennpluggkabelen er ikke tilkoblet.	1. Fyll drivstofftanken. 2. Åpne drivstoffavstengingsventilen. 3. Tilsett olje til veivhuset. 4. Kontroller at gassen står midtveis mellom stillingene "SLOW" og "FAST". 5. Bytt ut drivstoffilteret. 6. Kontakt et autorisert forhandlerverksted. 7. Rengjør eller bytt ut luftrenserelementet. 8. Sjekk setebryterindikatoren. Skift ut setet om nødvendig. 9. Kontroller at de elektriske forbindelsene har god kontakt. Rengjør kontaktpolene grundig med spesielt rengjøringsmiddel, smør på dielektrisk fett og koble til på nytt. 10. Kontakt et autorisert forhandlerverksted. 11. Juster eller skift ut tennpluggen. 12. Sjekk at tennpluggkabelen sitter godt.
Motoren mister kraft.	1. For stor motorbelastning. 2. Luftrenseren er skitten. 3. Oljenivået i veivhuset er lavt. 4. Kjøleribbene og luftpassasjene over motoren er tilstoppet. 5. Utluftingshullet i drivstofflokket er tilstoppet. 6. Det er smuss på drivstoffilteret. 7. Det finnes smuss, vann eller gammel bensin i drivstoffsystemet.	1. Reduser bakkehastigheten. 2. Rengjør luftrenserelementet. 3. Tilsett olje til veivhuset. 4. Fjern hindringen i kjøleribbene og luftpassasjene. 5. Rengjør eller skift ut drivstofflokket. 6. Bytt ut drivstoffilteret. 7. Kontakt et autorisert forhandlerverksted.
Motoren overopphetes.	1. For stor motorbelastning. 2. Oljenivået i veivhuset er lavt. 3. Kjøleribbene og luftpassasjene under motorviftehuset er tilstoppet. 4. Luftrenseren er skitten. 5. Det er smuss, vann eller gammelt drivstoff i drivstoffsystemet.	1. Reduser bakkehastigheten. 2. Tilsett olje til veivhuset. 3. Fjern hindringen i kjøleribbene og luftpassasjene. 4. Rengjør eller bytt ut luftrenserelementet. 5. Kontakt et autorisert forhandlerverksted

Problem	Mulig årsak	Løsning
Maskinen trekker til høyre eller venstre (når spakene er satt rett fremover)	1. Sporingen må justeres 2. Trykket i drivhjulsdekkene er feil.	1. Juster sporingen. 2. Juster dekktrykket i drivhjulene.
Maskinen kjører ikke.	1. Omløpsventilene er ikke strammet nok til. 2. Pumperemmen er slitt, løs eller ødelagt. 3. Pumperemmen sitter ikke på en av remskivene. 4. Ledefjæren er brukket eller mangler. 5. For lite eller for varm hydrauliskvæske.	1. Stram omløpsventilene. 2. Skift ut remmen. 3. Skift ut remmen. 4. Skift ut fjæren. 5. Fyll på hydraulisk olje, eller la den avkjøles.
Maskinen vibrerer unormalt mye.	1. Gressklipperkniven(e) er bøyd(e) eller ubalansert(e). 2. Knivmonteringsbolten er løs. 3. Monteringsboltene i motoren er løse. 4. En motorremskive, lederull eller knivremskive er løs. 5. Motorremskiven er ødelagt. 6. Knivspindelen er bøyd. 7. Motormonteringen er løs eller utslitt.	1. Monter ny(e) kniv(er). 2. Stram til knivmonteringsbolten. 3. Trekk til monteringsboltene. 4. Stram til den aktuelle skiven. 5. Kontakt et autorisert forhandlerverksted. 6. Kontakt et autorisert forhandlerverksted. 7. Kontakt et autorisert forhandlerverksted.
Klippehøyden er ujevn.	1. Kniven(e) er ikke skarpe. 2. Gressklipperkniven(e) er bøyd(e). 3. Klippeenheten er ikke rettet opp. 4. En antiskalperingsvalse (hvis aktuelt) er ikke riktig justert. 5. Klippeenhetens underside er skitten. 6. Trykket i dekkene er feil. 7. En knivspindel er bøyd.	1. Slip kniven(e). 2. Monter ny(e) gressklipperkniv(er). 3. Rett opp klippeenheten på tvers og på langs. 4. Juster høyden på antiskalperingshjulet. 5. Rengjør klippeenhetens underside. 6. Juster trykket i dekkene. 7. Kontakt et autorisert forhandlerverksted.
Knivene roterer ikke.	1. Klipperremmen er skadet, løs eller ødelagt. 2. Klipperremmen sitter ikke på remskiven. 3. Pumpens drivrem er slitt, løs eller ødelagt. 4. Ledefjæren er brukket eller mangler.	1. Monter en ny klipperrem. 2. Monter klipperbeltet på remskiven og kontroller at lederullen, lederullarmen og fjæren befinner seg i korrekt stilling og fungerer som de skal. 3. Sjekk remstrammingen eller sett på ny rem. 4. Skift ut fjæren.
Clutchen kobles ikke inn.	1. En sikring har gått. 2. Lav spenning ved clutchen. 3. Coilen er skadet. 4. Det er utilstrekkelig strømforsyning. 5. Avstanden mellom rotor og armatur er for stor.	1. Bytt ut sikringen. Kontroller spolemotstand, batterilading, ladesystem og ledningskoblinger og skift ut komponenter om nødvendig. 2. Kontroller spolemotstand, batterilading, ladesystem og ledningskoblinger og skift ut deler om nødvendig. 3. Skift ut clutchen. 4. Reparer eller skift ut clutchledningen eller det elektriske systemet. Rengjør konnektorkontaktene. 5. Fjern mellomlegget eller bytt ut clutchen.

Skjemaer

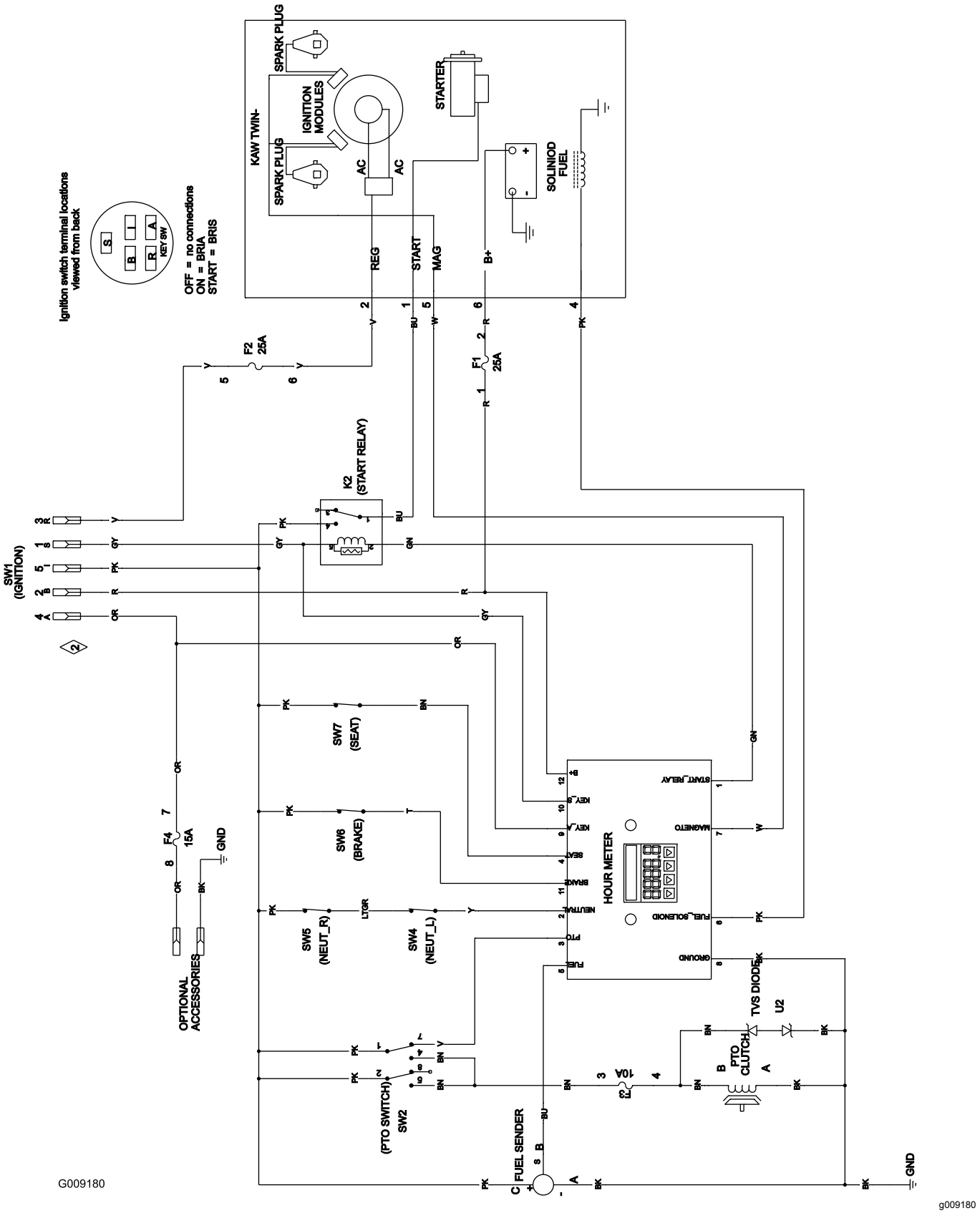

Koblingsskjema (Rev. A)

Notat:

Notat:

California Proposition 65-advarsel

Hva er denne advarselen?

Du kan se et produkt for salg som har følgende advarselsmerke:

ADVARSEL: Kreftfremkallende og skadelig for forplantningsevnen – www.p65Warnings.ca.gov.

Hva er Prop 65?

Prop 65 gjelder for enhver virksomhet som har drift i California, selger produkter i California eller som lager produkter som kan selges i eller fraktes inn i California. Det pålegger at Californias guvernør har og offentliggjør en liste over de kjemikalier som det er kjent at kan forårsake kreft, fosterskader og/eller annen forplantningsskade. Listen, som oppdateres hvert år, inkluderer hundrevis av kjemikalier som brukes i mange dagligvarer. Formålet med Prop 65 er å informere offentligheten om disse kjemikaliene, og hvor utsatt man er for dem.

Prop 65 forbyr ikke salget av produkter som inneholder disse kjemikaliene, men krever i stedet advarsler på produktene, produktemballasjen eller litteraturen som følger med produktet. Videre betyr ikke en Prop 65-advarsel at et produkt ikke oppfyller produktsikkerhetsstandarder eller -krav. Faktisk har Californias myndigheter gjort det klart at en Prop 65-advarsel «ikke er det samme som en regulatorisk uttalelse om hvorvidt et produkt er 'trygt' eller 'utrygt'». Mange av disse kjemikalier er blitt benyttet i produkter som har vært i daglig bruk i årevis, uten noen dokumenterte skadevirkninger. For mer informasjon, gå til https://oag.ca.gov/prop65/faqs-view-all.

En Prop 65-advarsel betyr at et selskap har enten (1) vurdert eksponeringsnivået og konkludert med at det overstiger «ikke-signifikant risikonivå», eller (2) har valgt å gi en advarsel basert på at de vet at et oppført kjemisk stoff er brukt, men de har ikke vurdert eksponeringsnivået.

Gjelder denne loven overalt?

Prop 65-advarslene er kun pålagt under Californias lov. Disse advarslene kan ses over hele California, i alle slags sammenhenger, inkludert, men ikke begrenset til, restauranter, dagligvarebutikker, hoteller, skoler og sykehus, og på et bredt spekter av produkter. I tillegg fører enkelte internett- og postordreforhandlere Prop 65-advarsler på nettsidene eller i katalogene sine.

Er Californias advarsler strengere eller mindre strenge enn de føderale reglene?

Prop 65-standarder er ofte strengere enn både føderale og internasjonale standarder. Det er forskjellige stoffer som krever en Prop 65-advarsel selv på nivåer som er mye lavere enn grensene satt føderalt. For eksempel er Prop 65-standarden for advarsler om bly 0,5 µg/dag, noe som er godt under føderale og internasjonale nivåer.

Hvorfor har ikke alle lignende produkter en slik advarsel?

- Produkter som selges i California, trenger en Prop 65-merking, mens lignende produkter som selges andre steder, ikke trenger det.
- Et selskap som er involvert i en Prop 65-rettssak, og som kommer til et forlik, kan bli påkrevd å ha Prop 65-advarsler på produktene sine. Men andre selskaper som lager lignende produkter, blir ikke nødvendigvis påkrevd det samme.
- Håndhevelsen av Prop 65 er ikke helt konsekvent.
- Selskaper kan velge å ikke gi advarsler, fordi de har konkludert med at det ikke er nødvendig for dem å gjøre dette under Prop 65. Det at et produkt ikke har en advarsel, betyr ikke at produktet er fri for de oppførte kjemikaliene på lignende nivå.

Hvorfor har Toro inkludert en slik advarsel?

Toro har valgt å gi forbrukere så mye informasjon som mulig, slik at de kan ta informerte beslutninger om produktene de kjøper og bruker. Toro gir advarsler i enkelte tilfeller hvor vi vet at én eller flere oppførte kjemikalier er brukt, uten å ha evaluert eksponeringsnivået, siden ikke alle oppgitte kjemikalier har en bestemt pålagt eksponeringsgrense. Selv om eksponeringen fra Toro-produkter kan være ubetydelig eller godt innenfor «ikke-signifikant risiko»-nivået, har Toro valgt å gi Prop 65-advarsler på en føre-var-basis. I tillegg kan Toro risikere å bli saksøkt av delstaten California eller private parter som ønsker at Prop 65 skal håndheves, og bli ilagt dyre bøter, hvis vi ikke gir slike advarsler.

TORO®

Count on it.