Form No. 3424-732 Rev A

TORO®

Count on it.

Manual do Operador

# Cortador de relva com operador montado Z Master® série Professional 6000

## Cortador TURBO FORCE® de 122 cm, 132 cm ou 152 cm

**Modelo nº 74902TE—Nº de série 403138033 e superiores**
**Modelo nº 74919TE—Nº de série 403227085 e superiores**
**Modelo nº 74925TE—Nº de série 403138045 e superiores**
**Modelo nº 74942TE—Nº de série 402364843 e superiores**
**Modelo nº 75969TE—Nº de série 403100000 e superiores**

Registe o seu produto em www.Toro.com.
Tradução do original (PT)

CE

*3424-732* A

Este produto cumpre todas as diretivas europeias relevantes. Para mais informações, consulte a folha de Declaração de conformidade em separado, específica do produto.

**Binário bruto ou líquido:** binário bruto ou líquido em cavalos deste motor foi classificada em laboratório pelo fabricante do motor em conformidade com a Society of Automotive Engineers (SAE) J1940 ou J2723. Com a configuração para obedecer aos requisitos de segurança, emissões e funcionamento, o binário de potência real do motor nesta classe de cortador será substancialmente inferior.

Consulte as informações no Manual do fabricante do motor fornecido com a máquina.

**⚠ AVISO**

**CALIFÓRNIA**
**Proposição 65 Aviso**

**É do conhecimento do Estado da Califórnia que os gases de escape deste motor contêm químicos que podem provocar cancro, defeitos congénitos ou outros problemas reprodutivos.**

**Os pólos, terminais e restantes acessórios da bateria contêm chumbo e derivados de chumbo; é do conhecimento do Estado da Califórnia que estes químicos podem provocar cancro e problemas reprodutivos. Lave as mãos após a utilização.**

**É do conhecimento do Estado da Califórnia que a utilização deste produto pode causar exposição a químicos que podem provocar cancro, defeitos congénitos ou outros problemas reprodutivos.**

# Introdução

Este cortador de relva de lâmina rotativa com operador sentado tem como público-alvo profissionais ou operadores contratados. Foi principalmente concebido para cortar relva em relvados bem mantidos ou em propriedades residenciais ou comerciais. Não foi concebido para cortar arbustos nem para utilizações agrícolas.

Leia estas informações cuidadosamente para saber como utilizar o produto, como efetuar a sua manutenção de forma adequada, evitar ferimentos pessoais e danos no produto. A utilização correta e segura do produto é da exclusiva responsabilidade do utilizador.

Pode contactar a Toro diretamente em www.Toro.com para obter informações sobre materiais de formação de operação e segurança dos produtos, informações sobre acessórios, para obter o contacto de um representante ou para registar o seu produto.

Para obter o *Manual do utilizador*, dados completos sobre a garantia ou para registar o seu produto, utilize o código QR ou visite www.Toro.com. Também nos pode contactar através do 1-888-384-9939 para pedir um exemplar da garantia do seu produto.

Sempre que necessitar de assistência, peças genuínas Toro ou informações adicionais, entre em contacto com um representante de assistência autorizado ou com a assistência ao cliente Toro, indicando os números de série e modelo do produto. A Figura 1 mostra onde se encontram os números de série e modelo do produto. Escreva os números no espaço fornecido.

***Importante:*** **Com o seu dispositivo móvel, pode ler o código QR (se equipado) no autocolante do número de série para aceder à garantia, peças e outras informações do produto.**

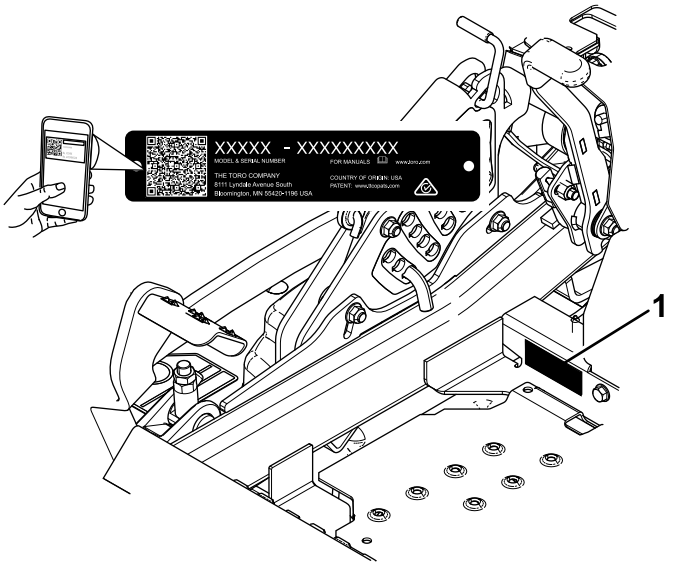


**Figura 1**

1. Localização dos números de modelo e de série

**Modelo nº** _____

**Nº de série** _____

Este manual identifica potenciais perigos e tem mensagens de segurança identificadas pelo símbolo

**© 2018—The Toro® Company**
**8111 Lyndale Avenue South**
**Bloomington, MN 55420**



**Contacte-nos em www.Toro.com.**
**Impresso nos E.U.A.**
**Todos os direitos reservados**

de alerta de segurança (Figura 2), que sinaliza um perigo que pode provocar ferimentos graves ou mesmo a morte, se não respeitar as precauções recomendadas.

g000502

**Figura 2**

Símbolo de alerta de segurança

---

Este manual utiliza duas palavras para destacar informações. A palavra **Importante** chama a atenção para informações especiais de ordem mecânica e a palavra **Nota** sublinha informações gerais que requerem especial atenção.

# Índice


Segurança ..... 4
Segurança geral ..... 4
Indicador de declive ..... 5
Autocolantes de segurança e de instruções ..... 6
Descrição geral do produto ..... 14
Comandos ..... 15
Especificações ..... 17
Máquinas com descarga lateral ..... 17
Máquinas com desgarga traseira ..... 18
Antes da operação ..... 18
Segurança antes da operação ..... 18
Efetuação da manutenção diária ..... 20
Rodagem de uma máquina nova ..... 20
Utilização do sistema de proteção anticapotamento (ROPS) ..... 20
Utilização do sistema de bloqueio de segurança ..... 21
Posicionamento do banco ..... 22
Desengate do banco ..... 23
Alteração da suspensão do banco ..... 23
Ajuste do sistema de suspensão MyRide™ ..... 23
Durante a operação ..... 25
Segurança durante o funcionamento ..... 25
Entrar na posição do operador ..... 26
Utilização do travão de estacionamento ..... 27
Utilização do interruptor de controlo das lâminas do cortador (PTO) ..... 27
Utilização do acelerador ..... 28
Utilização da alavanca do ar ..... 28
Ligação do motor ..... 28
Desligação do motor ..... 29
Utilização das alavancas de controlo de movimento ..... 30
Condução da máquina ..... 30
Utilização da descarga lateral ..... 31
Ajuste da altura de corte ..... 31
Ajuste dos rolos antidanos ..... 32
Ajuste dos rolos antidanos ..... 33
Ajuste do(s) patim(ns) ..... 34
Ajuste dos bloqueios do excêntrico do abafador do fluxo ..... 34
Posicionamento do abafador de fluxo ..... 35
Sugestões de utilização ..... 36
Depois da operação ..... 37
Segurança após a operação ..... 37
Utilização da válvula de bloqueio do combustível ..... 37
Utilização das válvulas de libertação da roda motriz ..... 37
Transporte da máquina ..... 38
Utilização do Z Stand™ ..... 40
Manutenção ..... 42
Plano de manutenção recomendado ..... 42
Procedimentos a efectuar antes da manutenção ..... 43
Segurança da manutenção ..... 43
Libertar a cortina da plataforma do cortador ..... 43
Remoção da proteção metálica ..... 44
Lubrificação ..... 44
Lubrificação da máquina ..... 44
Adicionamento da lubrificação com óleo ou spray ..... 44
Lubrificar a plataforma do cortador ..... 45
Lubrificação dos cubos da roda giratória ..... 46
Manutenção do motor ..... 47
Segurança do motor ..... 47
Manutenção do filtro de ar ..... 47
Manutenção do óleo do motor ..... 48
Manutenção da vela de ignição ..... 51
Verifique a Proteção contra Chamas ..... 52
Manutenção do sistema de combustível ..... 53
Substituição do filtro de combustível ..... 53
Manutenção do depósito de combustí-vel ..... 54
Manutenção do sistema eléctrico ..... 54
Segurança do sistema elétrico ..... 54
Manutenção da bateria ..... 54
Manutenção dos fusíveis ..... 55
Manutenção do sistema de transmissão ..... 56
Verificação do cinto de segurança ..... 56
Verificar os botões da barra de segurança ..... 56
Ajuste do alinhamento ..... 57
Verificação da pressão dos pneus ..... 58
Verificar as porcas das rodas ..... 58
Verificação da porca com ranhurada do cubo da roda ..... 58
Ajuste do rolamento da articulação da roda ..... 58
Utilização do calço da embraiagem ..... 59
Manutenção do sistema de arrefecimento ..... 61

Limpeza do painel do motor e o refrigerador de óleo do motor ..... 61
Limpeza das aletas e coberturas de refrigeração do motor ..... 61
Verificação e limpeza dos resguardos da unidade hidráulica ..... 62
Manutenção dos travões ..... 62
Ajuste do travão de estacionamento ..... 62
Manutenção das correias ..... 63
Inspeção das correias ..... 63
Substituição da correia do cortador para plataformas de corte com desgarga lateral ..... 63
Substituir a correia do cortador em plataformas de corte de descarga traseira ..... 64
Substituição da correia de acionamento da bomba hidráulica ..... 66
Manutenção do sistema de controlo ..... 67
Ajuste da posição do braço de controlo ..... 67
Ajuste da ligação de controlo de movimento ..... 68
Ajuste do amortecedor de controlo de movimento ..... 69
Ajustar a articulação do bloqueio em ponto-morto do controlo de movimento ..... 69
Manutenção do sistema hidráulico ..... 70
Segurança do sistema hidráulico ..... 70
Manutenção do sistema hidráulico ..... 70
Manutenção da plataforma do cortador ..... 72
Nivelação da plataforma do cortador ..... 72
Manutenção das lâminas de corte ..... 75
Remoção da plataforma do cortador ..... 78
Substituição do defletor de relva ..... 79
Limpeza ..... 80
Limpeza debaixo da plataforma do cortador ..... 80
Limpeza do sistema de suspensão ..... 80
Eliminação dos resíduos ..... 80
Armazenamento ..... 81
Segurança do armazenamento ..... 81
Limpeza e armazenamento ..... 81
Resolução de problemas ..... 83
Esquemas ..... 86

# Segurança

Esta máquina foi concebida de acordo com a norma EN ISO 5395:2013.

## Segurança geral

Este produto é capaz de amputar mãos e pés e projetar objetos. Respeite sempre todas as instruções de segurança, de modo a evitar ferimentos pessoais graves.

Se a máquina for utilizada para um fim diferente da sua utilização prevista, poderá pôr em perigo o utilizador e outras pessoas.

- Mantenha sempre a barra de segurança totalmente levantada e bloqueada e use o cinto de segurança.
- Não opere a máquina perto de depressões, valas, diques, água ou outros perigos nem em declives superiores a 15 graus.
- Leia e compreenda o conteúdo deste *Manual do utilizador* antes de ligar o motor.
- Não coloque as mãos ou os pés perto de componentes em movimento da máquina.
- Não opere a máquina sem que todos os resguardos e outros dispositivos protetores de segurança estejam instalados e a funcionar.
- Mantenha as crianças e outras pessoas afastadas da área de funcionamento. Nunca permita que crianças utilizem a máquina.
- Pare a máquina, desligue o motor e retire a chave antes de prestar assistência, atestar ou desobstruir a máquina.

A utilização ou manutenção inadequada desta máquina pode provocar ferimentos. De modo a reduzir o risco de ferimentos, deverá respeitar estas instruções de segurança e prestar sempre atenção ao símbolo de alerta de segurança, que indica Cuidado, Aviso ou Perigo – instrução de segurança pessoal. O não cumprimento destas instruções pode resultar em ferimentos pessoais ou mesmo em morte.

Pode encontrar informações de segurança adicionais onde for necessário ao longo deste manual.

# Indicador de declive

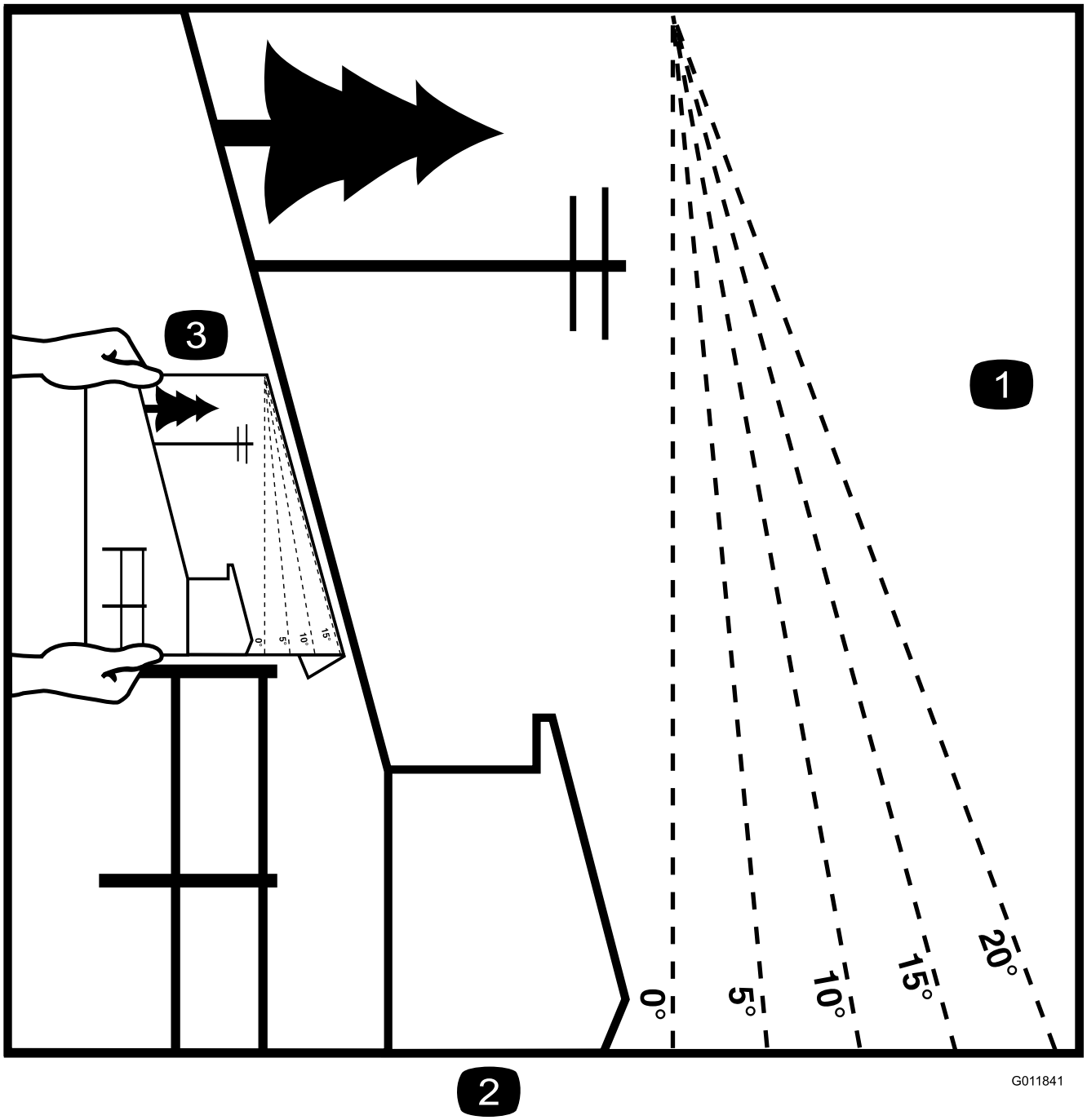


**Figura 3**

Esta página pode ser copiada para uso pessoal.

1. A inclinação máxima na qual pode utilizar esta máquina é de **15 graus**. Utilize a tabela de inclinações para determinar o grau de inclinação dos declives antes de operar. **Não opere esta máquina num declive com inclinação superior a 15 graus.** Dobre ao longo da linha adequada para fazer corresponder à inclinação recomendada.
2. Alinhe esta extremidade com uma superfície vertical, uma árvore, um edifício, um poste de vedação, etc.
3. Exemplo de como comparar a inclinação com a extremidade dobrada

# Autocolantes de segurança e de instruções

Os autocolantes de segurança e instruções estão facilmente visíveis para o operador e situam-se próximo das zonas de potencial perigo. Substitua todos os autocolantes danificados ou perdidos.

decalbatterysymbols

**Símbolos da bateria**

Na sua bateria poderá encontrar todos, ou apenas alguns, dos símbolos aqui indicados

1. Perigo de explosão
2. Não fazer fogo, chamas abertas e não fumar
3. Risco de queimaduras com líquido cáustico/produtos químicos
4. Use proteção para os olhos.
5. Leia o *Manual do utilizador.*
6. Mantenha as pessoas a uma distância segura da bateria.
7. Use proteção para os olhos; os gases explosivos podem provocar cegueira e outras lesões.
8. O ácido da bateria pode provocar cegueira ou queimaduras graves.
9. Lave imediatamente os olhos com água e procure assistência médica o quanto antes.
10. Contém chumbo; não deite fora

---

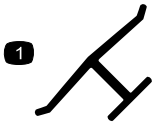


decaloemmarkt

**Marca do fabricante**

1. Indica que a lâmina está identificada como uma peça do fabricante da máquina original.

---

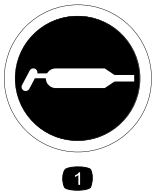


decal58-6520

**58-6520**

1. Massa lubrificante

---

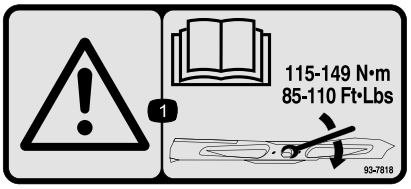


decal93-7818

**93-7818**

1. Aviso – leia o *Manual do utilizador* para obter instruções sobre o aperto do parafuso/porca da lâmina para 115–149 N·m.

---

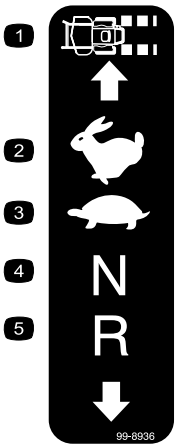


decal99-8936

**99-8936**

1. Velocidade da máquina
2. Rápida
3. Lenta
4. Ponto morto
5. Marcha-atrás

---

decal106-2655

**106-2655**

1. Aviso - não toque nem se aproxime de correias em movimento; retire a chave da ignição e leia as instruções antes de proceder à assistência técnica ou manutenção.

---

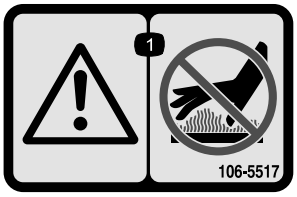


decal106-5517

**106-5517**

1. Aviso – não toque na superfície quente.

---

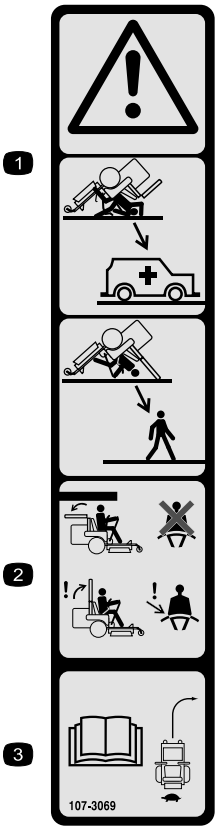


decal107-3069

**107-3069**

1. Aviso – não há nenhuma proteção contra capotamento enquanto a barra de segurança estiver em baixo.
2. Para evitar ferimentos ou morte em caso de capotamento, mantenha a barra de segurança para cima e bloqueada, e use o cinto de segurança. Baixe a barra de segurança só quando for mesmo necessário; não use o cinto de segurança quando a barra de segurança estiver em baixo.
3. Leia o *Manual do utilizador*; conduza devagar e com cuidado.

---

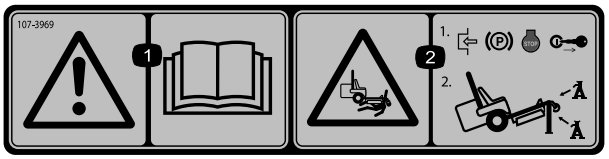


decal107-3969

**107-3969**

1. Aviso – leia o *Manual do utilizador*.
2. Perigo de esmagamento, cortador – engate o travão de estacionamento, desligue o motor e retire a chave antes de trabalhar sob a máquina.

---

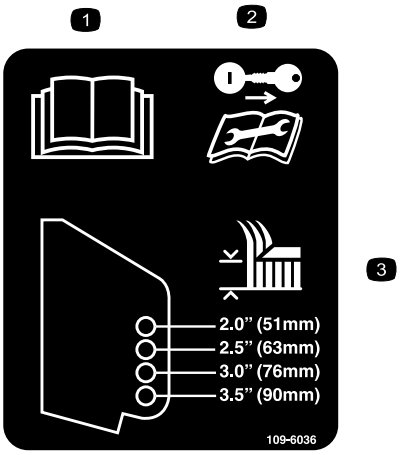


decal109-6036

**109-6036**

Apenas máquinas com desgarga traseira

1. Leia o *Manual do utilizador*.
2. Retire a chave da ignição e leia as instruções antes de proceder à manutenção.
3. Altura de corte

---

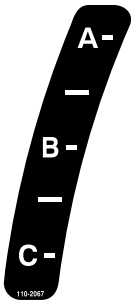


decal110-2067

**110-2067**

---

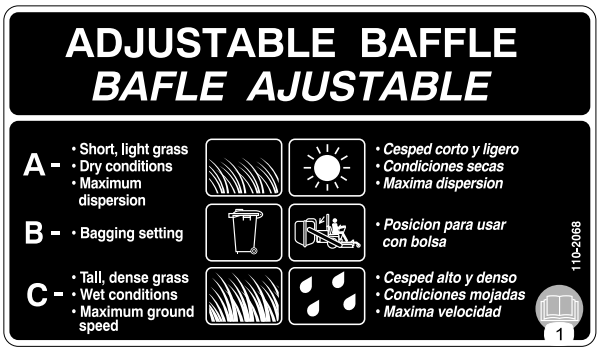


decal110-2068

**110-2068**

1. Leia o *Manual do utilizador*.

---

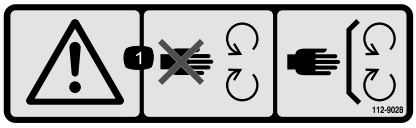


decal112-9028

**112-9028**

1. Aviso – mantenha-se afastado de peças móveis; mantenha todos os resguardos no lugar.

---

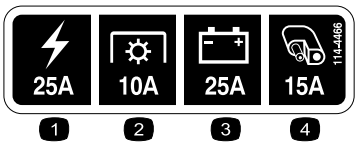


decal114-4466

**114-4466**

1. Principal (25 A)
2. PTO (10 A)
3. Carga (25 A)
4. Auxiliar (15 A)

---

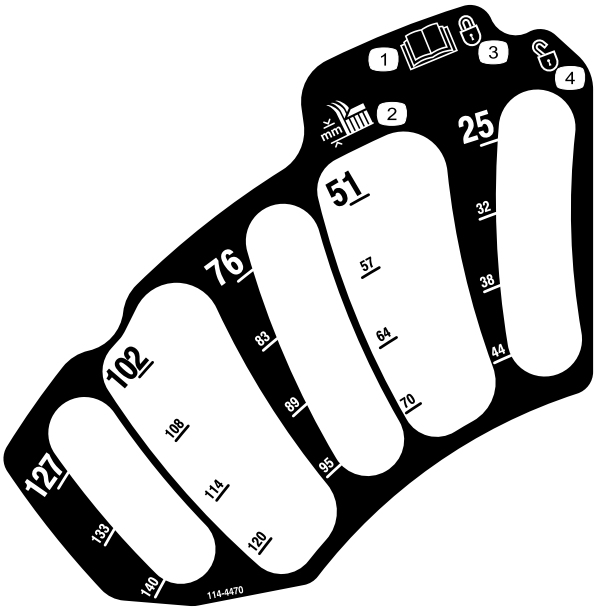


decal114-4470

**114-4470**

1. Leia o *Manual do utilizador*.
2. Altura de corte
3. Bloqueado
4. Desbloqueado

---

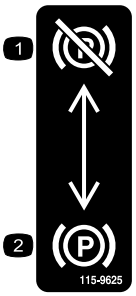


decal115-9625

**115-9625**

Apenas máquinas com MyRide™

1. Travão de estacionamento – desengatado
2. Travão de estacionamento – engatado

---

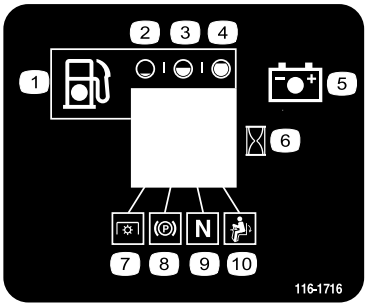


decal116-1716

**116-1716**

1. Combustível
2. Vazio
3. Meia carga
4. Carga total
5. Bateria
6. Contador de horas
7. PTO
8. Travão de estacionamento
9. Ponto morto
10. Interruptor de presença do utilizador

---

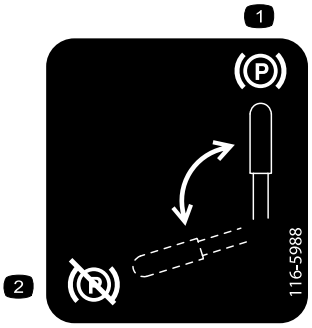


decal116-5988

**116-5988**

Apenas máquinas com MyRide™

1. Travão de estacionamento – engatado
2. Travão de estacionamento – desengatado

---

decal116-8726

**116-8726**

1. Para mais informações sobre o fluido hidráulico recomendado, leia o *Manual do utilizador*.

---

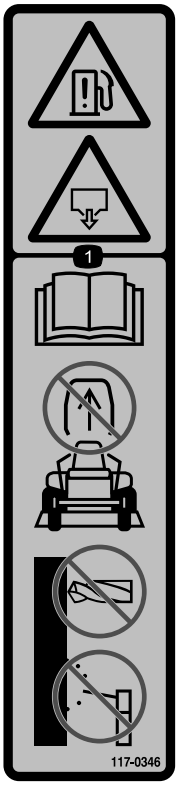


decal117-0346

**117-0346**

1. Perigo de fuga de combustível – leia o *Manual do utilizador*; não tente retirar a barra de segurança; não solde, perfure nem modifique a barra de segurança seja de que forma for.

---

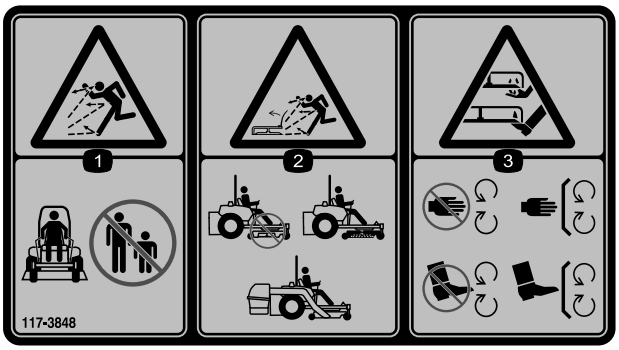


decal117-3848

**117-3848**

1. Perigo de projeção de objetos – mantenha as pessoas afastadas da máquina.
2. Perigo de projeção de objetos, cortador de relva – não utilize o cortador sem o defletor, a cobertura de descarga ou o sistema de recolha de relva no lugar.
3. Corte ou desmembramento das mãos ou pés – mantenha-se afastado das peças em movimento; mantenha todos os resguardos e proteções no sítio.

---

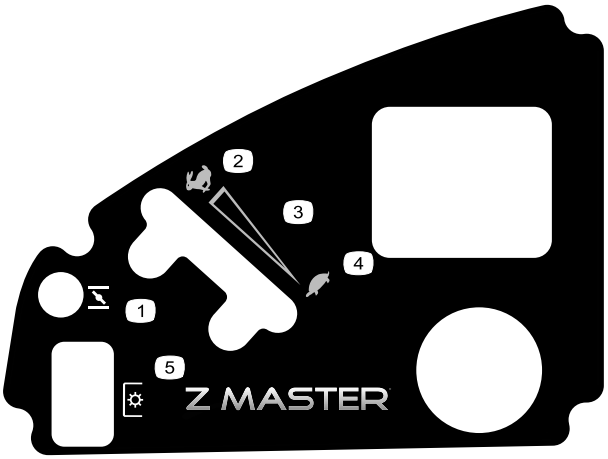


decal120-5897

**120-5897**

1. Alavanca do ar
2. Rápido
3. Definição variável contínua
4. Lento
5. Tomada de força (PTO), Interruptor de controlo das lâminas

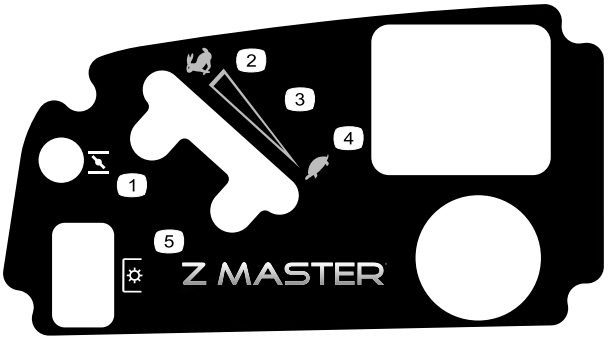


decal120-5898

**120-5898**

1. Estrangulador do ar
2. Rápido
3. Definição variável contínua
4. Lento
5. Tomada de força (PTO), Interruptor de controlo das lâminas

decal126-2055

**126-2055**

1. Aperto da porca de roda 129 N·m (4x)
2. Aperto da porca do cubo 319 N·m (4x)
3. Leia e familiarize-se com o *Manual do utilizador* antes de proceder a qualquer manutenção; verifique o aperto após as primeiras 100 horas e depois a cada 500 horas.

decal126-4659

**126-4659**

1. Aviso - polia quente; deixe arrefecer.

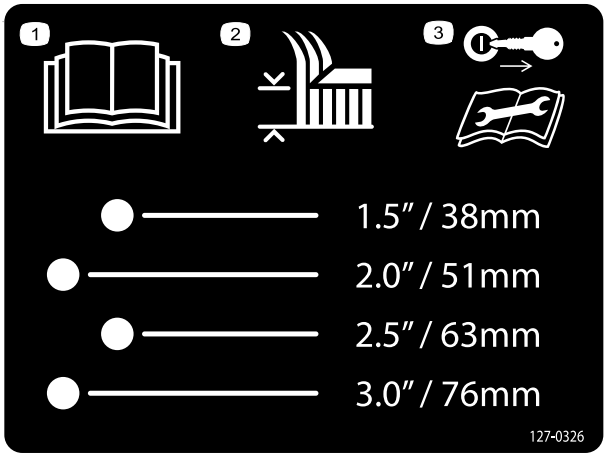


decal127-0326

**127-0326**

1. Leia o *Manual do utilizador*.
2. Altura de corte
3. Retire a chave da ignição e leia o *Manual do utilizador* antes de executar qualquer trabalho de manutenção ou assistência técnica da máquina.

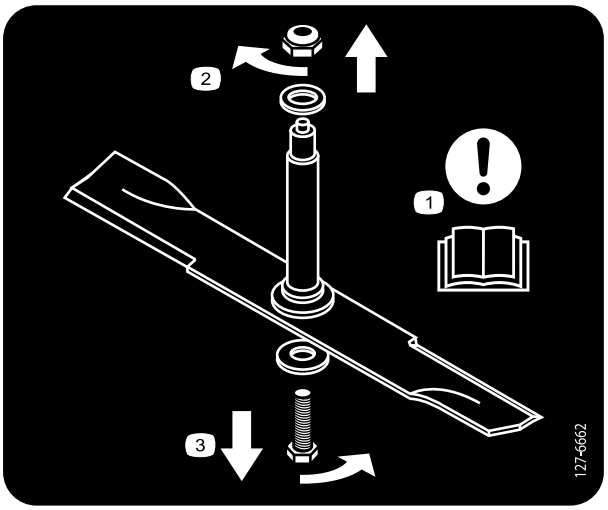


decal127-6662

**127-6662**

Apenas cortadores com descarga traseira

1. Atenção – leia o *Manual do utilizador*.
2. Retire a porca rodando-a no sentido dos ponteiros do relógio.
3. Retire o parafuso rodando-a no sentido contrário ao dos ponteiros do relógio.

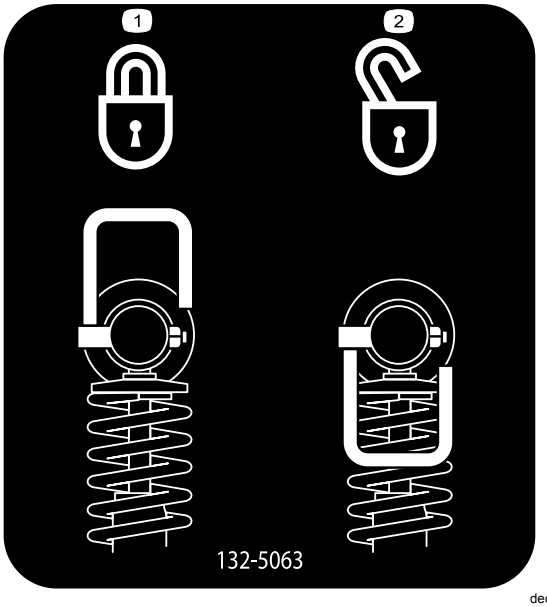


decal132-5063

**132-5063**

Apenas máquinas com MyRide™

1. Bloqueio do excêntrico
2. Desbloqueio do excêntrico

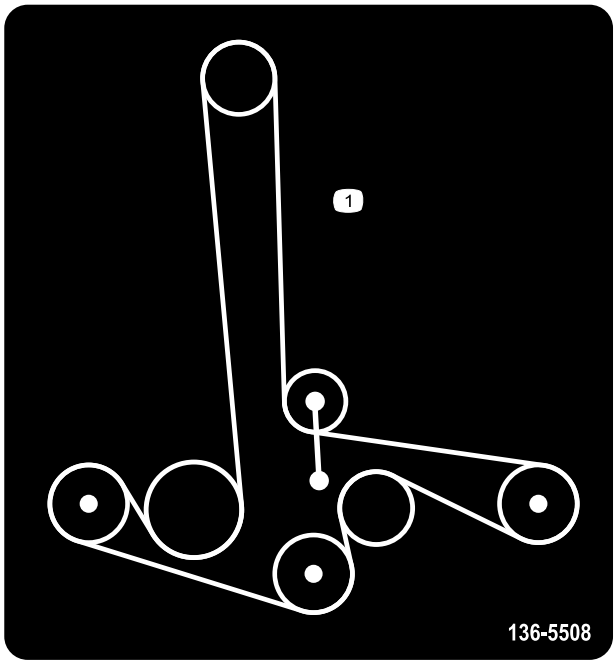


decal136-5508

**136-5508**

1. Percurso da correia

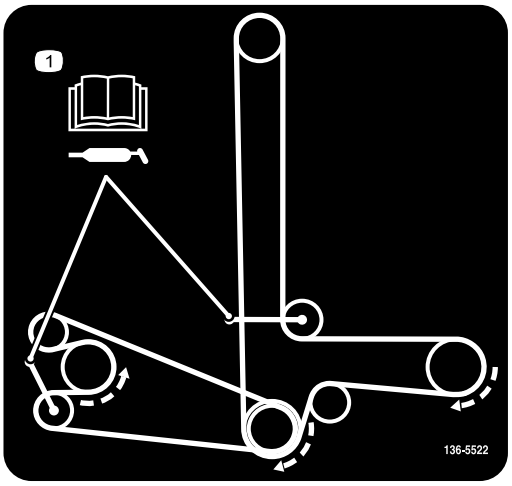


decal136-5522

**136-5522**

Apenas máquinas com descarga traseira

1. Percurso da correia: leia o *Manual do utilizador* para informações sobre lubrificação.

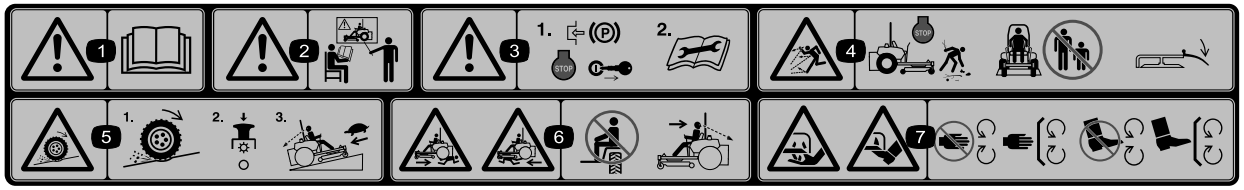


decal114-4468

**114-4468**

1. Aviso – leia o *Manual do utilizador.*
2. Aviso – receba formação antes de operar esta máquina.
3. Aviso – engate o travão de estacionamento, desligue o motor e retire a chave; leia as instruções antes de proceder à assistência técnica ou manutenção.
4. Perigo de projeção de objetos – desligue o motor e recolha detritos antes de operar, mantenha outras pessoas a uma distância segura da máquina, mantenha o defletor no devido lugar.
5. Perigo de perda de tração/controlo, declives – perda de tração/controlo num declive, desengate o interruptor de controlo das lâminas (PTO) e desça o declive lentamente.
6. Perigo de esmagamento/desmembramento de pessoas que estejam perto – não transporte passageiros e olhe para a frente e para baixo quando utilizar a máquina, olhe para trás e para baixo quando fizer marcha-atrás.
7. Perigo de corte ou desmembramento; mãos ou pés – mantenha-se afastado das peças em movimento e mantenha todos os resguardos e proteções no sítio.

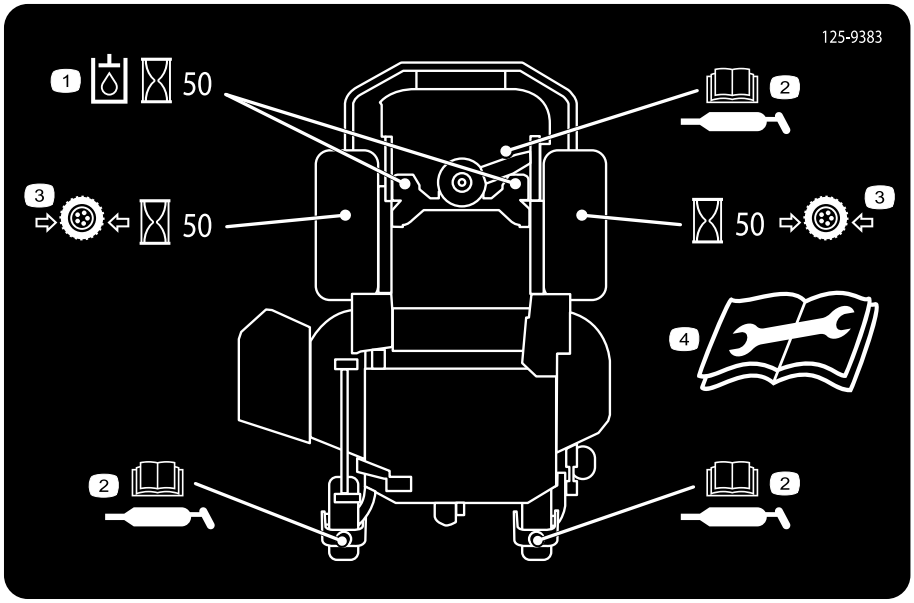


decal125-9383

**125-9383**

1. Verifique o fluido hidráulico a cada 50 horas de funcionamento.
2. Leia o *Manual do utilizador* para mais informações sobre lubrificação da máquina.
3. Verifique a pressão dos pneus a cada 50 horas de funcionamento.
4. Leia o *Manual do utilizador* antes de realizar qualquer operação de assistência ou manutenção.

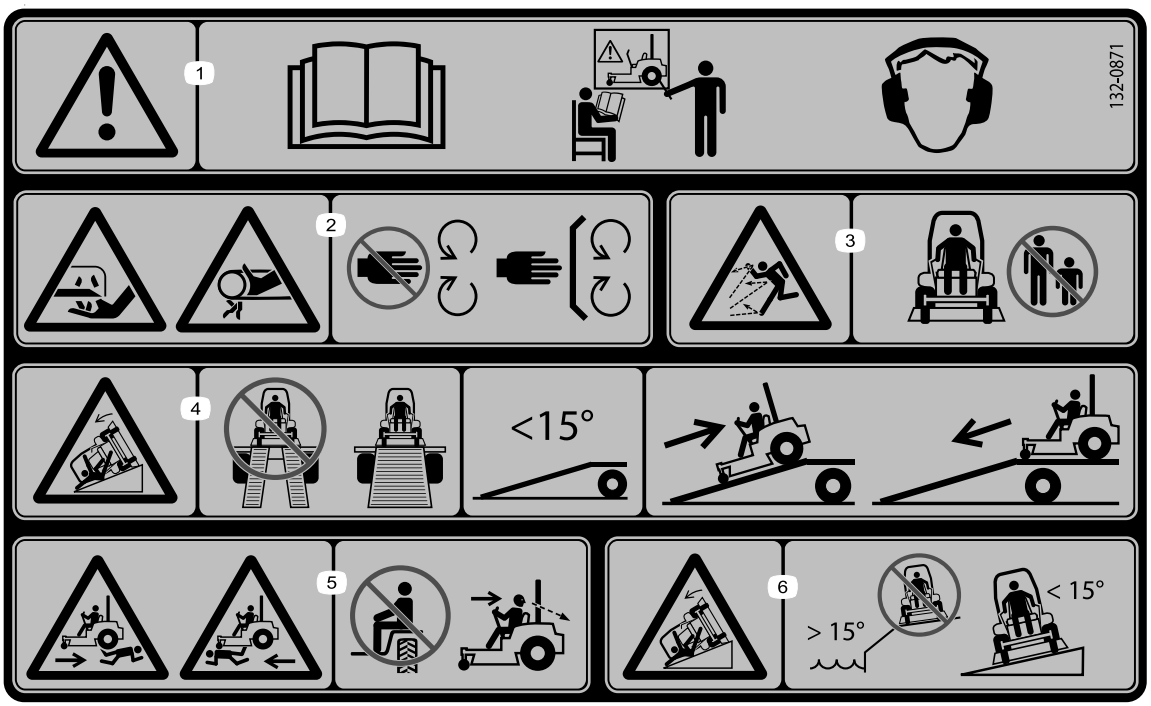


decal132-0871

**132-0871**

**Nota:** Esta máquina cumpre o teste de estabilidade que é norma industrial nos testes estáticos laterais e longitudinais com a inclinação máxima inclinada no autocolante. Consulte as instruções de operação da máquina em inclinações no *Manual do utilizador*, assim como as condições em que a máquina está a ser utilizada para determinar se pode utilizar a máquina nas condições desse dia e desse local. As alterações no terreno podem dar origem a uma alteração da operação da máquina em declive. Se possível, mantenha as unidades de corte descidas para o solo enquanto a máquina estiver a funcionar em declives. Elevar as unidades de corte enquanto a máquina estiver a operar em declives pode causar instabilidade da máquina.

1. Atenção – consulte o *Manual do utilizador*; não utilize esta máquina a não ser que tenha a formação adequada; utilize proteção auditiva.
2. Perigo de corte, desmembramento e emaranhamento – mantenha as mãos afastadas das peças móveis; mantenha todos os resguardos e proteções devidamente montados.
3. Perigo de projeção de objetos – mantenha as pessoas afastadas.
4. Perigo de rampa – quando carregar para um atrelado, não utilize rampas duplas; utilize apenas uma rampa individual com largura suficiente para a máquina e que tenha uma inclinação inferior a 15°; suba a rampa (em marcha-atrás) e conduza para a frente ao descer a rampa.
5. Perigo de ferimentos – não transporte passageiros; olhe para trás quando cortar em marcha-atrás.
6. Perigo de capotamento em declives – não utilize em declives perto de águas profundas; não utilize em declives superiores a 15°.

decal132-5067

**132-5067**

Apenas máquinas com MyRide™

decal133-8062

**133-8062**

# Descrição geral do produto

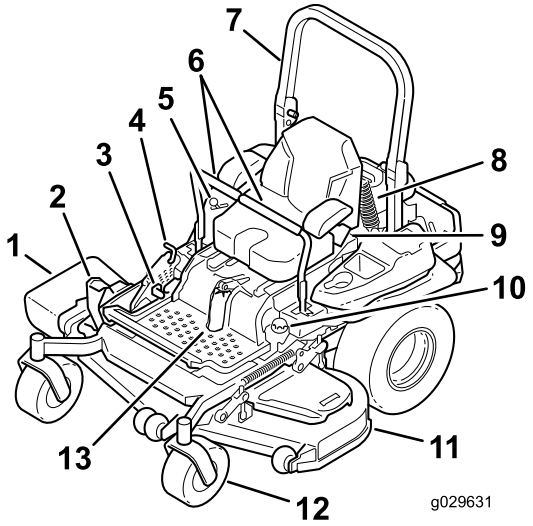


g029631

**Figura 4**

1. Defletor de descarga lateral
2. Pedal de elevação da plataforma da altura de corte
3. Alavanca do travão de estacionamento
4. Bloqueio de transporte
5. Controlos
6. Alavancas de controlo de movimento
7. Barra de segurança
8. Conjunto de amortecedores traseiros (apenas máquinas com MyRide™)
9. Cinto de segurança
10. Tampa do depósito de combustível
11. Plataforma do cortador
12. Roda giratória
13. Conjunto de amortecedores dianteiros (apenas máquinas com MyRide™)

# Comandos

Familiarize-se primeiro com todos os comandos, antes de ligar o motor e utilizar a máquina (Figura 4 e Figura 5).

## Painel de controlo

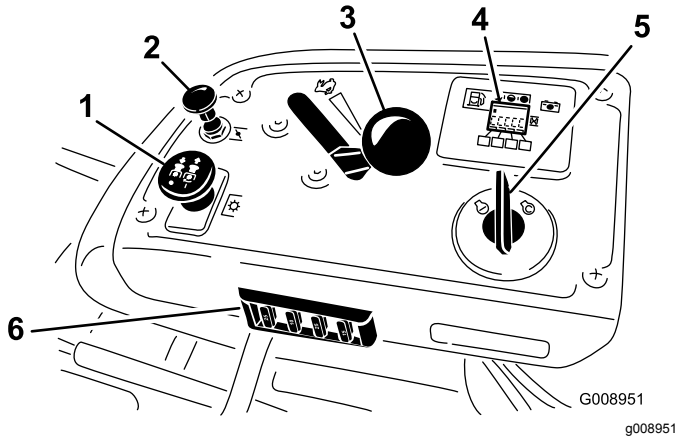


**Figura 5**

1. Interruptor de controlo das lâminas (tomada de força)
2. Alavanca do ar
3. Alavanca do acelerador
4. Contador de horas/painel do bloqueio de segurança
5. Ignição
6. Fusíveis

## Contador de horas

O contador de horas regista o número de horas que o motor operou. Funciona quando o motor está a trabalhar. Utilize estes tempos para agendar a manutenção regular (Figura 6).

## Indicador de combustível

O indicador de combustível localiza-se perto do contador de horas e as barras acendem quando o interruptor da chave está na posição LIGAR (Figura 6).

A luz indicadora surge quando o nível de combustível está baixo (aproximadamente 3,8 litros restantes no depósito de combustível).

## Indicadores de bloqueio de segurança

O contador de horas dispõe de símbolos que indicam, por meio de um triângulo preto, que o componente do dispositivo de bloqueio se encontra na posição correta (Figura 6).

## Luz indicadora da bateria

Se rodar a chave na ignição para a posição LIGAR durante alguns segundos, a tensão da bateria será apresentada no local onde normalmente são mostradas as horas.

A luz da bateria acende quando a ignição é ligada e quando a carga está abaixo do nível de funcionamento correto (Figura 6).

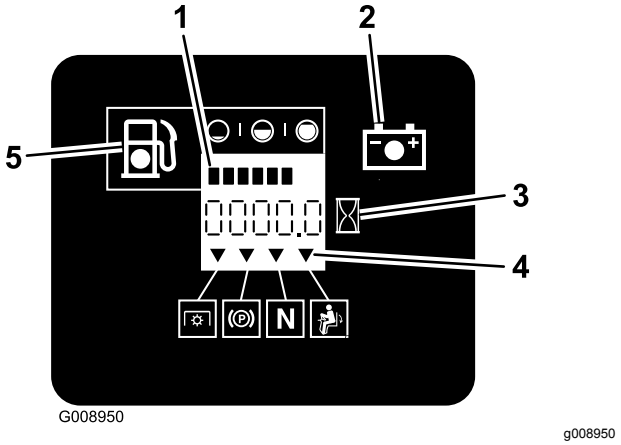


**Figura 6**

1. Símbolos do bloqueio de segurança
2. Contador de horas
3. Luz da bateria
4. Símbolos do bloqueio de segurança
5. Luz indicadora de combustível baixo

## Alavanca do acelerador

O acelerador controla a velocidade do motor e tem uma engrenagem de variação contínua da posição LENTA para RÁPIDA (Figura 5).

## Alavanca do ar

Utilize a alavanca do ar para arrancar um motor frio.

## Interruptor de controlo das lâminas (tomada de força)

O interruptor de controlo das lâminas, representado por um símbolo de tomada de força (PTO), ativa e desativa a potência das lâminas do cortador (Figura 5).

## Ignição

A ignição, utilizada para ligar e desligar o motor, tem 3 posições: DESLIGAR, FUNCIONAMENTO e ARRANQUE. Consulte Ligação do motor (página 28).

## Alavancas de controlo de movimento

Utilize as alavancas de controlo de movimento para deslocar a máquina para a frente e para trás, bem como para virar em qualquer sentido (Figura 4).

## Posição de bloqueio em ponto morto

Utilize a posição de BLOQUEIO EM PONTO MORTO com o sistema de bloqueio de segurança e para determinar a posição de PONTO MORTO.

## Válvula de corte do combustível

Feche a válvula de corte do combustível antes de transportar ou armazenar a máquina; consulte a Utilização da válvula de bloqueio do combustível (página 37).

## Engates/acessórios

Está disponível uma seleção de engates e acessórios aprovados pela Toro para utilização com a máquina, para melhorar e expandir as suas capacidades. Contacte o seu representante ou distribuidor de assistência autorizado ou vá a www.Toro.com para obter uma lista de todos os engates e acessórios aprovados.

Para se certificar do máximo desempenho e da continuação da certificação de segurança da máquina, utilize apenas acessórios e peças sobressalentes genuínos da Toro. Os acessórios e peças sobressalentes produzidos por outros fabricantes poderão tornar-se perigosos e a sua utilização pode anular a garantia do produto.

# Especificações

**Nota:** As especificações e o desenho do produto estão sujeitos a alterações sem aviso prévio.

## Máquinas com descarga lateral

### Largura

| | Plataforma de 122 cm | Plataforma de 132 cm | Plataforma de 152 cm | Plataforma de 182 cm |
|---|---|---|---|---|
| Sem a plataforma | 116 cm (46 pol.) | 116 cm (46 pol.) | 135 cm (53 pol.) | 150 cm (59 pol.) |
| Defletor para cima | 137 cm (54 pol.) | 146 cm (58 pol.) | 157 cm (62 pol.) | 187 cm (74 pol.) |
| Defletor para baixo | 161 cm (64 pol.) | 172 cm (68 pol.) | 192 cm (76 pol.) | 222 cm (88 pol.) |

### Comprimento

| | Plataforma de 122 cm | Plataforma de 132 cm | Plataforma de 152 cm | Plataforma de 183 cm |
|---|---|---|---|---|
| Barra de segurança para cima | 201 cm (79 pol.) | 201 cm (79 pol.) | 211 cm (83 pol.) | 219 cm (86 pol.) |
| Barra de segurança para baixo | 206 cm (81 pol.) | 206 cm (81 pol.) | 215 cm (85 pol.) | 223 cm (88 pol.) |

### Altura

| | Plataforma de 122 cm | Plataforma de 132 cm | Plataforma de 152 cm | Plataforma de 183 cm |
|---|---|---|---|---|
| Barra de segurança para cima | 179 cm (71 pol.) | 179 cm (71 pol.) | 179 cm (71 pol.) | 179 cm (71 pol.) |
| Barra de segurança para baixo | 119 cm (47 pol.) | 119 cm (47 pol.) | 119 cm (47 pol.) | 119 cm (47 pol.) |

### Peso

| Modelo | Peso |
|---|---|
| 74902TE | 556 kg |
| 74919TE | 537 kg |
| 74925TE | 590 kg |
| 75969TE | 583 kg |

## Máquinas com desgarga traseira

### Largura

| | Plataforma de 152 cm |
|---|---|
| Sem a plataforma | 135 cm (53 pol.) |
| Com a plataforma | 168 cm (66 pol.) |

### Comprimento

| | Plataforma de 152 cm |
|---|---|
| Barra de segurança para cima | 222 cm (87 pol.) |
| Barra de segurança para baixo | 226 cm (89 pol.) |

### Altura

| | Plataforma de 152 cm |
|---|---|
| Barra de segurança para cima | 179 cm (71 pol.) |
| Barra de segurança para baixo | 119 cm (47 pol.) |

### Peso

| Modelo | Peso |
|---|---|
| 74942TE | 590 kg |

# Funcionamento

**Nota:** Determine os lados direito e esquerdo da máquina a partir da posição normal de utilização.

# *Antes da operação*

## Segurança antes da operação

### Segurança geral

- Nunca permita que crianças ou pessoal não qualificado utilizem ou procedam à assistência técnica da máquina. Os regulamentos locais podem determinar restrições relativamente à idade do operador. A formação de todos os operadores e mecânicos é da responsabilidade do proprietário.
- Familiarize-se com o funcionamento seguro do equipamento, com os controlos do utilizador e com os sinais de segurança.
- Saiba como parar a máquina e desligar o motor rapidamente.
- Verifique se os controlos de presença do operador, os interruptores de segurança e os resguardos estão corretamente montados e a funcionar corretamente. Não utilize a máquina se estes componentes não estiverem a funcionar corretamente.
- Antes do corte, inspecione sempre a máquina para assegurar que as lâminas, os parafusos das lâminas e as unidades de corte estão em bom estado de funcionamento. Substitua as lâminas e os parafusos gastos ou danificados em grupos para manter o equilíbrio.
- Inspecione a área onde vai utilizar a máquina e remova todos os objetos que a máquina possa projetar.
- Avalie o terreno para determinar qual é o equipamento adequado e os eventuais engates ou acessórios necessários para uma operação correta e segura da máquina.

### Segurança do combustível

- Para evitar ferimentos pessoais ou danos materiais, seja extremamente cuidadoso sempre que manusear combustível. Os vapores de combustível são inflamáveis e explosivos.
- Apague todos os cigarros, charutos, cachimbos e outras fontes de ignição.
- Utilize apenas recipientes aprovados para combustível.

- Não retire a tampa do depósito de combustível nem adicione combustível ao depósito enquanto o motor se encontrar em funcionamento ou estiver quente.
- Não abasteça a máquina em interiores.
- Nunca guarde a máquina ou o recipiente de combustível num local onde existam chamas abertas, faíscas ou luzes piloto, como junto de uma caldeira ou outros aparelhos.
- Nunca encha recipientes no interior de um veículo ou num camião ou plataforma de reboque com um revestimento de plástico. Coloque sempre os recipientes no chão, longe do veículo, antes de os encher.
- Retire o equipamento do camião ou do reboque e adicione combustível enquanto estiver no chão. Se tal não for possível, abasteça a máquina a partir de um recipiente portátil e não de um bico da agulheta de combustível.
- Não utilize a máquina sem que todos os componentes do sistema de escape estejam corretamente montados e em boas condições de funcionamento.
- Mantenha o bico da agulheta de combustível sempre em contacto com o anel exterior do depósito de combustível ou com a abertura do recipiente até concluir a operação. Não utilize um dispositivo de abertura do bico.
- Se derramar combustível para cima da roupa, mude de roupa imediatamente. Limpe todo o combustível derramado.
- Nunca encha demasiado o depósito de combustível. Volte a colocar a tampa no depósito do combustível e aperte-a bem.
- Guarde o combustível num recipiente aprovado e mantenha longe do alcance das crianças. Não adquira mais combustível do que o necessário para 30 dias.
- Não encha completamente o depósito de combustível. Adicione combustível ao depósito até que o nível se encontre entre 6 e 13 mm abaixo da extremidade inferior do tubo de enchimento. Este espaço vazio no depósito permitirá que o combustível expanda.
  - Evite inalar vapores durante muito tempo.
  - Mantenha a cara afastada do bico e da abertura do depósito de combustível.
  - Evite o contacto com a pele; lave qualquer derrame com água e sabão.

# Abastecimento de combustível

## Combustível recomendado

- Para melhores resultados, utilize apenas gasolina limpa, fresca (com menos de 30 dias) e sem chumbo com uma classificação de octanas de 87 ou superior (método de classificação (R+M)/2).
- **Etanol**: Gasolina com até 10% de etanol (gasool) ou 15% MTBE (éter-metil-tercio-butílico) por volume é aceitável. O etanol e MTBE não são a mesma coisa. Gasolina com 15% etanol (E15) por volume não é aprovada para utilização. **Nunca utilize gasolina que contenha mais de 10% de etanol por volume** como, por exemplo, E15 (contém 15% de etanol), E20 (contém 20% de etanol) ou E85 (contém até 85% de etanol). Utilizar gasolina não aprovada pode causar problemas de desempenho e/ou danos no motor, que poderão não ser abrangidos pela garantia.
- **Não utilizar gasolina que contenha metanol.**
- **Não** guarde combustível nem no depósito do combustível nem em recipientes de combustível durante o inverno, a não ser que seja utilizado um estabilizador de combustível.
- **Não adicionar petróleo à gasolina.**

## Utilização do estabilizador/condicionador

Utilize um estabilizador/condicionador na máquina para oferecer as seguintes vantagens:

- Mantém o combustível fresco mais tempo quando utilizado como indicado pelo fabricante do estabilizador de combustível.
- Limpar o motor enquanto funciona
- Eliminar acumulações de verniz tipo borracha no sistema de combustível, o que causa um arranque difícil

***Importante:*** **Não utilize aditivos de combustível que contenham metanol ou etanol.**

Adicione a quantidade correta de estabilizador/condicionador ao combustível.

**Nota:** Um estabilizador/condicionador de combustível é mais eficaz quando misturado com combustível novo. Para minimizar as hipóteses de depósitos de verniz no sistema de combustível, utilize sempre o estabilizador de combustível.

## Enchimento do depósito de combustível

1. Estacione a máquina numa superfície plana.
2. Engate o travão de estacionamento.
3. Desligue o motor e retire a chave.
4. Limpe a zona em torno da tampa do depósito de combustível.

5. Encha o depósito de combustível até à extremidade inferior do tubo de enchimento (Figura 7).

   **Nota:** Não encha completamente o depósito de combustível. O espaço no depósito permite a expansão do combustível.

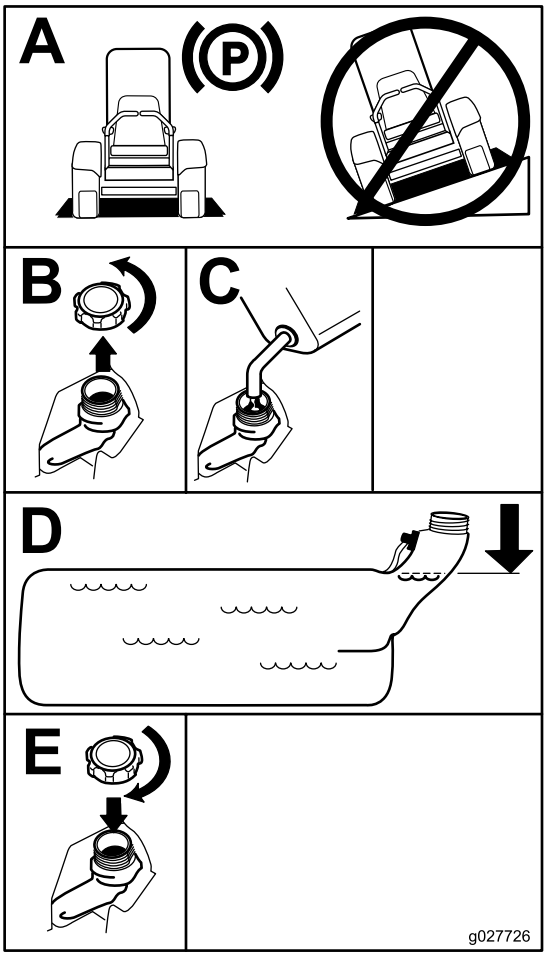


g027726

**Figura 7**

# Efetuação da manutenção diária

Antes de ligar a máquina, todos os dias, execute os procedimentos de cada utilização/diários indicados em Manutenção (página 42).

# Rodagem de uma máquina nova

Os novos motores requerem tempo para desenvolver a potência máxima. As plataformas do cortador e os sistemas de transmissão têm um maior atrito enquanto novos, exercendo uma carga adicional sobre o motor. Permita um tempo de rodagem de 40 a 50 horas para que as máquinas novas desenvolvam a potência máxima e o melhor desempenho.

# Utilização do sistema de proteção anticapotamento (ROPS)

**⚠ AVISO**

**Para evitar ferimentos ou a morte por capotamento: mantenha a barra de segurança totalmente levantada e bloqueada e use o cinto de segurança.**

**Certifique-se de que o banco está preso à máquina.**

**⚠ AVISO**

**Não há proteção anticapotamento quando a barra de segurança estiver em baixo.**

- **Baixe a barra de segurança só quando for mesmo necessário.**
- **Não use o cinto de segurança quando a barra de segurança estiver em baixo.**
- **Conduza devagar e com cuidado.**
- **Levante a barra de segurança assim que houver espaço livre.**
- **Verifique atentamente a altura livre existente (ou seja, ramos, portas, fios elétricos) antes de passar com a máquina debaixo de qualquer objeto e impeça o contacto.**

## Descida da barra de segurança

***Importante:*** **Baixe a barra de segurança só quando for mesmo necessário.**

1. Para baixar a barra de segurança, faça pressão para a frente na parte superior da barra de segurança.
2. Puxe ambos os manípulos para fora e rode-os 90 graus para que não fiquem engatados (Figura 8).
3. Baixe por completo a barra de segurança (Figura 8).

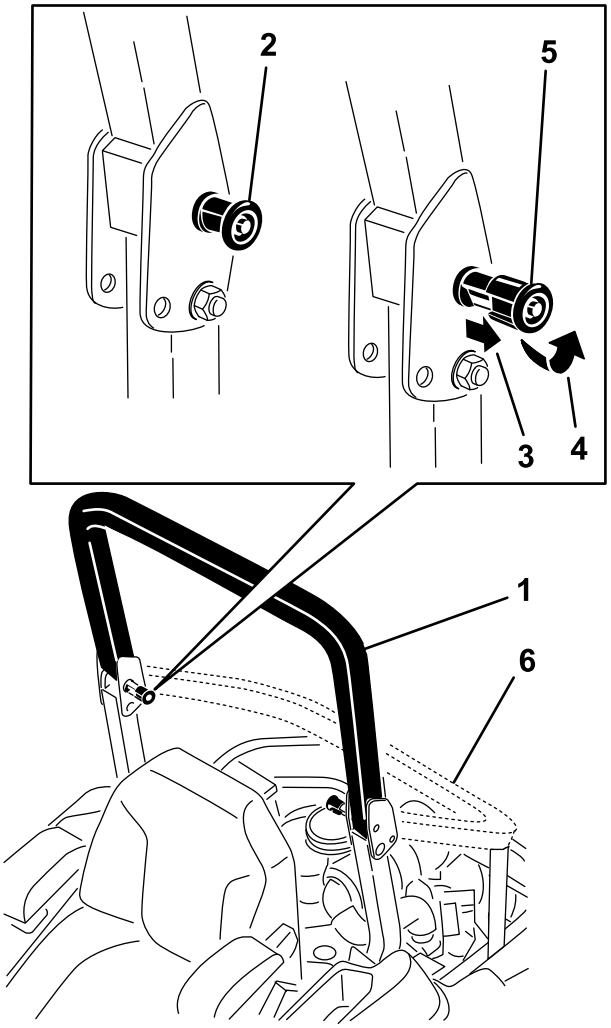


**Figura 8**

1. Barra de segurança na posição vertical
2. Botão do ROPS na posição trancada
3. Empurre o botão do ROPS para fora.
4. Rode o botão do ROPS 90 graus.
5. Botão do ROPS na posição destrancada
6. Barra de segurança na posição horizontal

## Elevar a barra de segurança

***Importante:*** **Use sempre o cinto de segurança com a barra de segurança na posição elevada.**

1. Levante a barra para a posição de funcionamento e rode os manípulos até se moverem parcialmente para as ranhuras (Figura 8).
2. Levante a barra de segurança para a posição vertical enquanto empurra a barra de segurança superior; os pinos encaixam na posição quando estiverem alinhados com os orifícios (Figura 8).
3. Empurre a barra de segurança e certifique-se de que ambos os pinos estão engatados.

# Utilização do sistema de bloqueio de segurança

**⚠ AVISO**

**A máquina poderá arrancar inesperadamente, se os interruptores de segurança se encontrarem desligados ou danificados, e provocar lesões pessoais.**

- **Não desative os interruptores de bloqueio.**
- **Verifique o funcionamento dos interruptores de bloqueio diariamente e substitua todos os interruptores danificados antes de utilizar a máquina.**

## Compreensão do sistema de bloqueio de segurança

O sistema de bloqueio de segurança foi concebido para evitar o arranque do motor exceto se:

- O travão de estacionamento está engatado.
- O interruptor de controlo das lâminas (PTO) está desengatado.
- As alavancas de controlo do movimento encontram-se na posição de BLOQUEIO EM PONTO MORTO.

O sistema de bloqueio de segurança também foi criado para desligar o motor quando os controlos de movimento são movidos a partir da posição BLOQUEIO EM PONTO MORTO com o travão de estacionamento engatado ou se se levantar do banco quando a PTO estiver engatada.

O contador de horas dispõe de símbolos para informar o utilizador quando o componente de bloqueio se encontra na posição correta. Quando o componente se encontra na posição correta, surge um triângulo iluminado no quadrado correspondente.

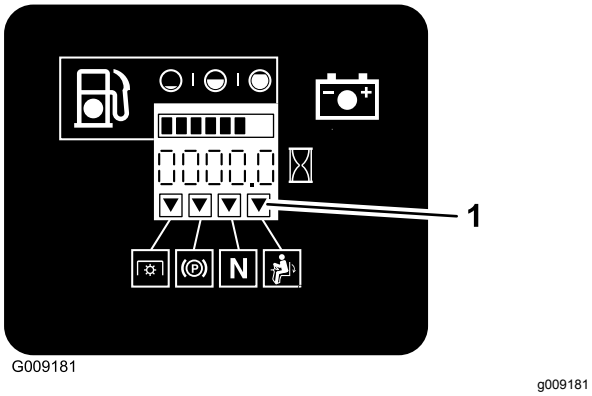


**Figura 9**

1. Os triângulos iluminam-se quando os componentes de bloqueio estão na posição correta

## Testes do sistema de bloqueio de segurança

**Intervalo de assistência:** Em todas as utilizações ou diariamente

Teste o sistema de bloqueio de segurança sempre antes de utilizar a máquina. Se o sistema de segurança não funcionar como descrito a seguir, encaminhe o sistema de segurança para um centro de assistência autorizado para ser imediatamente reparado.

1. Sente-se no banco, engate o travão de estacionamento e empurre o interruptor de controlo da lâmina (PTO) para a posição LIGAR. Tente ligar o motor; o motor não deverá arrancar.
2. Sente-se no banco, engate o travão de estacionamento e empurre o interruptor de controlo da lâmina (PTO) para a posição DESLIGAR. Empurre uma das alavancas de controlo do movimento para fora da posição de BLOQUEADA EM PONTO-MORTO. Tente ligar o motor; o motor não deverá arrancar. Repita para a outra alavanca de controlo.
3. Sente-se no banco, engate o travão de estacionamento, empurre o interruptor de controlo da lâmina (PTO) para a posição DESLIGAR e desloque a alavanca de controlo de movimento para a posição de BLOQUEADA EM PONTO MORTO. Agora ligue o motor. Com o motor ligado, liberte o travão de estacionamento, engate o interruptor de controlo das lâminas (PTO) e eleve-se ligeiramente do banco; o motor deverá desligar.
4. Sente-se no banco, engate o travão de estacionamento, empurre o interruptor de controlo da lâmina (PTO) para a posição DESLIGAR e desloque a alavanca de controlo de movimento para a posição de BLOQUEADA EM PONTO MORTO. Agora ligue o motor. Enquanto o motor estiver a trabalhar, centre um dos controlos do movimento e desloque para a frente ou para trás; o motor deverá desligar. Repita para outro controlo do movimento.
5. Sente-se no banco, desengate o travão de estacionamento, empurre o interruptor de controlo das lâminas (PTO) para a posição DESLIGAR e desloque a alavanca de controlo de movimento para a posição de BLOQUEADAS EM PONTO MORTO. Tente ligar o motor; o motor não deverá arrancar.

# Posicionamento do banco

O banco pode deslocar-se para a frente e para trás. Posicione o banco de forma a obter o melhor controlo possível da máquina e o maior conforto (Figura 10).

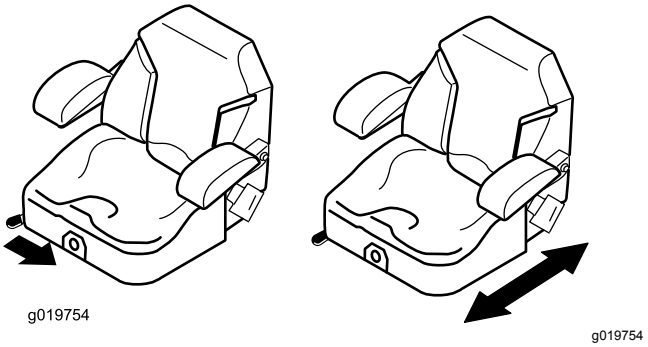


**Figura 10**

# Desengate do banco

## Ajustar máquinas com o sistema de suspensão MyRide™

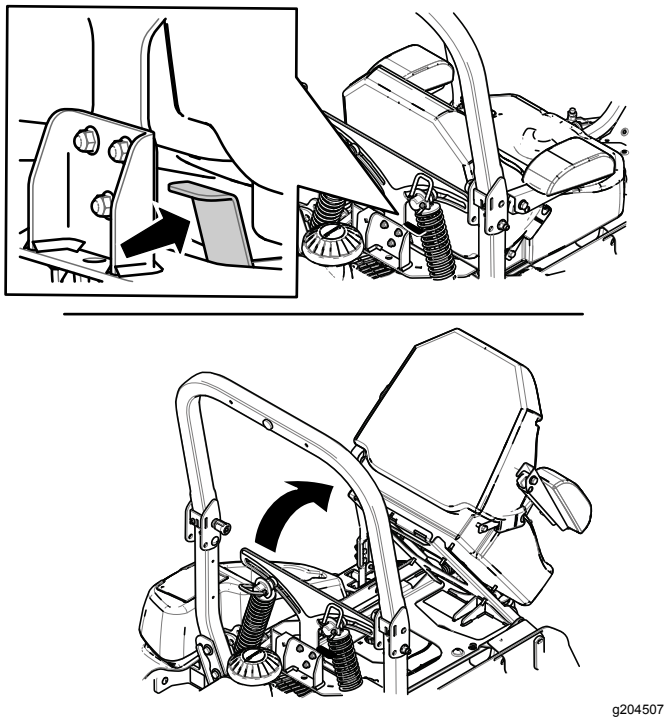


**Figura 11**

## Ajustar máquinas sem o sistema de suspensão MyRide™

Para destrancar o banco, empurre o trinco do banco para a frente (Figura 12).

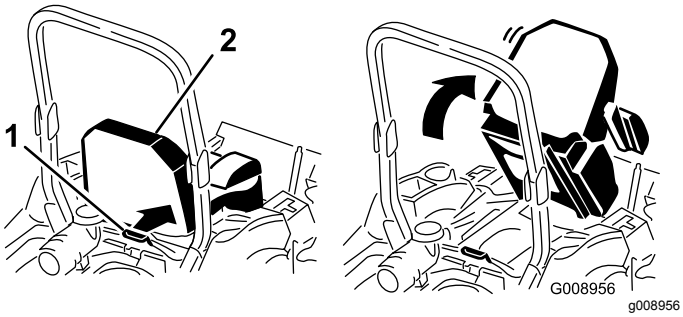


**Figura 12**

1. Trinco do banco
2. Banco

# Alteração da suspensão do banco

## Apenas máquinas sem o sistema de suspensão MyRide™

O banco pode ser ajustado de forma a proporcionar uma condução suave e confortável. Posicione o banco de forma a ficar o mais confortável possível.

Para o ajustar, rode o botão da frente numa das direções para proporcionar o máximo conforto (Figura 13).

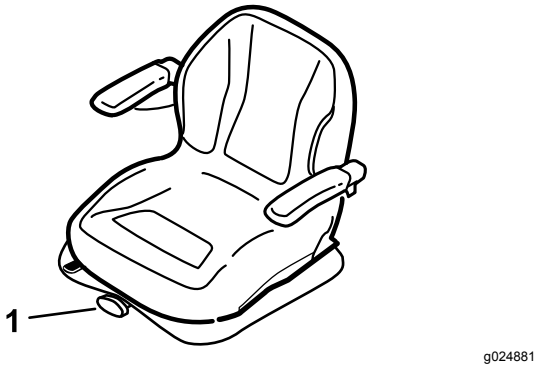


**Figura 13**

1. Botão da suspensão do banco

# Ajuste do sistema de suspensão MyRide™

## Apenas máquinas com o sistema de suspensão MyRide™

O sistema de suspensão MyRide™ pode ser ajustado para proporcionar uma condução suave e confortável. Pode ajustar os dois conjuntos traseiros de para-choques para alterar rápida e facilmente o sistema de suspensão. Posicione o sistema de suspensão de forma a ficar o mais confortável possível.

## Ajuste dos conjuntos de amortecedores traseiros

As ranhuras dos conjuntos de amortecedores traseiros possuem entalhes para referência. Pode posicionar os conjuntos de amortecedores traseiros em qualquer local da ranhura, não apenas nas posições de entalhe.

O gráfico seguinte mostra a posição para uma deslocação suave ou firme e as diferentes posições de entalhe (Figura 14).

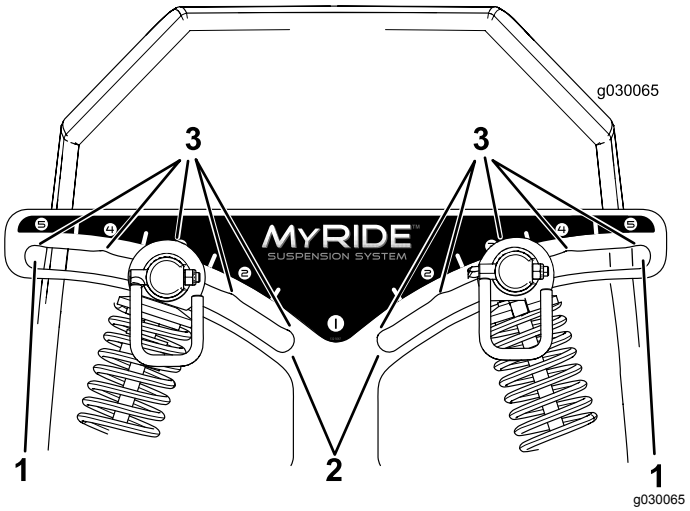


**Figura 14**

1. Posição mais firme
2. Posição mais suave
3. Entalhes nas ranhuras

**Nota:** Certifique-se de que os conjuntos dos amortecedores traseiros esquerdo e direito estão sempre ajustados nas mesmas posições.

Ajuste dos conjuntos de amortecedores traseiros (Figura 15).

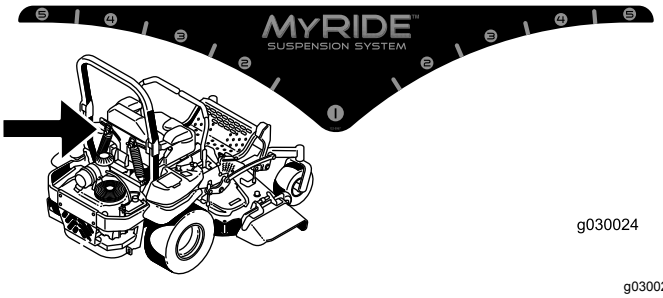


g030024

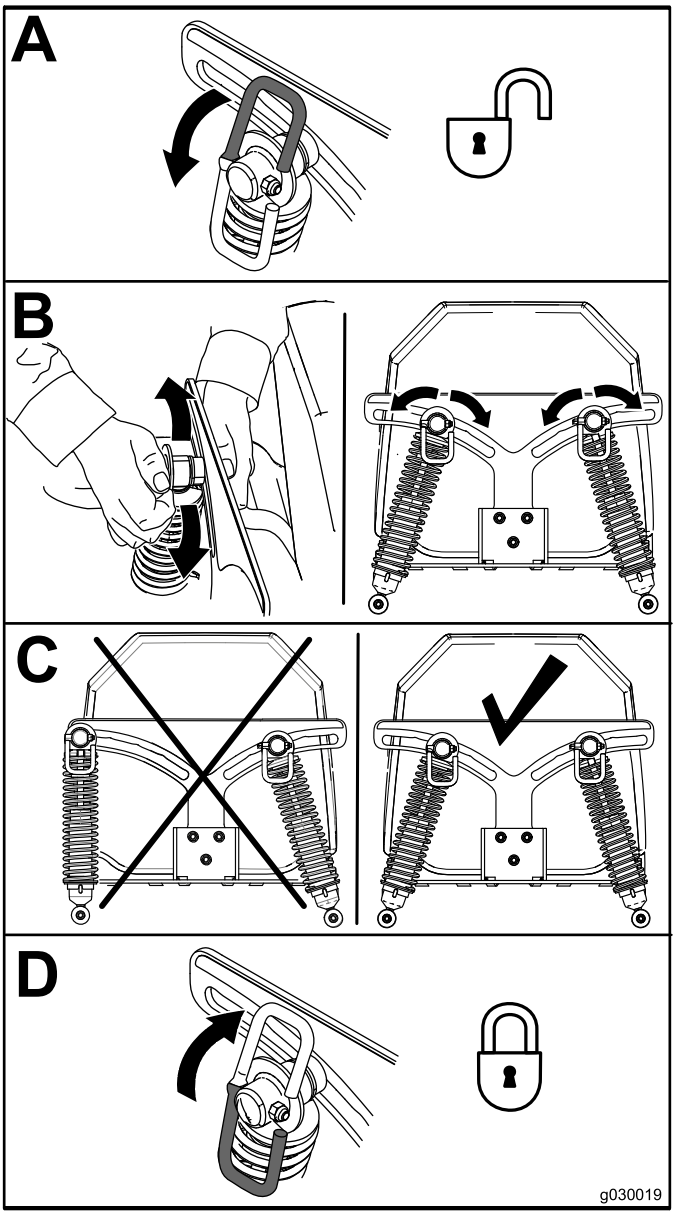


g030019

**Figura 15**

# *Durante a operação*

# Segurança durante o funcionamento

## Segurança geral

- O proprietário/operador pode prevenir e é responsável por acidentes que possam causar ferimentos pessoais ou danos materiais.
- Use vestuário adequado, incluindo proteção para os olhos, calças compridas, calçado resistente antiderrapante e proteção para os ouvidos. Prenda cabelo comprido e não use joias pendentes.
- Tenha toda a atenção durante a operação da máquina. Não faça qualquer atividade que cause distrações; caso contrário, podem ocorrer ferimentos ou danos materiais.
- Nunca utilize a máquina se se sentir cansado, doente ou sob o efeito de álcool ou drogas.
- Nunca transporte passageiros na máquina e mantenha as pessoas e animais afastados da máquina durante o funcionamento.
- Utilize a máquina apenas quando tiver boa visibilidade para evitar buracos ou outros perigos não visíveis.
- Evite cortar relva molhada. Uma redução da tração poderá fazer com que a máquina derrape.
- Antes de ligar o motor, certifique-se de que as transmissões estão na posição de ponto morto, o travão de estacionamento está engatado e que se encontra na posição de operação.
- Mantenha as mãos e pés longe das unidades de corte. Mantenha-se sempre afastado da abertura de descarga.
- Antes de recuar, olhe para trás e para baixo para ter a certeza de que o caminho está desimpedido.
- Tome todas as precauções necessárias quando se aproximar de esquinas sem visibilidade, arbustos, árvores ou outros objetos que possam obstruir o seu campo de visão.
- Não utilize o cortador perto de declives muito acentuados, valas ou margens. A máquina poderá capotar repentinamente se uma roda resvalar ou se o piso ceder.
- Pare as lâminas sempre que não estiver a cortar.
- Pare a máquina, desligue o motor, retire a chave e inspecione as lâminas depois de atingir um objeto ou se existir uma vibração anormal na máquina. Efetue todas as reparações necessárias antes de retomar o funcionamento.
- Abrande e tome as precauções necessárias quando virar e atravessar estradas e passeios com a máquina. Dê sempre prioridade.
- Desengate a transmissão para a unidade de corte, desligue o motor e retire a chave antes de ajustar a altura de corte (exceto se a puder ajustar a partir da posição de operação).
- Nunca ligue o motor numa área onde os gases de escape fiquem estanques.
- Nunca deixe a máquina em funcionamento sem vigilância.
- Antes de sair da posição de operação (incluindo para esvaziar os depósitos de recolha ou desobstruir a calha), faça o seguinte:
  - Pare a máquina numa superfície plana.
  - Desative a tomada de força e desça os acessórios.
  - Engate o travão de estacionamento.
  - Desligue o motor e retire a chave.
  - Espere até todas as peças móveis pararem.
- Não opere a máquina quando existir risco de relâmpagos.
- Não use a máquina como um veículo de reboque, a não ser que tenha um engate instalado.
- Não altere os valores do acelerador nem acelere o motor excessivamente.
- Utilize apenas acessórios e engates aprovados pela Toro.
- Esta máquina produz níveis de ruído da ordem dos 85 dBA ao nível do ouvido do utilizador, pelo que poderá provocar perda de audição caso este utilize a máquina durante longos períodos de operação.

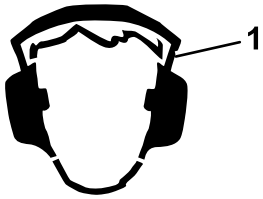


g229846

**Figura 16**

1. Use proteção para os ouvidos.

## Segurança do sistema de proteção anticapotamento (ROPS)

- **Não** retire a barra de segurança da máquina.
- Certifique-se de que o cinto de segurança está preso e de que o pode tirar rapidamente em caso de emergência.

- Use sempre o cinto de segurança quando a barra de segurança estiver para cima.
- Verifique cuidadosamente se existem obstruções suspensas e não entre em contacto com elas.
- Mantenha a barra de segurança em boas condições de funcionamento inspecionando-a regularmente para verificar se há danos e mantenha apertadas todas as fixações de montagem.
- Substitua a barra de segurança se esta se encontrar danificada. Não efetue nenhuma reparação ou modificação.

## Segurança em declives

- Os declives são um dos principais fatores que contribuem para a perda de controlo e acidentes de capotamento que podem resultar em ferimentos graves ou morte. O operador é responsável pelo funcionamento seguro em declives. Operação da máquina em qualquer declive requer cuidado adicional. Antes de utilizar a máquina num declive, faça o seguinte:
  - Leia e compreenda as instruções relativas a declives no manual e na máquina.
  - Utilize um indicador de ângulo para determinar o ângulo aproximado do declive na área.
  - Nunca utilize em declives com inclinações superiores a 15 graus.
  - Avalie as condições no local no próprio dia para determinar se o declive é seguro para o funcionamento da máquina. Utilize o bom senso e capacidade crítica ao efetuar esta avaliação. Alterações no terreno, como humidade, podem afetar rapidamente o funcionamento da máquina num declive.
- Identifique os perigos na base do declive. Não opere a máquina perto de depressões, valas, diques, água ou outros perigos. A máquina poderá capotar repentinamente, se uma roda resvalar ou se o piso ceder. Mantenha uma distância segura (duas vezes a largura da máquina) entre a máquina e qualquer perigo. Utilize uma máquina com operador apeado ou um aparador manual para cortar a relva nestas áreas.
- Evite arrancar, parar ou virar em declives. Evite alterações súbitas na velocidade ou direção; vire lenta e gradualmente.
- Não utilize a máquina em condições nas quais a tração, a viragem ou a estabilidade possam ser postas em causa. Esteja atento ao funcionamento da máquina em relva molhada, ao atravessar declives ou a descer – a máquina poderá perder tração. A perda de tração das rodas dianteiras pode resultar em derrapagem e da perda de capacidade de travagem e de controlo da direção. A máquina pode deslizar, mesmo que as rodas dianteiras estejam paradas.
- Remova ou assinale obstáculos como valas, buracos, sulcos, lombas, pedras ou outros perigos escondidos. A relva alta pode esconder diversos obstáculos. O terreno desnivelado pode fazer capotar a máquina.
- Tenha cuidados redobrados quando utilizar a máquina com acessórios ou engates, como sistemas de recolha de relva. Estes poderão afetar a estabilidade da máquina e provocar a perda de controlo. Siga as instruções para os contrapesos.
- Se possível, mantenha a plataforma descida para o solo enquanto estiver em declives. Elevar a plataforma enquanto estiver a trabalhar em declives pode causar instabilidade da máquina.

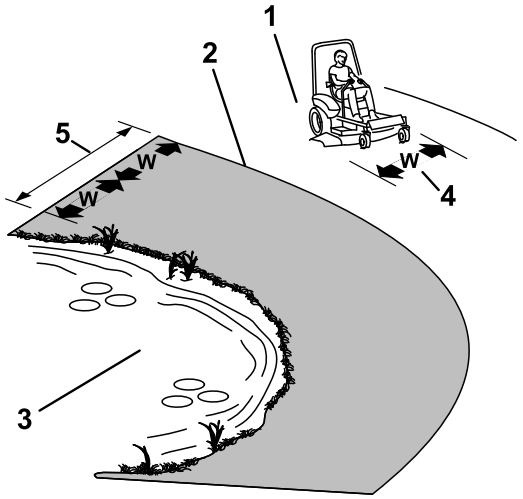


**Figura 17**

1. Zona de segurança – utilize a máquina aqui, em declives com inclinação inferior a 15 graus ou áreas planas.
2. Zona de perigo – use um cortador com operador apeado e/ou um aparador manual em declives superiores a 15 graus e perto de declives muito acentuados ou água.
3. Água
4. W = largura da máquina
5. Mantenha uma distância segura (duas vezes a largura da máquina) entre a máquina e qualquer perigo.

# Entrar na posição do operador

Utilize a plataforma do cortador como degrau para entrar para a posição do operador (Figura 18).

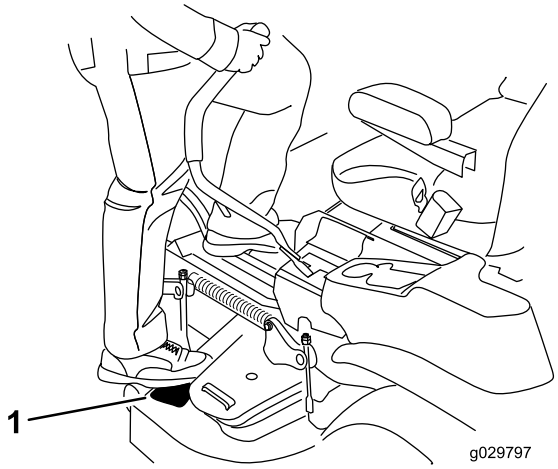


g029797

**Figura 18**

# Utilização do travão de estacionamento

Se parar a máquina ou se se afastar da mesma, engate sempre o travão de estacionamento.

## Engate do travão de estacionamento

Estacione a máquina numa superfície plana.

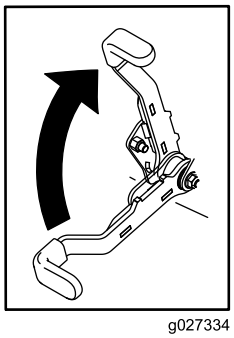


g027334

**Figura 19**

## Desengate do travão de estacionamento

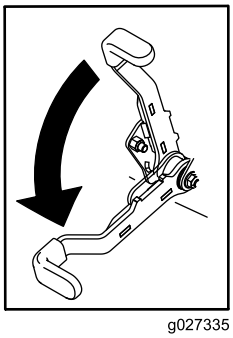


g027335

**Figura 20**

# Utilização do interruptor de controlo das lâminas do cortador (PTO)

O interruptor de controlo das lâminas (PTO) inicia e para as lâminas do cortador e alguns engates elétricos.

## Ativação do interruptor de controlo das lâminas (PTO)

**Nota:** Ativar o interruptor de controlo das lâminas (PTO) com a posição do regulador a meio ou menos causa desgaste excessivo nas correias de transmissão.

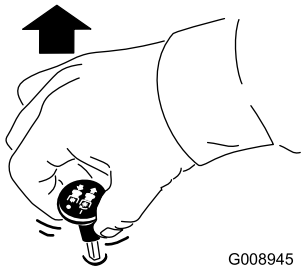


g008945

**Figura 21**

## Desativação do interruptor de controlo das lâminas (PTO)

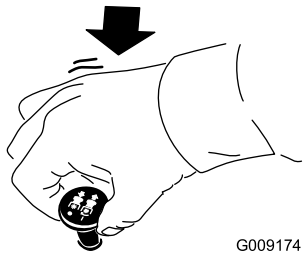


**Figura 22**

# Utilização do acelerador

Pode deslocar a alavanca do acelerador até ao centro entre as posições RÁPIDO e LENTO (Figura 23).

Utilize sempre a posição RÁPIDO quando engatar a PTO.

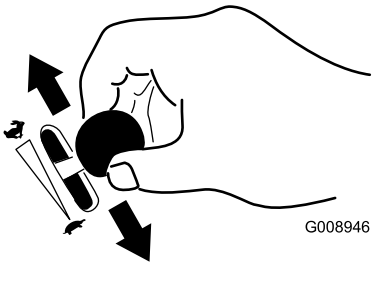


**Figura 23**

# Utilização da alavanca do ar

Utilize a alavanca do ar para arrancar um motor frio.

1. Puxe a alavanca do ar para cima para engatar o ar antes de utilizar a ignição (Figura 24).
2. Empurre a alavanca para baixo para desengatar o estrangulador do ar quando o motor estiver a funcionar (Figura 24).

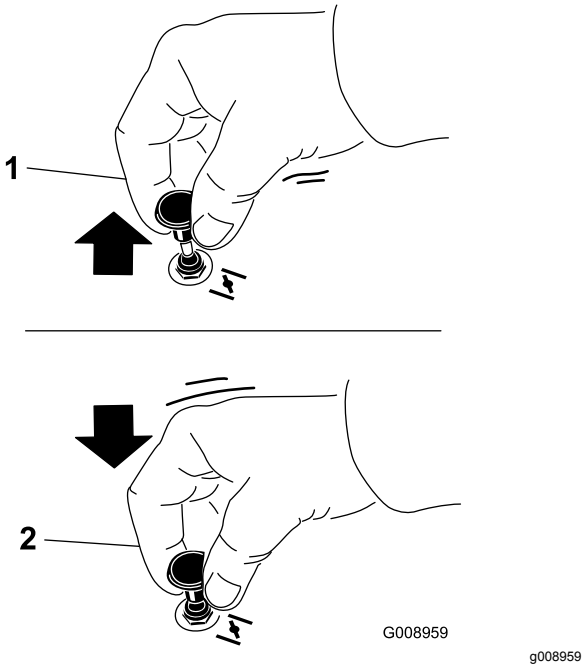


**Figura 24**

1. Posição LIGAR
2. Posição DESLIGAR

# Ligação do motor

***Importante:*** **Não ative o motor de arranque durante mais de 5 segundos de cada vez. Se o motor não ligar, espere 15 segundos entre cada tentativa. O incumprimento destas instruções pode queimar o motor de arranque.**

**Nota:** Pode ter de fazer várias tentativas quando ligar o motor pela primeira vez depois de adicionar combustível a um sistema de combustível vazio.

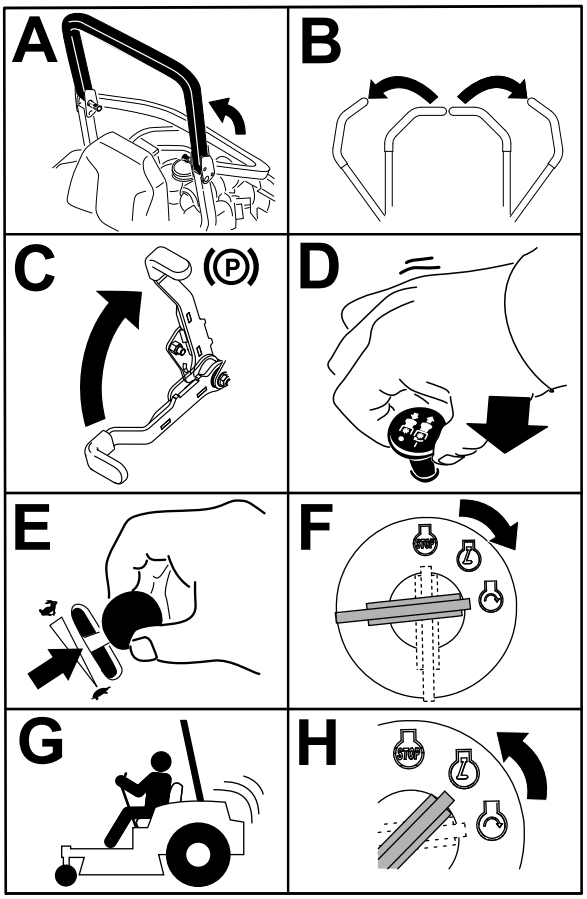


Figura 25

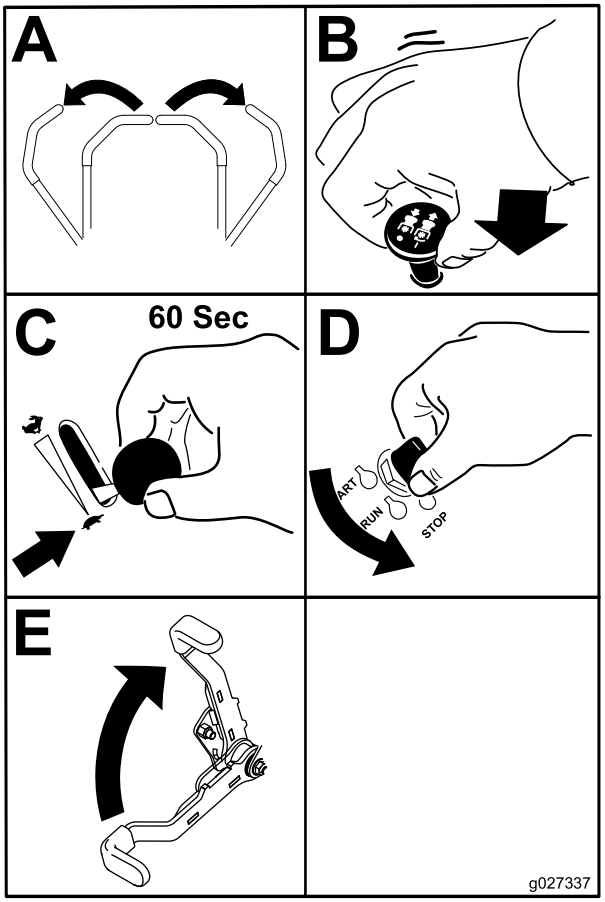


Figura 26

# Desligação do motor

**⚠ CUIDADO**

**A utilização/deslocação da máquina por crianças ou outras pessoas que não o operador pode provocar acidentes pessoais.**

**Retire a chave e engate o travão de estacionamento sempre que se afastar da máquina.**

***Importante:*** **Certifique-se de que a válvula de corte de combustível está fechada antes de transportar ou armazenar a máquina, pois pode haver fuga de combustível. Engate o travão de estacionamento antes de transportar. Certifique-se de que retira a chave; se não o fizer, a bomba de combustível pode ficar a funcionar e fazer com que a bateria perca carga.**

# Utilização das alavancas de controlo de movimento

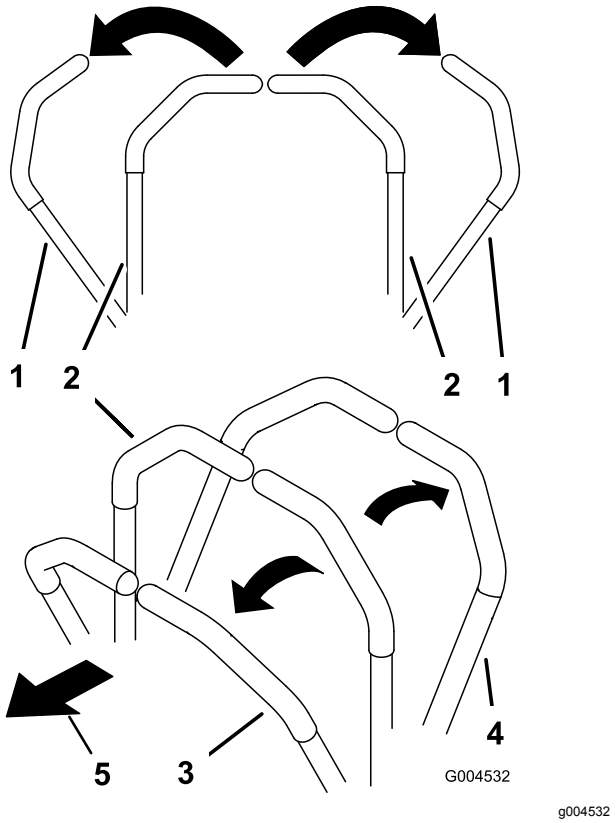


**Figura 27**

1. Alavanca de controlo do movimento – na posição de BLOQUEIO EM PONTO MORTO
2. Posição central, desbloqueada
3. Para a frente
4. Para trás
5. Frente da máquina

# Condução da máquina

Os pneus rodam de forma independente, movidos pelos motores hidráulicos em cada eixo. Pode girar um lado em marcha-atrás enquanto gira outro lado para a frente, fazendo com que a máquina rode em vez de virar. Isto melhora muito a capacidade de manobra da máquina, mas requer algum tempo para se adaptar à forma como se move.

O controlo do acelerador regula a velocidade do motor medida em rpm (rotações por minuto). Coloque o controlo do acelerador na posição RÁPIDO para melhor desempenho. Opere sempre com o acelerador na posição Cheio (aceleração total) quando estiver a cortar.

**⚠ AVISO**

**A máquina pode virar muito rapidamente. O operador pode perder o controlo da máquina e provocar acidentes pessoais ou danos na máquina.**

- **Tenha cuidado ao fazer curvas.**
- **Desacelere a máquina antes de fazer curvas apertadas.**

## Condução para a frente

**Nota:** O motor desliga-se quando move as alavancas de controlo de tração com o travão de estacionamento engatado.

Para parar a máquina, puxe a alavanca de controlo de tração para a posição de PONTO-MORTO.

1. Desengate o travão de estacionamento; consulte Desengate do travão de estacionamento (página 27).
2. Desloque as alavancas para a posição central não bloqueada.
3. Para andar para frente empurre as alavancas de controlo do movimento lentamente para a frente (Figura 28).

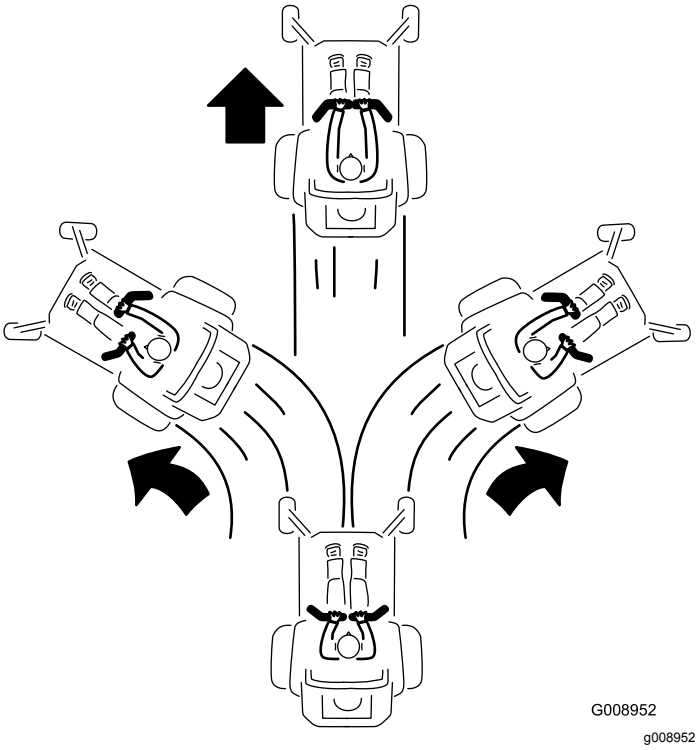


**Figura 28**

## Condução para trás

1. Desloque as alavancas para a posição central não bloqueada.

2. Para andar para trás, puxe as alavancas de controlo do movimento lentamente para trás (Figura 29).

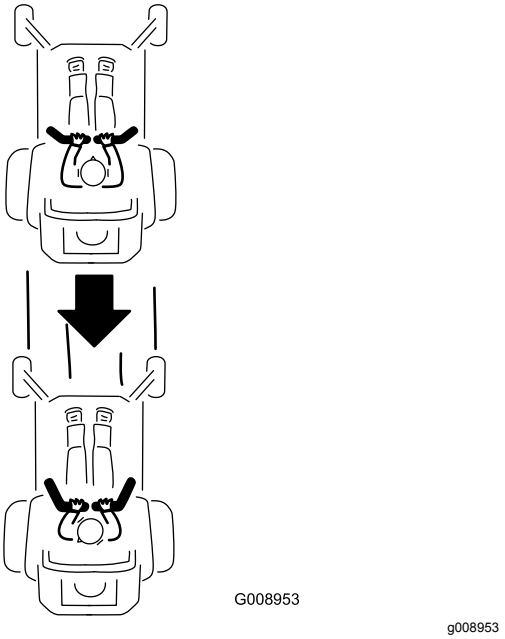


**Figura 29**

# Utilização da descarga lateral

## Apenas máquinas com desgarga lateral

Este cortador dispõe de um defletor de relva articulado que dispersa as aparas para o lado e para baixo em direção à relva.

**⚠ PERIGO**

**Sem um defletor de relva, cobertura de descarga ou uma estrutura completa do depósito de recolha de relva montados no lugar, o operador e as outras pessoas ficarão expostos ao contacto com a lâmina e aos detritos projetados. O contacto com a(s) lâmina(s) rotativa(s) do cortador e os detritos projetados causarão ferimentos ou até mesmo a morte.**

- **Nunca remova o defletor de relva da plataforma do cortador porque encaminha os materiais para baixo, na direção da relva. Se o defletor de relva se danificar, substitua-o imediatamente.**
- **Nunca coloque as mãos ou pés debaixo da plataforma do cortador.**
- **Nunca tente limpar a área de descarga ou as lâminas do cortador sem colocar o interruptor de controlo das lâminas (PTO) na posição DESLIGAR, rodar a chave da ignição para a posição DESLIGAR e retirar a chave da ignição.**
- **Certifique-se de que o defletor de relva está em baixo.**

# Ajuste da altura de corte

## Utilização do bloqueio de transporte

O bloqueio de transporte tem duas posições e é utilizado com o pedal de elevação da plataforma. Existe uma posição de BLOQUEIO e outra de DESBLOQUEIO para a posição de transporte do cortador de relva (Figura 30).

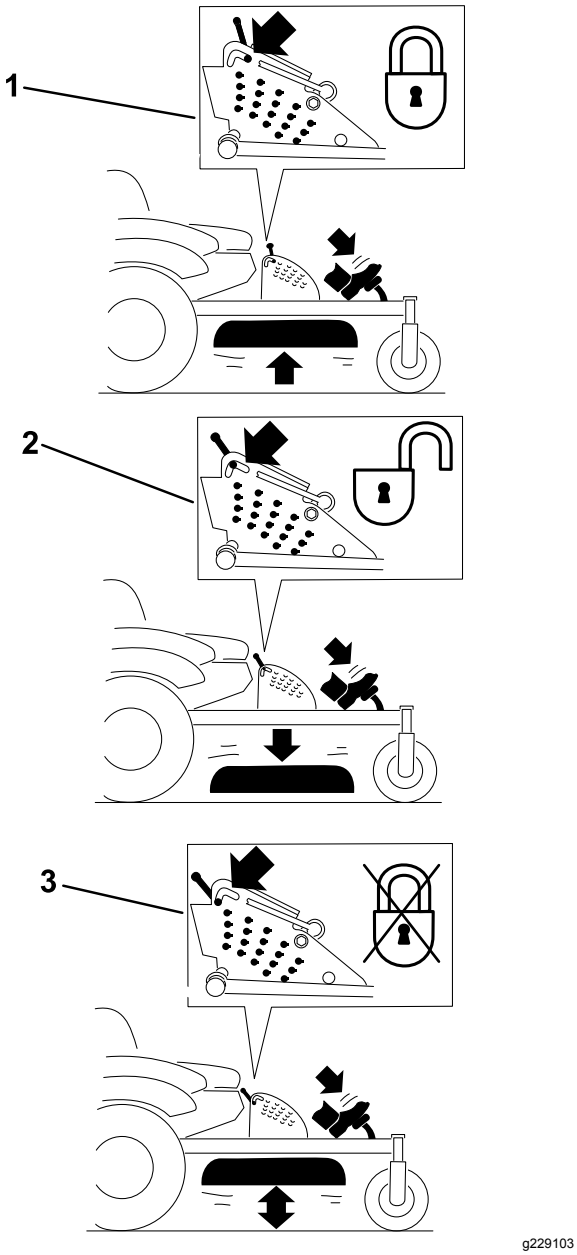


**Figura 30**

Posições de Bloqueio de Transporte

1. Bloqueio de transporte manípulo
2. POSIÇÃO de Bloqueio – o cortador de relva trava na posição de transporte.
3. POSIÇÃO de Desbloqueio – o cortador de relva não trava na posição de transporte.

## Ajuste do pino da altura de corte

A altura de corte é ajustada de 25 a 140 mm em incrementos de 6 mm recolocando o passador de forquilha em diferentes orifícios.

1. Mova o bloqueio de transporte para a posição bloqueada.
2. Empurre o pedal de elevação da plataforma com o pé e suba a plataforma de corte até à posição de transporte (também a posição da altura de corte de 140 mm) como se mostra na Figura 31.
3. Para ajustar, rode o pino 90 graus e remova o pino do suporte da altura de corte (Figura 31).
4. Selecione um orifício, no suporte da altura de corte, que corresponda à altura de corte desejada e insira o pino (Figura 31).
5. Empurre o elevador da plataforma, puxe o bloqueio de transporte e baixe lentamente a plataforma do cortador.

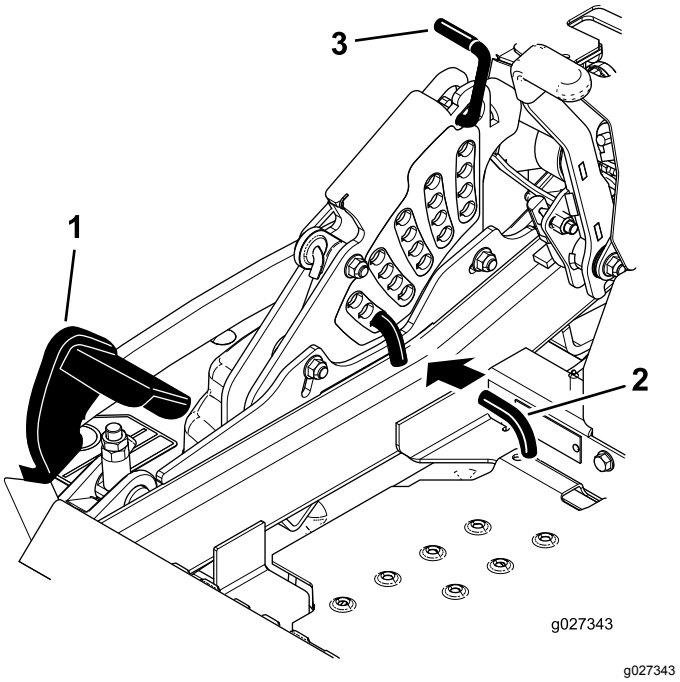


**Figura 31**

1. Pedal de elevação da plataforma
2. Pino de altura de corte
3. Bloqueio de transporte

# Ajuste dos rolos antidanos

## Para máquinas com descarga lateral

Sempre que mudar a altura de corte, deve ajustar também a altura dos rolos antidanos.

1. Pare a máquina numa superfície nivelada, desengate o interruptor de controlo das lâminas e engate o travão de estacionamento.
2. Desligue o motor, retire a chave, espere até todas as peça móveis pararem e só depois saia da posição de operação.
3. Remova os rolos antidanos como se mostra na Figura 32, Figura 33 e na Figura 34.

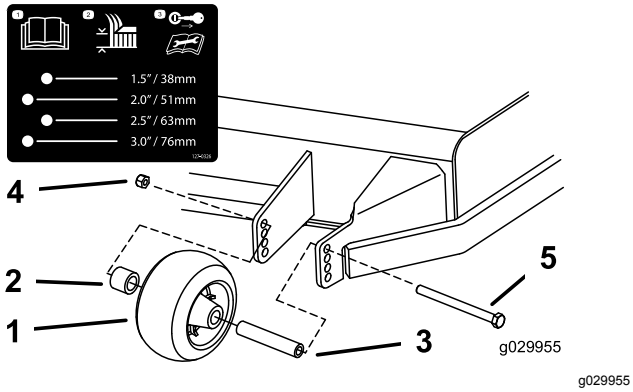


g029955

**Figura 32**

1. Rolo antidanos
2. Espaçador
3. Casquilho
4. Porca flangeada
5. Parafuso

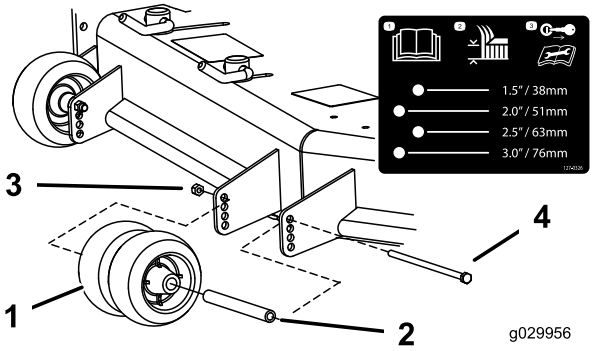


g029956

**Figura 33**

1. Rolo antidanos
2. Casquilho
3. Porca flangeada
4. Parafuso

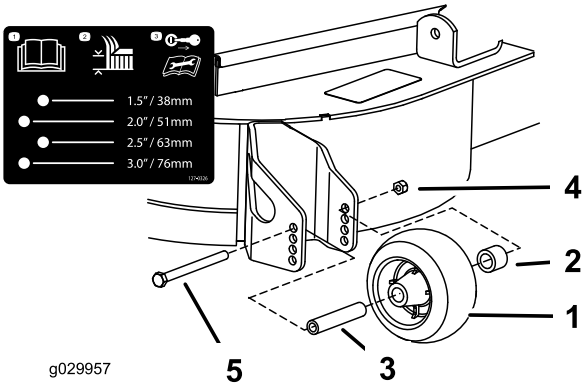


g029957

**Figura 34**

1. Rolo antidanos
2. Espaçador
3. Casquilho
4. Porca flangeada
5. Parafuso

# Ajuste dos rolos antidanos

## Para máquinas com descarga traseira

Sempre que alterar a altura do corte, recomenda-se também o ajuste da altura dos rolos antidanos.

1. Pare a máquina numa superfície nivelada, desengate o interruptor de controlo das lâminas e engate o travão de estacionamento.
2. Desligue o motor, retire a chave, espere até todas as peça móveis pararem e só depois saia da posição de operação.
3. Remova os rolos antidanos como se mostra na Figura 35 e na Figura 36.

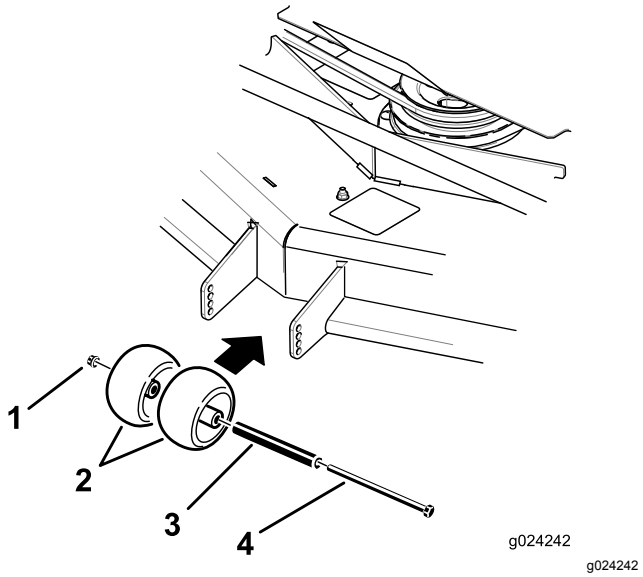


g024242

**Figura 35**

1. Porca flangeada
2. Rolo antidanos
3. Casquilho
4. Parafuso

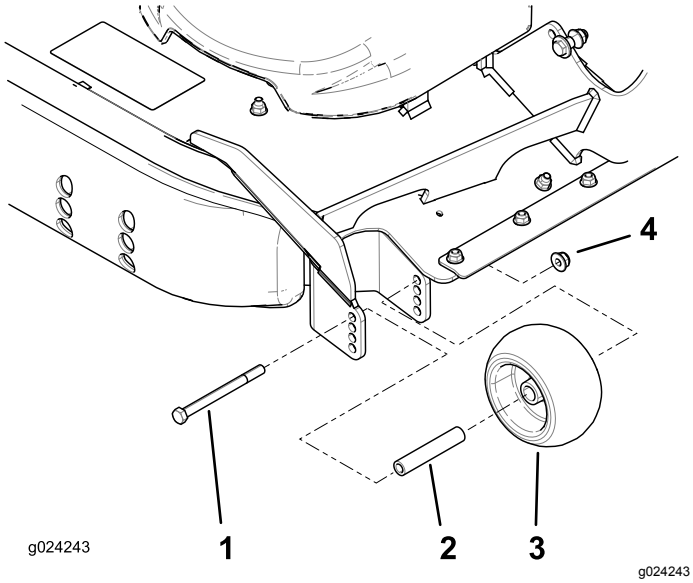


**Figura 36**

1. Parafuso
2. Casquilho
3. Rolo antidanos
4. Porca flangeada

# Ajuste do(s) patim(ns)

## Para máquinas com descarga traseira

Monte os patins na posição mais baixa quando operar alturas de corte superiores a 64 mm e na posição mais alta quando operar a alturas de corte inferiores a 64 mm.

**Nota:** Quando os patins se desgastam, troque os patins de ambos os lados do cortador entre si. Isto permite-lhe utilizar os patins mais tempo antes de os substituir.

1. Pare a máquina numa superfície nivelada, desengate o interruptor de controlo das lâminas e engate o travão de estacionamento.
2. Desligue o motor, retire a chave, espere até todas as peça móveis pararem e só depois saia da posição de operação.
3. Retire os parafusos de carroçaria e as porcas de cada patim (Figura 37).

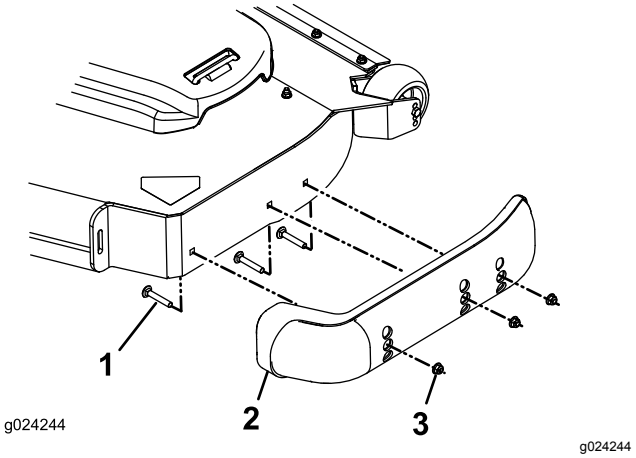


**Figura 37**

1. Parafuso de carroçaria
2. Patim
3. Porca

4. Desloque cada patim para a posição desejada e prenda-os com os parafusos de carroçaria e as porcas.

   **Nota:** Utilize apenas os conjuntos superiores e centrais dos orifícios para ajustar os patins. Os orifícios de baixo são utilizados quando se troca os lados numa plataforma de cortador, altura em que passam a ser os orifícios de cima do outro lado do cortador.
5. Para evitar danificar o patim, aperte os parafusos de carroçaria e as porcas para cada patim com 12,4 a 14,7 N·m.

# Ajuste dos bloqueios do excêntrico do abafador do fluxo

## Para máquinas com descarga lateral

Este procedimento aplica-se apenas a máquinas com bloqueios do abafador do fluxo. Determinados modelos têm porcas e parafusos em vez de bloqueios do abafador do fluxo e podem ser ajustados da mesma forma.

Pode ajustar o fluxo da descarga do cortador para diferentes tipos de condições de corte. Posicionar os bloqueios do excêntrico e o abafador para proporcionar a melhor qualidade de corte.

1. Pare a máquina numa superfície nivelada, desengate o interruptor de controlo das lâminas e engate o travão de estacionamento.
2. Desligue o motor, retire a chave, espere até todas as peça móveis pararem e só depois saia da posição de operação.

3. Para ajustar os bloqueios do excêntrico, rode a alavanca para cima para libertar o bloqueio do excêntrico (Figura 38).
4. Ajuste o abafador e os bloqueios do excêntrico nas ranhuras para o fluxo de descarga pretendido.
5. Rode novamente a alavanca para apertar o abafador e os bloqueios do excêntrico (Figura 38).
6. Se os bloqueios do excêntrico não bloquearem o abafador na posição correta ou estiverem excessivamente apertados, desaperte a alavanca e rode o bloqueio do excêntrico.

   **Nota:** Ajuste o bloqueio do excêntrico até atingir a pressão de bloqueio pretendida.

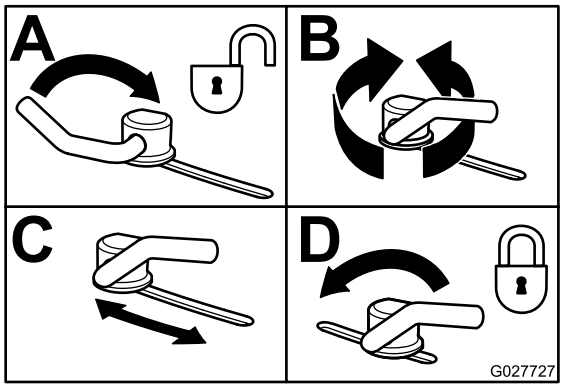


g027727

**Figura 38**

# Posicionamento do abafador de fluxo

## Para máquinas com descarga lateral

As imagens seguintes constituem apenas recomendações de utilização. Os ajustes variam consoante o tipo de relva, teor de humidade, e altura da relva.

**Nota:** Se a potência do motor diminuir e a velocidade do cortador no solo se mantiver, abra o abafador.

## Posição A

Esta é a posição totalmente recuada. A utilização sugerida para esta posição é a seguinte:

- Em condições de corte de relva curta e leve
- Em condições secas
- Aparas de relva mais pequenas
- Impele as aparas de relva para uma maior distância do cortador

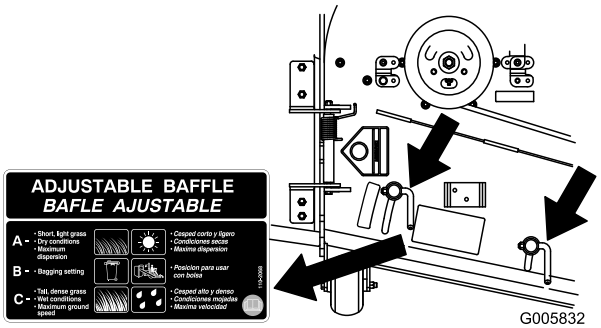


g005832

**Figura 39**

## Posição B

Utilize esta posição na recolha. Alinhe sempre com a abertura do soprador.

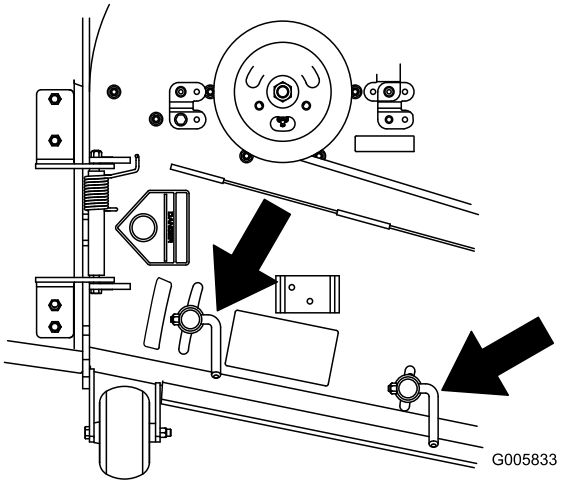


g005833

**Figura 40**

## Posição C

Esta é a posição totalmente aberta. A utilização sugerida para esta posição é a seguinte:

- Condições de corte de relva alta e densa
- Condições húmidas
- Baixa o consumo de energia do motor
- Permite uma maior velocidade em condições exigentes

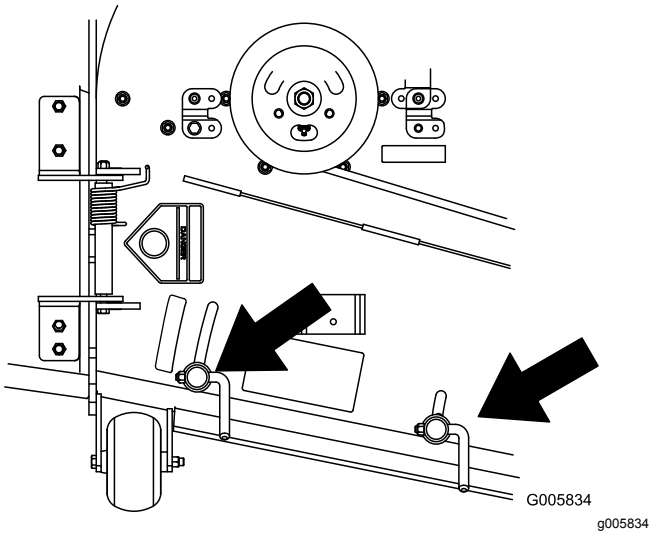


**Figura 41**

# Sugestões de utilização

## Utilização da definição de acelerador rápido

Para um melhor corte e máxima circulação de ar, trabalhe com o motor na posição RÁPIDO. É necessário ar para cortar cuidadosamente as aparas de relva, pelo que não deve ajustar a altura de corte demasiado baixa de forma a que a relva não cortada rodeie completamente a plataforma do cortador. Tente sempre ter 1 lado da plataforma do cortador livre de relva por cortar. Isto permite ao ar circular para a plataforma do cortador.

## Corte de um relvado pela primeira vez

Corte a relva ligeiramente maior do que o normal para assegurar que a altura de corte da plataforma do cortador não danifica partes não niveladas do terreno. No entanto, a altura de corte usada no passado é, geralmente, a melhor a usar. Ao cortar a relva com uma altura superior a 15 cm, é aconselhado cortar a relva duas vezes para assegurar uma qualidade de corte aceitável.

## Corte de um terço da lâmina de relva

Deve cortar com apenas cerca de um terço da lâmina de relva. Não se recomenda cortar mais que isso, exceto se a relva for dispersa ou for no final do outono quando a relva cresce mais lentamente.

## Alternação da direção de corte

Alterne a direção de corte para manter a relva na vertical. Isto também ajuda a dispersar as aparas de relva o que melhora a decomposição e a fertilização.

## Corte em intervalos adequados

O crescimento da relva varia conforme a estação. Para manter a mesma altura de corte, corte mais frequentemente no início da primavera. À medida que o crescimento da relva diminui a meio do Verão, corte menos frequentemente. Se não conseguir cortar durante um longo período, corte primeiro a uma altura de corte elevada e, em seguida, corte novamente 2 dias depois a uma regulação mais baixa.

## Utilização de uma velocidade de corte mais lenta

Para melhorar a qualidade do corte, utilize uma velocidade mais lenta em determinadas condições.

## Evitação de cortar demasiado baixo

Quando cortar relva irregular, levante a altura de corte para evitar danificar a relva.

## Paragem da máquina

Se o movimento em frente da máquina tiver de ser parado durante o corte, pode cair um monte de aparas no relvado. Para o evitar, desloque-se para uma área cortada previamente com as lâminas engatadas ou pode desengatar a plataforma do cortador ao se mover para a frente.

## Manutenção da parte de baixo da plataforma do cortador limpa

Limpe as aparas e a sujidade da parte de baixo da plataforma do cortador após cada utilização. Se se acumularem relva e sujidade dentro da plataforma do cortador, a qualidade do corte fica insatisfatória.

## Manutenção da(s) lâmina(s)

Mantenha as lâminas afiadas em toda a época de corte porque uma lâmina afiada corta direito sem rasgar nem estragar as folhas da relva. Quando se rasga ou danifica a relva, esta fica castanha nas extremidades, cresce mais devagar e torna-se mais susceptível a doenças. Verifique as lâminas do cortador diariamente após cada utilização para ver se estão afiadas, se estão gastas ou danificadas. Lime qualquer amolgadela e afie as lâminas conforme o necessário. Se uma lâmina estiver danificada ou

gasta, substitua-a imediatamente por uma lâmina sobressalente genuína da Toro.

# *Depois da operação*

## Segurança após a operação

### Segurança geral

- Limpe todos os vestígios de relva e detritos das unidades de corte, silenciosos e compartimento do motor, de modo a evitar qualquer risco de incêndio. Limpe as zonas que tenham óleo ou combustível derramado.
- Desative o sistema de combustível e retire a chave antes do armazenamento ou transporte da máquina.
- Desengate a transmissão para o engate sempre que estiver a transportar ou não estiver a utilizar a máquina.
- Espere que o motor arrefeça antes de armazenar a máquina num ambiente fechado.
- Nunca guarde a máquina ou o recipiente de combustível onde uma fonte de fogo, faísca ou luz piloto, como junto de uma caldeira ou outros eletrodomésticos.

## Utilização da válvula de bloqueio do combustível

A válvula de bloqueio do combustível encontra-se debaixo do banco. Mova o banco para a frente para ter acesso à mesma.

Feche a válvula de bloqueio do combustível para efetuar o transporte, manutenção e armazenamento.

Certifique-se de que a válvula de corte do combustível está aberta quando põe o motor em funcionamento.

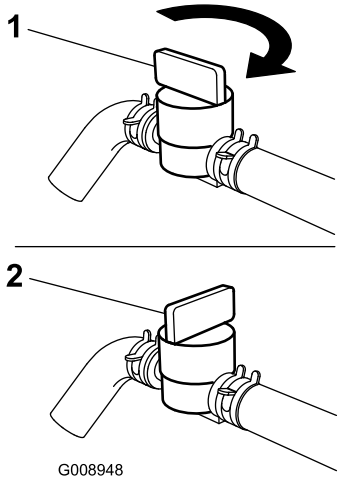


g008948

**Figura 42**

1. Posição LIGAR
2. Posição DESLIGAR

## Utilização das válvulas de libertação da roda motriz

**⚠ AVISO**

**As mãos podem ficar presas nos componentes rotativos da transmissão sob a plataforma do motor, o que pode resultar em ferimento grave.**

**Desligue o motor, retire a chave e deixe todas as partes em movimento pararem antes de aceder às válvulas de libertação da roda motriz.**

**⚠ AVISO**

**O motor e as unidades de transmissão hidráulica podem ficar muito quentes. Tocar num motor quente ou nas unidades da transmissão hidráulica pode causar queimaduras graves.**

**Deixe o motor e as unidades da transmissão hidráulica arrefecerem completamente antes de aceder às válvulas de libertação da roda motriz.**

As válvulas de libertação da roda motriz encontram-se na parte de trás de cada unidade da transmissão hidráulica, debaixo do banco.

**Nota:** Certifique-se de que as válvulas de libertação estão na posição totalmente horizontal quando operar a máquina; caso contrário podem ocorrer danos graves no sistema hidráulico.

1. Pare a máquina numa superfície nivelada, desengate o interruptor de controlo das lâminas e engate o travão de estacionamento.
2. Desligue o motor, retire a chave, espere até todas as peça móveis pararem e só depois saia da posição de operação.
3. Rode as alavancas da válvula de libertação na posição vertical para empurrar a máquina (Figura 43).

   **Nota:** Isto permite que o fluido hidráulico passe pela bomba, possibilitando a rotação das rodas.
4. Desengate o travão de estacionamento antes de empurrar a máquina.

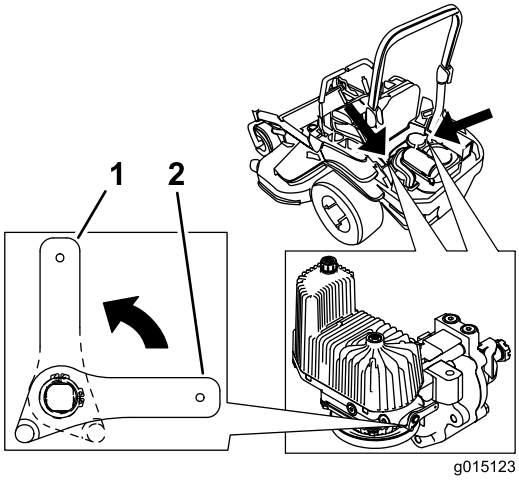


g015123

**Figura 43**

1. Vertical para empurrar a máquina
2. Horizontal para a máquina trabalhar

5. Rode as alavancas da válvula de libertação horizontalmente para a máquina trabalhar (Figura 43).

# Transporte da máquina

Utilize um reboque para trabalhos pesados ou um camião para transportar a máquina. Utilize uma rampa com a largura total. Verifique se o reboque ou camião tem todos os travões, iluminação e sinalização exigidos por lei. Leia atentamente todas as instruções de segurança. O conhecimento destas informações contribui para evitar que o utilizador e outras pessoas sofram acidentes. Consulte as diretrizes locais relativas a requisitos de reboques e dispositivos de fixação.

**⚠ AVISO**

**Conduzir na via pública sem luzes indicadoras de mudança de direção, luzes, sinais refletores ou um símbolo a indicar perigo de veículo lento pode provocar acidentes, causando lesões.**

**Não conduza a máquina na via pública.**

## Seleção de um reboque

**⚠ AVISO**

**Colocar uma máquina num reboque ou camião aumenta a possibilidade de capotamento e pode provocar graves ferimentos ou morte (Figura 44).**

- **Utilize uma única rampa com a largura total; não utilize rampas individuais para cada lado da máquina.**
- **Não ultrapasse um ângulo de 15 graus entre a rampa e o solo ou entre a rampa e o reboque ou camião.**
- **Certifique-se de que o comprimento da rampa tenha, pelo menos, quatro vezes a altura do reboque ou camião para o solo. Isto vai assegurar que a inclinação da rampa não seja superior a 15 graus em terreno plano.**

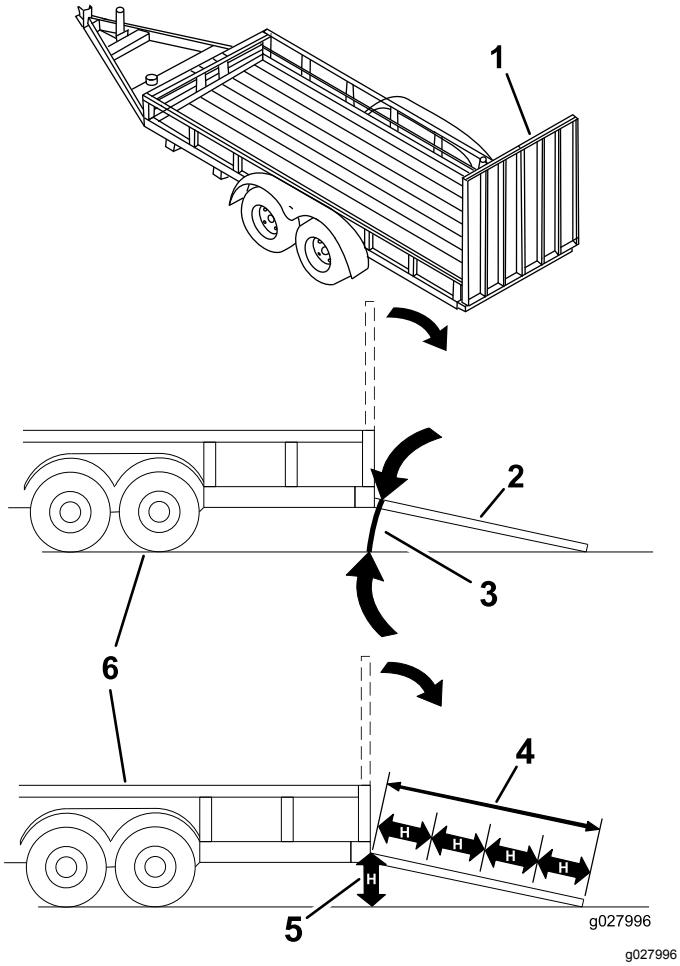


**Figura 44**

1. Rampa de largura total na posição dobrada
2. Vista lateral da rampa de largura total na posição de carga
3. Não superior a 15 graus
4. O comprimento da rampa deve ter, pelo menos, 4 vezes a altura da plataforma do reboque ou do camião ao solo
5. H= altura da plataforma do reboque ou do camião ao solo
6. Reboque

# Carregamento da máquina

**⚠ AVISO**

**A colocação de uma máquina num reboque ou camião aumenta a possibilidade de capotamento e pode provocar graves ferimentos ou morte.**

- **Tome todas as precauções necessárias quando operar a máquina numa rampa.**
- **Recue a máquina ao subir rampas e conduza para a frente quando descer rampas.**
- **Evite aceleração ou desaceleração súbita ao conduzir a máquina numa rampa, uma vez que isto pode causar perda de controlo ou capotamento.**

1. Se utilizar um reboque, ligue-o ao veículo de reboque e prenda as correntes de segurança.
2. Se aplicável, ligue os travões e as luzes do reboque.
3. Baixe a rampa, certificando-se de que o ângulo entre a rampa e o solo não é superior a 15 graus (Figura 44).
4. Suba a rampa em marcha atrás (Figura 45).

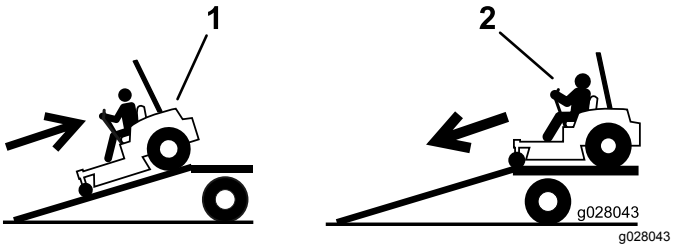


**Figura 45**

1. Suba a rampa em marcha atrás.
2. Desça a rampa em marcha para a frente.

5. Desligue o motor, retire a chave e engate o travão de estacionamento.
6. Prenda a máquina perto das rodas giratórias frontais e pára-choques traseiro com correias, correntes, cabos ou cordas (Figura 46). Consulte as diretrizes locais relativas a requisitos de dispositivos de fixação.

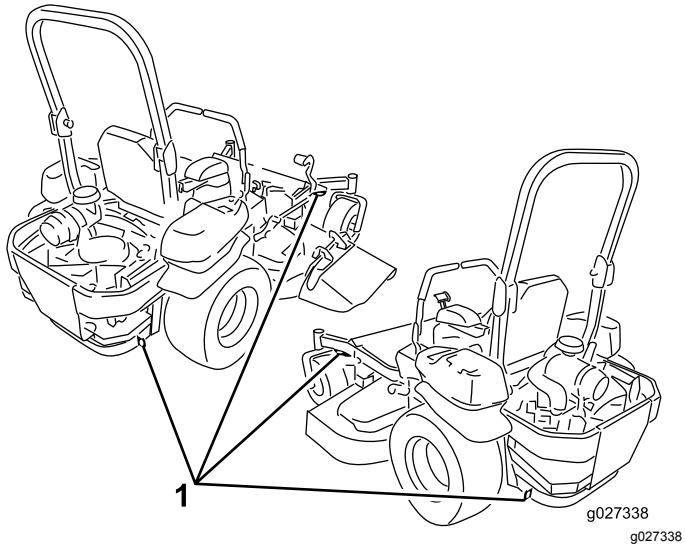


**Figura 46**

1. Pontos de fixação

## Descarregamento da máquina

1. Baixe a rampa, certificando-se de que o ângulo entre a rampa e o solo não é superior a 15 graus (Figura 44).
2. Desça a rampa em marcha para a frente (Figura 45).

# Utilização do Z Stand™

O Z Stand levanta a parte da frente da máquina para poder limpar o cortador e retirar as lâminas.

**⚠ AVISO**

**A máquina poderá cair em cima de alguém e causar ferimentos graves ou morte.**

- **Tenha muito cuidado quando operar a máquina sobre o Z Stand.**
- **Utilize o Z Stand apenas para limpar o cortador e remover as lâminas.**
- **Não mantenha a máquina no Z Stand durante períodos de tempo prolongados.**
- **Desligue sempre o motor, engate o travão de estacionamento e retire a chave antes de executar qualquer tarefa de manutenção no cortador.**

## Subida para o Z Stand

***Importante:*** **Utilize o Z Stand numa superfície nivelada.**

1. Levante a plataforma do cortador para a posição de transporte.
2. Retire o pino do suporte (Figura 47).

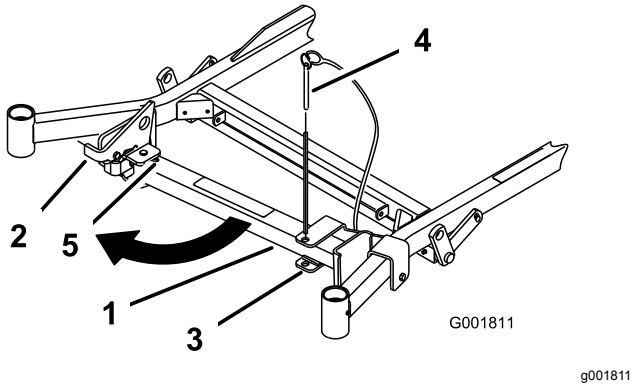


**Figura 47**

1. Z Stand
2. Pino do suporte
3. Suporte
4. Parte de baixo da ranhura
5. Trinco

3. Levantar o trinco.
4. Rode o pé do apoio e deslize-o em direção à máquina, no fundo da ranhura (Figura 47 e Figura 48).

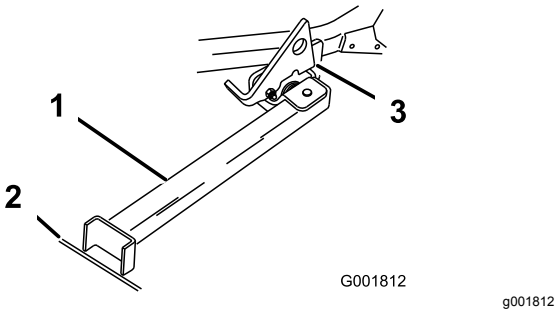


**Figura 48**

1. Z Stand (posicionado na ranhura)
2. Fenda no passeio ou relva
3. Trinco assente na patilha articulada

5. Coloque o pé do apoio no terreno e pouse o trinco na patilha rotativa (Figura 48).
6. Ligue o motor e coloque-o a uma velocidade intermédia.

   **Nota:** Para obter melhores resultados, coloque o pé do apoio nos passeios ou na relva (Figura 48).
7. Conduza a máquina para o apoio. Pare quando o trinco passar pela patilha para posição bloqueada (Figura 48).
8. Engate o travão de estacionamento e desligue o motor.
9. Coloque calços ou bloqueie as rodas motrizes.

**⚠ AVISO**

**O travão de estacionamento pode não segurar a máquina estacionada no Z Stand e pode provocar ferimentos pessoais ou danos materiais.**

**Não estacione no Z Stand, a menos que coloque calços nas rodas ou as bloqueie.**

10. Efetue a manutenção.

## Saída do Z Stand

1. Retire os calços ou bloqueios.
2. Levante o trinco para a posição desbloqueada (Figura 49).

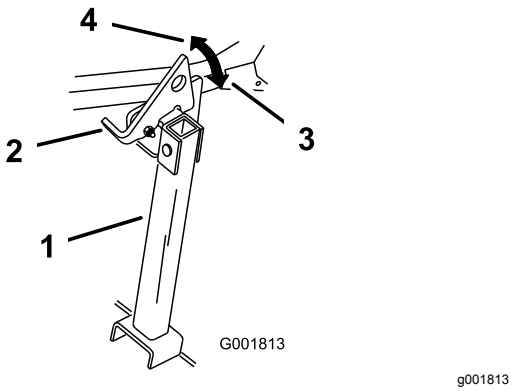


**Figura 49**

1. Z Stand
2. Trinco
3. Posição bloqueada
4. Posição desbloqueada

3. Ligue o motor e coloque-o a uma velocidade intermédia. Desengate o travão de estacionamento.
4. Conduza de forma lenta em marcha-trás para sair do apoio.
5. Coloque novamente o apoio na posição de descanso (Figura 47).

# Manutenção

## Plano de manutenção recomendado

| Intervalo de assistência | Procedimento de manutenção |
|---|---|
| Após as pimeiras 8 horas | • Mudança do óleo do motor. |
| Após as pimeiras 100 horas | • Verifique o aperto das porcas das rodas.<br>• Verifique o aperto da porca ranhurada do cubo da roda.<br>• Verifique o ajuste do travão de estacionamento. |
| Após as pimeiras 250 horas | • Mude os filtros hidráulicos e o fluido hidráulico do reservatório quando utilizar qualquer tipo de fluido. |
| Em todas as utilizações ou diariamente | • Verifique o sistema de segurança.<br>• Verifique o nível de óleo do motor.<br>• Verifique o cinto de segurança.<br>• Verifique os botões da barra de segurança.<br>• Limpe o painel do motor e o radiador de óleo.<br>• Verifique e limpe os resguardos da unidade hidráulica.<br>• Inspecione as lâminas.<br>• Limpe a plataforma do cortador.<br>• Limpe o sistema de suspensão. |
| A cada 50 horas | • Verificação da proteção contra chamas (se aplicável).<br>• Verifique a pressão dos pneus.<br>• Inspecione as correias para detetar rachas e desgaste.<br>• Verifique o nível de fluido hidráulico. |
| A cada 100 horas | • Lubrifique as articulações de elevação da plataforma do cortador.<br>• Mudança do óleo do motor (com maior frequência em condições de sujidade ou pó).<br>• Substitua ou limpe e ajuste a folga da vela de ignição.<br>• Verifique e limpe as aletas e coberturas de refrigeração do motor. |
| A cada 200 horas | • Para motores Kawasaki — mude o filtro de óleo do motor (com maior frequência em condições de sujidade ou pó).<br>• Para motores Kohler — substitua o filtro do combustível (com maior frequência se houver muita poeira e sujidade). |
| A cada 250 horas | • Substitua o filtro do ar principal (com maior frequência se existirem condições de poeira ou sujidade).<br>• Verifique o filtro de ar de segurança. (com maior frequência se existirem condições de poeira ou sujidade).<br>• Mude os filtros hidráulicos e o fluido hidráulico quando utilizar fluido Mobil® 1 (mais frequentemente em condições de pó ou sujidade). |
| A cada 500 horas | • Substitua o filtro de ar de segurança. (com maior frequência se existirem condições de poeira ou sujidade).<br>• Para motores Kawasaki — substitua o filtro do combustível (com maior frequência se houver muita poeira e sujidade).<br>• Verifique o aperto das porcas das rodas.<br>• Verifique o aperto da porca ranhurada do cubo da roda.<br>• Ajuste do rolamento da articulação da roda.<br>• Verifique o ajuste do travão de estacionamento.<br>• Mude os filtros hidráulicos e o fluído hidráulico do reservatório quando utilizar fluído hidráulico Toro® HYPR-OIL™ 500 (mais frequentemente em condições de pó ou sujidade). |
| Mensalmente | • Verifique a carga da bateria. |

| Intervalo de assistência | Procedimento de manutenção |
|---|---|
| Anualmente | • Lubrificação do braço intermédio da correia da bomba.<br>• Lubrificação das articulações da roda giratória frontal (com maior frequência em condições de sujidade ou pó).<br>• Lubrificação dos rolamentos da roda giratória frontal (com maior frequência em condições de sujidade ou pó).<br>• Lubrifique os cubos das rodas giratórias. |
| Anualmente ou antes do armazenamento | • Pinte as superfícies lascadas.<br>• Verifique todos os procedimentos de manutenção acima referidos antes do armazenamento. |

***Importante:*** **Para informações detalhadas sobre os procedimentos de manutenção adicionais; consulte o manual de proprietário do motor.**

**⚠ CUIDADO**

**Se deixar a chave na ignição, alguém pode ligar acidentalmente o motor e feri-lo a si ou às pessoas que se encontrarem próximo da máquina.**

**Retire a chave da ignição antes de fazer qualquer revisão.**

# *Procedimentos a efectuar antes da manutenção*

## Segurança da manutenção

- Antes de reparar a máquina, faça o seguinte:
  - Desengate as transmissões.
  - Engate o travão de estacionamento.
  - Desligue o motor e retire a chave.
  - Desligue o fio da vela.
- Estacione a máquina numa superfície plana.
- Limpe todos os vestígios de relva e detritos da unidade de corte, transmissões, silenciosos e motor, de modo a evitar qualquer risco de incêndio.
- Limpe as zonas que tenham óleo ou combustível derramado.
- Não permita que funcionários não qualificados efetuem a manutenção da máquina.
- Utilize macacos para suportar a máquina e/ou os seus componentes sempre que necessário.
- Cuidadosamente, liberte a pressão dos componentes com energia acumulada.
- Desligue a bateria ou retire o cabo da vela de ignição antes de efetuar qualquer reparação. Desligue o terminal negativo em primeiro lugar e o terminal positivo no final. Ligue o terminal positivo em primeiro lugar e o terminal negativo no final.
- Tome todas as precauções necessárias quando efetuar a verificação das lâminas. Envolva as lâminas ou use luvas almofadadas resistentes e tome todas as precauções necessárias quando efetuar a sua manutenção. Substitua sempre as lâminas, não as endireite ou solde.
- Mantenha as mãos e os pés longe de peças em movimento. Se possível, não efetue qualquer ajuste quando o motor se encontrar em funcionamento.
- Mantenha todas as peças em boas condições de funcionamento e todas as ferragens apertadas, especialmente os parafusos do engate da lâmina. Substitua todos os autocolantes gastos ou danificados.
- Nunca interfira com a função pretendida de um dispositivo de segurança nem reduza a proteção proporcionada por um dispositivo de segurança. Verifique regularmente se o funcionamento é o adequado.
- Verifique frequentemente o funcionamento do travão de estacionamento. Efetue os ajustes e manutenções adequados sempre que necessário.

## Libertar a cortina da plataforma do cortador

Desaperte o parafuso inferior da cortina para libertá-la da plataforma do cortador e aceder à parte superior da plataforma do cortador (Figura 50). Aperte o parafuso após a manutenção para instalar a cortina.

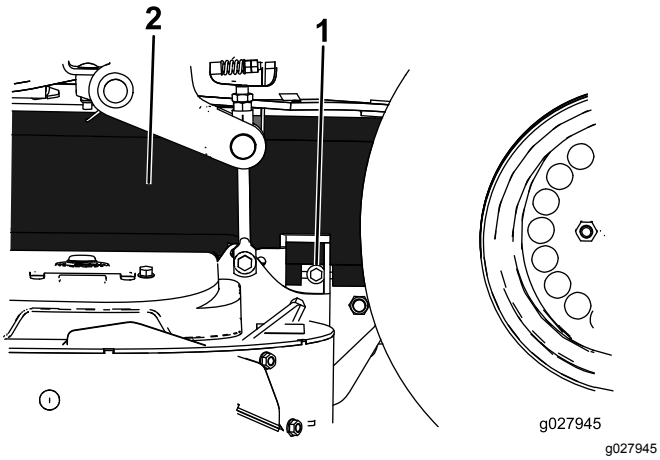


**Figura 50**

1. Parafuso
2. Cortina

# Remoção da proteção metálica

Desaperte os 2 parafusos da parte da frente e retire a proteção metálica para aceder às correias e aos eixos do cortador (Figura 51). Coloque a proteção metálica e aperte os parafusos após a manutenção.

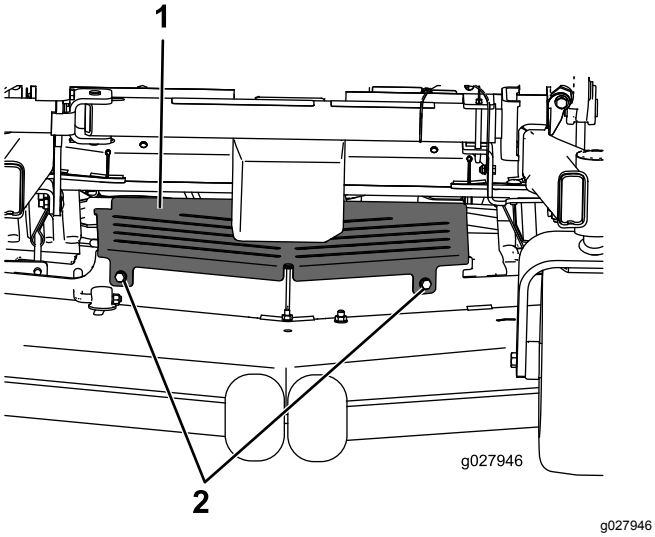


**Figura 51**

1. Proteção metálica
2. Parafuso

# *Lubrificação*

## Lubrificação da máquina

A lubrificação deverá ser mais frequente se a máquina for utilizada em condições de grande poeira ou sujidade.

**Tipo de lubrificante:** massa n.º 2 à base de lítio ou molibdénio

1. Pare a máquina numa superfície nivelada, desengate o interruptor de controlo das lâminas e engate o travão de estacionamento.
2. Desligue o motor, retire a chave, espere até todas as peça móveis pararem e só depois saia da posição de operação.
3. Limpe os encaixes de lubrificação com um trapo.

   **Nota:** Certifique-se de que raspa qualquer tinta da parte da frente dos bocais.
4. Ligue uma pistola de lubrificação ao encaixe.
5. Coloque lubrificante nos encaixes até que comece a escorrer massa lubrificante dos rolamentos.
6. Limpe a massa lubrificante em excesso.

## Adicionamento da lubrificação com óleo ou spray

**Intervalo de assistência:** A cada 100 horas

Lubrifique as partes rotativas da plataforma.

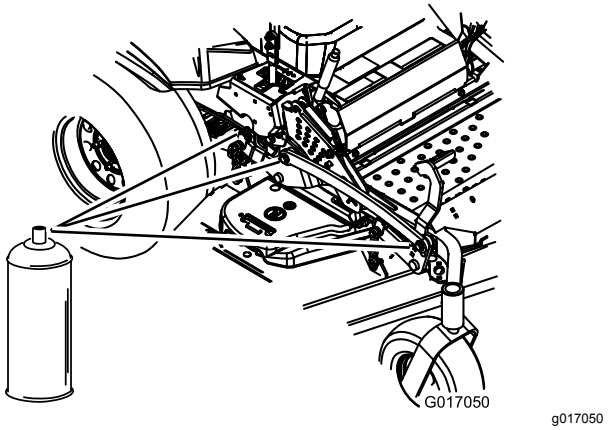


**Figura 52**

# Lubrificar a plataforma do cortador

**Intervalo de assistência:** Anualmente—Lubrificação do braço intermédio da correia da bomba.

Anualmente—Lubrificação das articulações da roda giratória frontal (com maior frequência em condições de sujidade ou pó).

Anualmente—Lubrificação dos rolamentos da roda giratória frontal (com maior frequência em condições de sujidade ou pó).

1. Pare a máquina numa superfície nivelada, desengate o interruptor de controlo das lâminas e engate o travão de estacionamento.
2. Desligue o motor, retire a chave, espere até todas as peça móveis pararem e só depois saia da posição de operação.
3. Desaperte o parafuso inferior que fixa a cortina da plataforma do cortador à plataforma do cortador. Consulte Libertar a cortina da plataforma do cortador (página 43).
4. Retire a proteção metálica. Consulte Remoção da proteção metálica (página 44).
5. Lubrifique a articulação da polia intermédia da plataforma do cortador até o lubrificante sair por baixo (Figura 53 ou Figura 54).

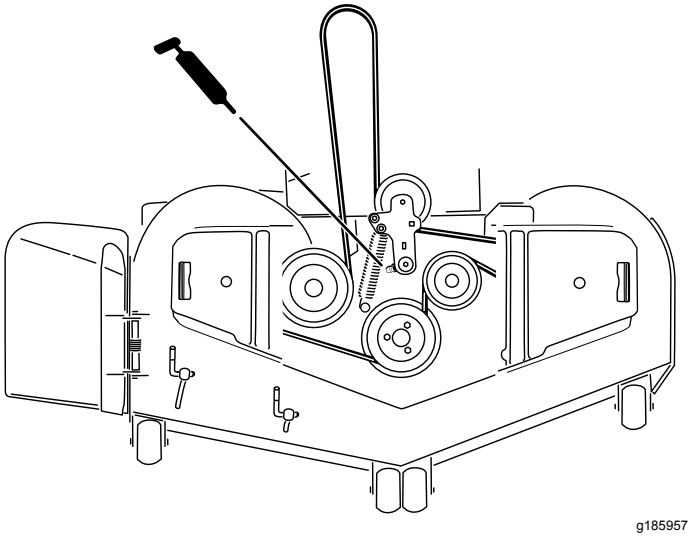


**Figura 53**
Mostrada máquina com desgarga lateral

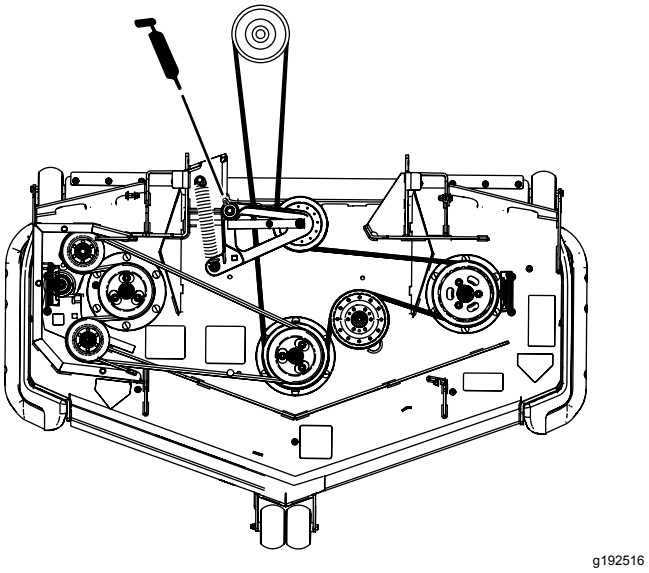


**Figura 54**
Mostrada máquina com desgarga traseira

6. Lubrificar os braços intermédios da correia de transmissão (Figura 55).

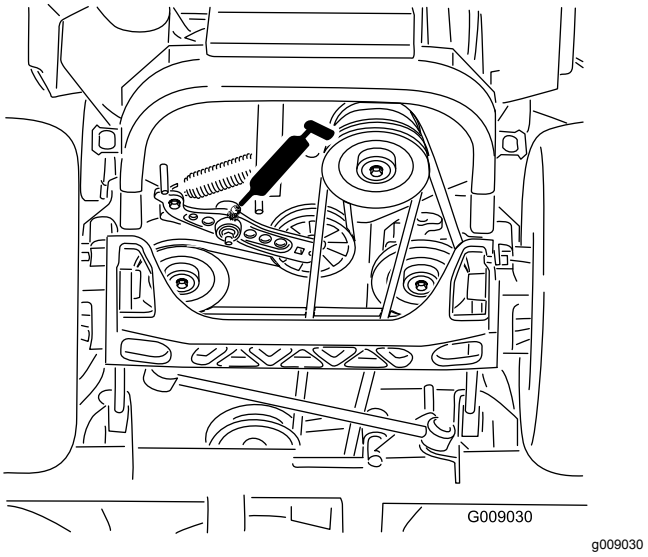


**Figura 55**

7. Lubrifique os braços intermédios da correia de transmissão (apenas máquinas com descarga traseira) conforme se mostra na Figura 56.

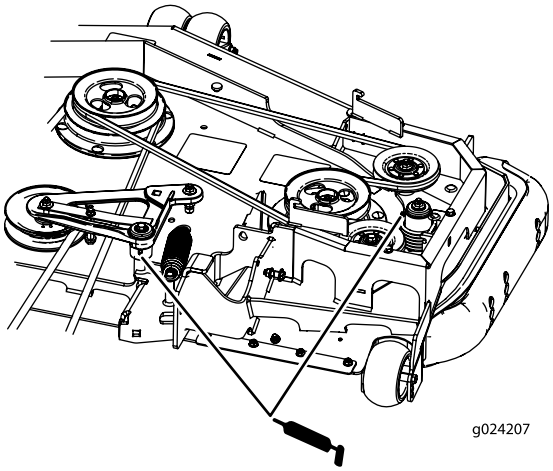


g024207

**Figura 56**

Apenas máquinas com desgarga traseira

8. Coloque a proteção metálica. Consulte Libertar a cortina da plataforma do cortador (página 43).
9. Aperte o parafuso da cortina da plataforma do cortador. Consulte a Libertar a cortina da plataforma do cortador (página 43).
10. Remova a cobertura e ajuste as articulações da roda giratória.

    **Nota:** Mantenha a cobertura retirada até que a lubrificação esteja concluída.
11. Retire o tampão hexagonal.
12. Enrosque o bocal de lubrificação no furo.
13. Coloque lubrificante no bocal até que comece a escorrer em redor do rolamento superior.
14. Remova o bocal de lubrificação do furo.
15. Instale o tampão hexagonal e o tampão antipoeira (Figura 57).

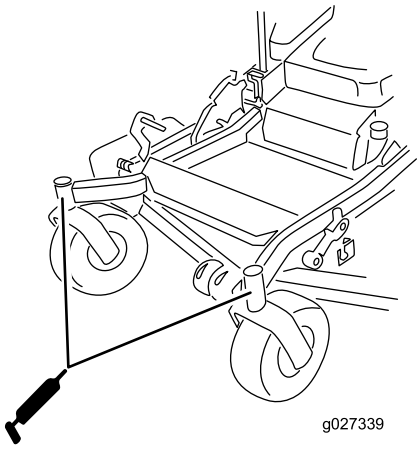


g027339

**Figura 57**

16. Lubrifique os rolamentos da roda giratória (Figura 57).

# Lubrificação dos cubos da roda giratória

**Intervalo de assistência:** Anualmente

1. Pare a máquina numa superfície nivelada, desengate o interruptor de controlo das lâminas e engate o travão de estacionamento.
2. Desligue o motor, retire a chave, espere até todas as peça móveis pararem e só depois saia da posição de operação.

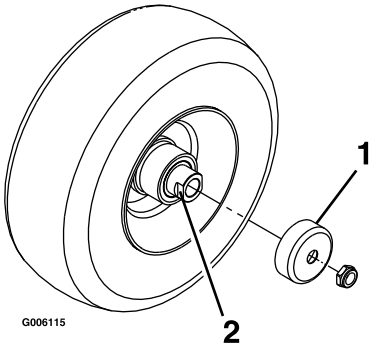


g006115

**Figura 58**

1. Resguardo do vedante
2. Porca espaçadora com partes planas

3. Eleve o cortador para acesso.
4. Retire a roda giratória da forquilha da roda.
5. Remova os resguardos do vendante do cubo da roda.
6. Retire as porcas do eixo rotativo montado na roda giratória.

   **Nota:** Foi aplicado adesivo de fixação da rosca para fixar as porcas do espaçador ao eixo.
7. Remova o eixo (com a outra porca do espaçador ainda instalada) da montagem da roda.
8. Levante os vedantes e inspecione os rolamentos para verificar se existe desgaste ou danos e substitua-os, se necessário.
9. Empanque os rolamentos com um lubrificante de utilização geral.
10. Insira 1 rolamento e um novo vedante na roda.

    **Nota:** Substitua os vedantes.
11. Se a montagem do eixo não tiver as porcas do espaçador, aplique um adesivo de rosca a uma porca do espaçador e enrosque no eixo com as partes planas para fora.

    **Nota:** Não enrosque a porca espaçadora até ao fim do eixo. Deixe cerca de 3 mm desde a superfície exterior da porca espaçadora até à extremidade do eixo dentro da porca.

12. Insira o eixo e porca montados na roda do lado da roda com o novo vedante e rolamento.
13. Com a extremidade aberta da roda virada para cima, encha a área dentro da roda em redor do eixo cheio de lubrificante para utilizações gerais.
14. Insira um segundo rolamento, um novo vedante na roda.
15. Aplique um adesivo de fixação da rosca ao segundo espaçador e enrosque-o no eixo com as partes planas para fora.
16. Aperte a porca com 8 a 9 N·m, desaperte-a e volte a apertar a 2 a 3 N·m.

    **Nota:** Certifique-se de que o eixo não passa para além de qualquer das porcas.
17. Instale os resguardos do vedante sobre o cubo da roda e insira a roda na forquilha.
18. Instale o parafuso da roda e aperte completamente a porca.

***Importante:*** **Para evitar danos no vedante e rolamento, verifique frequentemente o ajuste do rolamento. Rode o pneu da roda. O pneu não deve rodar livremente (mais de 1 ou 2 revoluções) ou ter qualquer desvio lateral. Se a roda rodar livremente, ajuste o aperto na porca espaçadora até que prenda ligeiramente. Aplique outra camada de adesivo de fixação de roscas.**

# *Manutenção do motor*

## Segurança do motor

- Desligue o motor antes de verificar ou adicionar óleo no cárter.
- Mantenha as mãos, pés, cara, roupa e outras partes do corpo afastadas da panela de escape e de outras superfícies quentes.

## Manutenção do filtro de ar

**Intervalo de assistência:** A cada 250 horas—Substitua o filtro do ar principal (com maior frequência se existirem condições de poeira ou sujidade).

A cada 250 horas—Verifique o filtro de ar de segurança. (com maior frequência se existirem condições de poeira ou sujidade).

A cada 500 horas—Substitua o filtro de ar de segurança. (com maior frequência se existirem condições de poeira ou sujidade).

**Nota:** Verifique os filtros com maior frequência, se as condições de trabalho forem de grande poeira ou sujidade.

### Remoção dos filtros

1. Pare a máquina numa superfície nivelada, desengate o interruptor de controlo das lâminas (PTO) e engate o travão de estacionamento.
2. Desligue o motor, retire a chave, espere até todas as peça móveis pararem e só depois saia da posição de operação.
3. Liberte os trincos do filtro de ar e empurre a cobertura do filtro de ar para fora do corpo do filtro (Figura 59).

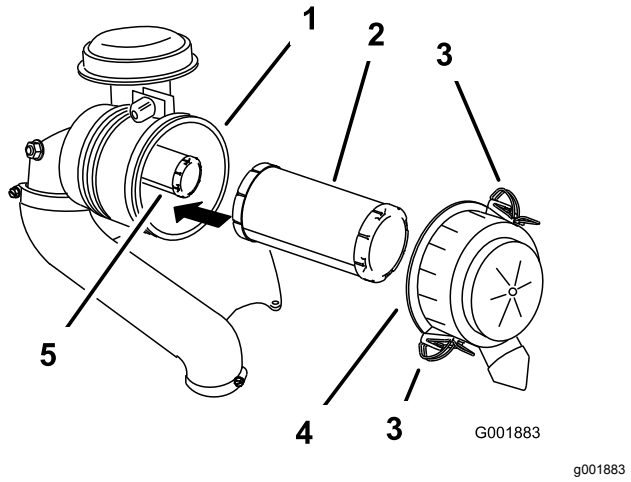


**Figura 59**

1. Corpo do filtro de ar
2. Filtro principal
3. Trinco
4. Cobertura do filtro de ar
5. Filtro de segurança

4. Limpe o interior da cobertura do filtro de ar com ar comprimido.
5. Empurre suavemente o filtro primário para fora do corpo do filtro de ar (Figura 59).

   **Nota:** Evite que o filtro bata na parte lateral do corpo.
6. Retire o filtro de segurança para o substituir.

   ***Importante:*** **Não tente limpar o filtro de segurança. Se o filtro de segurança estiver sujo, então o filtro principal está danificado. Substitua ambos os filtros.**
7. Inspecione o filtro principal para verificar se há danos olhando para o filtro com uma luz forte do lado de fora do filtro.

**Nota:** Os furos no filtro aparecem como pontos brilhantes. Se o filtro estiver danificado, deite-o fora.

## Verificação dos filtros

1. Verifique o filtro de segurança. Se estiver sujo, substitua tanto os filtro principal como o de segurança.

   ***Importante:*** **Não tente limpar o filtro de segurança. Se o filtro de segurança estiver sujo, então o filtro principal está danificado.**

2. Inspecione o filtro principal para verificar se há danos olhando para o filtro com uma luz forte do lado de fora do filtro. Se o filtro primário estiver sujo, dobrado ou danificado, substitua-o.

   **Nota:** Os furos no filtro aparecem como pontos brilhantes. Não limpe o filtro primário.

## Instalação dos filtros

***Importante:*** **Para prevenir danos no motor, utilize sempre o motor com os filtros de ar e a cobertura instalados.**

1. Se instalar novos filtros, verifique se cada filtro sofreu danos durante o transporte.

   **Nota:** Não utilize um filtro danificado.

2. Se substituir o filtro interior, empurre-o com cuidado para o corpo do filtro (Figura 59).

3. Empurre com cuidado o filtro principal sobre o filtro de segurança (Figura 59).

   **Nota:** Certifique-se de que o filtro de ar primário esteja bem colocado empurrando-o pela parte exterior quando o instalar.

   ***Importante:*** **Não pressione a zona interior macia do filtro.**

4. Monte a cobertura do filtro de ar e fixe os trincos (Figura 59).

# Manutenção do óleo do motor

## Especificações do óleo do motor

**Tipo de óleo**: Óleo detergente (API, classificação SF, SG, SH, SJ ou SL)

**Capacidade de óleo do motor:**

- Modelo 74902TE, 74919TE, 75969TE: 2,0 l com o filtro; 1,8 l sem o filtro
- Modelo 74925TE, 74942TE: 2,3 l com uma mudança de filtro; 2,1 l sem uma mudança de filtro

**Viscosidade:** Consulte o quadro seguinte.

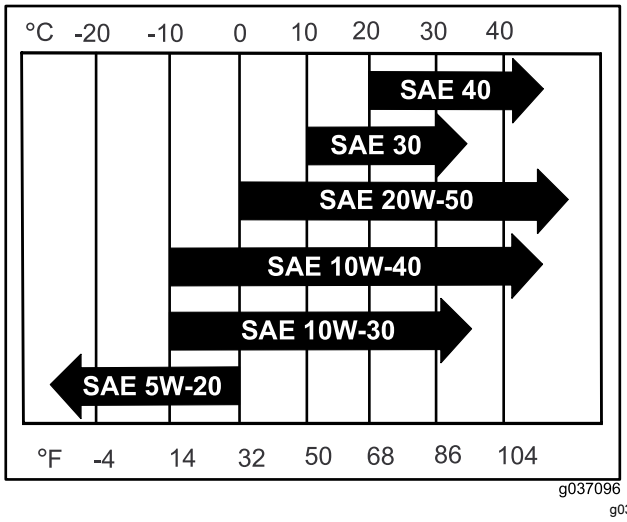


g037096

**Figura 60**

## Verificação do nível de óleo do motor

**Intervalo de assistência:** Em todas as utilizações ou diariamente

**Nota:** Verifique o óleo quando o motor está frio.

***Importante:*** **Não encha demasiado o cárter com óleo e ligue o motor; pode causar danos no motor.**

1. Pare a máquina numa superfície nivelada, desengate o interruptor de controlo das lâminas (PTO) e engate o travão de estacionamento.

2. Desligue o motor, retire a chave, espere até todas as peça móveis pararem e só depois saia da posição de operação.

   **Nota:** Certifique-se de que o motor frio para que o óleo tenha tempo para drenar para o reservatório.

3. Para manter a sujidade, as aparas de relva, etc., fora do motor, limpe a área em torno da tampa

de enchimento e vareta antes de a remover (Figura 61).

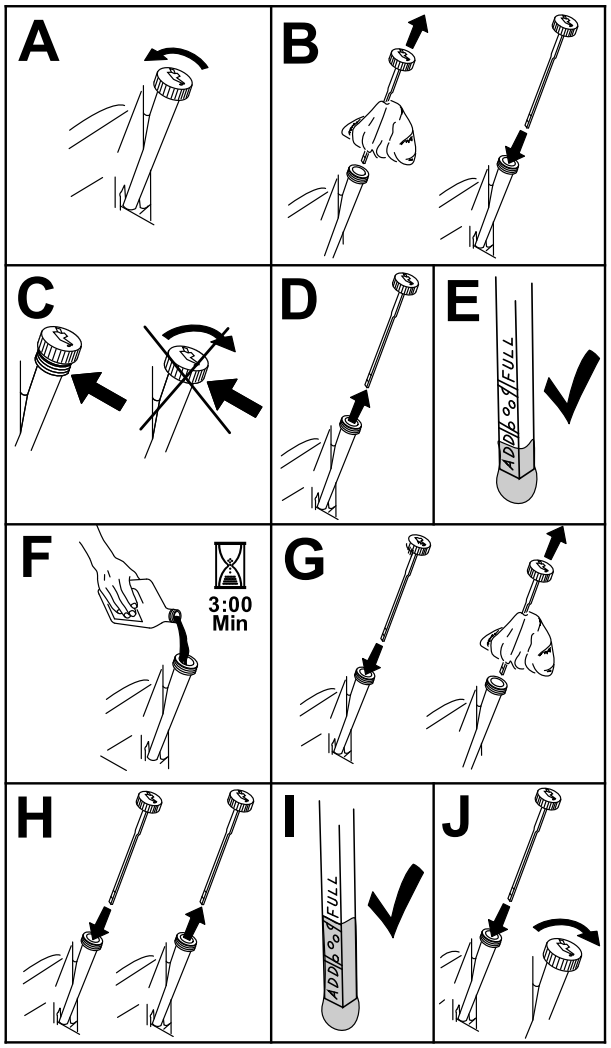


g194611

**Figura 61**

## Mudança do óleo do motor

**Intervalo de assistência:** Após as pimeiras 8 horas—Mudança do óleo do motor.

A cada 100 horas—Mudança do óleo do motor (com maior frequência em condições de sujidade ou pó).

1. Estacione a máquina de forma a que o lado de drenagem fique ligeiramente abaixo ao lado oposto para assegurar que o óleo é completamente drenado.
2. Desengate o interruptor de controlo das lâminas (PTO) e engate o travão de estacionamento.
3. Desligue o motor, retire a chave e espere até todas as partes em movimento pararem antes de sair da posição de funcionamento.
4. Purgue o óleo do motor (Figura 62).

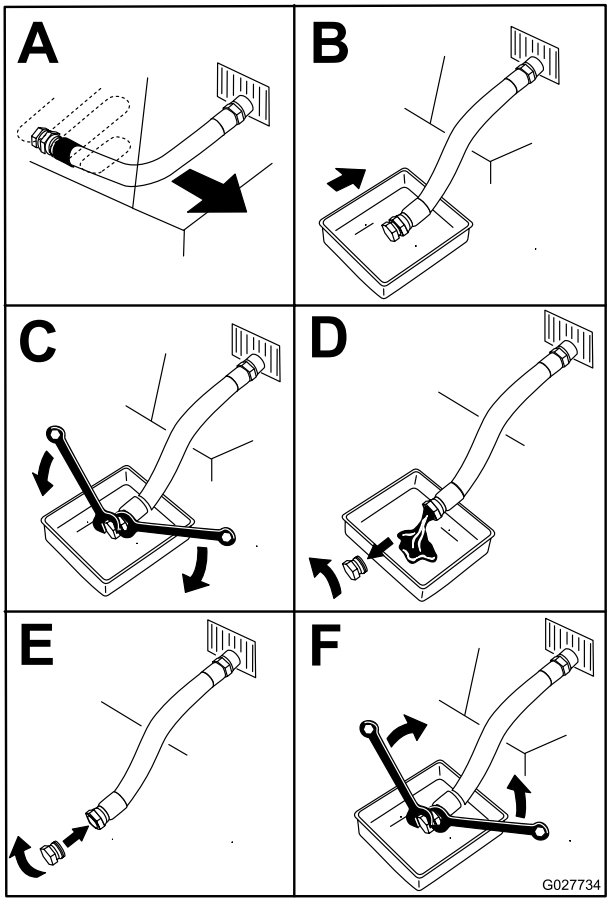


g027734

**Figura 62**

5. Deite cerca de 80% do óleo especificado no tubo de enchimento e adicione lentamente o óleo adicional até chegar à marca **Full (cheio)** (Figura 63).

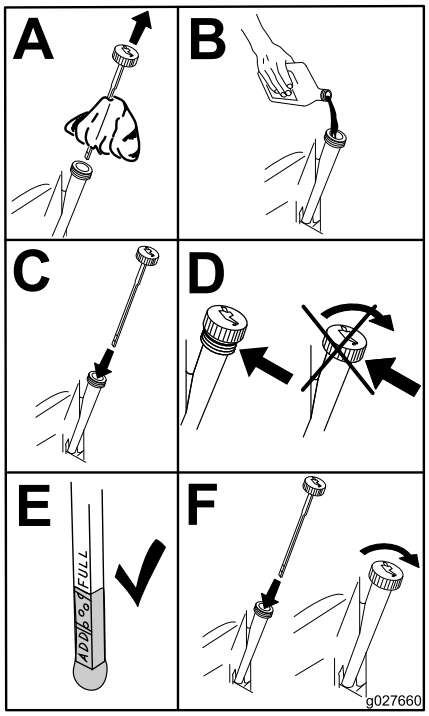


g027660

**Figura 63**

6. O óleo usado deve ser tratado num centro de reciclagem.

## Substituição do filtro de óleo do motor

**Intervalo de assistência:** A cada 200 horas—Para motores Kawasaki — mude o filtro de óleo do motor (com maior frequência em condições de sujidade ou pó).

1. Purgue o óleo do motor; consulte Mudança do óleo do motor (página 49).
2. Substitua o filtro do óleo do motor (Figura 64).

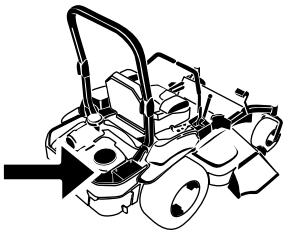

G008804

g008804

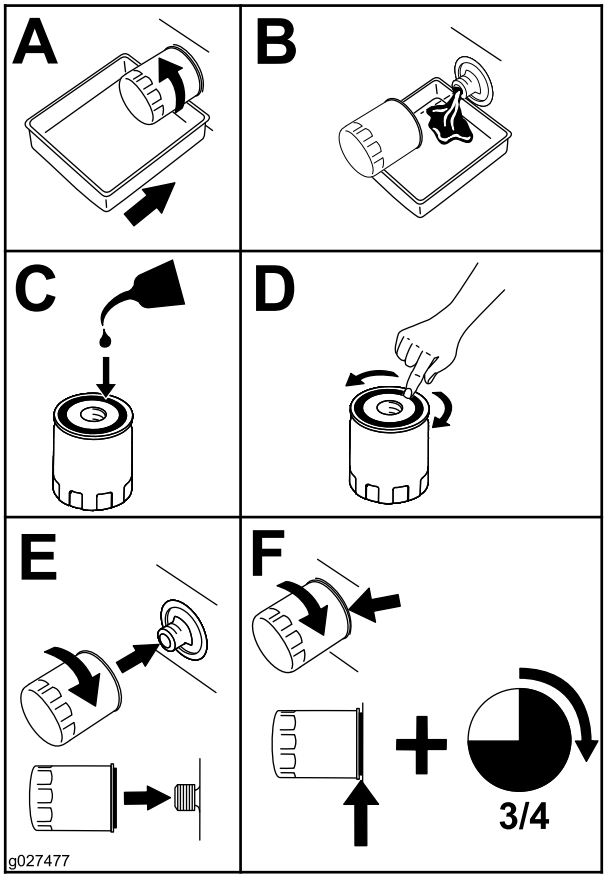


g027477

**Figura 64**

**Nota:** Certifique-se de que a junta do filtro de óleo está em contacto com o motor e, em seguida, rode o filtro de óleo uma volta adicional de ¾.

3. Encha o cárter com óleo novo adequado; consulte Mudança do óleo do motor (página 49).

# Manutenção da vela de ignição

**Intervalo de assistência:** A cada 100 horas

Antes de montar as velas de ignição, certifique-se de que foi aplicada a folga correta entre os elétrodos central e lateral. Utilize uma chave de velas para retirar e montar a vela de ignição e um calibre de lâminas ou apalpa-folgas para verificar e ajustar as folgas. Instale vela de ignição nova se necessário.

**Tipo da vela de ignição:** NGK® BPR4ES ou equivalente

**Folga de ar:** 0.75 mm

## Desmontagem das velas de ignição

1. Desligue o motor, retire a chave e espere até todas as partes em movimento pararem antes de sair da posição de funcionamento.
2. Desengate a tomada de força, desloque as alavancas de controlo do movimento para a posição de PONTO MORTO e engate o travão de estacionamento.
3. Retire o resguardo da unidade hidráulica esquerda pela ordem indicada com Figura 65. Isto dá-lhe acesso à vela de ignição dianteira.

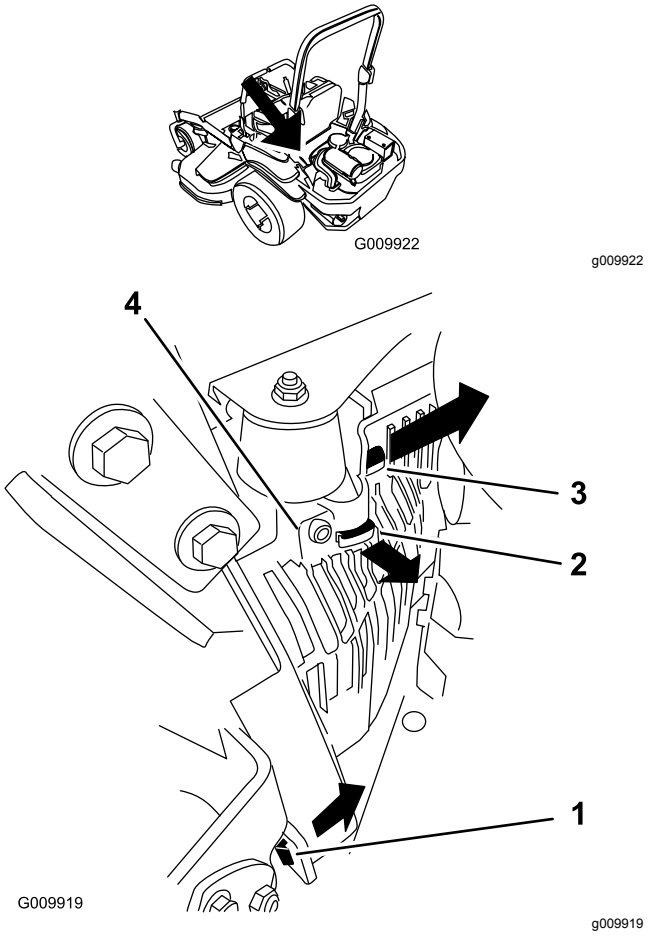


**Figura 65**

1. Puxe a patilha para fora e para o lado na direção da seta
2. Puxe o resguardo para fora da partilha da estrutura na direção da seta
3. Puxe o resguardo para fora da partilha da estrutura na direção da seta
4. Resguardo

4. Retire a vela de ignição.

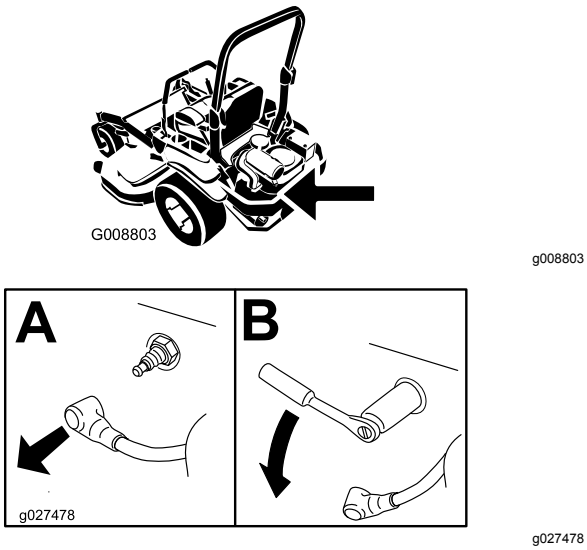


Figura 66

5. Instale o resguardo da unidade hidráulica do lado esquerdo (Figura 65).

## Verificação da vela de ignição

***Importante:*** **Não limpe a(s) vela(s) de ignição. Substitua sempre as velas que tiverem uma cobertura preta, os elétrodos gastos, uma película de óleo ou apresentarem fissuras.**

Se verificar uma cobertura castanha ou cinzenta no isolante, o motor está a funcionar corretamente. Uma cobertura preta no isolante indica que o filtro de ar está sujo.

Ajuste a folga para 0,76 mm.

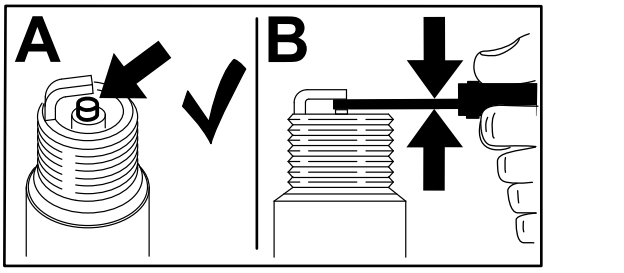


Figura 67

## Colocação da vela

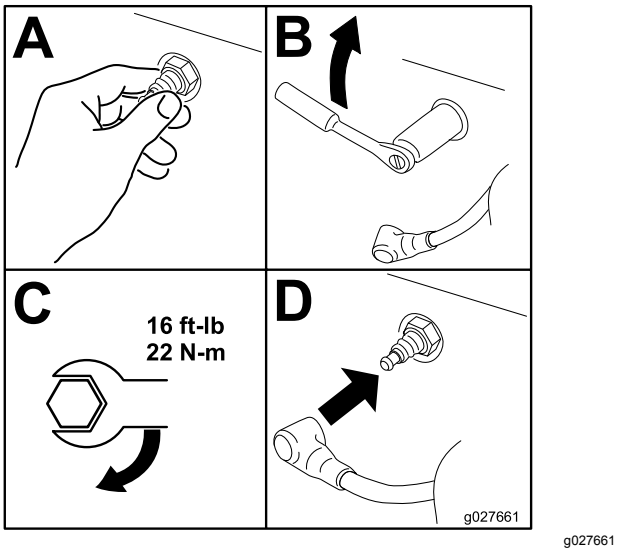


Figura 68

# Verifique a Proteção contra Chamas

## Para máquinas com proteção contra chamas

**Intervalo de assistência:** A cada 50 horas

**⚠ AVISO**

**Os componentes quentes do sistema de escape podem inflamar os vapores da gasolina mesmo depois de o motor estar desligado. As partículas quentes que saem do sistema de escape durante o funcionamento do motor podem inflamar materiais inflamáveis, resultando em ferimentos pessoais ou danos materiais.**

**Não reabasteça nem ligue o motor, a não ser que esteja instalada uma proteção contra chamas.**

1. Pare a máquina numa superfície nivelada, desengate a PTO e engate o travão de estacionamento.
2. Desligue o motor, retire a chave, espere até todas as peça móveis pararem e só depois saia da posição de operação.
3. Espere que a panela de escape arrefeça.
4. Se existirem quaisquer quebras no painel ou nas soldaduras, substitua a proteção.
5. Se observar obstrução do painel, retire a proteção contra chamas, agite-a para soltar as

partículas e limpe o painel com uma escova (embebida em solvente, se necessário).

6. Instale a proteção contra chamas na saída do escape.

# Manutenção do sistema de combustível

## Substituição do filtro de combustível

**Intervalo de assistência:** A cada 200 horas (com maior frequência se houver muita poeira e sujidade).

A cada 500 horas/Anualmente (O que ocorrer primeiro) (com maior frequência se houver muita poeira e sujidade).

***Importante:*** **Instale as tubagens do combustível e prendê-las bem com braçadeiras de plástico da forma como vinham originalmente instaladas de fábrica para manter as tubagens afastadas de componentes que as possam danificar.**

O filtro do combustível encontra-se perto do motor na dianteira esquerda do motor.

1. Pare a máquina numa superfície nivelada, desengate o interruptor de controlo das lâminas (PTO) e engate o travão de estacionamento.
2. Desligue o motor, retire a chave, espere até todas as peça móveis pararem e só depois saia da posição de operação.
3. Deixe que a máquina arrefeça.
4. Feche a válvula de corte do combustível debaixo do banco.
5. Substitua o filtro de combustível (Figura 69).

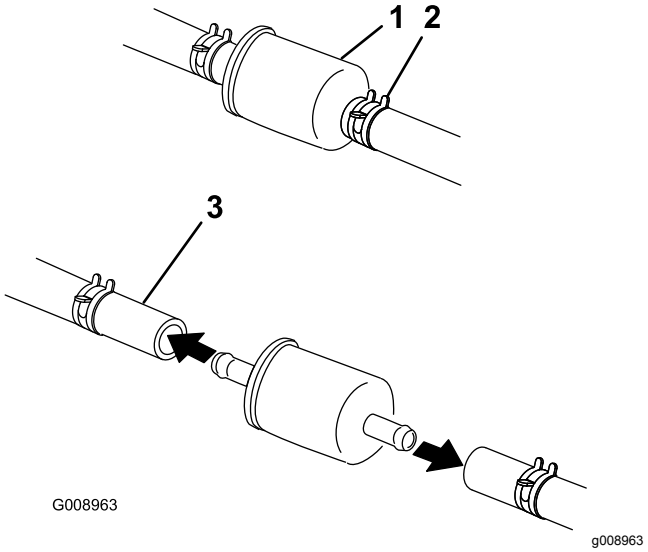


**Figura 69**

6. Abra a válvula de corte de combustível.

# Manutenção do depósito de combustível

Não tente drenar o depósito de combustível. Certifique-se de que um representante autorizado de assistência drena o depósito de combustível e faz a assistência a quaisquer componentes do sistema de combustível.

# *Manutenção do sistema eléctrico*

## Segurança do sistema elétrico

- Desligue a bateria antes de reparar a máquina. Desligue o terminal negativo em primeiro lugar e o terminal positivo no final. Ligue o terminal positivo em primeiro lugar e o terminal negativo no final.
- Carregue a bateria num espaço aberto e bem ventilado, longe de faíscas e chamas. Retire a ficha do carregador da tomada antes de o ligar ou desligar da bateria. Utilize roupas adequadas e ferramentas com isolamento.

## Manutenção da bateria

**Intervalo de assistência:** Mensalmente

### Remoção da bateria

**⚠ AVISO**

**Os terminais da bateria ou as ferramentas de metal podem provocar curtos-circuitos noutros componentes da máquina, produzindo faíscas. As faíscas podem provocar uma explosão dos gases da bateria, resultando em ferimentos pessoais.**

- **Quando retirar ou montar a bateria, não toque com os terminais da bateria noutras peças metálicas da máquina.**
- **Não deixe as ferramentas de metal entrar em curto-circuito com os terminais da bateria e peças metálicas da máquina.**

**⚠ AVISO**

**Retirar incorretamente os cabos da bateria pode danificar a máquina e os cabos, produzindo faíscas. As faíscas podem provocar uma explosão dos gases da bateria, resultando em ferimentos pessoais.**

- **Desligue sempre o cabo negativo (preto) da bateria antes de desligar o cabo positivo (vermelho).**
- **Ligue sempre o cabo positivo (vermelho) da bateria antes de ligar o cabo negativo (preto).**

1. Pare a máquina numa superfície nivelada, desengate o interruptor de controlo das lâminas (PTO) e engate o travão de estacionamento.
2. Desligue o motor, retire a chave, espere até todas as peça móveis pararem e só depois saia da posição de operação.
3. Remova a bateria como se mostra na Figura 70.

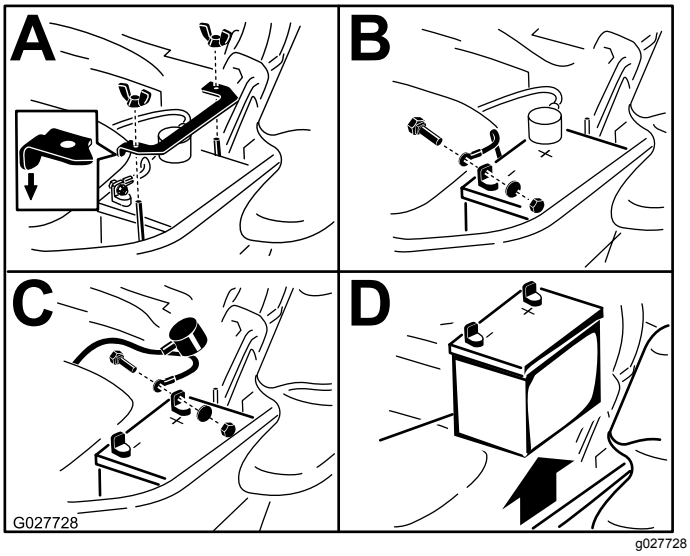


**Figura 70**

## Carregamento da bateria

**⚠ AVISO**

**O carregamento da bateria gera gases que podem explodir.**

**Nunca fume perto da bateria e evite fazer faíscas ou chamas perto da mesma.**

***Importante:*** **Deverá manter sempre a bateria carregada (1,265 de gravidade específica). Este procedimento torna-se especialmente importante quando a temperatura desce abaixo dos 0°C.**

1. Retire a bateria do chassis; consulte Remoção da bateria (página 54).
2. Carregue a bateria durante 10 a 15 minutos a 25 a 30 A ou 30 minutos a 10 A.

   **Nota:** Não carregue demasiado a bateria.
3. Quando a bateria estiver totalmente carregada, desligue o carregador da tomada elétrica e em seguida desligue os cabos do carregador dos bornes da bateria (Figura 71).
4. Instale a bateria na máquina e ligue os cabos; consulte a Montagem da bateria (página 55).

   **Nota:** Não coloque a máquina em funcionamento com a bateria desligada, podem provocar danos elétricos.

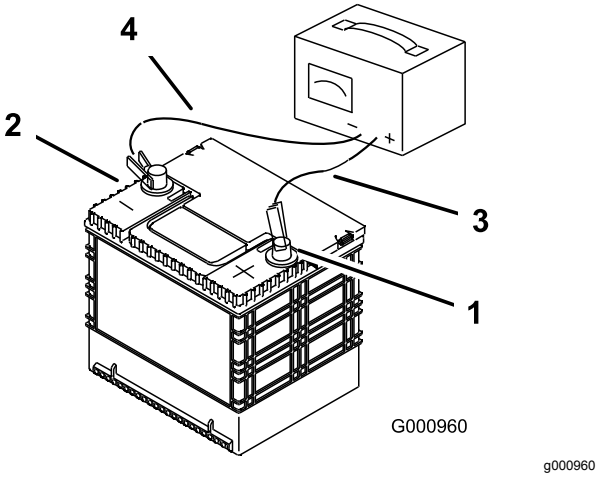


**Figura 71**

| | | | |
|---|---|---|---|
| 1. | Polo positivo (+) da bateria | 3. | Cabo vermelho do carregador (+) |
| 2. | Polo negativo (-) da bateria | 4. | Cabo preto do carregador (-) |

## Montagem da bateria

**Nota:** Posicione a bateria na base com os pólos terminais no lado oposto do depósito hidráulico (Figura 70).

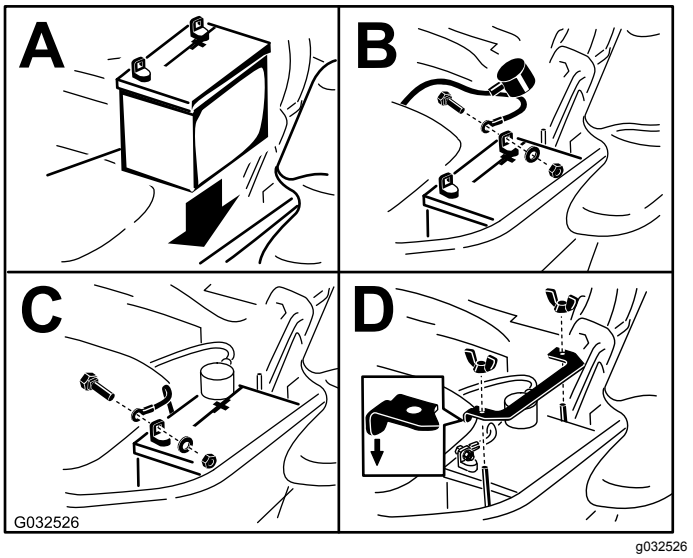


**Figura 72**

# Manutenção dos fusíveis

O sistema elétrico está protegido por fusíveis. Não é necessária qualquer manutenção, no entanto, se um fusível queimar, verifique se há alguma avaria ou curto-circuito no componente/circuito.

Os fusíveis encontram-se na consola do lado direito do banco (Figura 73).

1. Para substituir os fusíveis, puxe o fusível para o retirar.
2. Instale um novo fusível (Figura 73).

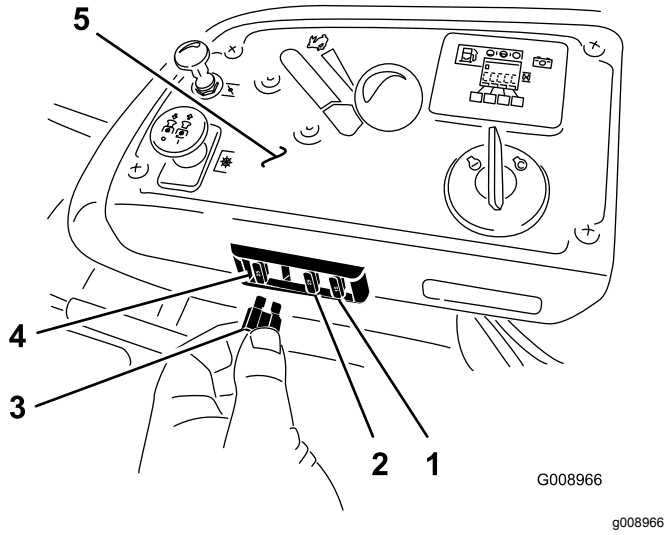


**Figura 73**

1. Acessório opcional (15 A)
2. Carga (25 A)
3. PTO (10 A)
4. Principal (25 A)
5. Consola

# *Manutenção do sistema de transmissão*

## Verificação do cinto de segurança

**Intervalo de assistência:** Em todas as utilizações ou diariamente

Inspecione o cinto de segurança para verificar qualquer desgaste, cortes e funcionamento adequado do retrator e da fivela. Substitua o cinto de segurança se estiver danificado.

## Verificar os botões da barra de segurança

**Intervalo de assistência:** Em todas as utilizações ou diariamente

**⚠ AVISO**

**Para evitar ferimentos ou a morte por capotamento: mantenha a barra de segurança totalmente levantada e bloqueada e use o cinto de segurança.**

**Certifique-se de que o banco está preso à máquina.**

- Verifique se tanto as ferragens de montagem como os manípulos estão em boas condições de funcionamento.
- Certifique-se de que os manípulos estão devidamente engatados com a barra de segurança na posição levantada.

  **Nota:** O aro superior da barra de segurança pode ter de ser empurrado para a frente ou puxado para trás para que ambos os manípulos fiquem engatados (Figura 74 e Figura 75).

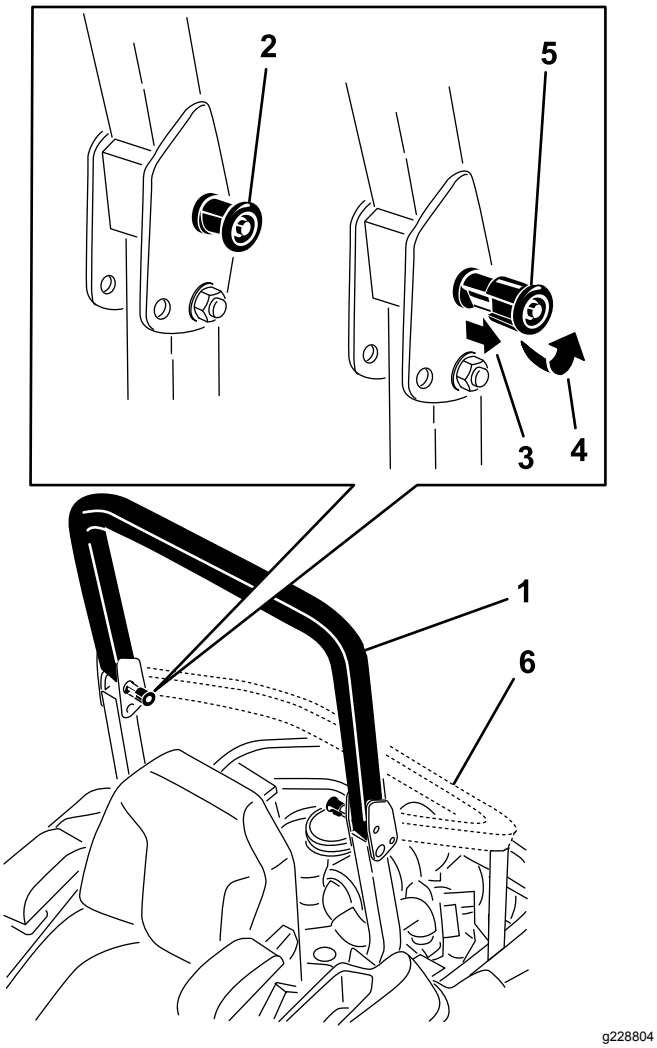


**Figura 74**

1. Barra de segurança na posição vertical
2. Botão da barra de segurança na posição trancada
3. Empurre o botão da barra de segurança para fora e rode-o 90 graus.
4. Rode o botão da barra de segurança 90 graus.
5. Botão da barra de segurança na posição destrancada
6. Barra de segurança na posição horizontal

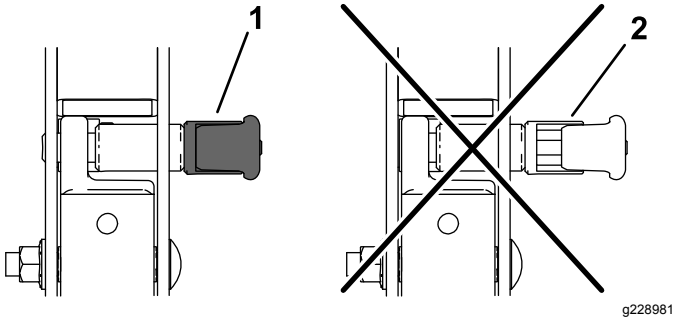


**Figura 75**

1. Engatada
2. Parcialmente engatada — não coloque a funcionar com a barra de segurança nesta posição.

# Ajuste do alinhamento

1. Desengate o interruptor de controlo das lâminas (PTO).
2. Conduza até uma área livre e plana e mova as alavancas de controlo para a posição BLOQUEADA EM PONTO-MORTO.
3. Mova o acelerador para o meio entre Fast e Slow.
4. Mova ambas as alavancas de controlo do movimento o máximo para a frente até ambas pararem na ranhura em T.
5. Verifique para que lado a máquina vira.
   - Se virar para a direita, desaperte os parafusos e ajuste a placa do batente esquerdo para a ranhura T esquerda até a máquina ficar a direito (Figura 76).
   - Se virar para a esquerda, desaperte os parafusos e ajuste a placa do batente direito para a ranhura T direita até a máquina ficar a direito (Figura 76).
6. Aperte a placa do batente (Figura 76).

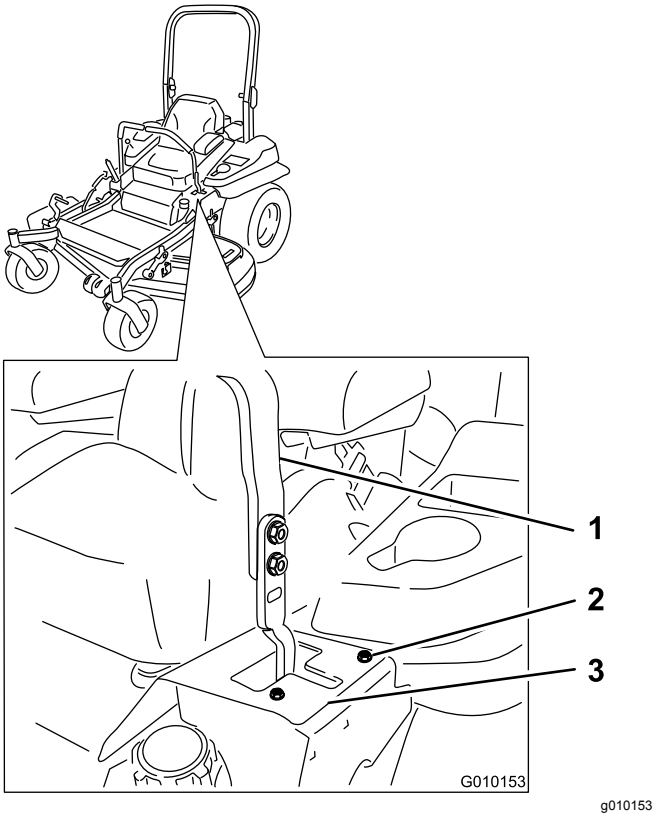


**Figura 76**

Alavanca esquerda de controlo mostrada

1. Alavanca de controlo
2. Parafuso
3. Placa do batente

# Verificação da pressão dos pneus

**Intervalo de assistência:** A cada 50 horas/Mensalmente (O que ocorrer primeiro)

Mantenha a pressão de ar dos pneus dianteiros e traseiros em 0,9 bar. Se a pressão não for idêntica em todos os pneus o corte pode ficar irregular. Verifique os pneus quando estiverem frios, para obter uma leitura exata da pressão.

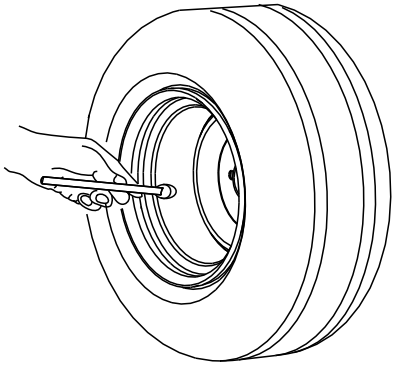


g001055

**Figura 77**

# Verificar as porcas das rodas

Verifique e aperte as porcas da roda com 122 a 129 N·m.

# Verificação da porca com ranhurada do cubo da roda

**Intervalo de assistência:** Após as pimeiras 100 horas

A cada 500 horas

Verifique e certifique-se de que o aperto da porca ranhurada é 286 a 352 N·m.

**Nota:** Não utilize produto antigripagem no cubo da roda.

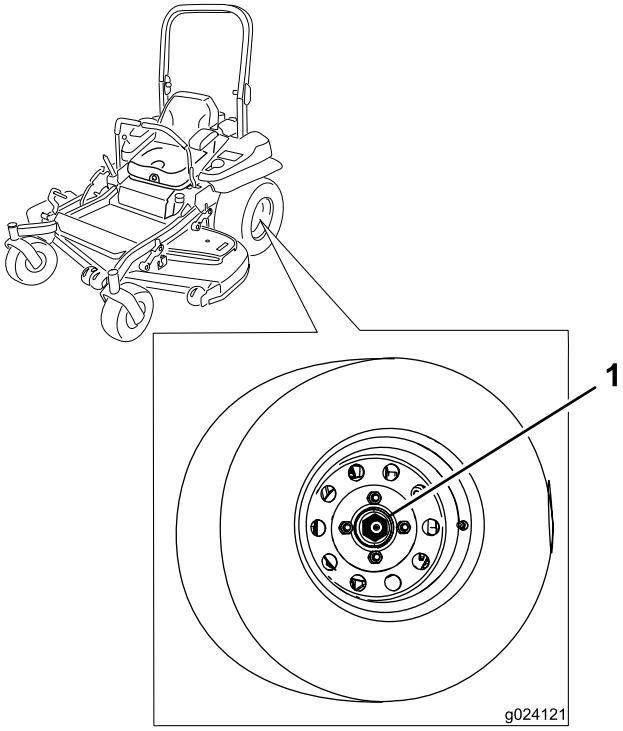


g024121

**Figura 78**

1. Porca ranhurada

# Ajuste do rolamento da articulação da roda

**Intervalo de assistência:** A cada 500 horas/Anualmente (O que ocorrer primeiro)

1. Pare a máquina numa superfície nivelada, desengate o interruptor de controlo das lâminas (PTO) e engate o travão de estacionamento.
2. Desligue o motor, retire a chave, espere até todas as peça móveis pararem e só depois saia da posição de operação.
3. Retire o tampão antipoeira da roda e aperte a porca de bloqueio (Figura 79).
4. Aperte a porca de freio até que as anilhas de mola estejam planas e, em seguida, recue 1/4 de volta para aplicar devidamente a pré-carga nos rolamentos (Figura 79).

   ***Importante:*** **Certifique-se de que as anilhas de mola estão corretamente montadas como se mostra na Figura 79.**
5. Instale o tampão antipoeira (Figura 79).

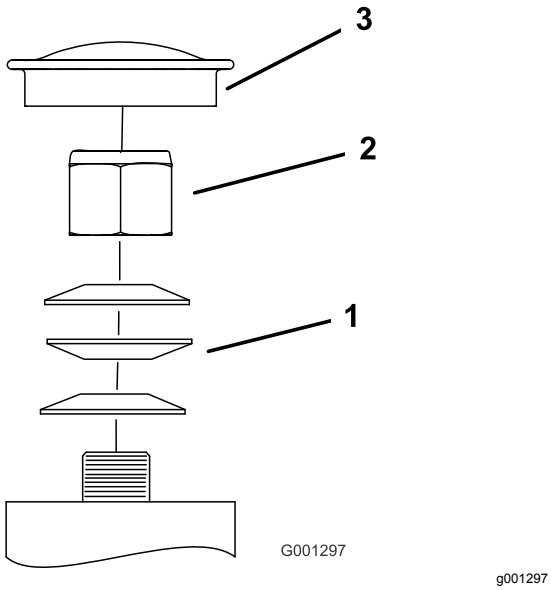


**Figura 79**

1. Anilhas da mola
2. Porca de bloqueio
3. Tampão antipoeira

# Utilização do calço da embraiagem

Algumas unidades de modelos de anos anteriores foram construídas com embraiagens que contem um calço de travão. Quando o freio da embraiagem estiver gasto ao ponto de a embraiagem já não engatar de forma consistente, o calço pode ser retirado para prolongar a vida da embraiagem.

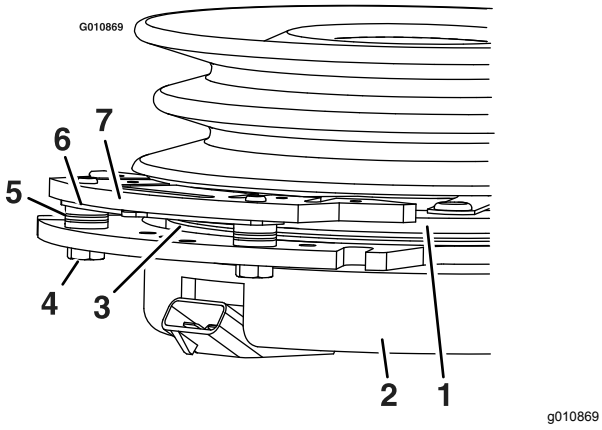


**Figura 80**

1. Armadura
2. Proteção de campo
3. Disco
4. Parafuso de montagem do freio
5. Espaçador do travão
6. Cunha da folga
7. Pólo do travão

## Retiração do calço da embraiagem

1. Pare a máquina numa superfície nivelada, desengate o interruptor de controlo das lâminas (PTO) e engate o travão de estacionamento.
2. Desligue o motor, retire a chave, espere até todas as peça móveis pararem e só depois saia da posição de operação.
3. Utilizando um compressor de ar, sopre quaisquer detritos de debaixo do pólo do travão e em torno dos espaçadores do travão (Figura 81).

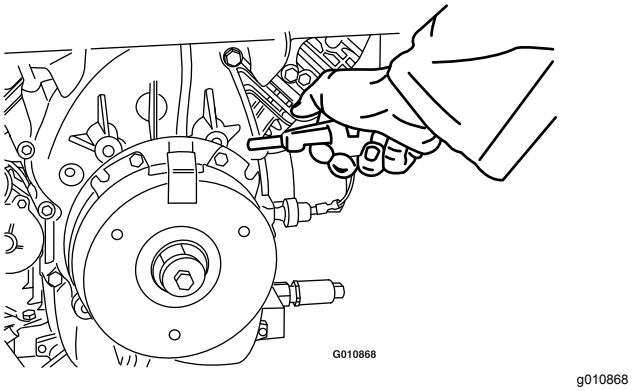


**Figura 81**

4. Verifique o estado das sondas da cablagem, dos conectores e dos terminais.

   **Nota:** Limpe ou repare se necessário.
5. Verifique se há 12 V no conector da embraiagem quando o interruptor de controlo das lâminas é engatado.
6. Meça a folga entre o disco e a armadura. Se a folga for superior a 1 mm, execute os seguintes passos:

   A. Desaperte ambos os parafusos de montagem do travão meia a uma volta, como se mostra na Figura 82.

   **Nota:** Não retire o pólo do travão da proteção de campo/armadura. O pólo do travão desgastou para coincidir com a armadura e tem de continuar a coincidir depois de o calço ser retirado para garantir um aperto adequado do travão.

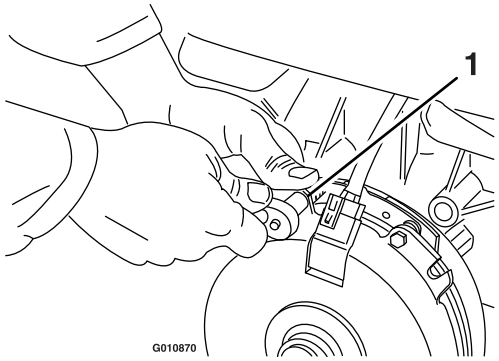


g010870

**Figura 82**

1. Parafuso de montagem do freio

B. Utilizando um alicate de pontas finas, ou com a mão, prenda a patilha e retire o calço (Figura 83).

**Nota:** Não deite fora o calço até a embraiagem estar a funcionar corretamente.

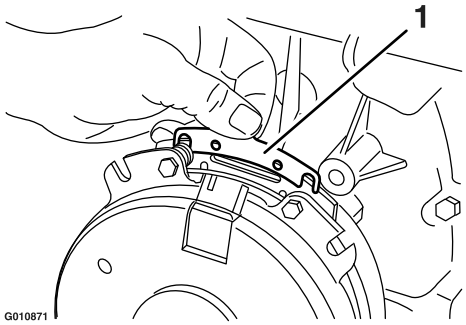


g010871

**Figura 83**

1. Calço

C. Utilizando uma tubagem pneumática, sopre quaisquer detritos de debaixo do pólo do travão e em torno dos espaçadores do travão.

D. Aperte todos os parafusos (M6 x 1) até 12,3 a 13,7 N·m.

E. Utilizando um apalpa-folgas com 0,25 mm de espessura, verifique se existe uma folga entre o disco e a armadura em ambos os lados do polo do travão, como se mostra na Figura 84 e na Figura 85.

**Nota:** Devido à forma como o disco e a armadura se desgastam (altos e baixos), por vezes é difícil medir a folga de forma precisa.

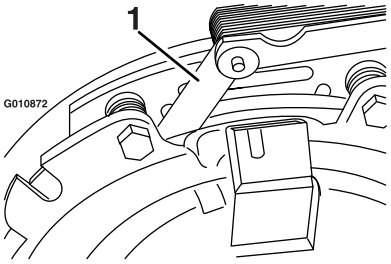


g010872

**Figura 84**

1. Apalpa-folgas

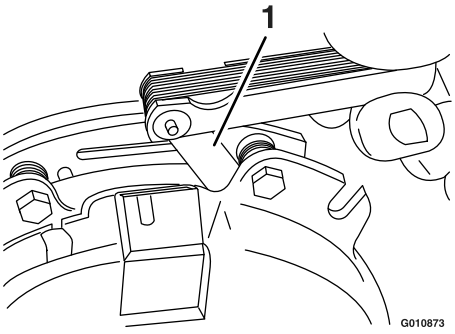


g010873

**Figura 85**

1. Apalpa-folgas

- Se a folga for inferior a 0,25 mm, instale o calço; consulte Utilização do calço da embraiagem (página 59).
- Se a folga for suficiente, proceda à verificação de segurança no passo F.

F. Efetue a seguinte verificação de segurança:

i. Sente-se no banco e ligue o motor.

ii. Certifique-se de que as lâminas não engatem quando o interruptor de controlo das lâminas (PTO) estiver na posição DESLIGAR e a embraiagem estiver desengatada.

Se a embraiagem não desengatar, instale o calço novamente; consulte Utilização do calço da embraiagem (página 59).

iii. Engate e desengate o interruptor da PTO dez vezes consecutivas para assegurar que a embraiagem está a funcionar devidamente.

# *Manutenção do sistema de arrefecimento*

## Limpeza do painel do motor e o refrigerador de óleo do motor

**Intervalo de assistência:** Em todas as utilizações ou diariamente

Remova qualquer acumulação de relva, sujidade e outros detritos do refrigerador do óleo e do filtro do motor (Figura 86).

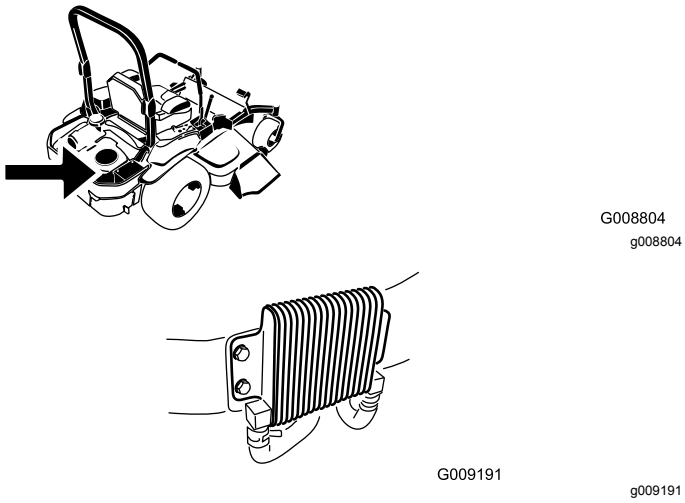


**Figura 86**

Remova qualquer acumulação de relva, sujidade e outros detritos do filtro do motor. Isto ajuda a assegurar a refrigeração adequada e a velocidade correta do motor e irá reduzir a possibilidade de sobreaquecimento e danos mecânicos no motor (Figura 83).

## Limpeza das aletas e coberturas de refrigeração do motor

**Intervalo de assistência:** A cada 100 horas/Anualmente (O que ocorrer primeiro)

1. Pare a máquina numa superfície nivelada, desengate o interruptor de controlo das lâminas (PTO) e engate o travão de estacionamento.
2. Desligue o motor, retire a chave, espere até todas as peça móveis pararem e só depois saia da posição de operação.
3. Monte o filtro de entrada de ar, o arrancador manual com cordão e caixa da ventoinha (Figura 87).
4. Limpe os detritos e relva das peças do motor.
5. Monte o filtro de entrada de ar, o arrancador manual com cordão e caixa da ventoinha (Figura 87).

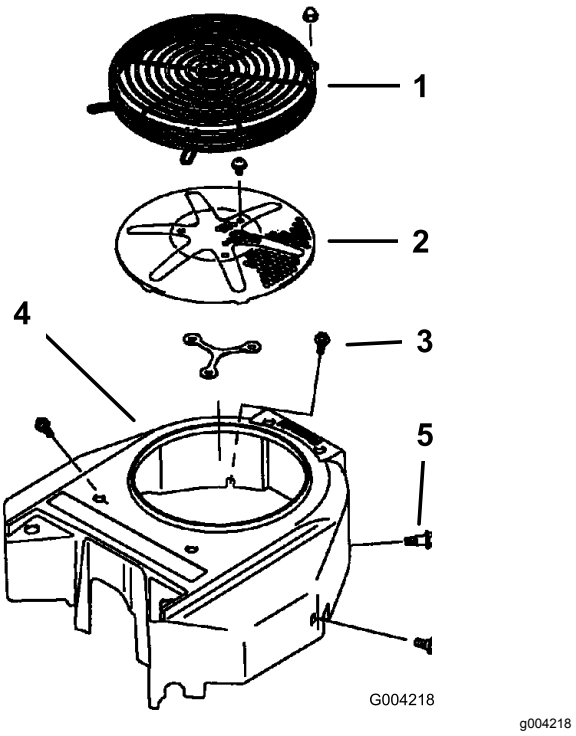


**Figura 87**

1. Proteção do motor
2. Painel de admissão de ar do motor
3. Parafuso
4. Caixa da ventoinha
5. Parafuso

# Verificação e limpeza dos resguardos da unidade hidráulica

**Intervalo de assistência:** Em todas as utilizações ou diariamente

1. Pare a máquina numa superfície nivelada, desengate o interruptor de controlo das lâminas (PTO) e engate o travão de estacionamento.
2. Desligue o motor, retire a chave, espere até todas as peça móveis pararem e só depois saia da posição de operação.
3. Mova o banco para a frente.
4. Limpe os detritos e relva dos resguardos da unidade hidráulica (Figura 88).
5. Posicione o banco.

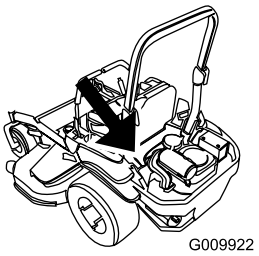


g009922

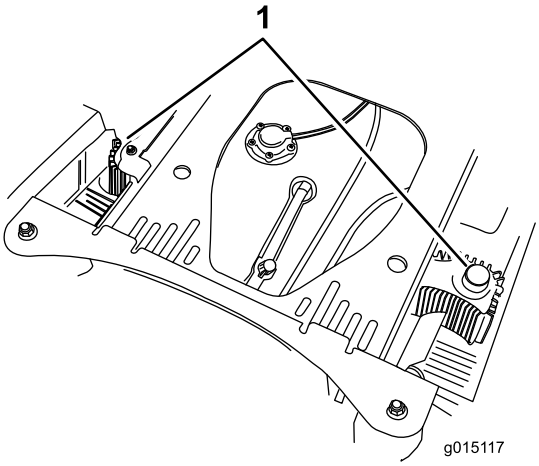


g015117

**Figura 88**

1. Resguardos da unidade hidráulica

# *Manutenção dos travões*

## Ajuste do travão de estacionamento

**Intervalo de assistência:** Após as pimeiras 100 horas

A cada 500 horas daí em diante

**Nota:** Efetue este procedimento no intervalo de manutenção recomendado ou quando um componente do travão tiver sido retirado ou substituído.

1. Pare a máquina numa superfície nivelada, desengate o interruptor de controlo das lâminas (PTO) e engate o travão de estacionamento.
2. Desligue o motor, retire a chave, espere até todas as peça móveis pararem e só depois saia da posição de operação.
3. Eleve a traseira da máquina e apoie a máquina em apoios.

**⚠ CUIDADO**

**Levantar a máquina para assistência ou manutenção confiando apenas em macacos hidráulicos ou mecânicos pode ser perigoso. Os macacos hidráulicos ou mecânicos podem não ser suficientes para apoiar ou podem ter uma avaria permitindo que a máquina caia, o que pode causar ferimentos.**

**Não confie apenas em macacos hidráulicos ou mecânicos para suporte. Utilize bases de macaco adequadas ou suporte equivalente.**

4. Retire os pneus traseiros da máquina.
5. Retire quaisquer detritos da área dos travões.
6. Rode o manípulo de libertação da roda motriz para a posição de funcionamento; consulte Utilização das válvulas de libertação da roda motriz (página 37).
7. Verifique para ver se existe uma folga visível entre o suporte em L e o batente da união (Figura 89).

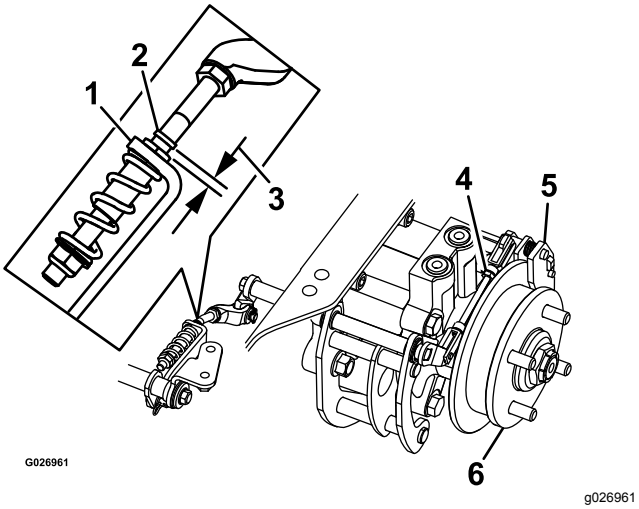


**Figura 89**

Lado esquerdo mostrado

| | |
|---|---|
| 1. Suporte em L | 4. Conjunto de ligação traseiro |
| 2. Batente da união | 5. Pinça |
| 3. Folga | 6. Cubo da roda |

8. Desengate o travão de estacionamento, a alavanca deve estar na posição para baixo.
9. Rode o cubo da roda à mão em ambas as direções relativamente à pinça; o cubo da roda deve mover-se livremente entre a pinça.
10. Se for necessária uma folga ou se o cubo da roda não se move livremente:
    A. Desengate o travão de estacionamento.
    B. Desligue e afine o conjunto de ligação traseiro:
        - Encurte a ligação para criar uma folga.
        - Aumente a ligação para permitir o movimento do cubo da roda.
    C. Ligue o conjunto de ligação traseiro.
11. Engate o travão de estacionamento e verifique a folga.
12. Repita os passos 8 a 12 até conseguir uma folga visível e o cubo da roda rodar livremente.
13. Repita este procedimento para o travão no lado oposto.
14. Rode o manípulo de libertação da roda motriz para a posição de funcionamento; consulte a Utilização das válvulas de libertação da roda motriz (página 37).
15. Instale os pneus traseiros e aperte as porcas das rodas; consulte a Verificar as porcas das rodas (página 58).
16. Retire as preguiças da máquina.

# Manutenção das correias

## Inspeção das correias

**Intervalo de assistência:** A cada 50 horas

Substitua a correia se estiver gasta. Os sinais apresentados por uma correia gasta são: ruído durante a rotação da correia, perda de eficácia das lâminas quando cortam, extremidades desfiadas, marcas de queimaduras e rachas na correia.

## Substituição da correia do cortador para plataformas de corte com desgarga lateral

1. Pare a máquina numa superfície nivelada, desengate o interruptor de controlo das lâminas (PTO) e engate o travão de estacionamento.
2. Desligue o motor, retire a chave, espere até todas as peça móveis pararem e só depois saia da posição de operação.
3. Baixe o cortador até à altura de corte de 76 mm.
4. Desaperte o parafuso inferior que fixa a cortina da plataforma do cortador à plataforma do cortador. Consulte Libertar a cortina da plataforma do cortador (página 43).
5. Retire a proteção metálica. Consulte Remoção da proteção metálica (página 44).
6. Retire as coberturas da correia (Figura 90).

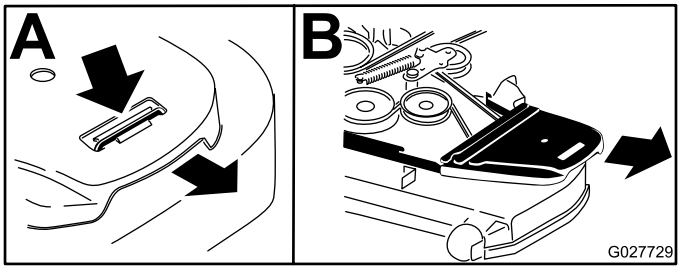


**Figura 90**

| | |
|---|---|
| 1. Empurre a patilha para baixo | 2. Remova a cobertura da correia |

7. Utilize uma lingueta no orifício quadrado no braço intermédio para retirar a tensão da mola intermédia (Figura 91).
8. Retire a correia das polias da plataforma do cortador.
9. Retire a guia da correia no braço intermédio da mola (Figura 91).
10. Retire a correia existente.

11. Instale a nova correia à volta das polias do cortador e da polia da embraiagem por baixo do motor (Figura 91).

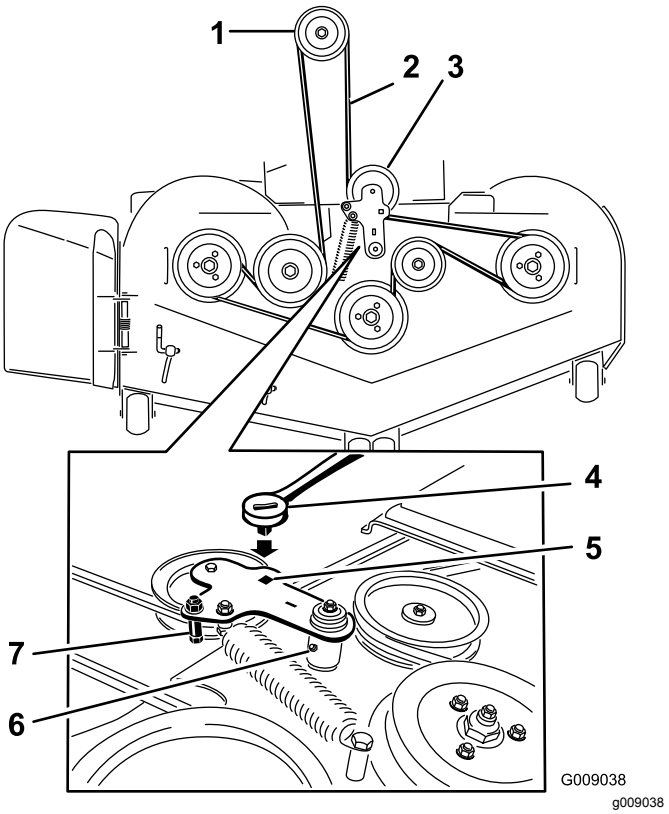


**Figura 91**

1. Polia da embraiagem
2. Correia do cortador
3. Polia intermédia de mola
4. Roquete
5. Furo quadrado no braço intermédio do roquete
6. Bocal de lubrificação intermédio
7. Guia da correia

12. Coloque a guia da correia no braço intermédio (Figura 91).
13. Utilizando a lingueta no orifício quadrado, instale a mola intermédia (Figura 91).

    **Nota:** Certifique-se de que as extremidades da mola estão posicionadas nas ranhuras do fixador.
14. Instale as coberturas da correia (Figura 92).

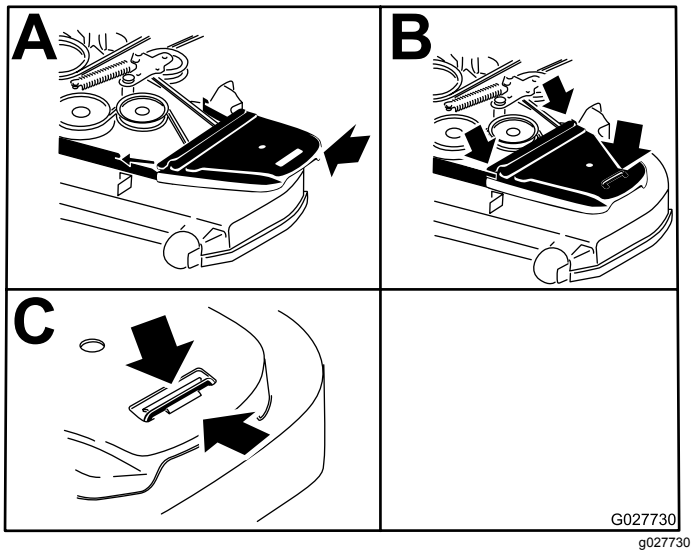


**Figura 92**

1. Posicione a cobertura da correia
2. Passe a cobertura da correia por debaixo das aberturas laterais
3. Certifique-se de que a patilha está por baixo da abertura de metal

15. Coloque a proteção metálica. Consulte Remoção da proteção metálica (página 44).
16. Aperte o parafuso da cortina da plataforma do cortador. Consulte a Libertar a cortina da plataforma do cortador (página 43).

# Substituir a correia do cortador em plataformas de corte de descarga traseira

## Substituir a correia de sentido inverso

1. Pare a máquina numa superfície nivelada, desengate o interruptor de controlo das lâminas (PTO) e engate o travão de estacionamento.
2. Desligue o motor, retire a chave, espere até todas as peça móveis pararem e só depois saia da posição de operação.
3. Baixe o cortador até à altura de corte de 76 mm.
4. Levante o painel do piso para ter acesso à polia central.
5. Desaperte o parafuso inferior que fixa a cortina da plataforma do cortador à plataforma do cortador. Consulte Libertar a cortina da plataforma do cortador (página 43).
6. Retire a proteção metálica. Consulte Remoção da proteção metálica (página 44).

7. Retire a cobertura da correia de plástico (Figura 94).
8. Retire os 3 parafusos que prendem a cobertura da correia de metal no devido lugar e retire a cobertura da correia de metal.

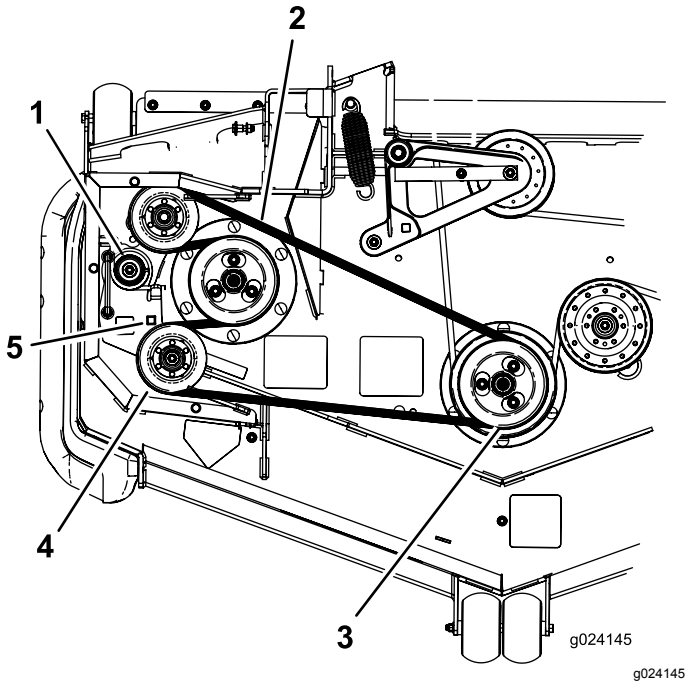


**Figura 93**

1. Mola intermediária
2. Correia de sentido inverso
3. Polia dupla
4. Polia intermédia
5. Furo quadrado no braço intermédio do roquete

9. Utilize uma lingueta no orifício quadrado no braço intermédio para retirar a tensão da mola intermédia (Figura 93).
10. Retire a correia da polia da plataforma do cortador (Figura 93).
11. Retire a correia das restantes polias (Figura 93).
12. Passe a nova correia em redor das polias do cortador.
13. Utilizando um trinco no orifício quadrado, retire a tensão da mola e passe a nova correia em torno da polia intermédia (Figura 93).

## Substituição da correia do cortador

1. Pare a máquina numa superfície nivelada, desengate o interruptor de controlo das lâminas (PTO) e engate o travão de estacionamento.
2. Desligue o motor, retire a chave, espere até todas as peça móveis pararem e só depois saia da posição de operação.
3. Baixe o cortador até à altura de corte de 76 mm.
4. Desaperte o parafuso inferior que fixa a cortina da plataforma do cortador à plataforma do cortador. Consulte Libertar a cortina da plataforma do cortador (página 43).
5. Retire a proteção metálica. Consulte Remoção da proteção metálica (página 44).
6. Retire as coberturas da correia (Figura 94).

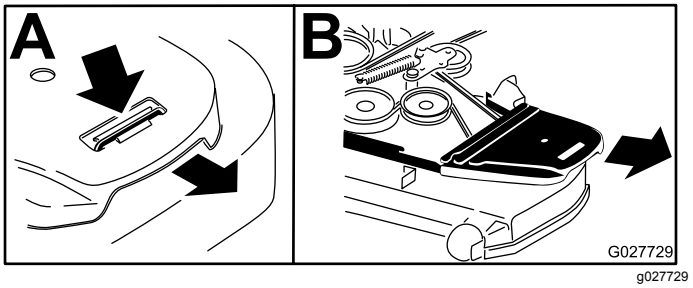


**Figura 94**

7. Retire a correia de sentido inverso; consulte Substituir a correia de sentido inverso (página 64).
8. Utilize uma lingueta no orifício quadrado no braço intermédio para retirar a tensão da mola intermédia (Figura 95).
9. Retire a correia das polias da plataforma do cortador e da polia da embraiagem.
10. Instale a nova correia à volta das polias do cortador e da polia da embraiagem por baixo do motor (Figura 95).

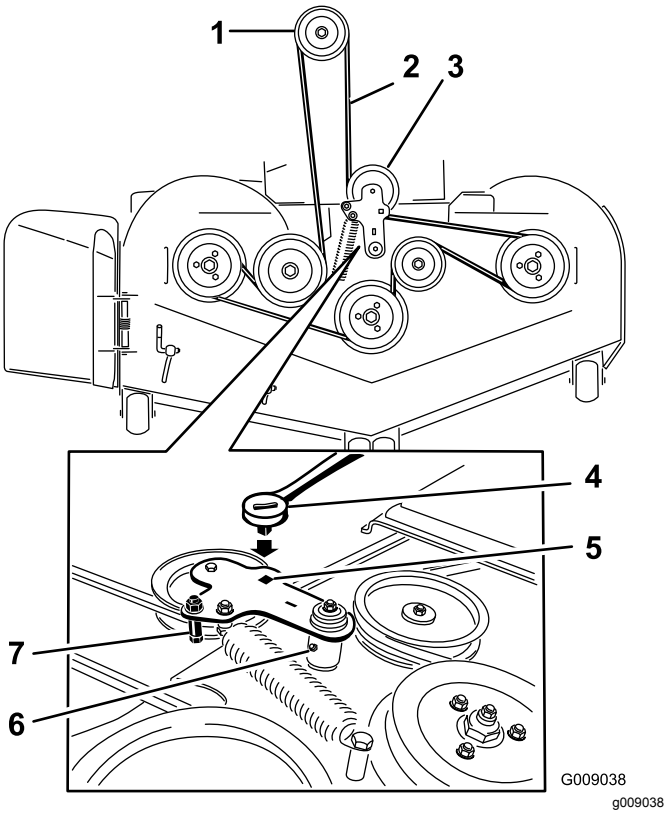


**Figura 95**

1. Polia da embraiagem
2. Correia do cortador
3. Polia intermédia de mola
4. Certifique-se de que a patilha da guia da correia está em contacto com o cubo da articulação.
5. Guia da correia
6. Polia intermédia de mola
7. Furo quadrado no braço intermédio do roquete
8. Mola

11. Rode para assegurar que a patilha da guia da correia está em contacto com o cubo da articulação (Figura 95).
12. Utilizando a lingueta no orifício quadrado, instale a correia em torno da polia intermédia com mola (Figura 95). Assente as extremidades da mola nas ranhuras do fixador.
13. Instale as coberturas da correia (Figura 96).

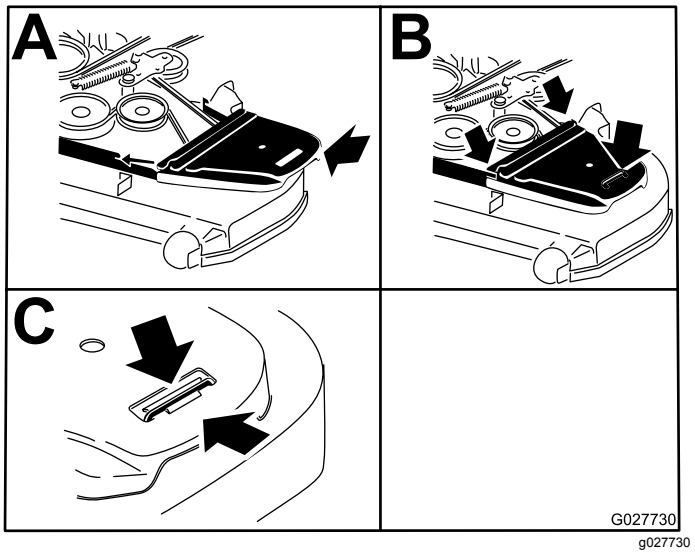


**Figura 96**

14. Coloque a proteção metálica. Consulte Remoção da proteção metálica (página 44).
15. Aperte o parafuso da cortina da plataforma do cortador. Consulte a Libertar a cortina da plataforma do cortador (página 43).

# Substituição da correia de acionamento da bomba hidráulica

1. Pare a máquina numa superfície nivelada, desengate o interruptor de controlo das lâminas (PTO) e engate o travão de estacionamento.
2. Desligue o motor, retire a chave, espere até todas as peça móveis pararem e só depois saia da posição de operação.
3. Instale a correia do cortador; consulte Substituição da correia do cortador para plataformas de corte com desgarga lateral (página 63) ou Substituir a correia do cortador em plataformas de corte de descarga traseira (página 64).
4. Eleve a máquina e apoie-a (Figura 97).

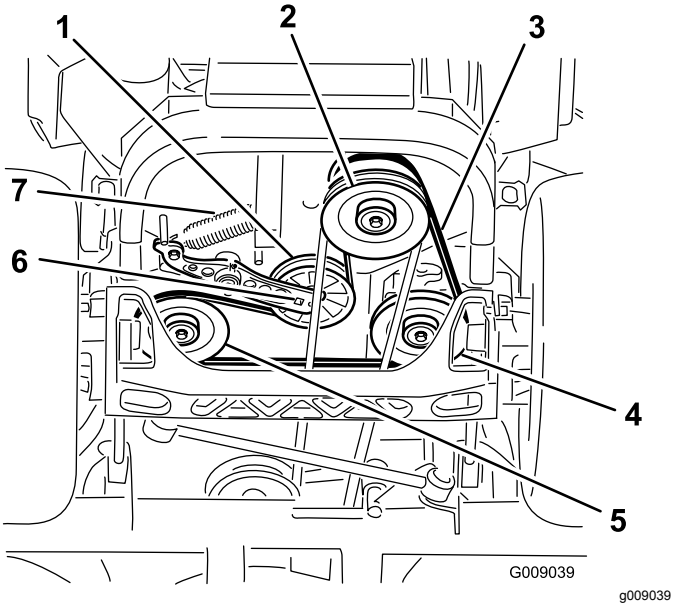


**Figura 97**

1. Polia intermédia
2. Polia da embraiagem
3. Correia de acionamento da bomba
4. Polia da bomba hidráulica do lado direito
5. Polia da bomba hidráulica do lado esquerdo
6. Furo quadrado no braço intermédio
7. Mola intermediária

5. Utilize uma lingueta no orifício quadrado no braço intermédio para retirar a mola intermédia (Figura 97).
6. Desengate a mola intermédia da estrutura (Figura 97).
7. Retire a correia das polias da transmissão da unidade hidráulica e da polia do motor.
8. Instale a nova correia em torno da polia do motor e das 2 polias da transmissão.
9. Utilize uma lingueta no orifício quadrado no braço intermédio; coloque a mola intermédia na estrutura (Figura 97).
10. Retire a correia do cortador; consulte Substituição da correia do cortador para plataformas de corte com desgarga lateral (página 63) ou Substituir a correia do cortador em plataformas de corte de descarga traseira (página 64).

# *Manutenção do sistema de controlo*

## Ajuste da posição do braço de controlo

Há duas posições em altura para as alavancas de controlo: alta e baixa. Retire os parafusos para ajustar a altura para o operador.

1. Pare a máquina numa superfície nivelada, desengate o interruptor de controlo das lâminas (PTO) e engate o travão de estacionamento.
2. Desligue o motor, retire a chave, espere até todas as peça móveis pararem e só depois saia da posição de operação.
3. Desaperte os parafusos e as porcas flangeadas instalados nas alavancas (Figura 98).
4. Alinhe as alavancas da frente para trás ao unir as alavancas na posição de PONTO MORTO e deslize-as até ficarem alinhadas, a seguir, aperte os parafusos (Figura 99).

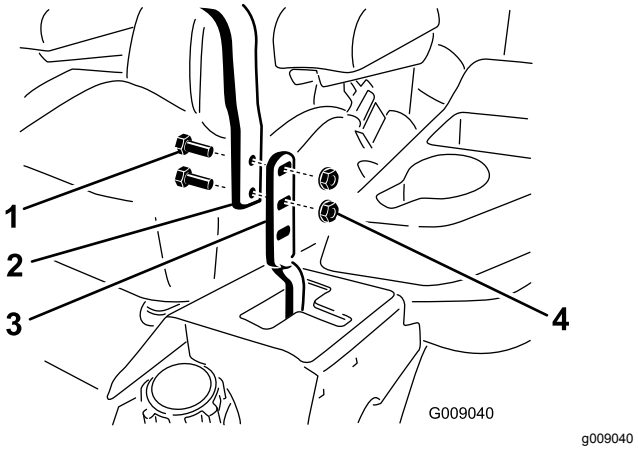


**Figura 98**

1. Parafuso
2. Manípulo
3. Alavanca de controlo
4. Porca

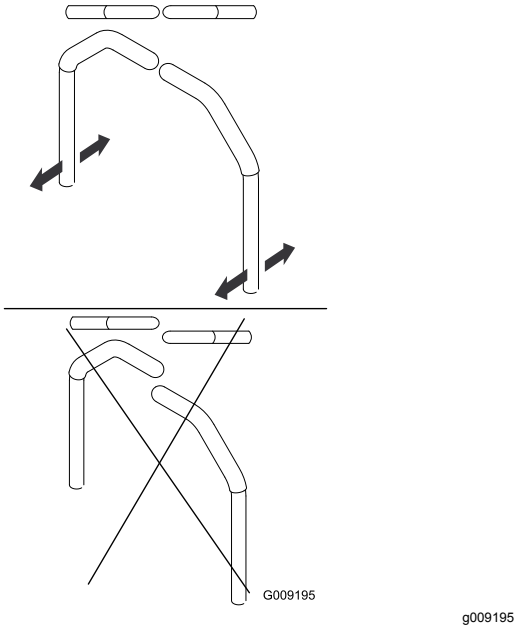


**Figura 99**

5. Se as extremidades das alavancas voltarem a tocar uma na outra, consulte a Ajustar a articulação do bloqueio em ponto-morto do controlo de movimento (página 69).
6. Repita para ajustar as alavancas de controlo.

# Ajuste da ligação de controlo de movimento

Localizadas em cada extremidade da máquina, por baixo do banco, estão as ligações de controlo da bomba. Rodar a porca da extremidade com uma chave de caixa de ½ pol. permite ajustes de afinação para que a máquina não se mova em ponto-morto. Quaisquer ajustes devem ser feitos apenas para a posição de ponto morto.

**⚠ AVISO**

**O motor tem de estar em funcionamento e as rodas dianteiras têm de virar para que possa efetuar este ajuste. Tocar em peças em movimento ou quentes pode provocar lesões graves.**

**Mantenha os dedos, mãos e roupa afastados dos componentes rotativos e das superfícies quentes.**

1. Desengate o interruptor de controlo da lâmina (PTO), desloque as alavancas de controlo do movimento para a posição de BLOQUEIO EM PONTO MORTO e engate o travão de estacionamento.
2. Desligue o motor, retire a chave, espere até todas as peça móveis pararem e só depois saia da posição de operação.
3. Empurre o pedal de elevação da plataforma e retire o pino da altura de corte.
4. Baixe a plataforma para o chão.
5. Eleve a traseira da máquina e apoie-a em macacos (ou suporte equivalente).

   **Nota:** Eleve a traseira da máquina apenas a altura suficiente para permitir que as rodas rodem livremente.
6. Retire a ligação elétrica do interruptor de segurança do banco, localizado debaixo da almofada inferior do banco.

   **Nota:** O interruptor faz parte do conjunto do banco.
7. Instale **temporariamente** um cabo auxiliar entre os terminais no conector da cablagem principal.
8. Ligue o motor e faça-o funcionar a uma velocidade máxima e desengate o travão.

   **Nota:** Antes de ligar o motor, certifique-se de que o travão de estacionamento está engatado e de que as alavancas de controlo de movimento estão na posição para fora. Não está sentado no banco do operador.
9. Deixe a máquina a trabalhar durante, pelo menos, 5 minutos com as alavancas de controlo do movimento na velocidade máxima para a frente para o fluido hidráulico subir até à temperatura de funcionamento.

   **Nota:** As alavancas de controlo de movimento tem de estar em ponto-morto enquanto se efetuam os ajustes necessários.
10. Coloque as alavancas de controlo de movimento na posição de PONTO MORTO.
11. Ajuste os comprimentos da barra de controlo da bomba rodando as porcas duplas na barra na direção adequada até as rodas andarem ligeiramente para trás (Figura 100).

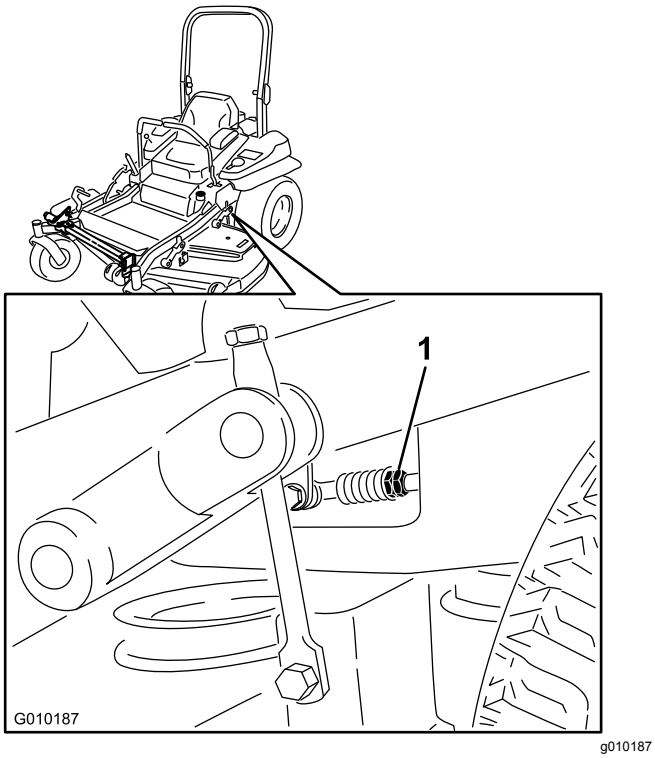


**Figura 100**

1. Porcas duplas

12. Mova as alavancas de controlo de movimento para a posição de MARCHA-ATRÁS e, enquanto exerce uma ligeira pressão na alavanca, deixe as molas do indicador de marcha-atrás levarem as alavancas para ponto morto.

    **Nota:** As rodas têm de parar de rodar ou andar ligeiramente para trás.

13. Desligue a máquina.
14. Retire o cabo auxiliar da cablagem e ligue o conector ao interruptor do banco.
15. Retire as preguiças da máquina.
16. Levante a plataforma e instale o pino da altura de corte.
17. Certifique-se de que a máquina não desliza para ponto morto com os travões de estacionamento desengatados.

# Ajuste do amortecedor de controlo de movimento

Pode ajustar o parafuso de montagem do amortecedor superior para obter a resistência pretendida da alavanca de controlo do movimento. Consulte Figura 101 para obter as opções de montagem.

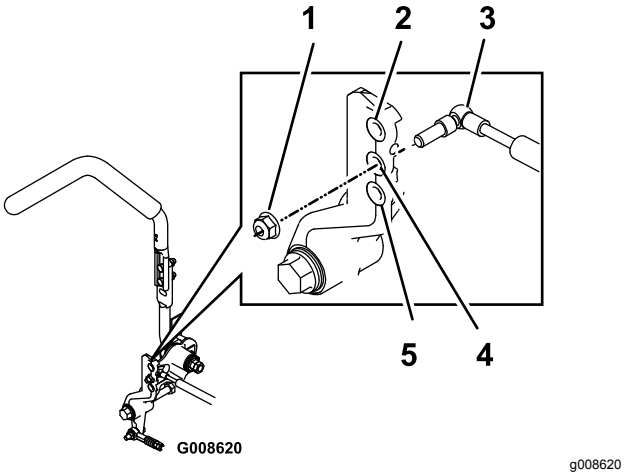


**Figura 101**

Controlo de movimento direito mostrado

1. Aperte a porca de bloqueio com 23 N·m. O parafuso tem de projetar-se pela extremidade da porca de bloqueio depois de apertado.
2. Mais resistência (sensação mais dura)
3. Amortecedor
4. Resistência média (sensação média)
5. Menos resistência (sensação mais suave)

# Ajustar a articulação do bloqueio em ponto-morto do controlo de movimento

A porca flangeada pode ser ajustada para obter a resistência pretendida da alavanca de controlo de movimento quando a deslocar para a posição de BLOQUEIO EM PONTO-MORTO. Consulte a Figura 102 para ver as opções de ajuste.

1. Desaperte a porca de bloqueio.
2. Aperte ou desaperte a porca flangeada para a sensação desejada.
    - Para maior resistência, aperte a porca flangeada.
    - Para menor resistência, desaperte a porca flangeada.
3. Aperte a porca de bloqueio.

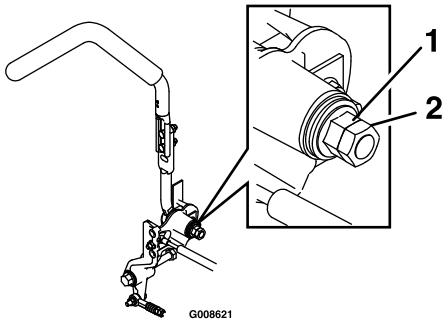


g008621

**Figura 102**

1. Porca flangeada
2. Porca de bloqueio

# *Manutenção do sistema hidráulico*

## Segurança do sistema hidráulico

- Em caso de penetração do fluido na pele, consulte imediatamente um médico. O fluido penetrado deve ser removido cirurgicamente dentro de algumas horas por um médico.
- Certifique-se de que todas as tubagens e mangueiras do óleo hidráulico se encontram bem apertadas e em bom estado de conservação antes de colocar o sistema sob pressão.
- Mantenha os seus corpo e mãos longe de fugas ou bicos que projetem fluido hidráulico sob pressão.
- Utilize um pedaço de cartão ou papel para detetar fugas do fluido hidráulico.
- Alivie com segurança toda a pressão do sistema hidráulico antes de executar qualquer trabalho neste sistema.

## Manutenção do sistema hidráulico

### Especificações do fluido hidráulico

**Tipo de fluido hidráulico:** Fluido hidráulico Toro® HYPR-OIL™ 500 ou fluido Mobil® 1 15W-50.

***Importante:*** **Utilize o fluido especificado. Outros fluidos podem danificar o sistema hidráulico.**

**Capacidade de fluido de cada sistema hidráulico:** 1,5 litros por lado com substituição do filtro

### Verificação do fluido hidráulico

**Intervalo de assistência:** A cada 50 horas—Verifique o nível de fluido hidráulico.

1. Pare a máquina numa superfície nivelada, desengate o interruptor de controlo das lâminas (PTO) e engate o travão de estacionamento.
2. Desligue o motor, retire a chave, espere até todas as peça móveis pararem e só depois saia da posição de operação.
3. Deixe o motor e o sistema hidráulico arrefecerem durante 10 minutos.

   **Nota:** O nível do óleo na vareta está incorreto quando o óleo for verificado e a máquina estiver quente.

4. Mova o banco para a frente.
5. Limpe a zona em torno das varetas dos reservatórios do sistema hidráulico (Figura 103).
6. Retire uma vareta do reservatório hidráulico (Figura 103).
7. Limpe a vareta e enrosque a vareta no reservatório.
8. Retire a vareta do óleo e verifique a extremidade (Figura 103).

   ***Importante:*** **Não encha demasiado as unidades hidráulicas com fluído, pois isto pode causar danos. Não coloque a máquina a trabalhar com o fluido abaixo da marca de adicionar.**
9. Se o nível de fluído estiver na marca Adicionar, despeje lentamente apenas o fluído suficiente no reservatório hidráulico para fazer subir o nível para a linha Cheio ou **H** .
10. Volte a introduzir a vareta do óleo.
11. Repita este procedimento para a vareta do lado oposto.

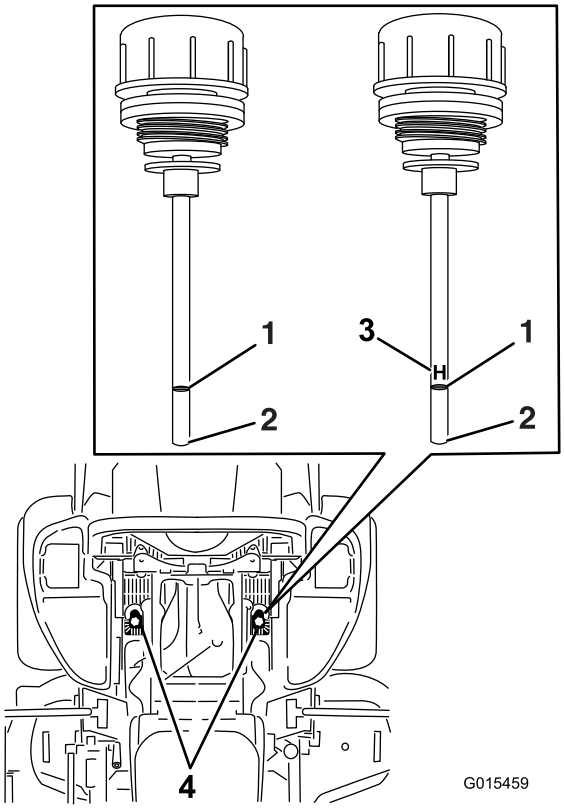


**Figura 103**

Será utilizada qualquer vareta na máquina

1. Carga total
2. Adicione
3. **H** – significa nível elevado
4. Localizações da vareta debaixo do banco

# Substituição do fluido hidráulico e dos filtros

**Intervalo de assistência:** Após as pimeiras 250 horas—Mude os filtros hidráulicos e o fluido hidráulico do reservatório quando utilizar qualquer tipo de fluido.

A cada 250 horas—Mude os filtros hidráulicos e o fluido hidráulico quando utilizar fluido Mobil® 1 (mais frequentemente em condições de pó ou sujidade).

A cada 500 horas—Mude os filtros hidráulicos e o fluído hidráulico do reservatório quando utilizar fluído hidráulico Toro® HYPR-OIL™ 500 (mais frequentemente em condições de pó ou sujidade).

Para substituir o fluido hidráulico, os filtros têm de ser retirados. Substitua-os ao mesmo tempo; consulte Especificações do fluido hidráulico (página 70) para obter as especificações do óleo.

1. Pare a máquina numa superfície nivelada, desengate o interruptor de controlo das lâminas e engate o travão de estacionamento.
2. Desligue o motor, retire a chave, espere até todas as peça móveis pararem e só depois saia da posição de operação.
3. Eleve a máquina e apoie-a (Figura 104).

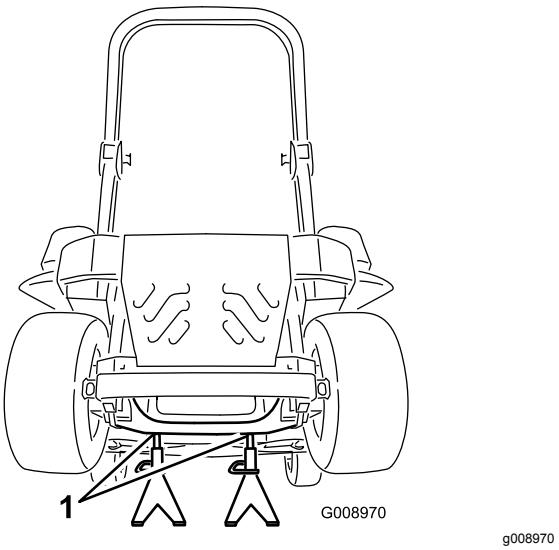


**Figura 104**

1. Apoios

4. Retire a correia do cortador e a correia de transmissão da bomba; consulte a Substituição da correia do cortador para plataformas de corte com desgarga lateral (página 63) ou Substituir a correia do cortador em plataformas de corte

de descarga traseira (página 64) e consulte a Substituição da correia de acionamento da bomba hidráulica (página 66).

**Nota:** Isto vai impedir que o óleo chegue às correias.

5. Coloque um recipiente de escoamento debaixo dos filtro, retire o filtro velho e limpe a superfície (Figura 105).

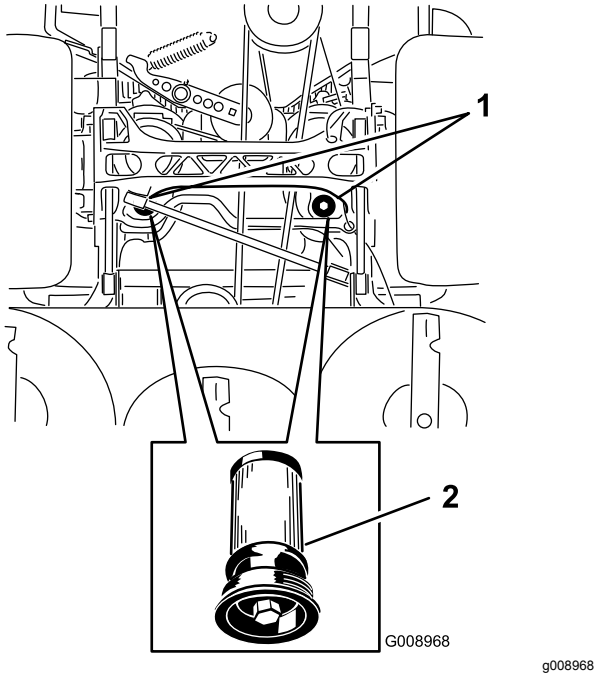


**Figura 105**
Vista inferior da máquina

1. Localizações do filtro
2. Filtro hidráulico

6. Aplique uma fina camada de fluido hidráulico na junta de borracha do filtro de substituição (Figura 105).
7. Coloque o filtro hidráulico de substituição.
8. Instale a correia da transmissão da bomba e a correia do cortador.
9. Retire os macacos e baixe a máquina (Figura 104).
10. Adicione fluido ao reservatório hidráulico e verifique se há fugas.
11. Limpe todo o fluido derramado.
12. Ligue o motor e deixe funcionar a máquina durante dois minutos para eliminar o ar do sistema.
13. Desligue o motor e verifique se existem fugas.
14. Verifique o nível do fluido enquanto o fluido está frio.
15. Se necessário, adicione fluido ao reservatório hidráulico.

**Nota:** Não encha demasiado.

# *Manutenção da plataforma do cortador*

## Nivelação da plataforma do cortador

### Nivelação da plataforma

1. Pare a máquina numa superfície nivelada, desengate o interruptor de controlo das lâminas (PTO) e engate o travão de estacionamento.
2. Desligue o motor, retire a chave, espere até todas as peça móveis pararem e só depois saia da posição de operação.
3. Verifique a pressão dos pneus motrizes; consulte a Verificação da pressão dos pneus (página 58).
4. Posicione o bloqueio de transporte na posição do trinco.
5. Pressione totalmente o pedal de elevação da plataforma e a plataforma tranca na posição de transporte de 14 cm (Figura 106).

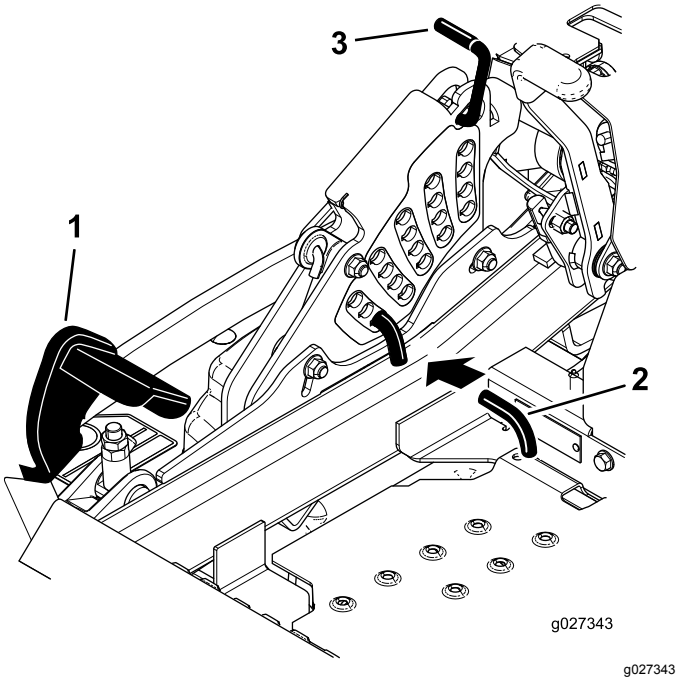


**Figura 106**

1. Pedal de elevação da plataforma
2. Pino de altura de corte
3. Bloqueio de transporte

6. Coloque o pino de ajuste da altura no local da altura de corte de 7,6 cm.
7. Solte o bloqueio de transporte e deixe a plataforma baixar até à altura de corte.

8. Levante a calha de descarga.
9. Em ambos os lados da plataforma, meça do nível da superfície até à ponta dianteira da lâmina (Posição A) como se mostra na Figura 107.

   **Nota:** A medida obtida deve ser de 7,6 cm

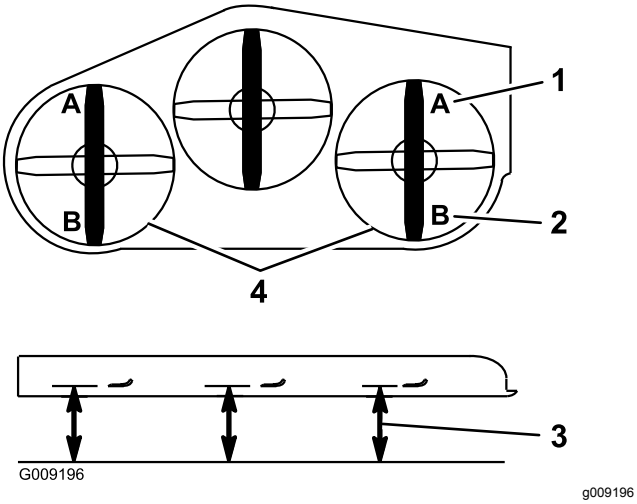


**Figura 107**

1. 7,6 cm na posição A é a certa
2. 8,3 cm na posição B é a certa
3. Meça aqui, da ponta lâmina a uma superfície dura
4. Meça nas posições A e B em ambos os lados

10. Afine a porca de ajuste no conjunto de elevação da plataforma frontal rodando-a (Figura 108).

    **Nota:** Para aumentar a altura, rode a porca de ajuste no sentido dos ponteiros do relógio; para diminuir a altura, rode a porca no sentido contrário ao dos ponteiros do relógio.

    **Nota:** Se as uniões da plataforma frontais não tiverem ajuste suficiente para obter uma altura de corte precisa, pode ser utilizado um único ponto de ajuste para conseguir mais ajuste.

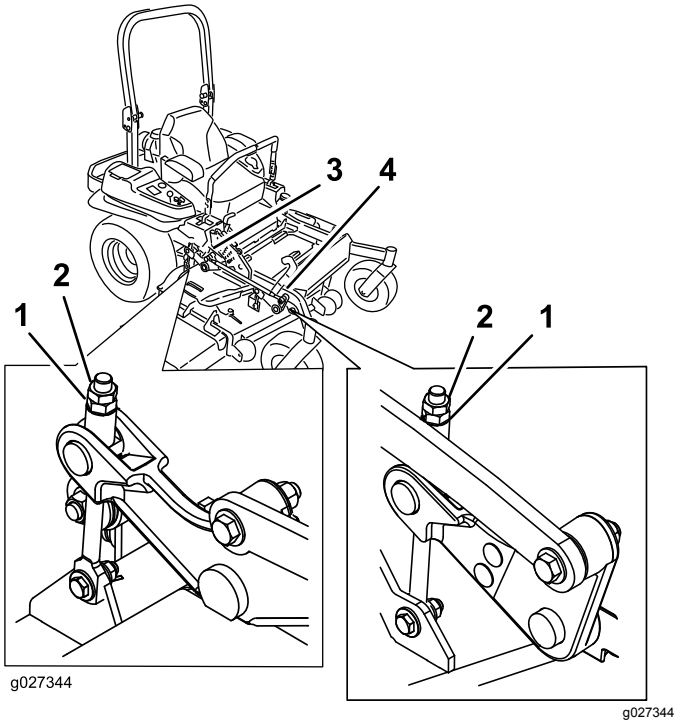


**Figura 108**

1. Porca de ajuste
2. Porca de bloqueio
3. Ajuste da plataforma traseiro
4. Ajuste da plataforma dianteiro

11. Para ajustar um sistema de ponto único, desaperte os 2 parafusos na parte inferior da placa da altura de corte (Figura 109).

    **Nota:** Para máquinas de descarga traseira, a plataforma do cortador vem de origem presa aos orifícios traseiros. Consulte Figura 110. Se for necessário, utilize os orifícios dianteiros para ajudar melhor quando nivelar a plataforma do cortador.

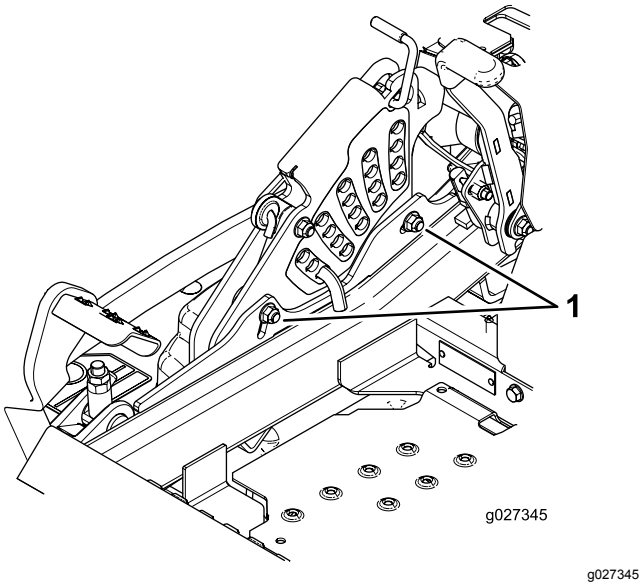


**Figura 109**

1. Parafusos na parte inferior da placa da altura de corte

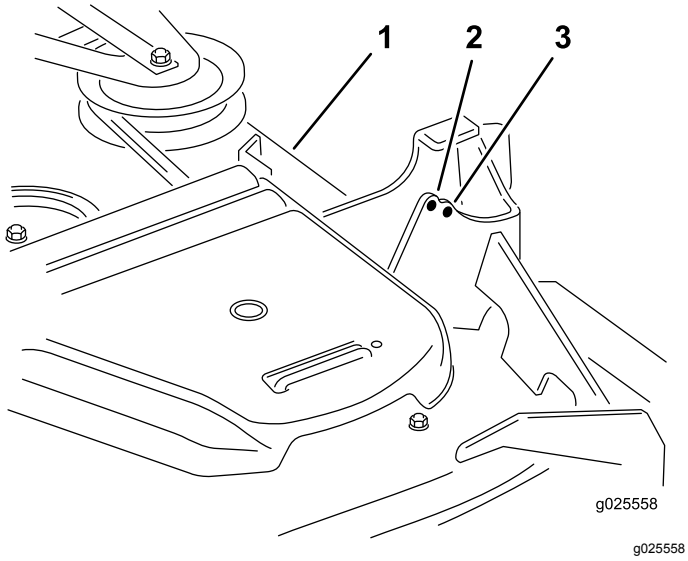


**Figura 110**

Apenas máquinas com descarga traseira

1. Plataforma do cortador
2. Furo da frente
3. Furo traseiro

12. Se a plataforma estiver demasiado baixa, aperte o parafuso de ponto único de ajuste rodando-o no sentido dos ponteiros do relógio. Se a plataforma estiver demasiado alta, desaperte o parafuso de ponto único de ajuste rodando-o no sentido contrário ao dos ponteiros do relógio (Figura 111).

    **Nota:** Desaperte ou aperte o parafuso de ponto único de ajuste o suficiente para mover os parafusos de montagem da placa da altura de corte, pelo menos, 1/3 do comprimento do percurso disponível nas suas ranhuras. Isto vai proporcionar algum ajuste para cima e para baixo em cada uma das 4 uniões da plataforma.

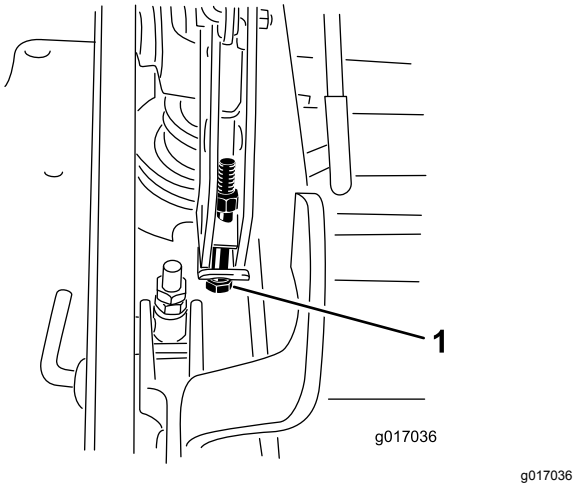


**Figura 111**

1. Parafuso de ponto único de ajuste

13. Aperte os dois parafusos na parte inferior da placa da altura de corte (Figura 109).

    **Nota:** Na maior parte das vezes, a ponta da lâmina traseira deve ser ajustada 6,4 mm mais do que a dianteira.

14. Aperte os dois parafusos com uma força de 37 a 45 N·m.
15. Em ambos os lados da plataforma, meça do nível da superfície até à ponta traseira da lâmina (posição B) como se mostra na Figura 107.

    **Nota:** A medida obtida deve ser 8,3 cm

16. Regule o ajuste girando para a altura de 8,3 cm (Figura 108).

    Para aumentar a altura, rode a porca de ajuste no sentido dos ponteiros do relógio; para diminuir, rode no sentido contrário ao dos ponteiros do relógio.

17. Meça até os quatro lados estarem na altura correta.
18. Aperte todas as porcas nas estruturas do braço de elevação da plataforma.
19. Baixe a calha de descarga.

# Manutenção das lâminas de corte

Para assegurar uma qualidade de corte superior, mantenha as lâminas afiadas. Para uma afiação e substituição adequadas, pode optar por ter lâminas adicionais sempre à mão.

## Segurança da lâmina

Uma lâmina desgastada ou danificada pode partir-se, podendo levar à projeção de um fragmento contra o utilizador ou alguém que esteja por perto e provocar lesões graves ou até mesmo a morte. A tentativa de reparar uma lâmina pode implicar a perda de segurança e garantia deste produto.

- Inspecione periodicamente se as lâminas apresentam sinais de desgaste ou danos.
- Tome todas as precauções necessárias quando efetuar a verificação das lâminas. Envolva as lâminas ou utilize luvas e tome todas as precauções necessárias quando efetuar a manutenção das lâminas. Substitua ou afie apenas as lâminas, não as endireite ou solde.
- Em máquinas multilâminas, esteja atento ao facto de que a rotação de uma lâmina pode provocar a rotação das restantes.

## Antes de inspecionar ou efetuar a manutenção das lâminas

1. Pare a máquina numa superfície nivelada, desengate o interruptor de controlo das lâminas (PTO) e engate o travão de estacionamento.
2. Desligue o motor, retire a chave e desligue os fios das velas de ignição.

## Verificação das lâminas

**Intervalo de assistência:** Em todas as utilizações ou diariamente

1. Inspecione as extremidades de corte (Figura 112).
2. Se as extremidades não estiverem afiadas ou estiverem amolgadas, retire e afie a lâmina; consulte Manutenção das lâminas de corte (página 75).
3. Inspecione as lâminas, especialmente a área em curva.
4. Se verificar quaisquer fissuras, desgaste, ou a formação de ranhuras nesta área instale imediatamente uma lâmina nova (Figura 112).

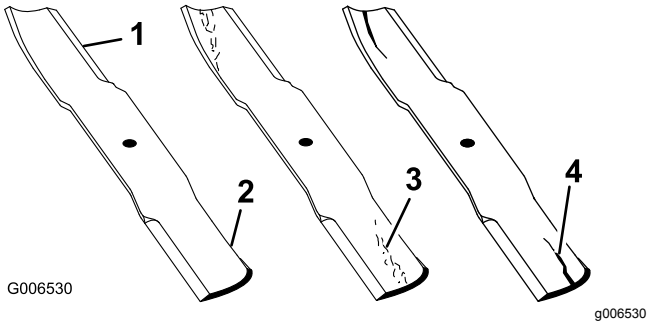


**Figura 112**

1. Extremidade de corte
2. Área curva
3. Formação de desgaste/ranhuras
4. Fissuras

## Deteção de lâminas dobradas

1. Rode as lâminas até as suas extremidades se encontrarem viradas para a frente e para trás.
2. Meça desde uma superfície nivelada até à extremidade de corte, posição **A**, das lâminas (Figura 113).

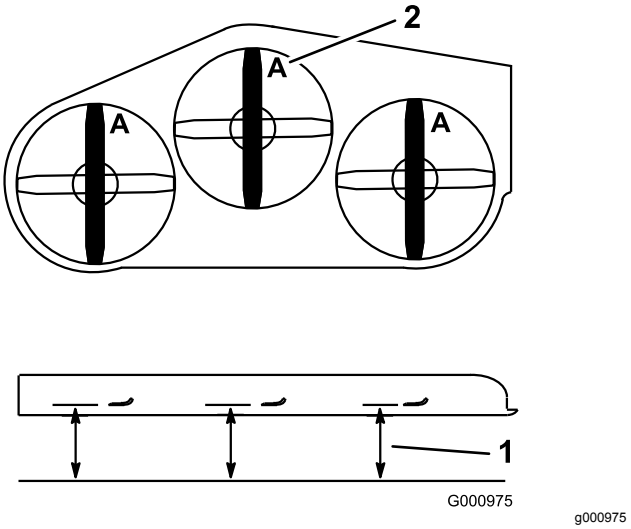


**Figura 113**

1. Meça aqui desde a lâmina até à superfície dura
2. Posição A

3. Rode as extremidades opostas das lâminas para a frente.
4. Meça desde uma superfície nivelada até à extremidade de corte das lâminas na mesma posição que no passo 2 acima.

   **Nota:** A diferença entre as medidas obtidas nos passos 2 e 4 não pode exceder 3 mm.

   **Nota:** Se a dimensão exceder 3 mm, a lâmina encontra-se deformada e tem de ser substituída.

# Retiração das lâminas

## Máquinas com descarga lateral

Substitua as lâminas se estas atingirem um objeto sólido ou se se encontrarem desequilibradas ou deformadas.

1. Segure na extremidade da lâmina, utilizando um trapo ou uma luva grossa.
2. Retire a cavilha da lâmina, a anilha curva, e a lâmina do eixo (Figura 114).

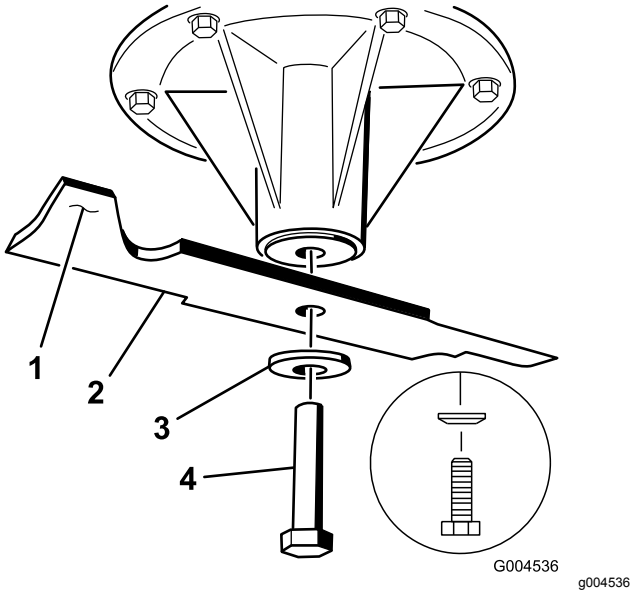


**Figura 114**

1. Área da aba da lâmina
2. Lâmina
3. Anilha curva
4. Parafuso da lâmina

## Máquinas com descarga traseira

***Importante:*** **A lâmina direita desta plataforma do cortador está no sentido inverso e utiliza um parafuso de lâmina com rosca no lado esquerdo.**

Substitua a lâmina se esta atingir um objeto sólido ou se se encontrar desequilibrada ou deformada. Para obter o máximo desempenho e a conformidade de segurança da máquina deverá utilizar sempre lâminas sobressalentes genuínas da Toro. A utilização de lâminas sobresselentes produzidas por outros fabricantes poderá resultar em não cumprimento com os padrões de segurança.

1. Segure na extremidade da lâmina, utilizando um trapo ou uma luva grossa.
2. Retire o parafuso da lâmina esquerda e central, a anilha curva, e a lâmina do eixo (Figura 115).
3. Retire o parafuso da lâmina direita (rosca no lado esquerdo), a anilha curva, e a lâmina do eixo (Figura 115).

**Nota:** Tome nota do tipo de lâmina e de onde cada lâmina está instalada. Consulte Figura 116 para saber a posição correta.

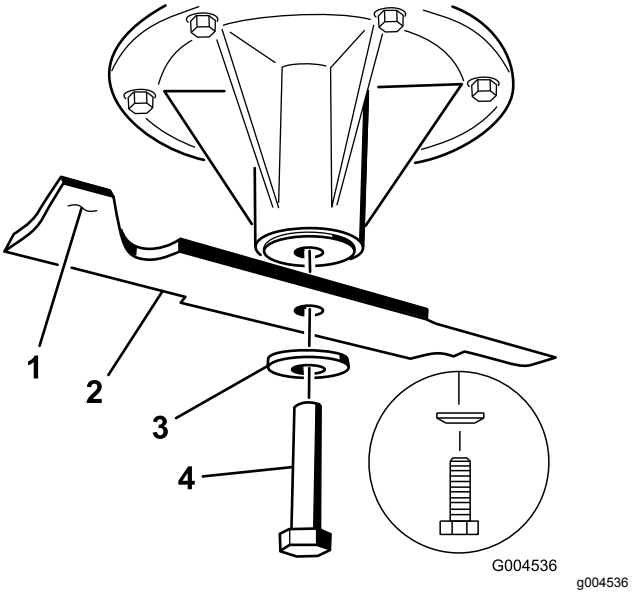


**Figura 115**

Mostrado o eixo esquerdo e central

1. Área da aba da lâmina
2. Lâmina
3. Anilha curva
4. Parafuso da lâmina

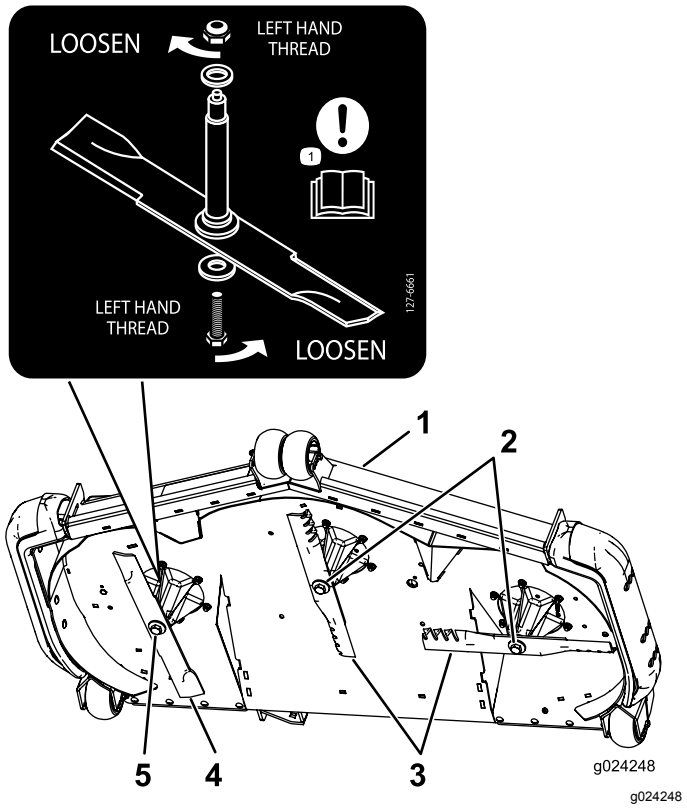


**Figura 116**

Localização da lâmina

1. Frente da plataforma do cortador
2. Parafusos da lâmina com rosca no lado direito
3. Lâminas regulares
4. Lâmina de sentido inverso
5. Parafuso da lâmina com rosca no lado esquerdo

## Afiação das lâminas

1. Utilize uma lima para afiar aresta de corte em ambas as extremidades da lâmina (Figura 117).

   **Nota:** Mantenha o ângulo original.

   **Nota:** A lâmina manterá o equilíbrio se for retirada a mesma quantidade de material de ambas as extremidades de corte.

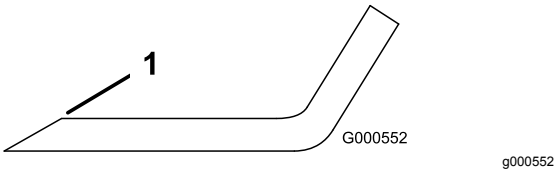


**Figura 117**

1. Afie de acordo com o ângulo original.

2. Verifique o equilíbrio da lâmina colocando-a num equilibrador de lâminas (Figura 118).

   **Nota:** Se a lâmina ficar na horizontal é porque está equilibrada e pode ser utilizada.

   **Nota:** Se lâmina não estiver equilibrada, lime algum metal da extremidade da aba apenas (Figura 117).

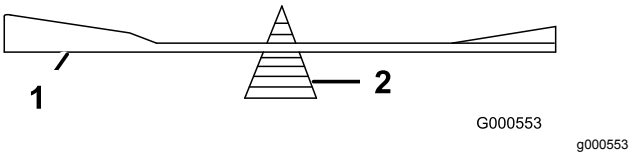


**Figura 118**

1. Lâmina
2. Equilibrador

3. Repita este procedimento até a lâmina estar equilibrada.

## Instalação das lâminas

### Máquinas com descarga lateral

1. Instale a lâmina no eixo (Figura 114).

   ***Importante:*** **A parte curva da lâmina tem de apontar para cima para o interior do cortador para assegurar um corte adequado.**

2. Instale a anilha curva e o parafuso da lâmina (Figura 114).

   **Nota:** Instale o cone da anilha curva na direção da cabeça do parafuso.

3. Aperte o parafuso da lâmina com uma força de 115 a 150 N·m.

### Máquinas com descarga traseira

***Importante:*** **A lâmina direita desta plataforma do cortador está no sentido inverso e utiliza um parafuso de lâmina com rosca no lado esquerdo. Utilize Figura 116 para um posicionamento correto das lâminas do cortador.**

1. Instale as lâminas esquerda e central, as anilhas curvas e os parafusos da lâmina no eixo (Figura 115 e Figura 116).

   ***Importante:*** **A parte curva da lâmina tem de apontar para cima para o interior do cortador para assegurar um corte adequado.**

   **Nota:** Instale o cone da anilha curva na direção da cabeça do parafuso (Figura 115).

2. Instale a lâmina direita, a anilha curva e o parafuso da lâmina (com rosca no lado esquerdo) no eixo (Figura 115 e Figura 116).

3. Aperte o parafuso da lâmina com uma força de 115 a 150 N·m.

# Remoção da plataforma do cortador

Bloqueie os braços da plataforma com mola antes de proceder à assistência ou manutenção da plataforma do cortador.

**⚠ AVISO**

**As estruturas do braço de elevação da plataforma têm energia acumulada. Retirar a plataforma sem libertar a energia acumulada pode causar ferimentos graves ou morte.**

**Não tente desmontar a plataforma a partir da estrutura dianteira sem libertar a energia armazenada.**

1. Pare a máquina numa superfície nivelada, desengate o interruptor de controlo das lâminas (PTO) e engate o travão de estacionamento.
2. Desligue o motor, retire a chave, espere até todas as peça móveis pararem e só depois saia da posição de operação.
3. Coloque o pino de ajuste da altura no local da altura de corte de 7,6 cm.

   **Nota:** Isto bloqueia os braços de elevação da plataforma na posição mais baixa possível enquanto a plataforma é removida e a energia armazenada na mola da plataforma é libertada.
4. Retire as coberturas da correia.
5. Eleve o painel do chão e insira um roquete no furo quadrado meio da plataforma (Figura 119 ou Figura 120).
6. Rode o centro polia no sentido contrário ao dos ponteiros do relógio, levante a patilha da guia da correia (apenas máquinas de descarga traseira) e retire a correia do cortador (Figura 119 ou Figura 120).

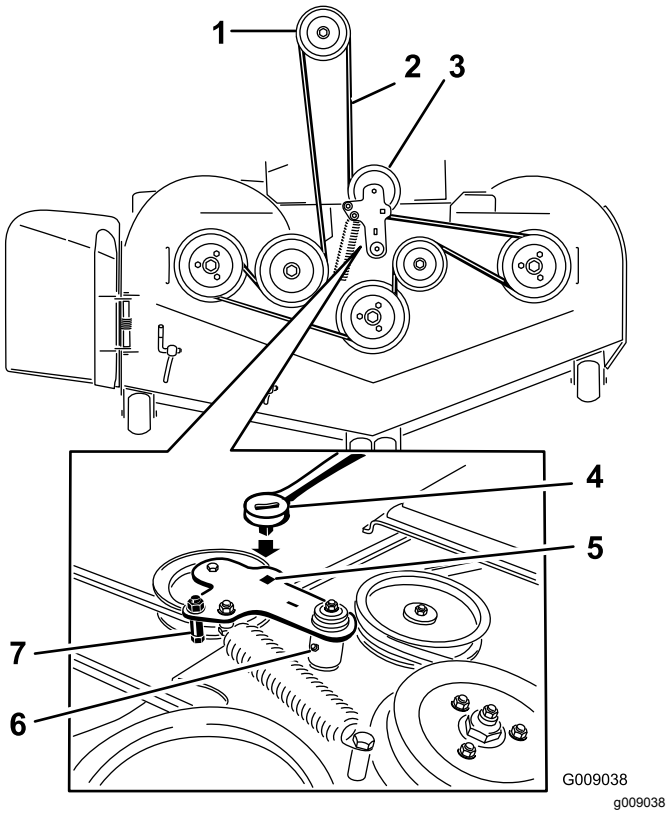


**Figura 119**

Máquinas com descarga lateral

1. Polia da embraiagem
2. Correia do cortador
3. Polia intermédia de mola
4. Roquete
5. Furo quadrado no braço intermédio do roquete
6. Bocal de lubrificação intermédio
7. Guia da correia

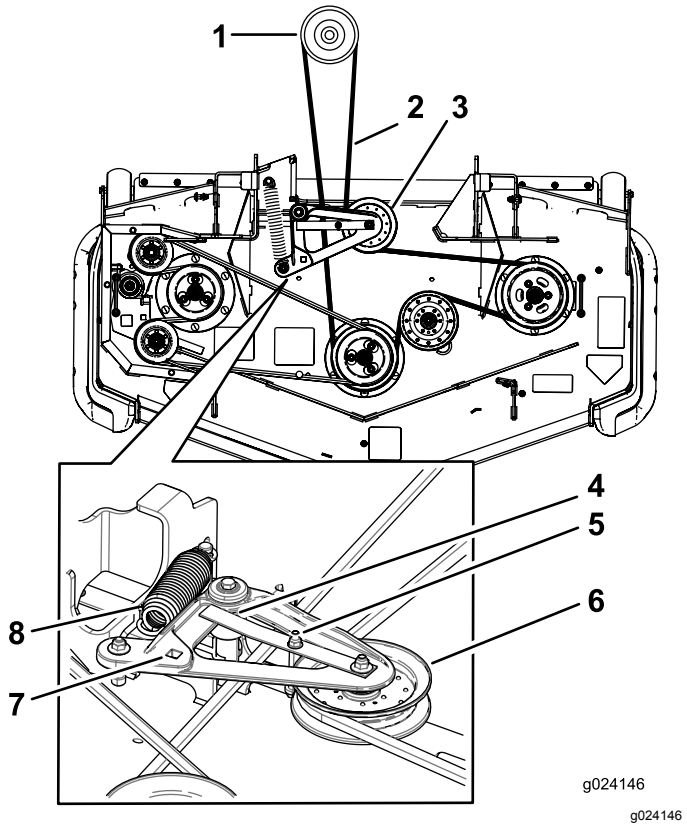


**Figura 120**

Máquinas com descarga traseira

1. Polia da embraiagem
2. Correia do cortador
3. Polia intermédia de mola
4. Certifique-se de que a patilha da guia da correia está em contacto com o cubo da articulação.
5. Guia da correia
6. Polia intermédia de mola
7. Furo quadrado no braço intermédio do roquete
8. Mola

7. Retire e guarde as ferragens em ambos os lados da plataforma, como se mostra na Figura 121.

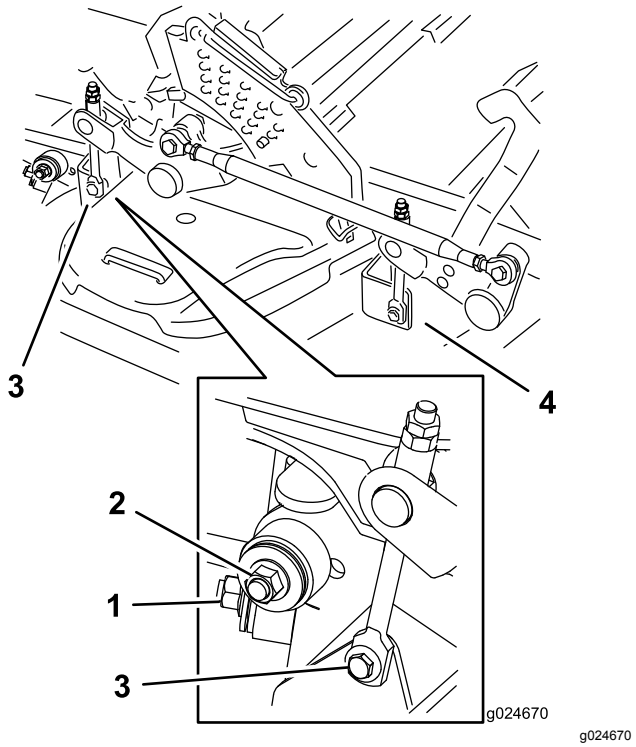


**Figura 121**

1. Estabilizador direito
2. Suporte da plataforma (lado direito mostrado)
3. Retire a porca e o parafuso.
4. Retire a porca e o parafuso.

8. Retire as escoras da plataforma e fixe-as na posição levantada.
9. Faça deslizar a plataforma para o lado direito da máquina.

# Substituição do defletor de relva

## Apenas máquinas com descarga lateral

**⚠ AVISO**

**Uma abertura de descarga sem proteção pode fazer com que a máquina projete objetos na direção do utilizador ou outras pessoas e provocar ferimentos graves. Além disso, há o risco de contacto com a lâmina.**

**Nunca utilize a máquina a não ser que monte uma placa de cobertura, um defletor de relva ou um sistema de recolha de relva.**

1. Retire a porca de bloqueio, o parafuso, a mola e o espaçador que fixam o defletor aos apoios de articulação (Figura 122).

2. Se o defletor de relva estiver danificado ou gasto, retire-o (Figura 122).

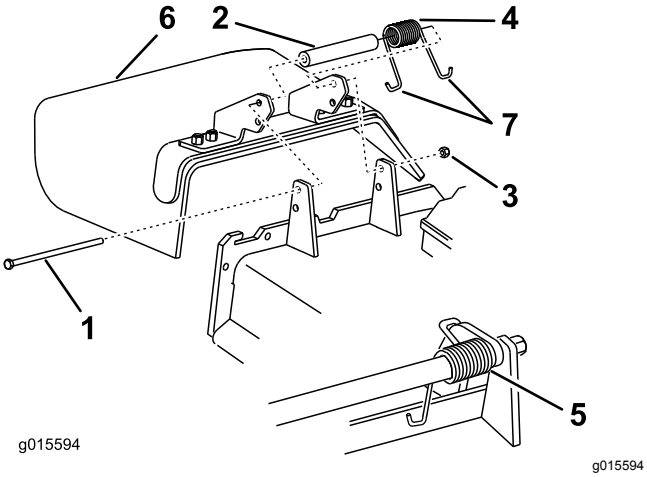


**Figura 122**

1. Parafuso
2. Espaçador
3. Porca de bloqueio
4. Mola
5. Mola instalada
6. Defletor de relva
7. Extremidade em gancho **J** da mola

3. Coloque o espaçador e a mola no defletor de relva.
4. Coloque uma extremidade em gancho J por detrás da extremidade da plataforma.

   **Nota:** Certifique-se de que está montada uma extremidade em gancho J por trás da extremidade da plataforma antes de colocar o parafuso como se mostra na Figura 122.
5. Coloque o parafuso e a porca.
6. Coloque uma extremidade em gancho J da mola em torno do defletor de relva (Figura 122).

   ***Importante:*** **O defletor de relva tem de poder rodar. Suba o defletor para a posição de totalmente aberto e certifique-se de que roda na posição de totalmente aberto.**

# *Limpeza*

## Limpeza debaixo da plataforma do cortador

**Intervalo de assistência:** Em todas as utilizações ou diariamente

1. Pare a máquina numa superfície nivelada, desengate o interruptor de controlo das lâminas (PTO) e engate o travão de estacionamento.
2. Desligue o motor, retire a chave, espere até todas as peça móveis pararem e só depois saia da posição de operação.
3. Levante a plataforma do cortador para a posição de TRANSPORTE.

## Limpeza do sistema de suspensão

### Apenas máquinas com o sistema de suspensão MyRide™

**Intervalo de assistência:** Em todas as utilizações ou diariamente

Utilize ar comprimido para limpar o sistema de suspensão.

**Nota:** Não limpe os conjuntos dos amortecedores com água sob pressão (Figura 123).

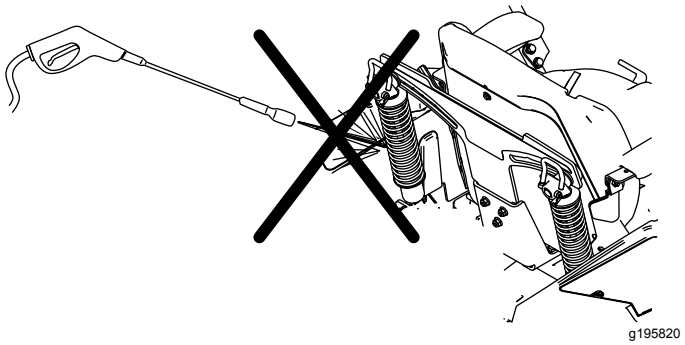


**Figura 123**

## Eliminação dos resíduos

O óleo do motor, as baterias, o fluido hidráulico e o líquido de arrefecimento do motor são substâncias que poluem o ambiente. Elimine estes produtos de acordo com os regulamentos estaduais e locais.

# Armazenamento

## Segurança do armazenamento

- Desligue o motor, retire a chave, aguarde que todas as partes móveis parem e deixe a máquina arrefecer antes de a armazenar.
- Não guarde a máquina ou o combustível perto de chamas nem drene combustível em espaços fechados.
- Retire a chave e coloque-a num local seguro, fora do alcance das crianças.

## Limpeza e armazenamento

1. Desengate o interruptor de controlo das lâminas (PTO) e engate o travão de estacionamento.
2. Desligue o motor, retire a chave, espere até todas as peça móveis pararem e só depois saia da posição de operação.
3. Retire as aparas de relva, sujidade e lamas das partes exteriores de toda a máquina, especialmente do motor e do sistema hidráulico. Limpe toda a sujidade e outras impurezas da parte exterior das aletas da cabeça do motor e do alojamento do ventilador.

   ***Importante:*** **Pode lavar a máquina com água e um detergente suave. Não lave a máquina com sistemas de lavagem de pressão. Evite a utilização excessiva de água, especialmente próximo da zona do painel de controlo, motor de combustão, bombas hidráulicas e motores elétricos.**
4. Verifique o funcionamento do travão de estacionamento; consulte Utilização do travão de estacionamento (página 27).
5. Efetue a manutenção do filtro de ar; consulte Manutenção do filtro de ar (página 47).
6. Lubrifique a máquina com massa lubrificante; consulte a Lubrificação (página 44).
7. Mude o óleo do cárter; consulte a Mudança do óleo do motor (página 49).
8. Verifique a pressão dos pneus; consulte Verificação da pressão dos pneus (página 58).
9. Substitua os filtros hidráulicos; consulte Substituição do fluido hidráulico e dos filtros (página 71).
10. Carregue a bateria, consulte Carregamento da bateria (página 55).
11. Raspe qualquer acumulação de relva e sujidade da parte inferior do cortador e, em seguida, lave o cortador com uma mangueira de jardim.

    **Nota:** Coloque a máquina a funcionar com o interruptor de controlo da lâmina (PTO) engatado e o motor ao ralenti alto durante 2 a 5 minutos após a lavagem.
12. Verifique o estado das lâminas, consulte Manutenção das lâminas de corte (página 75).
13. Prepare a máquina para armazenamento quando não for utilizada durante mais de 30 dias. Prepare a máquina para armazenamento da seguinte forma:

    A. Adicione ao depósito um estabilizador/condicionador de combustível com base de petróleo. Siga as instruções de mistura do fabricante do estabilizador. Não utilize um estabilizador com base de álcool (etanol ou metanol).

       **Nota:** O estabilizador/condicionador de combustível é mais eficaz quando é misturado com combustível novo e é utilizado frequentemente.

    B. Ligue o motor para distribuir o combustível condicionado pelo sistema de combustível durante 5 minutos.

    C. Desligue o motor, deixe-o arrefecer e, a seguir, faça a drenagem do depósito de combustível.

    D. Ligue o motor e deixe-o em funcionamento até parar.

    E. O combustível deverá ser eliminado de forma adequada. Recicle o combustível de acordo com as normas locais.

       ***Importante:*** **Não guarde combustível que contenha estabilizador/condicionador durante mais tempo do que o indicado pelo fabricante do estabilizador de combustível.**
14. Retire e verifique o estado da(s) vela(s) de ignição; consulte Manutenção da vela de ignição (página 51). Depois de retirar a(s) vela(s) de ignição do motor, coloque 30 ml (duas colheres de sopa) de óleo de motor no orifício da vela. Utilize o arranque para fazer girar o motor e distribuir o óleo pelo interior do cilindro. Instale a(s) vela(s) de ignição. Não coloque os cabos nas velas de ignição.
15. Verifique e aperte todos os pernos, porcas e parafusos. Repare ou substitua qualquer peça danificada.
16. Pinte todas as superfícies de metal arranhadas ou descascadas. O serviço de pintura é disponibilizado pelo representante de assistência autorizado.

17. Guarde a máquina numa garagem ou armazém limpo e seco. Retire a chave da ignição e guarde-a fora do alcance das crianças ou de utilizadores não autorizados. Tape a máquina para a proteger e mantê-la limpa.

# Resolução de problemas

| Problema | Causa possível | Acção correctiva |
|---|---|---|
| O arrancador elétrico não dá sinal. | 1. O interruptor de controlo das lâminas está engatado.<br>2. O travão de estacionamento está desengatado.<br>3. As alavancas de controlo do movimento não estão na posição de BLOQUEIO EM PONTO MORTO.<br>4. Não está sentado no banco do operador.<br>5. A bateria não tem carga.<br>6. As ligações elétricas estão corroídas ou soltas.<br>7. Está um fusível queimado.<br>8. Um interruptor ou um relé está danificado. | 1. Desengate o interruptor de controlo das lâminas.<br>2. Engate o travão de estacionamento.<br>3. Mova as alavancas de controlo de movimento para fora para a posição BLOQUEADAS EM PONTO MORTO.<br>4. Sente-se no banco do operador.<br>5. Carregue a bateria.<br>6. Verifique se as ligações elétricas estão a fazer bom contacto.<br>7. Substitua o fusível.<br>8. Contacte um serviço de assistência autorizado |
| O motor não arranca, arranca com dificuldade ou não permanece em funcionamento. | 1. O depósito de combustível está vazio.<br>2. A válvula de corte de combustível está fechada.<br>3. O nível de óleo no cárter está baixo.<br>4. O regulador não está na posição correta.<br>5. Há sujidade no filtro de combustível.<br>6. O sistema de combustível tem sujidade, água ou combustível muito antigo.<br>7. O filtro de ar está sujo.<br>8. O interruptor do banco não funciona corretamente.<br>9. As ligações elétricas estão corroídas, soltas ou danificadas.<br>10. O interruptor ou relé está gasto ou danificado.<br>11. A vela de ignição está corroída ou com folga indevida.<br>12. O cabo da vela de ignição não está ligado. | 1. Encha o depósito de combustível.<br>2. Abra a válvula de corte do combustível.<br>3. Adicione óleo ao cárter.<br>4. Certifique-se de que a alavanca do acelerador está a meio entre as posições Lento e Rápido.<br>5. Substitua o filtro de combustível.<br>6. Contacte um representante autorizado de assistência<br>7. Limpe ou substitua o elemento do filtro de ar.<br>8. Verifique o indicador do interruptor do banco. Substitua o banco, sempre que for necessário.<br>9. Verifique se as ligações elétricas estão a fazer bom contacto. Limpe muito bem os terminais do conector com produto de limpeza para contactos elétricos, aplique lubrificante dielétrico e faça as ligações adequadas.<br>10. Contacte um representante autorizado de assistência<br>11. Ajuste ou substitua a vela de ignição.<br>12. Verifique a ligação do fio da vela. |
| O motor perde potência. | 1. A carga no motor é excessiva.<br>2. O filtro de ar está sujo.<br>3. O nível de óleo no cárter está baixo.<br>4. As aletas de refrigeração e as passagens de ar na parte superior do motor estão obstruídas.<br>5. O orifício de ventilação no tampão do depósito de combustível está obstruído.<br>6. Há sujidade no filtro de combustível.<br>7. O sistema de combustível tem sujidade, água ou combustível muito antigo. | 1. Reduza a velocidade no solo.<br>2. Limpe o elemento do filtro de ar.<br>3. Adicione óleo ao cárter.<br>4. Retire a obstrução das aletas de refrigeração e das passagens de ar.<br>5. Limpe ou substitua o tampão do depósito de combustível.<br>6. Substitua o filtro de combustível.<br>7. Contacte um representante autorizado de assistência |

| Problema | Causa possível | Acção correctiva |
|---|---|---|
| Sobreaquecimento do motor. | 1. A carga no motor é excessiva.<br>2. O nível de óleo no cárter está baixo.<br>3. As aletas de refrigeração e as passagens de ar na parte inferior do revestimento da turbina do motor estão obstruídas.<br>4. O filtro de ar está sujo.<br>5. O sistema de combustível tem sujidade, água ou combustível muito antigo. | 1. Reduza a velocidade no solo.<br>2. Junte óleo ao cárter.<br>3. Retire a obstrução das aletas de refrigeração e das passagens de ar.<br>4. Limpe ou substitua o filtro de ar.<br>5. Contacte um distribuidor autorizado |
| A máquina puxa para a esquerda ou para a direita (com as alavancas totalmente para a frente). | 1. O alinhamento precisa de ser ajustado<br>2. A pressão dos pneus nas rodas motrizes não está correta. | 1. Ajuste do alinhamento.<br>2. Ajuste a pressão dos pneus nas rodas motrizes. |
| A máquina não anda. | 1. As válvulas de distribuição não estão bem apertadas.<br>2. A correia da bomba está gasta, larga ou partida.<br>3. A correia da bomba está fora da polia.<br>4. A mola do tambor falso está partida ou em falta.<br>5. O nível do fluido hidráulico está baixo ou demasiado quente. | 1. Aperte as válvulas de distribuição.<br>2. Substitua a correia.<br>3. Substitua a correia.<br>4. Substitua a mola.<br>5. Adicione fluido hidráulico aos reservatórios ou deixe arrefecer. |
| A máquina vibra de forma anormal. | 1. A(s) lâmina(s) de corte está/estão dobrada(s) ou desequilibrada(s).<br>2. O parafuso de montagem da lâmina está solto.<br>3. Os parafusos de montagem do motor estão soltos.<br>4. A polia do motor, o tambor falso ou a polia das lâminas está solta.<br>5. A polia do motor está danificada.<br>6. O eixo da lâmina está dobrado.<br>7. O apoio do motor está solto ou gasto. | 1. Instale lâmina(s) de corte nova(s).<br>2. Aperte o parafuso de montagem da lâmina.<br>3. Aperte os parafusos de montagem do motor.<br>4. Aperte a polia adequada.<br>5. Contacte um centro de assistência autorizado.<br>6. Contacte um centro de assistência autorizado.<br>7. Contacte um centro de assistência autorizado. |
| A altura de corte não é uniforme. | 1. Lâmina(s) não está/estão afiada(s).<br>2. Lâmina(s) de corte está/estão empenada(s).<br>3. O cortador não está nivelado.<br>4. Um rolo antidano (se aplicável) não está corretamente ajustado.<br>5. A parte de baixo da plataforma do cortador está suja.<br>6. A pressão dos pneus é incorreta.<br>7. O eixo da lâmina está empenado. | 1. Afie a(s) lâmina(s).<br>2. Instale lâmina(s) de corte nova(s).<br>3. Nivele o cortador na horizontal e de trás para a frente.<br>4. Ajuste a altura da roda antidano.<br>5. Limpe a parte de baixo da plataforma do cortador.<br>6. Ajuste da pressão dos pneus.<br>7. Contacte um representante de assistência autorizado. |

| Problema | Causa possível | Acção correctiva |
|---|---|---|
| As lâminas não rodam. | 1. A correia da plataforma do cortador está danificada, gasta, larga ou partida. | 1. Monte uma correia de plataforma nova. |
| | 2. A correia da plataforma do cortador saiu de uma polia. | 2. Monte a correia do cortador na polia da plataforma e verifique se a polia intermédia da mola e o braço estão na posição correta e funcionam devidamente. |
| | 3. A correia de transmissão da bomba está gasta, larga ou partida. | 3. Verifique a tensão da correia ou instale uma nova correia. |
| | 4. A mola intermédia está partida ou em falta. | 4. Substitua a mola. |
| A embraiagem não engata. | 1. O fusível está queimado. | 1. Substitua o fusível. Verifique a resistência da bobina, a carga da bateria, o sistema de carga e as ligações e substitua os componentes, se necessário. |
| | 2. Existe fornecimento de baixa tensão para a embraiagem. | 2. Verifique a resistência da bobina, a carga da bateria, o sistema de carga e as ligações e substitua as peças, se necessário. |
| | 3. A bobina está danificada. | 3. Substitua a embraiagem. |
| | 4. Existe um fornecimento de corrente inadequado. | 4. Repare ou substitua o fio da embraiagem ou o sistema elétrico. Limpe os contactos do conector. |
| | 5. A folga de ar entre o disco/armadura é demasiada. | 5. Retire o calço ou substitua a embraiagem. |

# Esquemas

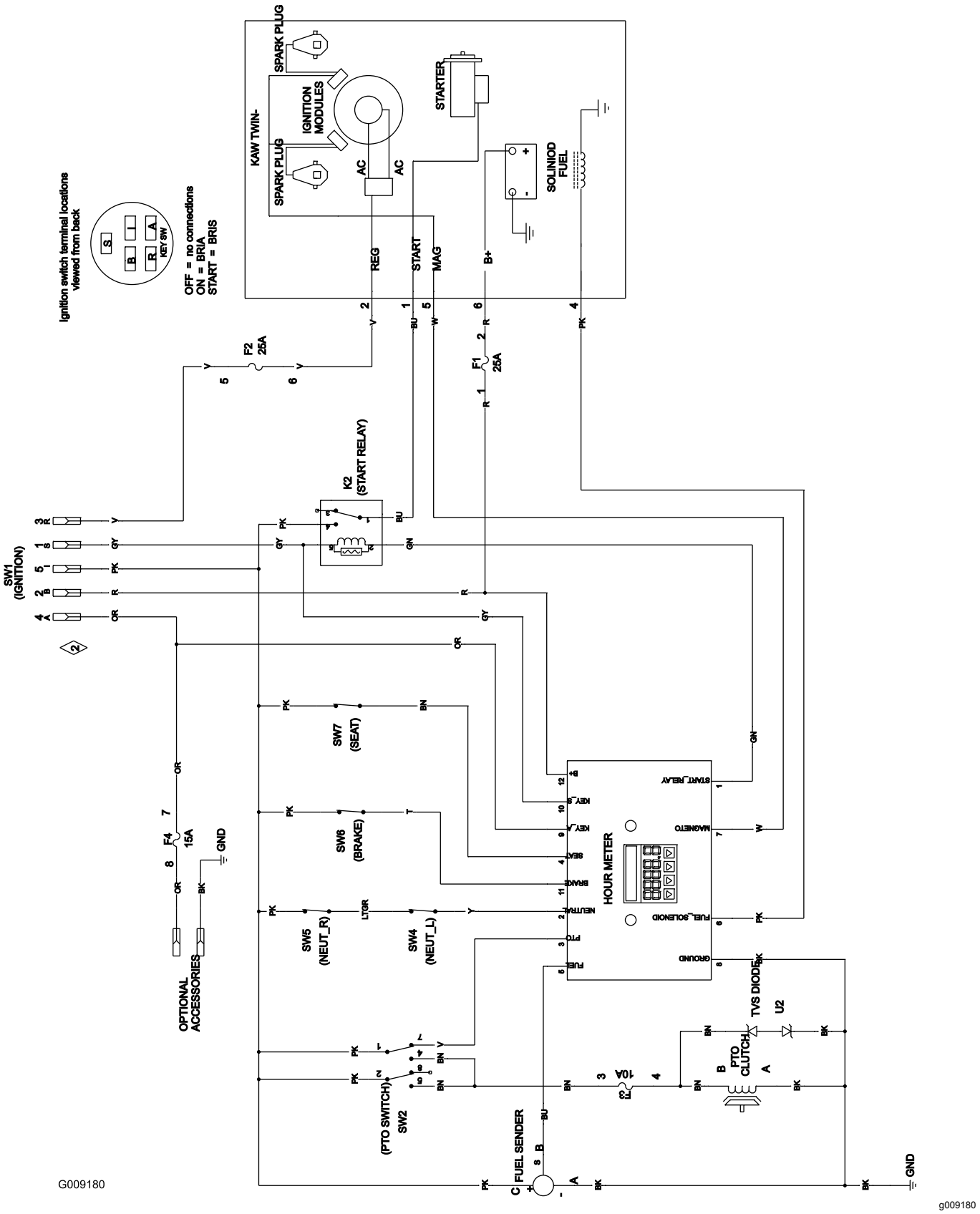


Diagrama de cabos (Rev. A)

# Aviso de informação da Proposta 65 da Califórnia

## Que aviso é este?

Pode ver um produto à venda que tem o seguinte aviso:

**AVISO:** Cancro e problemas reprodutivos (WARNING: Cancer and Reproductive Harm) – www.p65Warnings.ca.gov.

## O que é a Prop 65?

A Prop 65 aplica-se a qualquer empresa a operar na Califórnia, que venda produtos na Califórnia ou que fabrique produtos que possam ser vendidos ou trazidos para a Califórnia. Prevê que o Governador da Califórnia deve manter e publicar uma lista de químicos conhecidos que podem provocar cancro, defeitos de nascença e/ou outros problemas reprodutivos. A lista, que é atualizada anualmente, inclui centenas de produtos químicos encontrados em muitos itens utilizados no dia-a-dia. O objetivo da Prop 65 é informar o público sobre a exposição a estes produtos químicos.

A Prop 65 não proíbe a venda dos produtos que contêm estes produtos químicos, mas requer que tenham avisos em qualquer produto, embalagem ou panfleto com o produto. Além disso, um aviso da Prop 65 não significa que um produto está em violação de quaisquer normas ou exigências de segurança do produto. Na verdade, o governo da Califórnia clarificou que um aviso Prop 65 “não é o mesmo que uma decisão regulamentada de que um produto é ‘seguro’ ou ‘inseguro’”. Muitos destes químicos têm sido utilizados em produtos no dia-a-dia durante anos sem lhes serem documentados perigos. Para mais informações, consulte https://oag.ca.gov/prop65/faqs-view-all.

Um aviso Prop 65 significa que uma empresa (1) avaliou a exposição e concluiu que excede o “sem nível de risco não significativo” ou (2) que decidiu fornecer um aviso baseado no seu entendimento da presença de um produto químico listado sem tentar avaliar a exposição.

## Esta lei aplica-se em todo o lado?

Os avisos Prop 65 são exigidos apenas sob a lei californiana. Estes avisos são vistos por toda a Califórnia nos mais diversos locais, incluindo, mas não limitado a, restaurantes, supermercados, hotéis, escolas e hospitais e numa extensa variedade de produtos. Além disso, alguns revendedores de encomendas online e por correspondência fornecem avisos da Prop 65 nos seus websites ou em catálogos.

## Como é que os avisos da Califórnia se comparam aos limites federais?

As normas Prop 65 são geralmente mais rigorosas do que as normas federais e internacionais. Existem várias substâncias que exigem um aviso da Prop 65 em níveis que são muito inferiores aos limites de ação federais. Por exemplo, a norma Prop 65 para avisos para chumbo é de 0,5 g/dia, o que está bem abaixo das normas federais e internacionais.

## Por que é que nem todos os produtos similares possuem o aviso?

- Os produtos vendidos na Califórnia exigem rotulagem da Prop 65, enquanto produtos similares vendidos noutros lados não.
- Uma empresa envolvida numa ação judicial Prop 65, para alcançar um acordo, pode ter de utilizar os avisos da Prop 65 nos seus produtos, mas outras empresas que fabricam produtos similares podem não ter tal requisito.
- A aplicação da Prop 65 é inconsistente.
- As empresas podem optar por não fornecer avisos porque concluem que não são obrigadas a fazê-lo de acordo com a Prop 65. A falta de avisos para um produto não significa que o produto esteja livre dos produtos químicos listados em níveis similares.

## Por que é que a Toro inclui este aviso?

A Toro decidiu fornecer aos consumidores a maior informação possível para que eles possam tomar decisões informadas sobre os produtos que compram e usam. A Toro fornece avisos em certos casos com base no seu conhecimento da presença de um ou mais produtos químicos listados sem avaliar o nível de exposição, pois nem todos os produtos químicos listados fornecem requisitos de limite de exposição. Embora a exposição dos produtos Toro possa ser insignificante ou dentro do intervalo “risco não significativo”, por cautela, a Toro optou por fornecer os avisos da Prop 65. Além disso, se a Toro não fornecer esses avisos, pode ser processada pelo Estado da Califórnia ou por partes privadas que procuram aplicar a Prop 65, assim como estar sujeita a sanções substanciais.

TORO®

Count on it.