Form No. 3423-134 Rev B

电源线束套件

Groundsmaster® 4500-D、4700-D 或 Reelmaster® 7000-D 主机

型号 138-2995

安装说明

安装

散装零件

使用下表进行核对确保所有零件已装运。

程序	说明	数量	用途
1	不需要零件	–	准备机器。
2	不需要零件	–	断开电池的连接。
3	不需要零件	–	打开机罩。
4	电源线束 扎带	1 6	布置电源线束。
5	不需要零件	–	连接电池。
6	不需要零件	–	关闭电池盒门和机罩。

1

准备机器

不需要零件

程序

⚠ 小心

如果将钥匙留在点火开关上可能会有人无意中启动发动机对您或旁观者造成严重伤害。

执行任何维护前请拔下点火开关的钥匙。

1. 将机器停在水平地面上。
2. 接合驻车刹车。
3. 放下滚刀组。
4. 关闭发动机并拔下钥匙。

2

断开电池的连接

不需要零件

检修电池

松开闩锁然后打开电池盒的门图1。

© 2018—The Toro® Company
8111 Lyndale Avenue South
Bloomington, MN 55420

注册 www.Toro.com.

CE

译文 (ZH)
美国印刷
保留所有权利

3423-134 B

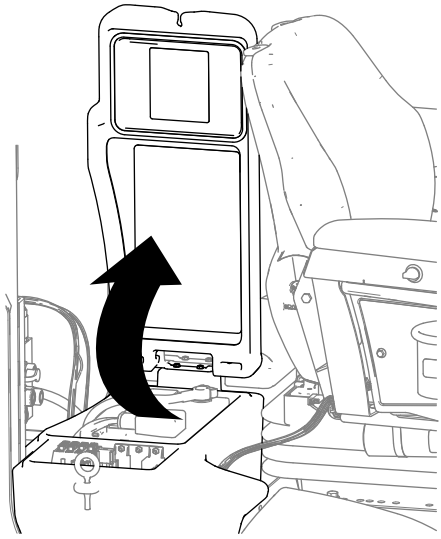

g252593

图1

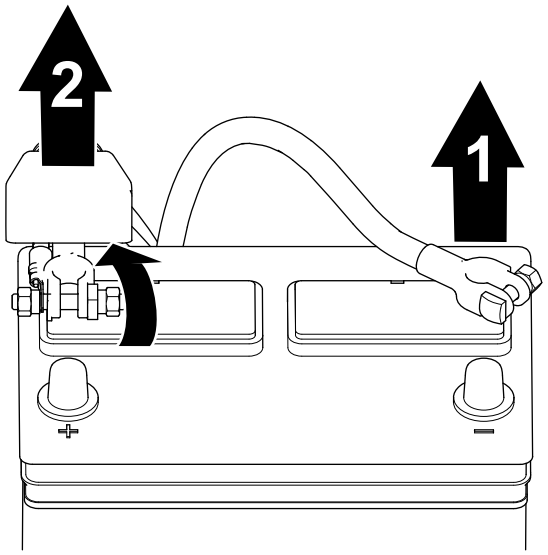

g252591

图2

1. 负极电池接线
2. 正极电池接线

取下电池接线

⚠ 警告

电池端子或金属工具可能会与金属部件发生短路并产生火花。

- **拆下或安装电池时切勿让电池端子接触到机器的任何金属部件。**
- **切勿让金属工具短接电池端子和机器的金属部件。**
- **始终保留电池箍带以便保护和固定电池。**

⚠ 警告

电火花可引发电池气体爆炸从而造成人身伤害。

电池接线不准确会损坏机器而且接线之间会产生火花。

- **应始终先断开负极黑色电池线然后才能断开正极红色接线。**
- **应始终先连接正极红色电池线然后才能连接负极黑色接线。**

1. 从电池电极上断开负极电池接线图2。
2. 提起绝缘体并从电池电极上断开正极电池接线图2。

3 打开机罩

不需要零件

程序

松开闩锁并打开机罩图3。

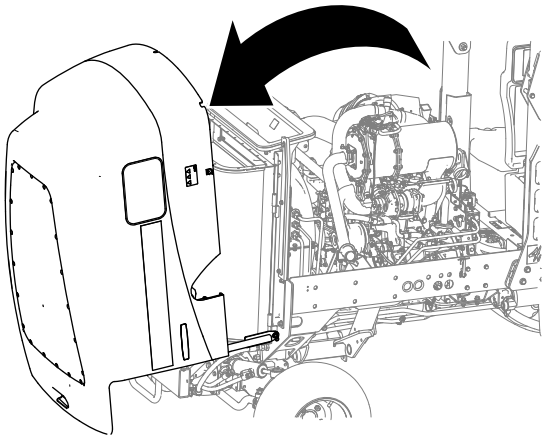

g252594

图3

4

布置并连接电源线束

此程序中需要的物件

1	电源线束
6	扎带

将环形端子连接到电池和电气盒

重要事项 **布置电源线束使其远离排气组件和活动件。**

1. 将电源线束的 2 个环形端子布置到电池盒所在的区域下方图4 或图5。

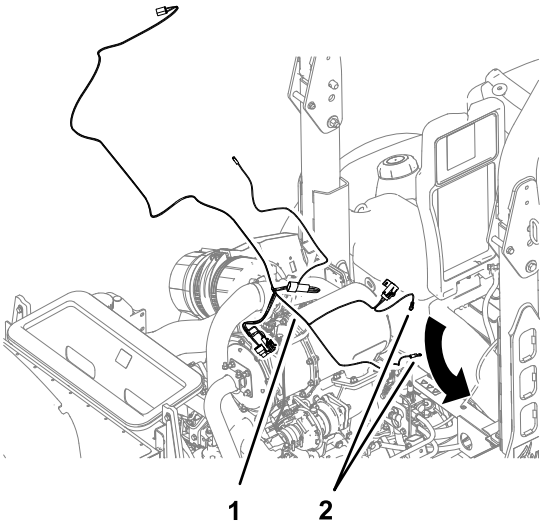

图4

不带驾驶室的机器

1. 电源线束
2. 环形端子

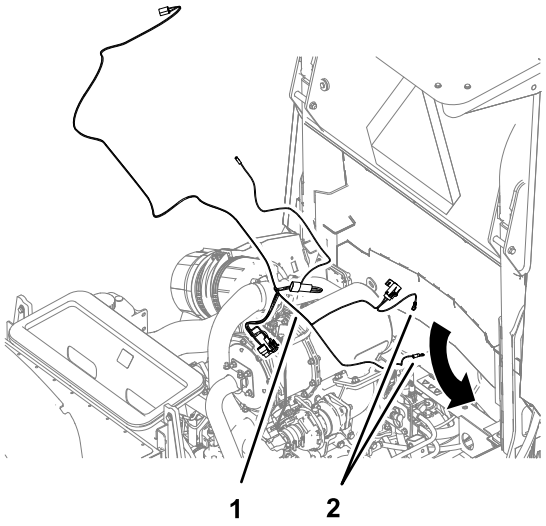

图5

带驾驶室的机器

1. 电源线束
2. 环形端子

2. 将电源线束标有 B+ 的环形端子穿过后、外侧角电池盒的开口图6。

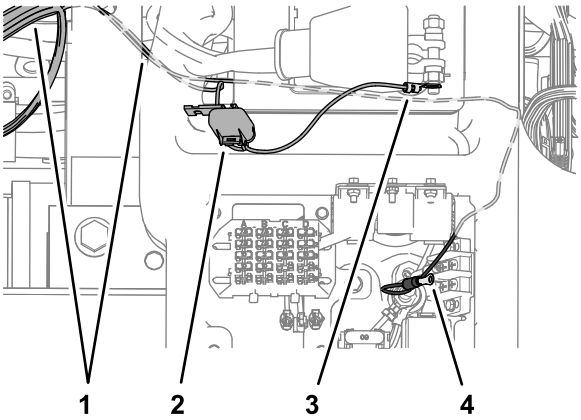

图6

1. 电源线束
2. 保险丝10A和保险丝座
3. 环形端子B+
4. 环形端子——电源线束GROUND BLOCK

3. 将电源线束标有GROUND BLOCK的环形端子布置到电池盒下方并穿过靠近电气盒前内侧角附近的开口图6。

将环形端子连接到电池接线和地线盒

1. 从正极电池接线的电池夹螺栓拧下电池夹螺母图14。

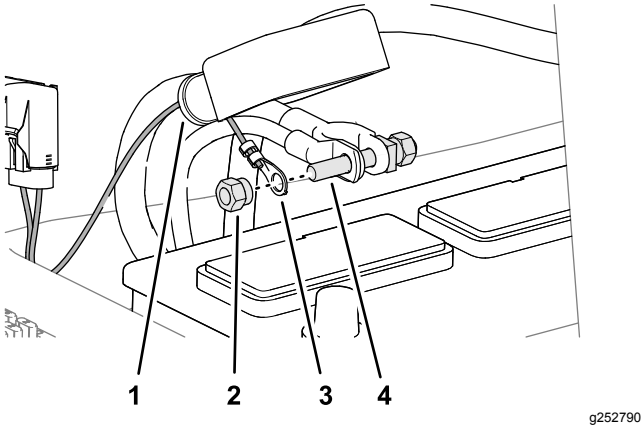

g252790

图7

1. 绝缘体
2. 电池夹螺母
3. 环形端子B+
4. 电池夹螺栓正极电池接线

2. 用电池螺母将标有 B+ 的环形端子安装到电池夹螺栓并用手拧紧螺母图7。
3. 卸下地线盒的螺丝图8。

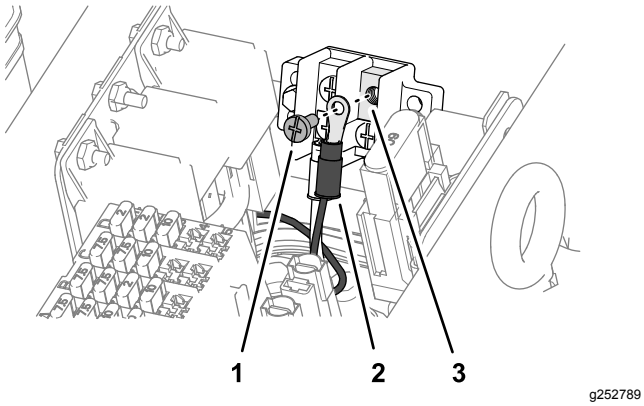

g252789

图8

1. 螺丝
2. 环形端子——电源线束GROUND BLOCK
3. 地线盒

4. 用螺丝将标有GROUND BLOCK的环形端子安装到地线盒并用手拧紧图8。

将电源线束连接至机器线束

1. 从机器线束标有CAB HARNESS的 2 针接头取下盖子图9。

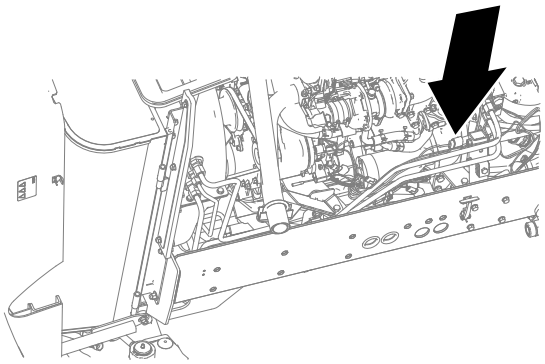

g252787

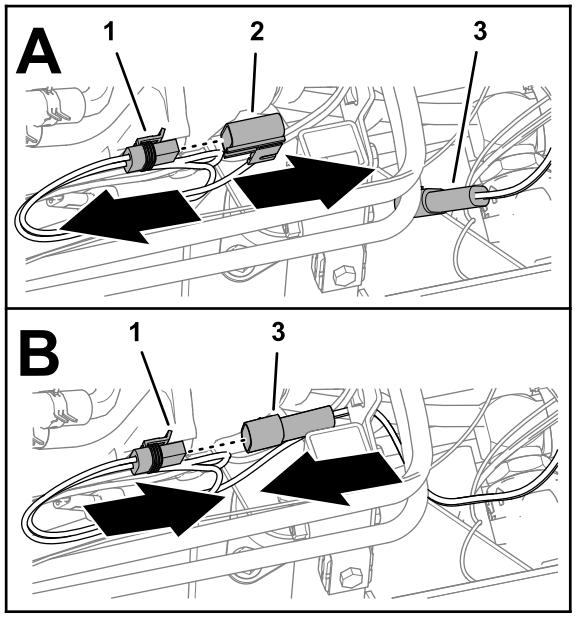

g252788

图9

1. 2 针接头——机器线束CAB HARNESS
2. 盖子
3. 2 插槽接头——电源线束MAIN HARNESS

2. 将机器线束的 2 针接头插入电源线束标有MAIN HARNESS的 2 插槽接头图9。
3. 用扎带将电源线束固定至机器机架上图10。

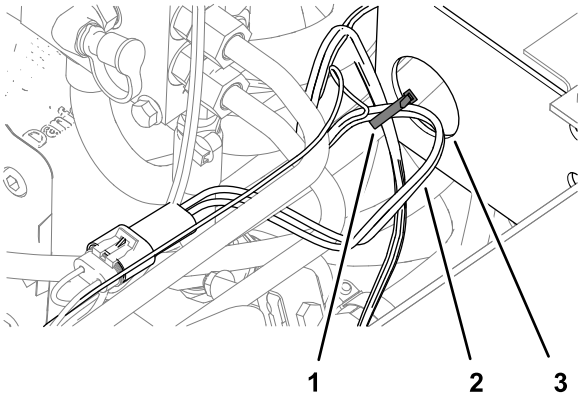

g252849

图10

1. 扎带
2. 电源线束
3. 机器机架

将电源线束连接至可选遮阳蓬 2 柱 ROPS 延长线束上

将电源线束标有CAB HARNESS的 2 插槽接头接入遮阳蓬线束的 2 针接头图11。

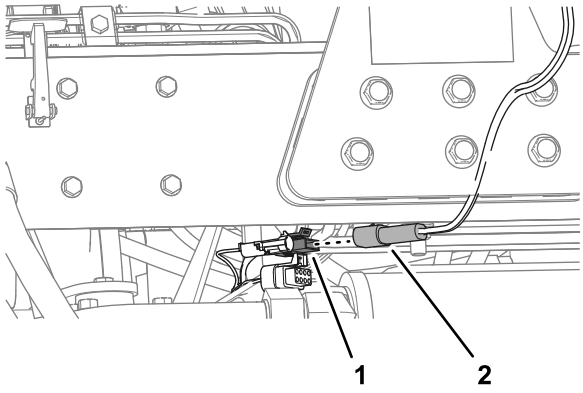

g252840

图11

1. 2 插槽接头——电源线束 CAB HARNESS
2. 2 针接头遮阳篷线束

捆绑空调电线和水泵电线

带可选遮阳蓬套件或 2 柱 ROPS 延长套件的机器

1. 捆绑标有A/C CLUTCH的电线和子弹型端子以及标有水泵的电线和 2 插槽接头图12。

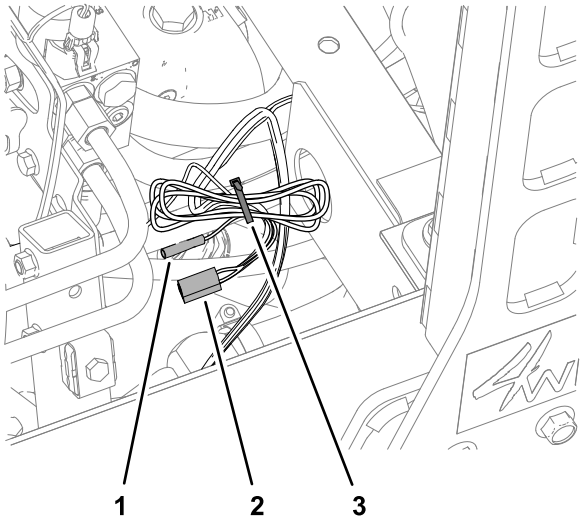

g252847

图12

1. 电线和子弹型端子A/C CLUTCH
2. 电池和 2 插槽接头WATER PUMP
3. 扎带

2. 用扎带将电线束固定到机器上图12。

布置空调电线和水泵电线

带可选驾驶室套件的机器

1. 将标有A/C CLUTCH的电线和子弹型端子沿着发动机右侧向后布置图13。

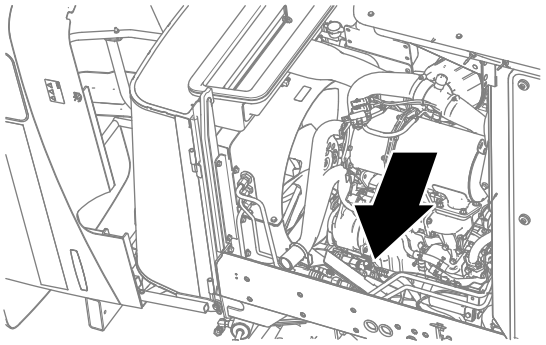

g252841

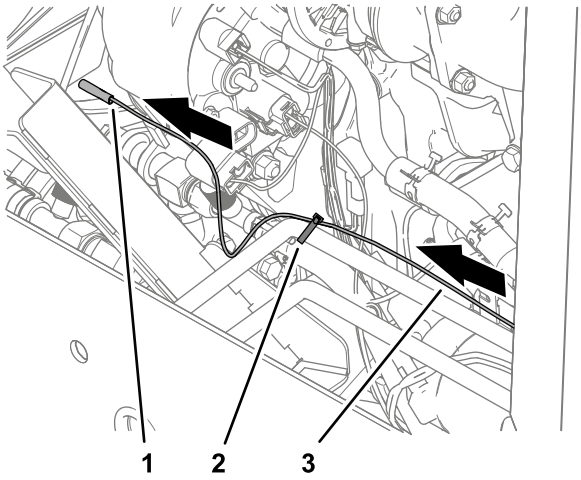

g252842

图13

1. 子弹型端子
2. 扎带
3. 电线A/C CLUTCH

2. 用扎带将电线固定到管子上图13。
3. 将带标有WATER PUMP的 2 插槽接头的电线越过发动机前部并向后布置图14。

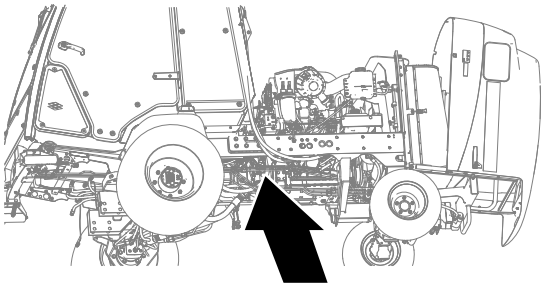

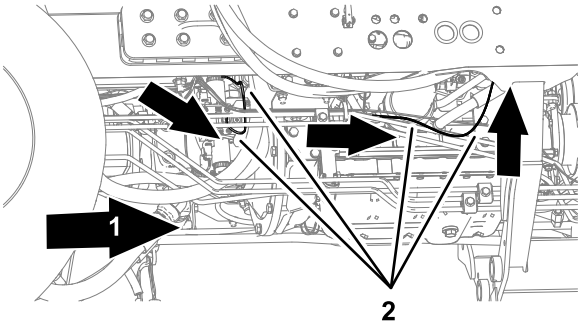

图14

1. 机器背面
2. 水泵电线电源线束

4. 将带有 2 插槽接头的电线连接到清洗液液箱图15。

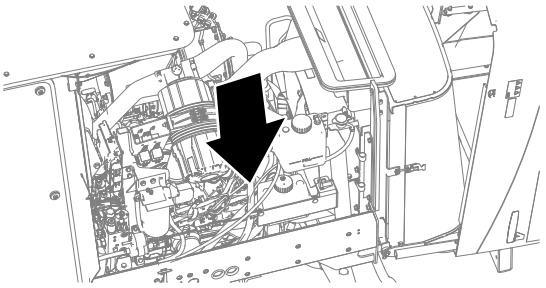

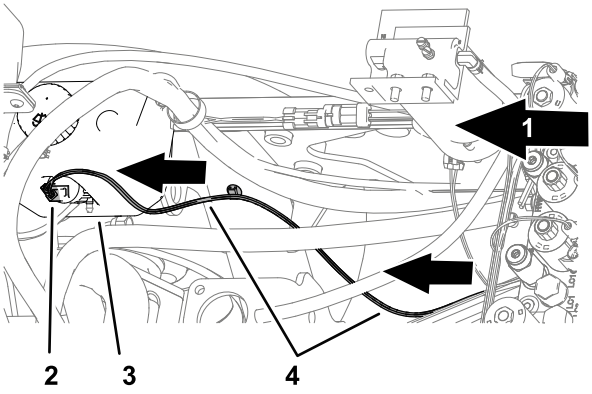

图15

1. 机器背面
2. 2 插槽接头WATER PUMP
3. 清洗液液箱
4. 电源线束

5. 将线束的水泵电线固定至图16 和图17 中所示的液压软管和管道上。

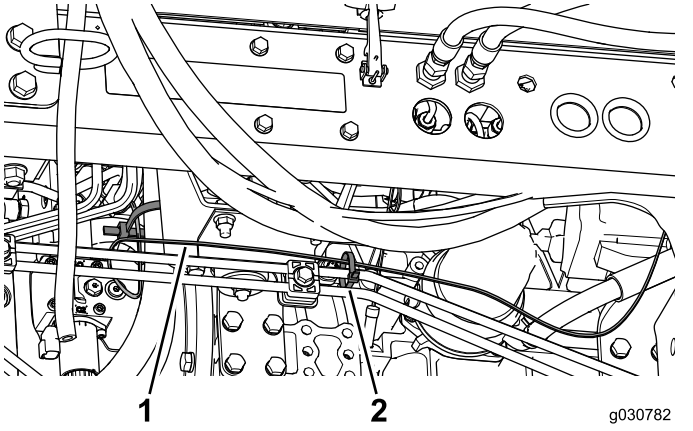

图16

1. 电源线束
2. 扎带

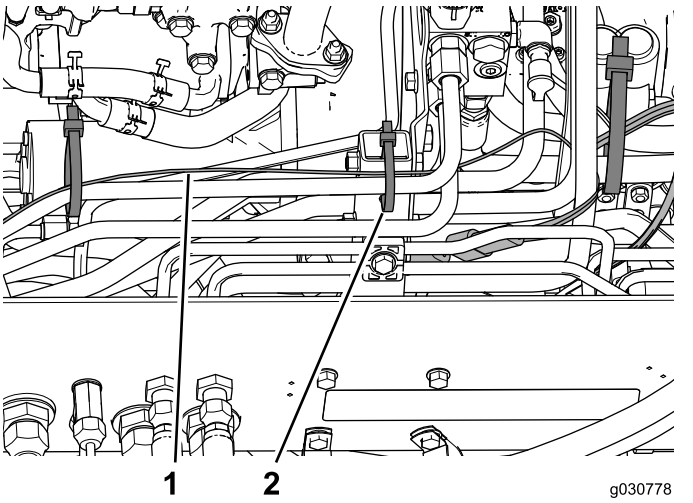

图17

1. 电源线束
2. 扎带

6. 请参阅驾驶室套件*安装说明*了解如何连接空调接头和水泵接头。

5

连接电池

不需要零件

程序

⚠ 警告

电火花可引发电池气体爆炸从而造成人身伤害。

电池接线不准确会损坏机器而且接线之间会产生火花。

- **应始终先断开负极黑色电池线然后才能断开正极红色接线。**
- **应始终先连接正极红色电池线然后才能连接负极黑色接线。**

1. 将正极接线连接到电池拧紧电池夹螺母图18。

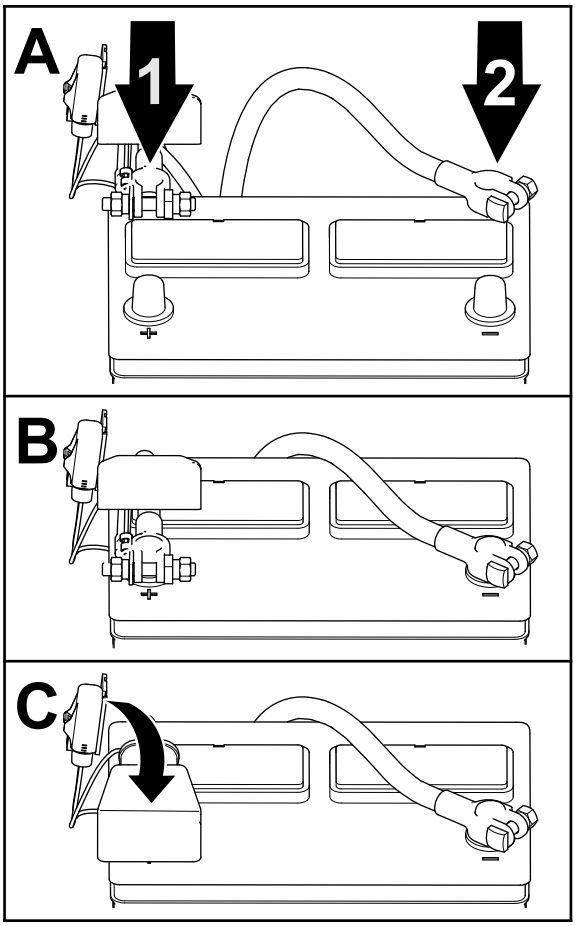

g252786

图18

1. 正极电池接线
2. 负极电池接线

2. 将负极接线连接到电池拧紧电池夹螺母图18。
3. 将绝缘盖安装到正极电池端子图18。

6

关闭电池盒门和机罩

不需要零件

程序

1. 关闭电池盒门的闩锁图19。

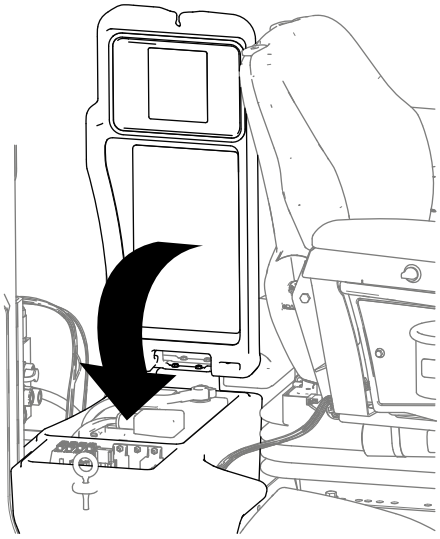

g252850

图19

2. 合上并锁定机罩图20。

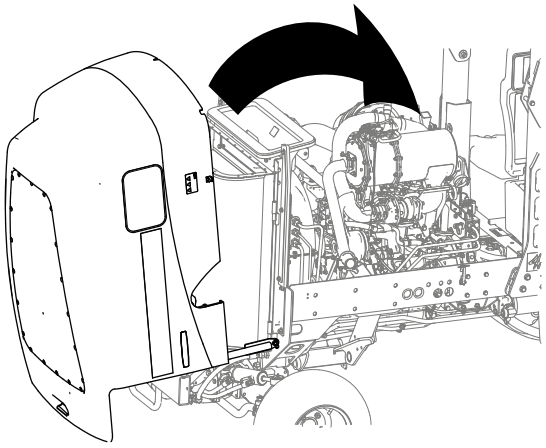

g252851

图20



Count on it.