Form No. 3423-131 Rev B

Kit de cablagem da alimentação

Unidade de tração Groundsmaster® 4500-D, 4700-D ou Reelmaster® 7000-D

Modelo nº 138-2995

Instruções de instalação

Instalação

Peças soltas

Utilize a tabela abaixo para verificar se todas as peças foram enviadas.

Procedimento	Descrição	Quanti-dade	Utilização
1	Nenhuma peça necessária	–	Preparação da máquina.
2	Nenhuma peça necessária	–	Desligação da bateria.
3	Nenhuma peça necessária	–	Abertura do capot.
4	Cablagem da alimentação Braçadeira de cabos	1 6	Encaminhe a cablagem da alimentação.
5	Nenhuma peça necessária	–	Ligação da bateria.
6	Nenhuma peça necessária	–	Fecho da porta do compartimento da bateria e o capot.

1

Preparação da máquina

Nenhuma peça necessária

Procedimento

⚠ CUIDADO

Se deixar a chave na ignição, alguém pode ligar acidentalmente o motor e feri-lo a si ou às pessoas que se encontrarem próximo da máquina.

Retire a chave da ignição antes de efetuar qualquer manutenção.

1. Estacione a máquina numa superfície plana.
2. Engate o travão de mão.
3. Baixe as unidades de corte.
4. Desligue o motor e retire a chave.

2

Desligação da bateria

Nenhuma peça necessária

Acesso à bateria

Liberte o trinco e abra a porta do compartimento da bateria (Figura 1).

© 2018—The Toro® Company
8111 Lyndale Avenue South
Bloomington, MN 55420

Registe o seu produto em www.Toro.com.

CE

Tradução do original (PT)
Impresso nos E.U.A.
Todos os direitos reservados

3423-131 B

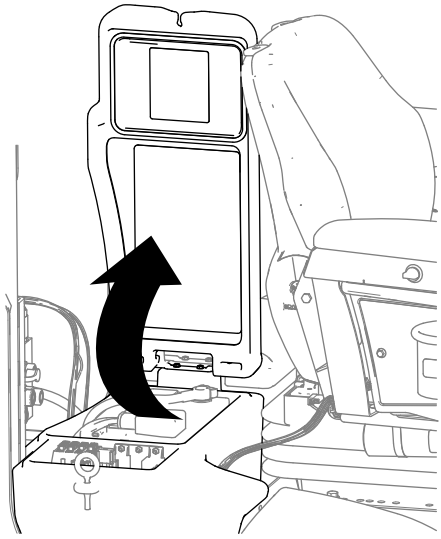

g252593

Figura 1

Remoção dos cabos da bateria

⚠ AVISO

Os terminais da bateria e as ferramentas de metal poderão provocar curto-circuitos noutros componentes do veículo, produzindo faíscas.

- **Quando retirar ou montar a bateria, não toque com os terminais da bateria noutras peças metálicas da máquina.**
- **Não deixe as ferramentas de metal entrar em curto-circuito com os terminais da bateria e peças metálicas da máquina.**
- **Mantenha sempre a cinta da bateria na posição correta de modo a proteger e manter a bateria bem fixa.**

⚠ AVISO

As faíscas elétricas podem provocar uma explosão dos gases da bateria, resultando em lesões.

A ligação incorreta dos cabos da bateria pode danificar o veículo e os cabos, produzindo faíscas.

- **Desligue sempre o cabo negativo (preto) da bateria antes de desligar o cabo positivo (vermelho).**
- **Ligue sempre o cabo positivo (vermelho) da bateria antes de ligar o cabo negativo (preto).**

1. Retire o cabo negativo da bateria do polo (Figura 2).

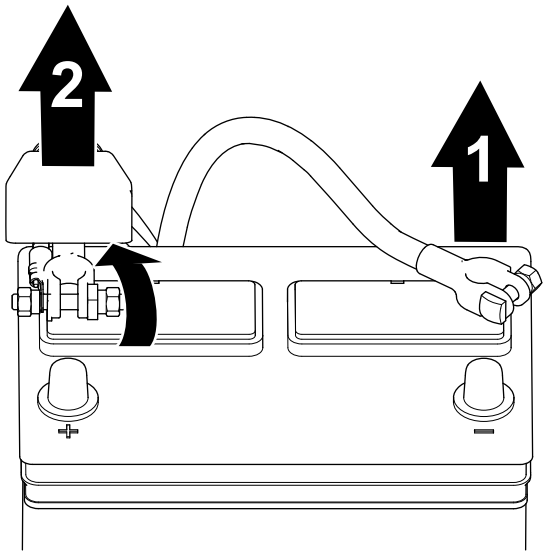

g252591

Figura 2

1. Cabo negativo da bateria
2. Cabo positivo da bateria

2. Levante o isolamento e retire o cabo positivo da bateria do polo (Figura 2).

3

Abertura do capot

Nenhuma peça necessária

Procedimento

Destranque e abra o capot (Figura 3).

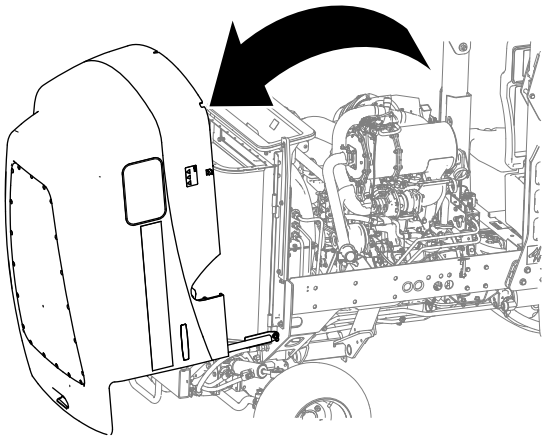

g252594

Figura 3

4

Encaminhamento e ligação da cablagem da alimentação

Peças necessárias para este passo:

1	Cablagem da alimentação
6	Braçadeira de cabos

Encaminhamento dos terminais de anel para a bateria e compartimento elétrico

Importante: **Encaminhe a cablagem de alimentação afastando-a dos componentes de exaustão e peças em movimento.**

1. Encaminhe os dois terminais de anel da cablagem de alimentação sob a área em que se localiza o compartimento da bateria (Figura 4 ou Figura 5).

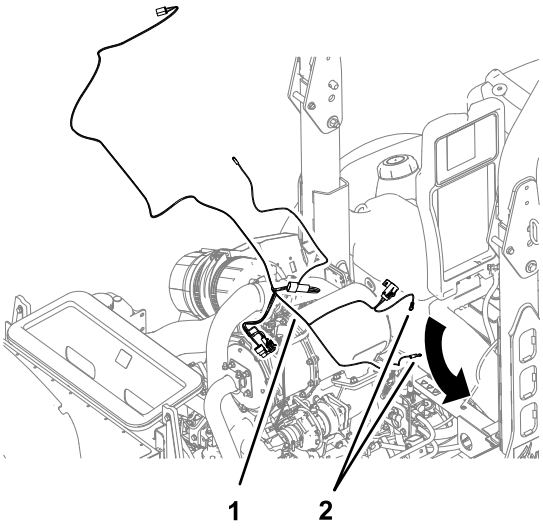

Figura 4

Máquinas sem cabina

1. Cablagem da alimentação 2. Terminais de anel

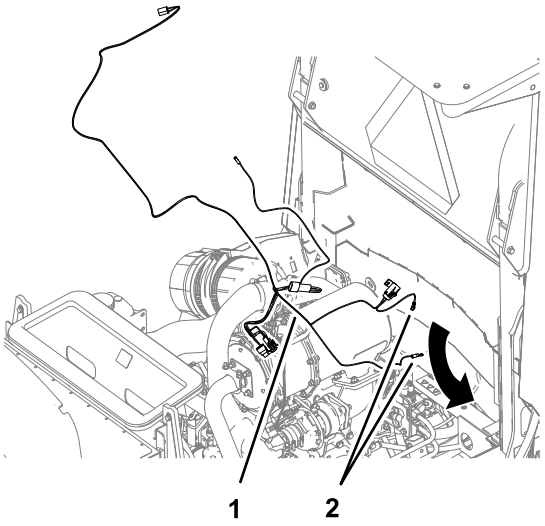

Figura 5

Máquinas com cabina

1. Cablagem da alimentação 2. Terminais de anel

2. Encaminhe o terminal de anel da cablagem de alimentação rotulado B+ através da abertura perto do compartimento da bateria do canto traseiro (Figura 6).

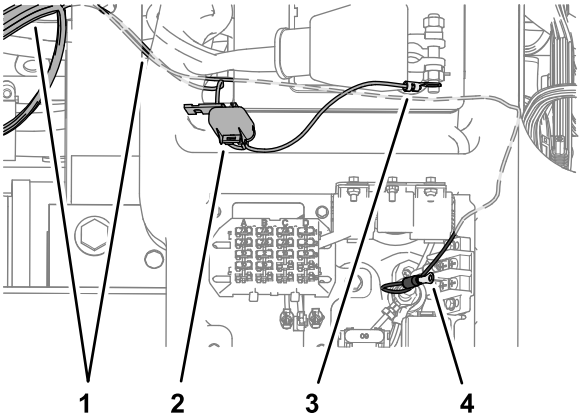

Figura 6

1. Cablagem da alimentação
2. Fusível (10 A) e suporte do fusível
3. Terminal de anel (B+)
4. Terminal de anel – cablagem de alimentação (GROUND BLOCK)

3. Encaminhe o terminal de anel da cablagem de alimentação rotulada GROUND BLOCK (bloco de ligação à terra) sob o compartimento da bateria e através do canto interior frontal do compartimento da bateria (Figura 6).

Montagem dos terminais de anel para o cabo da bateria e bloco de ligação à terra

1. Retire a porca do grampo da bateria do parafuso do grampo da bateria do cabo positivo da bateria (Figura 14).

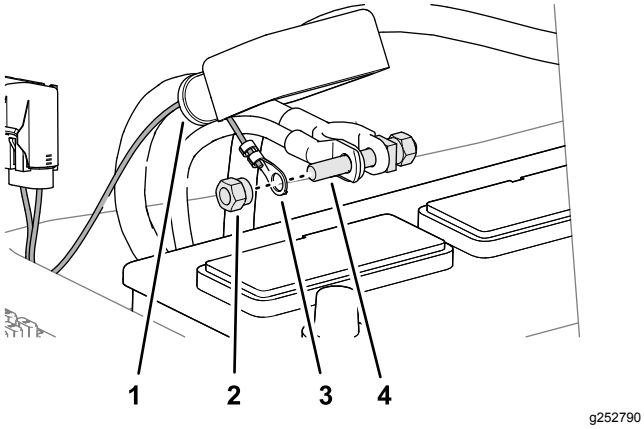

Figura 7

1. Isolante
2. Porca do grampo da bateria
3. Terminal de anel (B+)
4. Parafuso do grampo da bateria (cabo positivo da bateria)

2. Monte o terminal de anel rotulado B+ no parafuso do grampo da bateria com a porca do grampo e aperte a porca à mão (Figura 7).
3. Retire o parafuso do bloco de ligação à terra (Figura 8).

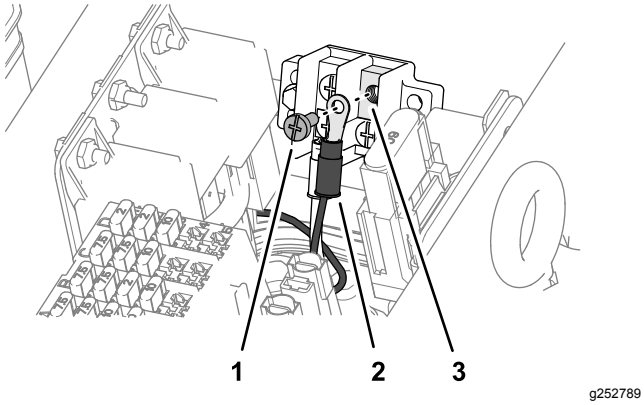

Figura 8

1. Parafuso
2. Terminal de anel – cablagem de alimentação (GROUND BLOCK)
3. Bloco de ligação à terra

4. Monte o terminal de anel rotulado GROUND BLOCK (bloco de ligação à terra) no bloco de ligação à terra com o parafuso e aperte à mão (Figura 8).

Ligação da cablagem da alimentação à cablagem da máquina

1. Retire a tampa do conector de dois pinos da cablagem da máquina rotulada CAB HARNESS (cablagem da cabina) (Figura 9).

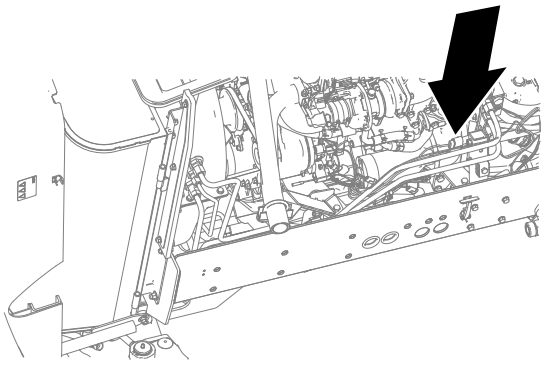

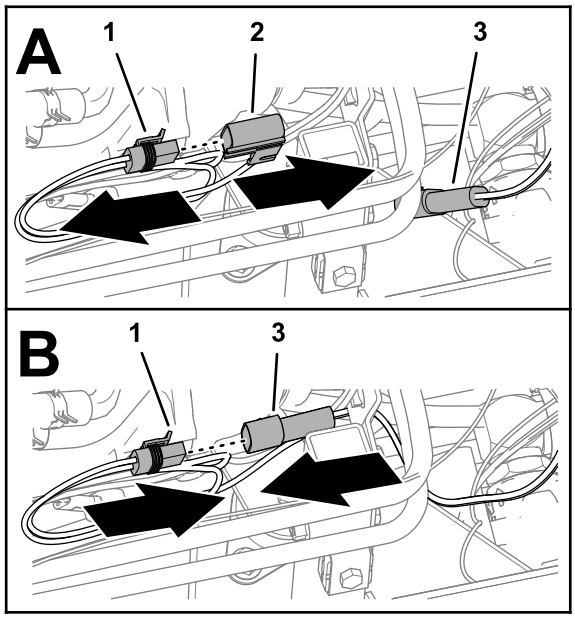

Figura 9

1. Conector de dois pinos – cablagem da máquina (CAB HARNESS)
2. Tampa
3. Conector de duas tomadas – cablagem de alimentação (MAIN HARNESS)

2. Ligue o conector de dois pinos da cablagem da máquina no conector de duas tomadas da cablagem de alimentação rotulada MAIN HARNESS (cablagem principal) (Figura 9).
3. Prenda a cablagem da alimentação à estrutura da máquina com uma braçadeira de cabos (Figura 10).

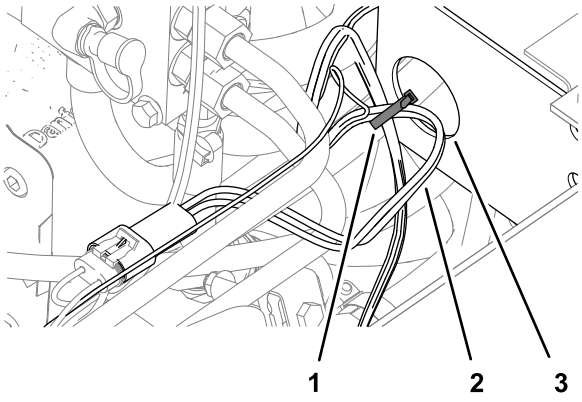

g252849

Figura 10

1. Braçadeira de cabos
2. Cablagem da alimentação
3. Estrutura da máquina

Ligação da cablagem de alimentação às cablagens do toldo opcional ou extensão do ROPS de duas colunas

Ligue o conector de duas tomadas à cablagem de alimentação rotulada CAB HARNESS (cablagem da cabina) no conector de dois pinos da cablagem do toldo (Figura 11).

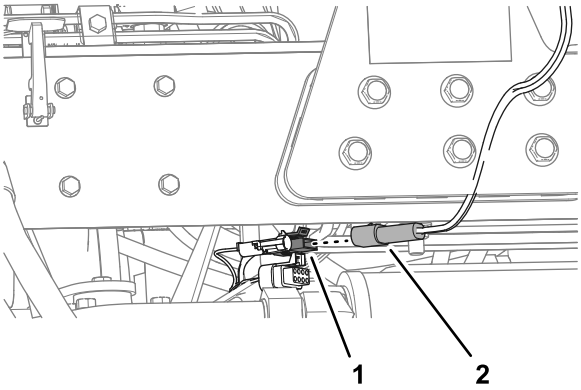

g252840

Figura 11

1. Conector de duas tomadas – cablagem de alimentação (CAB HARNESS)
2. Conector de dois pinos (cablagem do toldo)

Agrupamento dos fios do ar condicionado e dos fios da bomba de água

Máquinas com kit opcional de toldo ou kit de extensão do ROPS de duas colunas

1. Agrupe o fio e terminal de bala rotulado A/C CLUTCH (embraiagem do ar condicionado) e os fios e conector de duas tomadas rotulados WATER PUMP (bomba de água) (Figura 12).

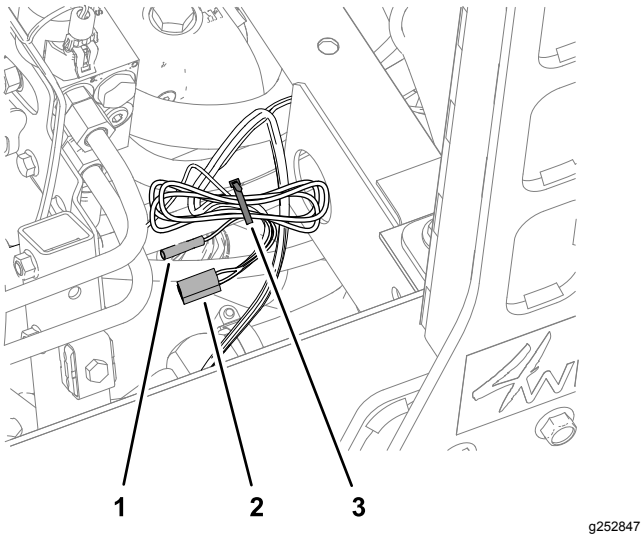

g252847

Figura 12

1. Fio e terminal bala (A/C CLUTCH)
2. Fios e conector de duas tomadas (WATER PUMP)
3. Braçadeira de cabos

2. Prenda o conjunto dos fios à máquina com uma braçadeira de cabos (Figura 12).

Encaminhamento dos fios do ar condicionado e os fios da bomba de água

Máquinas com o kit opcional da cabina

1. Encaminhe o fio e o terminal de bala rotulado A/C CLUTCH (embraiagem do ar condicionado) para trás ao longo do lado direito do motor (Figura 13).

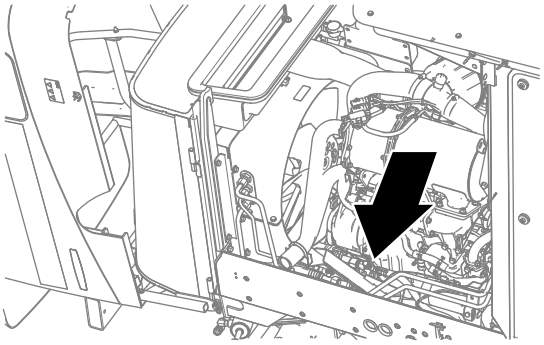

g252841

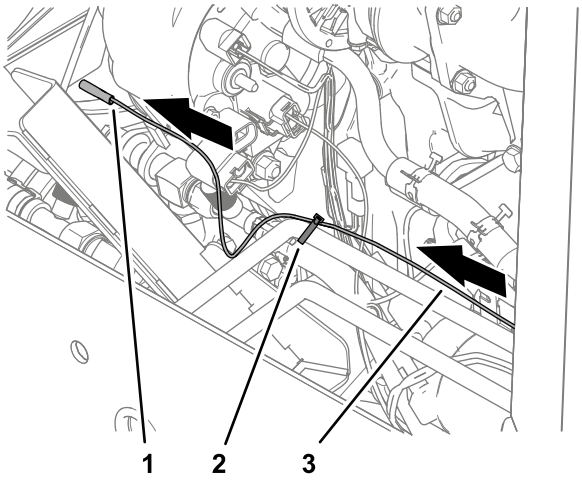

g252842

Figura 13

1. Terminal de bala
2. Braçadeira de cabos
3. Fio (A/C CLUTCH)

2. Prenda o fio ao tubo com uma braçadeira de cabos (Figura 13).
3. Encaminhe os fios com o conector de duas tomadas rotulado WATER PUMP (bomba de água) através da frente do motor e para trás (Figura 14).

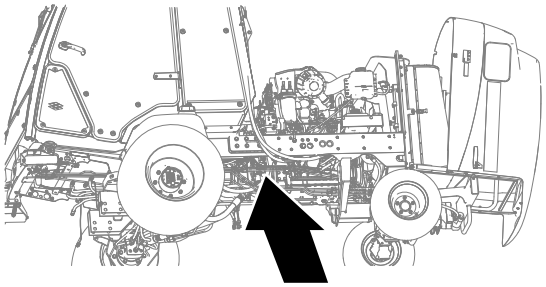

g252845

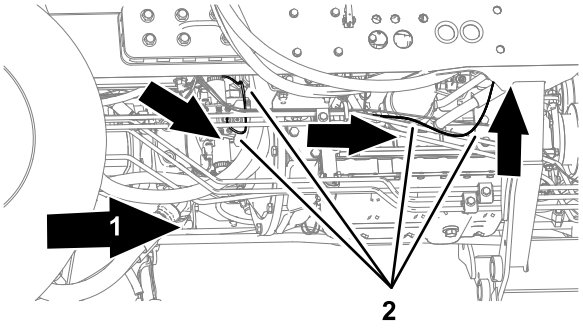

g252843

Figura 14

1. Parte de trás da máquina
2. Fios da bomba de água (cablagem de alimentação)

4. Encaminhe os fios com o conector de duas tomadas para o depósito do fluido do líquido de lavagem (Figura 15).

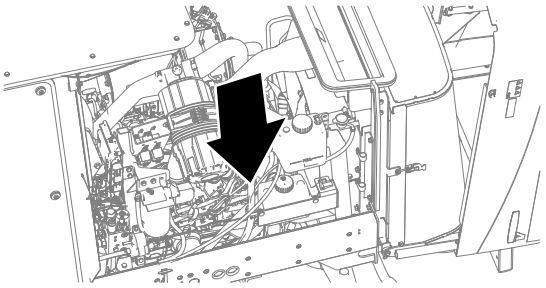

g252844

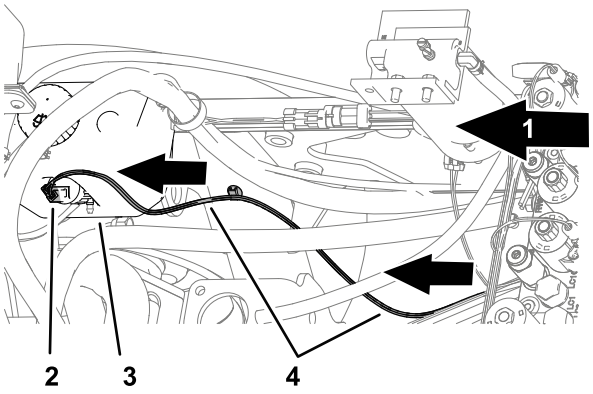

g252846

Figura 15

1. Parte de trás da máquina
2. Conector de duas tomadas (WATER PUMP)
3. Depósito do fluido de lavagem
4. Cablagem da alimentação

5. Prenda os fios da bomba de água da cablagem de alimentação aos tubos hidráulicos e tubos nos locais mostrados em Figura 16 e Figura 17.

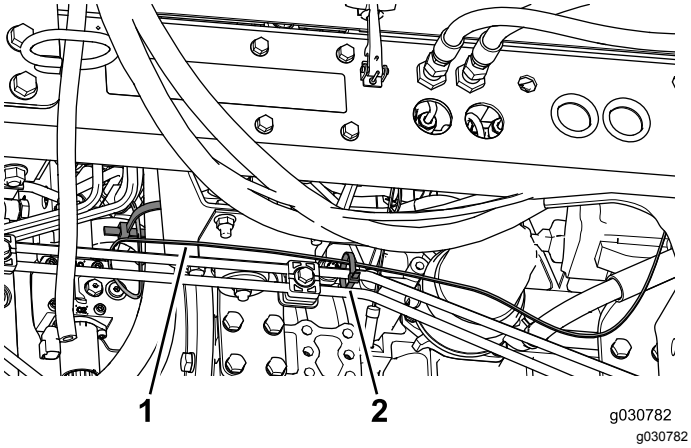

Figura 16

1. Cablagem da alimentação 2. Braçadeira de cabos

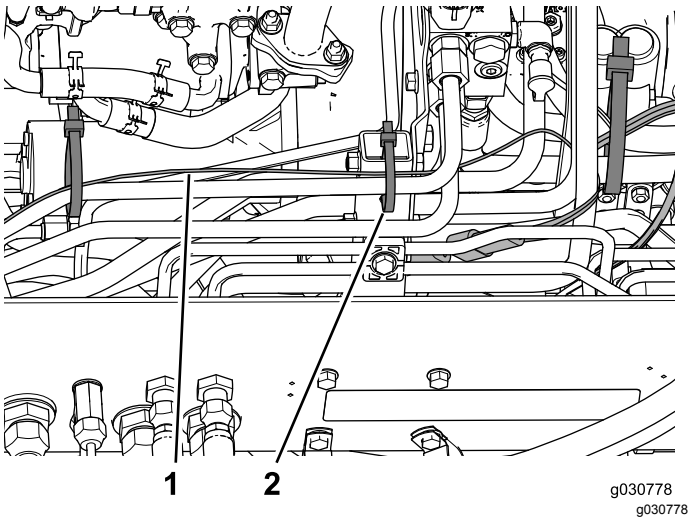

Figura 17

1. Cablagem da alimentação 2. Braçadeira de cabos

6. Consulte as *Instruções de instalação* do kit da cabina para a ligação do conector do ar condicionado e do conector da bomba de água.

5

Ligação da bateria

Nenhuma peça necessária

Procedimento

⚠ AVISO

As faíscas elétricas podem provocar uma explosão dos gases da bateria, resultando em lesões.

A ligação incorreta dos cabos da bateria pode danificar o veículo e os cabos, produzindo faíscas.

- **Desligue sempre o cabo negativo (preto) da bateria antes de desligar o cabo positivo (vermelho).**
- **Ligue sempre o cabo positivo (vermelho) da bateria antes de ligar o cabo negativo (preto).**

1. Ligue o cabo positivo à bateria e aperte a porca do grampo da bateria (Figura 18).

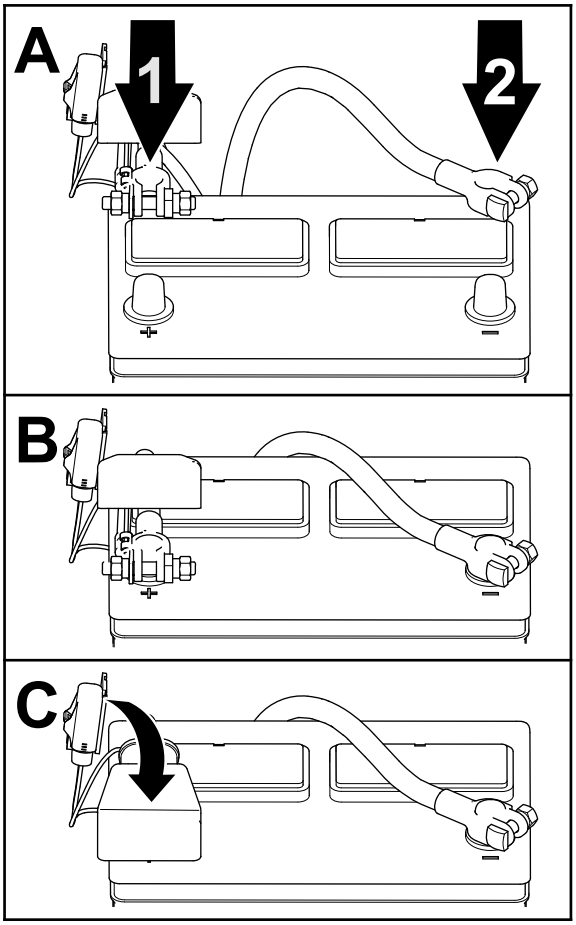

g252786

Figura 18

1. Cabo positivo da bateria
2. Cabo negativo da bateria

2. Ligue o cabo negativo à bateria e aperte a porca do grampo da bateria (Figura 18).
3. Monte o isolamento por cima do terminal positivo da bateria (Figura 18).

6

Fecho da porta do compartimento da bateria e o capot

Nenhuma peça necessária

Procedimento

1. Feche o trinco da porta do compartimento da bateria (Figura 19).

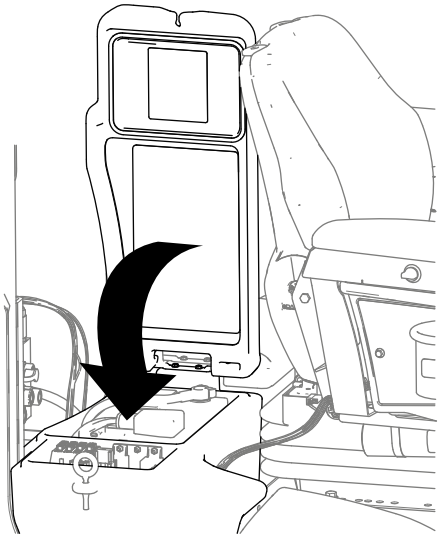

g252850

Figura 19

2. Feche e bloqueie o capot (Figura 20).

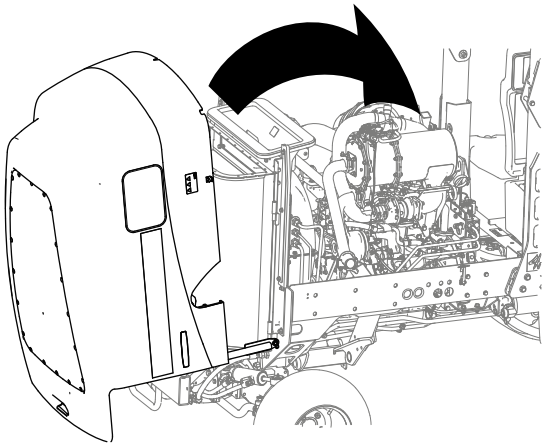

g252851

Figura 20