Form No. 3423-132 Rev B

Комплект жгута проводов питания

Тяговый блок Groundsmaster® серии 4500-D, 4700-D или Reelmaster® серии 7000-D

Номер модели 138-2995

Инструкции по монтажу

Монтаж

Незакреплённые детали

Используя таблицу, представленную ниже, убедитесь в том, что все детали отгружены

Процедура	Наименование	Количество	Использование
1	Детали не требуются	–	Подготовьте машину.
2	Детали не требуются	–	Отсоедините аккумулятор.
3	Детали не требуются	–	Откройте капот.
4	Жгут проводов питания Кабельная стяжка	1 6	Проложите жгут проводов питания.
5	Детали не требуются	–	Подсоедините аккумулятор.
6	Детали не требуются	–	Закройте дверцу отделения аккумулятора и капот.

1

Подготовка машины

Детали не требуются

Процедура

⚠ ПРЕДОСТЕРЕЖЕНИЕ

Если вы оставите ключ в замке зажигания, кто-нибудь может случайно запустить двигатель и нанести серьезные травмы вам или окружающим.

Перед выполнением любой операции технического обслуживания извлеките ключ из замка зажигания.

1. Установите машину на ровной поверхности.
2. Включите стояночный тормоз.
3. Опустите режущие блоки.
4. Выключите двигатель и извлеките ключ из замка зажигания.

2

Отсоединение аккумулятора

Детали не требуются

Доступ к аккумулятору

Расфиксируйте защелку и откройте дверцу доступа в отделение аккумулятора (Рисунок 1).

© 2018—The Toro® Company
8111 Lyndale Avenue South
Bloomington, MN 55420

Регистрация в www.Toro.com.

Перевод исходного документа (RU)
Напечатано в США
Все права защищены

3423-132 B

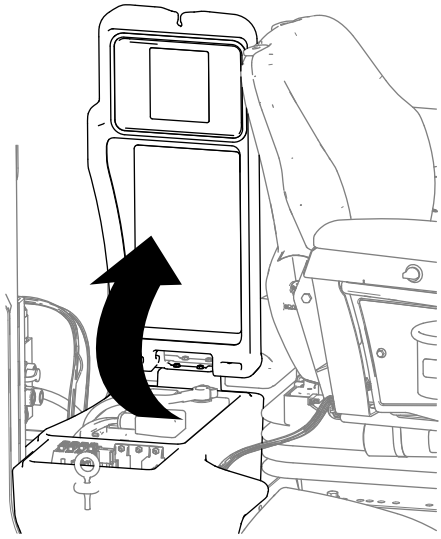

g252593

Рисунок 1

Снятие кабелей аккумулятора

⚠ ПРЕДУПРЕЖДЕНИЕ

Клеммы батареи или металлические инструменты могут закоротить на металлические компоненты, вызвав искрение.

- **При демонтаже или установке аккумулятора не допускайте прикосновения его клемм к металлическим частям машины.**
- **Не допускайте короткого замыкания клемм аккумулятора металлическими инструментами на металлические части машины.**
- **Хомут для защиты и фиксации аккумулятора всегда должен быть на месте .**

⚠ ПРЕДУПРЕЖДЕНИЕ

Искры могут вызвать взрыв аккумуляторных газов, что приведет к получению травмы.

Неправильное подключение кабелей к аккумулятору может вызвать искрение, что приведет к повреждению машины и кабелей.

- **Всегда отсоединяйте отрицательный (черный) кабель аккумулятора перед отсоединением положительного (красного) кабеля.**
- **Всегда присоединяйте положительный (красный) кабель аккумулятора перед присоединением отрицательного (черного) кабеля.**

1. Отсоедините отрицательный кабель аккумулятора от штыря аккумулятора (Рисунок 2).

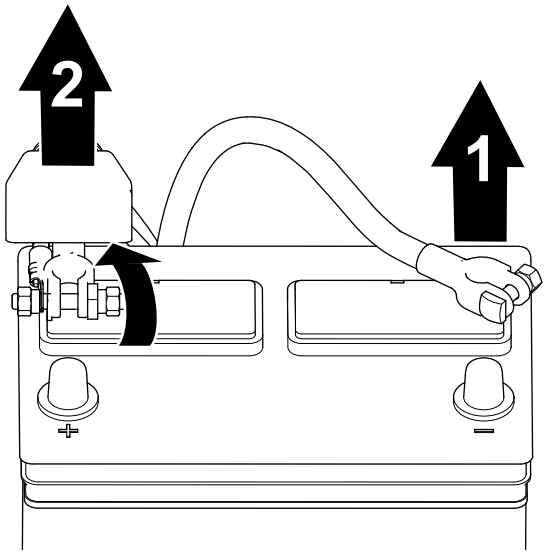

g252591

Рисунок 2

1. Отрицательный кабель аккумулятора
2. Положительный кабель аккумуляторной батареи

2. Снимите изолирующий колпачок и отсоедините положительный кабель аккумулятора от штыря аккумулятора (Рисунок 2).

3

Открывание капота

Детали не требуются

Процедура

Расфиксируйте защелки и откройте капот (Рисунок 3).

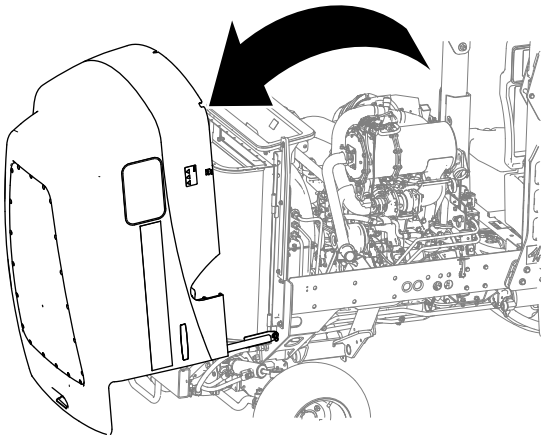

g252594

Рисунок 3

4

Прокладка и подсоединение жгута проводов питания

Детали, требуемые для этой процедуры:

1	Жгут проводов питания
6	Кабельная стяжка

Прокладка круглых клемм в отделение аккумулятора и электрооборудования.

Внимание: **Проложите жгут проводов питания подальше от любых компонентов системы выхлопа и движущихся частей.**

1. Проложите две круглые клеммы жгута проводов питания под зоной, где расположено отделение аккумулятора (Рисунок 4 или Рисунок 5).

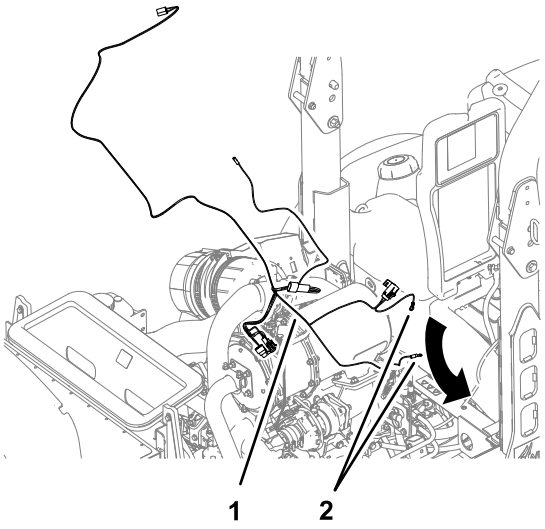

g252785

Рисунок 4

Машины без кабины

1. Жгут проводов питания 2. Круглые клеммы

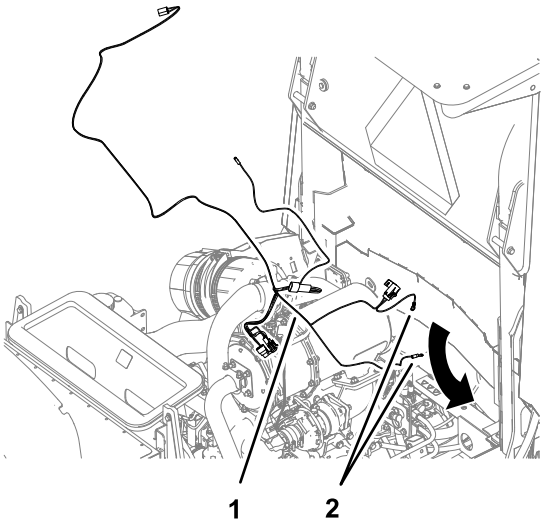

g252784

Рисунок 5

Машины с кабиной

1. Жгут проводов питания 2. Круглые клеммы

2. Проложите круглую клемму жгута проводов питания, обозначенную B+, через отверстие в заднем наружном углу отделения аккумулятора (Рисунок 6).

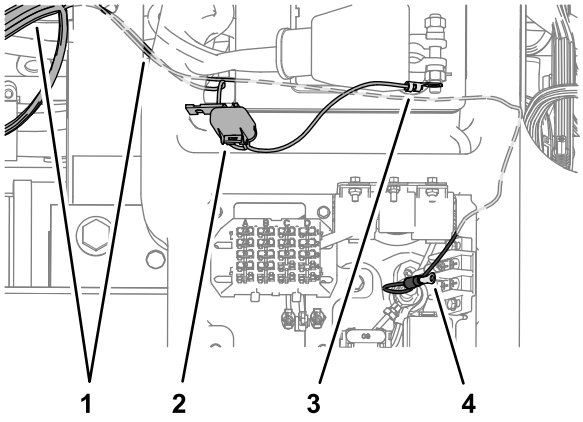

Рисунок 6

1. Жгут проводов питания
2. Предохранитель (10 А) и держатель предохранителя
3. Круглая клемма (B+)
4. Круглая клемма – жгут проводов питания (обозначение GROUND BLOCK [блок заземления])

3. Проложите круглую клемму жгута проводов питания, обозначенную GROUND BLOCK (блок заземления), под отделением аккумулятора и через отверстие рядом с передним внутренним углом отделения электрооборудования (Рисунок 6).

Установка круглых клемм на кабель аккумулятора и блок заземления

1. Отверните зажимную гайку аккумулятора с зажимного болта положительного кабеля аккумулятора (Рисунок 14).

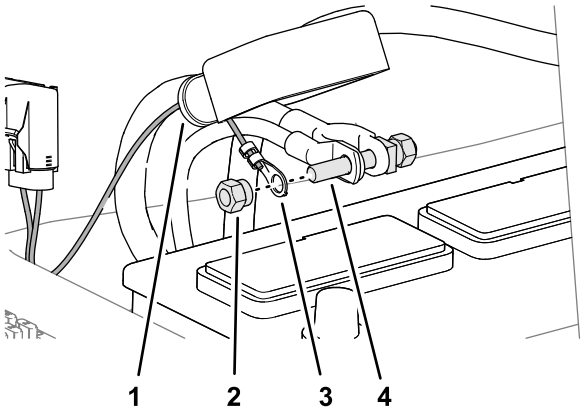

Рисунок 7

1. Изолятор
2. Зажимная гайка аккумулятора
3. Круглая клемма (B+)
4. Зажимной болт аккумулятора (положительный кабель аккумулятора)

2. Наденьте круглую клемму, обозначенную B+, на зажимной болт аккумулятора, закрепив зажимной гайкой, и затяните гайку от руки (Рисунок 7).
3. Выверните винт из блока заземления (Рисунок 8).

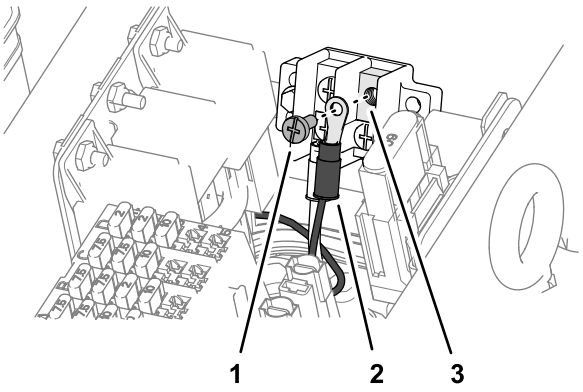

Рисунок 8

1. Винт
2. Круглая клемма – жгут проводов питания (обозначение GROUND BLOCK [блок заземления])
3. Блок заземления

4. Подсоедините круглую клемму, обозначенную GROUND BLOCK (блок заземления), к блоку заземления с помощью винта и затяните его от руки (Рисунок 8).

Подсоединение жгута проводов питания к жгуту проводов машины

1. Снимите колпачок с 2-штыревого разъема жгута проводов машины, обозначенного CAB HARNESS (жгут проводов кабины) (Рисунок 9).

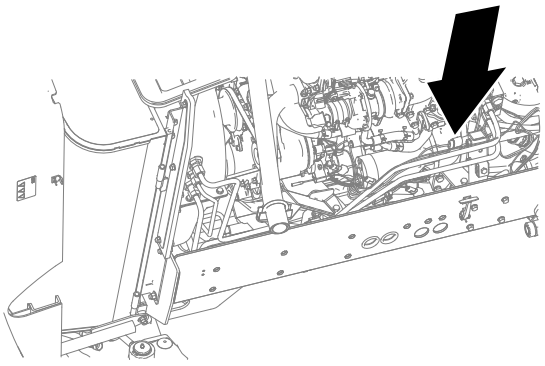

g252787

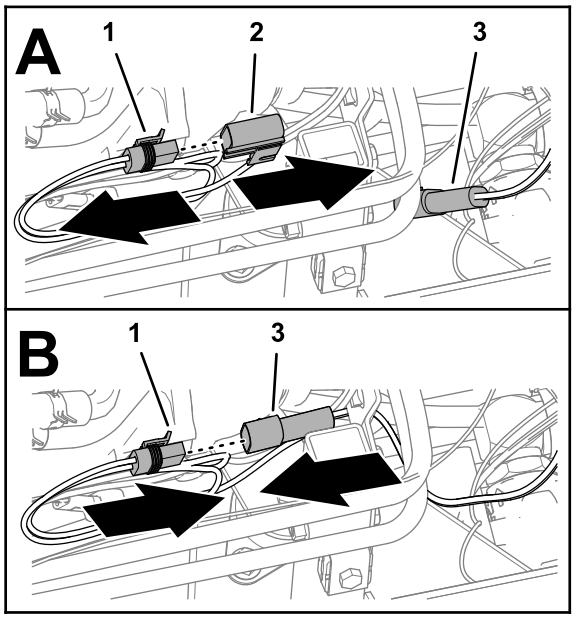

g252788

Рисунок 9

1. 2-штыревой разъем – жгут проводов машины (обозначение CAB HARNESS (жгут проводов кабины))
2. Колпачок
3. 2-гнездовой разъем – жгут проводов питания (обозначение MAIN HARNESS [главный жгут проводов])

2. Вставьте 2-штыревой разъем жгута проводов машины в 2-гнездовой разъем жгута проводов питания, обозначенный MAIN HARNESS (главный жгут проводов) (Рисунок 9).
3. Прикрепите жгут проводов питания к раме машины с помощью кабельной стяжки (Рисунок 10).

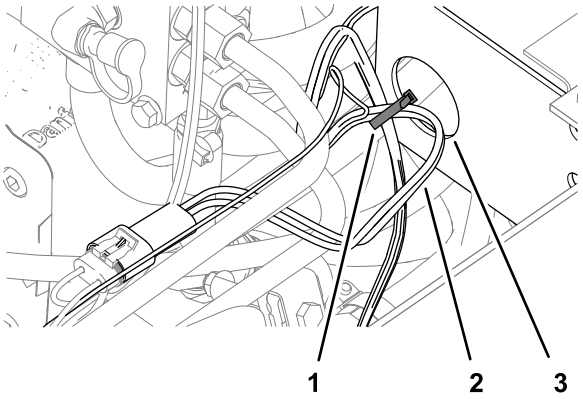

g252849

Рисунок 10

1. Кабельная стяжка
2. Жгут проводов питания
3. Рама машины

Подсоединение жгута проводов питания к жгутам проводов дополнительных комплектов солнцезащитного навеса или удлинения конструкции защиты оператора при опрокидывании машины (ROPS) с двумя стойками

Подсоедините 2-гнездовой разъем жгута проводов питания, обозначенный CAB HARNESS (жгут проводов кабины), к 2-штыревому разъему жгута проводов солнцезащитного навеса (Рисунок 11).

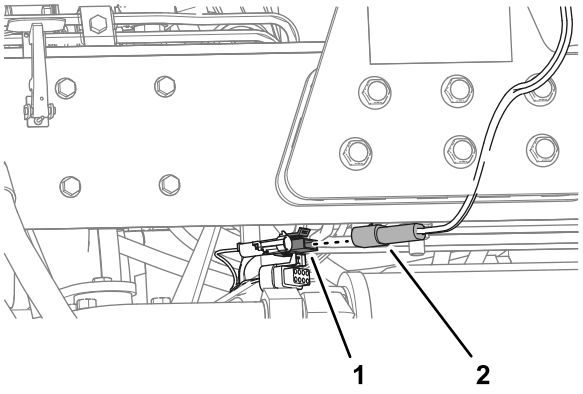

g252840

Рисунок 11

1. 2-гнездовой разъем – жгут проводов питания (обозначение CAB HARNESS [жгут проводов кабины])
2. 2-штыревой разъем (жгут проводов солнцезащитного навеса)

Закрепление провода кондиционера воздуха и проводов водяного насоса

Машины с дополнительным комплектом солнцезащитного навеса или комплектом удлинения конструкции ROPS с двумя стойками

1. Соедините в пучок провод и штепсельный разъем, обозначенный A/C CLUTCH (муфта кондиционера воздуха), а также провода и 2-гнездовой разъем, обозначенный WATER PUMP (водяной насос) (Рисунок 12).

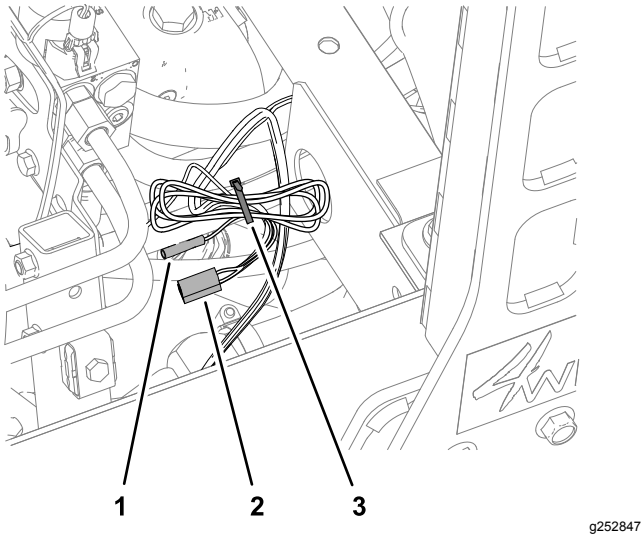

Рисунок 12

1. Провод и штепсельный разъем (обозначение A/C CLUTCH [муфта кондиционера воздуха])
2. Провода и 2-гнездовой разъем (обозначение WATER PUMP [водяной насос])
3. Кабельная стяжка

2. Прикрепите пучок проводов к машине с помощью кабельной стяжки (Рисунок 12).

Прокладка провода кондиционера воздуха и проводов водяного насоса

Машины с дополнительным комплектом кабины

1. Проложите провод и штепсельный разъем, обозначенный A/C CLUTCH (муфта кондиционера воздуха), назад вдоль правой стороны двигателя (Рисунок 13).

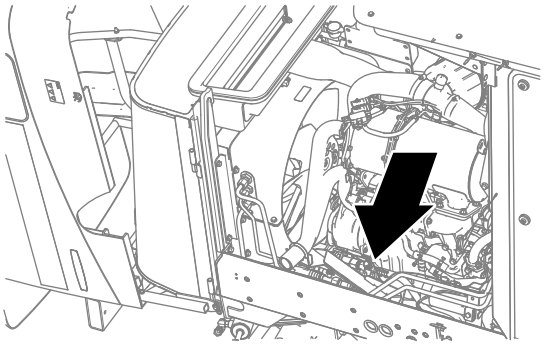

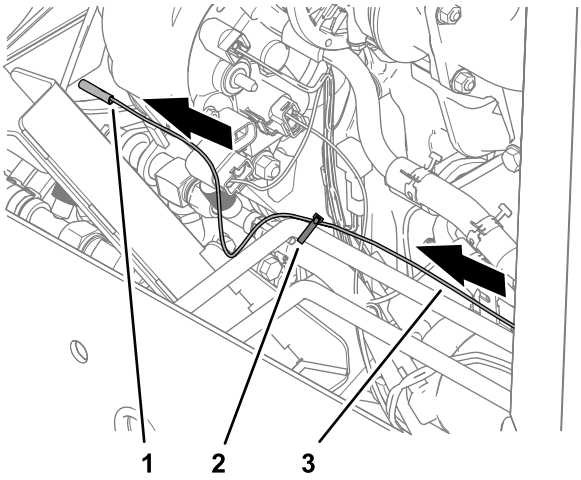

Рисунок 13

1. Штепсельный разъем
2. Кабельная стяжка
3. Провод (обозначение A/C CLUTCH [муфта кондиционера воздуха])

2. Прикрепите провод к трубе кабельной стяжкой (Рисунок 13).
3. Проложите провода с 2-гнездовым разъемом, обозначенным WATER PUMP (водяной насос), поперек передней части двигателя и назад (Рисунок 14).

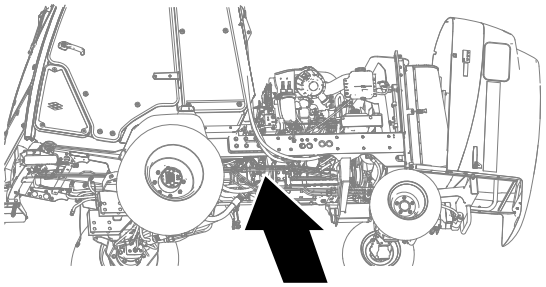

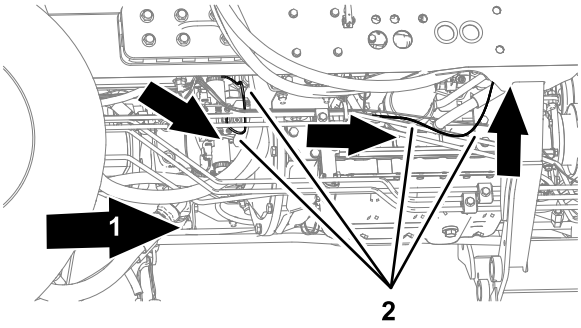

Рисунок 14

1. Задняя часть машины
2. Провода водяного насоса (жгут проводов питания)

4. Проложите провода с 2-гнездовым разъемом к бачку стеклоомывателя (Рисунок 15).

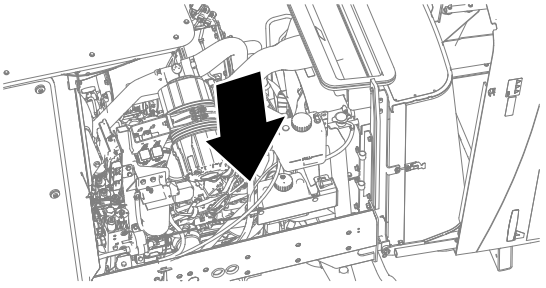

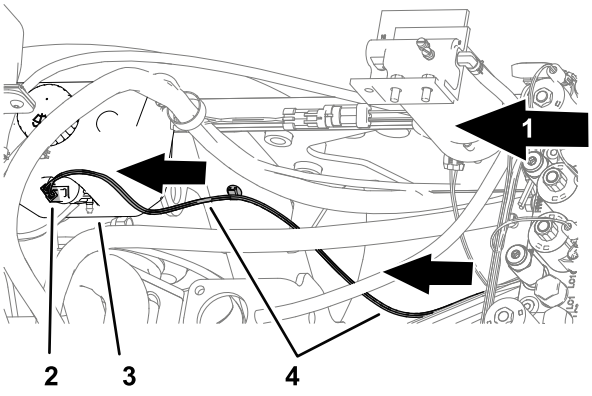

Рисунок 15

1. Задняя часть машины
2. 2-гнездовой разъем (обозначение WATER PUMP [водяной насос])
3. Бачок стеклоомывателя
4. Жгут проводов питания

5. Прикрепите провода водяного насоса жгута проводов питания к гидравлическим шлангам и трубкам в местах, показанных на Рисунок 16 и Рисунок 17.

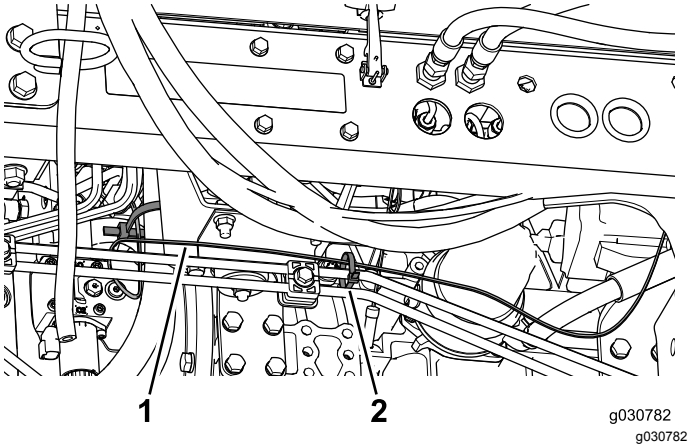

Рисунок 16

1. Жгут проводов питания
2. Кабельная стяжка

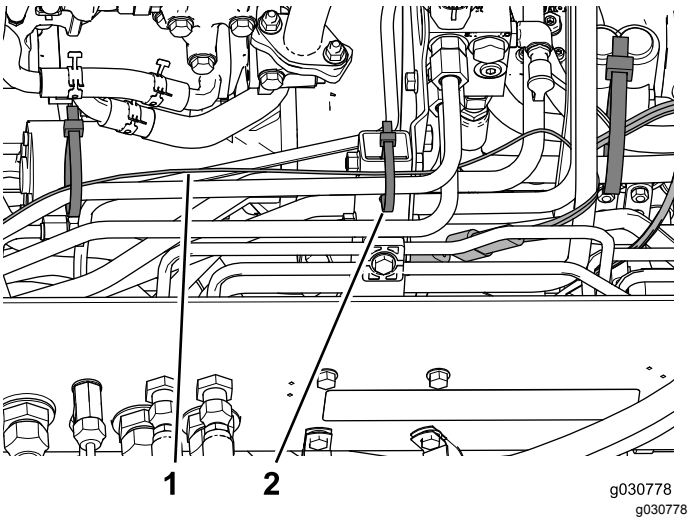

Рисунок 17

1. Жгут проводов питания
2. Кабельная стяжка

6. См. информацию по подсоединению разъема кондиционера воздуха и разъема водяного насоса в *Инструкции по установке* для комплекта кабины.

5

Подсоединение аккумулятора

Детали не требуются

Процедура

⚠ ПРЕДУПРЕЖДЕНИЕ

Искры могут вызвать взрыв аккумуляторных газов, что приведет к получению травмы.

Неправильное подключение кабелей к аккумулятору может вызвать искрение, что приведет к повреждению машины и кабелей.

- **Всегда отсоединяйте отрицательный (черный) кабель аккумулятора перед отсоединением положительного (красного) кабеля.**
- **Всегда присоединяйте положительный (красный) кабель аккумулятора перед присоединением отрицательного (черного) кабеля.**

1. Подсоедините положительный кабель к аккумулятору и затяните зажимную гайку аккумулятора (Рисунок 18).

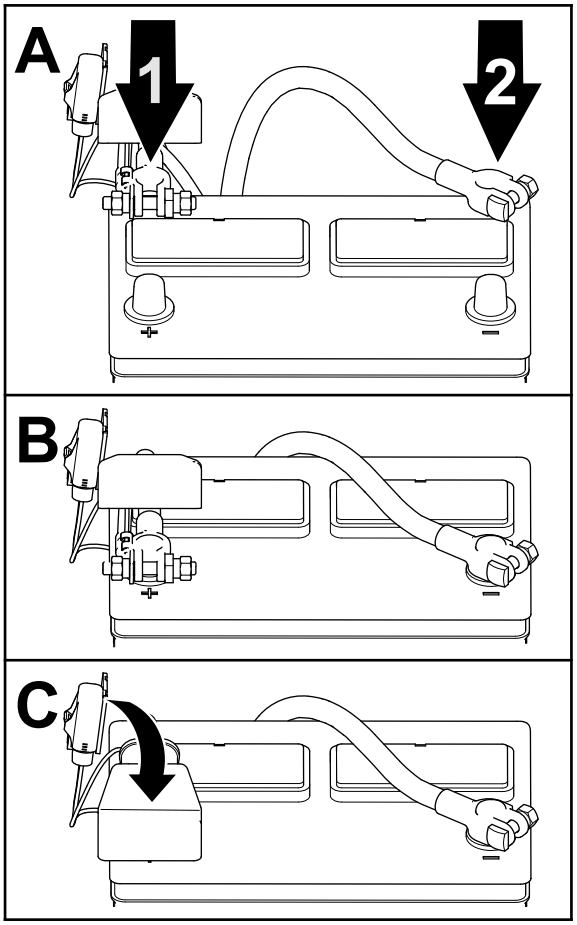

g252786

Рисунок 18

1. Положительный кабель аккумулятора
2. Отрицательный кабель аккумулятора

2. Подсоедините отрицательный кабель к аккумулятору и затяните зажимную гайку аккумулятора (Рисунок 18).
3. Установите изоляционный колпачок на положительную клемму аккумулятора (Рисунок 18).

6

Закрытие дверцы отделения аккумулятора и капота

Детали не требуются

Процедура

1. Закройте и зафиксируйте защелкой дверцу отделения аккумулятора (Рисунок 19).

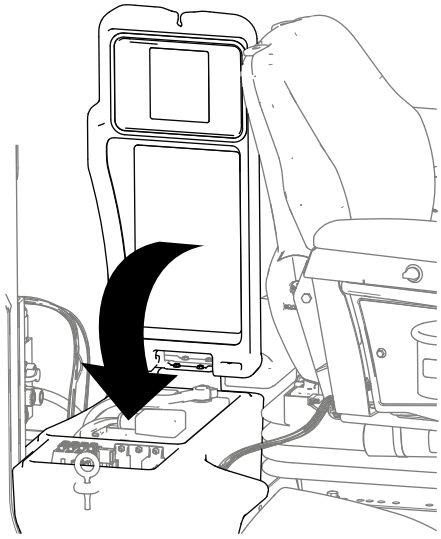

g252850

Рисунок 19

2. Закройте и зафиксируйте защелкой капот (Рисунок 20).

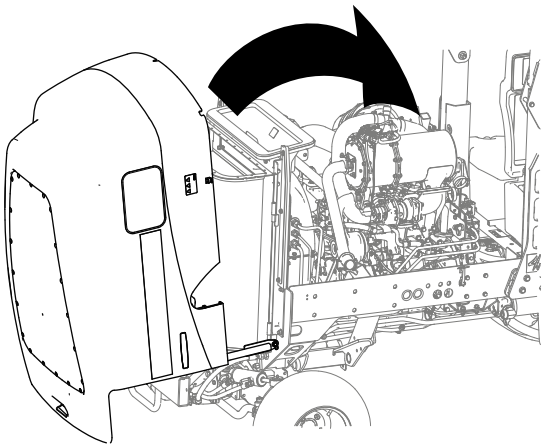

g252851

Рисунок 20

Примечания:

Примечания:



Count on it.