Form No. 3423-129 Rev B

Voedingskabelboom

Groundsmaster® 4500-D/4700-D en Reelmaster® 7000-D tractie-eenheid

Modelnr.: 138-2995

Installatie-instructies

Installatie

Losse onderdelen

Gebruik onderstaande lijst om te controleren of alle onderdelen zijn geleverd.

Procedure	Omschrijving	Hoeveelheid	Gebruik
1	Geen onderdelen vereist	–	De machine voorbereiden.
2	Geen onderdelen vereist	–	De accu afkoppelen.
3	Geen onderdelen vereist	–	De motorkap openen.
4	Voedingskabelboom Kabelbinder	1 6	De voedingskabelboom leiden.
5	Geen onderdelen vereist	–	De accu aansluiten.
6	Geen onderdelen vereist	–	De deur van de accubehuizing en de motorkap sluiten.

1

De machine voorbereiden

Geen onderdelen vereist

Procedure

⚠ VOORZICHTIG

Als u het sleuteltje in het contact laat, bestaat de kans dat iemand de motor per ongeluk start waardoor u of omstanders ernstig letsel kunnen oplopen.

Verwijder het sleuteltje uit het contact voordat u onderhoudswerkzaamheden uitvoert aan de machine.

1. Parkeer de machine op een horizontaal oppervlak.
2. Stel de parkeerrem in werking.
3. Breng de maai-eenheden omlaag.
4. Zet de motor af en haal het sleuteltje uit het contact.

2

De accu afkoppelen

Geen onderdelen vereist

Toegang tot de accu

Maak de vergrendeling los en open de deur naar de accubehuizing (Figuur 1).

© 2018—The Toro® Company
8111 Lyndale Avenue South
Bloomington, MN 55420

Registreer uw product op www.Toro.com. Vertaling van de oorspronkelijke tekst (NL)

Gedrukt in de VS
Alle rechten voorbehouden

3423-129 B

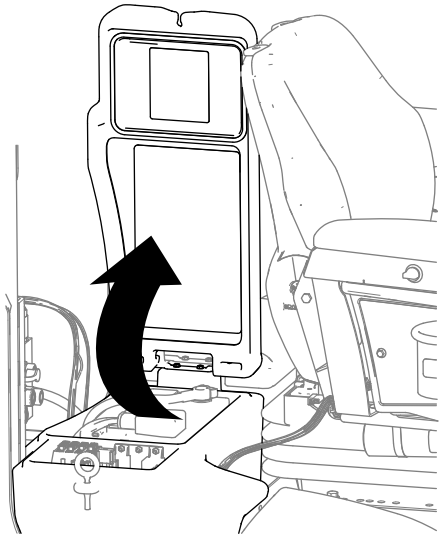

g252593

Figuur 1

De accukabels verwijderen

⚠ WAARSCHUWING

Accupolen of metalen gereedschappen kunnen kortsluiting maken met metalen onderdelen van de , waardoor vonken kunnen ontstaan.

- **Zorg ervoor dat bij het verwijderen of installeren van de accu de accupolen niet in aanraking komen met metalen onderdelen van de machine.**
- **Voorkom dat metalen gereedschappen kortsluiting veroorzaken tussen de accupolen en metalen onderdelen van de machine.**
- **Zorg ervoor dat de accuhouder altijd op zijn plaats zit om de accu te beschermen en vast te zetten.**

⚠ WAARSCHUWING

Vonken kunnen accugassen tot ontploffing brengen en lichamelijk letsel veroorzaken.

Als accukabels verkeerd worden verbonden, kan dit schade aan de machine en de kabels tot gevolg hebben en vonken veroorzaken.

- **Maak altijd de minkabel (zwart) van de accu los voordat u de pluskabel (rood) losmaakt.**
- **Sluit altijd de pluskabel (rood) van de accu aan voordat u de minkabel (zwart) aansluit.**

1. Koppel de minkabel los van de accupool (Figuur 2).

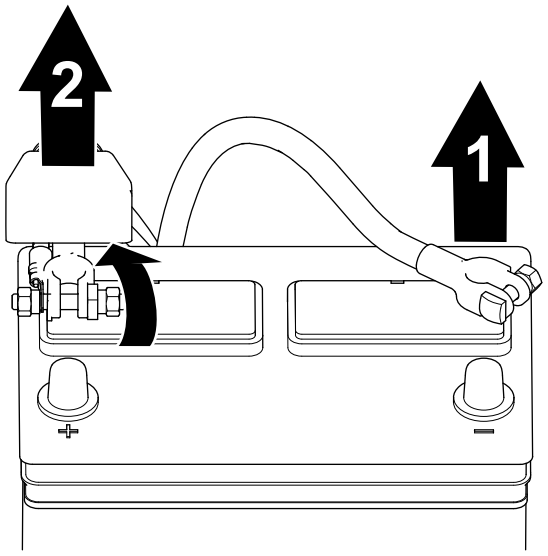

g252591

Figuur 2

1. Minkabel van de accu
2. Pluskabel van de accu

2. Hef de isolatorkap op en koppel de pluskabel los van de accupool (Figuur 2).

3

De motorkap openen

Geen onderdelen vereist

Procedure

Ontgrendel en open de motorkap (Figuur 3).

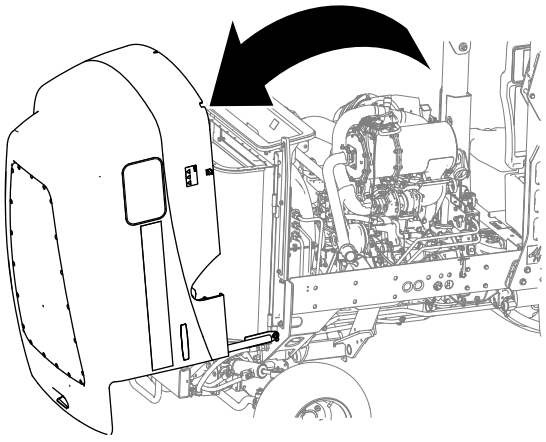

g252594

Figuur 3

4

Leiden en aansluiten van de voedingskabelboom

Benodigde onderdelen voor deze stap:

1	Voedingskabelboom
6	Kabelbinder

De ringconnectors leiden naar de accu en het elektrische compartiment

Belangrijk: **Leid de voedingskabelboom weg van de onderdelen van de uitlaat en bewegende onderdelen.**

1. Leid de 2 ringconnectors van de voedingskabelboom onder de plek waar de accubehuizing zich bevindt (Figuur 4 of Figuur 5).

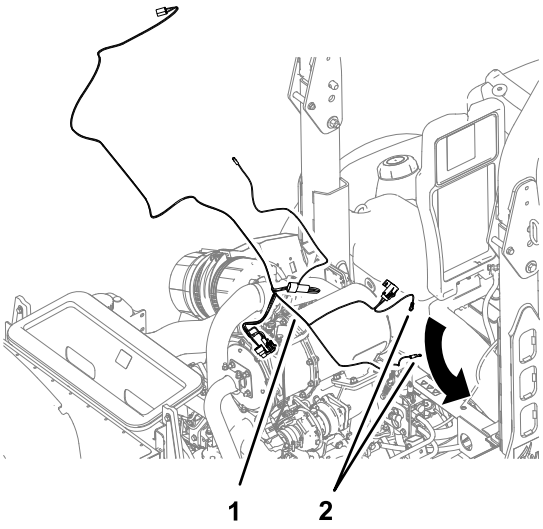

Figuur 4

Machines zonder een cabine

1. Voedingskabelboom
2. Ringconnectors

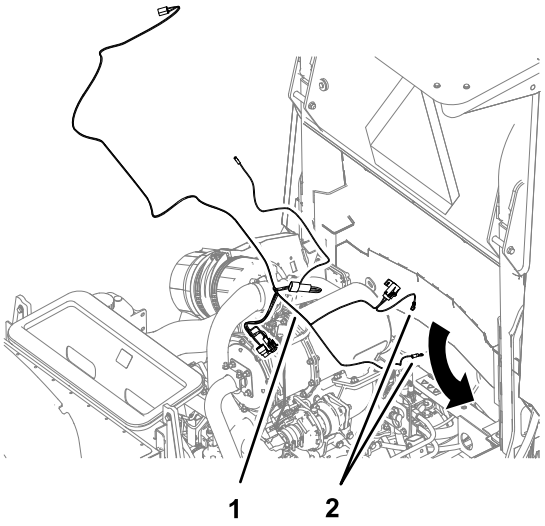

Figuur 5

Machines met een cabine

1. Voedingskabelboom
2. Ringconnectors

2. Leid de ringconnector van de voedingskabelboom met de aanduiding B+ door de opening bij de achterste buitenhoek van de accubehuizing (Figuur 6).

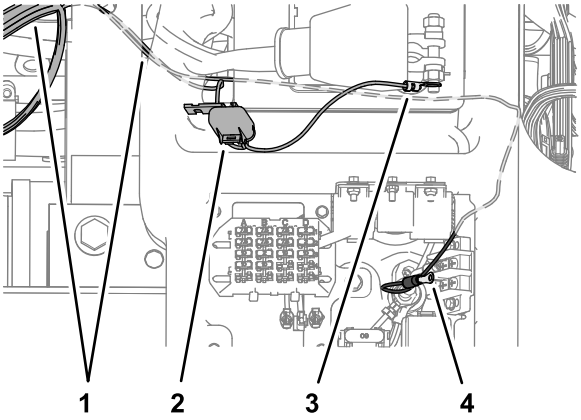

Figuur 6

1. Voedingskabelboom
2. Zekering (10 A) en zekeringhouder
3. Ringconnector (B+)
4. Ringconnector – voedingskabelboom (GROUND BLOCK)

3. Leid de ringconnector van de voedingskabelboom met de aanduiding GROUND BLOCK onder de accubehuizing en door de opening bij de voorste binnenhoek van het elektrische compartiment (Figuur 6).

De ringconnectors aan de accukabel en het aardingsblok monteren

1. Verwijder de accuklemmoer van de accuklembout van de pluskabel (Figuur 14).

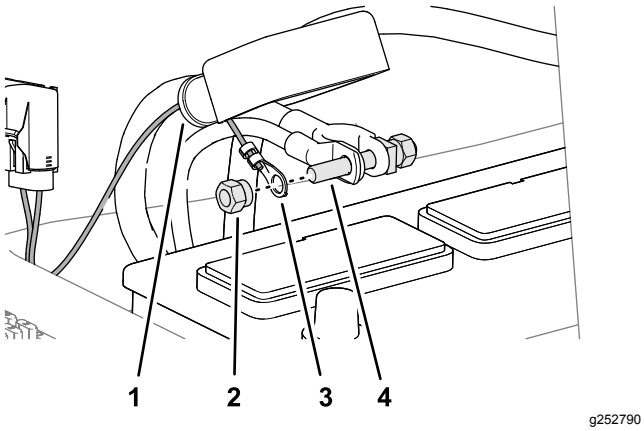

g252790

Figuur 7

1. Isolator
2. Moer van de accuklem
3. Ringconnector (B+)
4. Bout van accuklem (pluskabel)

2. Monteer de ringconnector met de aanduiding B+ op de accuklembout met de accuklemmoer, en draai de moer met de hand vast (Figuur 7).
3. Verwijder de schroef van het aardingsblok (Figuur 8).

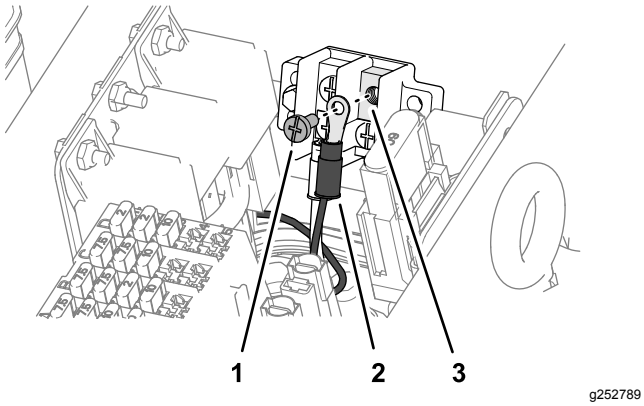

g252789

Figuur 8

1. Schroef
2. Ringconnector – voedingskabelboom (GROUND BLOCK)
3. Aardingsblok

4. Monteer de ringconnector met de aanduiding GROUND BLOCK aan het aardingsblok met de schroef en draai deze met de hand vast (Figuur 8).

De voedingskabelboom aansluiten op de machinekabelboom

1. Verwijder de dop van de connector met 2 pinnen van de machinekabelboom met de aanduiding CAB HARNESS (Figuur 9).

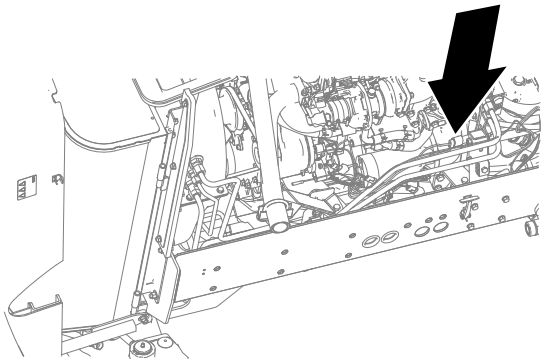

g252787

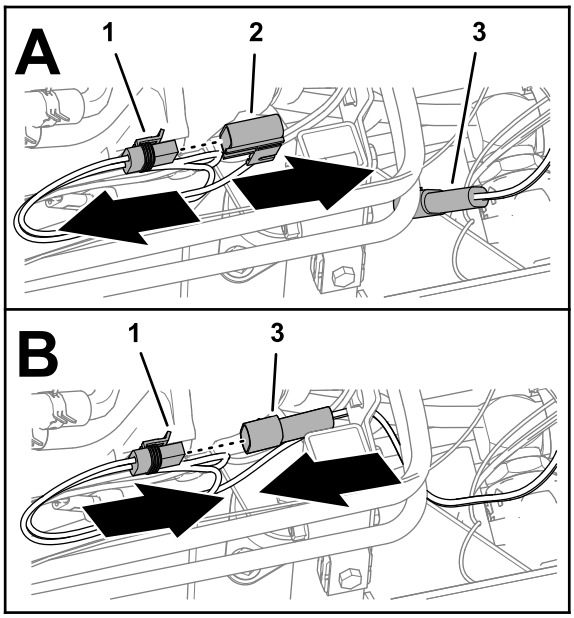

g252788

Figuur 9

1. Connector met 2 pinnen – machinekabelboom (CAB HARNESS)
2. Dop
3. Connector met 2 contacten – voedingskabelboom (MAIN HARNESS)

2. Steek de connector met 2 pinnen van de machinekabelboom in de connector met 2 contacten van de voedingskabelboom met de aanduiding MAIN HARNESS (Figuur 9).
3. Bevestig de voedingskabelboom aan het frame van de machine met een kabelbinder (Figuur 10).

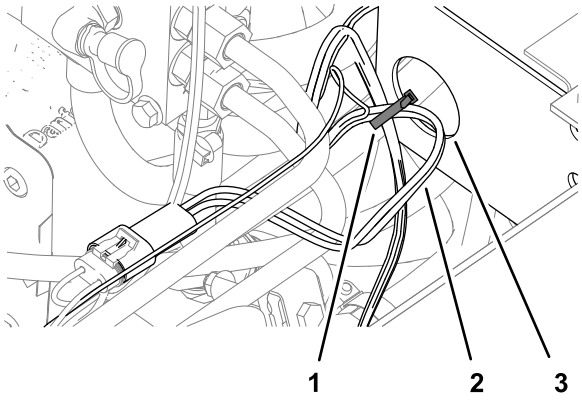

g252849

Figuur 10

1. Kabelbinder
2. Voedingskabelboom
3. Frame van de machine

De voedingskabelboom aansluiten aan het optionele zonnescherm of de verlengingskabelboom voor de rolbeugel met 2 stangen

Sluit de connector met 2 contacten van de voedingskabelboom met de aanduiding CAB HARNESS aan op de connector met 2 pinnen van de kabelboom van het zonnescherm (Figuur 11).

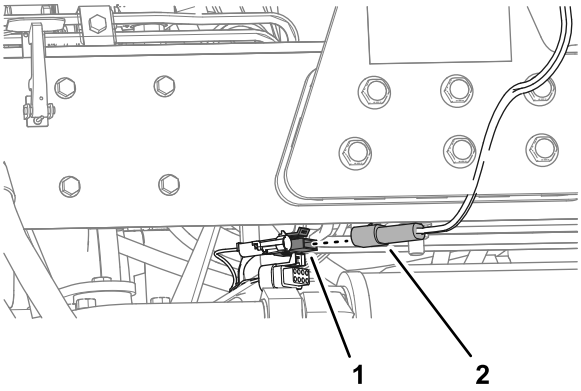

g252840

Figuur 11

1. Connector met 2 contacten – voedingskabelboom (CAB HARNESS)
2. Connector met 2 pinnen (kabelboom van zonnescherm)

De draad van de airconditioning en de draden van de waterpomp samennemen

Machines met optioneel zonnescherm of verlengset voor rolbeugel met 2 stangen

1. Neem de draad met kogelconnector aangeduid met A/C CLUTCH samen met de draden en de connector met 2 contacten aangeduid met WATER PUMP (Figuur 12).

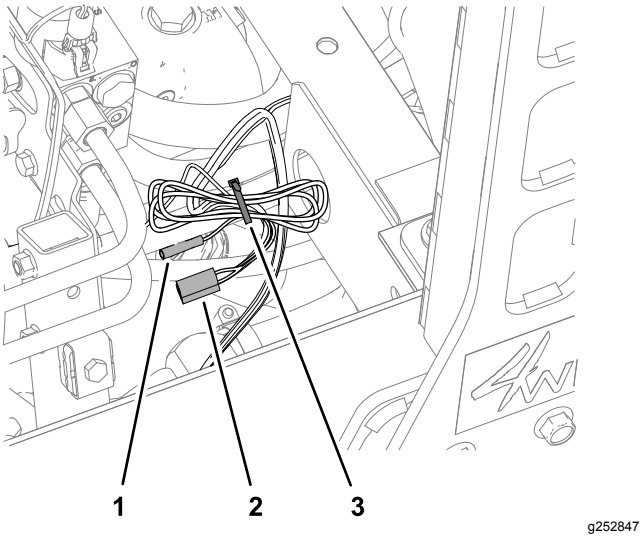

g252847

Figuur 12

1. Draad en kogelconnector (A/C CLUTCH)
2. Draden en connector met 2 contacten (WATER PUMP)
3. Kabelbinder

2. Bevestig de bundel van draden met een kabelbinder aan de machine (Figuur 12).

De draad van de airconditioning en de draden van de waterpomp leiden

Machines met optionele cabine

1. Leid de draad en de kogelconnector met de aanduiding A/C CLUTCH naar achteren langs de rechterkant van de motor (Figuur 13).

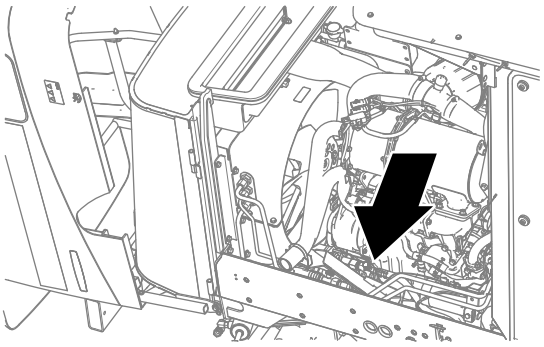

g252841

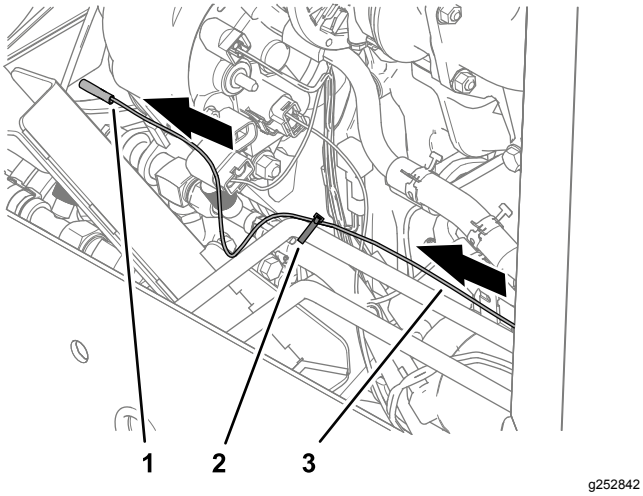

g252842

Figuur 13

1. Kogelconnector
2. Kabelbinder
3. Kabel (A/C CLUTCH)

2. Bevestig de draad met een kabelbinder aan de buis (Figuur 13).
3. Leid de draden met de connector met 2 contacten met de aanduiding WATER PUMP over de voorkant van de motor en naar achteren (Figuur 14).

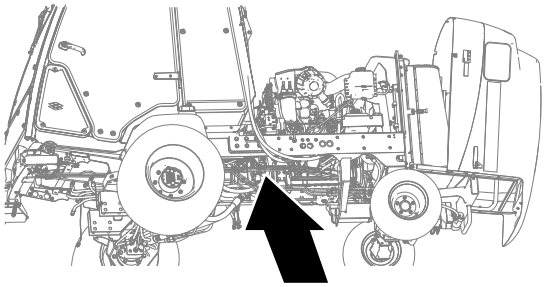

g252845

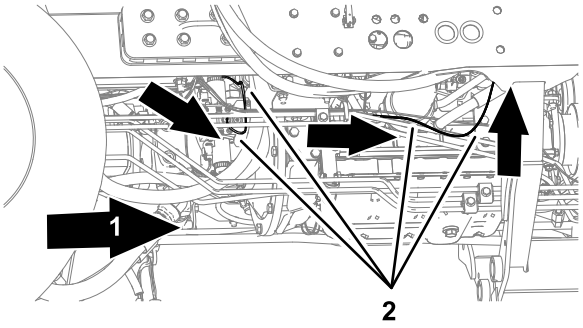

g252843

Figuur 14

1. Achterkant van machine
2. Draden van de waterpomp (kabelboom)

4. Leid de draden met de connector met 2 contacten naar de sproeiervloeistoftank (Figuur 15).

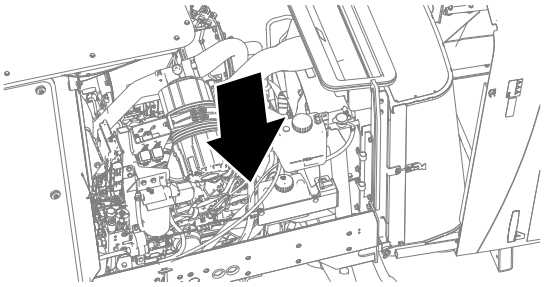

g252844

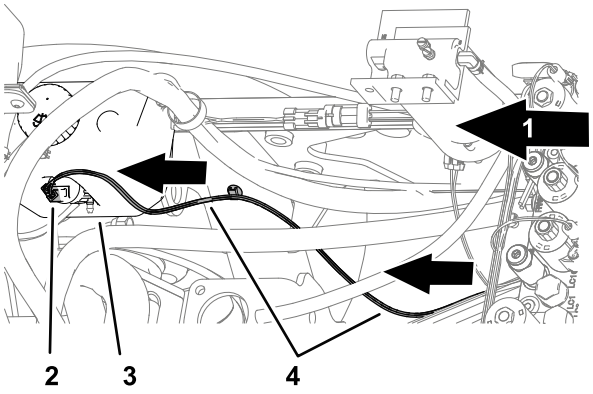

g252846

Figuur 15

1. Achterkant van machine
2. Connector met 2 contacten (WATER PUMP)
3. Sproeiervloeistoftank
4. Voedingskabelboom

5. Bevestig de waterpompdraden van de voedingskabelboom aan de hydraulische slangen en buizen op de locaties getoond in Figuur 16 en Figuur 17.

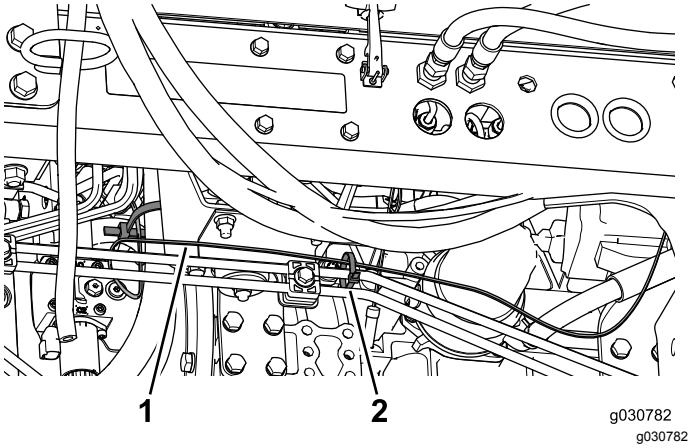

Figuur 16

1. Voedingskabelboom
2. Kabelbinder

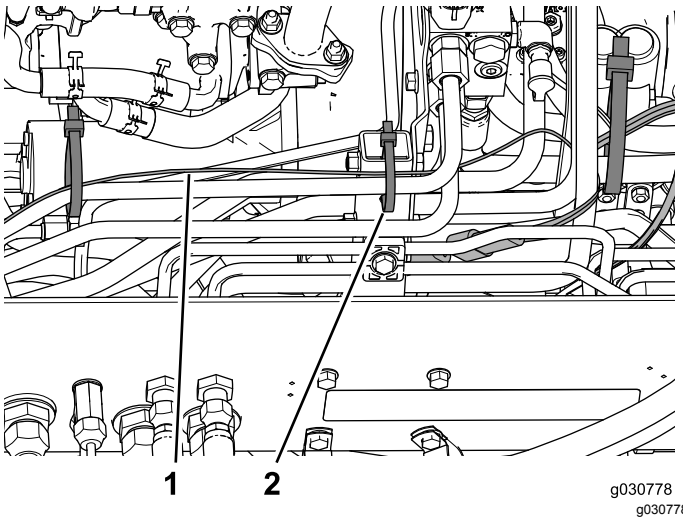

Figuur 17

1. Voedingskabelboom
2. Kabelbinder

6. Raadpleeg de *Installation Instructions* (Montage-instructies) van de cabine om de connector van de airconditioning en de connector van de waterpomp aan te sluiten.

5

De accu aansluiten

Geen onderdelen vereist

Procedure

⚠ WAARSCHUWING

Vonken kunnen accugassen tot ontploffing brengen en lichamelijk letsel veroorzaken.

Als accukabels verkeerd worden verbonden, kan dit schade aan de machine en de kabels tot gevolg hebben en vonken veroorzaken.

- **Maak altijd de minkabel (zwart) van de accu los voordat u de pluskabel (rood) losmaakt.**
- **Sluit altijd de pluskabel (rood) van de accu aan voordat u de minkabel (zwart) aansluit.**

1. Sluit de pluskabel weer op de accu aan en draai de moer van de accuklem vast (Figuur 18).

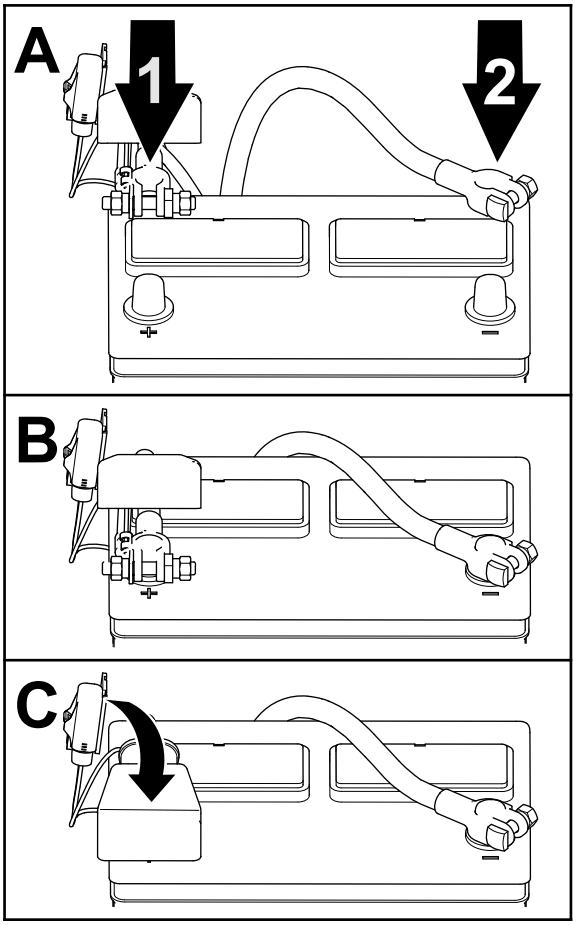

g252786

Figuur 18

1. Pluskabel van de accu
2. Minkabel van de accu

2. Sluit de minkabel weer op de accu aan en draai de moer van de accuklem vast (Figuur 18).
3. Plaats de isolatorkap over de pluspool van de accu (Figuur 18).

6

De deur van de accubehuizing en de motorkap sluiten

Geen onderdelen vereist

Procedure

1. Sluit de vergrendeling van de deur van de accubehuizing (Figuur 19).

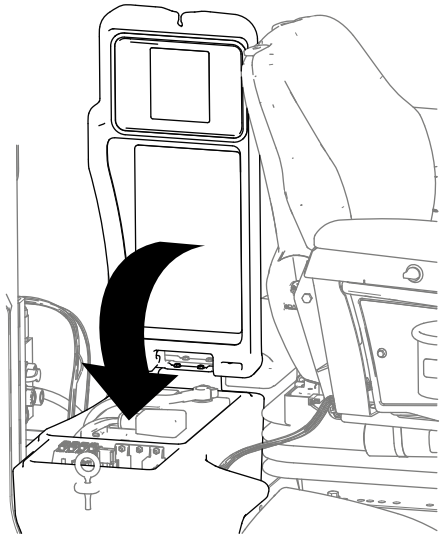

g252850

Figuur 19

2. Sluit en vergrendel de motorkap (Figuur 20).

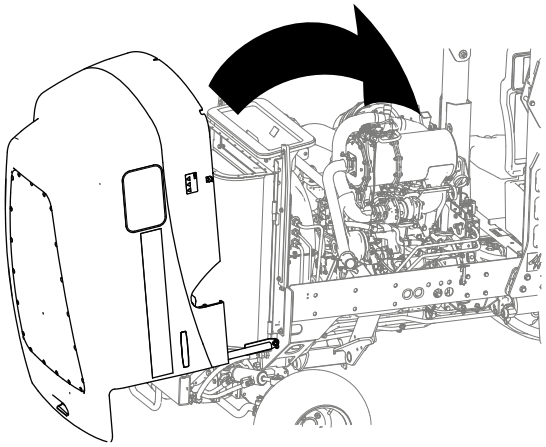

g252851

Figuur 20