Form No. 3423-130 Rev B

Strømfastspennersett

Groundsmaster® 4500-D-, 4700-D- eller Reelmaster® 7000-D-trekkenhet

Modellnr. 138-2995

Installasjonsveiledning

Montering

Løse deler

Bruk diagrammet nedenfor som en sjekkliste for å kontrollere at alle delene er sendt.

Prosedyre	Beskrivelse	Ant.	Bruk
1	Ingen deler er nødvendige	–	Klargjøre maskinen.
2	Ingen deler er nødvendige	–	Koble fra batteriet.
3	Ingen deler er nødvendige	–	Åpne panseret.
4	Strømfastspenner Kabelfeste	1 6	Plassere strømfastspenneren.
5	Ingen deler er nødvendige	–	Koble til batteriet.
6	Ingen deler er nødvendige	–	Lukke batteriromdøren og panseret.

1

Klargjøre maskinen

Ingen deler er nødvendige

Prosedyre

⚠ FORSIKTIG

Hvis du lar nøkkelen stå i tenningsbryteren, kan noen utilsiktet starte motoren, noe som kan påføre deg eller andre alvorlige skader.

Fjern nøkkelen fra tenningsbryteren før du begynner med eventuelt vedlikeholdsarbeid.

1. Parker maskinen på en jevn flate.
2. Sett på parkeringsbremsen.
3. Senk klippeenhetene.
4. Slå av motoren og ta ut nøkkelen.

2

Koble fra batteriet

Ingen deler er nødvendige

Tilgang til batteriet

Lås opp og åpne døren til batterirommet (Figur 1).

© 2018—The Toro® Company
8111 Lyndale Avenue South
Bloomington, MN 55420

Registrer ditt produkt på www.Toro.com.

CE

Oversettelse av originalen (NO)
Trykt i USA
Med enerett

3423-130 B

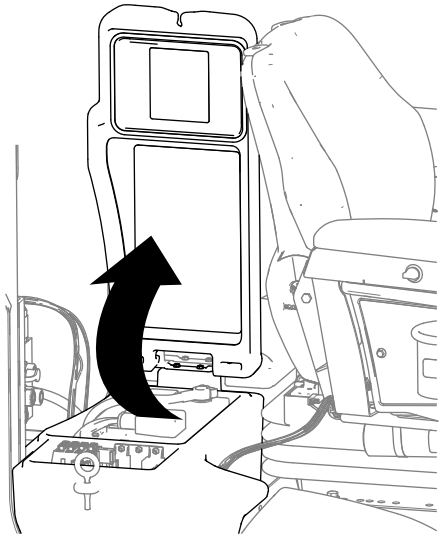

g252593

Figur 1

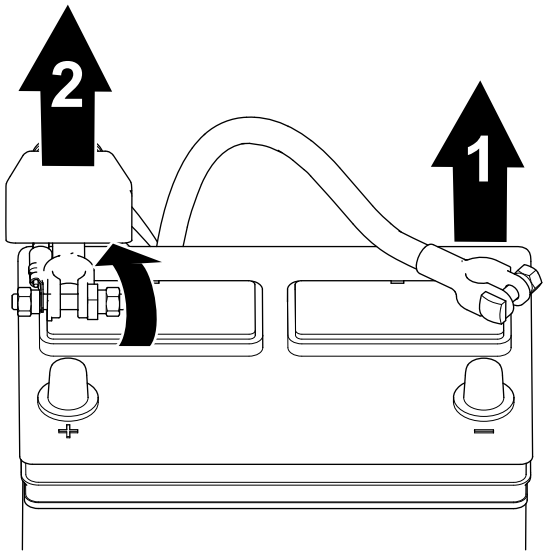

g252591

Figur 2

1. Negativ batterikabel
2. Positiv batterikabel

Fjerne batterikablene

⚠ ADVARSEL

Batteriklemmene eller metallverktøy kan kortslutte mot metallkomponenter og forårsake gnister.

- **Når du fjerner eller monterer batteriet, må du passe på at batteripolene ikke berører metalldeler på maskinen.**
- **La ikke metallverktøy kortslutte mellom batteripolene og metalldeler på maskinen.**
- **Sørg for at batteristroppen alltid er på plass, for å beskytte og sikre batteriet.**

⚠ ADVARSEL

Elektriske gnister kan føre til at batterigassene eksploderer, noe som kan forårsake personskade.

Feilaktig ruting av batterikabler kan skade maskinen og kablene, og forårsake gnister.

- **Koble alltid fra den negative (svarte) batterikabelen før du kobler fra den positive (røde) kabelen.**
- **Koble alltid til den positive (røde) batterikabelen før du setter på den negative (svarte) kabelen.**

1. Fjern den negative batterikabelen fra polen på batteriet (Figur 2).
2. Løft isolatoren og koble den positive batterikabelen fra batteriet (Figur 2).

3

Åpne panseret

Ingen deler er nødvendige

Prosedyre

Lås opp og åpne panseret (Figur 3).

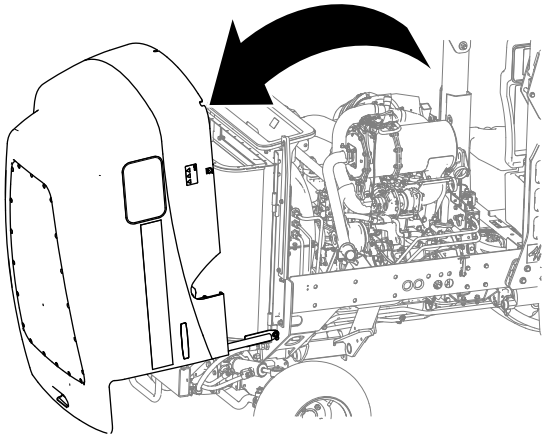

g252594

Figur 3

4

Plassere og koble til strømfastspenneren

Deler som er nødvendige for dette trinnet:

1	Strømfastspenner
6	Kabelfeste

Føre ringklemmene til batteriet og elektronikkrommet

Viktig: **Før strømfastspenneren bort fra eksoskomponentene og bevegelige deler.**

1. Før de to ringklemmene til strømfastspenneren under området der batterirommet er plassert (Figur 4 eller Figur 5).

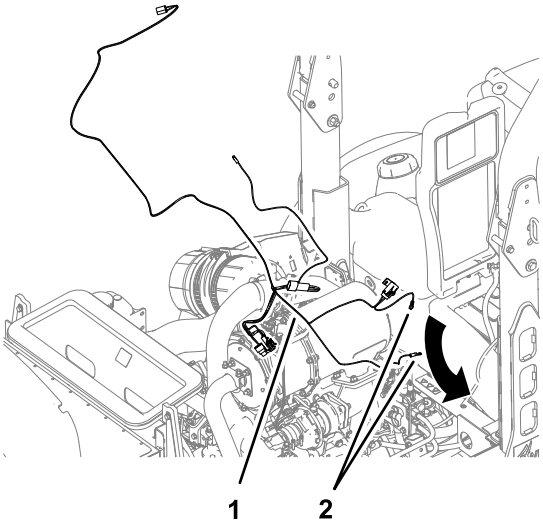

Figur 4
Maskiner uten førerhus

1. Strømfastspenner
2. Ringklemmer

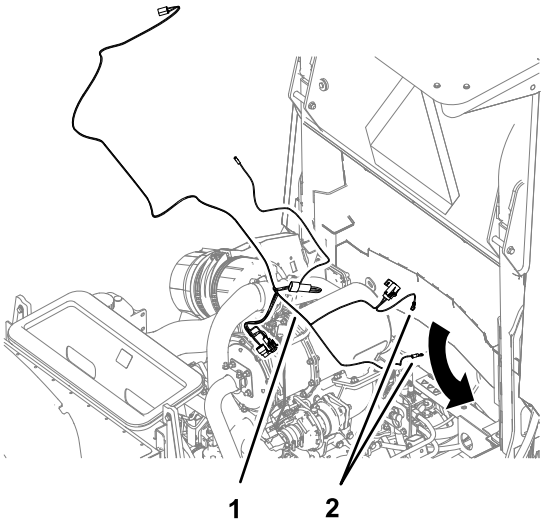

Figur 5
Maskiner med førerhus

1. Strømfastspenner
2. Ringklemmer

2. Før ringklemmen til strømfastspenneren merket med B+ gjennom åpningen på det bakre, utvendige hjørnet av batterirommet (Figur 6).

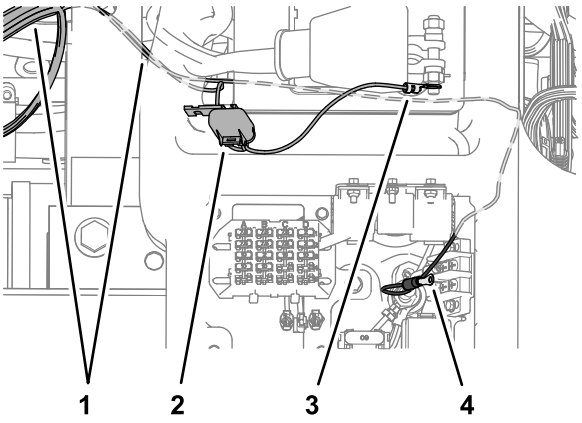

Figur 6

1. Strømfastspenner
2. Sikring (10 A) og sikringsholder
3. Ringklemme (B+)
4. Ringklemme – strømfastspenner (GROUND BLOCK)

3. Før ringklemmen til strømfastspenneren merket med GROUND BLOCK under batterirommet og gjennom åpningen nær det fremre hjørne på utsiden av elektronikkrommet (Figur 6).

Montere ringklemmene til batterikablene og jordingsblokken

1. Fjern batteriklemmemutteren fra batteriklemmebolten til den positive batterikabelen (Figur 14).

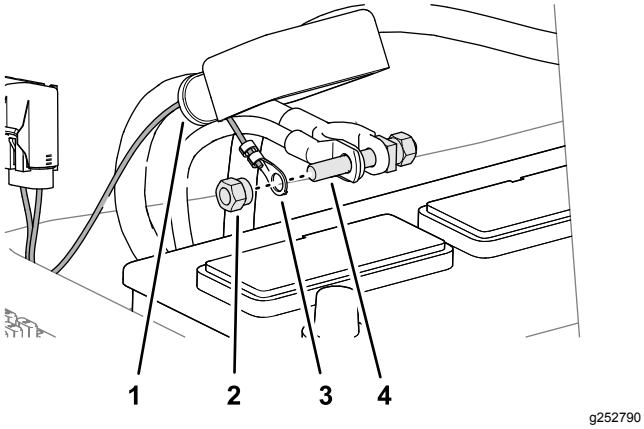

Figur 7

1. Isolator
2. Batterifestemuttere
3. Ringklemme (B+)
4. Batteriklemmebolt (positiv batterikabel)

2. Monter ringklemmen merket med B+ på batteriklemmebolten med klemmemutteren, og stram mutteren for hånd (Figur 7).
3. Fjern skruen fra jordingsblokken (Figur 8).

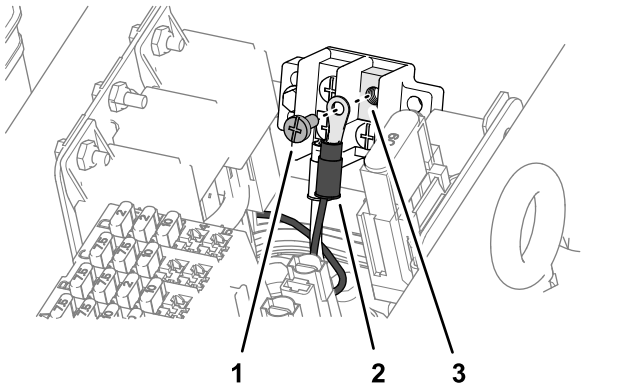

Figur 8

1. Skrue
2. Ringklemme – strømfastspenner (GROUND BLOCK)
3. Jordingsblokk

4. Monter ringklemmen merket med GROUND BLOCK til jordingsblokken med skruen, og stram den for hånd (Figur 8).

Koble strømfastspenneren til maskinledningssatsen

1. Fjern lokket fra kontakten med to pinner på maskinledningssatsen merket med CAB HARNESS (Figur 9).

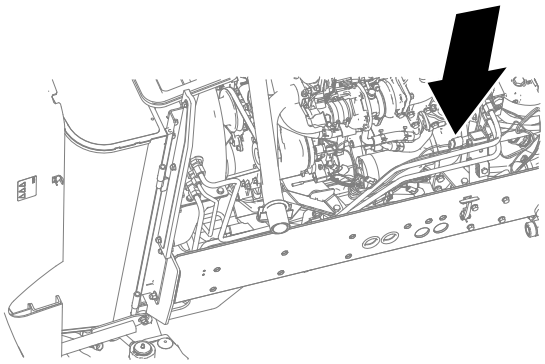

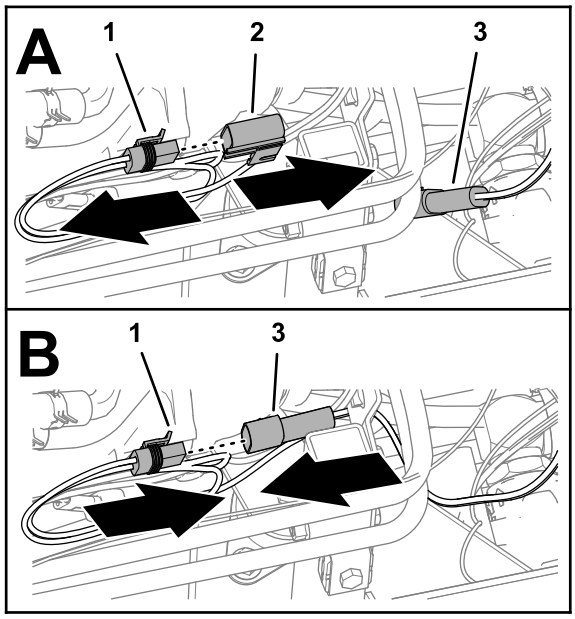

Figur 9

1. Kontakt med to pinner – maskinledningssats (CAB HARNESS)
2. Lokk
3. Kobling med to sokler – strømfastspenner (MAIN HARNESS)

2. Koble kontakten med to pinner på maskinledningssatsen i koblingen med to sokler på strømfastspenneren merket med MAIN HARNESS (Figur 9).
3. Fest strømfastspenneren til maskinrammen med et kabelfeste (Figur 10).

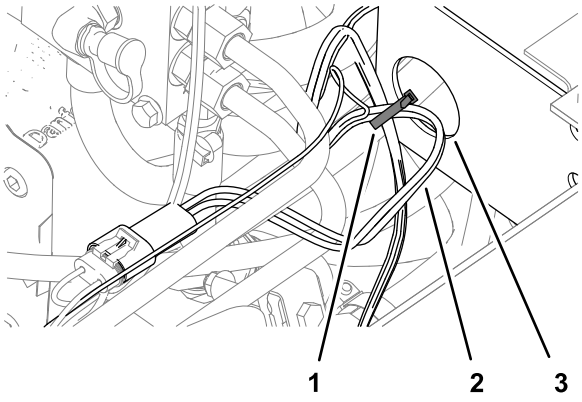

Figur 10

1. Kabelfeste
2. Strømfastspenner
3. Maskinramme

Koble strømfastspenneren til solskjermen eller ledningsnettet til forlengelsessettet med to stenger for veltebeskyttelse (tilleggsutstyr)

Koble koblingen med to sokler på strømfastspenneren merket med CAB HARNESS til kontakten med to pinner på solskjermens ledningssats (Figur 11).

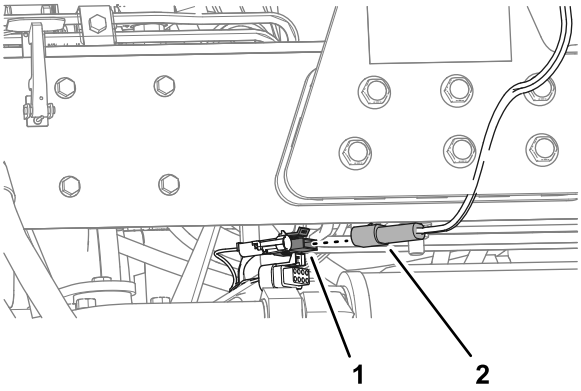

Figur 11

1. Kobling med to sokler – strømfastspenner (CAB HARNESS)
2. Kontakt med to pinner (solskjermens ledningssats)

Bunte sammen klimaanleggsledningen og vannpumpeledningene

Maskiner med solskjermsett eller forlengelsessettet med to stolper for veltebeskyttelse (tilleggsutstyr)

1. Bunt sammen ledningen og hylseterminalen merket med A/C CLUTCH med ledningene og koblingen med to sokler merket med WATER PUMP (Figur 12).

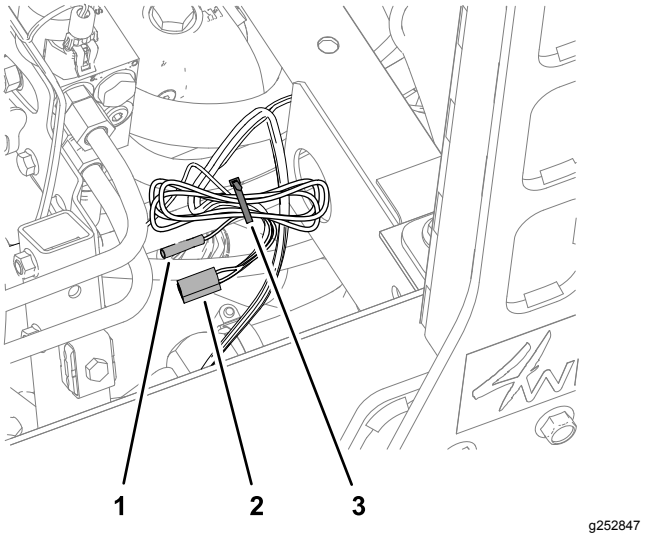

Figur 12

1. Ledning og hylseterminal (A/C CLUTCH)
2. Ledninger og kobling med to sokler (WATER PUMP)
3. Kabelfeste

2. Fest ledningsbunten til maskinen med et kabelfeste (Figur 12).

Føre klimaanleggsledningen og vannpumpeledningene

Maskiner med førerhussett (tilleggsutstyr)

1. Før ledningen og hylseterminal merket med KLIMAANLEGGSCLUTCH bakover langs høyre side av motoren (Figur 13).

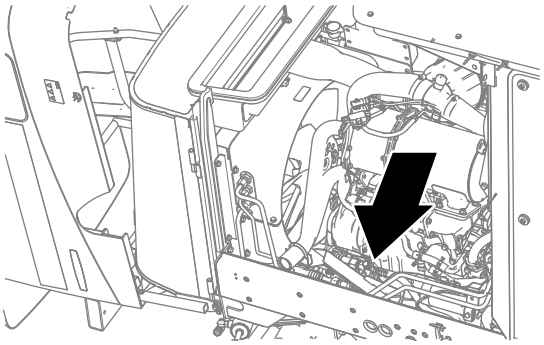

g252841

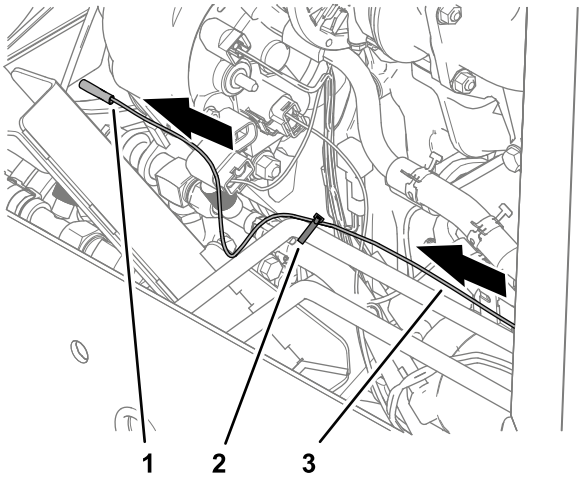

g252842

Figur 13

1. Hylseterminal
2. Kabelfeste
3. Ledning (A/C CLUTCH)

2. Monter ledningen til røret med et kabelfeste (Figur 13).
3. Før ledningene med koblingen med to sokler merket med WATER PUMP over forsiden av motoren og bakover (Figur 14).

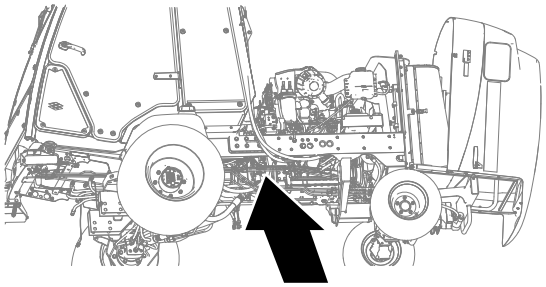

g252845

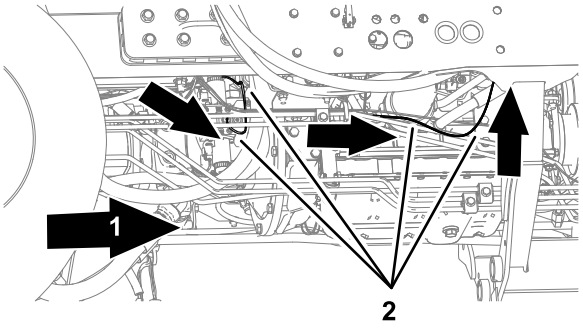

g252843

Figur 14

1. Bak på maskinen
2. Vannpumpeledninger (strømfastspenner)

4. Før ledningene med koblingen med to sokler til vindusspylertanken (Figur 15).

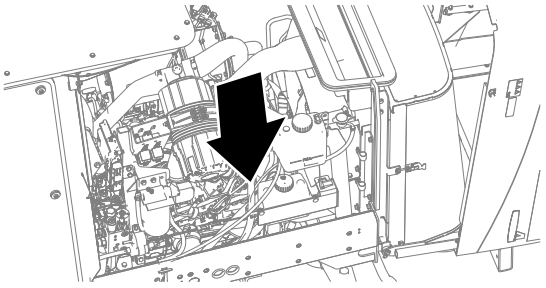

g252844

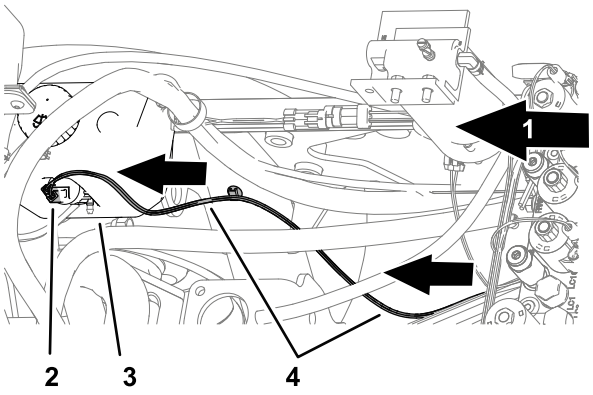

g252846

Figur 15

1. Bak på maskinen
2. Kobling med to sokler (WATER PUMP)
3. Vindusspylertank
4. Strømfastspenner

5. Fest vannpumpeledningene fra strømfastspenneren til hydraulikkslangene og -rørene på stedene vist i Figur 16 og Figur 17.

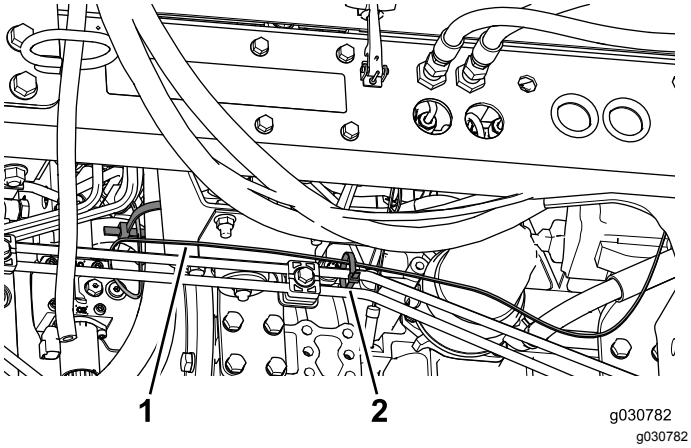

Figur 16

1. Strømfastspenner 2. Kabelfeste

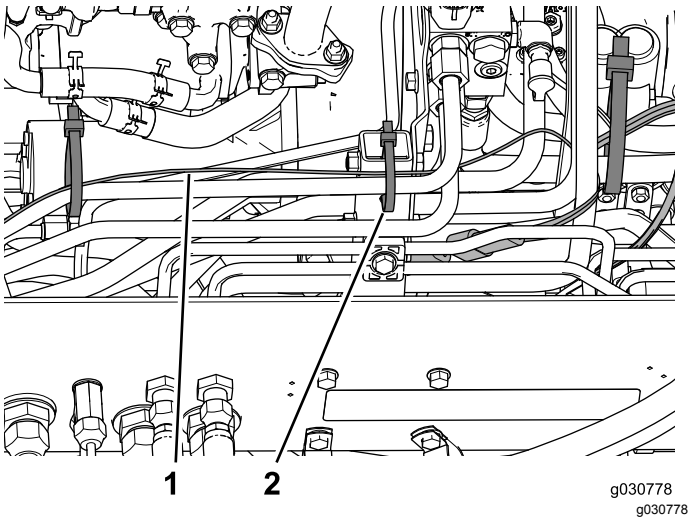

Figur 17

1. Strømfastspenner 2. Kabelfeste

6. Se førerhussettets *Installation Instructions* (monteringsinstruksjoner) for å koble klimaanleggkoblingen til vannpumpen.

5

Koble til batteriet

Ingen deler er nødvendige

Prosedyre

⚠ ADVARSEL

Elektriske gnister kan føre til at batterigassene eksploderer, noe som kan forårsake personskade.

Feilaktig ruting av batterikabler kan skade maskinen og kablene, og forårsake gnister.

- **Koble alltid fra den negative (svarte) batterikabelen før du kobler fra den positive (røde) kabelen.**
- **Koble alltid til den positive (røde) batterikabelen før du setter på den negative (svarte) kabelen.**

1. Koble den positive kabelen til batteriet og stram batterifestemutteren (Figur 18).

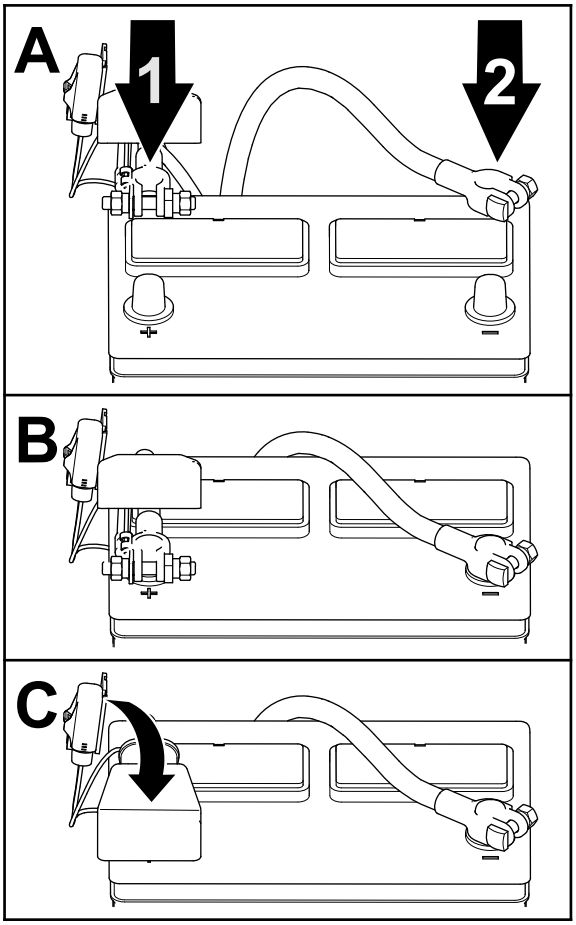

g252786

Figur 18

1. Positiv batterikabel
2. Negativ batterikabel

2. Koble den negative kabelen til batteriet og stram batterifestemutteren (Figur 18).
3. Monter isolatoren over den positive batteriklemmen (Figur 18).

6

Lukke batteriromdøren og panseret

Ingen deler er nødvendige

Prosedyre

1. Lukk og lås batteriromdøren (Figur 19).

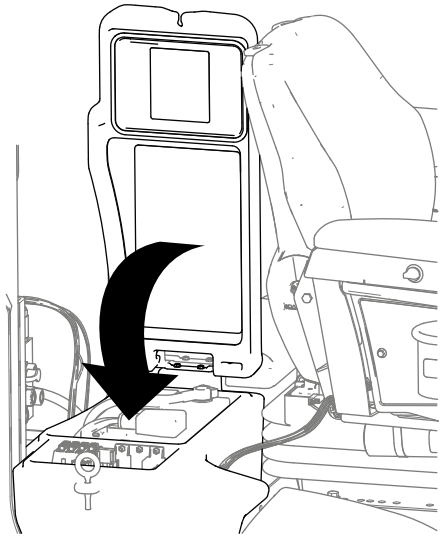

g252850

Figur 19

2. Lukk og lås panseret (Figur 20).

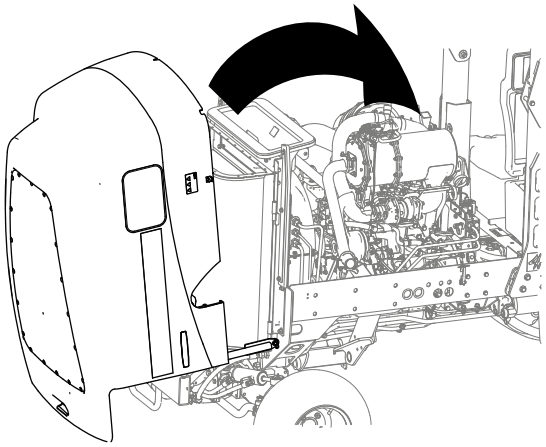

g252851

Figur 20