Form No. 3423-133 Rev B

Strömkablagesats

Groundsmaster® 4500-D-, 4700-D- eller Reelmaster® 7000-D-traktorenhet

Modellnr 138-2995

Monteringsanvisningar

Montering

Lösa delar

Använd diagrammet nedan för att kontrollera att alla delar finns med.

Tillvägagångssätt	Beskrivning	Antal	Användning
1	Inga delar krävs	–	Förbereda maskinen.
2	Inga delar krävs	–	Koppla loss batteriet.
3	Inga delar krävs	–	Öppna motorhuven.
4	Strömkablage Kabelband	1 6	Dra strömkablaget.
5	Inga delar krävs	–	Ansluta batteriet.
6	Inga delar krävs	–	Stänga batterifackets lucka och motorhuven.

1

Förbereda maskinen

Inga delar krävs

Tillvägagångssätt

⚠ VAR FÖRSIKTIG

Om du lämnar nyckeln i tändningslåset kan någon starta motorn av misstag och skada dig eller någon annan person allvarligt.

Ta ut nyckeln ur tändningslåset innan du utför något underhåll.

1. Parkera maskinen på en plan yta.
2. Koppla in parkeringsbromsen.
3. Sänk klippenheterna.
4. Stäng av motorn och ta ut nyckeln.

2

Koppla loss batteriet

Inga delar krävs

Komma åt batteriet

Lossa spärren och öppna luckan till batterifacket (Figur 1).

© 2018—The Toro® Company
8111 Lyndale Avenue South
Bloomington, MN 55420

Registrera din produkt på www.Toro.com.

CE

Översättning av originalet (SV)
Tryckt i USA
Med ensamrätt

3423-133 B

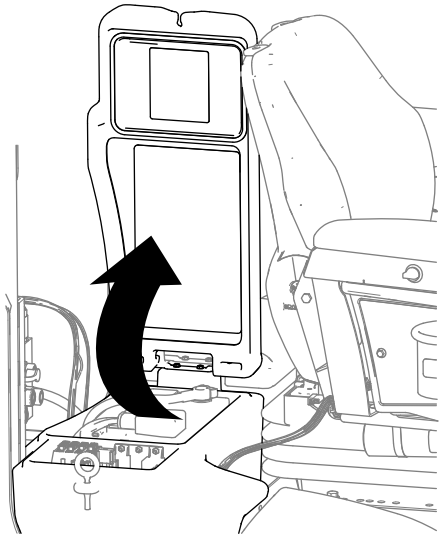

g252593

Figur 1

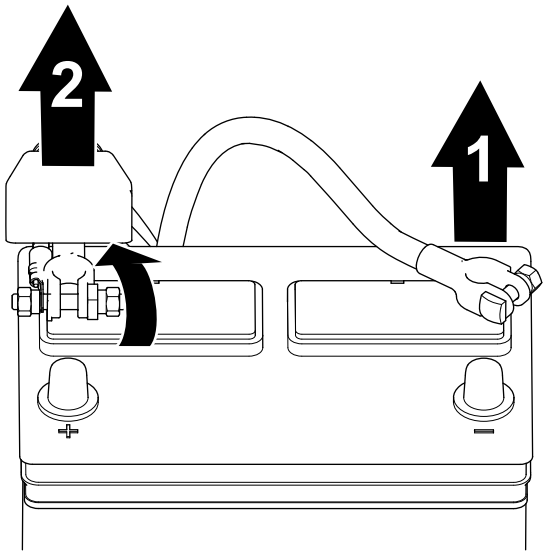

g252591

Figur 2

1. Minuskabel
2. Pluskabel

Ta bort batterikablarna

⚠ VARNING

Batteripolerna eller verktyg av metall kan kortslutas mot maskinkomponenter i metall och orsaka gnistor.

- **Vid avlägsnande eller installation av batteriet får du inte låta batterianslutningarna komma i kontakt med några av maskinens metalldelar.**
- **Låt inte metallverktyg kortslutas mellan batterianslutningarna och maskinens metalldelar.**
- **Håll alltid batteriremmen på plats för att skydda och säkra batteriet.**

⚠ VARNING

Elektriska gnistor kan få batterigaserna att explodera, vilket kan leda till personskador.

Felaktig dragning av batterikablarna kan skada maskinen och kablarna samt orsaka gnistor.

- **Lossa alltid batteriets minuskabel (svart) innan du lossar pluskabeln (röd).**
- **Anslut alltid pluskabeln (röd) innan minuskabeln (svart) ansluts.**

1. Ta bort batteriets minuskabel från batteripolen (Figur 2).
2. Lyft upp isolatorn och ta bort batteriets pluskabel från batteripolen (Figur 2).

3

Öppna motorhuven

Inga delar krävs

Tillvägagångssätt

Lås upp och öppna motorhuven (Figur 3).

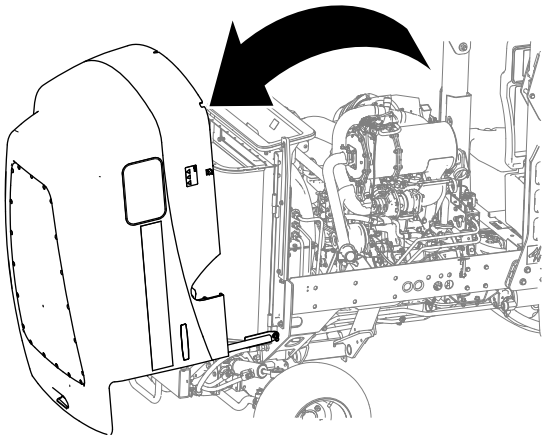

g252594

Figur 3

4

Dra och ansluta strömkablaget

Delar som behövs till detta steg:

1	Strömkablage
6	Kabelband

Dra ringkopplingarna till batteriet och elfacket

Viktigt: **Dra strömkablaget bort från komponenter i avgassystemet och rörliga delar.**

1. Dra strömkablagets två ringkopplingar under området där batterifacket sitter (Figur 4 eller Figur 5).

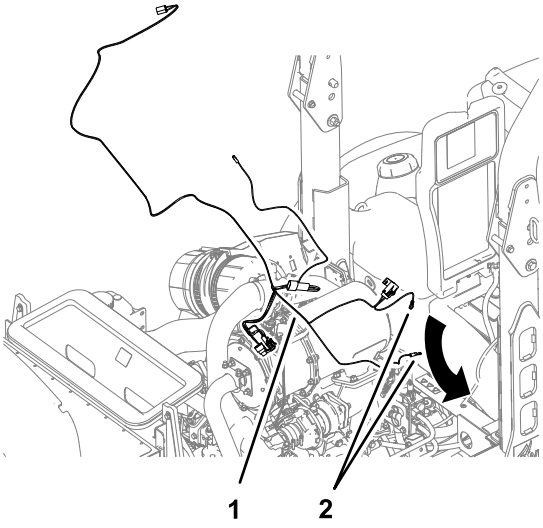

Figur 4
Maskiner utan hytt

1. Strömkablage
2. Ringkopplingar

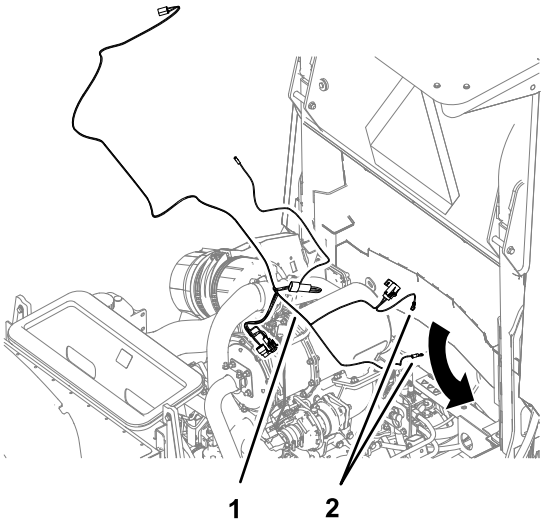

Figur 5
Maskiner med hytt

1. Strömkablage
2. Ringkopplingar

2. Dra strömkablagets ringkoppling märkt B+ genom öppningen vid det bakre yttre hörnet av batterifacket (Figur 6).

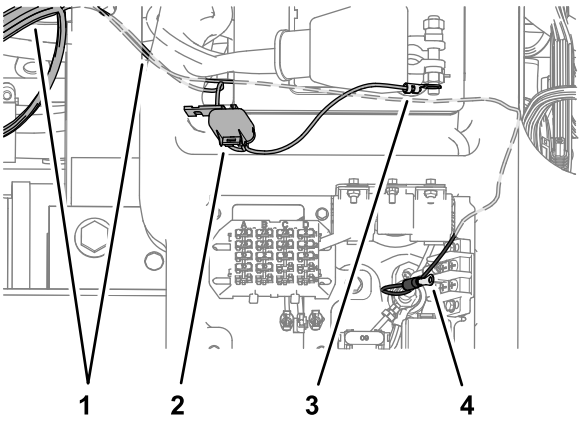

Figur 6

1. Strömkablage
2. Säkring (10 A) och säkringshållaren
3. Ringkoppling (B+)
4. Ringkoppling – strömkablage (GROUND BLOCK)

3. Dra ringkopplingen på strömkablaget märkt GROUND BLOCK under batterifacket och genom öppningen i närheten av det främre inre hörnet av elfacket (Figur 6).

Montera ringkopplingarna på batterikabeln och jordblocket

1. Ta bort batteriklämmans mutter från batteriklämmans skruv på batteriets pluskabel (Figur 14).

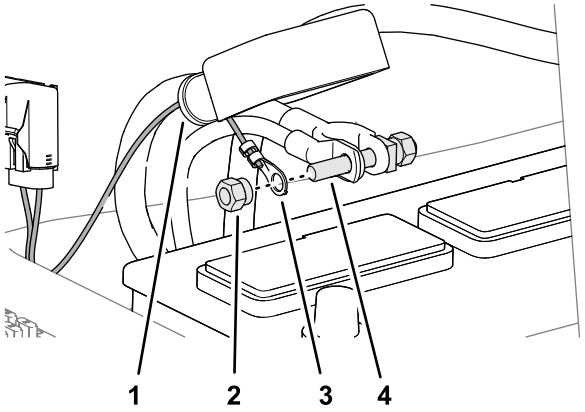

g252790

Figur 7

1. Isolator
2. Mutter för batteriklämma
3. Ringkoppling (B+)
4. Skruv för batteriklämma (pluskabel)

2. Montera ringkopplingen märkt B+ på batteriklämmans skruv med hjälp av muttern och dra åt muttern för hand (Figur 7).
3. Ta bort skruven från jordblocket (Figur 8).

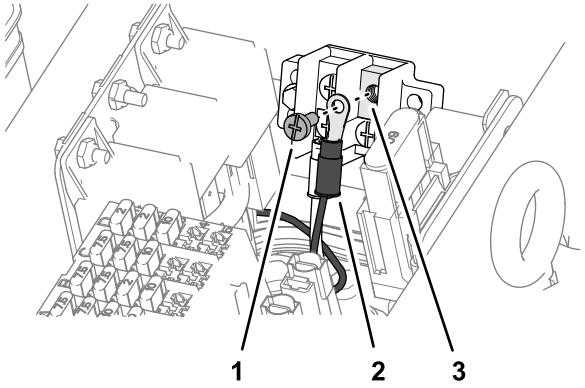

g252789

Figur 8

1. Skruv
2. Ringkoppling – strömkablage (GROUND BLOCK)
3. Jordblock

4. Montera ringkopplingen märkt GROUND BLOCK på jordblocket med skruven och dra åt den för hand (Figur 8).

Koppla strömkablaget till maskinkablaget

1. Ta bort kåpan från kontakten med två stift på maskinkablaget märkt CAB HARNESS (Figur 9).

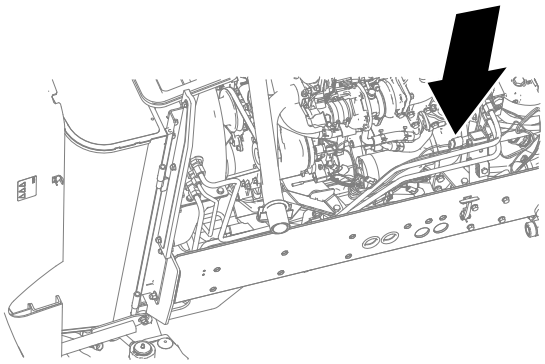

g252787

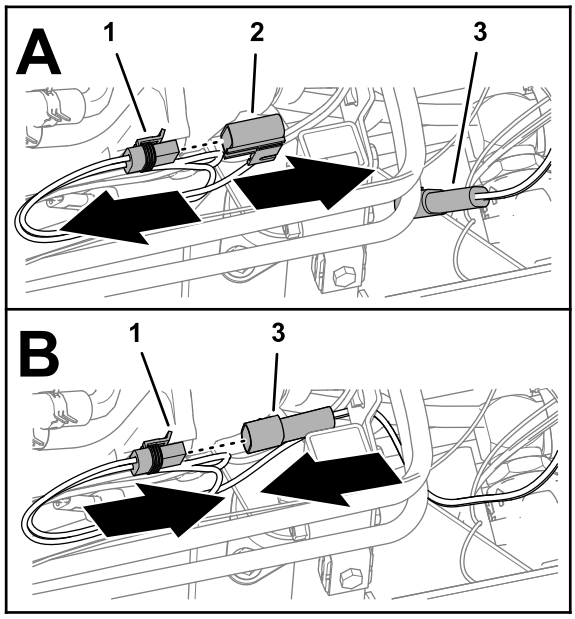

g252788

Figur 9

1. Kontakt med två stift – maskinkablage (CAB HARNESS)
2. Kåpa
3. Kontakt med två uttag – strömkablage (MAIN HARNESS)

2. Anslut maskinkablagets kontakt med två stift till kontakten med två uttag på strömkablaget märkt MAIN HARNESS (Figur 9).
3. Fäst strömkablaget vid maskinens ram med ett kabelband (Figur 10).

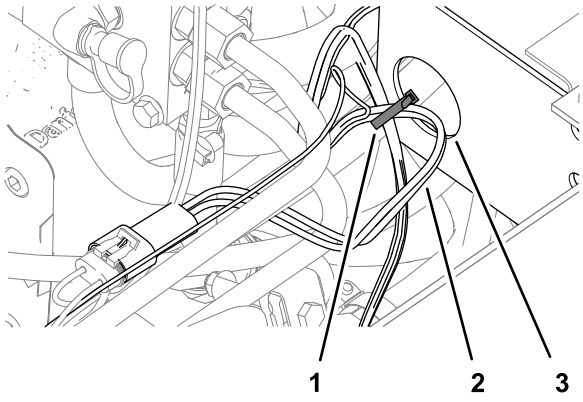

Figur 10

1. Kabelband
2. Strömkablage
3. Maskinens ram

Ansluta strömkablaget till kablaget för solskärmen eller till vältskyddsexpansionen med två stolpar (tillval)

Anslut strömkablagets kontakt med två uttag märkt CAB HARNESS till kontakten med två stift på solskärmens kablage (Figur 11).

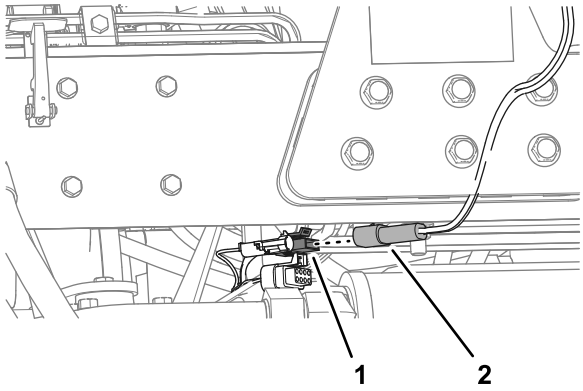

Figur 11

1. Kontakt med två uttag – strömkablage (CAB HARNESS)
2. Kontakt med två stift (solskärmens kablage)

Samla ihop luftkonditioneringens kablar och vattenpumpens kablar

Maskiner med solskärmssats eller vältskyddsexpansionsats med två stolpar (tillval)

1. Samla ihop kabeln och kulanslutningen märkt A/C CLUTCH och kablarna och kontakten med två uttag märkt WATER PUMP (Figur 12).

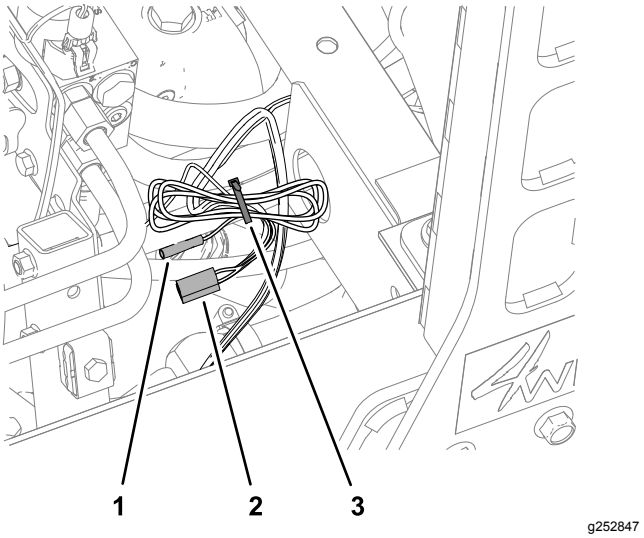

Figur 12

1. Kabel och kulanslutning (A/C CLUTCH)
2. Kablar och kontakt med två uttag (WATER PUMP)
3. Kabelband

2. Fäst kablarna på maskinen med ett kabelband (Figur 12).

Dra luftkonditioneringens kablar och vattenpumpens kablar

Maskiner med hyttsats (tillval)

1. Dra kabeln och kulanslutningen märkt A/C CLUTCH bakåt längs motorns högra sida (Figur 13).

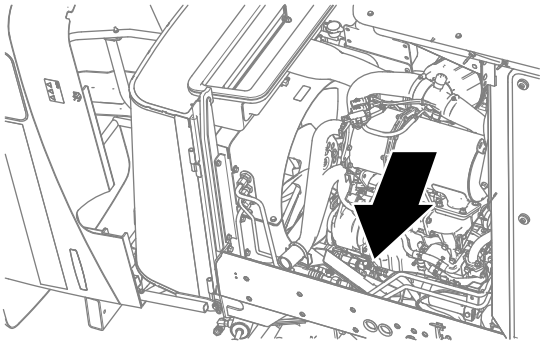

g252841

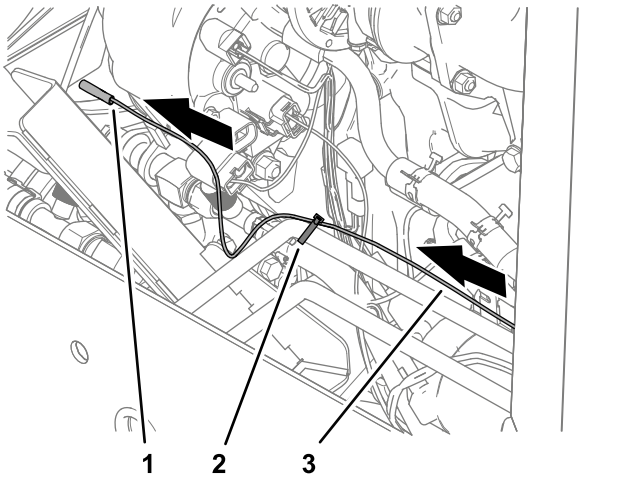

g252842

Figur 13

1. Kulanslutning
2. Kabelband
3. Kabel (A/C CLUTCH)

2. Fäst kabeln vid röret med ett kabelband (Figur 13).
3. Dra kablarna med kontakten med två uttag som är märkt WATER PUMP över motorns främre del och bakåt (Figur 14).

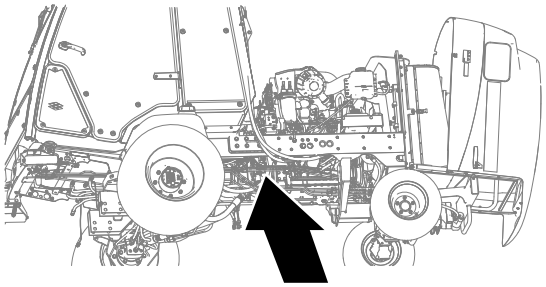

g252845

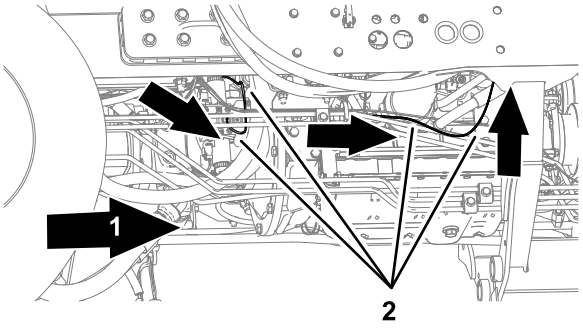

g252843

Figur 14

1. Maskinens baksida
2. Vattenpumpskablar (strömkablage)

4. Dra kablarna med kontakten med två uttag till spolarvätsketanken (Figur 15).

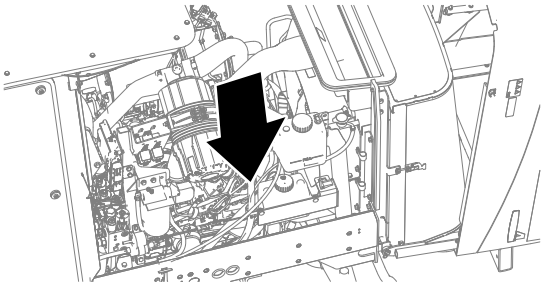

g252844

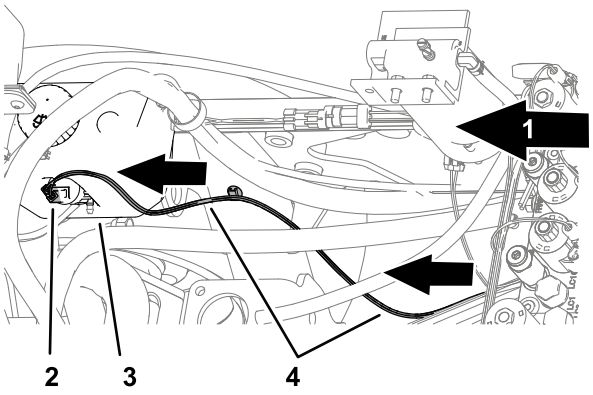

g252846

Figur 15

1. Maskinens baksida
2. Kontakt med två uttag (WATER PUMP)
3. Spolarvätsketank
4. Strömkablage

5. Fäst strömkablagets vattenpumpskablar till hydraulslangarna och rören på de platser som visas i Figur 16 och Figur 17.

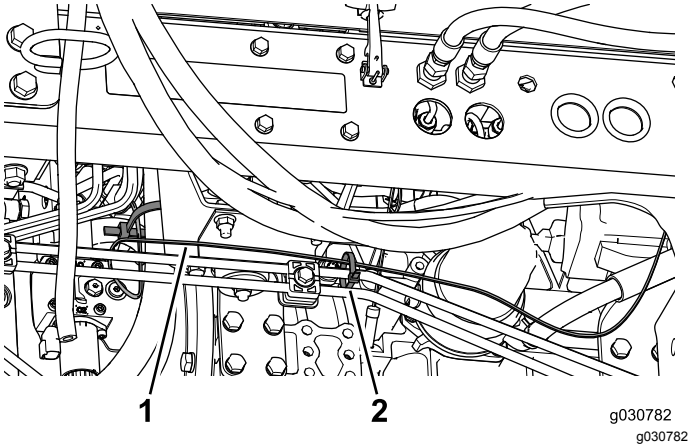

Figur 16

1. Strömkablage
2. Kabelband

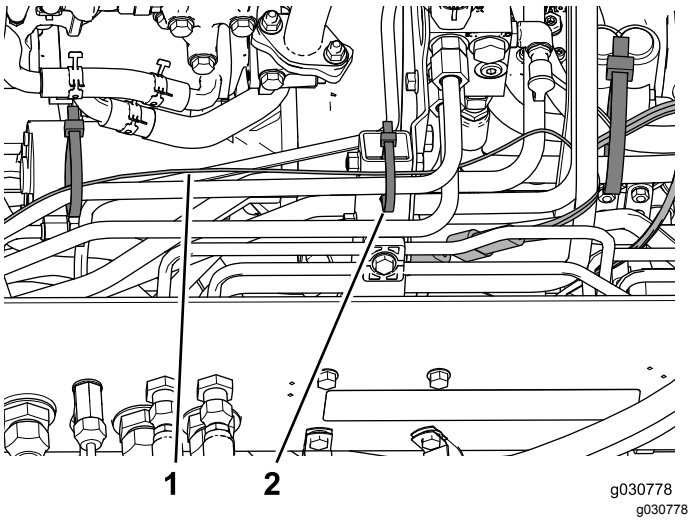

Figur 17

1. Strömkablage
2. Kabelband

6. Se hyttsatsens *Installation Instructions* (monteringsanvisningar) för instruktioner om hur luftkonditioneringens kontakt och vattenpumpens kontakt.

5

Ansluta batteriet

Inga delar krävs

Tillvägagångssätt

⚠ VARNING

Elektriska gnistor kan få batterigaserna att explodera, vilket kan leda till personskador.

Felaktig dragning av batterikablarna kan skada maskinen och kablarna samt orsaka gnistor.

- **Lossa alltid batteriets minuskabel (svart) innan du lossar pluskabeln (röd).**
- **Anslut alltid pluskabeln (röd) innan minuskabeln (svart) ansluts.**

1. Anslut pluskabeln till batteriet och dra åt batteriklämmans mutter (Figur 18).

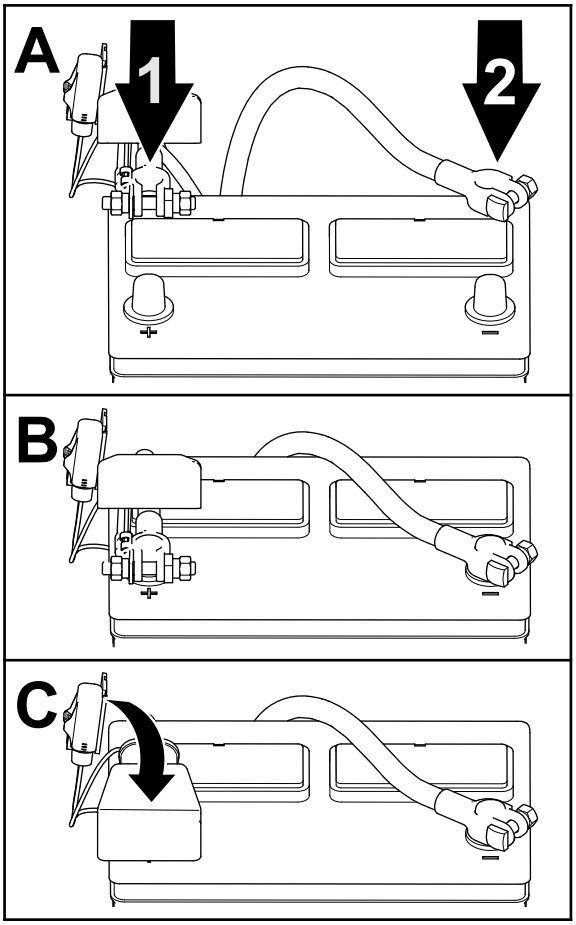

g252786

Figur 18

1. Pluskabel
2. Minuskabel

2. Anslut minuskabeln till batteriet och dra åt batteriklämmans mutter (Figur 18).
3. Montera isolatorn över batteriets pluspol (Figur 18).

6

Stänga batterifackets lucka och motorhuven

Inga delar krävs

Tillvägagångssätt

1. Stäng spärren till batterifackets lucka ordentligt (Figur 19).

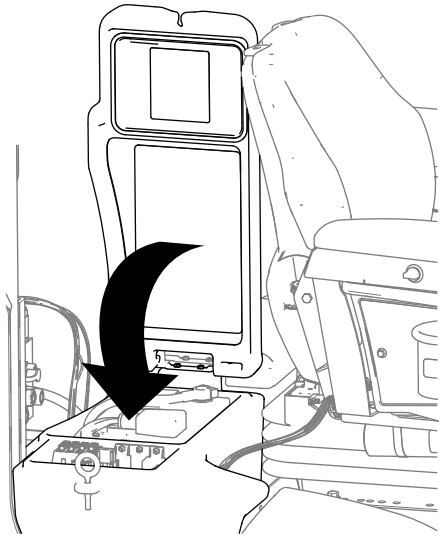

g252850

Figur 19

2. Stäng och lås motorhuven (Figur 20).

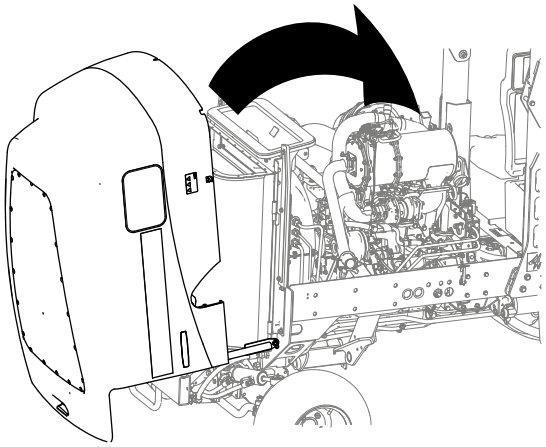

g252851

Figur 20