Form No. 3423-127 Rev B

Kit cablaggio di alimentazione

Trattorini Groundsmaster® 4500-D, 4700-D o Reelmaster® 7000-D

Nº del modello 138-2995

Istruzioni di installazione

Installazione

Parti sciolte

Verificate che sia stata spedita tutta la componentistica, facendo riferimento alla seguente tabella.

Procedura	Descrizione	Qté	Uso
1	Non occorrono parti	–	Preparazione della macchina.
2	Non occorrono parti	–	Scollegamento della batteria.
3	Non occorrono parti	–	Apertura del cofano.
4	Cablaggio di alimentazione Fascetta per cavi	1 6	Disposizione del cablaggio di alimentazione.
5	Non occorrono parti	–	Collegamento della batteria.
6	Non occorrono parti	–	Chiusura dello sportello del vano batteria e del cofano.

1

Preparazione della macchina

Non occorrono parti

Procedura

⚠ ATTENZIONE

Se lasciate la chiave nell'interruttore di accensione, qualcuno potrebbe accidentalmente avviare il motore e ferire gravemente voi o gli astanti.

Togliete la chiave dall'interruttore di accensione prima di ogni intervento di manutenzione.

1. Parcheggiate la macchina su terreno pianeggiante.
2. Inserite il freno di stazionamento.
3. Abbassate gli apparati di taglio.
4. Spegnete il motore ed estraete la chiave.

2

Scollegamento della batteria

Non occorrono parti

Accesso alla batteria

Rilasciate il fermo e aprite lo sportello del vano batteria (Figura 1).

© 2018—The Toro® Company
8111 Lyndale Avenue South
Bloomington, MN 55420

Registrate il vostro prodotto presso www.Toro.com.

CE

Traduzione dell'originale (IT)
Stampato negli USA
Tutti i diritti sono riservati

3423-127 B

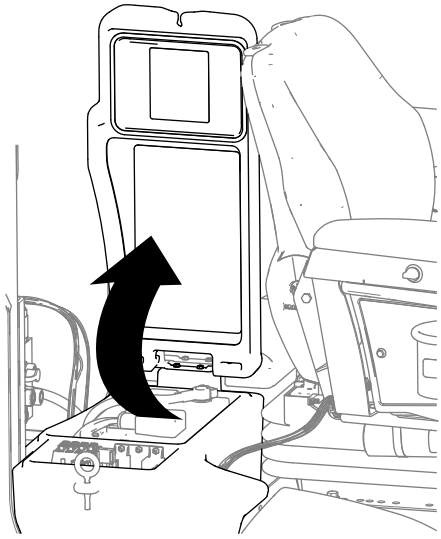

g252593

Figura 1

Rimozione dei cavi della batteria

⚠ AVVERTENZA

I morsetti della batteria e gli attrezzi metallici possono creare cortocircuiti contro i componenti metallici e provocare scintille.

- **In sede di rimozione o montaggio della batteria, impedite ai morsetti di toccare le parti metalliche della macchina.**
- **Non lasciate che gli attrezzi metallici creino cortocircuiti fra i morsetti della batteria e le parti metalliche della macchina.**
- **Tenete sempre la cinghia della batteria in posizione per proteggere e fissare la batteria.**

⚠ AVVERTENZA

Scintille elettriche possono far esplodere i gas della batteria, provocando lesioni personali.

In caso di errato percorso dei cavi della batteria, la macchina ed i cavi possono venire danneggiati e causare scintille.

- **Scollegate sempre il cavo negativo (nero) della batteria prima di quello positivo (rosso).**
- **Collegate sempre il cavo positivo (rosso) della batteria prima di quello negativo (nero).**

1. Rimuovete il cavo negativo della batteria dal polo della batteria (Figura 2).

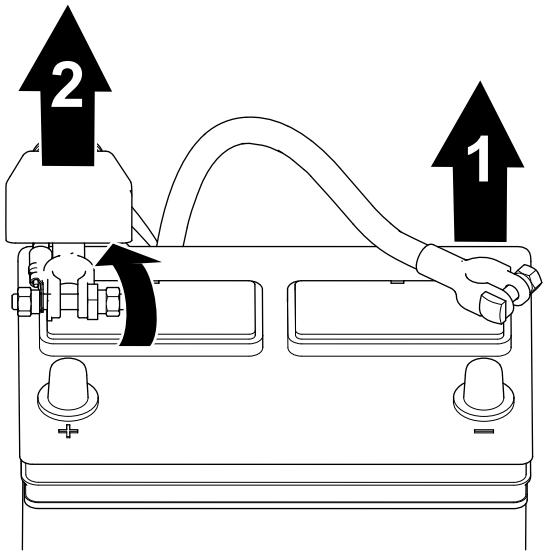

g252591

Figura 2

1. Cavo negativo della batteria
2. Cavo positivo della batteria

2. Sollevate l'isolamento e rimuovete il cavo positivo della batteria dal polo della batteria (Figura 2).

3

Apertura del cofano

Non occorrono parti

Procedura

Sbloccate e aprite il cofano (Figura 3).

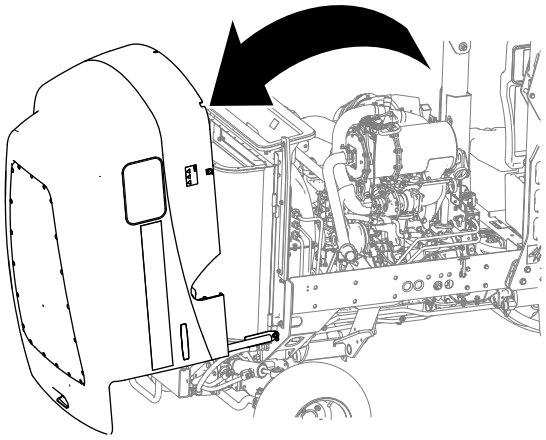

g252594

Figura 3

4

Disposizione e collegamento del cablaggio di alimentazione

Parti necessarie per questa operazione:

1	Cablaggio di alimentazione
6	Fascetta per cavi

Disposizione dei terminali ad anello alla batteria e al vano elettrico

Importante: **Disponete il cablaggio di alimentazione lontano dai componenti di scarico e le parti mobili.**

1. Disponete i 2 terminali ad anelli del cablaggio di alimentazione sotto l'area in cui è situato il vano batteria (Figura 4 o Figura 5).

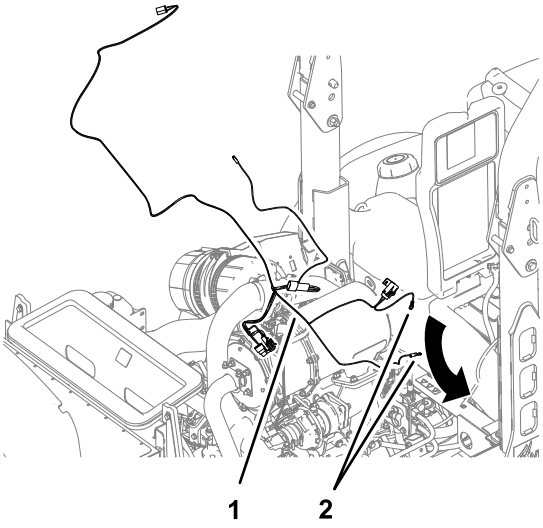

Figura 4

Macchine senza cabina

1. Cablaggio di alimentazione
2. Terminali ad anello

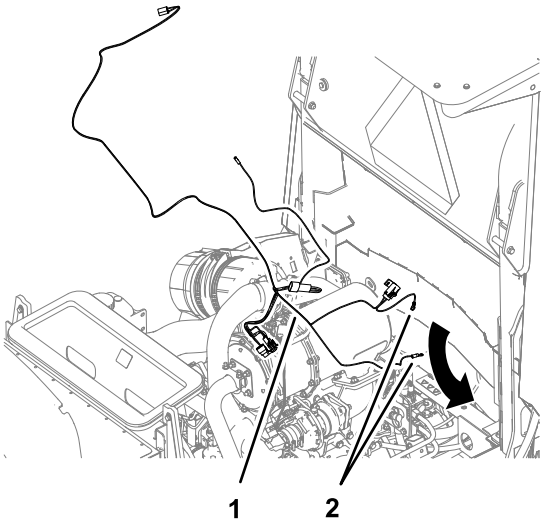

Figura 5

Macchine con cabina

1. Cablaggio di alimentazione
2. Terminali ad anello

2. Disponete il terminale ad anello del cablaggio di alimentazione indicato con B+ attraverso l'apertura nel vano batteria nell'angolo esterno, alla parte posteriore (Figura 6).

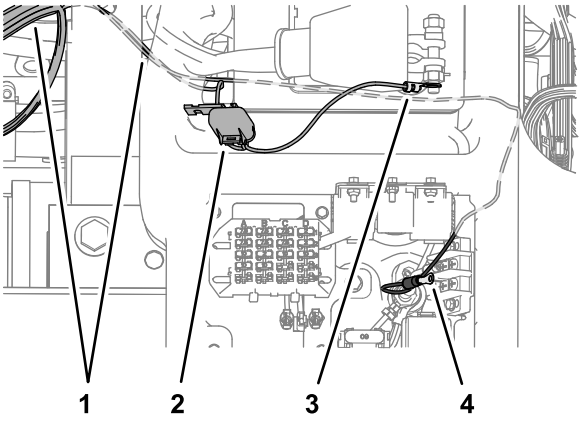

Figura 6

1. Cablaggio di alimentazione
2. Fusibile (10 A) e portafusibili
3. Terminale ad anello (B+)
4. Terminale ad anello - cablaggio di alimentazione (GROUND BLOCK)

3. Disponete il terminale ad anello del cablaggio di alimentazione indicato con GROUND BLOCK sotto il vano batteria e attraverso l'apertura vicina all'angolo interno anteriore del vano elettrico (Figura 6).

Montaggio dei terminali ad anello sul cavo della batteria e sulla morsettiera di messa a terra

1. Rimuovete il dado della fascetta della batteria dal bullone della fascetta della batteria del cavo positivo della batteria (Figura 14).

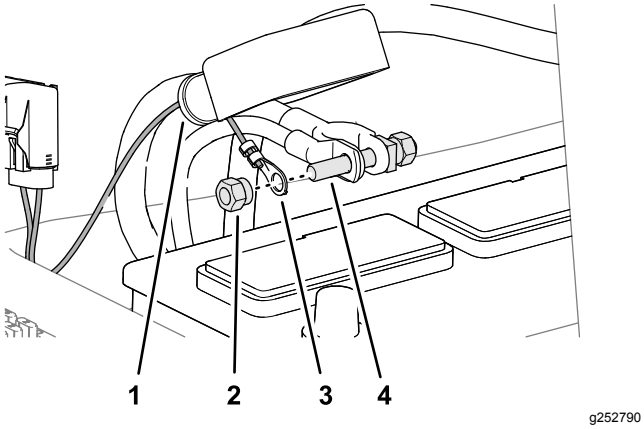

g252790

Figura 7

1. Isolamento
2. Dado della fascetta della batteria
3. Terminale ad anello (B+)
4. Bullone della fascetta della batteria (cavo positivo della batteria)

2. Montate il terminale ad anello indicato con B+ sul bullone della fascetta della batteria con il dado della fascetta e serrate il dado manualmente (Figura 7).
3. Rimuovete la vite dalla morsettiera di messa a terra (Figura 8).

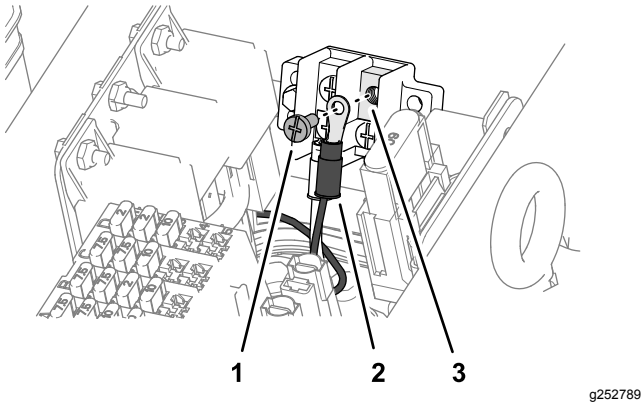

g252789

Figura 8

1. Vite
2. Terminale ad anello - cablaggio di alimentazione (GROUND BLOCK)
3. Morsettiera di messa a terra

4. Montate il terminale ad anello indicato con GROUND BLOCK sulla morsettiera con la vite e serratelo manualmente (Figura 8).

Collegamento del cablaggio di alimentazione al cablaggio della macchina

1. Rimuovete il tappo dal connettore a 2 pin del cablaggio preassemblato della macchina indicato con CAB HARNESS (Figura 9).

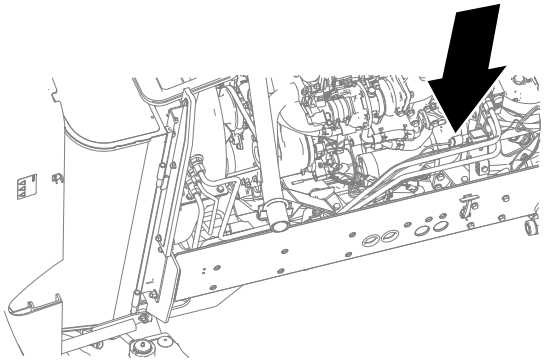

g252787

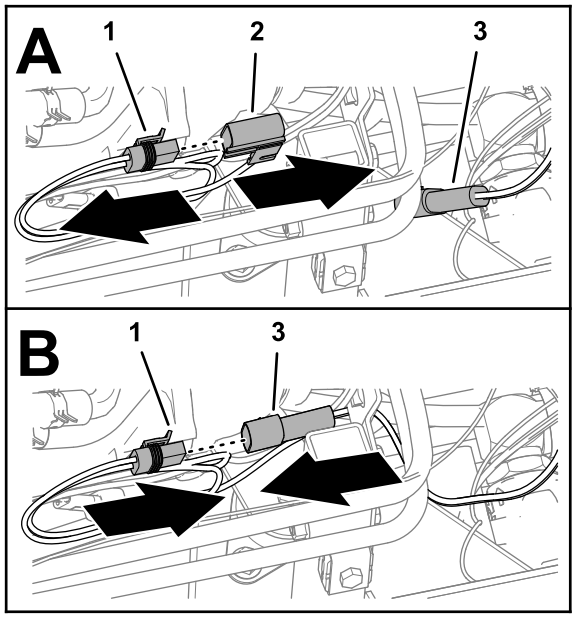

g252788

Figura 9

1. Connettore a 2 pin - cablaggio preassemblato della macchina (CAB HARNESS)
2. Tappo
3. Connettore a 2 prese - cablaggio di alimentazione (MAIN HARNESS)

2. Collegate il connettore a 2 pin del cablaggio preassemblato della macchina nel connettore a 2 prese del cablaggio di alimentazione indicato con MAIN HARNESS (Figura 9).
3. Fissate il cablaggio di alimentazione al telaio della macchina con una fascetta per cavi (Figura 10).

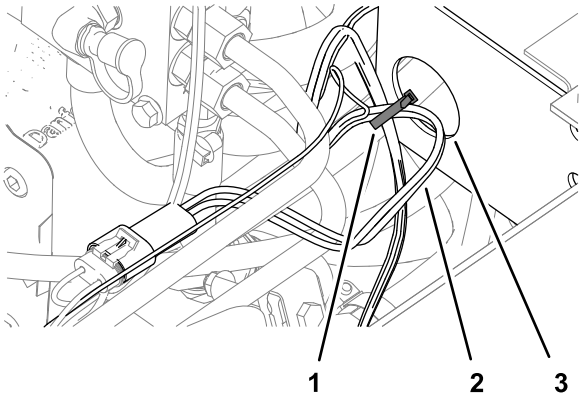

Figura 10

1. Fascetta per cavi
2. Cablaggio di alimentazione
3. Telaio della macchina

Collegamento del cablaggio di alimentazione al cablaggio del parasole opzionale o al cablaggio di prolunga del ROPS a 2 montanti

Collegate il connettore a 2 prese del cablaggio di alimentazione indicato con CABLAGGIO CABINA al connettore a 2 pin del cablaggio preassemblato del parasole (Figura 11).

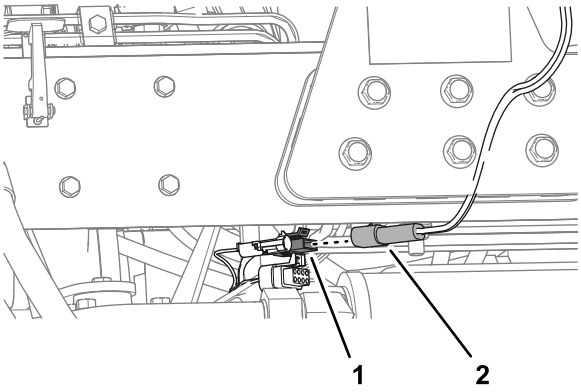

Figura 11

1. Connettore a 2 prese - cablaggio di alimentazione (CAB HARNESS)
2. Connettore a 2 pin (cablaggio preassemblato del parasole)

Raggruppamento del filo dell'aria condizionata e dei fili della pompa dell'acqua

Macchine con kit parasole opzionale o kit di prolunga del ROPS a 2 montanti

1. Raggruppate il filo e il terminale a banana indicati con A/C CLUTCH e i fili e il connettore a 2 prese indicati con WATER PUMP (Figura 12).

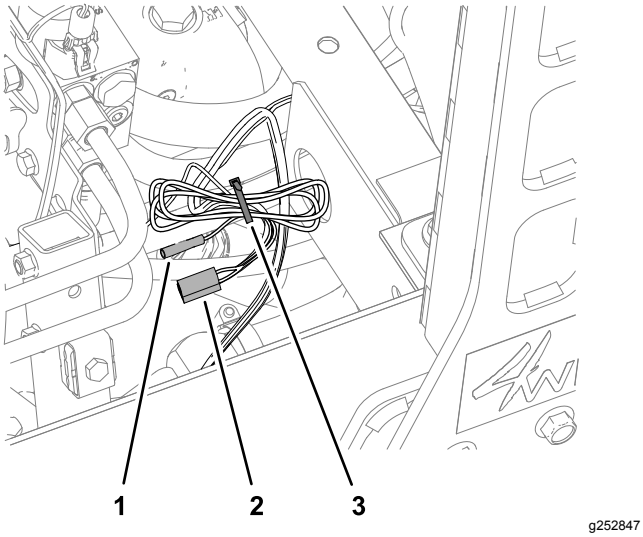

Figura 12

1. Filo e terminale a banana (A/C CLUTCH)
2. Fili e connettore a 2 prese (WATER PUMP)
3. Fascetta per cavi

2. Fissate il raggruppamento di fili alla macchina con una fascetta per cavi (Figura 12).

Disposizione del filo dell'aria condizionata e dei fili della pompa dell'acqua

Macchine con kit cabina opzionale

1. Disponete il filo e il terminale a banana indicati con A/C CLUTCH all'indietro, lungo il lato destro del motore (Figura 13).

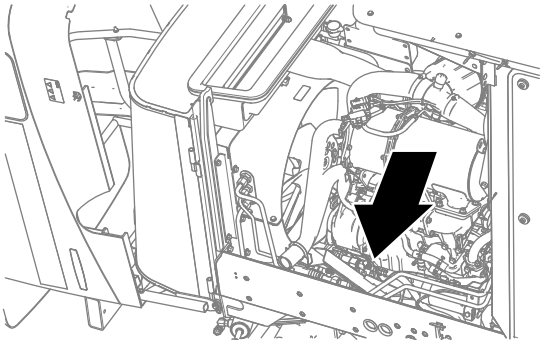

g252841

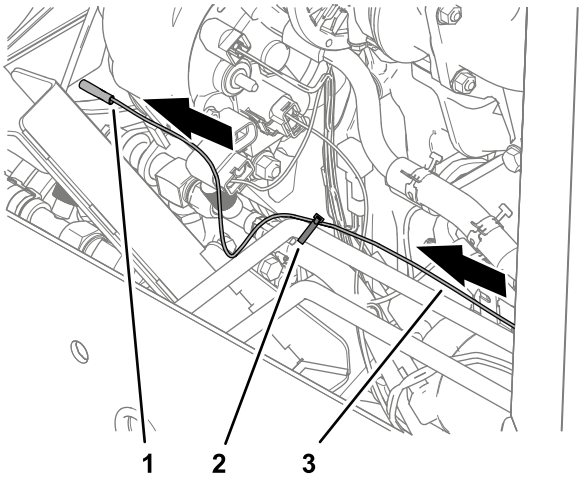

g252842

Figura 13

1. Terminale a banana
2. Fascetta per cavi
3. Filo (A/C CLUTCH)

2. Fissate il filo al tubo con una fascetta per cavi (Figura 13).
3. Disponete i fili con il connettore a 2 prese indicato con WATER PUMP trasversalmente sulla parte anteriore del motore e all'indietro (Figura 14).

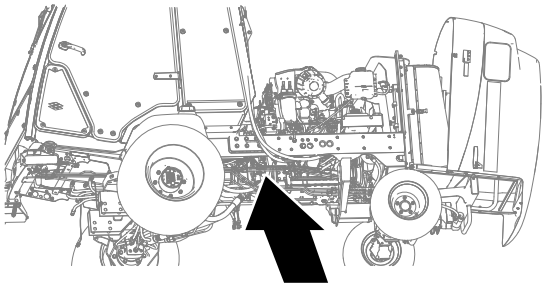

g252845

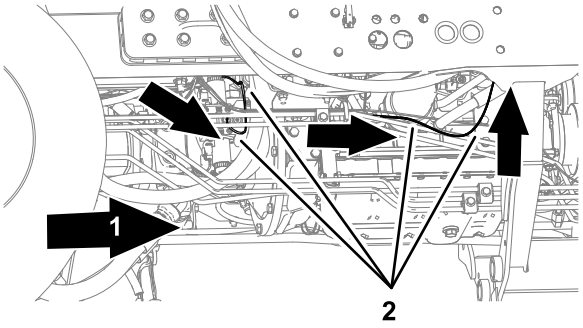

g252843

Figura 14

1. Retro della macchina
2. Fili della pompa dell'acqua (cablaggio di alimentazione)

4. Disponete i fili con il connettore a 2 prese al serbatoio del detergente lavacristallo (Figura 15).

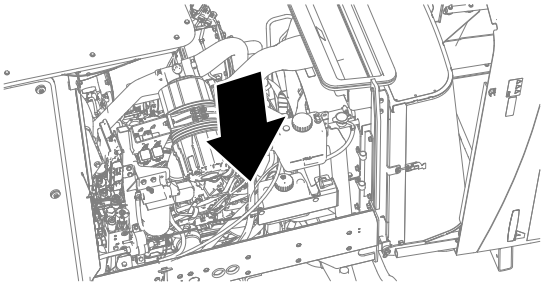

g252844

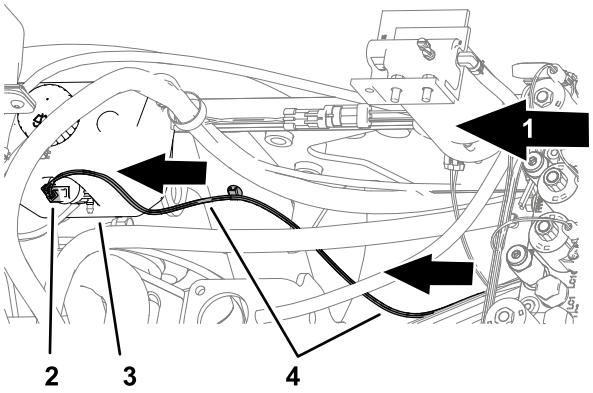

g252846

Figura 15

1. Retro della macchina
2. Connettore a 2 prese (WATER PUMP)
3. Serbatoio del detergente lavacristallo
4. Cablaggio di alimentazione

5. Fissate i fili della pompa dell'acqua del cablaggio di alimentazione ai flessibili e tubi idraulici nei punti indicati nella Figura 16 e nella Figura 17.

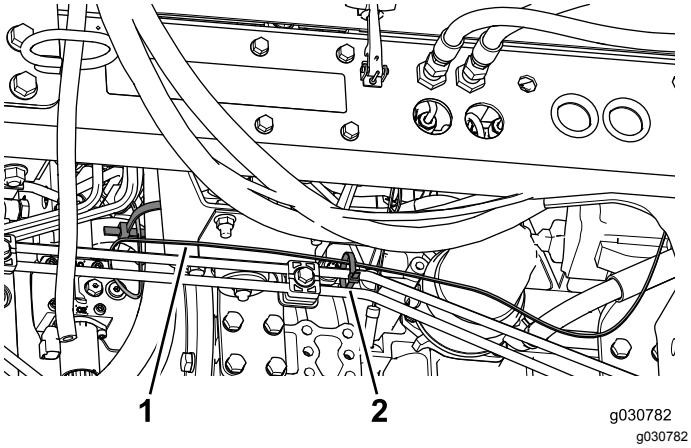

Figura 16

1. Cablaggio di alimentazione
2. Fascetta per cavi

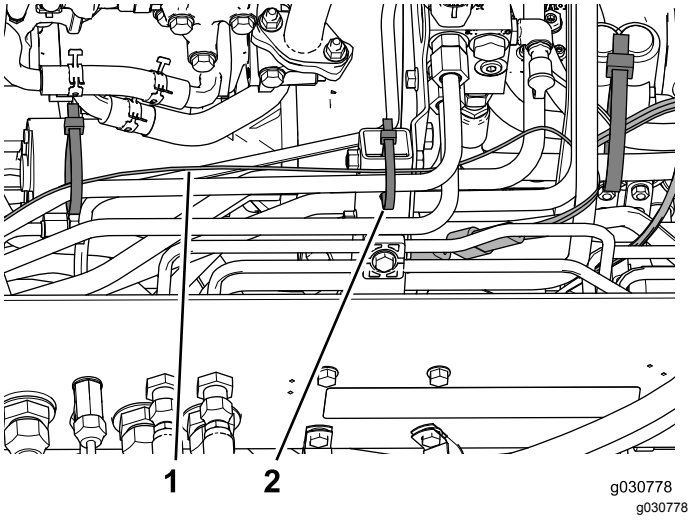

Figura 17

1. Cablaggio di alimentazione
2. Fascetta per cavi

6. Fate riferimento alle *istruzioni di installazione* del kit cabina per il collegamento del connettore dell'aria condizionata e del connettore della pompa dell'acqua.

5

Collegamento della batteria

Non occorrono parti

Procedura

⚠ AVVERTENZA

Scintille elettriche possono far esplodere i gas della batteria, provocando lesioni personali.

In caso di errato percorso dei cavi della batteria, la macchina ed i cavi possono venire danneggiati e causare scintille.

- **Scollegate sempre il cavo negativo (nero) della batteria prima di quello positivo (rosso).**
- **Collegate sempre il cavo positivo (rosso) della batteria prima di quello negativo (nero).**

1. Collegate il cavo positivo alla batteria e serrate il dado della fascetta della batteria (Figura 18).

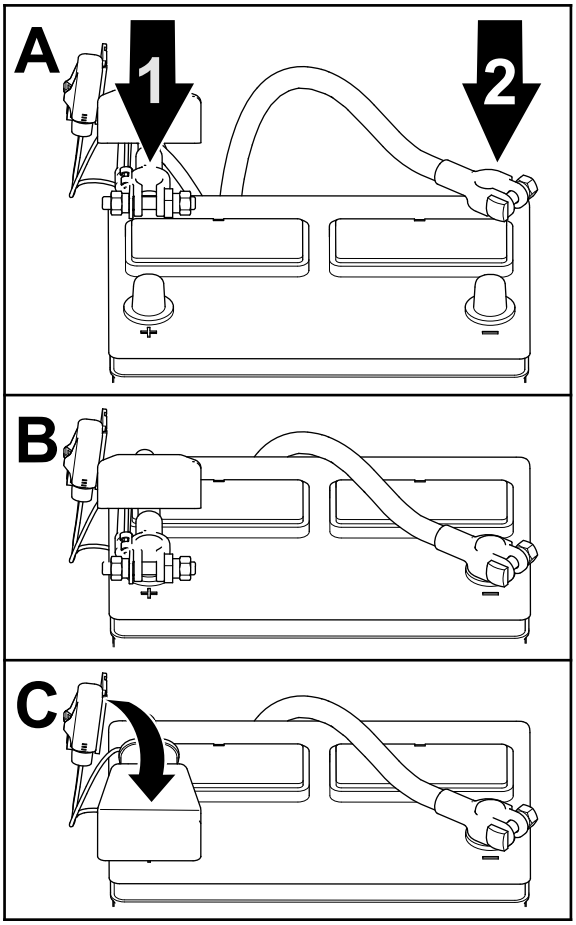

g252786

Figura 18

1. Cavo positivo della batteria
2. Cavo negativo della batteria

2. Collegate il cavo negativo alla batteria e serrate il dado della fascetta della batteria (Figura 18).
3. Montate l'isolamento sul morsetto positivo della batteria (Figura 18).

6

Chiusura dello sportello del vano batteria e del cofano

Non occorrono parti

Procedura

1. Chiudete il fermo dello sportello del vano batteria (Figura 19).

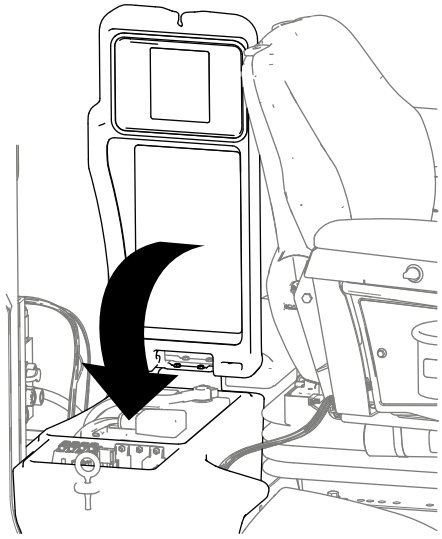

g252850

Figura 19

2. Chiudete e bloccate il cofano (Figura 20).

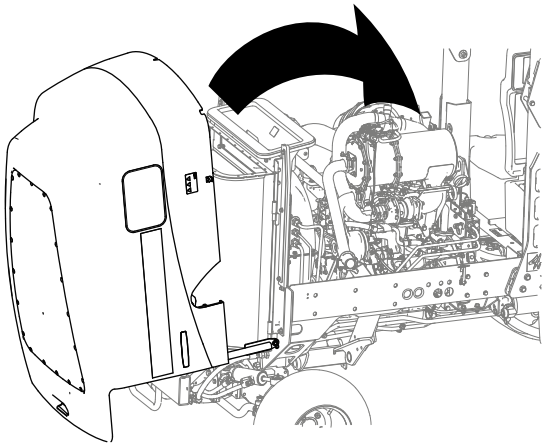

g252851

Figura 20