Form No. 3423-123 Rev B

Stromkabelbaum

Zugmaschine Groundsmaster® 4500-D, 4700-D oder Reelmaster® 7000-D

Modellnr. 138-2995

Installationsanweisungen

Installation

Einzelteile

Prüfen Sie anhand der nachstehenden Tabelle, dass Sie alle im Lieferumfang enthaltenen Teile erhalten haben.

Verfahren	Beschreibung	Menge	Verwendung
1	Keine Teile werden benötigt	–	Vorbereiten der Maschine.
2	Keine Teile werden benötigt	–	Abschließen der Batterie.
3	Keine Teile werden benötigt	–	Öffnen der Motorhaube.
4	Stromkabelbaum Kabelbinder	1 6	Verlegen des Stromkabelbaums.
5	Keine Teile werden benötigt	–	Anschließen der Batterie.
6	Keine Teile werden benötigt	–	Schließen der Batteriefachklappe und der Haube.

1

Vorbereiten der Maschine

Keine Teile werden benötigt

Verfahren

⚠ ACHTUNG

Wenn Sie den Zündschlüssel im Zündschloss stecken lassen, könnte eine andere Person den Motor versehentlich anlassen und Sie und Unbeteiligte schwer verletzen.

Ziehen Sie vor Wartungsarbeiten den Schlüssel ab.

1. Parken Sie die Maschine auf einer ebenen Fläche.
2. Aktivieren Sie die Feststellbremse.
3. Senken Sie die Mähwerke ab.
4. Stellen Sie den Motor ab und ziehen Sie den Zündschlüssel ab.

2

Abschließen der Batterie

Keine Teile werden benötigt

Freilegen der Batterie

Lösen Sie die Verriegelung und öffnen Sie die Klappe zum Batteriefach (Bild 1).

© 2018—The Toro® Company
8111 Lyndale Avenue South
Bloomington, MN 55420

Registrieren Sie Ihr Produkt unter www.Toro.com.

CE

Originaldokuments (DE)
Druck: USA
Alle Rechte vorbehalten

3423-123 B

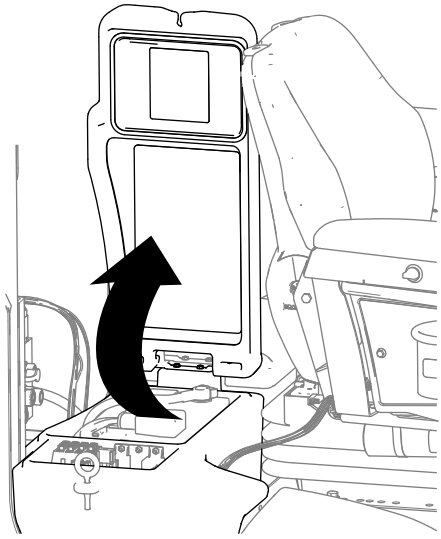

g252593

Bild 1

Entfernen der Batteriekabel

⚠ WARNUNG:

Batteriepole und Metallwerkzeuge können an metallischen Teilen Kurzschlüsse verursachen, was Funken erzeugen kann.

- **Vermeiden Sie beim Entfernen oder Einsetzen der Batterie, dass die Batteriepole mit metallischen Maschinenteilen in Berührung kommen.**
- **Vermeiden Sie Kurzschlüsse zwischen metallischen Werkzeugen, den Batteriepolen und metallischen Maschinenteilen.**
- **Halten Sie die Batteriehalterung immer in ihrer ordnungsgemäßen Position, um die Batterie zu schützen und zu befestigen.**

⚠ WARNUNG:

Elektrische Funken können zum Explodieren der Batteriegase führen, was Verletzungen zur Folge haben kann.

Das unsachgemäße Verlegen der Batteriekabel kann zu Schäden an der Maschine und den Kabeln führen und Funken erzeugen.

- **Klemmen Sie immer das Minuskabel (schwarz) der Batterie ab, bevor Sie das Pluskabel (rot) abschließen.**
- **Schließen Sie immer das Pluskabel (rot) der Batterie an, bevor Sie das Minuskabel (schwarz) anschließen.**

1. Trennen Sie das Minuskabel der Batterie vom Batteriepol ab (Bild 2).

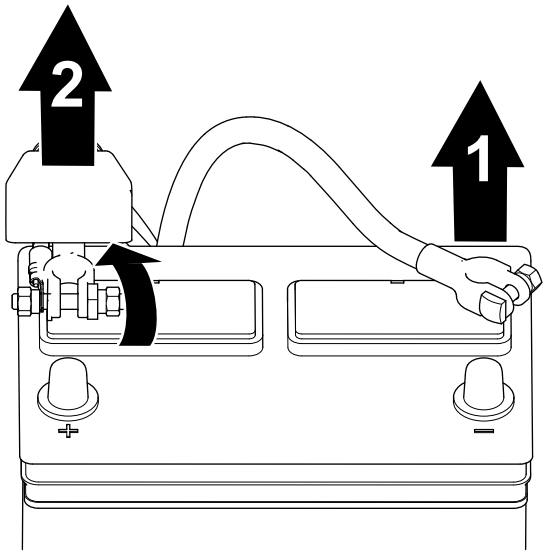

g252591

Bild 2

1. Minuskabel der Batterie
2. Pluskabel der Batterie

2. Heben Sie die Isolierung an und ziehen Sie das Pluskabel der Batterie vom Batteriepol ab (Bild 2).

3

Öffnen der Motorhaube

Keine Teile werden benötigt

Verfahren

Entriegeln und öffnen Sie die Motorhaube (Bild 3).

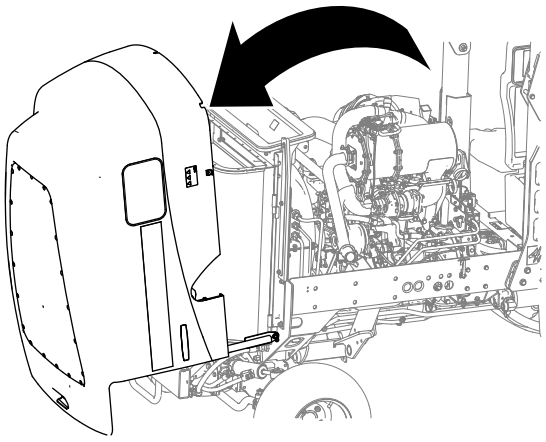

g252594

Bild 3

4

Verlegen und Anschließen des Stromkabelbaums

Für diesen Arbeitsschritt erforderliche Teile:

1	Stromkabelbaum
6	Kabelbinder

Verlegen der Ringkabelschuhe zum Batterie- und Elektrofach

Wichtig: **Verlegen Sie den Kabelbaum nicht in der Nähe von Auspuffkomponenten und beweglichen Teilen.**

1. Verlegen Sie die beiden Ringkabelschuhe des Stromkabelbaums unter dem Bereich, in dem sich das Batteriefach befindet (Bild 4 oder Bild 5).

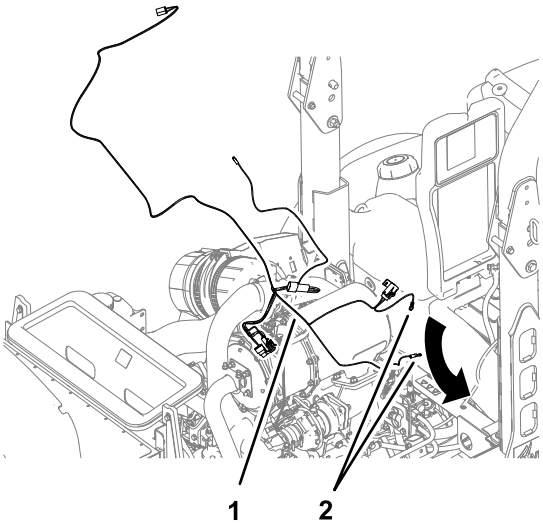

Bild 4

Maschinen ohne Kabine

1. Stromkabelbaum
2. Ringterminale

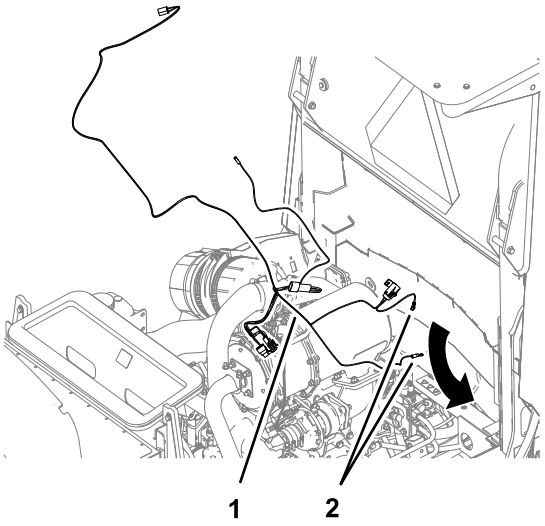

Bild 5

Maschinen mit Kabine

1. Stromkabelbaum
2. Ringterminale

2. Führen Sie den mit B+ gekennzeichneten Ringkabelschuh des Stromkabelbaums durch die Öffnung an der hinteren, äußeren Ecke des Batteriefachs (Bild 6).

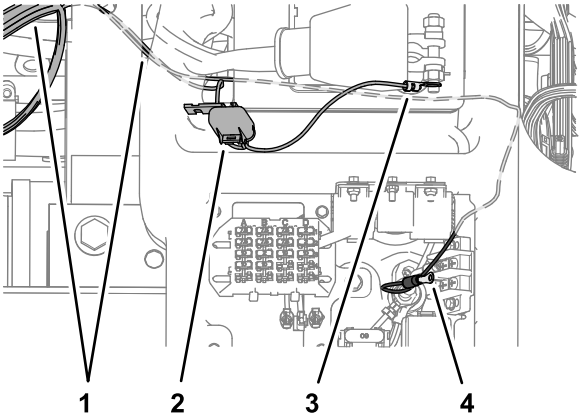

Bild 6

1. Stromkabelbaum
2. Sicherung (10 A) und Sicherungshalter
3. Ringkabelschuh (B+)
4. Ringkabelschuh: Stromkabelbaum (GROUND BLOCK)

3. Führen Sie die Ringkabelschuhe des Stromkabelbaums mit der Aufschrift GROUND BLOCK (Erdungsblock) unter dem Batteriefach und durch die Öffnung in der Nähe der vorderen inneren Ecke des Elektrofachs (Bild 6).

Anbringen der Ringkabelschuhe am Batteriekabel und dem Erdungsblock

1. Entfernen Sie die Klemmmutter von der Batterieklemmschraube des Batteriekabels am Pluspol (+) (Bild 14).

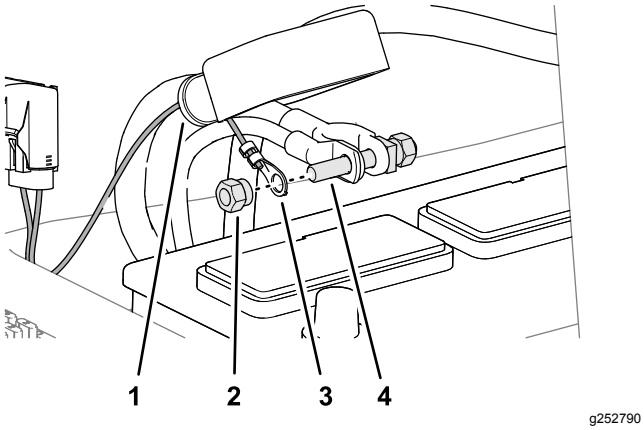

g252790

Bild 7

1. Isolierung
2. Batterieklemmenmutter
3. Ringkabelschuh (B+)
4. Batterieklemmenschraube (Pluskabel der Batterie)

2. Montieren Sie den mit B+ gekennzeichnete Ringkabelschuh mit der Klemmmutter auf die Batterieklemmschraube und ziehen Sie die Mutter von Hand an (Bild 7).
3. Entfernen Sie die Schraube vom Erdungsblock (Bild 8).

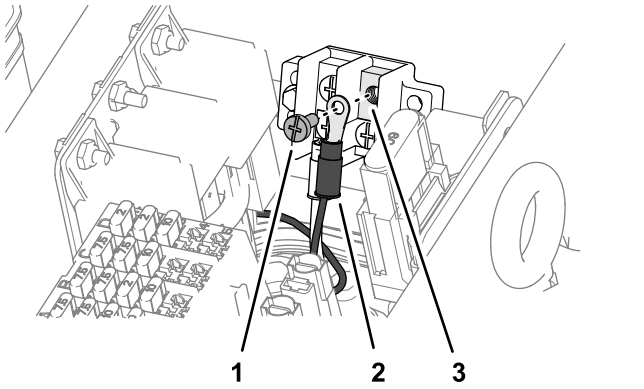

g252789

Bild 8

1. Schraube
2. Ringkabelschuh: Stromkabelbaum (GROUND BLOCK)
3. Erdungsblock

4. Montieren Sie die mit GROUND BLOCK (Erdungsblock) gekennzeichneten Ringkabelschuhe mit der Schraube auf den Erdungsblock und ziehen Sie diese von Hand an (Bild 8).

Anschließen des Stromkabelbaums am Kabelbaum der Maschine

1. Entfernen Sie die Kappe vom 2-poligen Stecker des mit CAB HARNESS (Kabinenkabelbaum) gekennzeichneten Kabelbaums der Maschine (Bild 9).

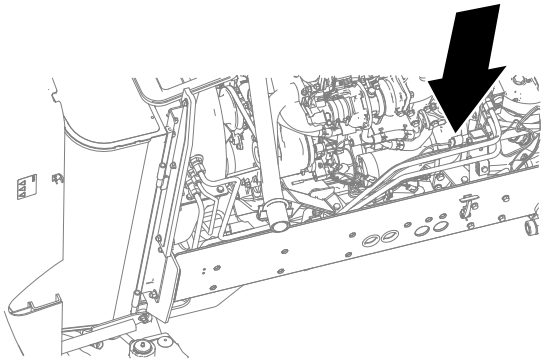

g252787

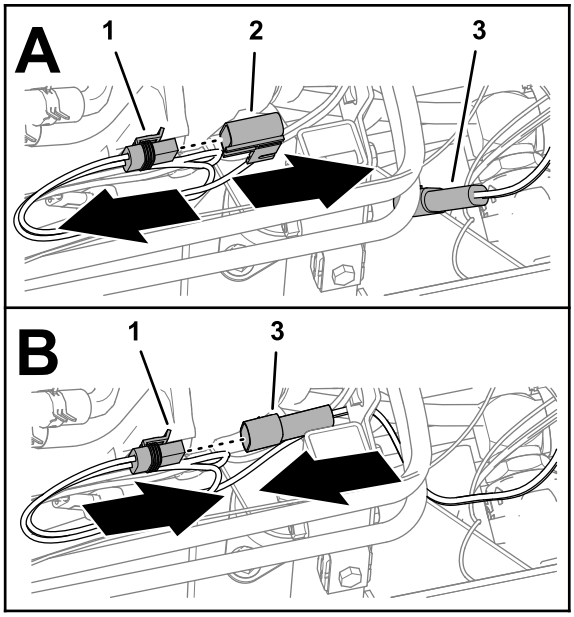

g252788

Bild 9

1. 2-poliger Stecker: Maschinenkabelbaum (CAB HARNESS (Kabinenkabelbaum))
2. Kappe
3. 2-solige Buchse: Stromkabelbaum (MAIN HARNESS (Hauptkabelbaum))

2. Stecken Sie den 2-poligen Stecker des Maschinenkabelbaums in die 2-polige Buchse des Stromkabelbaums mit der Kennzeichnung MAIN HARNESS (Hauptkabelbaum) (Bild 9).
3. Befestigen Sie den Stromkabelbaum mit einem Kabelbinder am Rahmen der Maschine (Bild 10).

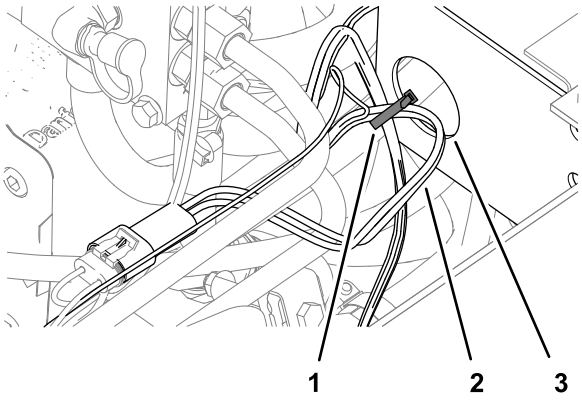

Bild 10

1. Kabelbinder
2. Stromkabelbaum
3. Rahmen der Maschine

Anschließen des Stromkabelbaums am Kabelbaum des optionalen Sonnendachs oder am Verlängerungskabelbaum des Überrollschutzes mit zwei Streben.

Stecken Sie den 2-poligen Stecker des Stromkabelbaums mit der Aufschrift CAB HARNESS (Kabinenkabelbaum) in den 2-poligen Anschluss am Kabelbaum des Sonnendachs (Bild 11).

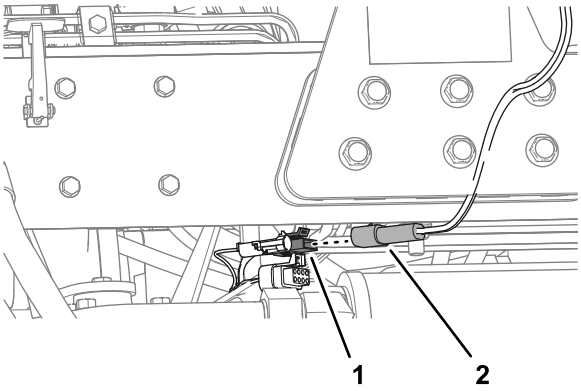

Bild 11

1. 2-poliger Stecker: Stromkabelbaum (CAB HARNESS (Kabinenkabelbaum))
2. 2-poliger Stecker (Sonnendach-Kabelbaum)

Bündeln der Leitungen der Klimaanlage und der Wasserpumpe

Maschinen mit dem optionalen Sonnenschutz-Kit oder Überrollschutzverlängerung mit zwei Streben

1. Bündeln Sie die Kabel- und Steckkabelschuhe mit der Aufschrift A/C CLUTCH (Klimaanlage) und die Kabel und den 2-poligen Steckverbinder mit der Aufschrift WATER PUMP (Wasserpumpe) (Bild 12).

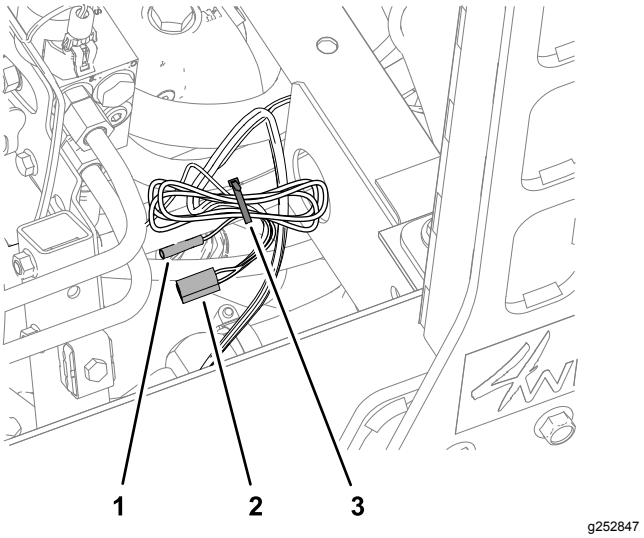

Bild 12

1. Kabel- und Steckkabelschuhe (A/C CLUTCH (Klimaanlage))
2. Kabel und 2-poliger Steckverbinder (WATER PUMP (Wasserpumpe))
3. Kabelbinder

2. Befestigen Sie das Kabelbündel mit einem Kabelbinder an der Maschine (Bild 12).

Verlegen der Leitungen der Klimaanlage und der Wasserpumpe

Maschinen mit dem optionalen Kabinen-Kit

1. Verlegen Sie Sie die Kabel- und Steckkabelschuhe mit der Aufschrift A/C CLUTCH (Klimaanlage) nach hinten entlang der rechten Seite des Motors (Bild 13).

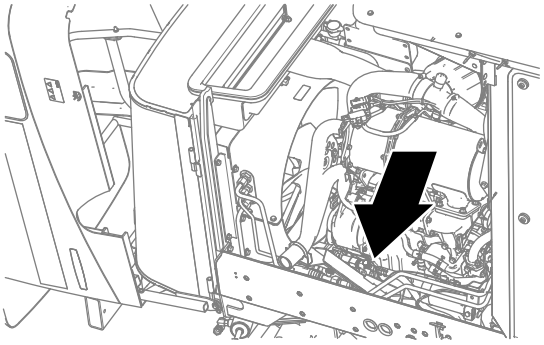

g252841

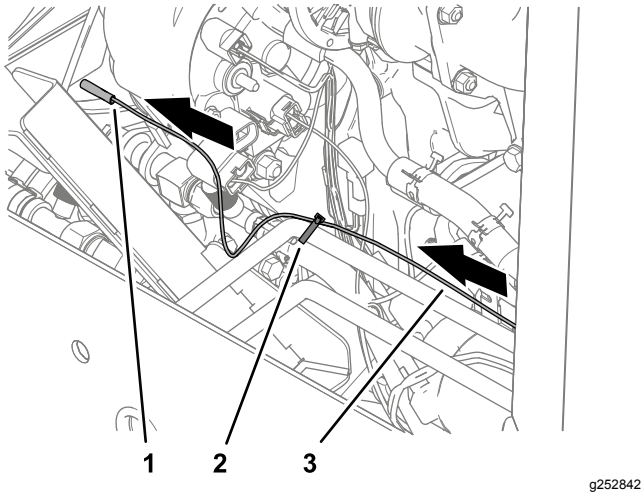

g252842

Bild 13

1. Steckkabelschuh
2. Kabelbinder
3. Kabel (A/C CLUTCH (Klimaanlage))

2. Befestigen Sie den Kabelbaum mit einem Kabelbinder am Hydraulikrohr (Bild 13).
3. Verlegen Sie die Kabel mit dem 2-poligen Steckverbindern mit der Aufschrift WATER PUMP (Wasserpumpe) über die Vorderseite des Motors und nach hinten (Bild 14).

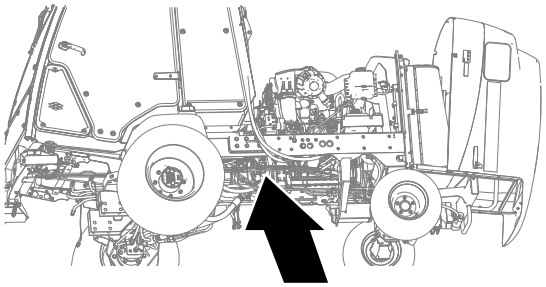

g252845

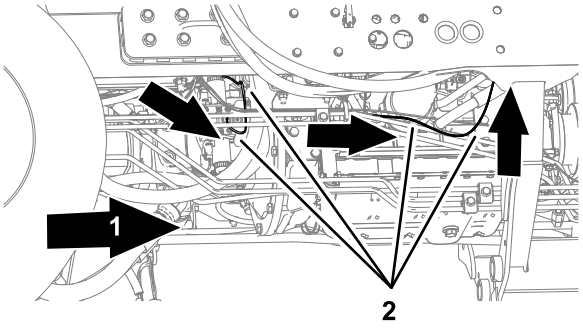

g252843

Bild 14

1. Heck der Maschine
2. Wasserpumpenkabel (Stromkabelbaum)

4. Verlegen Sie die Kabel mit dem 2-poligen Steckverbinder zum Behälter für die Scheibenwaschanlagenflüssigkeit (Bild 15).

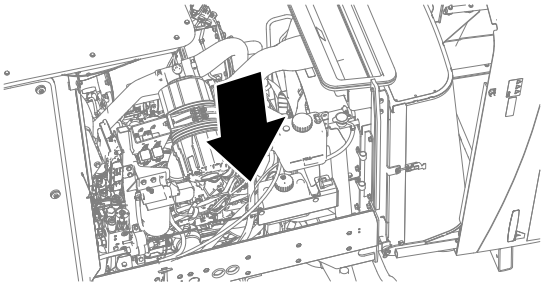

g252844

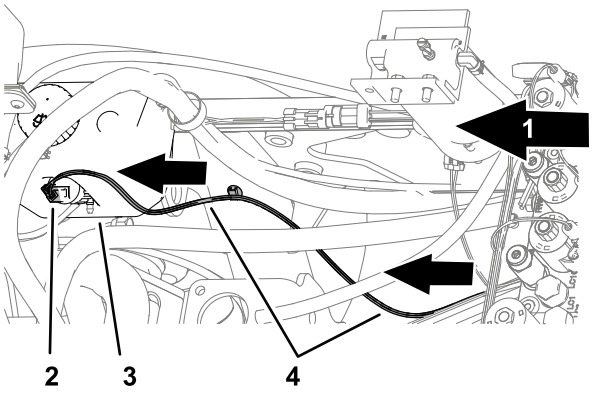

g252846

Bild 15

1. Heck der Maschine
2. 2-poliger Anschluss (WATER PUMP (Wasserpumpe))
3. Behälter für die Scheibenwaschanlagenflüssigkeit
4. Stromkabelbaum

5. Befestigen Sie die Kabel der Wasserpumpe an den Hydraulikschläuchen und -rohren an den in Bild 16 und Bild 17 angegebenen Stellen.

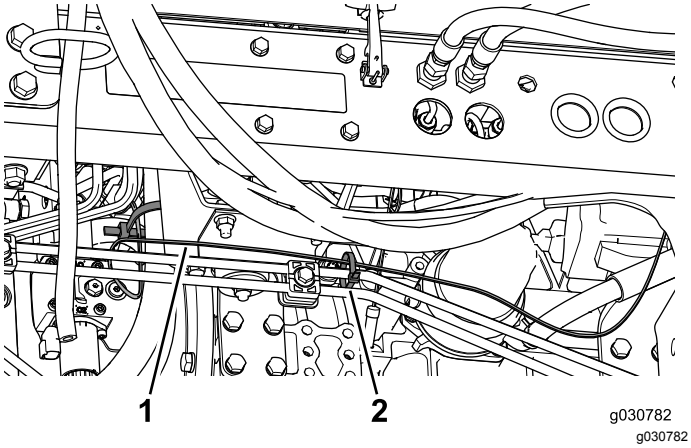

Bild 16

1. Stromkabelbaum
2. Kabelbinder

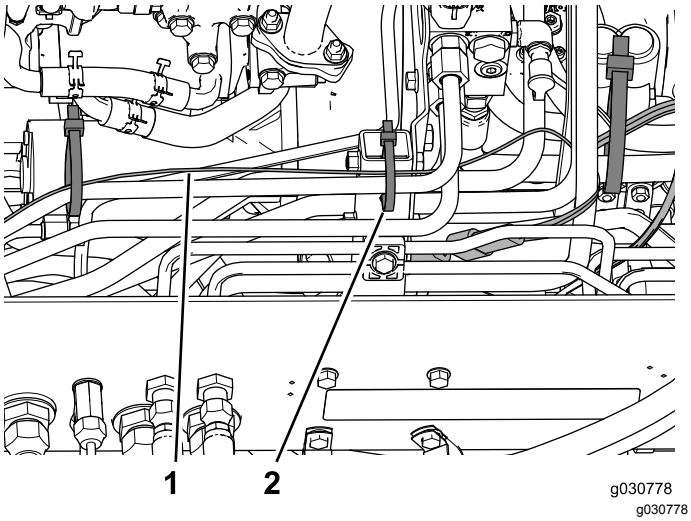

Bild 17

1. Stromkabelbaum
2. Kabelbinder

6. Für den Anschluss des Steckers der Klimaanlage und der Wasserpumpe beachten Sie die *Installation Instructions* (Installationsanleitung) des Kabinen-Kits.

5

Anschließen der Batterie

Keine Teile werden benötigt

Verfahren

⚠ WARNUNG:

Elektrische Funken können zum Explodieren der Batteriegase führen, was Verletzungen zur Folge haben kann.

Das unsachgemäße Verlegen der Batteriekabel kann zu Schäden an der Maschine und den Kabeln führen und Funken erzeugen.

- **Klemmen Sie immer das Minuskabel (schwarz) der Batterie ab, bevor Sie das Pluskabel (rot) abschließen.**
- **Schließen Sie immer das Pluskabel (rot) der Batterie an, bevor Sie das Minuskabel (schwarz) anschließen.**

1. Schließen Sie das Pluskabel der Batterie an und ziehen Sie die Mutter der Batterieklemme an (Bild 18).

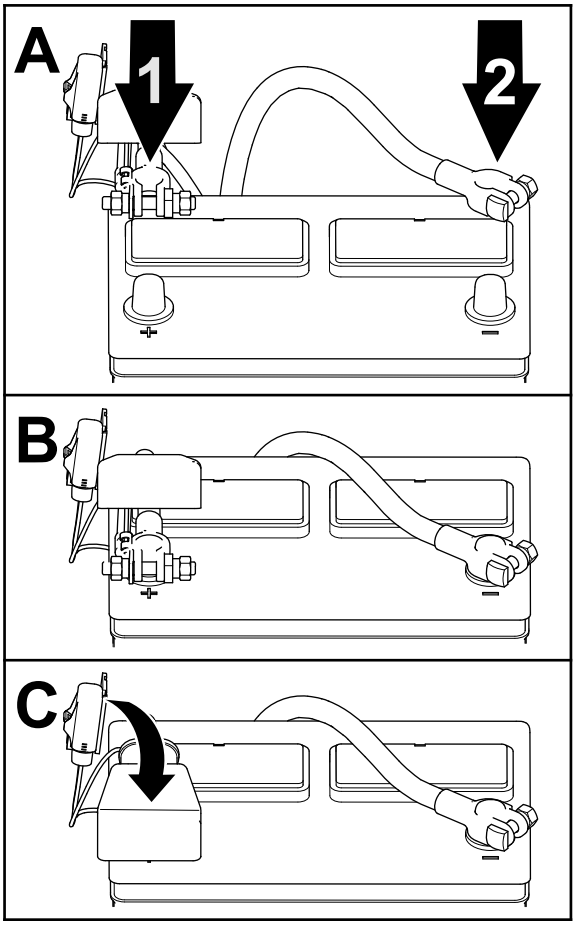

g252786

Bild 18

1. Pluskabel der Batterie
2. Minuskabel der Batterie

2. Schließen Sie das Minuskabel der Batterie an und ziehen Sie die Mutter der Batterieklemme an (Bild 18).
3. Befestigen Sie die Isolierung auf dem Pluspol der Batterie (Bild 18).

6

Schließen der Batteriefachklappe und der Haube

Keine Teile werden benötigt

Verfahren

1. Schließen Sie die Verriegelung der Batteriefachklappe (Bild 19).

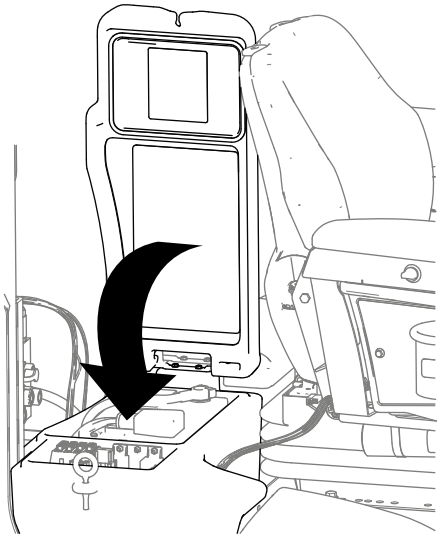

g252850

Bild 19

2. Schließen und verriegeln Sie die Haube (Bild 20).

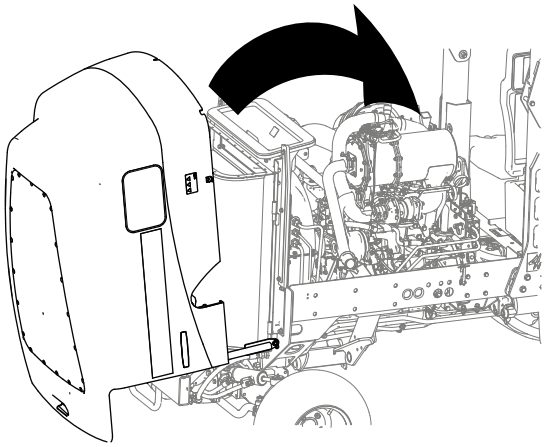

g252851

Bild 20