Form No. 3424-894 Rev A

TORO®

Count on it.

Manual del operador

# Batería/cargador estándar PowerPlex 40 V Max

**Nº de modelo 88540—Nº de serie 319000001 y superiores**
**Nº de modelo 88541—Nº de serie 319000001 y superiores**
**Nº de modelo 88542—Nº de serie 319000001 y superiores**

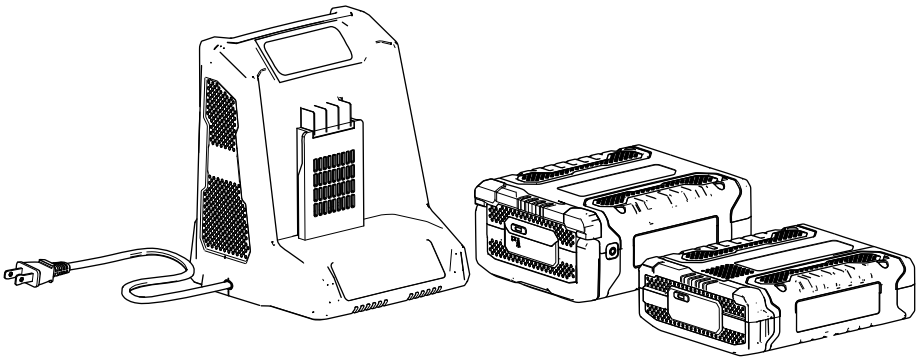

Registre su producto en www.Toro.com.
Traducción del original (ES)

*3424-894* A

**⚠ ADVERTENCIA**

**CALIFORNIA**
**Advertencia de la Propuesta 65**

**El cable eléctrico de este producto contiene plomo, que el Estado de California sabe que causa defectos congénitos u otros peligros para la reproducción. Lávese las manos después de manejar el material.**

# Introducción

Esta batería y este cargador están diseñados para ser usados por usuarios domésticos. El cargador de batería modelo 88542 está diseñado principalmente para cargar las baterías modelo 88540 y 88541. No está diseñado para cargar otras baterías.

Las baterías modelo 88540 y 88541 están diseñadas principalmente para usarse en la mayoría de los productos Power Plex™.

Lea este manual detenidamente para aprender a utilizar y mantener correctamente su producto, y para evitar lesiones y daños al producto. Usted es responsable de utilizar el producto de forma correcta y segura.

Usted puede ponerse en contacto directamente con Toro en www.Toro.com si desea información sobre productos y accesorios, si necesita localizar un distribuidor, buscar datos completos sobre su garantía o registrar su producto.

***Importante:*** **Con su dispositivo móvil, puede escanear el código QR (en su caso) de la place del número de serie para acceder a información sobre la garantía, las piezas, y otra información sobre el producto.**

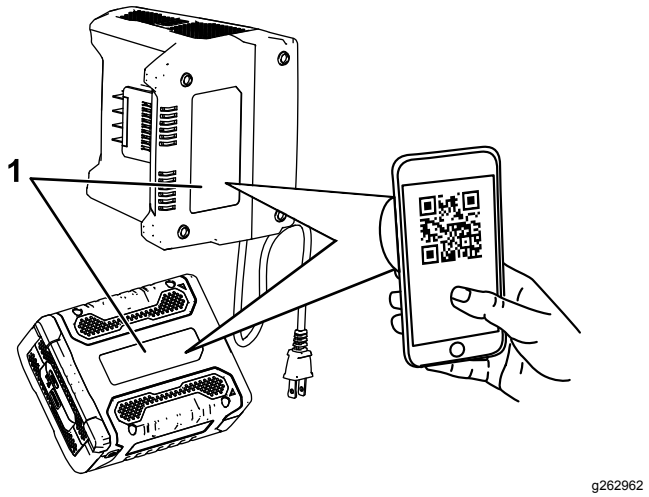


**Figura 1**

1. Ubicación de los números de modelo y de serie

**© 2018—The Toro® Company**
**8111 Lyndale Avenue South**
**Bloomington, MN 55420**



**Póngase en contacto con nosotros en www.Toro.com.**
**Impreso en China**
**Reservados todos los derechos**

# Seguridad

## INSTRUCCIONES DE SEGURIDAD IMPORTANTES – GUARDE ESTAS INSTRUCCIONES.

GUARDE ESTAS INSTRUCCIONES – Este manual contiene importantes instrucciones de seguridad y uso de las baterías modelo 88540/88541 y el cargador de baterías modelo 88542.

Antes de utilizar el cargador de baterías, lea todas las instrucciones y símbolos de advertencia que figuran en el cargador de baterías, en la batería y en el producto que utiliza la batería.

CUIDADO – Para reducir el riesgo de lesiones, cargue las baterías modelo 88540 y 88541 con el cargador de batería modelo 88542 únicamente. Otras marcas de batería pueden reventar y causar lesiones personales y daños materiales.

Este dispositivo cumple la Parte 15 de las normas FCC. El uso está sujeto a las 2 condiciones siguientes: (1) Este dispositivo no puede causar interferencias dañinas y; (2) este dispositivo debe aceptar cualquier interferencia recibida, incluyendo interferencias que puedan causar un funcionamiento no deseado.

**Advertencia**

- Utilice el cargador de baterías solamente dentro de un edificio.
- No recargue baterías no recargables.
- Antes de utilizar, compruebe si el voltaje de salida y la corriente del cargador de baterías son adecuadas para cargar la batería.
- No use el cargador si la polaridad de salida no coincide con la polaridad de carga.
- Si el cable de alimentación está dañado, solicite al fabricante, a su servicio técnico autorizado u otra persona con cualificaciones similares que lo sustituya para evitar riesgos.
- No abra la cubierta bajo ninguna circunstancia. Si la cubierta está dañada, no use el adaptador.
- Desconecte la corriente antes de conectar o desconectar la batería.
- Este aparato puede ser usado por personas con capacidades físicas, sensoriales o mentales reducidas o con falta de experiencia y conocimiento si son supervisadas o instruidas con respecto al uso del aparato de forma segura y comprenden los riesgos que implica el uso.
- Los niños no deben jugar con el aparato.
- Los niños no deben limpiar ni realizar el mantenimiento del aparato sin supervisión.

**⚠ PELIGRO**

**Si enchufa el cargador en una toma de corriente que no sea de 120 voltios, puede causar un incendio o una descarga eléctrica.**

- **No enchufe el cargador en una toma de corriente que no sea de 120 voltios.**
- **Para enchufar el aparato en un país fuera de los Estados Unidos, utilice un adaptador de enchufe del tipo correcto para la toma de corriente si es necesario.**

**⚠ CUIDADO**

**La batería puede presentar riesgo de incendio o quemadura química si no se trata correctamente.**

- **No desmonte la batería.**
- **No caliente la batería a más de 70 °C (158 °F) ni la incinere.**
- **Sustituya la batería únicamente con una batería Toro genuina; el uso de otra batería podría provocar un incendio o una explosión.**
- **Mantenga las baterías fuera del alcance de los niños y en el embalaje original hasta su uso.**

**⚠ CUIDADO**

**Elimine las baterías usadas en seguida.**

**Elimine las baterías de iones de litio en un centro de reciclaje designado para el reciclaje de baterías.**

**⚠ CUIDADO**

**El sobrecalentamiento de la batería puede causar incendios y graves quemaduras.**

**No abrir, aplastar, calentar a más de 70 °C (158 °F) o incinerar. Siga las instrucciones de reciclaje de la batería.**

PELIGRO – PARA REDUCIR EL RIESGO DE INCENDIO O DESCARGA ELÉCTRICA, SIGA CUIDADOSAMENTE ESTAS INSTRUCCIONES.

# Pegatinas de seguridad e instrucciones

Las pegatinas de seguridad e instrucciones están a la vista del operador y están ubicadas cerca de cualquier zona de peligro potencial. Sustituya cualquier pegatina que esté dañada o que falte.

| Símbolo | Designación/explicación |
|---|---|
| | Clase II |
| | Para uso en espacios interiores únicamente |
| | Antes de cargar, lea las instrucciones |
| T5A | Fusible de corriente |
| | Eliminación correcta de este producto<br><br>Este símbolo indica que este cargador de batería y esta batería no deben eliminarse con otros residuos domésticos en la UE. Para evitar posibles daños al medio ambiente o a la salud humana debido a la eliminación no controlada de residuos, recicle de forma responsable para promover la reutilización sostenible de recursos materiales. Para devolver el dispositivo usado, utilice los sistemas de devolución y recolección o póngase en contacto con el vendedor donde se compró el producto. Ellos podrán encargarse del reciclado seguro y correcto de este producto. |

decal136-2471

**136-2471**

Modelo 88540

decal136-2472

**136-2472**

Modelo 88541

decal136-2473

**136-2473**

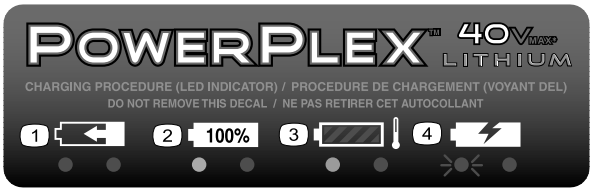


decal136-2476

**136-2476**

1. La batería se está cargando.
2. La batería está completamente cargada.
3. La batería está demasiado caliente.
4. Sustituya la batería.

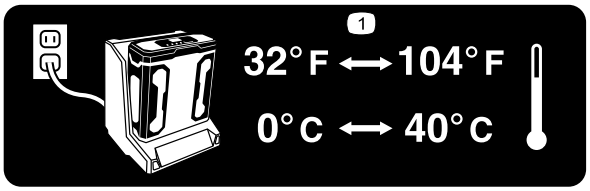


decal136-2539

**136-2539**

1. Cargue la batería a una temperatura de entre 0 °C y 40 °C (32 °F y 104 °F).

# Montaje

## Cómo montar el cargador de la batería (opcional)

Si lo desea, monte el cargador de la batería firmemente en la pared utilizando los orificios de montaje en pared en la parte trasera del cargador.

Móntelo en un espacio interior (tal como un garaje u otro lugar seco), cerca de una toma de corriente y fuera del alcance de los niños.

Consulte la Figura 2 para obtener asistencia sobre el montaje del cargador.

**Nota:** Coloque el cargador sobre las fijaciones correctamente posicionadas y gírelo para fijarlo en su lugar (fijaciones no incluidas).

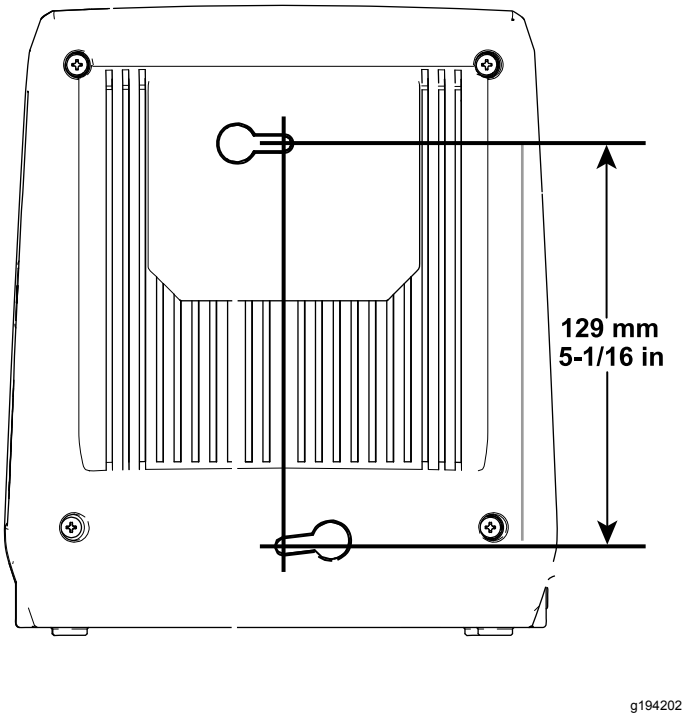


**Figura 2**

# El producto

## Especificaciones

### Cargador de batería

| | |
|---|---|
| **Modelo** | **88542** |
| **Tipo** | Cargador de batería de iones de litio 40 V MAX |
| **Entrada** | 100 a 120 Vca 50/60Hz Máx. 3.0 A |
| **Salida** | 41.8 V MÁX CC 2.5 A |

### Batería

| **Modelo** | **88540** | **88541** |
|---|---|---|
| **Voltaje por celda** | 3.6 V | 3.6 V |
| **Número de celdas** | 10 | 20 |
| **Voltaje de la batería** | 36 V | 36 V |
| **Capacidad de la batería** | 2.5 Ah | 5.0 Ah |
| Voltaje nominal según el fabricante de la batería = 40 V máximo y 36 V nominal. El voltaje real depende de la carga. | | |

### Intervalos de temperatura adecuados

| | |
|---|---|
| Cargue la batería a | Entre 0 °C y 40 °C (32 °F y 104 °F)* |
| Utilice el producto a | Entre -15 °C y 60 °C (5 °F y 140 °F) |
| Almacene el producto a | Entre -15 °C y 60 °C (-5 °F y 140 °F) |
| Desenchufe el cargador a | Menos de 0 °C (32 °F) o más de 40 °C (104 °F) |

* El tiempo de carga será mayor si la temperatura no está en este intervalo durante la carga.

Guarde la herramienta, la batería y el cargador en un lugar cerrado, limpio y seco.

# Operación

## Carga de la batería

***Importante:*** **En el momento de la compra la batería no está totalmente cargada. Antes de usar la herramienta por primera vez, coloque la batería en el cargador y cárguela hasta que el indicador LED indique que la batería está completamente cargada. Lea todas las precauciones de seguridad.**

***Importante:*** **Cargue la batería solo a temperaturas que estén dentro del intervalo apropiado; consulte Especificaciones (página 6).**

**Nota:** En cualquier momento, presione el botón del indicador de carga de la batería de la batería para mostrar la carga actual (indicadores LED).

1. Compruebe que los orificios de ventilación de la batería están libres de polvo y residuos.
2. Alinee el hueco de la batería (Figura 3) con la lengüeta del cargador.

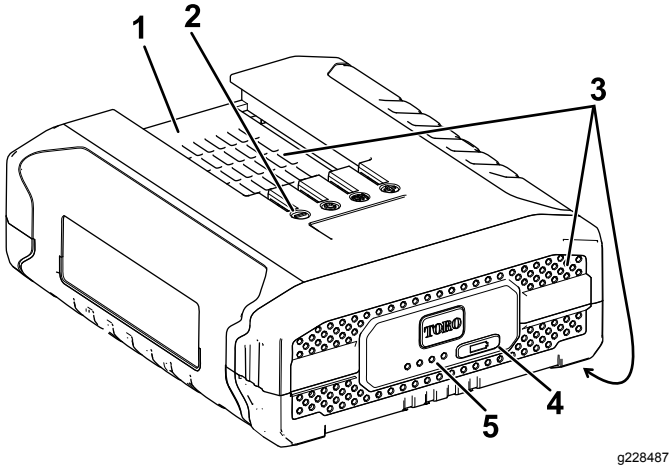


**Figura 3**

Modelo 88540

1. Hueco de la batería
2. Terminales de la batería
3. Zonas de ventilación de la batería
4. Botón del indicador de carga de la batería
5. Indicadores LED (carga actual)

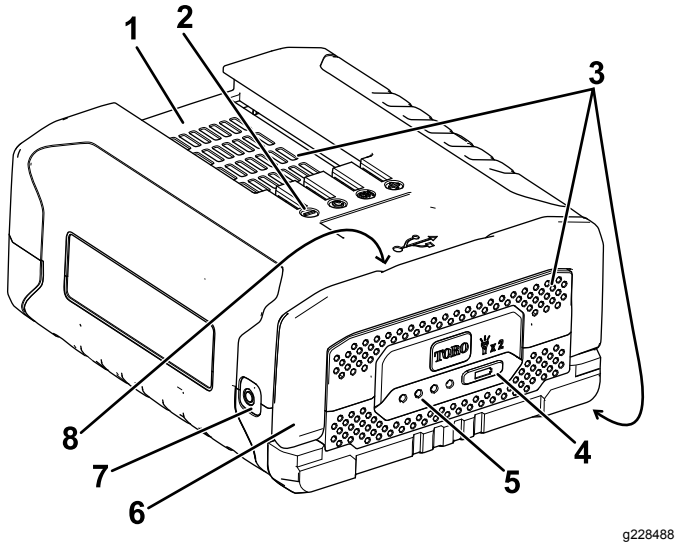


**Figura 4**

Modelo 88541

1. Hueco de la batería
2. Terminales de la batería
3. Zonas de ventilación de la batería
4. Botón del indicador de carga de la batería
5. Indicadores LED (carga actual)
6. Asa
7. Linterna
8. Puerto USB (no se muestra, ubicado debajo del asa)

**Nota:** Pulse rápidamente el botón del indicador de carga de la batería dos veces para encender o apagar la linterna (batería modelo 88541 únicamente). La linterna se apaga automáticamente después de aproximadamente 60 minutos de uso.

**Nota:** El puerto USB se incluye para que pueda cargar cómodamente la mayoría de los dispositivos electrónicos pequeños, como su teléfono móvil o tablet (solamente en el modelo de batería 88541).

3. Compruebe que los orificios de ventilación del cargador de la batería están libres de polvo y residuos.
4. Introduzca la batería en el cargador hasta que esté completamente asentada (Figura 5).

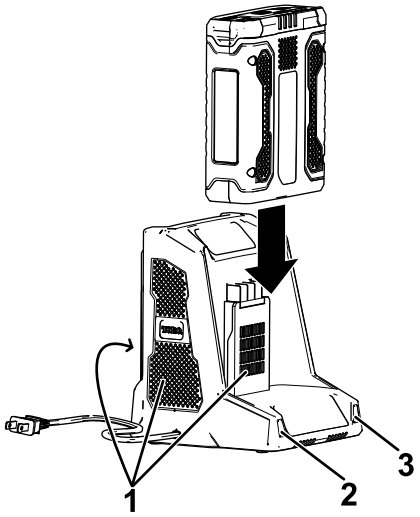


g194423

**Figura 5**

1. Zonas de ventilación del cargador
2. Indicador izquierdo
3. Indicador derecho

5. Para retirar la batería, deslice la batería hacia atrás para sacarla del cargador.
6. Consulte la tabla siguiente para interpretar los indicadores LED del cargador de la batería.

| Indicador izquierdo | Indicador derecho | Indica: |
|---|---|---|
| Apagado | Rojo | Cargador encendido, sin batería |
| Rojo | Rojo | La batería se está cargando |
| Verde | Rojo | La batería está cargada |
| Naranja | Rojo | La batería está demasiado caliente |
| Rojo intermitente | Rojo | Sustituya la batería |

# Instalación de la batería

***Importante:*** **Utilice la batería solo a temperaturas que estén dentro del intervalo apropiado; consulte Especificaciones (página 6).**

1. Compruebe que los orificios de ventilación de la batería están libres de polvo y residuos.
2. Alinee el hueco de la batería con la lengüeta de la herramienta.
3. Sujete la empuñadura del gatillo.
4. Introduzca la batería en la herramienta hasta que se bloquee el cierre (Figura 6).

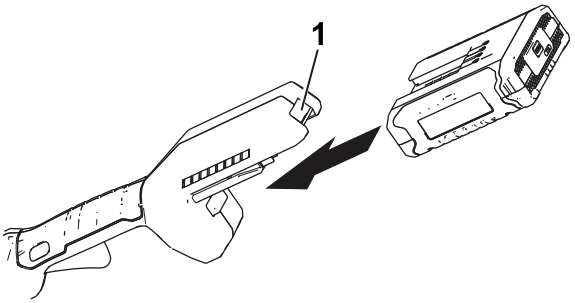


g189881

**Figura 6**

(Desbrozadora ilustrada)

1. Cierre de la batería

# Cómo retirar la batería

Presione el cierre de la batería en la herramienta para liberar la batería, y retire la batería de la herramienta (Figura 7).

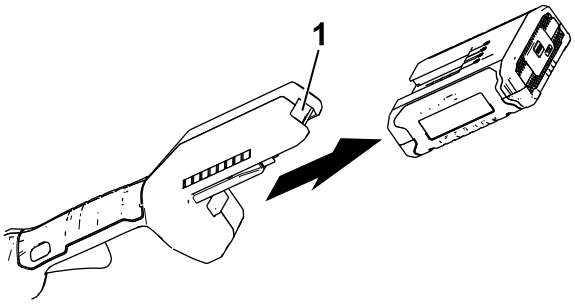


g192774

**Figura 7**

(Desbrozadora ilustrada)

1. Cierre de la batería

# Mantenimiento

No se requiere mantenimiento ni servicio en condiciones normales.

Para limpiar la superficie del equipo, pase un paño seco únicamente.

No desmonte el equipo; si está dañado, póngase en contacto con un Servicio Técnico Autorizado.

# Almacenamiento

***Importante:*** **Almacene la herramienta, la batería y el cargador solo a temperaturas que estén dentro del intervalo apropiado; consulte** **Especificaciones (página 6)****.**

***Importante:*** **Si va a almacenar la herramienta durante un año o más, retire la batería de la herramienta y cargue la batería hasta que 2 o 3 de los indicadores LED de la batería cambien a azul. No almacene la batería completamente cargada ni completamente descargada. Antes de volver a usar la herramienta, cargue la batería hasta que se encienda el indicador izquierdo del cargador en verde, o hasta que los 4 indicadores LED de la batería se vuelvan azules.**

- Desconecte el producto del suministro de energía (es decir, retire el enchufe del suministro de energía o la batería) y compruebe si hay daños después del uso.
- Limpie cualquier material extraño del producto.
- Cuando no se estén utilizando, almacene la herramienta, la batería y el cargador de la batería fuera del alcance de los niños.
- Mantenga la herramienta, la batería y el cargador de la batería alejados de agentes corrosivos como productos químicos de jardín o sal para deshielo.
- Para reducir el riesgo de lesiones personales graves, no almacene la batería en el exterior o en un vehículo.
- Guarde la herramienta, la batería y el cargador en un lugar cerrado, limpio y seco.

# Preparación de la batería para el reciclado

***Importante:*** **Al retirarla, cubra los terminales de la batería con cinta adhesiva de servicio pesado. No intente destruir o desmontar la batería ni intente retirar cualquiera de los componentes de la misma. Recicle o elimine adecuadamente las baterías de iones de litio en un centro de reciclaje de baterías.**

| | |
|---|---|
| RECYCLE RBRC Li-ion 1.800.822.8837 | Si desea obtener más información sobre el reciclaje de las baterías de iones de litio o localizar las instalaciones de reciclaje de baterías más próximas, visite www.Call2Recycle.org (EE.UU. y Canadá únicamente). Si se encuentra fuera de EE.UU. o Canadá, póngase en contacto con su distribuidor Toro autorizado. |

# Solución de problemas

Realice solo los pasos descritos en estas instrucciones. Cualquier otro trabajo de inspección, mantenimiento o reparación debe ser realizado por un Servicio Técnico Autorizado o por un especialista autorizado si no puede solucionar el problema usted mismo.

| Problema | Posible causa | Acción correctora |
|---|---|---|
| La linterna no se enciende (batería modelo 88541 únicamente). | 1. La batería está en el cargador.<br>2. La temperatura de la batería está por encima o por debajo del intervalo de temperatura adecuado.<br>3. El voltaje de la batería es bajo. | 1. Retire la batería del cargador.<br>2. Traslade la batería a un lugar seco cuya temperatura sea de entre 0 °C y 40 °C (32 °F y 104 °F).<br>3. Coloque la batería en el cargador. |
| El puerto USB no funciona (batería modelo 88541 únicamente). | 1. La batería está en el cargador.<br>2. La temperatura de la batería está por encima o por debajo del intervalo de temperatura adecuado.<br>3. El voltaje de la batería es bajo.<br>4. El puerto USB no es compatible con todos los dispositivos electrónicos pequeños. | 1. Retire la batería del cargador.<br>2. Traslade la batería a un lugar seco cuya temperatura sea de entre 0 °C y 40 °C (32 °F y 104 °F).<br>3. Coloque la batería en el cargador.<br>4. Utilice el puerto USB para cargar otro dispositivo electrónico pequeño. |
| La batería se descarga rápidamente. | 1. La temperatura de la batería está por encima o por debajo del intervalo de temperatura adecuado. | 1. Traslade la batería a un lugar seco cuya temperatura sea de entre 0 °C y 40 °C (32 °F y 104 °F). |
| El cargador de la batería no funciona. | 1. La temperatura del cargador de la batería está por encima o por debajo del intervalo de temperatura adecuado.<br>2. La toma de corriente en la que está enchufado el cargador de la batería no tiene corriente. | 1. Desenchufe el cargador de la batería y trasládelo a un lugar seco cuya temperatura sea de entre 0 °C y 40 °C (32 °F y 104 °F).<br>2. Póngase en contacto con un electricista autorizado para que repare la toma de corriente. |
| La herramienta no funciona, o funciona de forma intermitente. | 1. Hay humedad en los cables de la batería.<br>2. La batería no está instalada por completo en la herramienta. | 1. Deje que la batería se seque o séquela con un paño.<br>2. Retire y luego vuelva a colocar la batería en la herramienta, asegurándose de que está completamente instalada y bloqueada. |
| La batería muestra solo 3 indicadores LED después de pocos segundos de uso de una batería completamente cargada. | 1. Esto es normal. | 1. Pare la herramienta y presione el botón del indicador de carga de la batería o retire la batería de la herramienta para mostrar la carga real de la batería. |
| Los 4 indicadores LED de la batería parpadean después de presionar el botón del indicador de carga de la batería, y se muestra la carga actual (cuando la batería no se está usando). | 1. La temperatura de la batería está por encima o por debajo del intervalo de temperatura adecuado. | 1. Traslade la batería a un lugar seco cuya temperatura sea de entre 0 °C y 40 °C (32 °F y 104 °F). |
| Los 4 indicadores LED de la batería parpadean después de liberar el gatillo (cuando la batería se está usando). | 1. La temperatura de la batería está por encima o por debajo del intervalo de temperatura adecuado. | 1. Traslade la batería a un lugar seco cuya temperatura sea de entre 0 °C y 40 °C (32 °F y 104 °F). |
| 2 indicadores LED de la batería parpadean después de presionar el botón del indicador de carga de la batería, y se muestra la carga actual (cuando la batería no se está usando). | 1. Existe una diferencia de voltaje entre las celdas de la batería. | 1. Coloque la batería en el cargador hasta que esté completamente cargada. |
| 2 indicadores LED de la batería parpadean después de liberar el gatillo (cuando la batería se está usando). | 1. Existe una diferencia de voltaje entre las celdas de la batería. | 1. Coloque la batería en el cargador hasta que esté completamente cargada. |

| Problema | Posible causa | Acción correctora |
|---|---|---|
| 1 indicador LED de la batería parpadea. | 1. El voltaje de la batería es bajo. | 1. Coloque la batería en el cargador. |
| Es difícil retirar la batería de la herramienta. | 1. La batería/herramienta es nueva o hay corrosión en los terminales de la batería o los terminales de la herramienta. | 1. Limpie los terminales de la batería y de la herramienta. Aplique grasa dieléctrica en los terminales de la batería; no utilice otro tipo de lubricante porque podría dañar los terminales. |

# Información sobre las Advertencias de la Proposición 65 de California

## ¿Qué significa esta advertencia?

Puede ver un producto a la venta que lleva una etiqueta de advertencia como la siguiente:

**ADVERTENCIA:** Cáncer y daños reproductivos—www.p65Warnings.ca.gov.

## ¿Qué es la Proposición 65?

La Proposición 65 afecta a cualquier empresa que tenga presencia en California, que venda productos en California, o que fabrique productos que podrían ser introducidos o vendidos en California. Esta ley exige que el Gobernador de California mantenga y publique una lista de sustancias químicas identificadas como causantes de cáncer, defectos de nacimiento y/u otros daños reproductivos. La lista, que se actualiza anualmente, incluye cientos de productos químicos que se encuentran en muchos artículos de uso diario. El propósito de la Proposición 65 es informar al público sobre la exposición a estos productos químicos.

La Proposición 65 no prohíbe la venta de productos que contengan estos productos químicos, sino que requiere la presencia de advertencias en el producto, el envase y la documentación suministrada con el producto. Además, una advertencia de la Proposición 65 no significa que el producto contravenga ninguna norma o requisito de seguridad. De hecho, el gobierno de California ha aclarado que una advertencia bajo la Proposición 65 "no es lo mismo que una decisión legal sobre la 'seguridad' o la 'inseguridad' de un producto". Muchos de estos productos químicos han sido utilizados durante años en productos de uso diario sin que se hayan producido daños documentados. Para obtener más información, visite https://oag.ca.gov/prop65/faqs-view-all.

Una advertencia de la Proposición 65 significa que una empresa (1) ha evaluado la exposición y ha concluido que supera el nivel de "sin riesgo significativo"; o (2) ha optado por proporcionar una advertencia basándose en sus conocimientos respecto a la presencia de un producto químico de los incluidos en la lista, sin intentar evaluar la exposición.

## ¿Esta ley es aplicable en todas partes?

Las advertencias de la Proposición 65 sólo son obligatorias bajo la legislación de California. Estas advertencias se ven por toda California en una gran variedad de entornos, incluyendo entre otros restaurantes, tiendas de alimentación, hoteles, escuelas y hospitales, y en una amplia variedad de productos. Además, algunos minoristas de Internet y de la venta por correo incluyen advertencias de la Proposición 65 en sus sitios web o en sus catálogos.

## ¿Qué diferencia hay entre las advertencias de California y los límites federales?

Las normas de la Proposición 65 son a menudo más exigentes que las normas federales o internacionales. Varias sustancias requieren una advertencia bajo la Proposición 65 a niveles muy inferiores a los límites federales. Por ejemplo, el nivel exigido por la Proposición 65 para las advertencias sobre el plomo es de 0.5 µg/día, que es muy inferior a lo que exigen las normas federales e internacionales.

## ¿Por qué no llevan la advertencia todos los productos similares?

- Los productos vendidos en California deben llevar etiquetas bajo la Proposición 65, mientras que otros productos similares que se venden en otros lugares no las necesitan.
- Una empresa puede estar obligada a incluir advertencias de Proposición 65 en sus productos como condición de un acuerdo tras un procedimiento legal relacionado con la Proposición 65, pero otras empresas que fabrican productos similares no tienen necesariamente la misma obligación.
- La aplicación de la Proposición 65 no es uniforme.
- Algunas empresas pueden optar por no proporcionar advertencias porque concluyen que no están obligadas a hacerlo bajo la Proposición 65; la falta de advertencias en un producto no significa que el producto esté libre de los productos químicos incluidos en la lista a niveles similares.

## ¿Por qué incluye Toro esta advertencia?

Toro ha optado por proporcionar a los consumidores la mayor cantidad posible de información para que puedan tomar decisiones informadas sobre los productos que compra y utiliza. Toro proporciona advertencias en ciertos casos basándose en sus conocimientos sobre la presencia de uno o más productos químicos de la lista, sin evaluar el nivel de exposición, puesto que la lista no incluye límites de exposición para todos los productos químicos que contiene. Aunque la exposición que provocan los productos Toro puede ser insignificante, o estar dentro de los límites de la categoría "sin riesgo significativo", Toro ha optado por proporcionar las advertencias de la Proposición 65 por simple precaución. Además, si Toro no proporcionara estas advertencias, podría ser demandada por el Estado de California o por particulares bajo la Proposición 65, y estar sujeta a importantes sanciones.