Form No. 3423-922 Rev B

Count on it.

Brukerhåndbok

GreensPro™ 1260-greenvalse

Modellnr. 44913—Serienr. 403316784 og oppover

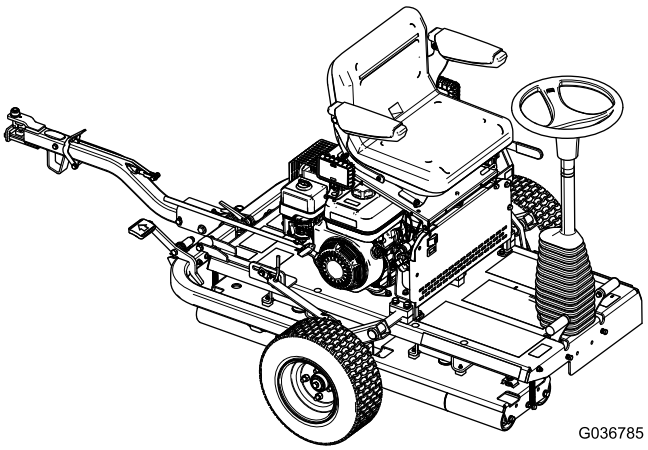

Registrer ditt produkt på www.Toro.com.
Oversettelse av originalen (NO)

CE

3423-922 B

Dette produktet er i samsvar med alle relevante europeiske direktiver. Se eget samsvarserklæringsskjema for produktet for detaljert informasjon.

Det er i strid med Californias Public Resource Code, avsnitt 4442 eller 4443, å bruke denne motoren i skogs-, busk- eller gressområder med mindre motoren er utstyrt med en fungerende gnistfanger, som definert i avsnitt 4442, eller en motor som er beregnet, utstyrt og vedlikeholdt for å unngå brann.

⚠ ADVARSEL

CALIFORNIA
Proposition 65-advarsel

Staten California kjenner til at motoreksosen fra dette produktet inneholder kjemikalier som kan forårsake kreft, fosterskader eller skade forplantningsevnen på andre måter.

Bruk av dette produktet kan forårsake eksponering for kjemikalier som staten California vet forårsaker kreft, fødselsdefekter eller annen forplantningsskade.

Innledning

Maskinen er en greenvalse som er beregnet for bruk av profesjonelle, innleide operatører i kommersielle applikasjoner. Den er hovedsakelig beregnet for valsing av greener, tennisbaner og andre overflater med fint gress på godt vedlikeholdt plener i parker, golfbaner, idrettsbaner eller på kommersielle områder.

Les denne håndboken nøye, slik at du lærer å bruke og vedlikeholde produktet på riktig måte og unngår person- eller produktskade. Du har ansvar for å bruke produktet på en riktig og sikker måte.

Gå til www.Toro.com for mer informasjon, inkludert sikkerhetstips, opplæringsmateriale og informasjon om tilbehør, hjelp til å finne en forhandler eller for å registrere produktet ditt.

Hvis maskinen må repareres eller du trenger originale Toro-deler eller mer informasjon, kan du kontakte et autorisert forhandlerverksted eller Toros kundeserviceavdeling. Ha modell- og serienummer for hånden når du tar kontakt. Figur 1 identifiserer plasseringen av modell- og serienummer på produktet. Skriv inn numrene i de tomme feltene.

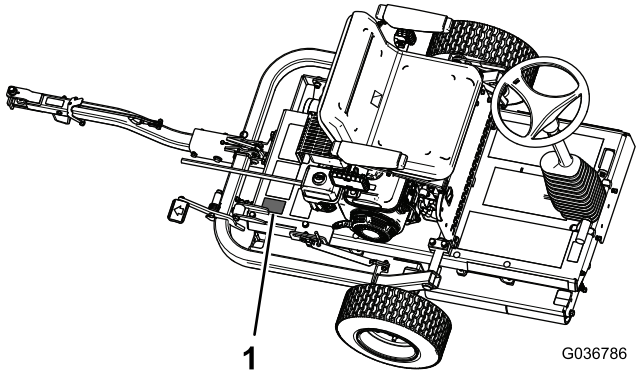

g036786

Figur 1

1. Plassering av modell- og serienummer

Modellnr. _____

Serienr. _____

Denne brukerhåndboken identifiserer mulige farer, og markerer sikkerhetsbeskjeder gjennom sikkerhetsvarslingssymbolet (Figur 2) som varsler om en fare som kan føre til alvorlige skader eller dødsfall hvis du ikke følger de anbefalte forholdsreglene.

g000502

Figur 2
Sikkerhetsvarselssymbol

I tillegg brukes to ord for å utheve informasjon. **Viktig** gjør oppmerksom på spesiell mekanisk informasjon og **Obs** henviser til generell informasjon som er verdt å huske.

© 2018—The Toro® Company
8111 Lyndale Avenue South
Bloomington, MN 55420

Kontakt oss på www.Toro.com.
Trykt i Storbritannia.
Med enerett

Innhold

Sikkerhet 3
Generell sikkerhet 3
Sikkerhets- og instruksjonsmerker 4
Montering 7
1 Montere transporthjulene 8
2 Montere trekkoblingsenheten 8
3 Fjerne maskinen fra pallen 10
4 Smøre maskinen 10
Oversikt over produktet 11
Kontroller 11
Motorkontroller 12
Spesifikasjoner 13
Tilbehør 13
Bruk 14
Sikkerhet før bruk 14
Klargjøre for bruk av maskinen 14
Kontrollere hydraulikkslangene og -koblingene 14
Kontrollere nivået på motoroljen 14
Kontrollere nivået på hydraulikkvæsken 15
Kontrollere trykket i dekkene 16
Fylle på drivstofftanken 17
Sikkerhet under drift 17
Starte motoren 18
Slå av motoren 18
Sjekke sikkerhetssperresystemet 19
Sikkerhet etter bruk 19
Bruke koblingslåsen 19
Transportere maskinen 20
Bruke maskinen 21
Transportere maskinen 21
Brukstips 21
Vedlikehold 23
Anbefalt vedlikeholdsplan 23
Bemerkninger om spesielle områder 25
Kontrolliste for daglig vedlikehold 25
Forberedelse for vedlikehold 26
Sikkerhet ved vedlikehold 26
Smøring 26
Smøre drivvalselageret 26
Vedlikehold av motor 27
Motorsikkerhet 27
Skifte motorolje 27
Overhale luftrenseren 28
Overhale tennpluggen 28
Kontrollere og justere ventilklaringen 29
Vedlikehold av drivstoffsystem 30
Rengjøre sedimentbollen 30
Vedlikehold av drivsystem 31
Sikkerhet for hydraulikksystem 31
Skifte hydraulisk væske og filtre 31
Vedlikehold av bremser 32
Kontrollere og justere parkeringsbremsen 32
Rengjøring 33
Lagring 33

Sikkerhet

Denne maskinen har blitt designet i henhold til EN ISO-standard 12100:2010 og ANSI-standard B71.4-2017.

Viktig: **Se samsvarserklæringen som følger med maskinen, for CE-påkrevde reguleringsdata.**

Generell sikkerhet

Dette produktet kan forårsake personskade. Følg alltid alle sikkerhetsinstruksjoner for å unngå alvorlige skader.

Hvis du bruker dette produktet til andre formål enn det er beregnet på, kan du utsette deg selv eller andre for fare.

- Les og forstå innholdet i denne *brukerhåndboken* før du starter motoren.
- Hold hender og føtter borte fra roterende deler på maskinen.
- Bruk aldri maskinen uten at alle verneplater og andre sikkerhetsanordninger sitter på plass og fungerer.
- Hold tilskuere og kjæledyr på trygg avstand fra maskinen.
- Hold barn borte fra arbeidsområdet. Utstyret er ikke tillatt for barn.
- Stopp maskinen og slå av motoren før du utfører service på, fyller drivstoff på eller fjerner materiale fra maskinen.

Feilaktig bruk og vedlikehold av maskinen kan føre til personskade. For å redusere muligheten for skader bør du følge disse sikkerhetsinstruksjonene og alltid være oppmerksom på sikkerhetsalarmsymbolet (⚠) som betyr Forsiktig, Advarsel eller Fare – personsikkerhetsinstruks. Hvis ikke disse instruksjonene tas hensyn til, kan dette føre til at noen blir alvorlig skadet eller drept.

Du finner mer sikkerhetsinformasjon når det trengs i *brukerhåndboken*.

Sikkerhets- og instruksjonsmerker

Sikkerhetsmerker og instruksjoner er lett synlige for føreren og er plassert i nærheten av alle områder som representerer en potensiell fare. Bytt ut alle merker som er ødelagte eller mangler.

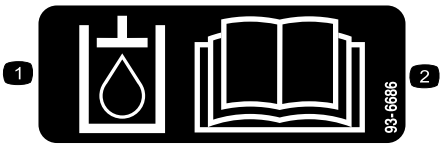

decal93-6686

93-6686

1. Hydraulikkvæske
2. Les *brukerhåndboken*.

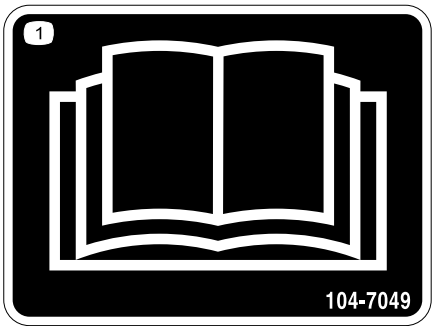

decal104-7049

104-7049

1. Les *brukerhåndboken*.

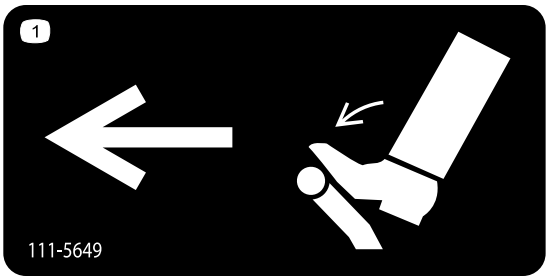

decal111-5649

111-5649

1. Trekkpedal, trykk inn for å flytte til venstre.

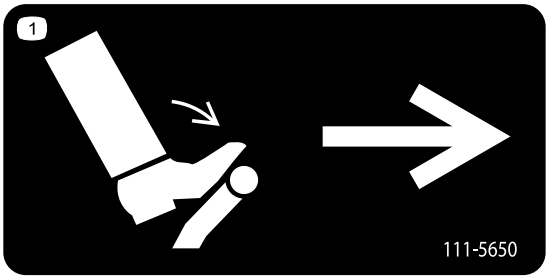

decal111-5650

111-5650

1. Trekkpedal, trykk inn for å flytte til høyre.

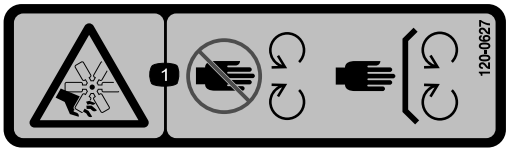

decal120-0627

120-0627

1. Fare for kutting/amputering av lemmer, vifte – hold deg borte fra bevegelige deler, behold alle skydd og vern på plass.

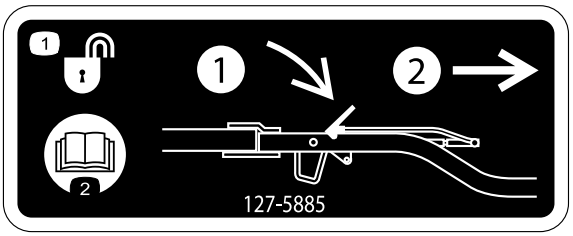

decal127-5885

127-5885

1. Låse opp låsen – 1) trykk ned på låsen 2) trekk ut låsen.
2. Les *Brukerhåndboken*.

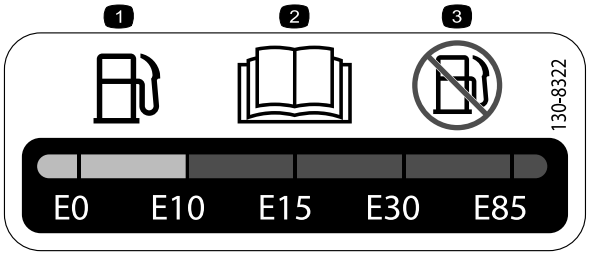

decal130-8322

130-8322

1. Bruk kun bensin som inneholder 10 % etanol i volum (E10) eller mindre.
2. Les *Brukerhåndboken*.
3. Ikke bruk bensin som inneholder mer enn 10 % etanol i volum (E10).

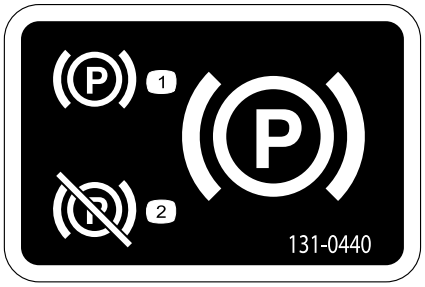

decal131-0440

131-0440

1. Parkeringsbrems – koble til
2. Parkeringsbrems – koble fra

decal133-1701

133-1701

1. Advarsel – les *brukerhåndboken*. Ikke bruk maskinen med mindre du har fått opplæring.
2. Advarsel – bruk hørselvern.
3. Advarsel – hold andre borte fra maskinen.
4. Advarsel – hold deg unna bevegelige deler, behold alle skydd og verneplater på plass.
5. Veltefare – ikke bruk maskinen nær vann; hold avstand fra voller eller kanter.

decal133-8062

133-8062

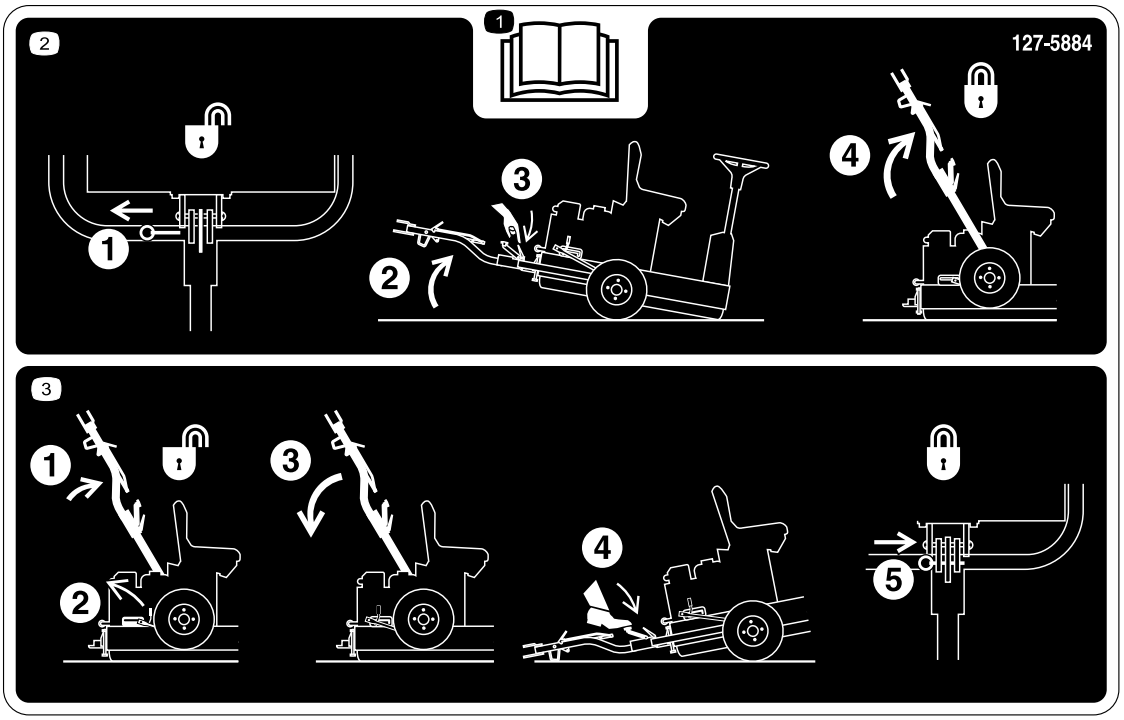

decal127-5884

127-5884

1. Les *brukerhåndboken*.
2. 1) Trekk i låsepinnen 2) Tipp maskinen opp 3) Lås opp låsen 4) Hev låsen til spaken låses i glidestykket.
3. 1) Skyv opp låsen 2) Frigjør låsespaken 3) Trekk låsen ned 4) Trykk på fotpedalen til låsen klikker på plass 5) Før inn låsepinnen.

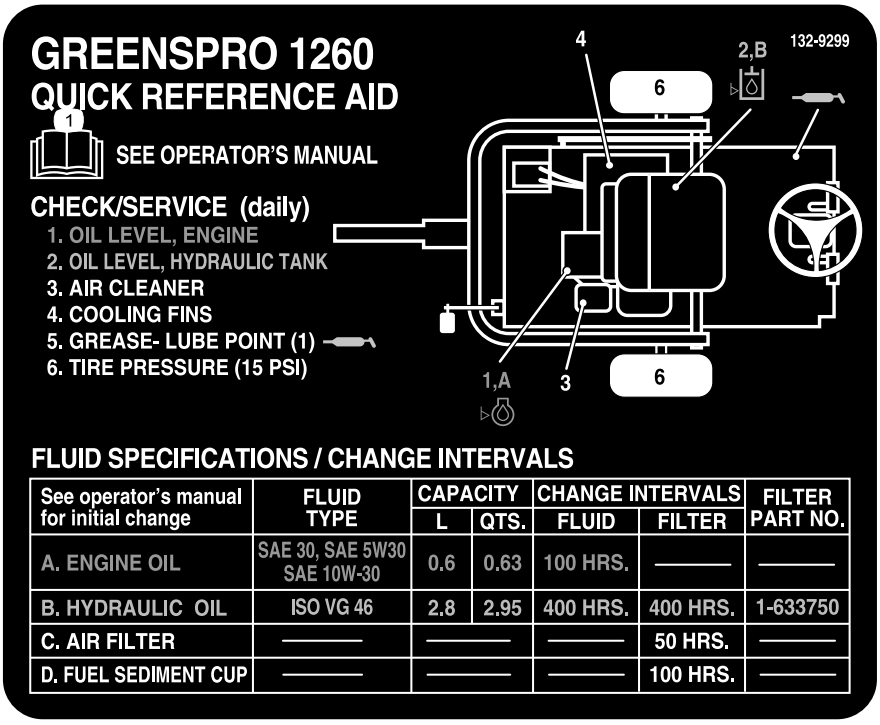

See operator's manual for initial change	FLUID TYPE	CAPACITY		CHANGE INTERVALS		FILTER PART NO.
		L	QTS.	FLUID	FILTER	
A. ENGINE OIL	SAE 30, SAE 5W30 SAE 10W-30	0.6	0.63	100 HRS.	———	———
B. HYDRAULIC OIL	ISO VG 46	2.8	2.95	400 HRS.	400 HRS.	1-633750
C. AIR FILTER	———	———		———	50 HRS.	———
D. FUEL SEDIMENT CUP	———	———		———	100 HRS.	———

decal132-9299

132-9299

1. Les *brukerhåndboken* for ytterligere informasjon om vedlikehold av maskinen.

Montering

Løse deler

Bruk diagrammet nedenfor som en sjekkliste for å kontrollere at alle delene er sendt.

Prosedyre	Beskrivelse	Ant.	Bruk
1	Transporthjul	2	Monter transporthjulene.
2	Låsebrakett Bolt (M10 x 30 mm) Låseskive (M10) Skive (M10) Mutter (M10) Trekkoblingsenhet Bolt (M10 x 100 mm) Låsemutter (M10) Bolt (M12 x 100 mm) Skive (M12) Låsemutter (M12) Avstandsskive (hvis aktuelt)	1 4 4 6 4 1 1 1 1 2 1 2	Montere trekkoblingsenheten.
3	Ingen deler er nødvendige	–	Fjerne maskinen fra pallen.
4	Smøremidler (medfølger ikke)	–	Smøre maskinen.

Media og ekstradeler

Beskrivelse	Ant.	Bruk
Brukerhåndbok Brukerhåndbok for motorens eier	1 1	Les håndbøkene før du bruker maskinen.
Sertifiseringsdokument	1	Sertifikatet er påkrevd for CE-samsvar i Europa.

1

Montere transporthjulene

Deler som er nødvendige for dette trinnet:

2	Transporthjul

Prosedyre

1. Fjern hakemutrene som fester hjulnavnene til transportbrakettene (Figur 3). Fjern også mutrene som er gjenget på bolten til hvert hjulnav.

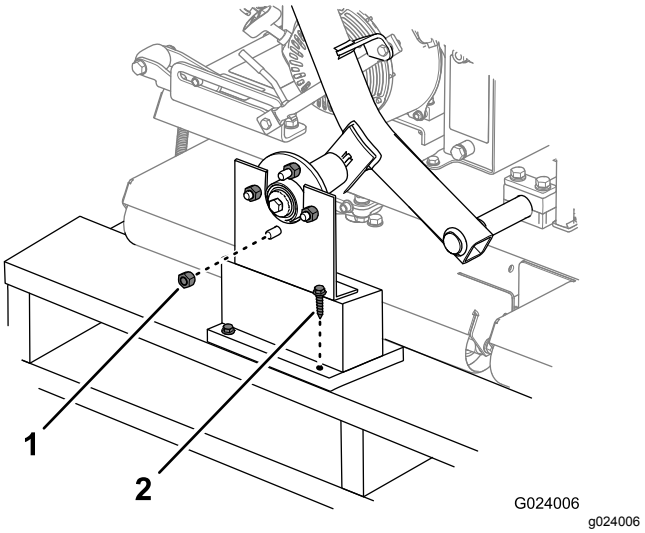

Figur 3

1. Hakemutter
2. Transportbrakett

2. Fjern fraktbrakettene forsiktig fra kassene.
3. Monter transporthjulene på hjulnavene med hakemutrene. Trekk til hakemutrene for hånd.

   Merk: Hakemutrene strammes til ved fullføring av trinn 2.
4. Juster dekktrykket til 1,03 bar.

2

Montere trekkoblingsenheten

Deler som er nødvendige for dette trinnet:

1	Låsebrakett
4	Bolt (M10 x 30 mm)
4	Låseskive (M10)
6	Skive (M10)
4	Mutter (M10)
1	Trekkoblingsenhet
1	Bolt (M10 x 100 mm)
1	Låsemutter (M10)
1	Bolt (M12 x 100 mm)
2	Skive (M12)
1	Låsemutter (M12)
2	Avstandsskive (hvis aktuelt)

Prosedyre

1. Monter låsebraketten til maskinrammen som vist i Figur 4.

   Merk: Stram mutterne til 52 Nm.

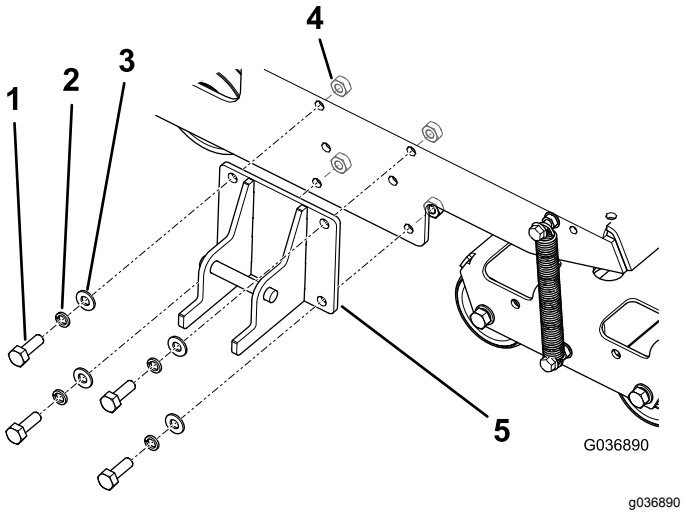

Figur 4

1. Bolt – M10 x 30 mm (4)
2. Låseskive – M10 (4)
3. Skive – M10 (4)
4. Mutter – M10 (4)
5. Låsebrakett

2. Fest koblingen til koblingsdreiebraketten med den egnede maskinvaren. Se Figur 5.

- Bruk én bolt (M10 x 100 mm), to skiver (M10) og én låsemutter (M10) i de fremre hullene.
- Bruk én bolt (M12 x 100 mm), to skiver (M12) og én låsemutter (M12) i de bakre hullene.
- Hvis maskinen har en tredje skive som følger med hver bolt, bruker du disse skivene som avstandsstykker mellom koblingen og innsiden av koblingsdreiebraketten (Figur 6).

Merk: Bruk hullene i låsesvingbraketten til å tilpasse koblingshøyden til låsen på tauekjøretøyet.

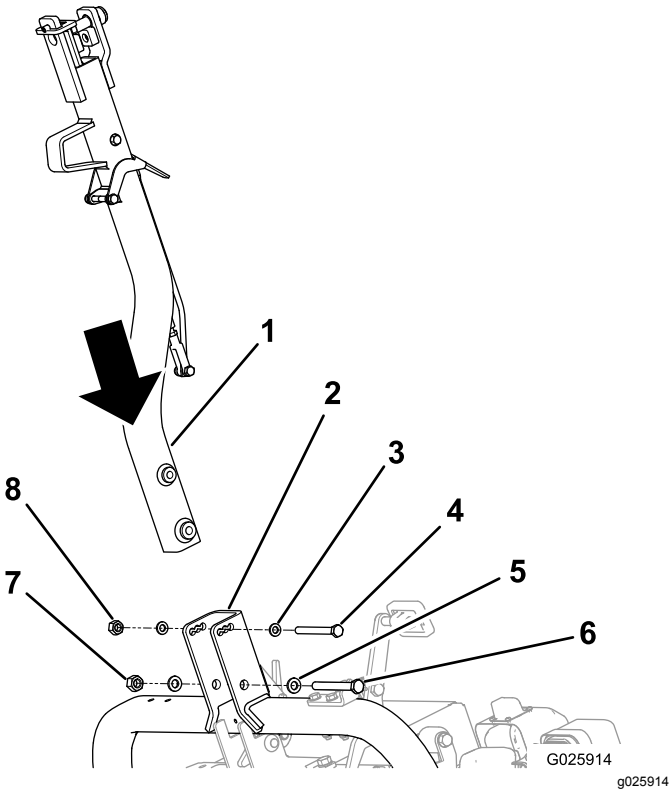

Figur 5

1. Kobling
2. Låsesvingbrakett
3. Skive – M10 (2)
4. Bolt (M10)
5. Skive – M12 (2)
6. Bolt (M12)
7. Låsemutter (M12)
8. Låsemutter (M10)

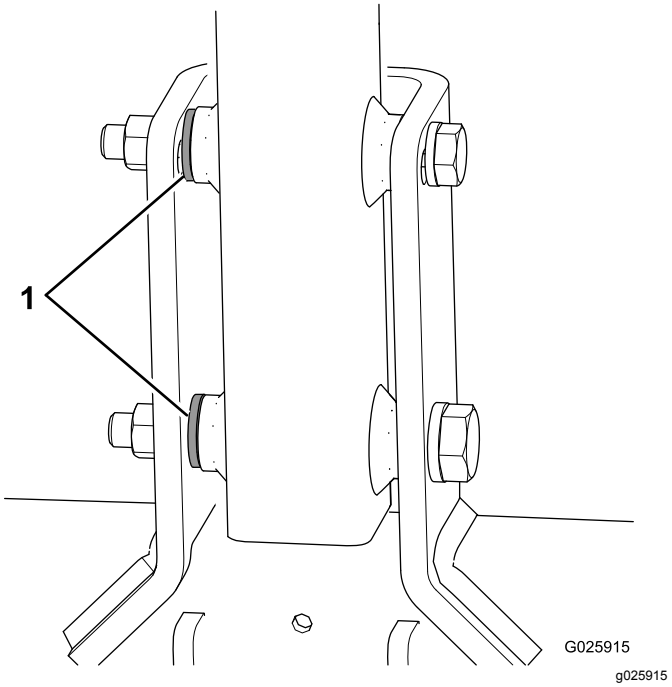

Figur 6

1. Avstandsskiver

3. Stram den lille bolten til 73 N·m og den store bolten til 126 N·m.
4. Skyv opp på låseenheten til låsespaken er fri fra glidestoppehaken (Figur 7).

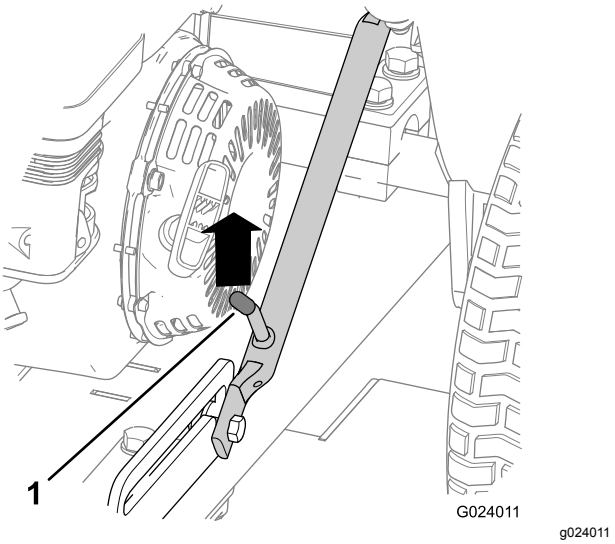

Figur 7

1. Låsespak

5. Trekk koblingen ned.
6. Trykk på koblingspedalen til låsen er på plass (Figur 8).

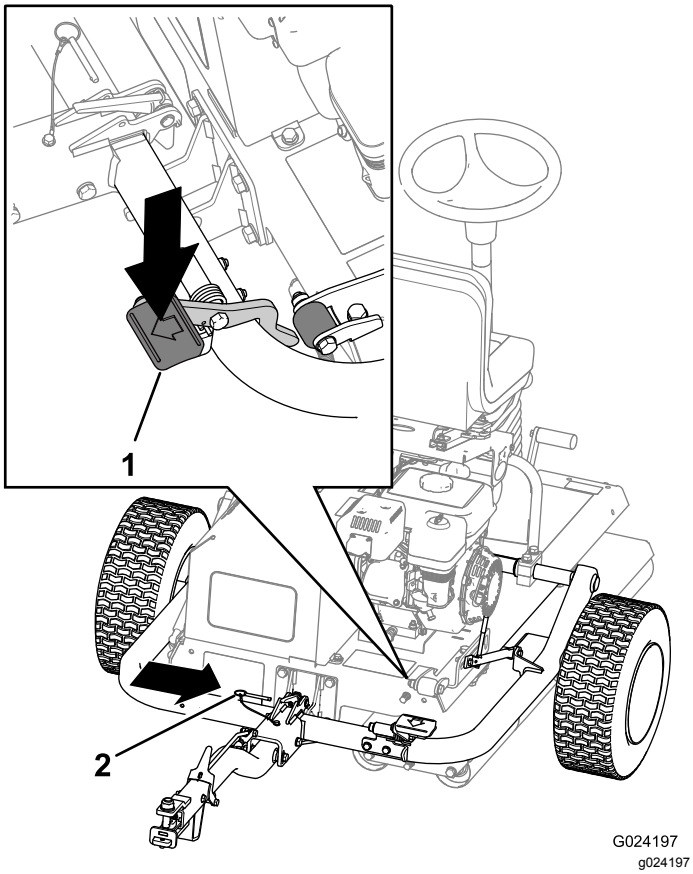

Figur 8

1. Låsepedal
2. Låsestift

7. Sett inn låsestiften (Figur 8).
8. Stram til hakemutterne på transporthjulene til 108 Nm.

3

Fjerne maskinen fra pallen

Ingen deler er nødvendige

Prosedyre

1. Fjern treklossene på koblingsenden av pallen.

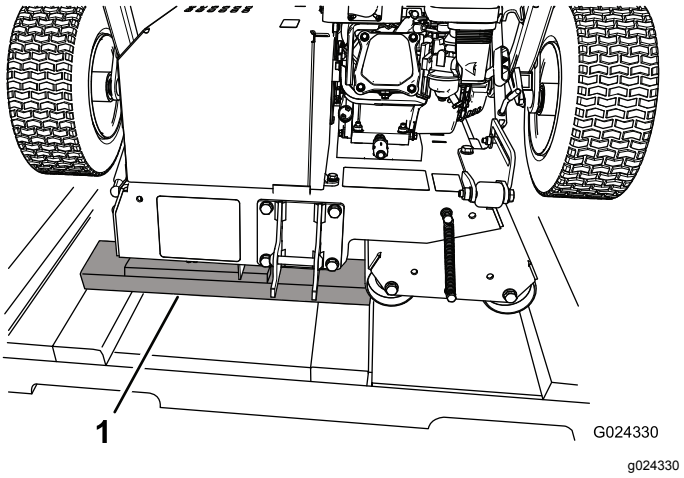

Figur 9

1. Treklosser

2. Plasser noen treplanker på bakken ved enden av pallen.

   Merk: Høyden på treplankene skal være noe lavere enn pallen. Du kan bruke biter som du fjernet fra sidene og/eller endene av kassen.

3. Rull maskinen forsiktig av pallen, ned på treplankene og deretter ned på bakken.

   Viktig: **Påse at valsene ikke kommer i kontakt med pallen når maskinen føres ned på bakken.**

4. Fjern eventuell gjenværende emballasje.

4

Smøre maskinen

Deler som er nødvendige for dette trinnet:

–	Smøremidler (medfølger ikke)

Prosedyre

Før du bruker maskinen må du smøre den for å sikre egnede driftsegenskaper. Se Smøring (side 26). Hvis du ikke smører maskinen riktig, ødelegges viktige deler tidligere enn ellers.

Oversikt over produktet

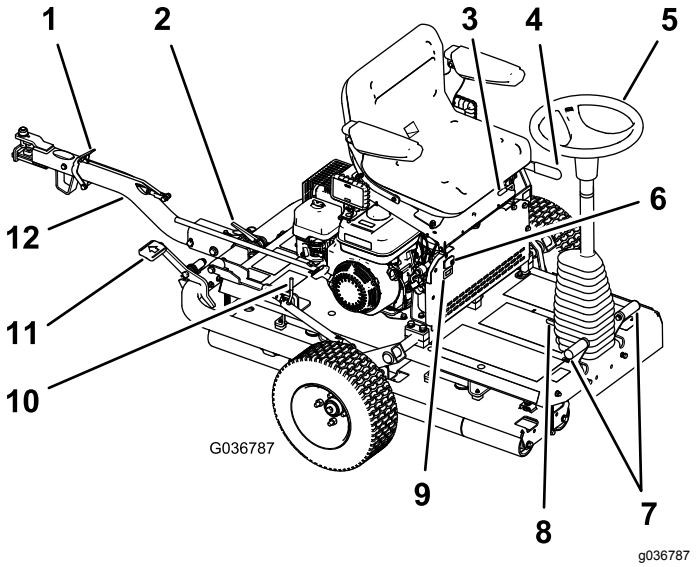

Figur 10

1. Koblingslåshendel
2. Koblingslås
3. Setejusteringsspak
4. Parkeringsbrems
5. Ratt
6. Lysbryter
7. Bevegelsespedaler
8. Vippestyringspedal
9. Timeteller
10. Låsespak
11. Låsepedal
12. Trekkoblingsenhet

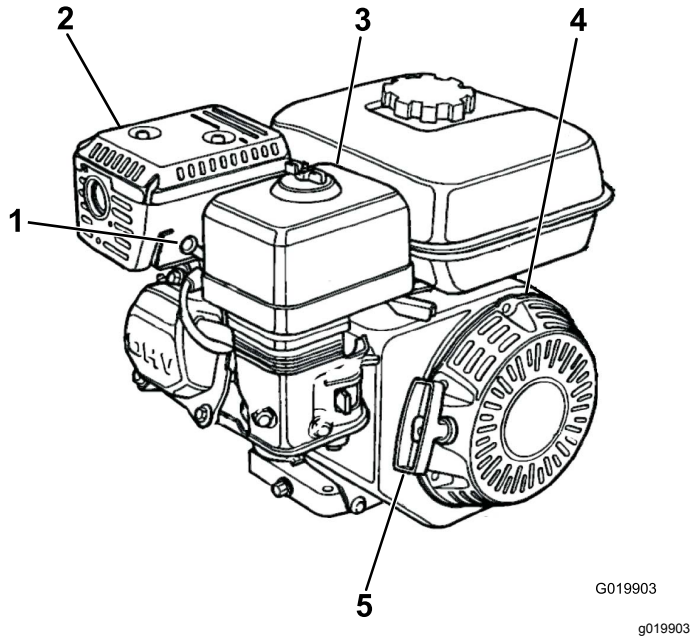

Figur 11

1. Tennplugg
2. Lydpotte
3. Luftfilter
4. Tilbakespolingsstarter
5. Tilbakespolingsstarterhåndtak

Kontroller

Merk: Se eierhåndboken for motoren for utfyllende informasjon om kontroll.

Parkeringsbrems

Du må koble inn parkeringsbremsen for å kunne starte maskinen. For å aktivere parkeringsbremsen (Figur 12) trekker du spaken for parkeringsbremsen bakover. Når du vil deaktivere den, skyver du spaken fremover.

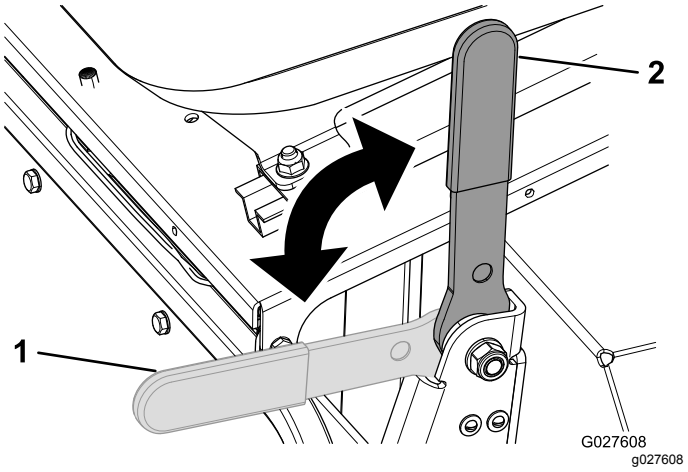

Figur 12

1. Parkeringsbrems – frakoblet
2. Parkeringsbrems – tilkoblet

Ratt

Vri rattet (Figur 10) med klokken for å svinge maskinen i retning fremover.

Vri rattet mot klokken for å svinge maskinen i retning bakover.

Merk: Maskinen må skifte retning for hver lengde, så du bør øve med maskinen for å bli vant til å styre den.

Rattet kontrollerer vinkelen på valsene, som igjen styrer maskinens kjøreretning. Det er begrenset hvor langt rattet kan dreies, så maskinens svingradius er stor.

Vippestyringspedal

For å vippe rattet mot deg trykker du ned fotpedalen (Figur 10), trekker rattårnet mot deg til den mest komfortable posisjonen og slipper deretter opp pedalen.

Bevegelsespedaler

De fotbetjente bevegelsespedalene (Figur 10) som finnes nede på hver side av rattstammen, styrer bevegelsen til drivvalsen. Pedalene er koblet sammen slik at de ikke kan trykkes ned samtidig – du kan kun

trykke ned én pedal av gangen. Hvis du trykker ned den høyre pedalen, beveger maskinen seg mot høyre. Hvis du trykker ned den venstre pedalen, beveger maskinen seg mot venstre. Jo lenger inn du trykker pedalen, jo raskere beveger maskinen seg i denne retningen.

Merk: Stans helt før du endrer maskinens retning. Ikke endre pedalretning brått. Dette overbelaster transmisjonen, og fører til tidlig svikt av transmisjonskomponentene. Trykk inn pedalene jevnt og langsomt for å unngå plenslitasje og skade på transmisjonen.

Når du kjører maskinen på koller, må du påse at drivvalsen er på nedsiden for tilstrekkelig trekkraft. Hvis du ikke gjør dette, kan det føre til skade på gressdekket.

Trekkoblingsenhet

Bruk trekkoblingsenheten (Figur 10) til å taue maskinen og heve/senke transporthjulene.

Setejusteringsspak

Du kan flytte setet forover eller bakover. Roter setejusteringsspaken (Figur 10) oppover, skyv setet fremover eller bakover og slipp så spaken.

Justeringsbolter for armlener

Du kan justere hver armstøtte ved å dreie de respektive justeringsboltene (Figur 13).

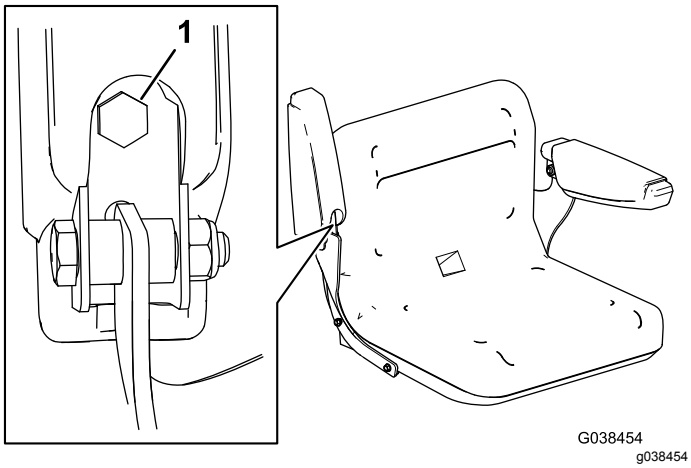

Figur 13

1. Justeringsbolt

Lysbryter

Bruk lysbryteren til å slå lysene på og av (Figur 10).

Timeteller

Timetelleren (Figur 10) viser hvor mange timer motoren totalt har vært i drift.

Motorkontroller

På/av-bryter

På/av-bryteren (Figur 14) gjør det mulig for operatøren av maskinen å starte og slå av motoren. Denne bryteren sitter foran på motoren. Vri av-/på-bryteren til PÅ-stilling for å starte og kjøre motoren. Vri av-/på-bryteren til AV-stillingen for å slå av motoren.

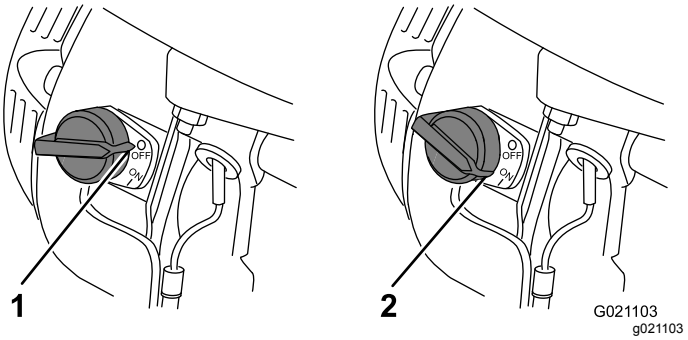

Figur 14

1. AV-stilling
2. PÅ-stilling

Chokespak

Chokespaken (Figur 15) brukes ved starting av en kald motor. Flytt chokespaken til LUKKET stilling før du trekker i tilbakespolingsstarterhåndtaket. Når motoren er i gang, flytter du chokespaken til ÅPEN stilling. Ikke bruk choken hvis motoren allerede er varm eller hvis lufttemperaturen er høy.

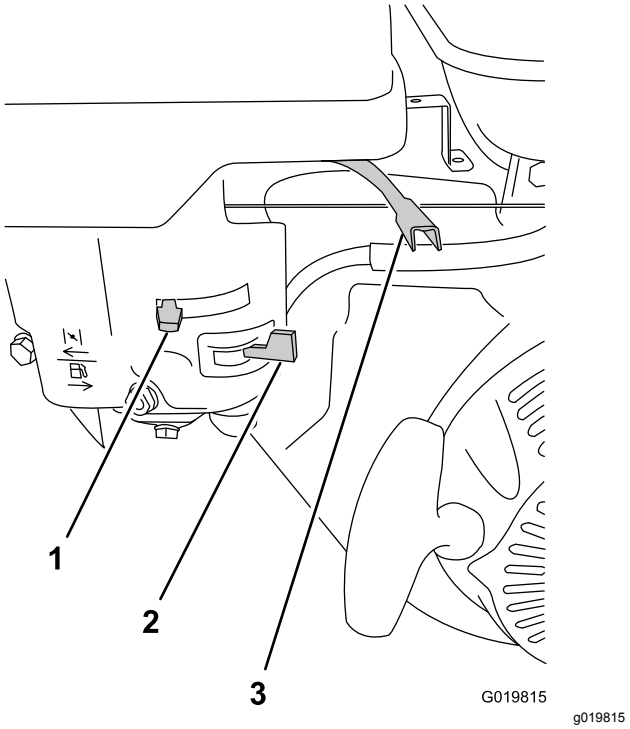

Figur 15

1. Chokespak
2. Drivstoffavstengingsventil
3. Gasspak

Gasspak

Gasspaken (Figur 15) som er plassert ved siden av chokekontrollen, styrer motorhastigheten, og dermed også maskinens hastighet. For å oppnå best valseytelse bør du stille denne kontrollen i HURTIGSTILLINGEN.

Drivstoffavstengingsventil

Drivstoffavsteningsventilen (Figur 15) er plassert under chokespaken. Flytt den til åpen stilling før du forsøker å starte motoren. Når du er ferdig med å bruke maskinen og har slått motoren av, skal drivstoffavstengingsventilen flyttes til LUKKET stilling.

Tilbakespolingsstarterhåndtak

Hvis du vil starte motoren, trekker du raskt i tilbakespolingsstarterhåndtaket (Figur 11). Kontrollene på motoren som er beskrevet ovenfor, må alle være korrekt innstilt for at motoren skal starte.

Oljenivåbryter

Oljenivåbryter finnes på innsiden av motoren. Den forhindrer at motoren kjører hvis oljenivået faller under et trygt driftsnivå.

Spesifikasjoner

Vekt	308 kg
Lengde	136 cm
Bredde	122 cm
Høyde	107 cm
Maksimumshastig-het	12,8 km/t ved 3600 o/min

Tilbehør

Et utvalg av Toro-godkjent tilbehør som kan brukes sammen med maskinen for å forbedre og utvide dens funksjoner er tilgjengelig. Ta kontakt med en autorisert serviceforhandler eller Toro-forhandler, eller gå til www.Toro.com for å få en liste over godkjent tilbehør og utstyr.

For å oppnå optimal ytelse og holde maskinen i sikkerhetsgodkjent stand bruker du bare ekte Toro-reservedeler og -tilbehør. Reservedeler og tilbehør som er laget av andre produsenter kan være farlige, og de kan derfor føre til at garantien blir ugyldig.

Bruk

Merk: Angi hva som er høyre og venstre side på maskinen ved å stå i normal arbeidsstilling.

Sikkerhet før bruk

Generell sikkerhet

- Ikke la barn eller personer som ikke er opplært, kjøre eller utføre vedlikehold på maskinen. Det kan hende at lokale forskrifter setter en aldersgrense for bruk. Eieren er ansvarlig for opplæring av alle operatører og mekanikere.
- Gjør deg kjent med sikker bruk av utstyret, driftskontrollene og sikkerhetssymbolene.
- Lær deg å stanse maskinen og motoren raskt.
- Kontroller at dødmannskontrollene, sikkerhetsbryterne og verneplatene er montert og fungerer på korrekt måte. Ikke bruk maskinen hvis disse ikke fungerer som de skal.
- Før du bruker maskinen, må du alltid undersøke den for å sikre at komponentene og festene er i god stand. Skift ut slitte og skadede komponenter og fester.
- Undersøk området der du skal bruke maskinen, og fjern alle gjenstander som kan slynges ut av maskinen.

Drivstoffsikkerhet

- Vær svært forsiktig når du håndterer drivstoff. Det er brannfarlig, og dampen er eksplosiv.
- Slukk alle sigaretter, sigarer, piper og andre tennkilder.
- Bruk bare en godkjent drivstoffkanne.
- Ta aldri lokket av drivstofftanken eller fyll på drivstofftanken mens motoren går eller er varm.
- Ikke fyll eller tøm drivstofftanken i et innelukket rom.
- Oppbevar aldri maskinen eller bensinkannen i nærheten av åpen ild, gnister eller kontrollampe, som på en varmtvannstank eller andre apparater.
- Hvis du søler drivstoff, må du ikke prøve å starte motoren. Unngå alt som kan antennes, til all drivstoffdamp er forsvunnet.

Klargjøre for bruk av maskinen

1. Fjern alt rusk fra over- og undersiden av maskinen.
2. Påse at alt planlagt vedlikehold har blitt fullført.
3. Sikre at alle skydd og deksler sitter på plass og er godt festet.
4. Kontroller nivået på motoroljen.
5. Påse at det er nok drivstoff i drivstofftanken.
6. Kontroller at parkeringsbremsen er koblet inn.
7. Løft transporthjulene til de går klar av bakken, og påse at de låses på plass.

Kontrollere hydraulikkslangene og -koblingene

Serviceintervall: For hver bruk eller daglig

Kontroller hydraulikksystemet for å kontrollere at det ikke er lekkasjer, at ingen monteringsstøtter er løse, at ingen koblinger er løse og at de ikke er slitt på grunn av værforhold eller kjemisk forringelse. Foreta alle nødvendige reparasjoner før du bruker maskinen.

⚠ ADVARSEL

Hydraulisk væske som kommer ut under trykk, kan trenge gjennom huden og forårsake personskader.

- **Oppsøk legehjelp øyeblikkelig hvis olje kommer i direkte kontakt med huden.**
- **Kontroller at alle hydraulikkslanger og ledninger er i god stand, og at alle hydrauliske koblinger og beslag er tette, før det hydrauliske systemet settes under trykk.**
- **Hold kropp og hender borte fra hull eller dyser som sprøyter ut hydraulikkvæske under høyt trykk.**
- **Bruk kartong eller papir til å finne lekkasjer.**
- **Før du utfører vedlikehold eller reparasjoner på det hydrauliske systemet, må du forsiktig slippe ut alt trykket.**

Kontrollere nivået på motoroljen

Serviceintervall: For hver bruk eller daglig

Merk: Den beste tiden for å sjekke motoroljen er når motoren er kald før den har blitt startet for dagen. Hvis den allerede har blitt kjørt, la oljen flyte tilbake ned i bunnpannen i minst ti minutter før du sjekker den.

Veivhuset har en kapasitet på: 0,60 l

Type: API-serviceklassifisering SL, SM, SN eller høyere

Viskositet: velg i henhold til omgivelsestemperatur. Se Figur 16.

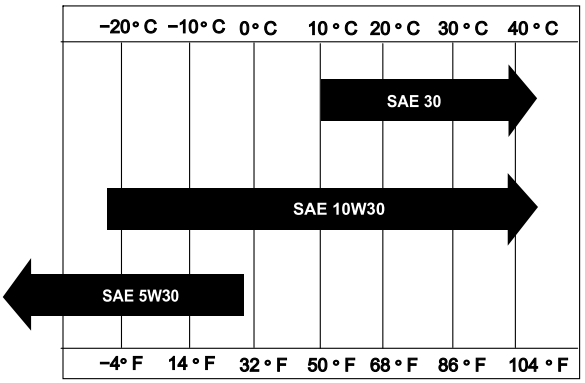

Figur 16

1. Plasser maskinen på et flatt underlag slik at motoren står jevnt.
2. Slå av motoren, vent til den er avkjølt, og rengjør området rundt oljelokket/peilestaven (Figur 17).

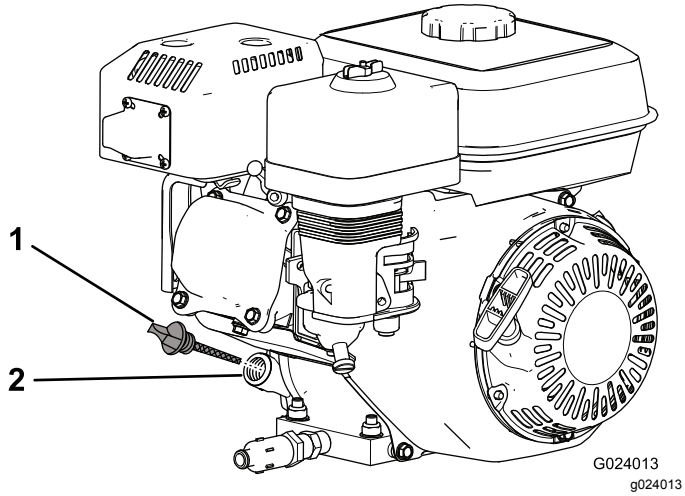

Figur 17

1. Oljelokk/peilestav
2. Fylleåpning

3. Fjern oljelokket/peilestaven ved å rotere den mot klokken.
4. Tørk av oljelokket/peilestaven, og sett den inn i fylleåpningen.

   Merk: Du må ikke skru peilestaven inn i åpningen.
5. Ta ut peilestaven, og kontroller oljenivået.

   Merk: Hvis nivået er nær eller under det nedre grensemerket på peilestaven, fyller du på olje til nivået stiger opp til det øvre grensemerket (nedre kant av oljepåfyllingshullet). Se Figur 18. Kontroller oljenivået på nytt. Ikke overfyll veivhuset.

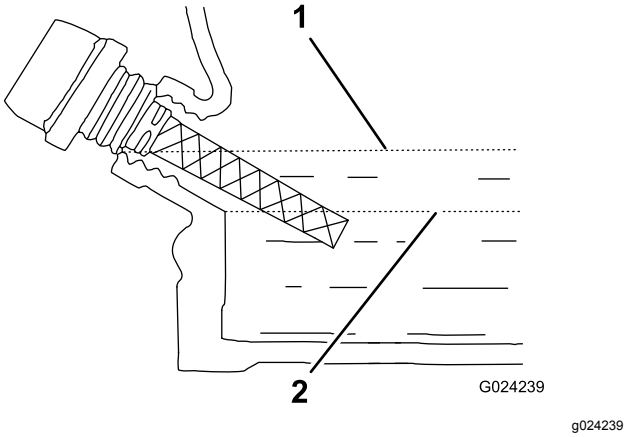

Figur 18

1. Øvre grense
2. Nedre grense

6. Monter oljefyllingshetten/peilestaven, og tørk opp alt oljesøl.

Merk: Når motoren kjøres med oljenivået ved nedre grense, kan dette føre til at motoren slår seg av under drift når maskinen skifter retning eller befinner seg i en helling.

Kontrollere nivået på hydraulikkvæsken

Serviceintervall: For hver bruk eller daglig

Hydraulikksystemet fylles med hydraulisk olje av høy kvalitet på fabrikken. **Kontroller den hydrauliske oljen før du starter maskinen for første gang, og deretter hver dag**.

Merk: Før du jobber på en del av det hydrauliske drivsystemet, slår du av motoren for å avlaste trykket i systemet. Før du starter motoren etter vedlikehold av det hydrauliske systemet, og setter trykk på de hydrauliske slangene, må du kontrollere alle slanger og koblinger for skade og for å sikre at de sitter godt. Skift ut alle skadede slanger, og trekk til alle løse koblinger etter behov.

Anbefalt hydraulikkvæske: Toro Premium All Season Hydraulic Fluid (tilgjengelig i spann på 19 l eller fat på 208 l. Se i delekatalogen eller ta kontakt med en autorisert Toro-forhandler for delenumre.)

Alternative væsker: Hvis Toro-væske ikke er tilgjengelig, kan andre **konvensjonelle, petroleumsbaserte** væsker brukes, forutsatt at de oppfyller alle følgende materialegenskaps- og bransjespesifikasjoner. Hør med oljeleverandøren for å få vite om oljen oppfyller disse spesifikasjonene.

Merk: Toro er ikke ansvarlig for skader som skyldes uegnede erstatninger. Bruk bare produkter fra anerkjente produsenter som kan stå for sine anbefalinger.

Hydraulisk olje med høy viskositetsindeks og lavt flytpunkt mot slitasje, ISO VG 46 for ulike temperaturforhold	
Materielle egenskaper:	
Viskositet, ASTM D445	cSt ved 40 °C: 44 til 48 cSt ved 100 °C: 7,9 til 9,1
Viskositetsindeks ASTM D2270	140 eller høyere
Flytepunkt, ASTM D97	-37 °C to -45 °C
FZG, sviktstadium	11 eller bedre
Vanninnhold (ny væske):	500 ppm (maks.)
Bransjespesifikasjoner:	
Vickers I-286-S, Vickers M-2950-S, Denison HF-0, Vickers 35 VQ 25 (Eaton ATS373-C)	

Riktige hydrauliske væsker må angis for mobilt maskineri (i motsetning til industriell anleggsbruk), for forskjellig vekt, med ZnDTP- eller ZDDP-tilsetningsstoffpakke mot slitasje (ikke en væske uten aske).

Merk: Mange hydrauliske væsker er nesten fargeløse, noe som gjør det vanskelig å oppdage lekkasjer. Et rødt fargestoff for den hydrauliske væsken er tilgjengelig i flasker på 20 ml. Én flaske er nok til 15–22 liter med hydraulisk væske. Bestill delenummer 44-2500 fra en autorisert Toro-forhandler.

1. Plasser maskinen på en jevn overflate, slå av motoren og koble inn parkeringsbremsen.
2. Åpne setelåsen, og vipp setet forover (Figur 19).

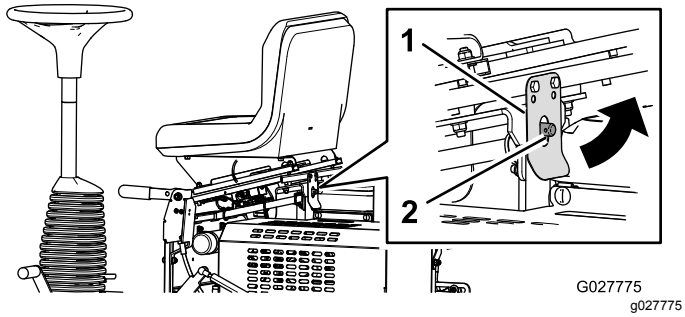

Figur 19

1. Setelås
2. Låsestift

3. Fjern hydraulikktanklokket, og kontroller væskenivået på peilestaven (Figur 20).

   Merk: Væskenivået skal være mellom den øvre grensen og den nedre grensen på peilestaven (Figur 21).

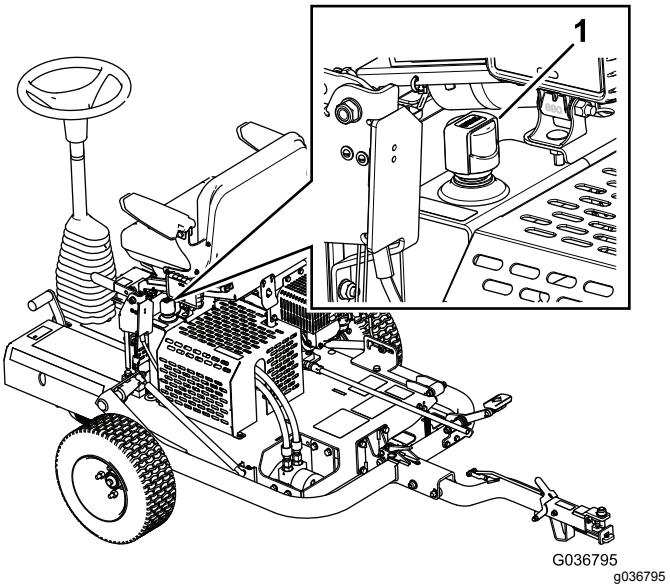

Figur 20

1. Lokk på hydraulisk tank

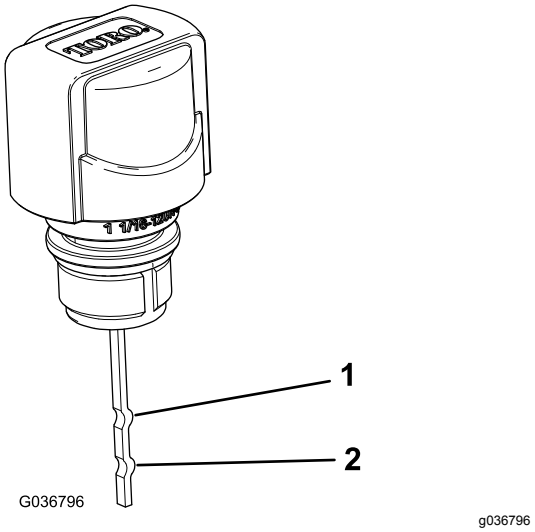

Figur 21

1. Øvre grense
2. Nedre grense

4. Hvis væskenivået er lavt, tilsett nok væske til å heve det til korrekt nivå.
5. Sett på lokket på tanken.
6. Tørk opp eventuelt sølt væske.
7. Senk og lås setet.

Kontrollere trykket i dekkene

Sørg for at alle transportdekkene er pumpet opp til 1,03 bar.

Fylle på drivstofftanken

- For å få best resultat anbefales det å bruke kun ren, fersk (mindre enn 30 dager gammel) og blyfri bensin med oktankvalitet på 87 eller høyere (vurderingsmetode (R+M)/2)).
- Etanol: Bensin med opptil 10 % etanol (alkohol-bensin) eller 15 % MTBE (metyltertiærbutyleter) i volum er akseptabelt. Etanol og MTBE er ikke det samme. Bensin med 15 % etanol (E15) i volum er ikke godkjent for bruk. Ikke bruk bensin som inneholder mer enn 10 % etanol i volum, som f.eks. E15 (inneholder 15 % etanol), E20 (inneholder 20 % etanol) eller E85 (inneholder 85 % etanol). Bruk av bensin som ikke er godkjent, kan forårsake problemer og/eller motorskade som kanskje ikke dekkes av garanti.
- Ikke bruk metanolholdig bensin.
- Ikke oppbevar drivstoff i drivstofftanken eller i drivstoffbeholdere over vinteren, med mindre du bruker drivstoffstabilisator
- Ikke bland olje i drivstoffet.

Kapasitet på drivstofftanken: 3,6 l

1. Rengjør rundt lokket til drivstofftanken, og ta av lokket (Figur 22). Fyll drivstofftanken til ca. 25 mm under toppen av tanken med blyfri bensin (min. 87 oktan) for å gi rom til at drivstoffet utvider seg.

   Viktig: **Ikke fyll på for mye. Hvis du fyller på mer drivstoff enn det angitte nivået, vil dette føre til motorsvikt på grunn av metning i dampgjenvinningssystemet, noe som igjen fører til sviktende motorytelse. Denne svikten dekkes ikke av garantien, og vil kreve at lokket til drivstofftanken skiftes ut.**

   Viktig: **Bruk aldri metanol, bensin som inneholder metanol, gasohol som inneholder mer enn 10 % etanol, bensintilsetning, høyoktan bensin eller parafin, da dette kan ødelegge drivstoffsystemet. Bensinen må ikke blandes med olje.**

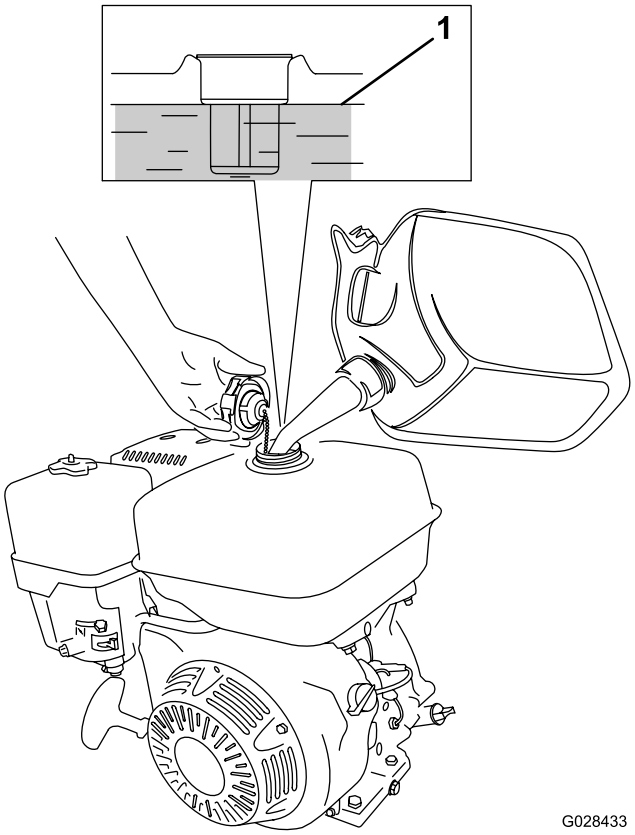

Figur 22

1. Maksimalt drivstoffnivå

2. Sett lokket godt på, og tørk opp eventuelt drivstoffsøl.

Sikkerhet under drift

Generell sikkerhet

- Eieren/brukeren kan forhindre og er ansvarlig for ulykker som kan forårsake personskader eller materielle skader.
- Ha på deg passende klær, inkludert vernebriller, sklisikkert og kraftig fottøy, langbukser og hørselsvern. Sett opp langt hår og ikke bruk løstsittende smykker.
- Ikke bruk maskinen når du er syk, trett eller påvirket av alkohol eller andre rusmidler.
- Ha aldri med passasjerer på maskinen, og hold mennesker og kjæledyr borte fra maskinen under drift.
- Bruk maskinen bare når det er god sikt, for å unngå hull eller skjulte farer.
- Unngå å bruke maskinen på vått gress. Redusert veigrep kan føre til at maskinen glir.
- Påse at alle drivverk står i nøytral stilling, at parkeringsbremsen er aktivert og at du er i førerposisjon før du starter motoren.

- Se bak- og nedover før du rygger, slik at du ikke kjører på noen.
- Vær forsiktig når du nærmer deg hjørner, busker, trær eller annet som begrenser synsfeltet.
- Ikke bruk i nærheten av kanter, grøfter eller voller. Maskinen kan plutselig velte hvis kanten gir etter.
- Stopp maskinen og undersøk tilbehøret hvis du har kjørt over gjenstander, eller hvis maskinen begynner å vibrere unormalt. Foreta alle nødvendige reparasjoner før du gjenopptar bruk.
- Kjør sakte, og vær forsiktig når du svinger og krysser veier og fortau med maskinen. Overhold alltid vikeplikten.
- La aldri motoren gå i et lukket rom hvor eksosen ikke slipper ut.
- La aldri maskinen stå uten tilsyn når den er i gang.
- Gjør følgende før du forlater førersetet:
  - Parker maskinen på en jevn flate.
  - Sett på parkeringsbremsen.
  - Slå av motoren.
  - Vent til alle bevegelige deler har stanset.
- Ikke bruk maskinen hvis det er fare for lynnedslag.
- Ikke bruk maskinen til tauing.
- Bruk kun utstyr, tilbehør og reservedeler som er godkjent av The Toro® Company.
- Hold hender og føtter borte fra valsene.
- Vær forsiktig når du kobler maskinen til og fra tauekjøretøyet.

Sikkerhet i skråninger

- Fastsett egne prosedyrer og regler for bruk i skråninger. Disse prosedyrene skal inkludere kontroll av området for å avgjøre hvilke skråninger som er trygge for maskindrift. Bruk alltid sunn fornuft og god dømmekraft når du utfører denne kontrollen.
- Skråninger er en ledende årsak til tap av kontroll og velting. Dette kan føre til alvorlige skader eller dødsfall. Operatøren er ansvarlig for trygg drift i skråninger. Bruk av maskinen i skråninger krever ekstra forsiktighet.
- Kjør maskinen i en lavere hastighet når du kjører i en skråning.
- Hvis du føler deg utrygg når du bruker maskinen i skråninger, skal du ikke gjøre det.
- Vær oppmerksom på hull, steiner eller andre skjulte objekter. Maskinen kan velte i ujevnt terreng. Gjenstander kan ligge skjult i høyt gress.
- Kjør med lav hastighet, slik at du ikke må stoppe eller gire mens du kjører i en skråning.
- Velting kan oppstå før dekkene mister grepet.
- Ikke bruk maskinen på vått gress. Valser kan miste grepet, uavhengig av om bremsene er tilgjengelige og fungerer.
- Ikke start, stopp eller sving maskinen i skråninger.
- Kjør sakte i skråninger, og øk og reduser hastigheten gradvis. Ingen brå endringer av maskinens hastighet eller retning.

Starte motoren

Merk: Kontroller at tennpluggledningen er koblet til tennpluggen.

1. Kontroller at parkeringsbremsen er koblet inn, og at bevegelsespedalene er i NØYTRAL stilling.
2. Vri av/på-bryteren i PÅ-stilling.
3. Vri drivstoffavstengningsventilen til ÅPEN stilling.
4. Flytt chokekontrollen til PÅ-stillingen før du starter en kald motor.

   Merk: Det kan hende at du ikke behøver choke når du starter en varm motor.
5. Sett gasspaken i HURTIG-stillingen.
6. Stå bak på maskinen, dra tilbakespolingstart-håndtaket ut til starteren kobles inn, og trekk deretter kraftig til for å starte motoren.

   Viktig: **Du må ikke dra tilbakespolingsstart-tauet helt ut eller slippe starterhåndtaket når tauet er dratt ut, ettersom tauet kan ryke eller tilbakespolingsstarteren kan bli ødelagt.**
7. Når motoren har startet, flytter du chokespaken til AV-stillingen.
8. Flytt gasspaken til HURTIGSTILLINGEN for best valseytelse.

Slå av motoren

1. Etter at du har brukt maskinen, la bevegelsespedalene gå tilbake til NØYTRAL stilling og koble inn parkeringsbremsen.
2. Still motorhastigheten til tomgang, og la den gå i 10 til 20 sekunder.
3. Vri av/på-bryteren til AV-stillingen.
4. Vri drivstoffavstengningsventilen til LUKKET stilling.

Sjekke sikkerhetssperresystemet

⚠ FORSIKTIG

Hvis sikkerhetssperrebryterne blir frakoblet eller skadet, kan det hende at maskinen virker på en uventet måte som forårsaker personskader.

- **Ikke rør sperrebryterne.**
- **Kontroller sperrebryterne daglig, og bytt ut ødelagte brytere før du bruker maskinen.**

Viktig: **Hvis sikkerhetssperresystemet ikke fungerer som beskrevet nedenfor, må du få en autorisert Toro-forhandler til å reparere det umiddelbart.**

1. Koble inn parkeringsbremsen, kontroller at bevegelsespedalene er i NØYTRAL stilling, og start maskinen.
2. Sett deg på setet.
3. Trykk en bevegelsespedal forsiktig ned med parkeringsbremsen koblet inn. Motoren skal stoppe etter omtrent ett sekund.
4. Med motoren i gang og bremsen koblet fra, reis deg opp og se om motoren slås av etter ett sekund.

Merk: Sikkerhetssperresystemet er konstruert til å stoppe motoren hvis føreren reiser seg fra setet mens maskinen er i bevegelse.

Sikkerhet etter bruk

- Parker maskinen på en jevn flate, aktiver parkeringsbremsen eller sett klosser rundt hjulene som nødvendig, slå av motoren og vent til alle bevegelige deler har stanset, før du forlater maskinen.
- Fjern gress og rusk fra lyddemperen og motorrommet for å unngå at det begynner å brenne. Tørk opp eventuelt olje- eller drivstoffsøl.
- La motoren bli kald før maskinen settes på et lukket sted.
- Steng drivstofftilførselen før oppbevaring eller transport av maskinen.
- Oppbevar aldri maskinen eller bensinkannen hvor det er åpen ild, gnist eller kontrollampe som på en varmtvannstank eller andre apparater.
- Hold alle deler av maskinen i god stand, og sørg for at de er godt festet.
- Skift ut slitte, skadde eller manglende merker.

Bruke koblingslåsen

Koble maskinen til tauekjøretøyet

Skyv ned på koblingslåsespaken mens du setter trekkoblingsenheten på tauekjøretøyets kobling. Frigjør spaken når koblingen og trekkoblingen er innrettet (Figur 23).

Viktig: **Kontroller at spaken går tilbake til opp-stillingen og at koblingen og trekkoblingen er tilkoblet.**

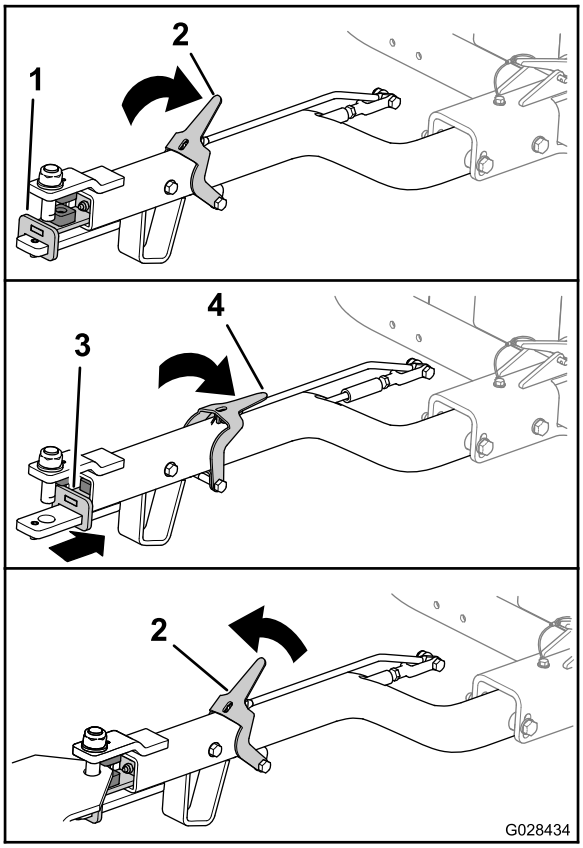

g028434

Figur 23

1. Trekkoblingsenhet (forover)
2. Koblingslåsespak (opp)
3. Trekkoblingsenhet (bakover)
4. Koblingslåsespak (ned)

Koble maskinen fra tauekjøretøyet

Parker maskinen på en jevn flate og sett klosser rundt hjulene.

Skyv ned på koblingslåsespaken mens du fjerner trekkoblingsenheten fra tauekjøretøyets kobling (Figur 23). Slipp når koblingen og koblingsutstyret er koblet fra inngrep.

Transportere maskinen

1. Kjør maskinen til transportkjøretøyet.
2. Koble inn parkeringsbremsen.
3. Flytt gasspaken til sakte-stilling og la motoren gå i 10 til 20 sekunder.
4. Vri av/på-bryteren til AV-stillingen
5. Vri drivstoffavstengningsventilen til LUKKET stilling.
6. Hev maskinen opp på transporthjulene på følgende måte:
   A. Skyv opp på låseenheten til låsespaken er fri fra glidestoppehaken (Figur 24).

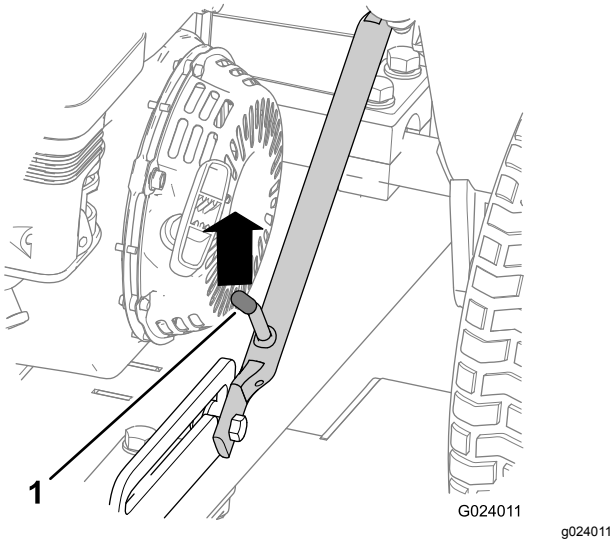

Figur 24

1. Låsespak

   B. Løft låsespaken slik at den glir fritt, og trekk låsen ned.

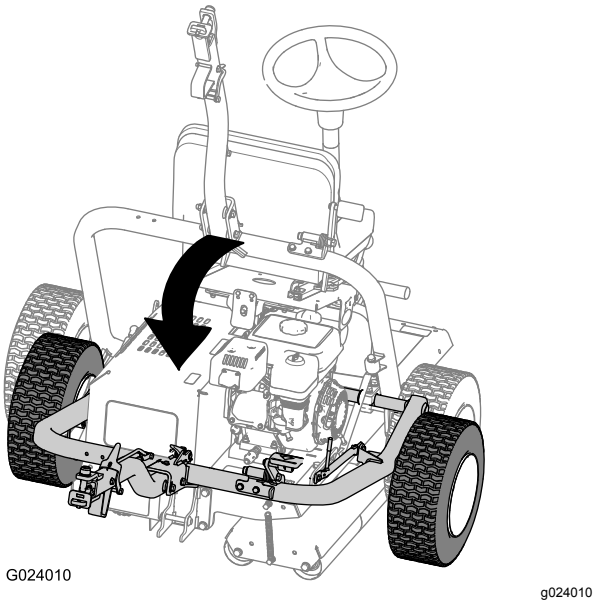

Figur 25

   C. Trykk på koblingspedalen til låsen er på plass (Figur 26).

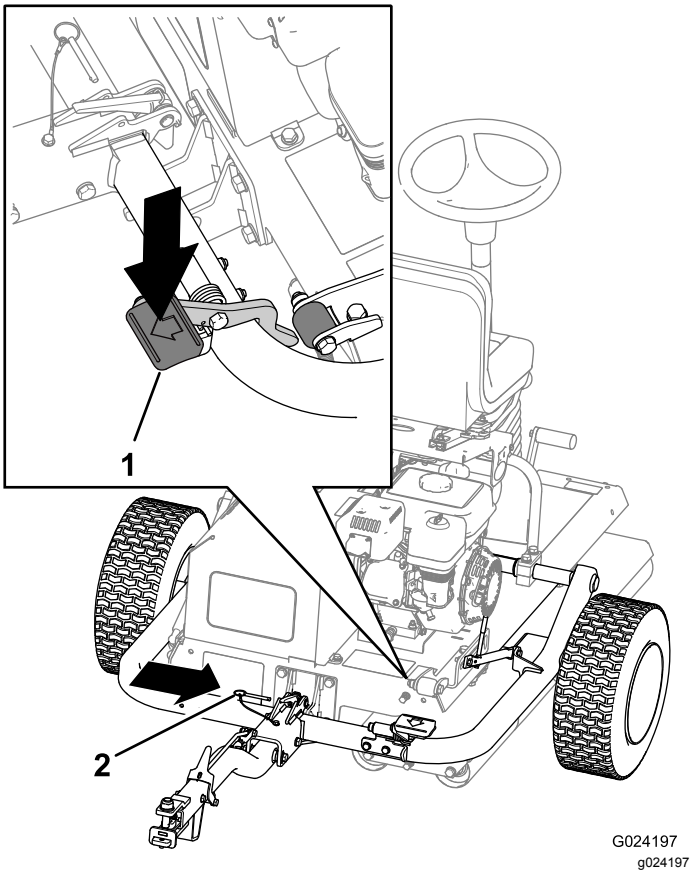

Figur 26

1. Låsepedal
2. Låsestift

   D. Sett inn låsestiften (Figur 26).
7. Slik senker du maskinen ned på valsene:
   A. Fjern låsestiften (Figur 27).

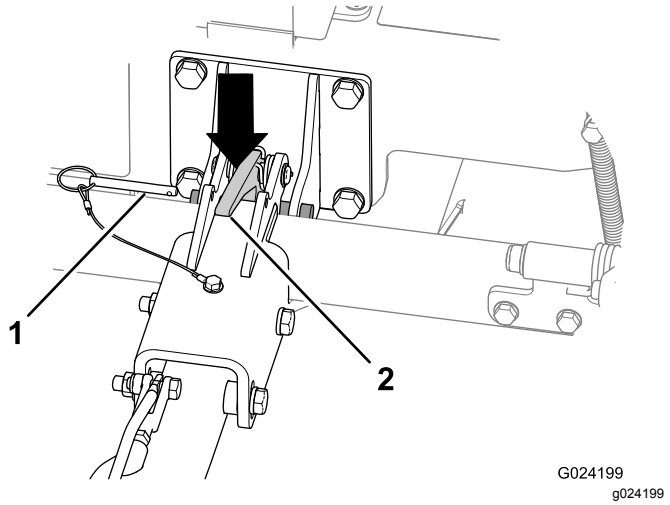

Figur 27

1. Låsestift
2. Koblingslås

B. Løft opp på koblingsenheten for å vippe maskinen litt opp.

C. Trykk ned på koblingslåsen for å låse opp (Figur 27).

D. Hev låsen (Figur 28) til låsespaken låses i glidestopphaken (Figur 24).

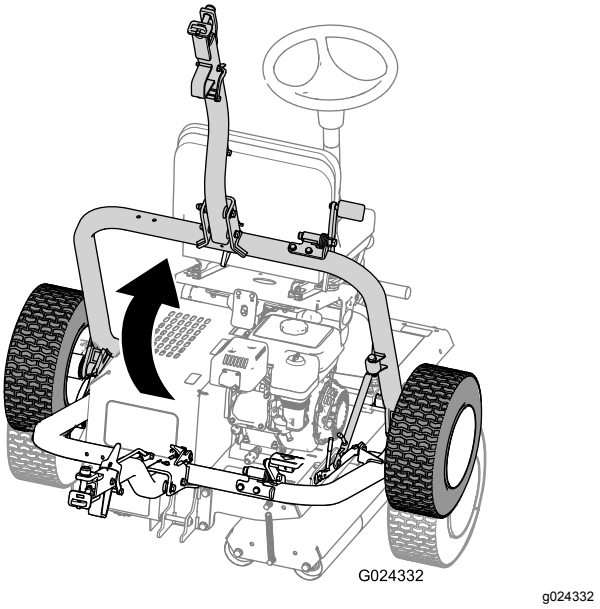

Figur 28

Bruke maskinen

1. Kontroller at parkeringsbremsen er koblet inn.
2. Sett deg i førersetet, og påse at du ikke kommer i kontakt med bevegelsespedalene når du setter deg.
3. Still inn setet og rattet til en komfortabel driftsstilling.
4. Koble fra parkeringsbremsen.
5. Hold fast i rattet, og trykk forsiktig på venstre eller høyre bevegelsespedal med korresponderende fot, avhengig av hvilken retning du vil flytte maskinen i.

   Merk: Jo lenger inn du trykker pedalen, jo raskere beveger maskinen seg i denne retningen.
6. Slipp opp pedalen for å stoppe maskinen.

   Merk: Når du blir kjent med maskinen, vil du vite når du bør slippe opp fotpedalen. Det er litt før du vil stoppe lengden, da maskinen fortsetter å bevege seg fremover et kort øyeblikk etter at du har sluppet opp pedalen. Når maskinen stopper helt, trykk forsiktig inn den andre fotpedalen for å starte returlengden.

   Merk: Ikke trykk denne pedalen inn for raskt, da dette kan føre til at drivvalsen sklir og skaper slitasje på gressplenen samt til skade på drivsystemet. Du bør alltid betjene fotpedalene på en kontrollert måte.
7. Vri rattet med klokken for å svinge maskinen i retning fremover.

   Vri rattet mot klokken for å svinge maskinen i retning bakover.

   Merk: Maskinen må skifte retning for hver lengde, så du bør øve med maskinen for å bli vant til å styre den.

   Viktig: **Hvis du vil stanse maskinen i et nødstilfelle, trykk på den andre pedalen til NØYTRAL stilling. F.eks. når høyre pedal er trykket inn og maskinen krysser til høyre, trykk venstre pedal til NØYTRAL stilling for å stoppe maskinen. Denne handlingen må være bestemt, men ikke plutselig, da dette kan føre til at maskinen velter sidelengs.**
8. Koble fra parkeringsbremsen.
9. Før du går av maskinen, må du sikre at den er parkert på en jevn overflate.

Transportere maskinen

- Bruk en bred rampe når du laster maskinen på en tilhenger eller lastebil.
- Fest maskinen godt.

Brukstips

- Når du kjører maskinen på koller, må du påse at drivvalsen er på nedsiden for tilstrekkelig trekkraft.

Hvis du ikke gjør dette, kan det føre til skade på gressdekket.

- Fjern jevnlig all smuss som fester seg på valsene for best mulig valseeffekt.

Vedlikehold

Anbefalt vedlikeholdsplan

Vedlikeholdsintervall	Vedlikeholdsprosedyre
Etter de 5 første timene	• Kontroller om det finnes løse muttere, bolter og nipler, og stram dem etter behov.
Etter de 20 første timene	• Skift motoroljen. • Skift hydraulisk væske og filtre.
For hver bruk eller daglig	• Kontroller hydraulikkslangene og -koblingene. • Kontroller nivået på motoroljen. • Kontroller nivået på hydraulikkvæsken. • Kontroller trykket i transportdekkene. • Sjekk sikkerhetssperresystemet. • Smør drivvalselageret (smør det umiddelbart etter at du har rengjort maskinen). • Kontroller luftrenseren. • Kontroller at parkeringsbremsen hindrer at maskinen ruller når den er parkert. • Kontroller om det finnes løse muttere, bolter og nipler, og stram dem etter behov. • Kontroller at det finnes drivstoff i drivstofftanken.
Etter hver bruk	• Fjern ev. rusk på valsen, spesielt nær motoren.
Hver 50. driftstime	• Rengjør luftrenseren (oftere under skitne og støvete forhold).
Hver 100. driftstime	• Skift motoroljen. • Kontroller/juster tennpluggen. • Rengjør sedimentbollen.
Hver 300. driftstime	• Bytt ut papirelementet. • Skift tennpluggen. • Kontroller og juster ventilklaringen
Hver 400. driftstime	• Skift hydraulisk væske og filtre.
Før lagring	• Lakker avskallede overflater.
Årlig	• Kontroller hele maskinen, og sjekk at alle muttere og bolter er strammet til.

Viktig: **Se i brukerhåndboken for flere vedlikeholdsprosedyrer.**

Merk: Hvis du vil ha tak i elektronikkskjema eller hydraulikkskjema for maskinen din, går du til www.Toro.com.

⚠ ADVARSEL

Hvis du ikke er forsiktig med farlige stoffer, kan de føre til alvorlige personskader.

- **Les etikettene og instruksjonene for materialene som du bruker.**
- **Bruk det nødvendige personlige beskyttelsesustyret, og være forsiktig når det gjelder bruk av farlige stoffer.**

Følgende væsker er identifisert som farlige:

Stoffer	Vurdert risiko
Bensin	Lav
Smøreolje	Lav
Hydraulisk olje	Lav
Fett	Lav

- Når du bruker noen av væskene ovenfor, bruk vernebriller og hansker og pass på at du ikke søler.
- Unngå kontakt med huden, skyll bort ev. søl med såpe og vann.
- Unngå kontakt med øyne, skyll med rennende vann, og oppsøk legehjelp hvis symptomene fortsetter.
- Unngå å svelge stoffene. Ved svelging, oppsøk legehjelp.
- Hold deg unna hull, ødelagte koblinger osv. som sprøyter ut væske under høyt trykk. Væske under høyt trykk kan trenge gjennom huden. Oppsøk legehjelp øyeblikkelig hvis væske penetrerer huden.
- Bruk alltid et stykke papp eller papir når du ser etter lekkasjer.
- Avfallsprodukter må ikke få lov til å kontaminere overflatevann, avløp eller kloakksystem.

Viktig: **Unngå skade på miljøet – Avhend farlige stoffer på korrekt måte. Når du skal kaste produkter som er farlig avfall, skal du ta dem med til et autorisert avhendingsanlegg.**

Bemerkninger om spesielle områder

Kontroll utført av:		
Punkt	**Dato**	**Informasjon**
1		
2		
3		
4		
5		
6		
7		
8		

Kontrolliste for daglig vedlikehold

Ta kopi av denne siden for rutinemessig bruk.

	For uke:						
Vedlikeholdskontrollpunkt	**Ma.**	**Ti.**	**On.**	**To.**	**Fr.**	**Lø.**	**Sø.**
Kontroller at dreieleddene virker fritt.							
Kontroller drivstoffnivået.							
Kontroller nivået på motoroljen.							
Kontroller nivået på hydraulikkvæsken.							
Kontroller luftfilteret.							
Kontroller sikkerhetssperresystemet.							
Rengjør motorens kjøleribber.							
Kontroller uvanlige motorlyder.							
Kontroller om slangene er skadet.							
Kontroller om det har oppstått oljelekkasjer.							
Smør alle smøreniplene.							
Kontroller trykket i dekkene.							
Lakker over ødelagt maling.							

Forberedelse for vedlikehold

Ikke vipp maskinen med mindre det er nødvendig. Hvis du vipper maskinen, kan motorolje komme inn i motorens sylinderhode og hydraulikkvæske kan lekke fra oljehetten som er plassert øverst på tanken. Disse lekkasjene kan resultere i at det utføres kostbare reparasjoner på maskinen. For å utføre service under klippeenheten løfter du maskinen med en vinsj eller liten kran.

Sikkerhet ved vedlikehold

- Før du justerer, rengjør, reparerer eller forlater maskinen, må du gjøre følgende:
  - Parker maskinen på en jevn flate.
  - Flytt gassbryteren til stillingen for lavt tomgangsturtall.
  - Sjekk at trekkenheten er i fri.
  - Sett på parkeringsbremsen.
  - Slå av motoren.
  - Vent til alle bevegelige deler har stanset.
  - La maskinen kjøle seg ned før du utfører vedlikehold.
- Ikke utfør vedlikehold når motoren er i gang hvis du kan unngå det. Hold deg borte fra bevegelige deler.
- Bruk jekkstøtter for å støtte maskinen eller komponenter når det er nødvendig.
- Vær forsiktig når du reduserer trykket i komponenter under trykk.

Smøring

Smøre drivvalselageret

Serviceintervall: For hver bruk eller daglig (smør det umiddelbart etter at du har rengjort maskinen).

Smørefettype: nr. 2 litiumsbasert smørefett

1. Tørk av området slik at fremmedmateriale ikke kan komme inn i lagrene.
2. Pump smørefett inn i smørenippelen som vist i Figur 29.

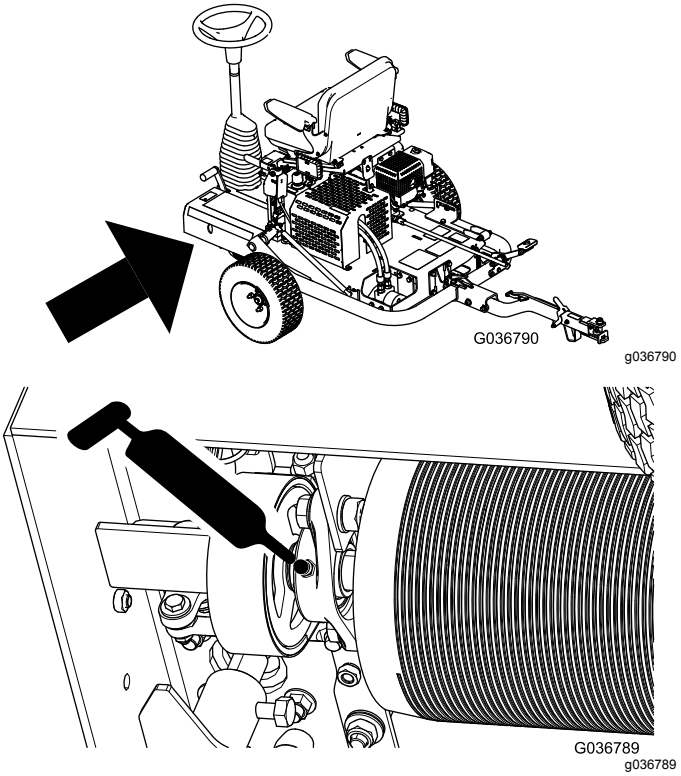

Figur 29

3. Tørk opp overflødig fett.

   Viktig: **Når du har smurt, må du kjøre maskinen et kort stykke på et annet overlag enn gressplenene for å bli kvitt overflødig smøremiddel som kan skade gressplenen.**

Vedlikehold av motor

Motorsikkerhet

- Slå av motoren før du sjekker oljen eller tilsetter olje til veivhuset.
- Du må ikke endre hastighetsregulatoren eller ruse motoren.

Skifte motorolje

Serviceintervall: Etter de 20 første timene—Skift motoroljen.

Hver 100. driftstime—Skift motoroljen.

1. Start motoren, la den gå i noen minutter for å varme opp motoroljen, og slå så av motoren.
2. Hev maskinen opp på transporthjulene.
3. Tilt maskinen slik at maskinens motorende er nærmere bakken, og støtt den andre enden for å holde den i denne stillingen.
4. Monter tappeslangen på tappeventilen (Figur 30).
5. Plasser den andre enden av slangen i en egnet beholder for olje (Figur 30).

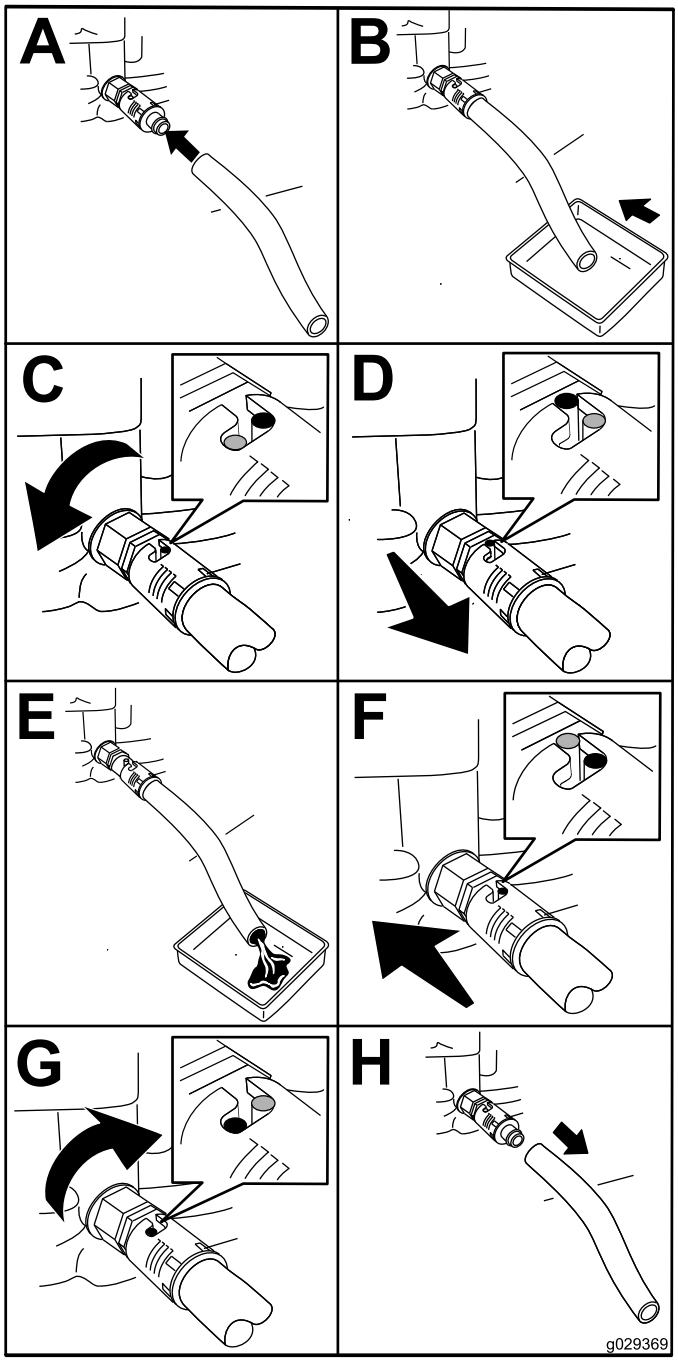

g029369

Figur 30

6. Vri oljeavtappingsventilen 1/4 omdreining mot klokken for å starte avtappingen av oljen (Figur 30).
7. Når all oljen er tappet ut, vrir du oljeavtappingsventilen 1/4 omdreining med klokken for å lukke ventilen (Figur 30).
8. Fjern avtappingsslangen og tørk opp eventuelt oljesøl.
9. Fyll på med spesifisert olje i veivhuset. Se Kontrollere nivået på motoroljen (side 14).
10. Kasser oljen på en forsvarlig måte. Resirkuler i samsvar med lokale forskrifter.

Overhale luftrenseren

Serviceintervall: For hver bruk eller daglig—Kontroller luftrenseren.

Hver 50. driftstime—Rengjør luftrenseren (oftere under skitne og støvete forhold).

Hver 300. driftstime—Bytt ut papirelementet.

1. Koble tennpluggledningen fra tennpluggen.
2. Fjern vingemutteren som fester luftrenserdekslet til luftrenseren, og ta av dekslet (Figur 31).

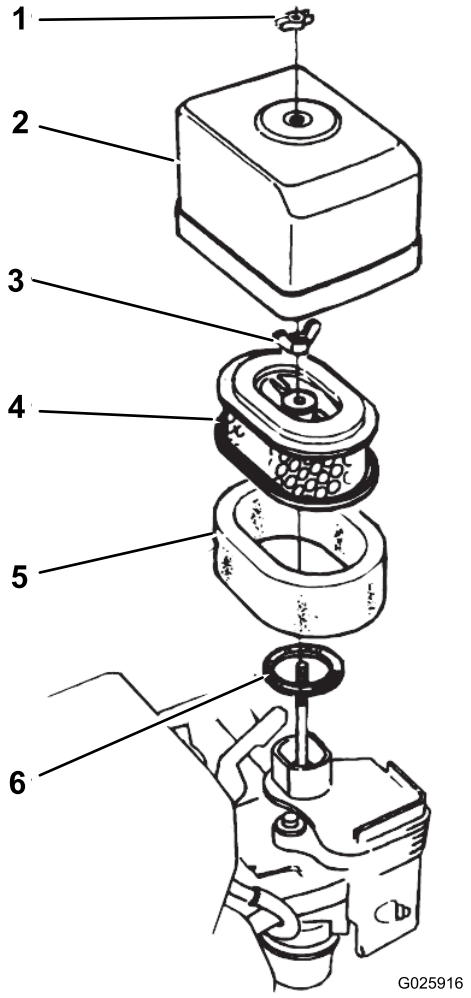

g025916

Figur 31

1.	Vingemutter	4.	Papirelement
2.	Luftrenserdeksel	5.	Skumelement
3.	Vingemutter	6.	Pakning

3. Rengjør dekslet grundig.
4. Fjern vingemutteren som fra luftfilteret, og fjern filteret (Figur 31).
5. Fjern skumfilteret fra papirfilteret (Figur 31).
6. Inspiser begge luftfilterelementene, og skift dem ut hvis de er skadet.

   Merk: Skift alltid ut papirluftfilterelementet med planlagt intervall.
7. Rengjør skumelementet på følgende måte:
   A. Vask skumelementet med en blanding av flytende såpe og varmt vann.

      Merk: Klem på elementet for å fjerne smuss, men ikke vri på det – da kan det bli ødelagt.

   B. Tørk det ved å pakke det inn i en ren fille.

      Merk: Klem på kluten og skumelementet for å tørke elementet, men ikke vri på det – da kan elementet revne.

   C. Gjennomfukt elementet med ren motorolje.

      Merk: Klem på elementet for å fjerne overflødig olje og for å fordele oljen jevnt. Skumelementet skal være fuktig av olje.
8. Rengjør papirelementet ved å dunke filterelementet flere ganger mot en hard overflate for å fjerne smusset.

   Merk: Du må ikke børste smusset av elementet eller bruke trykkluft for å fjerne smuss, da børsting tvinger smusset inn i fibrene og trykkluft skader papirfilteret.
9. Sett skumelementet, papirelementet og luftrenserdekslet tilbake på plass.

   Viktig: **Motoren må ikke brukes uten luftrenserelementene. Dette kan føre til ekstrem slitasje og skade på motoren.**

Overhale tennpluggen

Serviceintervall: Hver 100. drifts-time—Kontroller/juster tennpluggen.

Hver 300. driftstime—Skift tennpluggen.

Type: NGK BPR6ES-tennplugg eller tilsvarende

Elektrodeavstand: 0,70 til 0,80 mm. Se Figur 33.

1. Koble fra tennpluggledningen fra tennpluggen (Figur 32).

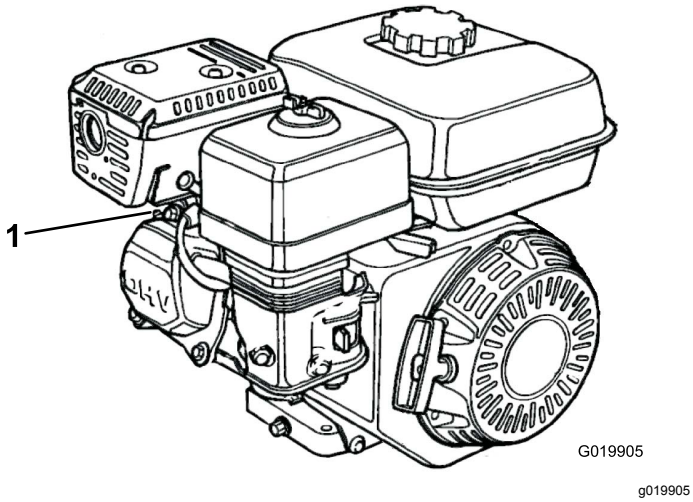

Figur 32

1. Tennpluggkabel

2. Rengjør rundt tennpluggen, og ta den ut av sylinderhodet.

   Viktig: **En tennplugg som er sprukket eller skitten, må skiftes ut. Du må ikke sandblåse, skrape eller rengjøre elektroder, da det kan oppstå motorfeil som et resultat av partikler i sylinderen.**

3. Still inn elektrodeavstanden til 0,70 til 0,80 mm (Figur 33).

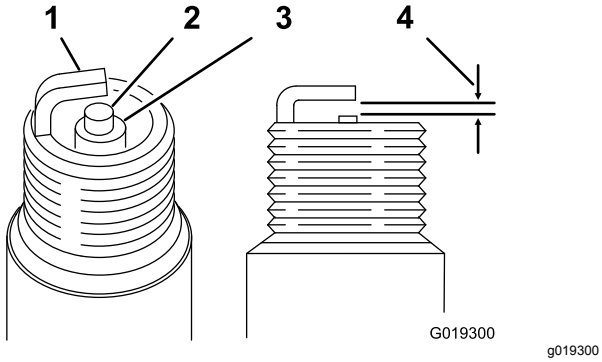

Figur 33

1. Elektrode på siden
2. Sentrer elektroden
3. Isolator
4. 0,70 til 0,80 mm

4. Monter tennpluggen med korrekt elektrodeavstand forsiktig for hånd for å unngå kryssgjenging.
5. Når tennpluggen sitter på plass, stram den til med en tennpluggnøkkel for å komprimere tetningsskiven.
   - Når du monterer en ny tennplugg, stram den med en halv omdreining etter at tennpluggen sitter på plass, for å komprimere skiven.
   - Når du monterer den opprinnelige tennpluggen, strammer du til med 1/8 til 1/4 omdreining etter at tennpluggen sitter på plass, for å komprimere skiven.

   Merk: En løs tennplugg kan bli overopphetet og skade motoren. Hvis tennpluggen strammes for mye, kan gjengene i sylinderhodet blir skadet.
6. Koble tennpluggledningen til tennpluggen.

Kontrollere og justere ventilklaringen

Serviceintervall: Hver 300. driftstime

Viktig: **Se maskinens brukerhåndbok for motoren.**

Vedlikehold av drivstoffsystem

Rengjøre sedimentbollen

Serviceintervall: Hver 100. driftstime—Rengjør sedimentbollen.

⚠ FARE

Under visse forhold er drivstoff er meget brannfarlig og svært eksplosivt. Brann eller eksplosjon forårsaket av drivstoff kan påføre deg og andre brannskader samt ødelegge eiendom.

- **Fyll opp drivstofftanken utendørs på et åpent område når motoren er nedkjølt. Tørk opp eventuelt drivstoffsøl.**
- **Tanken må ikke fylles helt opp. Fyll drivstoff på tanken helt til nivået er 25 mm under toppen av tanken. Dette tomrommet i tanken gir drivstoffet plass til å utvide seg.**
- **Røyk aldri når du håndterer drivstoff, og hold deg borte fra åpen ild eller steder der drivstoffgass kan antennes av gnister.**
- **Drivstoff må oppbevares på en godkjent kanne, utenfor barns rekkevidde. Kjøp aldri mer drivstoff enn til 30 dagers forbruk.**
- **Plasser alltid drivstoffbeholderne på bakken i god avstand fra sprederen før du fyller drivstoff.**
- **Ikke fyll opp en drivstoffbeholder inne i et kjøretøy eller på en lastebil eller tilhenger, fordi tepper eller presenninger kan isolere beholderen og hemme utladning av eventuell statisk elektrisitet.**
- **Når dette lar seg gjøre, skal drivstoffdrevet utstyr tas ut av lastebilen eller tilhengeren og fylles med drivstoff mens hjulene står på bakken. Hvis dette ikke lar seg gjøre, og maskinen må fylles med drivstoff mens den står på en lastebil eller tilhenger, bør du bruke en kanne til å fylle drivstoff i stedet for å fylle direkte fra pumpen.**
- **Hvis du må fylle drivstoff direkte fra dysen på en drivstoffpumpe, skal dysen hele tiden være i kontakt med kanten på drivstofftanken eller kannens åpning, helt til påfyllingen er fullført.**

1. Flytt drivstoffavstengingsventilen til AV-stillingen, og fjern så drivstoffsedimentbollen og O-ringen (Figur 34).

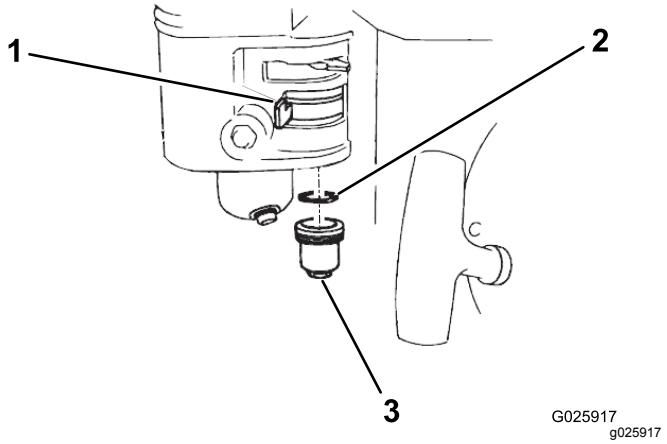

Figur 34

1. Drivstoffavstengingsventil
2. O-ring
3. Sedimentbolle

2. Vask sedimentbollen og O-ringen i et ikke lettantennelig løsemiddel, og tørk dem grundig.
3. Plasser O-ringen i drivstoffavstengingsventilen, og monter sedimentbollen. Stram sedimentbollen godt til.

Vedlikehold av drivsystem

Sikkerhet for hydraulikksystem

- Oppsøk legehjelp øyeblikkelig hvis olje kommer i direkte kontakt med huden. Innsprøytet væske må fjernes kirurgisk innen få timer av en lege.
- Kontroller at alle hydraulikkslanger og ledninger er i god stand, og at alle hydrauliske koblinger og beslag er tette, før det hydrauliske systemet settes under trykk.
- Hold kropp og hender borte fra hull eller dyser som sprøyter ut hydraulisk olje under høyt trykk.
- Bruk kartong eller papir til å finne lekkasjer.
- Før du utfører vedlikehold eller reparasjoner på det hydrauliske systemet, må du forsiktig slippe ut alt trykket.

Skifte hydraulisk væske og filtre

Serviceintervall: Etter de 20 første timene—Skift hydraulisk væske og filtre.

Hver 400. driftstime—Skift hydraulisk væske og filtre.

Viktig: **Bruk bare Toro Premium All Season Hydraulic Fluid (ISO VG 46) eller en tilsvarende væske. Andre væsker kan skade systemet.**

1. Plasser et tappefat under tappepluggen på den hydrauliske tanken (Figur 35).

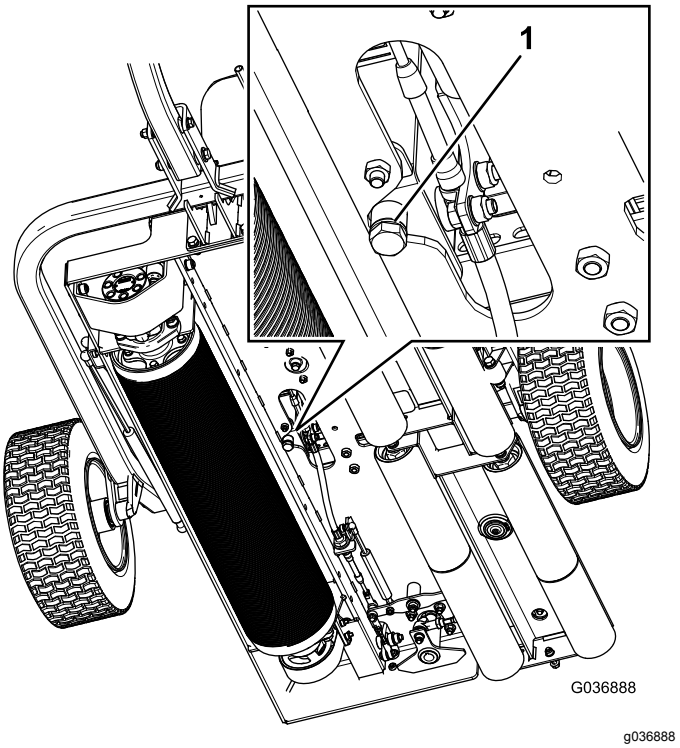

Figur 35

1. Tappeplugg

2. Fjern tappepluggen fra bunnen av tanken (Figur 35).
3. Når væsken er tømt helt ut, setter du på plass tappepluggen.
4. Rengjør området rundt der filteret skal festes.
5. Plasser et tappefat under filteret, og ta ut filteret (Figur 36).

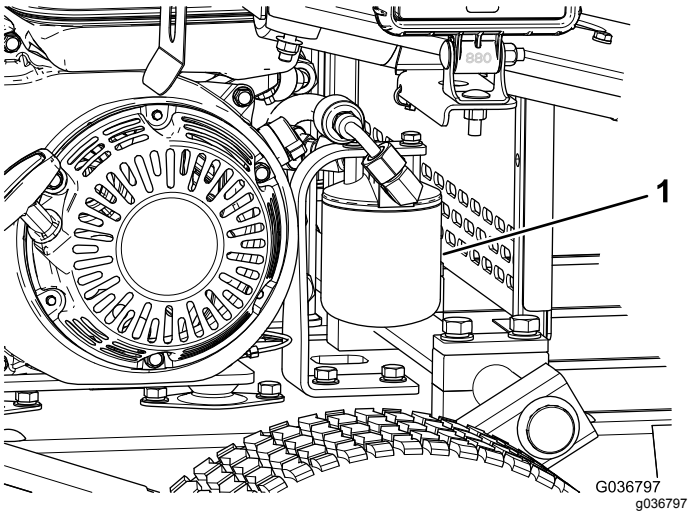

Figur 36

1. Hydraulikkfilter

6. Fyll det nye filteret med den riktige hydraulikkvæsken.

7. Smør pakningen, og skru filteret på for hånd til pakningen kommer i kontakt med filterhodet. Stram til ytterligere med 3/4 omdreining.

   Merk: Filteret skal nå være forseglet.

8. Fjern lokket på den hydrauliske tanken (Figur 20).
9. Fyll tanken med riktig væske. Se Kontrollere nivået på hydraulikkvæsken (side 15).
10. Sett på lokket på tanken.
11. Tørk opp eventuelt sølt væske.
12. Start maskinen og kjør den på lav tomgang i tre til fem minutter for å sirkulere væsken og fjerne luft som eventuelt er fanget i systemet.
13. Slå av motoren, kontroller nivået på hydraulikkvæsken og tilsett væske om nødvendig.
14. Senk og lås setet.
15. Kast oljen og filteret i henhold til lokale forskrifter.

Vedlikehold av bremser

Kontrollere og justere parkeringsbremsen

Serviceintervall: For hver bruk eller daglig

Kontroller at parkeringsbremsen hindrer at maskinen ruller når den er parkert.

Juster parkeringsbremsen som følger:

- Stram bremselåsemutteren (Figur 37) for å øke bremsekraften.
- Løsne bremselåsemutteren (Figur 37) for å redusere bremsekraften.

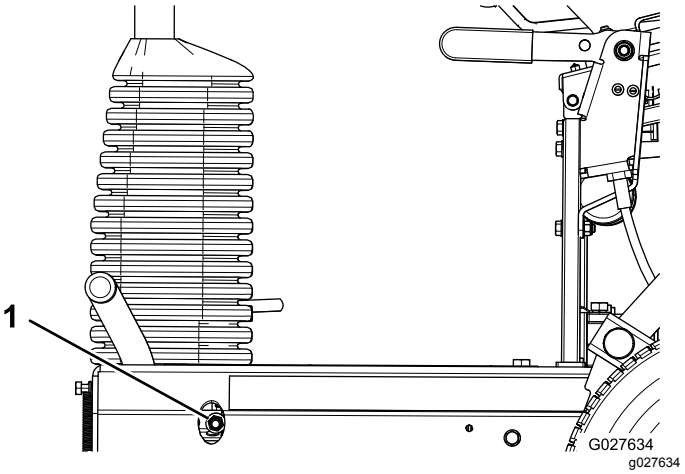

Figur 37

1. Bremselåsemutter

Merk: Kontroller at bremsen kobles helt fra helt når bremsehåndtaket er i frakoblet stilling.

Rengjøring

Rengjør valsene etter behov ved å sprøyte vann gjennom hullene i valsehusene (Figur 38).

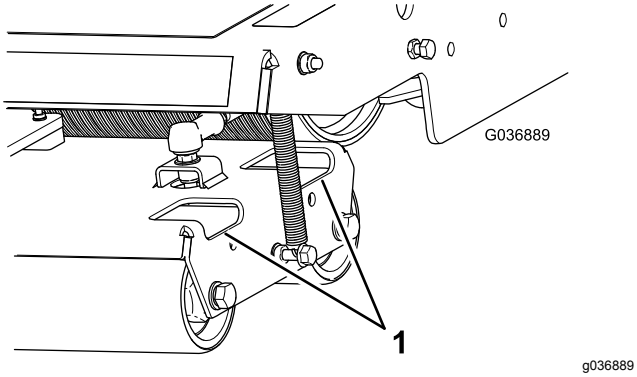

Figur 38

1. Tilgangshull

Påse at området rundt den hydrauliske motoren er rent ved å fjerne smuss og rusk (Figur 39).

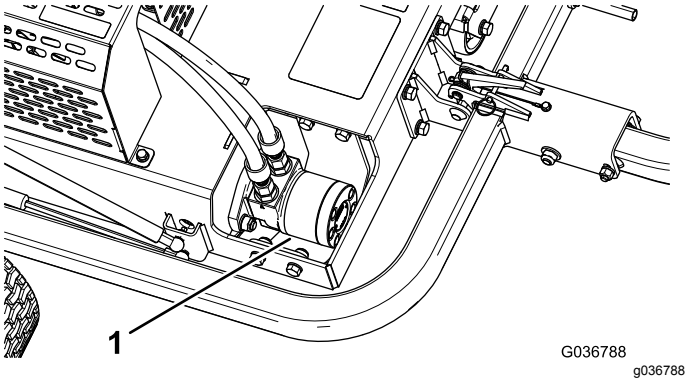

Figur 39

1. Hydraulisk motor

Lagring

1. Rengjør hele maskinen utvendig, spesielt valsene og motoren, og fjern gressrester, smuss osv. Fjern gressrester og smuss fra utsiden av sylindertoppribber og viftehuset på maskinen.

   Viktig: **Du kan vaske maskinen med skånsomt vaskemiddel og vann. Maskinen må ikke trykkvaskes. Unngå å bruke mye vann, spesielt nær motoren.**

2. Bland et stabiliserings-/kondisjoneringsmiddel med petroleumsbase i drivstoffet på tanken hvis maskinen skal lagres over en lengre periode (mer enn 90 dager).

   A. Kjør motoren i fem minutter for å fordele det behandlede drivstoffet i drivstoffsystemet.

   B. Du må enten slå av motoren, la den bli kald og tømme drivstofftanken eller kjøre motoren til den stopper.

   C. Start motoren igjen, og kjør den til den slås av. Gjenta prosedyren med choken på til motoren ikke starter igjen.

   D. Drivstoff må kasseres i henhold til lokale forskrifter. Gjenvinn i samsvar med lokale forskrifter.

3. Sjekk og stram til alle bolter, mutrer og skruer. Alle slitte eller skadde deler må repareres eller skiftes ut.

4. Reparer alle riper eller avskallinger i lakken. Du kan kjøpe lakk hos en autorisert Toro-distributør.

5. Maskinen må oppbevares rent og tørt i en garasje eller på et lager. Legg en presenning over maskinen for å beskytte den og holde den ren.

Europeisk personvernerklæring

Informasjonen Toro samler inn
Toro Warranty Company (Toro) respekterer ditt personvern. For at vi skal kunne behandle ditt garantikrav og kontakte deg ved en eventuell produkttilbakekalling, ber vi deg om å dele enkelte personopplysninger med oss, enten direkte eller gjennom din lokale Toro-bedrift eller -forhandler.

Toros garantisystem finnes på vertsservere i USA, hvor personvernlovgivningen kanskje ikke gir samme beskyttelse som i ditt eget land.

VED Å DELE DIN PERSONLIGE INFORMASJON MED OSS, SAMTYKKER DU I BEHANDLINGEN AV DIN PERSONLIGE INFORMASJON SOM BESKREVET I DENNE PERSONVERNERKLÆRINGEN.

Måten Toro bruker informasjon på
Toro kan bruke din personlige informasjon til å behandle garantikrav, til å kontakte deg ved en eventuell produkttilbakekalling og av andre hensyn som vi vil fortelle deg om. Toro kan dele din informasjon med Toros datterselskaper, forhandlere eller andre forretningspartnere i forbindelse med disse aktivitetene. Vi vil ikke selge din personlige informasjon til andre selskaper. Vi forbeholder oss retten til å oppgi personlig informasjon for samsvar med gjeldende lovgivning og på forespørsel fra passende myndighet, for å kunne drive våre systemer korrekt eller for vår egen eller andre brukeres beskyttelse.

Oppbevaring av personlig informasjon
Vi vil oppbevare din personlige informasjon så lenge vi har behov for den, av hensynene de opprinnelig ble samlet inn for eller av andre legitime hensyn (som f.eks. samsvar med regelverk), eller som påkrevd av gjeldende lovgivning.

Toros erklæring om sikker lagring av dine personlige opplysninger
Vi tar rimelige forholdsrelger for å beskytte sikkerheten til dine personlige opplysninger. Vi tar også forholdsregler for å vedlikeholde de personlige opplysningenes nøyaktighet og gjeldende status.

Tilgang og korrigering av personlig informasjon
Hvis du vil gjennomgå eller korrigere din personlige informasjon, kontakt oss per e-post på legal@toro.com.

Australsk forbrukerlov

Australske kunder vil finne opplysninger angående australsk forbrukerlov enten inni boksen eller hos din lokale Toro-forhandler.

California Proposition 65-advarsel

Hva er denne advarselen?

Du kan se et produkt for salg som har følgende advarselsmerke:

ADVARSEL: Kreftfremkallende og skadelig for forplantningsevnen – www.p65Warnings.ca.gov.

Hva er Prop 65?

Prop 65 gjelder for enhver virksomhet som har drift i California, selger produkter i California eller som lager produkter som kan selges i eller fraktes inn i California. Det pålegger at Californias guvernør har og offentliggjør en liste over de kjemikalier som det er kjent at kan forårsake kreft, fosterskader og/eller annen forplantningsskade. Listen, som oppdateres hvert år, inkluderer hundrevis av kjemikalier som brukes i mange dagligvarer. Formålet med Prop 65 er å informere offentligheten om disse kjemikaliene, og hvor utsatt man er for dem.

Prop 65 forbyr ikke salget av produkter som inneholder disse kjemikaliene, men krever i stedet advarsler på produktene, produktemballasjen eller litteraturen som følger med produktet. Videre betyr ikke en Prop 65-advarsel at et produkt ikke oppfyller produktsikkerhetsstandarder eller -krav. Faktisk har Californias myndigheter gjort det klart at en Prop 65-advarsel «ikke er det samme som en regulatorisk uttalelse om hvorvidt et produkt er 'trygt' eller 'utrygt'». Mange av disse kjemikalier er blitt benyttet i produkter som har vært i daglig bruk i årevis, uten noen dokumenterte skadevirkninger. For mer informasjon, gå til https://oag.ca.gov/prop65/faqs-view-all.

En Prop 65-advarsel betyr at et selskap har enten (1) vurdert eksponeringsnivået og konkludert med at det overstiger «ikke-signifikant risikonivå», eller (2) har valgt å gi en advarsel basert på at de vet at et oppført kjemisk stoff er brukt, men de har ikke vurdert eksponeringsnivået.

Gjelder denne loven overalt?

Prop 65-advarslene er kun pålagt under Californias lov. Disse advarslene kan ses over hele California, i alle slags sammenhenger, inkludert, men ikke begrenset til, restauranter, dagligvarebutikker, hoteller, skoler og sykehus, og på et bredt spekter av produkter. I tillegg fører enkelte internett- og postordreforhandlere Prop 65-advarsler på nettsidene eller i katalogene sine.

Er Californias advarsler strengere eller mindre strenge enn de føderale reglene?

Prop 65-standarder er ofte strengere enn både føderale og internasjonale standarder. Det er forskjellige stoffer som krever en Prop 65-advarsel selv på nivåer som er mye lavere enn grensene satt føderalt. For eksempel er Prop 65-standarden for advarsler om bly 0,5 µg/dag, noe som er godt under føderale og internasjonale nivåer.

Hvorfor har ikke alle lignende produkter en slik advarsel?

- Produkter som selges i California, trenger en Prop 65-merking, mens lignende produkter som selges andre steder, ikke trenger det.
- Et selskap som er involvert i en Prop 65-rettssak, og som kommer til et forlik, kan bli påkrevd å ha Prop 65-advarsler på produktene sine. Men andre selskaper som lager lignende produkter, blir ikke nødvendigvis påkrevd det samme.
- Håndhevelsen av Prop 65 er ikke helt konsekvent.
- Selskaper kan velge å ikke gi advarsler, fordi de har konkludert med at det ikke er nødvendig for dem å gjøre dette under Prop 65. Det at et produkt ikke har en advarsel, betyr ikke at produktet er fri for de oppførte kjemikaliene på lignende nivå.

Hvorfor har Toro inkludert en slik advarsel?

Toro har valgt å gi forbrukere så mye informasjon som mulig, slik at de kan ta informerte beslutninger om produktene de kjøper og bruker. Toro gir advarsler i enkelte tilfeller hvor vi vet at én eller flere oppførte kjemikalier er brukt, uten å ha evaluert eksponeringsnivået, siden ikke alle oppgitte kjemikalier har en bestemt pålagt eksponeringsgrense. Selv om eksponeringen fra Toro-produkter kan være ubetydelig eller godt innenfor «ikke-signifikant risiko»-nivået, har Toro valgt å gi Prop 65-advarsler på en føre-var-basis. I tillegg kan Toro risikere å bli saksøkt av delstaten California eller private parter som ønsker at Prop 65 skal håndheves, og bli ilagt dyre bøter, hvis vi ikke gir slike advarsler.

Toros totaldekningsgaranti

Begrenset garanti

Betingelser og inkluderte produkter

Toro® Company og datterselskapet Toro Warranty Company, i henhold til en avtale mellom dem, garanterer i fellesskap at ditt kommersielle Toro-produkt (”produktet”) er uten feil i materialer eller håndverk i to år eller 1500 driftstimer*, avhengig av hva som inntreffer først. Denne garantien gjelder alle produkter, med unntak av luftemaskiner (se separate garantierklæringer for disse produktene). Der det finnes berettigede forhold, vil vi reparere produktet uten ekstra kostnad for deg, inkludert diagnostikkutstyr, arbeid, deler og transport. Denne garantien tar effekt på den dato som produktet leveres til kunden.
* Produkt utstyrt med timeteller.

Instruksjoner for å innhente garantitjenester

Du er ansvarlig for å underrette distributøren eller den autoriserte forhandleren av kommersielle produkter om hvem du kjøpte produktet av, straks du tror at det foreligger et berettiget forhold. Hvis du trenger hjelp med å finne en distributør eller autorisert forhandler av kommersielle produkter, eller hvis du har spørsmål ang. dine garantirettigheter eller -ansvar, kan du kontakte:

Serviceavdeling for kommersielle produkter
Toro Warranty Company
8111 Lyndale Avenue South
Bloomington, MN 55420-1196, USA
E-post: commercial.warranty@toro.com

Eierens ansvar

Som eier av produktet, er du ansvarlig for nødvendig vedlikehold og justeringer som beskrives i brukerhåndboken. Hvis du ikke utfører nødvendig vedlikehold og justeringer, kan dette føre til at garantien blir ugyldig.

Elementer og betingelser som ikke inkluderes

Ikke all produktsvikt eller feilfunksjon som finner sted i løpet av garantiperioden er et resultat av defekter i materialene eller håndverket. Denne garantien dekker ikke følgende:

- Produktsvikt som er et resultat av at man ikke har brukt originale Toro-deler ved utskiftninger, eller fra montering og bruk av tilleggsutstyr eller endret tilbehør som ikke kommer fra Toro. En separat garanti kan gis av produsenten for disse artiklene.
- Produktsvikt som er et resultat av at man ikke har utført anbefalt vedlikehold og/eller justeringer. Hvis du ikke vedlikeholder Toro-produktet i henhold til anbefalt vedlikehold som oppgitt i *brukerhåndboken*, kan dette føre til at garantikrav blir avslått.
- Produktsvikt som er et resultat av at man har brukt produktet på en grov, uaktsom eller uforsiktig måte.
- Deler som anses som forbruksdeler, bortsett fra om de er defekte. Eksempler på deler som anses som forbruksdeler, eller som brukes opp, under normal drift av produktet, er, men er ikke begrenset til, bremseklosser og bremsebelegg, clutchbelegg, kniver, spoler, motstål, piper, tennplugger, styrehjul, dekk, filtre, remmer og enkelte sprøytedeler som diafragma, munnstykker og kontrollventiler osv.
- Feil som er et resultat av utenforliggende krefter. Elementer som anses å være utenforliggende krefter inkluderer, men er ikke begrenset til, vær, lagringsprosedyrer, bruk av kjølemidler som ikke er godkjent, smøremidler, tilsetningsmidler, gjødningsmiddel, vann eller kjemikalier osv.
- Normal støy, vibrasjon, slitasje og forringelse.
- ”Vanlig slitasje” inkluderer, men er ikke begrenset til, skade på seter pga. slitasje eller slipevirkning, slitte, lakkerte overflater, oppskrapte merker eller vinduer osv.

Deler

Deler som skal skiftes ut som en del av nødvendig vedlikehold, er garantert for perioden opptil tidspunktet for utskiftingen av delen. Deler som skiftes ut under garantien, dekkes i gyldighetsperioden for garantien til originalproduktet og blir Toros eiendom. Toro vil ta den siste avgjørelsen om å reparere eventuelle eksisterende deler eller montere eller erstatte den. Toro kan bruke fabrikkreparerte deler for garantireparasjoner.

Merknad vedrørende garanti på dypsyklusbatteri:

Dypsyklusbatterier har et begrenset antall kilowattimer de kan levere i løpet av levetiden. Bruks-, lade- og vedlikeholdsteknikker kan forlenge eller forkorte den totale levetiden til batteriet. Etter hvert som batteriene i dette produktet brukes, vil mengden med faktisk arbeid mellom ladeintervallene minke sakte, men sikkert til batteriet er helt brukt opp. Skifte ut oppbrukte batterier, på grunn av normalt forbruk, er produkteiers ansvar. Batteriene må kanskje skiftes ut i løpet av den ordinære produktgarantiperioden for eierens regning.

Vedlikehold foretas for eiers regning

Trimming av motor, smøring, rengjøring og polering, utskifting av elementer og filtre som ikke dekkes av garantien, kjølevæske og utføring av anbefalt vedlikehold er noen av de normale tjenestene som Toro-produkter forutsetter som må foretas for eiers regning.

Generelle betingelser

Reparasjon av en autorisert Toro-distributør eller -forhandler, er ditt eneste rettsmiddel under denne garantien.

Verken Toro Company eller Toro Warranty Company er ansvarlig for indirekte, tilfeldig eller betingede skader i forbindelse med bruken av Toro-produkter som dekkes av denne garantien, inkludert eventuelle kostnader eller utgifter med å erstatte utstyr eller tjenester i løpet av rimelige perioder med feilfunksjon eller uten bruk i påvente av fullføring av reparasjoner under denne garantien. Bortsett fra utslippsgarantien som det vises til nedenfor, hvis den gjelder, er det ingen andre uttrykkelige garantier.

Alle impliserte garantier om salgbarhet og egnethet til bruk er begrenset til varigheten av denne uttrykkelig garantien. Noen stater tillater ikke utelatelse av tilfeldige eller betingede skader eller begrensninger på hvor lenge en implisert garanti varer, så ovenfor nevnte utelatelse og begrensninger gjelder kanskje ikke for deg.

Denne garantien gir deg spesielle rettigheter i henhold til loven, og du kan kanskje også ha andre rettigheter som varierer fra stat til stat.

Land andre enn USA og Canada

Kunder bør kontakte Toro-distributøren (forhandleren) for å skaffe seg informasjon om garantien i deres land, provins eller delstat. Hvis du av en noen grunn er misfornøyd med din forhandlers tjenester eller har vanskeligheter med å skaffe deg informasjon om garantien, ta kontakt med importøren av Toro-produktene. Hvis alt annet er resultatløst, kan du ta kontakt med Toro Warranty Company.