Form No. 3423-923 Rev B

TORO®

Count on it.

Podręcznik operatora

Walcarka GreensPro™ 1260 Greens Roller

Model nr 44913—Numer seryjny 403316784 i wyższe

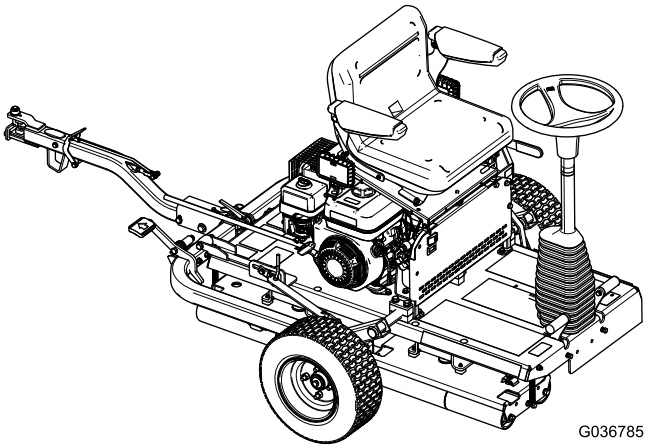

Zarejestruj produkt pod adresem www.Toro.com.
Tłumaczenie oryginału (PL)

CE

3423-923 B

Ten produkt spełnia wymagania wszystkich odnośnych dyrektyw europejskich. Szczegółowe informacje można znaleźć na osobnej deklaracji zgodności (DOC) dołączonej do produktu.

Stosowanie lub eksploatowanie w obszarach zalesionych, zakrzewionych lub trawiastych silnika bez działającego tłumika z iskrochronem według punktu 4442 kodeksu dotyczącego ochrony dóbr publicznych stanu Kalifornia lub silnika zaprojektowanego z myślą o ochronie przeciwpożarowej i odpowiednio wyposażonego oraz utrzymywanego jest naruszeniem punktu 4442 lub 4443 tegoż kodeksu.

⚠ OSTRZEŻENIE

KALIFORNIA
Propozycja 65 ostrzeżenie

Układ wydechowy tego urządzenia zawiera substancje chemiczne, które mogą być przyczyną powstawania raka, chorób układu oddechowego i innych schorzeń.

Użycie tego produktu może skutkować narażeniem się na działanie związków chemicznych uznanych w Stanie Kalifornia za wywołujące raka, uszkodzenia płodu lub działające szkodliwie dla rozrodczości.

Wprowadzenie

Niniejsza maszyna jest samojezdną walcarką przeznaczoną do zastosowań komercyjnych i eksploatacji przez profesjonalnych przedsiębiorców. Maszyna jest przeznaczona do walcowania terenów zielonych, kortów tenisowych, trawników parkowych, pól golfowych, boisk sportowych i innych powierzchni o gładkiej murawie wykorzystywanych komercyjnie.

Przeczytaj uważnie poniższe informacje, aby poznać zasady właściwej obsługi i konserwacji urządzenia, nie uszkodzić go i uniknąć obrażeń ciała. Odpowiedzialność za prawidłowe i bezpieczne użytkowanie produktu spoczywa na Tobie.

Aby uzyskać więcej informacji, w tym dotyczących bezpieczeństwa, materiałów szkoleniowych, informacji na temat akcesoriów, pomocy w znalezieniu autoryzowanego sprzedawcy lub rejestracji produktu odwiedź www.Toro.com.

Aby skorzystać z serwisu, zakupić oryginalne części Toro lub uzyskać dodatkowe informacje, skontaktuj się z przedstawicielem autoryzowanego serwisu lub biurem obsługi klienta firmy Toro, a także przygotuj numer modelu i numer seryjny urządzenia. Rysunek 1 przedstawia położenie numeru modelu i numeru seryjnego na produkcie. Zapisz je w przewidzianym na to miejscu.

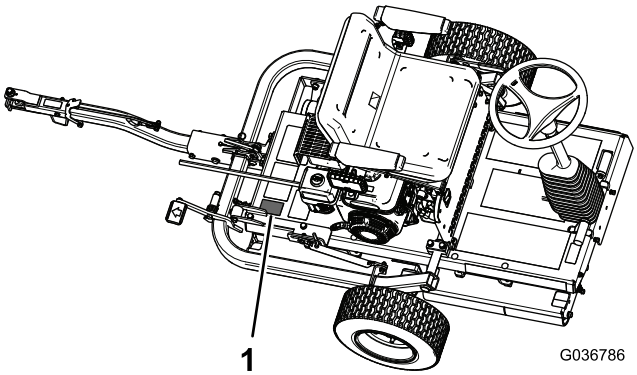

g036786

Rysunek 1

1. Lokalizacja oznaczeń modelu i numerów seryjnych

Model nr _____

Numer seryjny _____

Niniejsza instrukcja zawiera opis potencjalnych zagrożeń, a zawarte w niej ostrzeżenia zostały oznaczone symbolem ostrzegawczym (Rysunek 2), który sygnalizuje niebezpieczeństwo mogące spowodować poważne obrażenia lub śmierć w razie zlekceważenia zalecanych środków ostrożności.

g000502

Rysunek 2
Symbol ostrzegawczy

W niniejszej instrukcji występują 2 słowa podkreślające wagę informacji. **Ważne** zwraca uwagę na szczególne informacje techniczne, a **Uwaga** podkreśla informacje ogólne, wymagające szczególnej uwagi.

© 2018—The Toro® Company
8111 Lyndale Avenue South
Bloomington, MN 55420

Napisz do nas pod adres www.Toro.com.
Wydrukowano w Wielkiej Brytanii
Wszelkie prawa zastrzeżone

Spis treści

Bezpieczeństwo 4
Ogólne zasady bezpieczeństwa 4
Naklejki informacyjne i ostrzegawcze 4
Montaż 8
1 Instalacja kół transportowych 9
2 Instalacja zespołu haka 9
3 Zdejmowanie urządzenia z palety 11
4 Smarowanie urządzenia 11
Przegląd produktu 12
Elementy sterowania 12
Sterowanie silnikiem 13
Specyfikacje 14
Osprzęt/akcesoria 14
Działanie 15
Bezpieczeństwo przed rozpoczęciem pracy 15
Przygotowanie urządzenia do eksploatacji 15
Sprawdzanie przewodów i złączy hydraulicznych 15
Sprawdzenie poziomu oleju silnikowego 16
Sprawdzenie poziomu płynu hydraulicznego. 17
Sprawdzanie ciśnienia w oponach 18
Uzupełnianie paliwa 18
Bezpieczeństwo w czasie pracy 19
Uruchamianie silnika 20
Zatrzymywanie silnika 20
Sprawdzanie układu blokad bezpieczeństwa 21
Bezpieczeństwo po skończonej pracy 21
Korzystanie z blokady haka 21
Transportowanie urządzenia 22
Eksploatacja urządzenia 23
Przewożenie maszyny na przyczepie 24
Rady związane z posługiwaniem się urządzeniem 24
Konserwacja 25
Zalecany harmonogram konserwacji 25
Zapisy dotyczące obszarów wymagających szczególnej uwagi 27
Lista kontrolna codziennych czynności konserwacyjnych 27
Przed wykonaniem konserwacji 28
Zasady bezpieczeństwa podczas konserwacji 28
Smarowanie 28
Smarowanie łożyska napędu walcarki 28
Konserwacja silnika 29
Bezpieczeństwo obsługi silnika 29
Wymiana oleju silnikowego 29
Konserwacja oczyszczacza powietrza 30
Serwisowanie świecy zapłonowej 30
Sprawdzanie i regulacja luzu zaworowego 31
Konserwacja układu paliwowego 32
Czyszczenie miski osadowej 32
Konserwacja układu napędowego 33
Bezpieczeństwo obsługi układu hydraulicznego 33
Wymiana płynu hydraulicznego i filtra 33
Konserwacja hamulców 34
Sprawdzenie i regulacja hamulca postojowego 34
Czyszczenie 35
Przechowywanie 35

Bezpieczeństwo

Maszyna została zaprojektowana zgodnie z normami EN ISO 12100:2010 oraz ANSI B71.4-2017.

Ważne: **Dane wymagane przepisami CE można znaleźć w Deklaracji Zgodności dostarczonej wraz z maszyną.**

Ogólne zasady bezpieczeństwa

Produkt może spowodować obrażenia ciała. Aby uniknąć poważnych obrażeń ciała, zawsze przestrzegaj wszystkich instrukcji dotyczących bezpieczeństwa.

Używanie produktu w celach niezgodnych z jego przeznaczeniem może okazać się niebezpieczne dla operatora i osób postronnych.

- Przed pierwszym uruchomieniem silnika należy zapoznać się z niniejszą *instrukcją obsługi*.
- Nie zbliżać dłoni ani stóp do ruchomych części maszyny.
- Zabronione jest używanie maszyny bez założonych i działających wszystkich osłon oraz innych urządzeń ochronnych.
- Osoby postronne i zwierzęta powinny znajdować się w bezpiecznej odległości od maszyny.
- Nie zezwalać dzieciom na podchodzenie w pobliże obszaru pracy. Nigdy nie pozwalaj dzieciom obsługiwać maszyny.
- Przed serwisowaniem, dolewaniem paliwa lub odblokowywaniem tunelu wyrzutowego należy zatrzymać maszynę i wyłączyć silnik.

Niewłaściwe użytkowanie lub nieprawidłowa konserwacja maszyny mogą spowodować obrażenia ciała. Aby zmniejszyć ryzyko urazu, należy postępować zgodnie z niniejszymi instrukcjami bezpieczeństwa i zawsze zwracać uwagę na symbol dotyczący bezpieczeństwa ⚠, który oznacza: uwaga, ostrzeżenie lub niebezpieczeństwo – instrukcja dotycząca bezpieczeństwa osobistego. Nieprzestrzeganie powyższych zasad może doprowadzić do obrażeń ciała lub śmierci.

Dodatkowe informacje dotyczące bezpieczeństwa można znaleźć w stosownych rozdziałach niniejszej *instrukcji obsługi*.

Naklejki informacyjne i ostrzegawcze

Etykiety dotyczące bezpieczeństwa oraz instrukcje są wyraźnie widoczne dla operatora i znajdują się w pobliżu wszystkich miejsc potencjalnego zagrożenia. Uszkodzone i brakujące etykiety należy wymienić.

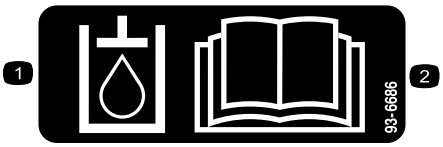

decal93-6686

93-6686

1. Płyn hydrauliczny
2. Przeczytaj *Instrukcję obsługi.*

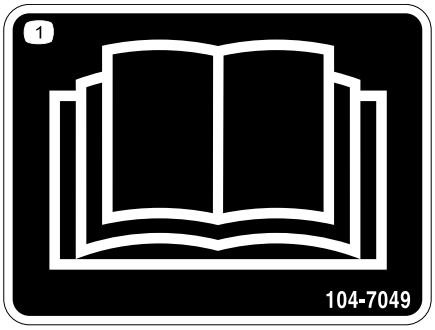

decal104-7049

104-7049

1. Przeczytaj *Instrukcję obsługi*.

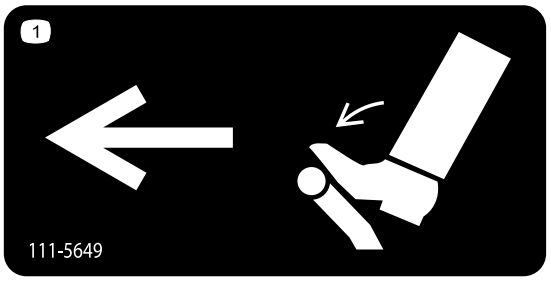

decal111-5649

111-5649

1. Pedał układu trakcji; naciśnij, aby rozpocząć ruch w lewo.

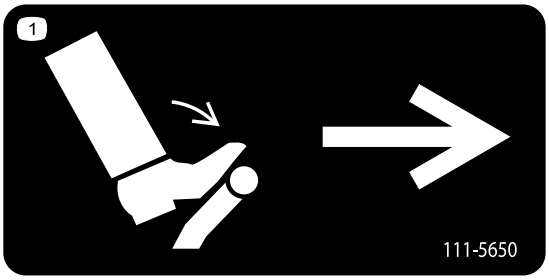

decal111-5650

111-5650

1. Pedał układu trakcji; naciśnij, aby rozpocząć ruch w prawo.

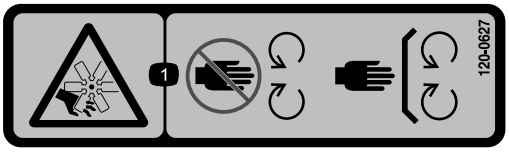

decal120-0627

120-0627

1. Ryzyko przecięcia/odcięcia dłoni, wentylator – zachowaj bezpieczną odległość od części ruchomych; wszystkie zabezpieczenia i osłony muszą być na swoim miejscu.

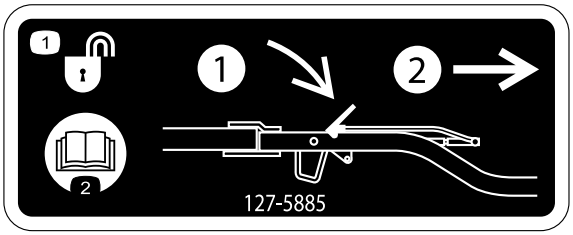

decal127-5885

127-5885

1. Odblokowanie haka – 1) nacisnąć na zaczep; 2) wysunąć hak.
2. Przeczytaj *Instrukcję obsługi*.

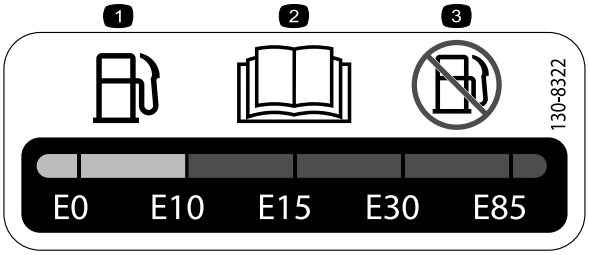

decal130-8322

130-8322

1. Używaj wyłącznie benzyny zawierającej nie więcej niż 10% etanolu objętościowo (E10).
2. Przeczytaj *instrukcję obsługi*.
3. Nie używaj benzyny o zawartości etanolu przekraczającej 10% objętościowo (E10).

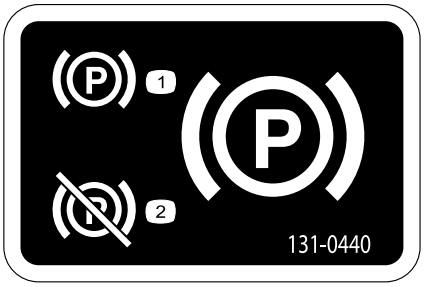

decal131-0440

131-0440

1. Hamulec postojowy — załączony
2. Hamulec postojowy — rozłączony

---

decal133-1701

133-1701

1. Ostrzeżenie – patrz *instrukcja obsługi*; nie należy obsługiwać maszyny bez wcześniejszego przeszkolenia.
2. Ostrzeżenie – noś ochronniki słuchu.
3. Ostrzeżenie — nie dopuszczaj osób postronnych w pobliże urządzenia.
4. Ostrzeżenie — zabrania się zbliżania do ruchomych części; wszystkie osłony muszą być prawidłowo zainstalowane.
5. Niebezpieczeństwo przewrócenia maszyny — nie używaj maszyny w pobliżu zboczy lub uskoków terenu.

---

decal133-8062

133-8062

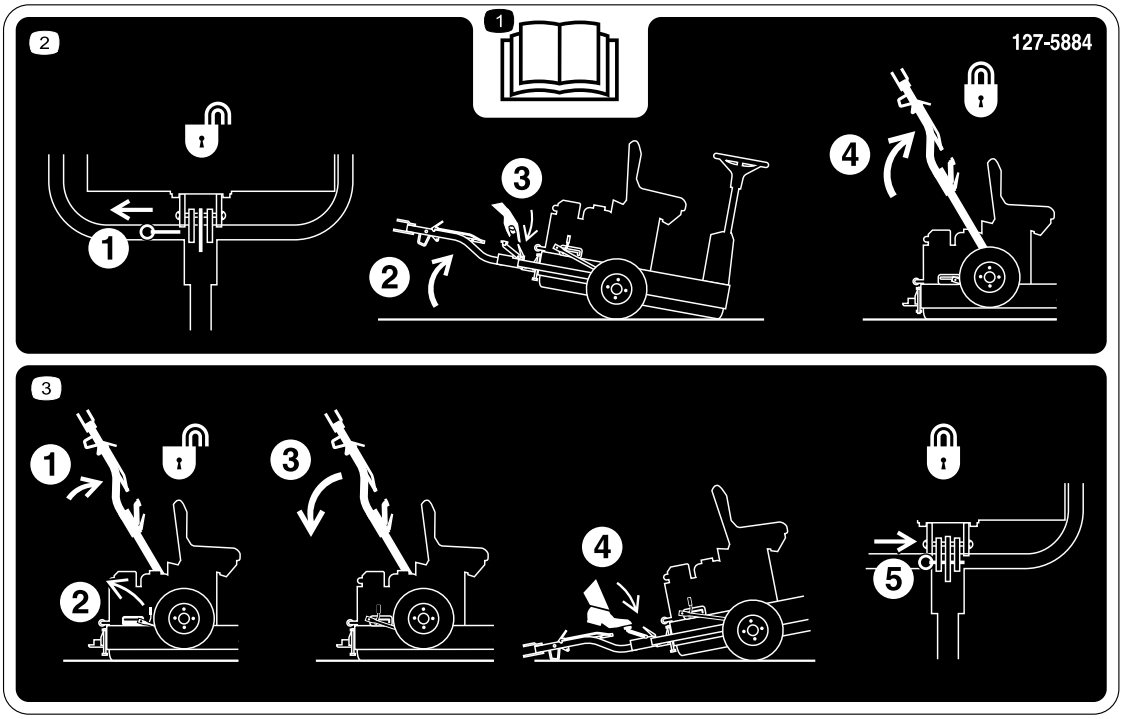

decal127-5884

127-5884

1. Przeczytaj *Instrukcję obsługi*.

2. 1)Wysuń kołek zabezpieczający; 2)Unieś urządzenie; 3)Odblokuj hak; 4)Unieś hak tak, aby zaczep dźwigni został wsunięty i zablokowany.

3. 1)Przesuń hak w górę; 2)Zwolnij dźwignię zaczepu; 3)Przesuń hak w dół; 4)Nadepnij na pedał tak, aby hak zablokował się w odpowiednim miejscu; 5)Wsuń kołek zabezpieczający.

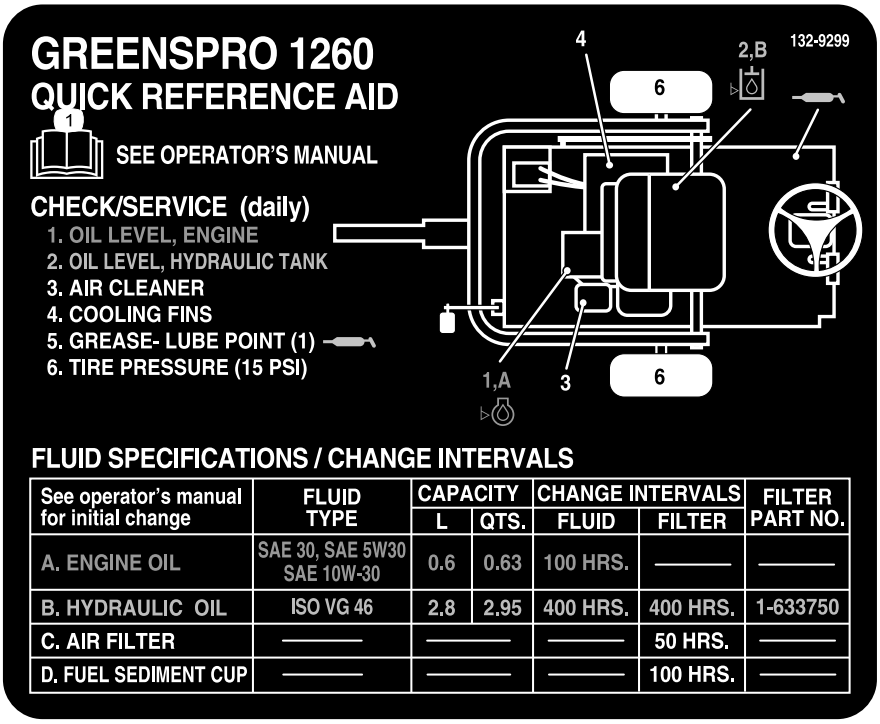

See operator's manual for initial change	FLUID TYPE	CAPACITY		CHANGE INTERVALS		FILTER PART NO.
		L	QTS.	FLUID	FILTER	
A. ENGINE OIL	SAE 30, SAE 5W30 SAE 10W-30	0.6	0.63	100 HRS.	———	———
B. HYDRAULIC OIL	ISO VG 46	2.8	2.95	400 HRS.	400 HRS.	1-633750
C. AIR FILTER	———	———		———	50 HRS.	———
D. FUEL SEDIMENT CUP	———	———		———	100 HRS.	———

decal132-9299

132-9299

1. Aby uzyskać więcej informacji dotyczących konserwacji maszyny, przeczytaj dokładnie *Instrukcję obsługi*.

Montaż

Elementy luzem

Za pomocą poniższego zestawienia sprawdź, czy zostały dostarczone wszystkie elementy.

Procedura	Opis	Ilość	Sposób użycia
1	Koło transportowe	2	Zainstalować koła transportowe.
2	Uchwyt blokady Śruba (M10 x 30 mm) Podkładka zabezpieczająca (M10) Podkładka (M10) Nakrętka (M10) Zespół haka Śruba (M10 x 100 mm) Nakrętka zabezpieczająca (M10) Śruba (M12 x 100 mm) Podkładka (M12) Nakrętka zabezpieczająca (M12) Podkładka dystansowa (w stosownych przypadkach)	1 4 4 6 4 1 1 1 1 2 1 2	Zainstaluj zespół haka.
3	Nie są potrzebne żadne części	–	Zdjąć urządzenie z palety.
4	Smary (nie dołączono)	–	Nasmaruj urządzenie.

Nośniki i dodatkowe części

Opis	Ilość	Sposób użycia
Instrukcja obsługi Instrukcja obsługi silnika	1 1	Przed przystąpieniem do obsługi maszyny przeczytaj instrukcję obsługi.
Certyfikat zgodności	1	Certyfikat jest wymagany dla zgodności z europejskim znakiem CE.

1

Instalacja kół transportowych

Części potrzebne do tej procedury:

2	Koło transportowe

Procedura

1. Usunąć nakrętki koła mocujące piasty koła do wsporników transportowych (Rysunek 3). Dodatkowo, usuń nakrętki z gwintowanego pręta każdej z piast.

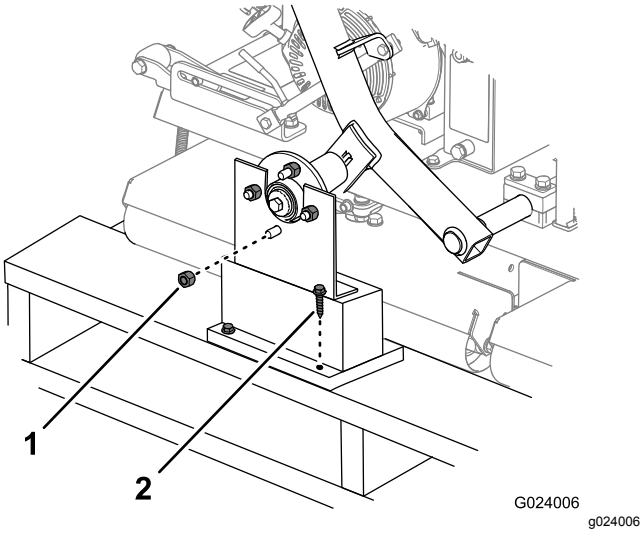

Rysunek 3

1. Nakrętka koła
2. Wsporniki transportowe

2. Ostrożnie wyjmij wsporniki transportowe ze skrzyń.
3. Za pomocą nakrętek kół zainstaluj koła transportowe na piastach. Ręcznie dokręć nakrętki.

   Informacja: Zostaną one prawidłowo dokręcone w punkcie 2.
4. Ustaw odpowiednie ciśnienie w oponach - 1,03 bara.

2

Instalacja zespołu haka

Części potrzebne do tej procedury:

1	Uchwyt blokady
4	Śruba (M10 x 30 mm)
4	Podkładka zabezpieczająca (M10)
6	Podkładka (M10)
4	Nakrętka (M10)
1	Zespół haka
1	Śruba (M10 x 100 mm)
1	Nakrętka zabezpieczająca (M10)
1	Śruba (M12 x 100 mm)
2	Podkładka (M12)
1	Nakrętka zabezpieczająca (M12)
2	Podkładka dystansowa (w stosownych przypadkach)

Procedura

1. Zamocuj uchwyt blokady do ramy maszyny w sposób pokazany na Rysunek 4.

   Informacja: Dokręć nakrętki z momentem 52 N·m.

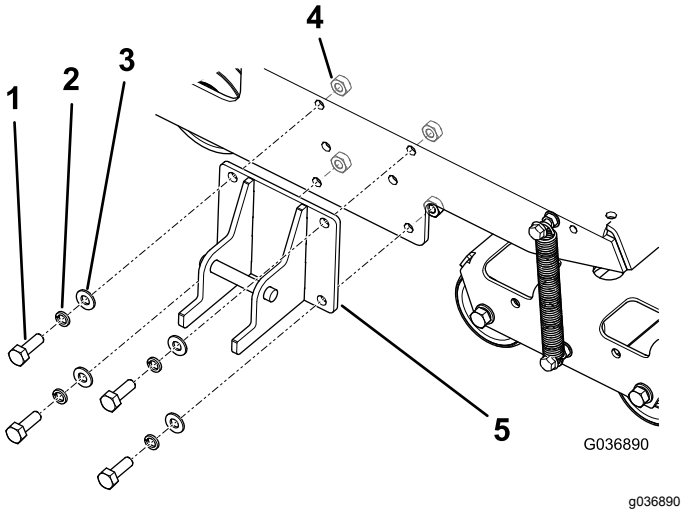

Rysunek 4

1. Śruba—M10 x 30 mm (4)
2. Podkładka zabezpieczająca — M10 (4)
3. Podkładka—M10 (4)
4. Nakrętka — M10 (4)
5. Uchwyt blokady

2. Zamocuj hak do wspornika obrotowego haka za pomocą odpowiednich elementów montażowych, patrz Rysunek 5.
   - W przednich otworach użyj śruby (M10 x 100 mm), 2 podkładek (M10) i nakrętki zabezpieczającej (M10).
   - W tylnych otworach użyj śruby (M12 x 100 mm), 2 podkładek (M12) i nakrętki zabezpieczającej (M12).
   - Jeśli do urządzenia do każdej śruby dołączono trzecią podkładkę, użyj tych podkładek jako przekładek między zaczepem a wewnętrzną powierzchnią wspornika obrotowego haka (Rysunek 6).

   Informacja: Użyj otworów we wsporniku obrotowym haka, aby dopasować wysokość haka do elementu holowanego.

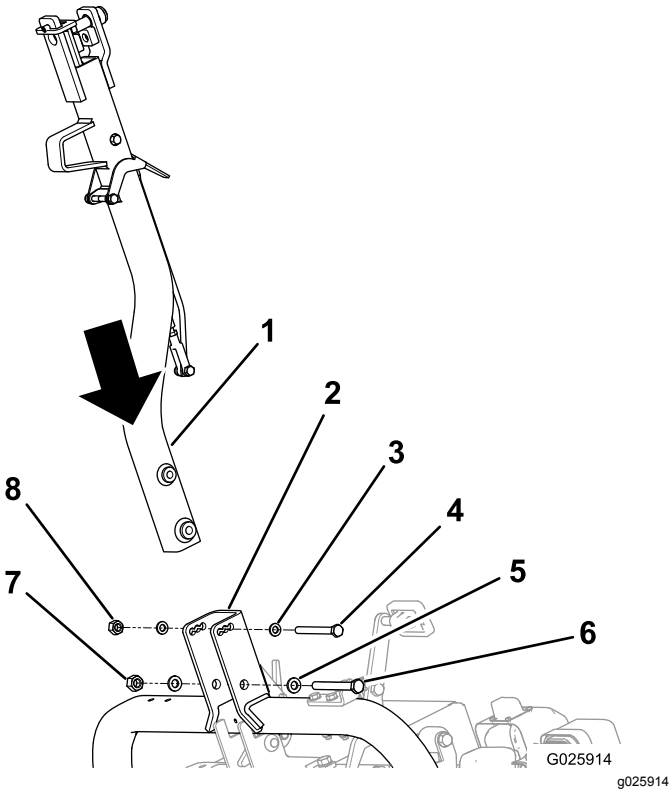

Rysunek 5

1. Hak
2. Wspornik obrotowy haka
3. Podkładka—M10 (2)
4. Śruba (M10)
5. Podkładka — M12 (2)
6. Śruba (M12)
7. Nakrętka zabezpieczająca (M12)
8. Nakrętka zabezpieczająca (M10)

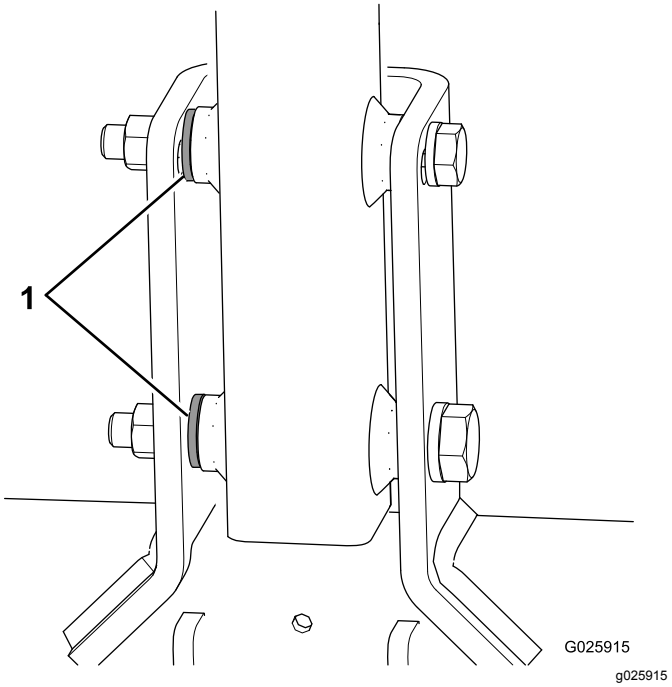

Rysunek 6

1. Podkładki dystansowe

3. Dokręć mniejszą śrubę z momentem 73 N·m i większą śrubę z momentem 126 N·m.
4. Przesunąć zespół haka w górę tak, aby dźwignia zaczepu została odblokowana od zapadki bocznej (Rysunek 7).

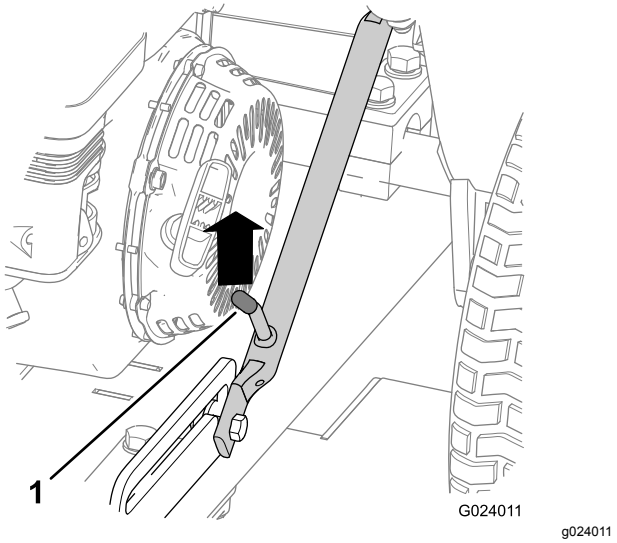

Rysunek 7

1. Dźwignia zaczepu

5. Przesuń hak w dół.
6. Nadepnij na pedał tak, aby hak zablokował się w odpowiednim miejscu (Rysunek 8).

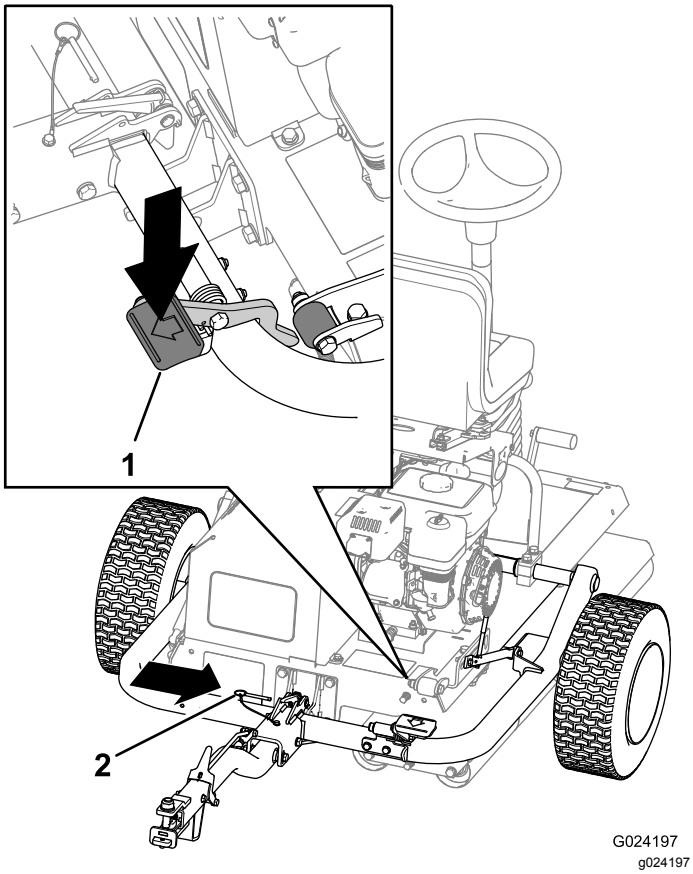

Rysunek 8

1. Pedał haka
2. Kołek zabezpieczający

7. Wsuń kołek zabezpieczający (Rysunek 8).
8. Dokręć nakrętki kół transportowych z momentem 108 N·m.

3

Zdejmowanie urządzenia z palety

Nie są potrzebne żadne części

Procedura

1. Usuń bloczki drewniane po stronie haka palety.

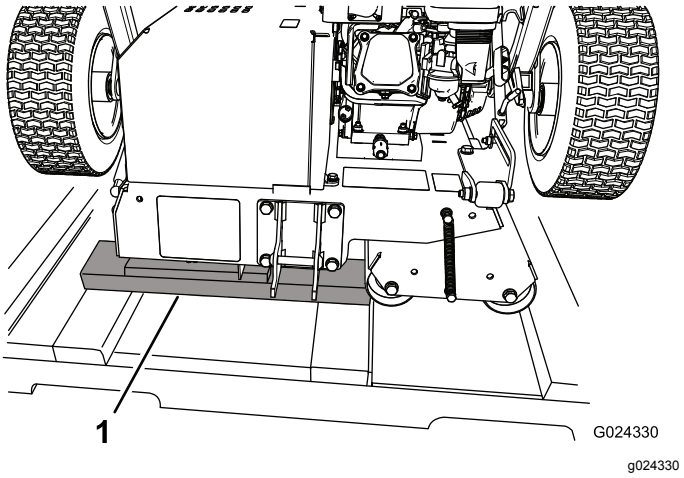

Rysunek 9

1. Bloczki drewniane

2. Umieść elementy drewniane na podłożu, z tyłu palety.

   Informacja: Ich wysokość powinna być nieco mniejsza niż wysokość palety. Możesz wykorzystać do tego celu elementy usunięte z bocznych części lub z końców skrzyni.

3. Ostrożnie przesuń urządzenie z palety na elementy drewniane, a następnie na podłoże.

   Ważne: **Sprawdź, czy rolki nie dotykają palety podczas przesuwania urządzenia na podłoże.**

4. Usuń wszelkie pozostałe elementy opakowania.

4

Smarowanie urządzenia

Części potrzebne do tej procedury:

–	Smary (nie dołączono)

Procedura

Przed rozpoczęciem eksploatacji nasmaruj urządzenie tak, aby zapewnić jego prawidłowa pracę; patrz Smarowanie (Strona 28). Brak smarowania spowoduje przedwczesne uszkodzenie ważnych komponentów urządzenia.

Przegląd produktu

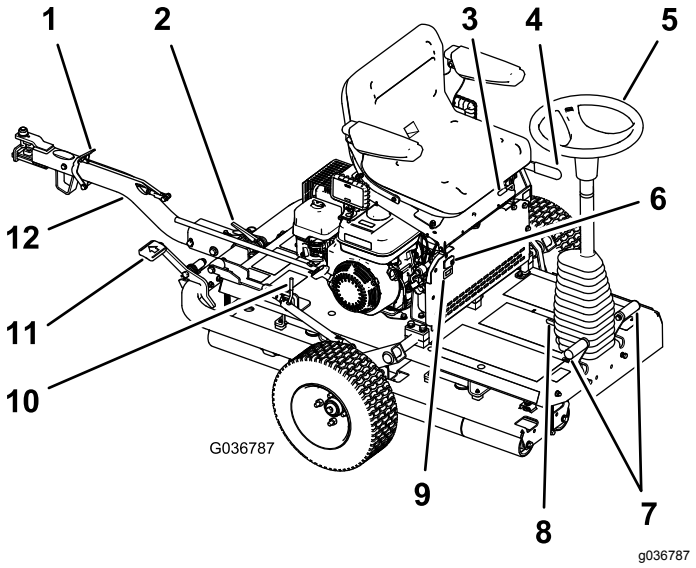

Rysunek 10

1. Dźwignia blokady haka
2. Zaczep haka
3. Dźwignia regulacji fotela
4. Hamulec postojowy
5. Kierownica
6. Przełącznik świateł
7. Pedały ruchu
8. Pedał sterujący nachyleniem
9. Licznik godzin
10. Dźwignia zaczepu
11. Pedał haka
12. Zespół haka

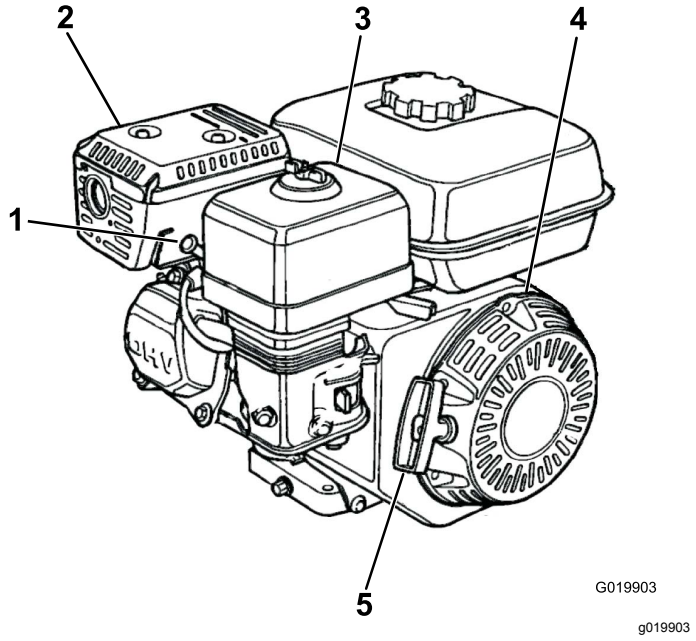

Rysunek 11

1. Świeca zapłonowa
2. Tłumik
3. Filtr powietrza
4. Rozrusznik linkowy
5. Uchwyt rozrusznika linkowego

Elementy sterowania

Informacja: Dodatkowe informacje na temat sterowania zostały podane w instrukcji obsługi silnika.

Hamulec postojowy

W celu uruchomienia maszyny konieczne jest załączenie hamulca postojowego. Aby załączyć hamulec postojowy (Rysunek 12), pociągnij jego dźwignię do tyłu. Aby zwolnić hamulec, należy przesunąć dźwignię do przodu.

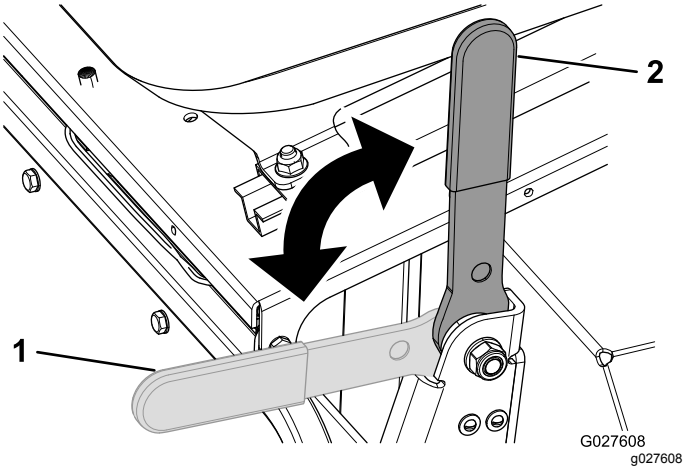

Rysunek 12

1. Hamulec postojowy – rozłączony
2. Hamulec postojowy – załączony

Kierownica

Przekręcaj kierownicę (Rysunek 10) w prawo, aby skręcić maszynę w kierunku do przodu.

Przekręcaj kierownicę w lewo, aby skręcić maszynę w kierunku do tyłu.

Informacja: Ponieważ kierunek zmieniany jest po każdym cyklu pracy, operator musi nabrać nieco doświadczenia zanim przyzwyczai się do sposobu sterowania urządzeniem.

Kierownica kontroluje kąt wałków, które z kolei kierują pracą urządzenia. Obrót kierownicy jest ograniczony, dlatego też promień skrętu urządzenia jest duży.

Pedał sterujący nachyleniem kierownicy

Aby pochylić kierownicę do siebie, należy nacisnąć na pedał (Rysunek 10) i pociągnąć za kierownicę, ustawiając ją w najbardziej odpowiedniej dla siebie pozycji a następnie zwolnić pedał.

Pedały ruchu

Obsługiwane stopami pedały ruchu (Rysunek 10), znajdujące się po obu stronach podstawy kierownicy, kontrolują ruch napędu walcarki. Pedały są połączone, co uniemożliwia ich jednoczesne naciśnięcie. Po naciśnięciu prawego pedału maszyna rozpocznie ruch w prawo. Naciśnięcie lewego pedału rozpoczyna ruch w lewo. Mocniejsze naciśnięcie na pedał powoduje zwiększenie prędkości jazdy w danym kierunku.

Informacja: Przed zmianą kierunku ruchu maszyny należy całkowicie się zatrzymać. Należy unikać gwałtownego naciskania pedału jazdy w kierunku przeciwnym niż ten, w którym porusza się maszyna. Gwałtowna zmiana powoduje przeciążenie układu napędowego, prowadząc do przedwczesnego zużycia elementów napędu. Uruchamiaj pedały powoli i płynnie, aby uniknąć potencjalnego zatarcia murawy oraz uszkodzenia elementów układu napędowego.

Podczas eksploatacji maszyny na pagórkowatym terenie upewnij się, że napęd walcarki skierowany jest w dół zbocza, dzięki czemu maszyna będzie mieć lepszą przyczepność. W przeciwnym razie może dojść do uszkodzenia trawy.

Zespół haka

Użyj zespołu haka (Rysunek 10) do holowania urządzenia oraz przy opuszczaniu/unoszeniu kół transportowych.

Dźwignia regulacji fotela

Fotel można przesuwać do przodu lub do tyłu. Przekręć dźwignię regulacji fotela (Rysunek 10) w górę i przesuń fotel do przodu lub do tyłu, a następnie zwolnij dźwignię.

Śruby regulacji podłokietnika

Podłokietniki można wyregulować za pomocą odpowiednich śrub regulacyjnych (Rysunek 13).

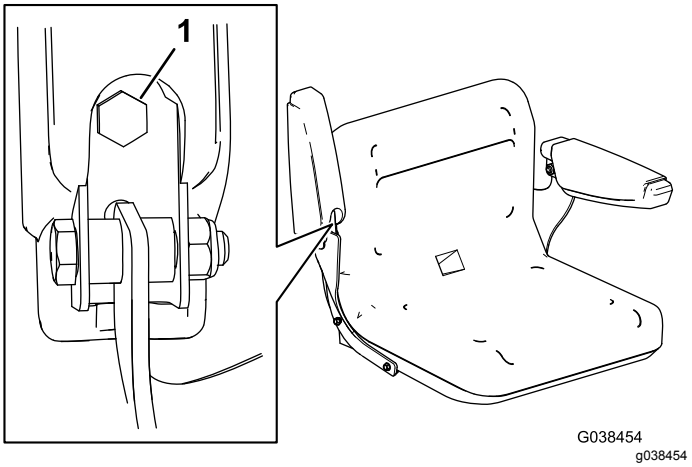

Rysunek 13

1. Śruba regulacyjna

Wyłącznik świateł

Ten przełącznik służy do włączania i wyłączania świateł (Rysunek 10).

Licznik godzin

Licznik godzin (Rysunek 10) wskazuje łączną liczbę godzin pracy maszyny.

Sterowanie silnikiem

Przełącznik Wł./Wył.

Przełącznik Wł./Wył. (Rysunek 14) umożliwia operatorowi maszyny włączenie/wyłączenie silnika. Przełącznik znajduje się na przedniej części silnika. Ustaw przełącznik Wł./Wył. w pozycji ON, aby uruchomić silnik. Ustaw przełącznik Wł./Wył. w pozycji WYŁ. (Off), aby zatrzymać silnik.

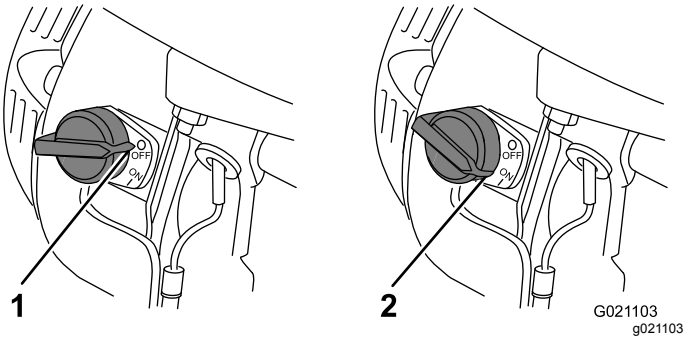

Rysunek 14

1. POZYCJA OFF
2. POZYCJA ON

Dźwignia ssania

Dźwignia ssania (Rysunek 15) jest wymagana podczas uruchamiania zimnego silnika. Przed pociągnięciem za uchwyt rozrusznika linkowego

należy przesunąć dźwignię ssania do pozycji ZAMKNIĘTEJ. Po uruchomieniu silnika należy przesunąć dźwignię ssania do pozycji OTWARTEJ. Zabrania się korzystania z dźwigni, jeżeli silnik jest już rozgrzany lub temperatura powietrza jest wysoka.

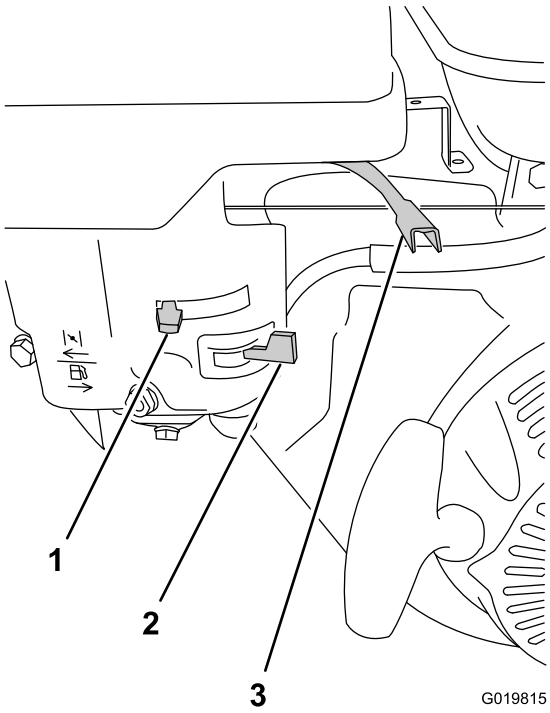

g019815

Rysunek 15

1. Dźwignia ssania
2. Zawór odcinający paliwo
3. Dźwignia przepustnicy

Dźwignia przepustnicy

Dźwignia przepustnicy (Rysunek 15) znajduje się obok dźwigni ssania i służy do regulacji obrotów silnika, czyli do zwiększenia lub zmniejszenia prędkości jazdy maszyny. Aby zapewnić najlepszą wydajność walcowania, należy ustawić ją w pozycji SZYBKIEJ.

Zawór odcięcia paliwa

Zawór odcięcia paliwa (Rysunek 15) znajduje się pod dźwignią ssania. Należy go przestawić do pozycji otwartej przed uruchomieniem silnika. Po zakończeniu eksploatacji urządzenia i wyłączeniu silnika należy przestawić zawór odcięcia paliwa do pozycji ZAMKNIĘTEJ.

Uchwyt rozrusznika linkowego

Aby uruchomić silnik, należy szybko pociągnąć za uchwyt rozrusznika (Rysunek 11), w celu wykonania obrotu silnika. Powyższe elementy sterowania silnikiem muszą być ustawione prawidłowo, aby uruchomienie silnika było możliwe.

Przełącznik poziomu oleju

Przełącznik poziomu oleju znajduje się w silniku; zapobiega on pracy silnika, jeżeli poziom oleju będzie za niski.

Specyfikacje

Waga:	308 kg (679 funtów)
Długość	136 cm
Szerokość	122 cm
Wysokość	107 cm
Prędkość maksymalna	12,8 km/h (8 mph) @ 3600 obr./min.

Osprzęt/akcesoria

Dostępna jest gama zatwierdzonego przez firmę Toro sprzętu i akcesoriów przeznaczonych do stosowania z maszyną, zwiększających jej możliwości. Skontaktuj się z autoryzowanym przedstawicielem serwisowym lub dystrybutorem lub odwiedź stronę www.Toro.com, aby uzyskać listę wszystkich zatwierdzonych akcesoriów i osprzętu.

Aby zapewnić maksymalną wydajność i zachować certyfikat bezpieczeństwa maszyny, używaj wyłącznie oryginalnych części zamiennych i akcesoriów firmy Toro. Części zamienne i akcesoria pochodzące od innych producentów mogą stwarzać zagrożenie dla bezpieczeństwa. Korzystanie z nich może spowodować utratę gwarancji maszyny.

Działanie

Informacja: Określaj lewą i prawą stronę maszyny ze standardowego stanowiska operatora.

Bezpieczeństwo przed rozpoczęciem pracy

Ogólne zasady bezpieczeństwa

- Użytkowanie lub serwisowanie maszyny przez dzieci lub osoby nieprzeszkolone jest zabronione. Przepisy lokalne mogą ograniczać wiek operatora. Za szkolenie operatorów i mechaników odpowiada właściciel.
- Należy zapoznać się z zasadami bezpiecznego użytkowania sprzętu, elementami sterującymi oraz symbolami bezpieczeństwa.
- Operator musi umieć szybko zatrzymać maszynę i wyłączyć silnik.
- Należy sprawdzić czujniki obecności operatora i właściwe działanie wyłączników bezpieczeństwa, a także osłony pod kątem prawidłowego zamocowania i działania. Nie używać maszyny, jeśli nie działa ona prawidłowo.
- Przed rozpoczęciem pracy sprawdź maszynę, aby upewnić się, że podzespoły i elementy mocujące są w dobrym stanie technicznym. Wymieniaj zużyte lub uszkodzone podzespoły i elementy mocujące.
- Sprawdź obszar, w którym zamierzasz używać maszyny, i usuń wszelkie obiekty, które mogłyby zostać podrzucone przez maszynę.

Bezpieczeństwo związane z paliwem

- Podczas posługiwania się paliwem zachowaj szczególną ostrożność. Paliwo jest wysoce palne, a jego opary mają właściwości wybuchowe.
- Zgaś papierosy, cygara, fajki i wszelkie inne źródła zapłonu.
- Używaj wyłącznie zatwierdzonego kanistra na paliwo.
- Nie zdejmuj korka zbiornika paliwa ani nie uzupełniaj paliwa w trakcie pracy silnika lub gdy jest on rozgrzany.
- Nie dolewaj ani nie spuszczaj paliwa w zamkniętym pomieszczeniu.
- Nie przechowuj maszyny ani kanistra na paliwo w miejscach występowania otwartego ognia, tam gdzie występuje iskrzenie lub stosowany jest płomyk dyżurny, na przykład przy piecykach gazowych lub innych urządzeniach.
- W przypadku rozlania paliwa nie próbuj włączać silnika, unikaj możliwości spowodowania zapłonu do czasu rozproszenia oparów paliwa.

Przygotowanie urządzenia do eksploatacji

1. Usunąć wszelkie zanieczyszczenia z górnych i dolnych części maszyny.
2. Sprawdzić, czy wykonano wszystkie zaplanowane czynności konserwacyjne.
3. Sprawdzić, czy wszystkie osłony i pokrywy znajdują się na swoich miejscach i są dokładnie przymocowane.
4. Sprawdzić poziom oleju silnikowego.
5. Sprawdź, czy w zbiorniku znajduje się paliwo.
6. Upewnij się, że hamulec postojowy jest załączony.
7. Podnieść koła transportowe z ziemi i sprawdzić, czy zostały prawidłowo zablokowane.

Sprawdzanie przewodów i złączy hydraulicznych

Okres pomiędzy przeglądami: Przed każdym użyciem lub codziennie

Sprawdź układ hydrauliczny pod kątem wycieków, obluzowanych wsporników, zużycia, poluzowanych złączy, pogorszenia stanu spowodowanego warunkami atmosferycznymi lub działaniem substancji chemicznych. Przed przystąpieniem do użytkowania maszyny przeprowadź wszystkie niezbędne naprawy.

⚠ OSTRZEŻENIE

Płyn hydrauliczny wydostający się pod ciśnieniem może przedostać się przez skórę i spowodować obrażenia ciała.

- **Jeśli płyn przedostanie się pod skórę, natychmiast wezwij pomoc medyczną.**
- **Przed wprowadzeniem płynu pod ciśnieniem w układzie hydraulicznym upewnić się, czy wszystkie przewody hydrauliczne są w dobrym stanie i czy wszystkie złącza hydrauliczne oraz armatura są szczelne.**
- **Operator musi znajdować się w bezpiecznej odległości od wycieków z otworów sworzni lub dysz, które wyrzucają olej hydrauliczny pod dużym ciśnieniem.**
- **Używaj kartonu lub papieru, aby sprawdzić wycieki hydrauliczne.**
- **Przed przystąpieniem do jakichkolwiek czynności związanych z układem hydraulicznym w bezpieczny sposób uwolnij całe ciśnienie z układu.**

Sprawdzenie poziomu oleju silnikowego

Okres pomiędzy przeglądami: Przed każdym użyciem lub codziennie

Informacja: Olej najlepiej sprawdzać, gdy silnik jest zimny, przed uruchomieniem. Jeśli silnik został już włączony, przed rozpoczęciem sprawdzania odczekaj co najmniej 10 minut, aż olej spłynie do miski olejowej.

Pojemność skrzyni korbowej: 0,6 litra (0,63 kwarty amerykańskiej)

Rodzaj: API o klasyfikacji SL, SM, SN lub wyższej

Lepkość: dobrać do temperatury otoczenia; patrz Rysunek 16.

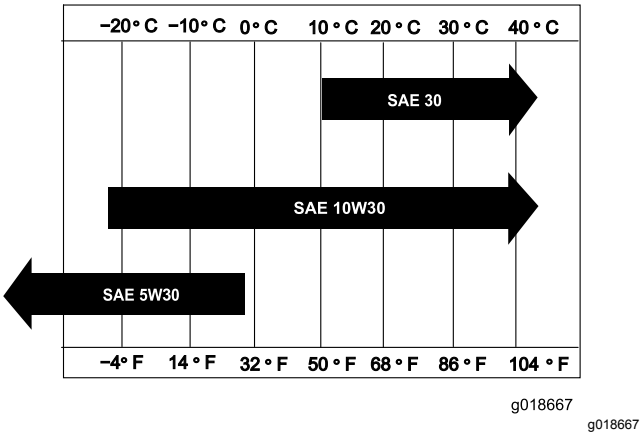

Rysunek 16

1. Ustawić urządzenie na płaskim podłożu tak, aby silnik był w poziomie.
2. Wyłącz silnik, odczekaj aż ostygnie i wyczyść obszar wokół korka wlewu/wskaźnika prętowego oleju (Rysunek 17).

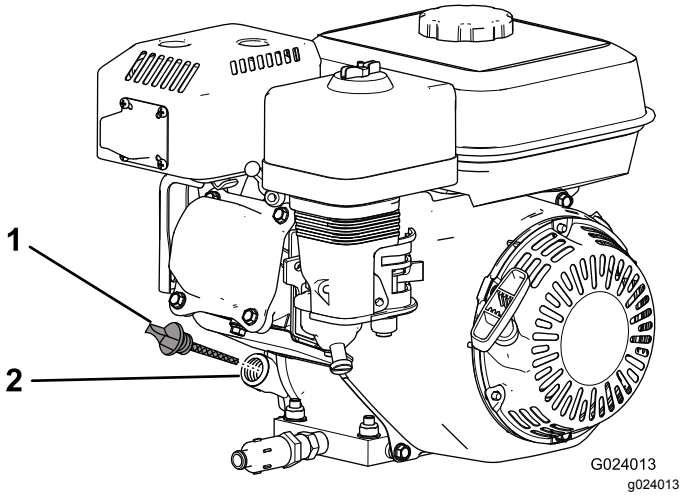

Rysunek 17

1. Korek wlewu oleju/wskaźnik prętowy
2. Otwór uzupełniania

3. Odkręcić korek wlewu oleju/wskaźnik prętowy, obracając w lewo.
4. Wyczyścić korek wlewu oleju/wskaźnik prętowy i wsunąć go w otwór uzupełniania.

   Informacja: Nie dokręcać wskaźnika prętowego.
5. Następnie wyjąć wskaźnik i sprawdzić poziom oleju.

   Informacja: Jeżeli poziom oleju jest niski lub zbyt niski, należy dolać niewielką ilość oleju tak, aby jego poziom nie wykroczył poza górny wskaźnik (dolna krawędź otworu uzupełniania oleju); patrz Rysunek 18. Ponownie sprawdzić poziom oleju. Nie należy wlewać nadmiernej ilości paliwa do skrzyni korbowej.

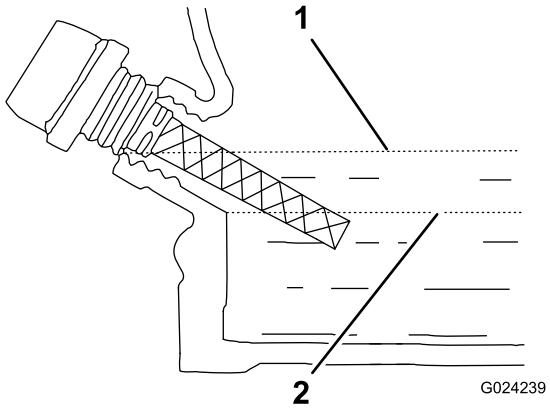

g024239

Rysunek 18

1. Górny limit
2. Dolny limit

6. Dokręcić korek wlewu oleju/wskaźnik prętowy i, w razie konieczności, wytrzeć rozlany olej.

Informacja: Eksploatacja silnika, gdy poziom oleju jest zbyt niski, może być przyczyną wyłączenia się silnika w sytuacjach, w których może być to problematyczne, na przykład gdy maszyna będzie zmieniać kierunek jazdy na pochyłości lub spadku terenu.

Sprawdzenie poziomu płynu hydraulicznego.

Okres pomiędzy przeglądami: Przed każdym użyciem lub codziennie

Układ hydrauliczny jest napełniony fabrycznie wysokiej jakości płynem hydraulicznym. **Sprawdź poziom płynu hydraulicznego, zanim po raz pierwszy uruchomisz silnik i powtarzaj tę czynność codziennie**.

Informacja: Przed rozpoczęciem prac nad jakimkolwiek komponentem hydraulicznego układu napędowego należy wyłączyć silnik, aby uwolnić ciśnienie w układzie. Przed uruchomieniem silnika, a po zakończeniu jakichkolwiek prac konserwacyjnych nad układem pneumatycznym i doprowadzeniu odpowiedniego ciśnienia w przewodach, należy sprawdzić szczelność i potencjalne uszkodzenia wszystkich przewodów i złączy. Wszelkie uszkodzone przewody należy wymienić i dokręcić złącza odpowiednim momentem.

Zalecany płyn hydrauliczny: Wielosezonowy płyn hydrauliczny Toro klasy Premium (dostępny w wiadrach po 18,5 litra i beczkach po 210 litrów. numery katalogowe: patrz katalog lub skontaktuj się z autoryzowanym dystrybutorem Toro).

Inne płyny: Jeśli płyn Toro jest niedostępny, można użyć innego **tradycyjnego płynu zawierającego środki ropopochodne** o odpowiednich właściwościach i parametrach. Należy sprawdzić u dostawcy, czy olej spełnia te specyfikacje.

Informacja: Firma Toro nie ponosi odpowiedzialności za uszkodzenia spowodowane przez zastosowanie nieodpowiednich zamienników. Należy stosować wyłącznie płyny renomowanych producentów, którzy gwarantują wysoką jakość swoich produktów.

Antyzużyciowy płyn hydrauliczny o wysokim wskaźniku lepkości/niskiej temperaturze krzepnięcia, ISO VG 46 Multigrade	
Właściwości materiałowe:	
Lepkość, ASTM D445	cSt @ 40°C 44 do 48 cSt @ 100°C 7,9 do 9,1
Wskaźnik lepkości ASTM D2270	140 lub wyższy
Temperatura krzepnięcia, ASTM D97	od -37°C do -45°C
FZG, stan niepowodzenie	11 lub wyższy
Zawartość wody (nowy płyn):	500 ppm (maksymalnie)
Specyfikacje przemysłowe:	
Vickers I-286-S, Vickers M-2950-S, Denison HF-0, Vickers 35 VQ 25 (Eaton ATS373-C)	

Odpowiednie płyny hydrauliczne muszą być określone dla urządzeń mobilnych (przeciwnie do zastosowań wewnątrzzakładowych), typu multiweight, z dodatkiem środków antyzużyciowych ZnDTP lub ZDDP (nie olej typu bezpopiołowego).

Informacja: Istnieje wiele bezbarwnych płynów hydraulicznych, dlatego ciężko zauważyć ich wyciek. Czerwony barwnik do oleju układu hydraulicznego jest dostępny w butelkach 20 ml (2/3 uncji objętości). Jedna butelka wystarcza na 15 do 22 litrów (4-6 galonów amerykańskich) płynu hydraulicznego. Zamów część nr 44-2500 u autoryzowanego dystrybutora Toro.

1. Ustaw maszynę na poziomej powierzchni, wyłącz silnik i załącz hamulec postojowy.
2. Przesuń zaczep fotela do tyłu i pochyl fotel do przodu (Rysunek 19).

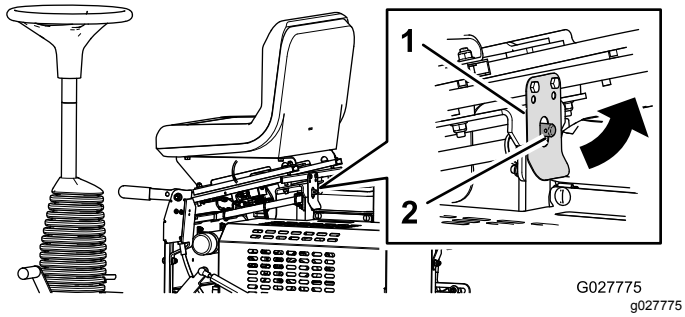

Rysunek 19

1. Zaczep fotela
2. Kołek zaczepu

3. Odkręć korek zbiornika oleju hydraulicznego i sprawdź poziom oleju na wskaźniku (Rysunek 20).

   Informacja: Poziom płynu hydraulicznego powinien znajdować się pomiędzy górnym a dolnym oznaczeniem na wskaźniku (Rysunek 21).

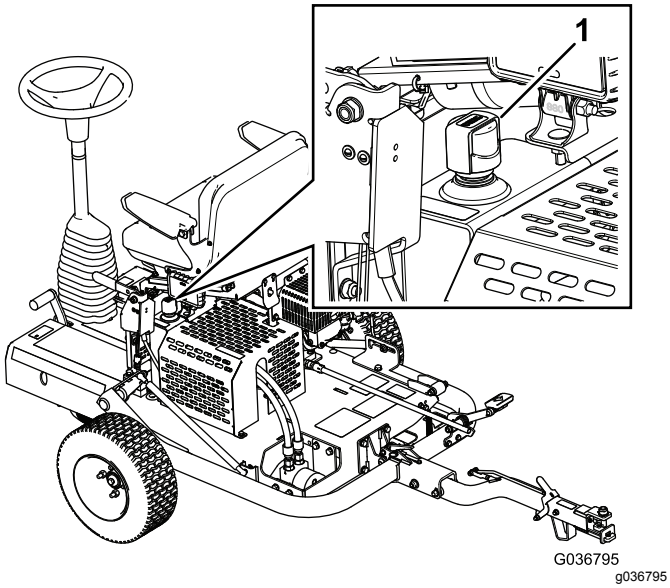

Rysunek 20

1. Korek zbiornika oleju hydraulicznego

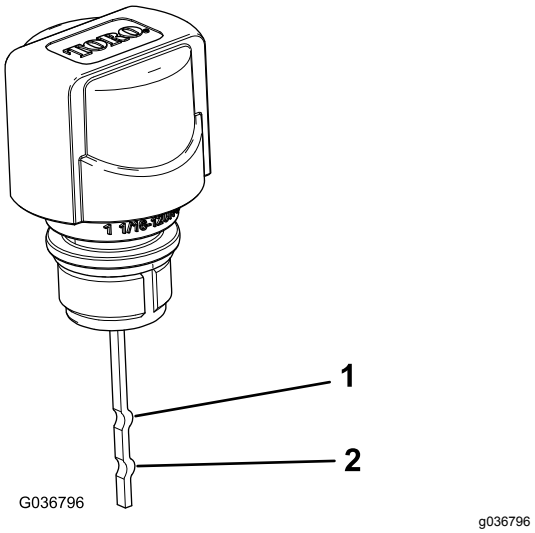

Rysunek 21

1. Górny limit
2. Dolny limit

4. Jeśli poziom oleju jest niski, uzupełnij go do odpowiedniego poziomu.
5. Dokręć korek zbiornika.
6. Wytrzyj cały rozlany płyn.
7. Obniż i zablokuj zaczep fotela.

Sprawdzanie ciśnienia w oponach

Sprawdzić, czy ciśnienie w oponach jest prawidłowe (1,03 bara).

Uzupełnianie paliwa

- Aby uzyskać najlepsze rezultaty, używaj tylko czystej, świeżej (poniżej 30 dni) benzyny bezołowiowej o liczbie oktanowej 87 lub wyższej (metoda klasyfikacji [R+M)/2]).
- Etanol: Benzyna o zawartości do 10% etanolu (gazohol) lub 15% MTBE (etyl metylowo-tert-butylowy) zgodnie z objętością jest dopuszczalna. Etanol i MTBE to nie to samo. Benzyna o zawartości 15% etanolu (E15) nie może być stosowana. Zabrania się stosowania benzyny o zawartości powyżej 10% etanolu (zgodnie z objętością), na przykład E15 (zawiera 15% etanolu), E20 (zawiera 20% etanolu) lub E85 (zawiera 85% etanolu). Zastosowanie nieprawidłowego rodzaju benzyny może doprowadzić do problemów z pracą maszyny i/lub uszkodzić silnik, przy czym uszkodzenia takie mogą nie być objęte gwarancją.
- Nie używaj benzyny zawierającej metanol.

- Zabrania się przechowywania paliwa w zbiorniku lub kanistrach przez okres zimowy, o ile nie zastosowano stabilizatora paliwa
- Nie dolewaj oleju do benzyny.

Pojemność zbiornika paliwa: 3,6 l

1. Wyczyść okolice korka wlewu paliwa i zdejmij korek ze zbiornika (Rysunek 22). Napełnij zbiornik benzyną bezołowiową (minimum 87 oktanów) do poziomu około 25 mm poniżej górnej części zbiornika, co umożliwi rozszerzanie się paliwa.

   Ważne: **Nie wlewaj nadmiernej ilości paliwa do zbiornika. Wlanie paliwa w ilości powyżej zalecanego poziomu spowoduje awarię silnika z powodu nasycenia układu odzyskiwania oparów, a w efekcie problemy z działaniem silnika. Nie jest to awaria objęta gwarancją i wymaga wymiany korka zbiornika paliwa.**

   Ważne: **Zabrania się korzystania z metanolu, benzyny zawierającej metanol, gazoholu zawierającego powyżej 10% etanolu, dodatków do benzyny, benzyny wysokooktanowej lub białej benzyny, gdyż może to uszkodzić układ paliwowy. Zabrania się mieszania oleju z benzyną.**

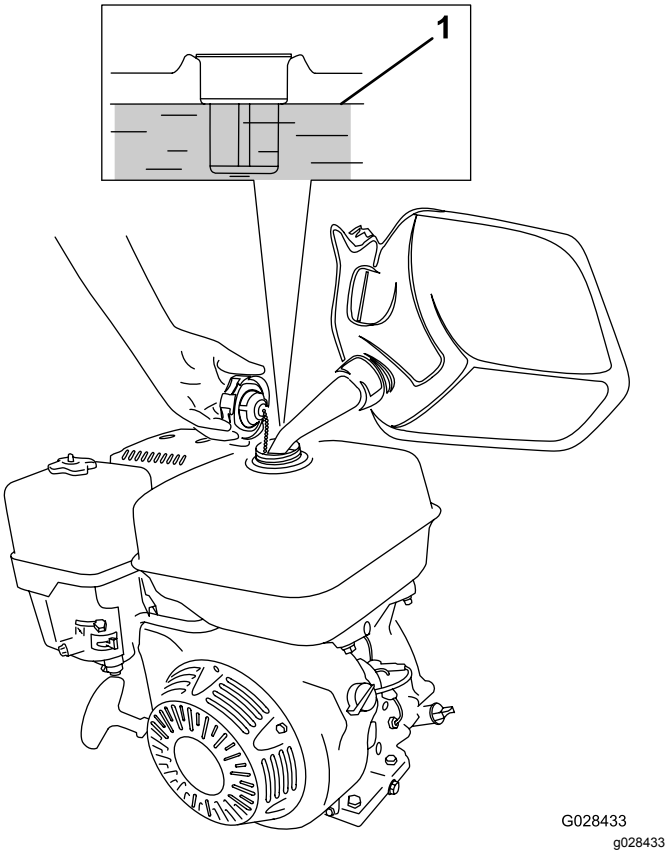

Rysunek 22

1. Maksymalny poziom paliwa

2. Dokręć korek zbiornika i wytrzyj wszelkie rozlane paliwo.

Bezpieczeństwo w czasie pracy

Ogólne zasady bezpieczeństwa

- Właściciel/operator może zapobiegać wypadkom i jest odpowiedzialny za obrażenia ciała innych osób i uszkodzenia mienia wynikłe wskutek wypadków.
- Należy nosić odpowiedni ubiór, w tym ochronę oczu, obuwie zapewniające pełną ochronę stóp z podeszwą antypoślizgową, długie spodnie i ochronniki słuchu. Zwiąż włosy, jeśli są długie, i nie noś luźnej biżuterii.
- Nie używaj maszyny będąc chorym, zmęczonym lub pod wpływem alkoholu lub narkotyków.
- W żadnym wypadku nie przewoź pasażerów na maszynie ani nie pozwalaj osobom postronnym i zwierzętom przebywać w pobliżu maszyny podczas pracy.
- Aby uniknąć dziur lub niewidocznych zagrożeń, korzystaj z urządzenia tylko przy dobrej widoczności.
- Unikaj pracy na mokrej trawie. Pogorszona przyczepność może być przyczyną poślizgu.
- Przed uruchomieniem silnika upewnij się, że wszystkie napędy są w położeniu neutralnym, hamulec postojowy jest załączony i że siedzisz w fotelu operatora.
- Zanim rozpoczniesz cofanie obejrzyj się, aby upewnić się, że teren za kosiarką jest pusty.
- Zachowaj ostrożność przy zbliżaniu się do zakrętów, krzewów, drzew i innych obiektów, które mogą utrudniać widoczność.
- Nie pracuj w pobliżu skarp, rowów i nasypów. Nagłe obsunięcie się obrzeża mogłoby spowodować wywrócenie się maszyny.
- Po uderzeniu w przedmiot lub w razie wystąpienia odbiegających od normy drgań zatrzymaj maszynę i sprawdź osprzęt. Przed kontynuowaniem pracy przeprowadź wszystkie niezbędne naprawy.
- Zwolnij i zachowaj ostrożność podczas skręcania i przejeżdżania przez jezdnie i chodniki. Zawsze ustępujemy drogi takim pojazdom.
- Nigdy nie uruchamiaj silnika w pomieszczeniu zamkniętym, bez ujścia spalin.
- Nie wolno pozostawiać uruchomionej maszyny bez nadzoru.
- Przed opuszczeniem stanowiska operatora:
  - Parkujemy maszynę wyłącznie na równym podłożu.

– Załącz hamulec postojowy.
– Wyłącz silnik.
– Zaczekaj, aż wszystkie ruchome części zatrzymają się.

- Nie używaj maszyny, jeżeli występuje ryzyko wystąpienia wyładowań atmosferycznych.
- Nie używaj maszyny do holowania innych pojazdów.
- Stosuj wyłącznie akcesoria, osprzęt i części zamienne zatwierdzone przez firmę Toro®.
- Trzymaj ręce i nogi z dala od wałków.
- Zachowaj ostrożność podczas sprzęgania maszyny z pojazdem holującym oraz podczas jej rozprzęgania.

Bezpieczeństwo pracy na zboczu

- Wyznacz swoje własne procedury i zasady pracy na zboczach. Muszą one obejmować ocenę nachylenia stoku w celu określenia, na jak pochyłych zboczach da się bezpiecznie pracować. Podczas dokonywania takiej oceny powinieneś zawsze kierować się zdrowym rozsądkiem i umiejętnością oceny sytuacji.
- Zbocza są głównym czynnikiem powodującym utratę kontroli i przewracanie się maszyny, co może skutkować poważnymi obrażeniami ciała lub śmiercią. Operator odpowiada za bezpieczną pracę na zboczach. Użytkowanie maszyny na terenach pochyłych i zboczach wymaga dodatkowej uwagi.
- Na zboczach należy pracować z niższą prędkością niż normalnie.
- Jeśli podczas pracy na zboczu czujesz się nieswojo, zaniechaj pracy.
- Uważaj na dziury, koleiny, garby, kamienie lub inne ukryte obiekty. Na nierównym terenie istnieje ryzyko przewrócenia się maszyny. Wysoka trawa może zakrywać przeszkody.
- Ustaw niską prędkość jazdy, aby nie musieć zatrzymywać się ani zmieniać biegu będąc na zboczu.
- Maszyna może się stoczyć ze zbocza wcześniej niż nastąpi utrata przyczepności kół.
- Należy unikać użytkowania maszyny na mokrej trawie. Utrata przyczepności rolek może nastąpić niezależnie od występowania i sprawności hamulców.
- Należy unikać ruszania, zatrzymywania i skręcania na pochyłym terenie.
- Wszystkie ruchy na zboczach wykonuj w sposób powolny i stopniowy. Nie dokonuj nagłych zmian prędkości ani kierunku jazdy.

Uruchamianie silnika

Informacja: Sprawdzić, czy przewód świecy został nałożony na świecę zapłonową.

1. Upewnij się, że hamulec postojowy jest załączony, a pedały ruchu są w położeniu NEUTRALNYM.
2. Przestaw przełącznik silnika do pozycjiON.
3. Przestaw zawór odcięcia paliwa do pozycji OTWARTEJ.
4. Przy uruchamianiu zimnego silnika przesuń dźwignię ssania do pozycji ON.

   Informacja: Jeżeli silnik jest rozgrzany, ssanie może nie być wymagane.
5. Przesuń dźwignię przepustnicy do położenia SZYBKIEJ JAZDY.
6. Stanąć za urządzeniem, pociągnąć za uchwyt rozrusznika linkowego aż do rozpoczęcia obrotu silnika, a następnie zdecydowanie pociągnąć za uchwyt, aby uruchomić silnik.

   Ważne: **Nie wyciągaj linki do końca ani nie puszczaj uchwytu po maksymalnym wysunięciu linki, gdyż linka może się zerwać lub może dojść do uszkodzenia zespołu rozrusznika.**
7. Po uruchomieniu silnika należy przestawić dźwignię ssania do pozycji OFF.
8. Aby uzyskać największą wydajność walcowania, ustaw dźwignię przepustnicy w położeniu FAST (Szybko).

Zatrzymywanie silnika

1. Po zakończeniu używania maszyny ustaw pedały ruchu w położeniu NEUTRALNYM i załącz hamulec postojowy.
2. Odczekaj 10 do 20 sekund, podczas których silnik powinien się obracać z prędkością jałową.
3. Ustaw przełącznik w położeniu WYŁĄCZONYM.
4. Przestaw zawór odcięcia paliwa do pozycji ZAMKNIĘTEJ.

Sprawdzanie układu blokad bezpieczeństwa

⚠ OSTROŻNIE

Jeśli wyłączniki blokad bezpieczeństwa są odłączone lub uszkodzone, pojazd może zostać nieoczekiwanie uruchomiony, powodując obrażenia ciała.

- **Nie manipuluj przy przełącznikach blokad.**
- **Codziennie przed przystąpieniem do obsługi urządzenia sprawdzaj działanie wyłączników blokad i wymieniaj wszystkie uszkodzone wyłączniki.**

Ważne: **Jeżeli system blokad bezpieczeństwa nie działa w sposób opisany poniżej, skontaktuj się z autoryzowanym przedstawicielem firmy Toro w celu jak najszybszej naprawy.**

1. Załącz hamulec postojowy, upewnij się, że pedały ruchu są w położeniu NEUTRALNYM a następnie uruchom silnik.
2. Usiądź na fotelu.
3. Przy załączonym hamulcu postojowym delikatnie naciśnij pedał jazdy. Po około 1 sekundzie silnik powinien się zatrzymać.
4. Wstań z fotela przy pracującym silniku i zwolnionym hamulcu postojowym i sprawdź, czy silnik zatrzyma się po upływie 1 sekundy.

Informacja: System blokad bezpieczeństwa został zaprojektowany w celu zatrzymania silnika, jeśli operator wstanie z fotela, gdy maszyna jest w ruchu.

Bezpieczeństwo po skończonej pracy

- Przed opuszczeniem maszyny zaparkują ją na równej nawierzchni, załącz hamulec postojowy lub podłóż kliny pod koła, jeżeli konieczne, wyłącz silnik i odczekaj, aż wszystkie części ruchome się zatrzymają.
- Usuń trawę i zanieczyszczenia z tłumika i komory silnika, aby zmniejszyć ryzyko powstania pożaru. Pamiętaj, aby usunąć rozlany olej lub rozlane paliwo.
- Przed przechowywaniem maszyny w jakimkolwiek pomieszczeniu, zaczekaj, aż silnik ostygnie.
- Przed rozpoczęciem magazynowania lub transportowania urządzenia należy odciąć dopływ paliwa.
- Nie wolno przechowywać maszyny lub kanistra na paliwo w pobliżu otwartego ognia, iskier lub lamp kontrolnych, takich jak montowane na podgrzewaczu wody lub innych urządzeniach.
- Utrzymuj wszystkie części maszyny w nienagannym stanie, a wszystkie elementy montażowe dobrze dokręcone.
- Należy wymieniać/uzupełniać wszystkie zużyte, uszkodzone oraz brakujące naklejki.

Korzystanie z blokady haka

Podłączanie urządzenia do pojazdu holującego

Naciśnij dźwignię blokady haka w dół, jednocześnie nakładając zespół haka na hak pojazdu holującego. Zwolnij dźwignię po połączeniu zespołu haka z hakiem pojazdu (Rysunek 23).

Ważne: **Upewnij się, że dźwignia wraca do górnej pozycji oraz że zespół haka został sprzęgnięty z hakiem pojazdu.**

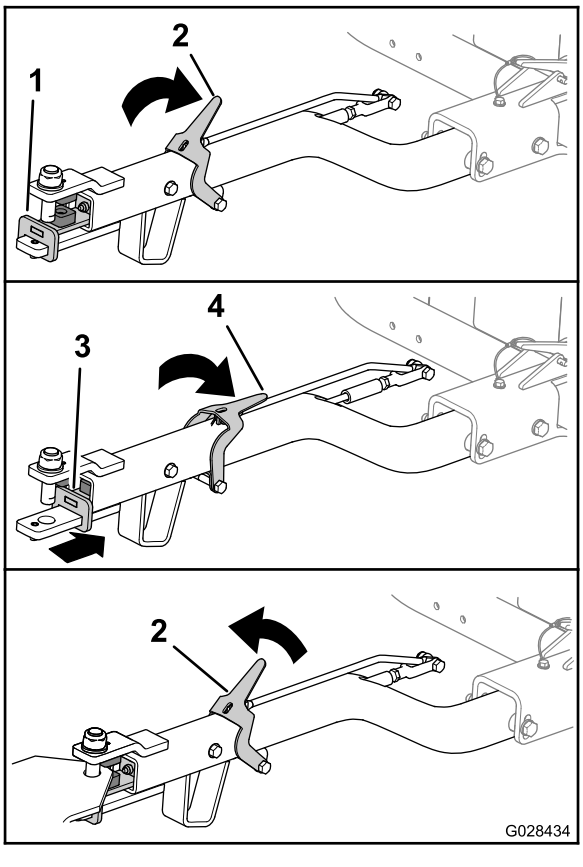

Rysunek 23

1. Zespół haka (do przodu)
2. Dźwignia blokady haka (górna pozycja)
3. Zespół haka (do tyłu)
4. Dźwignia blokady haka (dolna pozycja)

Odłączanie urządzenia od pojazdu holującego

Zaparkuj maszynę na równym podłożu i podłóż kliny pod koła.

Przesuń zaczep blokujący hak w dół, jednocześnie odłączając zespół haka od haka pojazdu holującego (Rysunek 23). Zwolnić zaczep po odłączeniu od siebie haka i zespołu haka.

Transportowanie urządzenia

1. Wjechać urządzeniem na pojazd transportujący.
2. Załącz hamulec postojowy.
3. Ustaw dźwignię przepustnicy w pozycji niskiej prędkości i pozostaw silnik pracujący przez 10–20 sekund.
4. Ustaw przełącznik w położeniu WYŁĄCZONYM.
5. Przestaw zawór odcięcia paliwa do pozycji ZAMKNIĘTEJ.
6. Unieść urządzenie na koła transportowe jak następuje:
   A. Przesunąć zespół haka w górę tak, aby dźwignia zaczepu została odblokowana od zapadki bocznej (Rysunek 24).

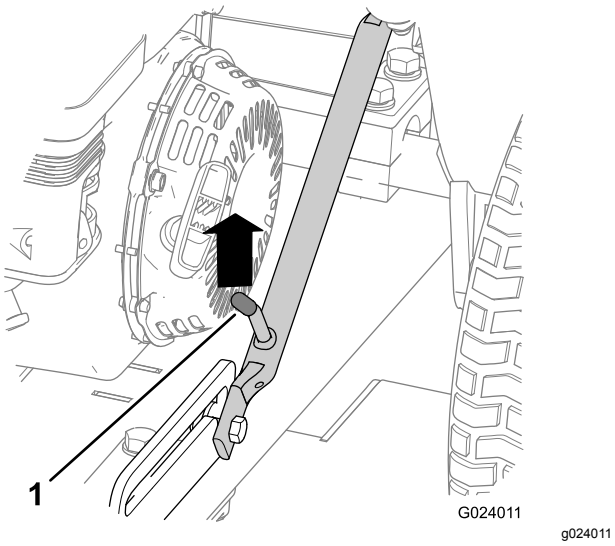

Rysunek 24

1. Dźwignia zaczepu

   B. Unieść dźwignię zaczepu tak, aby przesuwał się swobodnie i przesunąć hak w dół.

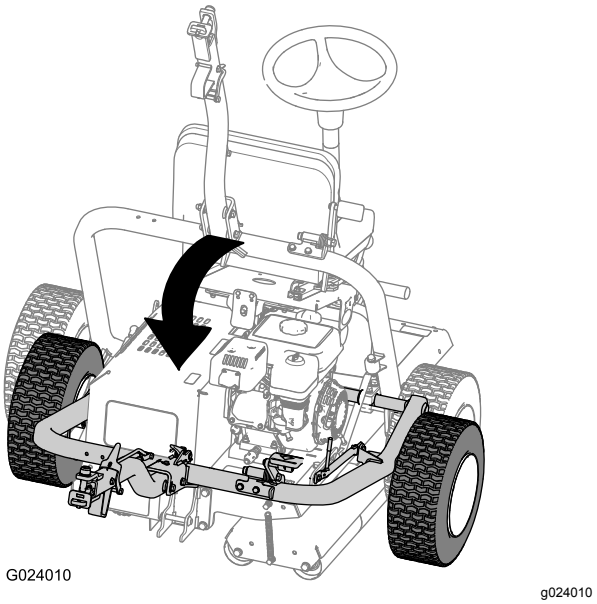

Rysunek 25

   C. Nadepnąć na pedał tak, aby hak zablokował się w odpowiednim miejscu (Rysunek 26).

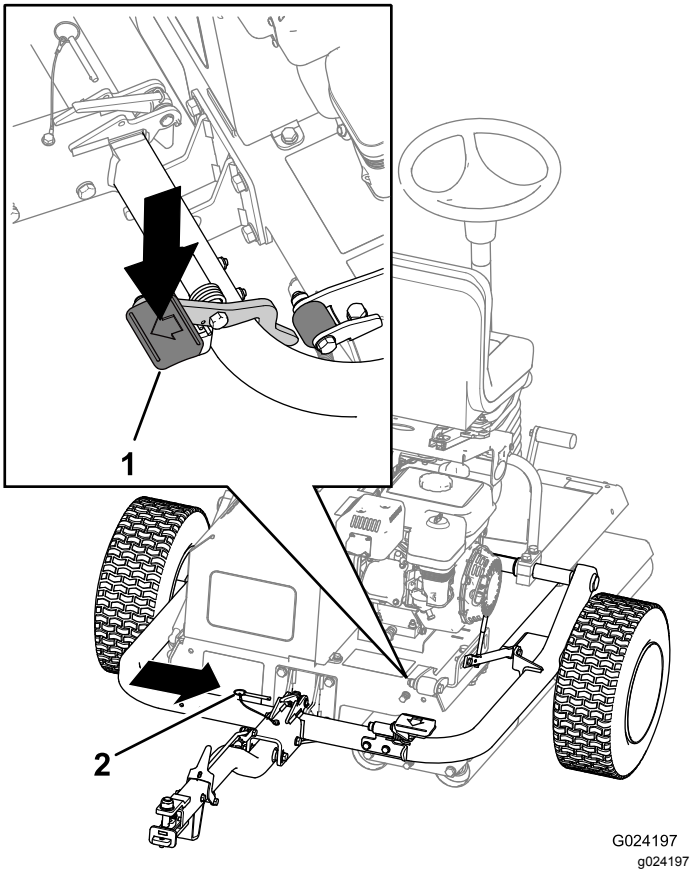

Rysunek 26

1. Pedał haka
2. Kołek zabezpieczający

   D. Wsunąć kołek zabezpieczający (Rysunek 26).

7. Osadzić urządzenie na rolkach:

A. Wysunąć kołek zabezpieczający (Rysunek 27).

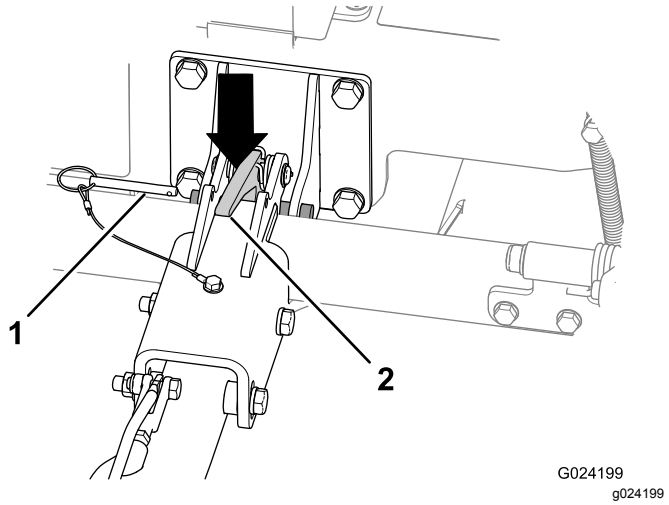

Rysunek 27

1. Kołek zabezpieczający 2. Zaczep haka

B. Unieść zespół haka, aby lekko pochylić urządzenie.

C. Nacisnąć na zaczep haka, aby odblokować hak (Rysunek 27).

D. Unieść hak (Rysunek 28) tak, aby dźwignia haka została zablokowana przez zapadkę boczną (Rysunek 24).

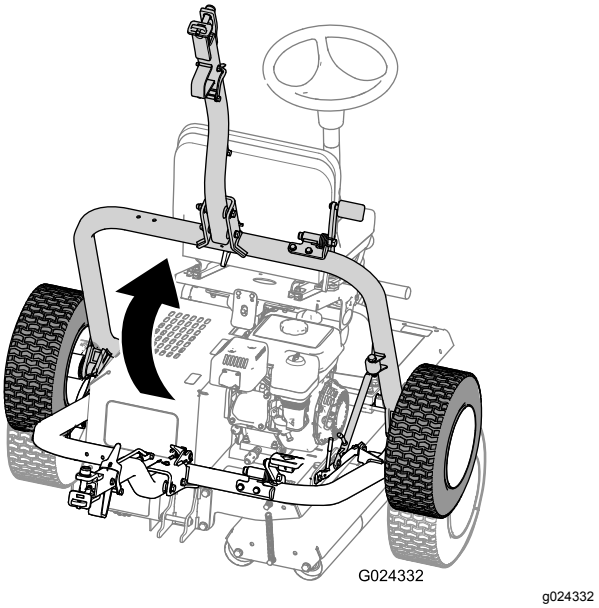

Rysunek 28

Eksploatacja urządzenia

1. Upewnij się, że hamulec postojowy jest załączony.
2. Usiądź na fotelu operatora, zwracając szczególną uwagę, aby podczas siadania nie dotknąć pedałów ruchu.
3. Ustaw fotel i kierownicę w najbardziej wygodnej dla użytkownika pozycji.
4. Zwolnij hamulec postojowy.
5. Chwycić kierownicę i delikatnie nacisnąć na jeden z pedałów ruchu (lewy lub prawy) zgodnie z wymaganym kierunkiem pracy.

   Informacja: Mocniejsze naciśnięcie na pedał powoduje zwiększenie prędkości.
6. Aby zatrzymać maszynę, zwolnij pedał.

   Informacja: Operator musi nabrać nieco doświadczenia, aby wiedzieć, kiedy zwolnić pedał. Urządzenie będzie się jeszcze poruszać po zwolnieniu pedału, więc należy go zwalniać wcześniej. Po całkowitym zatrzymaniu należy delikatnie nacisnąć drugi pedał, aby kontynuować pracę w odwrotnym kierunku.

   Informacja: Nie należy naciskać na pedały zbyt szybko. Może to spowodować uślizg lub uszkodzenie murawy pod napędem walcarki a także uszkodzenie wału napędowego. Pedały należy zawsze obsługiwać z zachowaniem pełnej kontroli.
7. Przekręcaj kierownicę w prawo, aby skręcić maszynę w kierunku do przodu.

   Przekręcaj kierownicę w lewo, aby skręcić maszynę w kierunku do tyłu.

   Informacja: Ponieważ kierunek zmieniany jest po każdym cyklu pracy, operator musi nabrać nieco doświadczenia zanim przyzwyczai się do sposobu sterowania urządzeniem.

   Ważne: **Aby zatrzymać urządzenie w sytuacji awaryjnej, należy przywrócić drugi pedał do pozycji NEUTRALNEJ. Przykładowo, jeżeli dociśnięty jest prawy pedał i walcarka porusza się w prawo, należy przywrócić lewy pedał do pozycji NEUTRALNEJ, co spowoduje zatrzymanie maszyny. Czynność należy wykonać pewnie, ale nie nagle, gdyż może to doprowadzić do przechylenia się urządzenia.**
8. Zwolnij hamulec postojowy.
9. Przed opuszczeniem maszyny zaparkuj ją na poziomej powierzchni.

Przewożenie maszyny na przyczepie

- Do załadunku maszyny na przyczepę i zdejmowania jej z przyczepy używaj jednoczęściowych podestów o pełnej szerokości.
- Zamocuj maszynę w pewny sposób.

Rady związane z posługiwaniem się urządzeniem

- Podczas eksploatacji maszyny na pagórkowatym terenie upewnij się, że napęd walcarki skierowany jest w dół zbocza, dzięki czemu maszyna będzie mieć lepszą przyczepność. W przeciwnym razie może dojść do uszkodzenia trawy.
- Aby uzyskać najlepszą wydajność walcowania, należy regularnie usuwać osad z wałków.

Konserwacja

Zalecany harmonogram konserwacji

Częstotliwość serwisowania	Procedura konserwacji
Po pierwszych 5 godzinach	• Sprawdzić, czy nakrętki, śruby lub mocowania zostały prawidłowo dokręcone (poprawić, jeśli są poluzowane).
Po pierwszych 20 godzinach	• Wymień olej silnikowy. • Wymień płyn hydrauliczny i filtr.
Przed każdym użyciem lub codziennie	• Sprawdź przewody i złącza hydrauliczne. • Sprawdzić poziom oleju silnikowego. • Sprawdź poziom płynu hydraulicznego. • Sprawdź ciśnienie w oponach kół transportowych. • Sprawdź układ blokad bezpieczeństwa. • Nasmaruj łożysko napędu walcarki (należy zrobić to natychmiast po umyciu). • Sprawdzić oczyszczacz powietrza. • Upewnij się, że hamulec postojowy zapobiega stoczeniu się zaparkowanej maszyny. • Sprawdzić, czy nakrętki, śruby lub mocowania zostały prawidłowo dokręcone (poprawić, jeśli są poluzowane). • Sprawdzić, czy w zbiorniku znajduje się paliwo.
Po każdym zastosowaniu	• Usunąć wszelkie zanieczyszczenia z wałka, szczególnie z okolic silnika.
Co 50 godzin	• Wyczyścić filtr powietrza (częściej w warunkach o znacznym zanieczyszczeniu lub zapyleniu).
Co 100 godzin	• Wymień olej silnikowy. • Sprawdzić/wyregulować świecę zapłonową. • Wyczyścić miskę osadową.
Co 300 godzin	• Wymienić element papierowy. • Wymienić świecę zapłonową. • Sprawdź i wyreguluj luz zaworowy.
Co 400 godzin	• Wymień płyn hydrauliczny i filtr.
Przed składowaniem	• Pomaluj odpryski na malowanych powierzchniach.
Co rok	• Sprawdź ogólny stan maszyny, upewniając się, czy wszystkie nakrętki i śruby są odpowiednio dokręcone.

Ważne: **Dodatkowe procedury konserwacyjne zostały podane w instrukcji obsługi silnika.**

Informacja: Aby uzyskać schemat elektryczny lub hydrauliczny maszyny, odwiedź witrynę www.Toro.com.

⚠ OSTRZEŻENIE

Jeżeli nie zachowasz odpowiednich środków ostrożności podczas pracy z substancjami niebezpiecznymi, możesz odnieść poważne obrażenia.

- **Należy zawsze uważnie czytać etykiety i instrukcje wykorzystywanych materiałów.**
- **Należy również korzystać z odpowiednich środków ochrony osobistej i zachować maksymalną ostrożność podczas pracy z materiałami niebezpiecznymi.**

Poniższe płyny są określane jako niebezpieczne:

Substancja	Ocenione ryzyko
Benzyna	Niskie
Olej smarowy	Niskie
Płyn hydrauliczny	Niskie
Smar	Niskie

- Podczas pracy z płynami opisanymi powyżej zaleca się stosowanie ochrony oczu i rękawic ochronnych. Należy unikać rozlania płynów.
- Unikaj kontaktu ze skórą; rozlane paliwo należy usunąć za pomocą wody z mydłem.
- Unikać kontaktu z oczami; przemyć bieżącą wodą, a jeśli objawy się utrzymują, skontaktować się z lekarzem.
- Unikać połknięcia; w razie połknięcia, skontaktować się z lekarzem.
- Nie należy zbliżać się do płynów pod wysokim ciśnieniem, wydobywających się z otworów, uszkodzonych połączeń itd. Płyn pod wysokim ciśnieniem może przeniknąć pod skórę. Jeśli płyn przedostanie się pod skórę, natychmiast wezwij pomoc medyczną.
- Aby zlokalizować wycieki, należy korzystać z kawałka tektury lub papieru.
- Odpady nie mogą zanieczyszczać wód powierzchniowych, ścieków i kanalizacji.

  Ważne: **Należy zapobiegać skażeniu środowiska. Należy usuwać niebezpieczne substancje w prawidłowy sposób. Należy usuwać niebezpieczne odpady zabierając je na autoryzowane składowisko odpadów.**

Zapisy dotyczące obszarów wymagających szczególnej uwagi

Osoba przeprowadzająca przegląd:		
Lp.	**Data**	**Informacje**
1		
2		
3		
4		
5		
6		
7		
8		

Lista kontrolna codziennych czynności konserwacyjnych

Skopiuj te stronę, aby wykorzystać ją do rutynowych czynności kontrolnych.

	Tydzień:						
Sprawdzany element	**Pn**	**Wt.**	**Śr.**	**Czw.**	**Pt.**	**Sob.**	**Niedz.**
Sprawdź, czy złącza obrotowe pracują swobodnie.							
Sprawdź poziom paliwa.							
Sprawdzić poziom oleju silnikowego.							
Sprawdź poziom oleju hydraulicznego.							
Sprawdź filtr powietrza.							
Sprawdź system blokad bezpieczeństwa.							
Wyczyść żeberka chłodzące silnik.							
Sprawdź nieprawidłowe odgłosy dobiegające z silnika.							
Sprawdź węże pod kątem uszkodzeń.							
Sprawdź maszynę pod kątem wycieków.							
Nasmarować wszystkie smarowniczki.							
Sprawdź ciśnienie w oponach.							
Zamaluj miejsca z uszkodzonym lakierem.							

Przed wykonaniem konserwacji

Nie należy przechylać maszyny, jeżeli nie jest to absolutnie konieczne. Jeżeli urządzenie zostanie przechylone, olej silnikowy może dostać się do głowicy cylindra, a płyn hydrauliczny może wyciekać przez korek zlokalizowany w górnej części zbiornika. Wycieki te mogą doprowadzić do konieczności wykonania kosztownych napraw maszyny. Jeżeli konieczne jest serwisowanie dolnych części maszyny, zaleca się jej uniesienie na linie lub za pomocą niewielkiego dźwigu.

Zasady bezpieczeństwa podczas konserwacji

- Przed przystąpieniem do regulacji, czyszczenia, naprawy oraz przed opuszczeniem maszyny wykonaj następujące czynności:
  - Zaparkuj maszynę na równym podłożu.
  - Ustaw dźwignię przepustnicy w położeniu niskie obroty/bieg jałowy.
  - Upewnij się, że dźwignia jazdy jest w pozycji neutralnej.
  - Załącz hamulec postojowy.
  - Wyłącz silnik.
  - Zaczekaj, aż wszystkie ruchome części zatrzymają się.
  - Przed wykonaniem czynności konserwacyjnych poczekaj, aż maszyna ostygnie.
- W miarę możliwości nie wykonuj czynności serwisowych przy włączonym silniku. Nie zbliżaj się do ruchomych części.
- W razie potrzeby do podparcia maszyny lub jej elementów użyj podpórek.
- Ostrożnie uwalniaj ciśnienie z podzespołów magazynujących energię.

Smarowanie

Smarowanie łożyska napędu walcarki

Okres pomiędzy przeglądami: Przed każdym użyciem lub codziennie (należy zrobić to natychmiast po umyciu).

Rodzaj smaru: litowy smar ogólnego zastosowania nr 2

1. Wyczyść obszary tak, aby żadne ciała obce nie mogły dostać się do łożyska.
2. Wtłaczaj smar przez smarowniczkę w sposób przedstawiony na Rysunek 29.

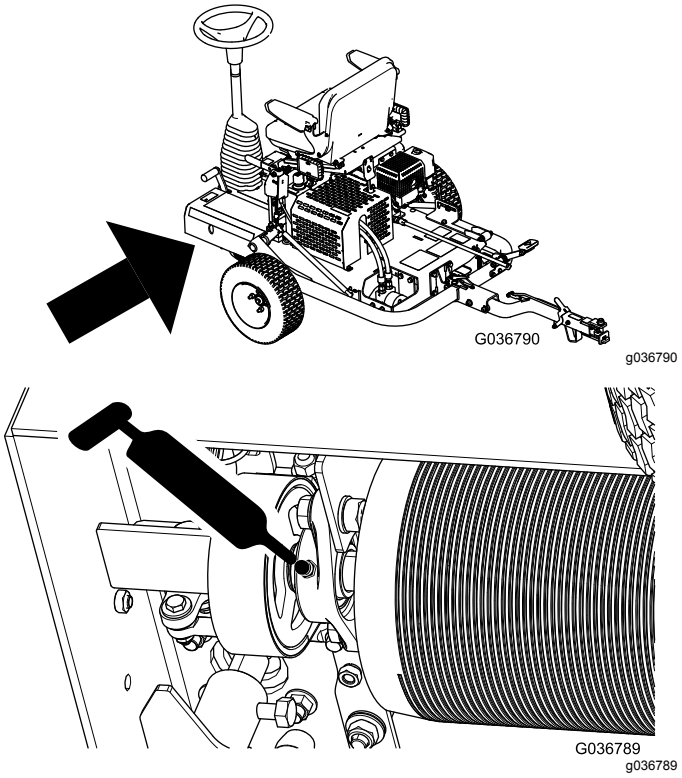

Rysunek 29

3. Wytrzyj nadmiar smaru.

   Ważne: **Po nasmarowaniu należy na krótko uruchomić walcarkę z dala od murawy, celem usunięcia nadmiernej ilości smaru (może uszkodzić murawę).**

Konserwacja silnika

Bezpieczeństwo obsługi silnika

- Przed sprawdzeniem poziomu oleju lub przed jego uzupełnieniem w skrzyni korbowej wyłącz silnik.
- Nie zmieniaj ustawień regulatora silnika ani nie ustawiaj nadmiernej prędkości obrotowej.

Wymiana oleju silnikowego

Okres pomiędzy przeglądami: Po pierwszych 20 godzinach—Wymień olej silnikowy.

Co 100 godzin—Wymień olej silnikowy.

1. Uruchom silnik i odczekaj kilka minut, aby olej silnikowy się nagrzeje. Następnie zatrzymaj silnik.
2. Unieść urządzenie na koła transportowe.
3. Przechylić maszynę tak, aby tylna część urządzenia wraz z silnikiem znajdowała się bliżej ziemi. Ustawić wsporniki, które utrzymają urządzenie w takiej pozycji.
4. Przymocuj wąż spustowy do zaworu spustowego (Rysunek 30).
5. Drugi koniec węża umieścić w odpowiednim pojemniku na olej (Rysunek 30).

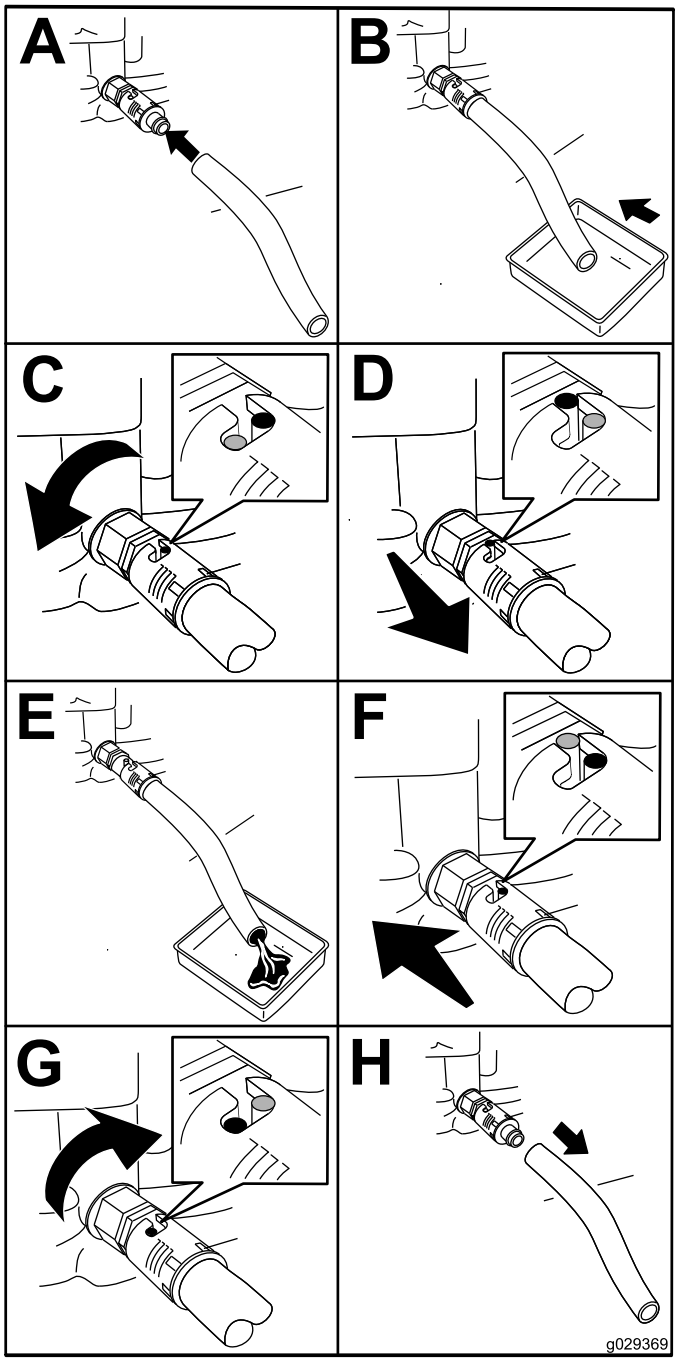

g029369

Rysunek 30

6. Obrócić zawór spustowy o ¼ obrotu w lewo; olej zacznie ściekać (Rysunek 30).
7. Po usunięciu całego oleju, obrócić zawór spustowy o ¼ obrotu w prawo, aby zamknąć zawór (Rysunek 30).
8. Odłączyć wąż i wyczyścić cały rozlany olej.
9. Wlać określony olej do skrzyni korbowej; patrz Sprawdzenie poziomu oleju silnikowego (Strona 16).
10. Odpowiednio zutylizować olej. Utylizacja powinna zostać przeprowadzona zgodnie z lokalnymi przepisami.

Konserwacja oczyszczacza powietrza

Okres pomiędzy przeglądami: Przed każdym użyciem lub codziennie—Sprawdzić oczyszczacz powietrza.

Co 50 godzin—Wyczyścić filtr powietrza (częściej w warunkach o znacznym zanieczyszczeniu lub zapyleniu).

Co 300 godzin—Wymienić element papierowy.

1. Odłączyć przewód od świecy zapłonowej.
2. Odkręcić nakrętkę skrzydełkową mocującą pokrywę filtra powietrza do filtra i zdjąć pokrywę (Rysunek 31).

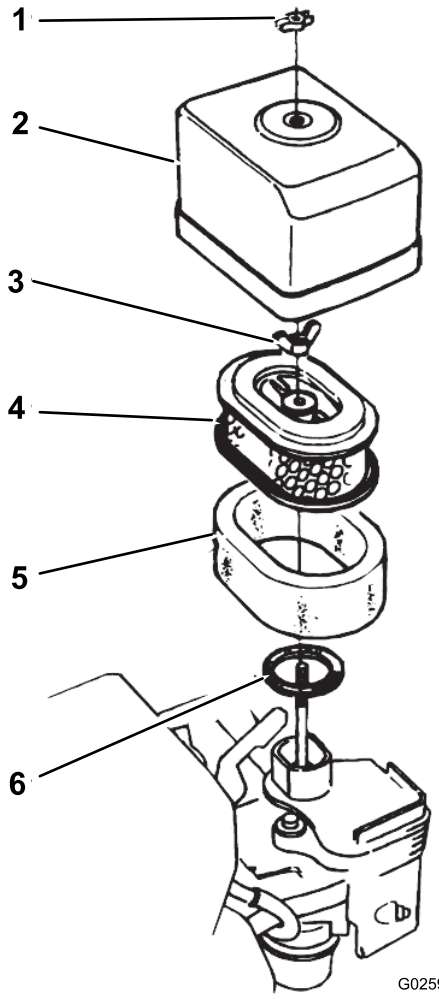

g025916

Rysunek 31

1.	Nakrętka skrzydełkowa	4.	Element papierowy
2.	Pokrywa filtra powietrza	5.	Element piankowy
3.	Nakrętka skrzydełkowa	6.	Uszczelka

3. Dokładnie wyczyścić pokrywę.
4. Odkręcić nakrętkę skrzydełkowa od filtra powietrza i usunąć filtr (Rysunek 31).
5. Usunąć filtr piankowy z filtra papierowego (Rysunek 31).
6. Sprawdzić oba elementy filtra powietrza i wymienić je, jeżeli są uszkodzone.

   Informacja: Należy przestrzegać częstotliwości wymiany filtra papierowego.
7. Wyczyścić element piankowy zgodnie z poniższymi wskazówkami:
   A. Umyć element piankowy w roztworze ciepłej wody i mydła w płynie.

      Informacja: Ścisnąć, aby usunąć zanieczyszczenia, nie wykręcać jednak elementu, gdyż może to doprowadzić do jego uszkodzenia.

   B. Osuszyć wycierając w czystą szmatkę.

      Informacja: Ścisnąć szmatkę nałożoną na element piankowy, celem jego osuszenia, jednak nie wykręcać, gdyż może to doprowadzić do uszkodzenia elementu.

   C. Napełnić piankę czystym olejem silnikowym.

      Informacja: Ścisnąć element, aby dokładnie rozprowadzić olej i usunąć jego nadmiar. Element piankowy musi być wypełniony olejem.
8. Wyczyścić element papieru uderzając nim kilka razy o twardą powierzchnię, co usunie zanieczyszczenia.

   Informacja: Zabrania się szczotkowania elementu lub stosowania sprężonego powietrza w celu usunięcia zanieczyszczenia; szczotkowanie spowoduje jego zanieczyszczenie, a sprężone powietrze spowoduje uszkodzenie filtra papierowego.
9. Zainstalować element piankowy, element papierowy i osłonę filtra powietrza.

   Ważne: **Zabrania się uruchamiania silnika bez zainstalowanego filtra powietrza, ponieważ spowoduje to ekstremalne jego zużycie i uszkodzenie.**

Serwisowanie świecy zapłonowej

Okres pomiędzy przeglądami: Co 100 godzin—Sprawdzić/wyregulować świecę zapłonową.

Co 300 godzin—Wymienić świecę zapłonową.

Rodzaj: NGK BPR6ES lub jej odpowiednik

Szczelina: 0,7 do 0,8 mm, patrz Rysunek 33

1. Odłączyć przewód od świecy zapłonowej (Rysunek 32).

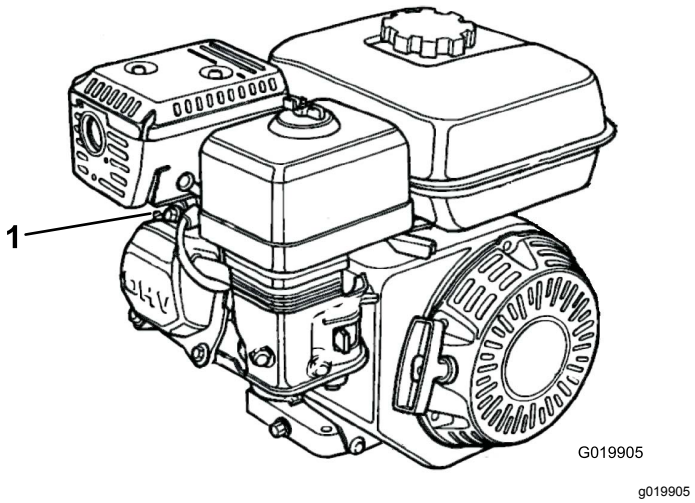

Rysunek 32

1. Przewód świecy zapłonowej

2. Wyczyścić obszar wokół świecy zapłonowej i wyjąć świecę z głowicy cylindra.

   Ważne: **Wymienić, jeśli świeca jest pęknięta lub zanieczyszczona. Zabrania się czyszczenia piaskowego, zadrapywania i jakiegokolwiek innego czyszczenia elektrod, ponieważ powstałe pozostałości po dostaniu się do cylindra mogą uszkodzić silnik.**

3. Ustaw szczelinę na poziomie 0,7 do 0,8 mm (Rysunek 33).

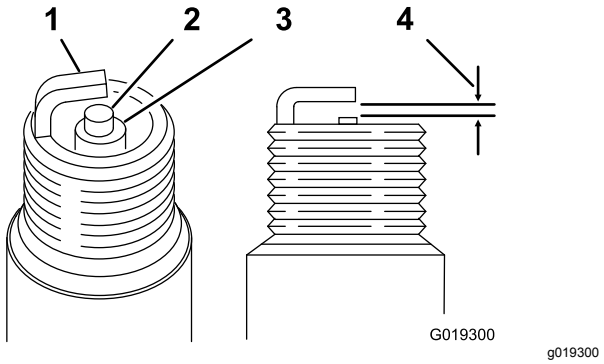

Rysunek 33

1. Elektroda boczna
2. Elektroda środkowa
3. Izolator
4. 0,7 do 0,8 mm

4. Zachowując ostrożność, ręcznie zainstalować świecę po ustawieniu szczeliny, aby uniknąć przekoszenia gwintu.

5. Po osadzeniu świecy dokręcić ją kluczem, aby uszczelnić połączenie.

   - Podczas instalacji nowej świecy dokręcić o ½ obrotu po osadzeniu w głowicy, w celu uszczelnienia połączenia.
   - Podczas instalacji oryginalnej świecy, dokręcić o 1/8 do ¼ obrotu po osadzeniu w głowicy, w celu uszczelnienia połączenia.

   Informacja: Zbyt luźno dokręcona świeca może prowadzić do przegrzania i uszkodzenia silnika. Zbyt mocno dokręcona świeca może uszkodzić gwint w głowicy cylindra.

6. Podłącz przewód do świecy zapłonowej.

Sprawdzanie i regulacja luzu zaworowego

Okres pomiędzy przeglądami: Co 300 godzin

Ważne: **Patrz instrukcja obsługi silnika.**

Konserwacja układu paliwowego

Czyszczenie miski osadowej

Okres pomiędzy przeglądami: Co 100 godzin—Wyczyścić miskę osadową.

⚠ NIEBEZPIECZEŃSTWO

W określonych warunkach paliwo jest łatwopalne i silnie wybuchowe. Pożar lub wybuch paliwa może skutkować poważnymi oparzeniami ciała oraz zniszczeniem mienia.

- **Napełniaj zbiornik paliwa na zewnątrz, na otwartej przestrzeni, kiedy silnik jest zimny. Wycieraj rozlane paliwo.**
- **Nie napełniaj całego zbiornika. Paliwo należy uzupełniać do poziomu 25 mm poniżej górnej powierzchni zbiornika. Wolna przestrzeń w zbiorniku umożliwia rozszerzanie się objętości paliwa.**
- **Nigdy nie pal papierosów podczas używania paliwa i trzymaj się z dala od otwartego płomienia lub miejsc, gdzie opary paliwowe mogą zapalić się od iskry.**
- **Przechowuj paliwo w atestowanym kanistrze, poza zasięgiem dzieci. Nie gromadź zapasów paliwa większych niż 30-dniowe.**
- **Przed napełnieniem zawsze stawiaj kanister na podłożu, z dala od pojazdu.**
- **Nie napełniaj kanistra paliwem wewnątrz pojazdu ani na przyczepie. Dywaniki wewnątrz pojazdu lub plastikowe wykładziny przyczepy mogą spowolnić rozładowywanie się elektryczności statycznej zgromadzonej na pojemniku, tym samym izolując go.**
- **Jeśli to możliwe, należy sprowadzić zasilany paliwem pojazd z platformy lub przyczepy i zatankować go, gdy stoi na podłożu. Jeśli nie jest to możliwe, należy nalewać paliwo gdy pojazd stoi na platformie lub przyczepie, z kanistra, a nie bezpośrednio z pistoletu dystrybutora paliwa.**
- **Jeśli musisz zatankować, używając pistoletu dystrybutora paliwa, zwróć uwagę na to, aby przez cały czas tankowania jego końcówka dotykała otworu zbiornika lub kanistra.**

1. Ustaw zawór odcięcia paliwa w pozycji OFF, następnie zdemontuj miskę osadową paliwa i pierścień uszczelniający typu O (Rysunek 34).

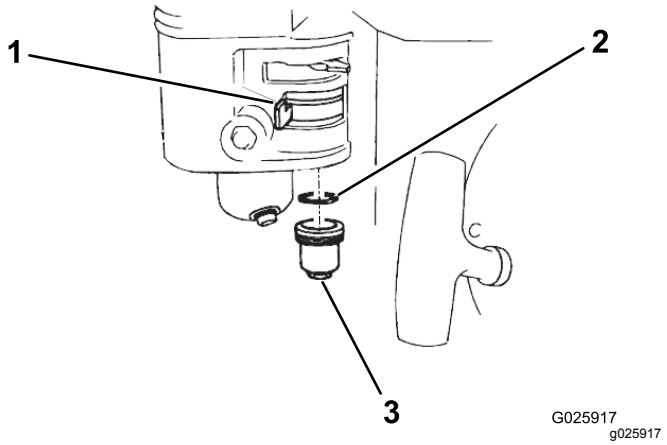

Rysunek 34

1. Zawór odcinający paliwo
2. Pierścień uszczelniający typu O
3. Miska osadowa

2. Umyj miskę osadową oraz pierścień uszczelniający typu O za pomocą niepalnego środka i dokładnie osusz.
3. Umieść pierścień uszczelniający typu O w zaworze odcięcia paliwa i zainstaluj miskę osadową. Dokładnie dokręć miskę.

Konserwacja układu napędowego

Bezpieczeństwo obsługi układu hydraulicznego

- Jeśli płyn przedostanie się pod skórę, natychmiast wezwij pomoc medyczną. Olej wstrzyknięty pod skórę musi zostać usunięty chirurgicznie w ciągu kilku najbliższych godzin przez lekarza.
- Przed podaniem ciśnienia na układ hydrauliczny upewnij się, że wszystkie jego przewody i węże są w dobrym stanie, a połączenia/złączki – szczelne.
- Operator musi znajdować się w bezpiecznej odległości od wycieków z otworów sworzni lub dysz, które wyrzucają olej hydrauliczny pod dużym ciśnieniem.
- Używaj kartonu lub papieru, aby sprawdzić wycieki hydrauliczne.
- Przed przystąpieniem do jakichkolwiek czynności związanych z układem hydraulicznym w bezpieczny sposób uwolnij całe ciśnienie z układu.

Wymiana płynu hydraulicznego i filtra

Okres pomiędzy przeglądami: Po pierwszych 20 godzinach—Wymień płyn hydrauliczny i filtr.

Co 400 godzin—Wymień płyn hydrauliczny i filtr.

Ważne: **Stosuj wyłącznie wielosezonowy płyn hydrauliczny Toro Premium (ISO VG 46) lub jego zamiennik. Wykorzystanie innych płynów może doprowadzić do uszkodzenia układu.**

1. Umieść miskę pod korkiem spustowym płynu oleju. (Rysunek 35).

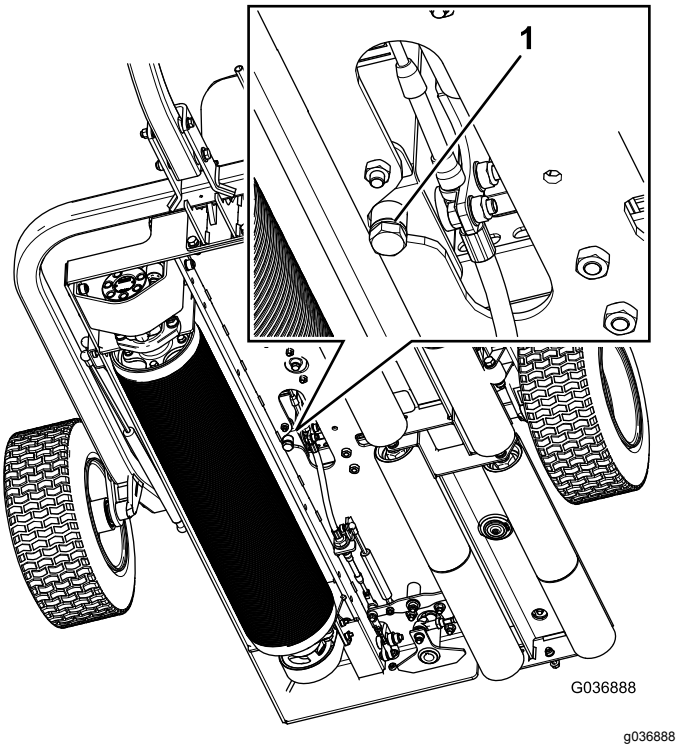

Rysunek 35

1. Korek spustowy

2. Wykręć korek spustowy z dna zbiornika (Rysunek 35).
3. Po usunięciu płynu, zainstaluj korek spustowy.
4. Wyczyść obszar wokół mocowania filtra.
5. Umieść miskę pod filtrem i usuń filtr (Rysunek 36).

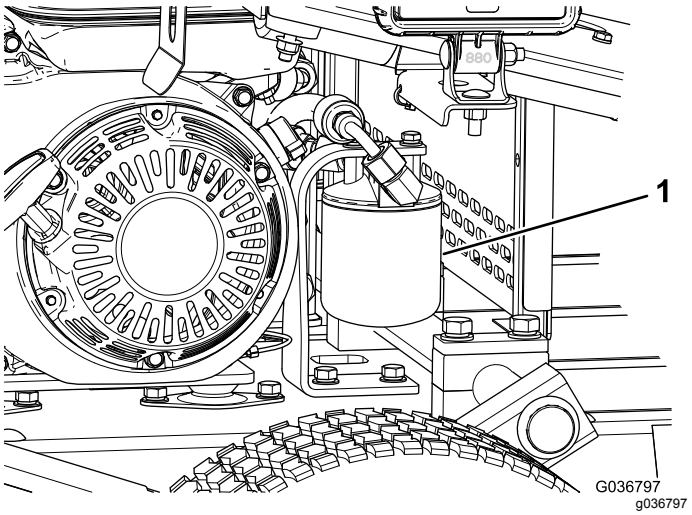

Rysunek 36

1. Filtr hydrauliczny

6. Napełnij nowy filtr odpowiednią ilością płynu hydraulicznego.

7. Nasmaruj uszczelkę i dokręć filtr ręcznie tak, aby uszczelka dotknęła głowicy filtra. Następnie dokręć o ¾ obrotu.

   Informacja: Filtr powinien zostać uszczelniony.

8. Odkręć korek zbiornika oleju hydraulicznego (Rysunek 20).
9. Napełnij zbiornik odpowiednim płynem; patrz Sprawdzenie poziomu płynu hydraulicznego. (Strona 17).
10. Dokręć korek zbiornika.
11. Wytrzyj cały rozlany płyn.
12. Uruchom maszynę i pozostaw ją pracującą na 3 do 5 minut na biegu jałowym, tak aby zapewnić cyrkulację oleju i usunięcie powietrza uwięzionego w układzie.
13. Zatrzymaj silnik, sprawdź poziom oleju hydraulicznego i w razie potrzeby uzupełnij go.
14. Obniż i zablokuj zaczep fotela.
15. Należy przekazać olej i filtr do utylizacji zgodnie z lokalnymi przepisami.

Konserwacja hamulców

Sprawdzenie i regulacja hamulca postojowego

Okres pomiędzy przeglądami: Przed każdym użyciem lub codziennie

Upewnij się, że hamulec postojowy zapobiega stoczeniu się zaparkowanej maszyny.

Wykonaj regulację hamulca postojowego w następujący sposób:

- Aby zwiększyć siłę hamującą, dokręć nakrętkę blokującą hamulca (Rysunek 37).
- Aby zmniejszyć siłę hamującą, odkręć nakrętkę blokującą hamulca (Rysunek 37).

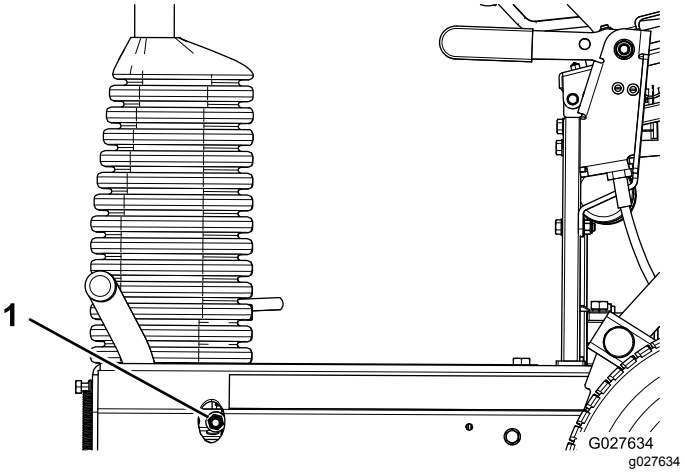

Rysunek 37

1. Nakrętka blokująca hamulca

Informacja: Upewnij się, że po ustawieniu dźwigni hamulca w pozycji zwolnionej hamulec jest całkowicie zwolniony.

Czyszczenie

W razie potrzeby walce należy umyć, wtryskując wodę przez otwory w ich obudowach (Rysunek 38).

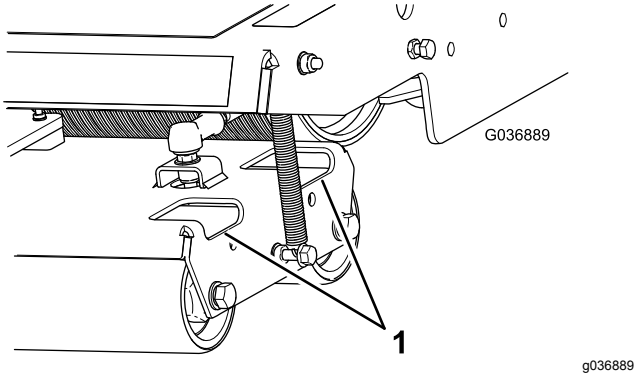

Rysunek 38

1. Otwory dostępowe

Oczyść obszar wokół silnika hydraulicznego, usuwając z niego ziemię i zanieczyszczenia (Rysunek 39).

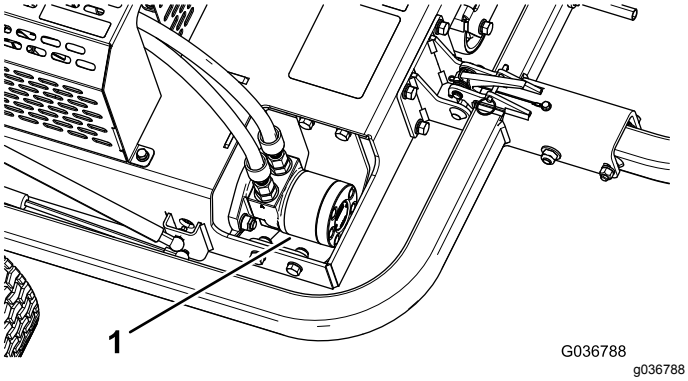

Rysunek 39

1. Silnik hydrauliczny

Przechowywanie

1. Usuń ścinki trawy, zanieczyszczenia i zabrudzenia z zewnętrznych elementów maszyny, zwłaszcza z wałków i silnika. Usuń zabrudzenia i sieczkę z zewnętrznych części żeberek głowicy cylindra i obudowy dmuchawy na silniku.

   Ważne: **Maszynę można umyć za pomocą delikatnego środka czyszczącego i wody. Zabrania się mycia za pomocą urządzeń ciśnieniowych. Należy unikać zbyt długiego kontaktu z wodą, szczególnie w pobliżu silnika.**

2. W przypadku dłuższego magazynowania (powyżej 90 dni) należy wlać do zbiornika paliwa stabilizator.

   A. Uruchom silnik na 5 minut w celu rozprowadzenia paliwa z dodatkiem uszlachetniającym w układzie paliwowym.

   B. Wyłącz silnik, odczekaj aż ostygnie, po czym spuść zawartość zbiornika paliwa lub pozostaw silnik uruchomiony aż do jego samoczynnego wyłączenia.

   C. Uruchom silnik i pozwól, aby pracował aż do wyłączenia. Powtarzaj procedurę z włączonym ssaniem do czasu ponownego uruchomienia silnika.

   D. Odpowiednio usuń paliwo. Utylizacja powinna zostać przeprowadzona zgodnie z obowiązującymi przepisami.

3. Sprawdź i dokręć wszystkie śruby, nakrętki i wkręty. Napraw lub wymień wszystkie uszkodzone lub zużyte elementy.

4. Pomaluj miejsca, z których farba została usunięta. Lakier można kupić u autoryzowanego dealera marki Toro.

5. Przechowywać maszynę w czystym i suchym garażu lub innym miejscu tego typu. Nakryć maszynę, celem zabezpieczenia i utrzymania w czystości.

Notatki:

Notatki:

Polityka ochrony prywatności (Europa)

Informacje gromadzone przez firmę Toro
Toro Warranty Company (Toro) chroni Twoją prywatność. W celu przetwarzania Twojego zgłoszenia naprawy gwarancyjnej i kontaktowania się z Tobą w przypadku wycofania produktu z rynku, prosimy o udostępnienie nam pewnych danych osobowych, bezpośrednio lub za pośrednictwem lokalnego oddziału firmy Toro lub sprzedawcy.

System gwarancyjny firmy Toro hostowany jest na serwerach znajdujących się w Stanach Zjednoczonych, gdzie przepisy dotyczące ochrony prywatności mogą nie zapewniać takiej samej ochrony, jaka obowiązuje w kraju użytkownika.

UDOSTĘPNIAJĄC NAM SWOJE DANE OSOBOWE WYRAŻASZ ZGODĘ NA PRZETWARZANIE TYCH DANYCH, JAK TO OPISANO W NINIEJSZEJ POLITYCE OCHRONY PRYWATNOŚCI.

Sposób, w jaki Toro wykorzystuje informacje
Firma Toro może używać Twoich danych osobowych do przetwarzania zgłoszeń napraw gwarancyjnych, kontaktowania się z Tobą w przypadku wycofania produktu z rynku oraz w innych celach. Firma Toro może udostępniać te dane swoim oddziałom, sprzedawcom i innym partnerom biznesowym w związku z tymi działaniami. Nie przekażemy Twoich danych osobowych żadnej innej firmie. Zastrzegamy sobie prawo do ujawnienia danych osobowych w celu zapewnienia zgodności z obowiązującymi przepisami i żądaniami właściwych organów władzy, zapewnienia prawidłowego funkcjonowania naszych systemów oraz w celu ochrony własnych interesów lub innych użytkowników.

Przechowywanie danych osobowych
Będziemy przechowywać Twoje dane osobowe tak długo, jak długo będą potrzebne do celów, w których zostały pierwotnie zgromadzone lub do innych uzasadnionych celów (takich jak zapewnienie zgodności z przepisami) lub stosownie do wymagań obowiązujących przepisów.

Troska firmy Toro o zapewnienie ochrony danych osobowych
Podejmujemy odpowiednie środki ostrożności w celu zapewnienia bezpieczeństwa Twoich danych osobowych. Podejmujemy również działania mające na celu utrzymanie dokładności i aktualności danych osobowych.

Dostęp do i poprawianie danych osobowych
Jeśli chcesz sprawdzić lub poprawić swoje dane osobowe, prosimy o kontakt drogą elektroniczną na adres: legal@toro.com.

Australijskie prawo konsumenta

Klienci z Australii mogą znaleźć szczegółowe dane, związane z Australijskim prawem konsumenta wewnątrz opakowania lub uzyskać te dane u przedstawiciela firmy Toro.

Ostrzeżenie na podstawie kalifornijskiej ustawy 65

Czym jest to ostrzeżenie?

Na sprzedawanym produkcje może znaleźć się etykieta ostrzegawcza taka jak poniższa:

OSTRZEŻENIE: Działanie rakotwórcze i szkodliwe na rozrodczość — www.p65Warnings.ca.gov.

Czym jest ustawa 65?

Ustawa 65 obowiązuje każde przedsiębiorstwo działające w Kalifornii, sprzedające produkty w Kalifornii lub wytwarzające produkty, które mogą być sprzedawane w lub wwożone do Kalifornii. Nakazuje ona gubernatorowi stanu California prowadzenie i publikowanie listy substancji chemicznych, co do których wiadomo, że powodują nowotwory, uszkodzenia płodu i/lub mają inny szkodliwy wpływ na rozrodczość. Corocznie aktualizowana lista zawiera setki substancji chemicznych występujących w wielu codziennych produktach. Celem ustawy 65 jest publiczne informowanie o narażeniu na te substancje chemiczne.

Ustawa 65 nie zakazuje sprzedaży produktów zawierających te substancje chemiczne, jednakże wymaga umieszczania ostrzeżeń na produktach, ich opakowaniach lub w materiałach drukowanych dołączonych do produktów. Ponadto ostrzeżenie z ustawy 65 nie oznacza, że produkt narusza jakiekolwiek normy lub wymagania bezpieczeństwa. W rzeczywistości rząd stanu California wyjaśnił, że ostrzeżenie z ustawy 65 „nie jest równoznaczne z decyzją regulacyjną, jakoby produkt był „bezpieczny” lub „niebezpieczny””. Wiele z tych substancji chemicznych jest używanych w codziennych produktach od wielu lat bez udokumentowanych przypadków szkodliwego działania. Dodatkowe informacje można znaleźć na stronie: https://oag.ca.gov/prop65/faqs-view-all.

Ostrzeżenie z ustawy 65 oznacza, że przedsiębiorstwo albo (1) oceniło narażenie i stwierdziło, że przekracza ono „poziom bez znacznego ryzyka”; albo (2) postanowiło umieścić ostrzeżenie w oparciu o fakt występowania substancji chemicznej wymienionej na liście bez podejmowania oceny narażenia.

Czy ta ustawa obowiązuje wszędzie?

Ostrzeżenia z ustawy 65 są wymagane jedynie według prawa stanu California. Ostrzeżenia te występują w całej Kalifornii w wielu miejscach, w tym między innymi w restauracjach, sklepach spożywczych, hotelach, szkołach i szpitalach oraz na wielu produktach. Ponadto niektórzy sprzedawcy internetowi i korespondencyjni umieszczają ostrzeżenia z ustawy 65 na swoich stronach lub w swoich katalogach.

Jak wypadają kalifornijskie ostrzeżenia w porównaniu z progami federalnymi?

Normy ustawy 65 są często bardziej rygorystyczne od norm federalnych i międzynarodowych. Istnieją substancje, dla których ostrzeżenie z ustawy 65 jest wymagane przy poziomach znacznie niższych niż progi działań federalnych. Na przykład norma dla ostrzeżenia z ustawy 65 dla ołowiu wynosi 0,5 µg/dzień, znacznie poniżej norm federalnych i międzynarodowych.

Dlaczego ostrzeżenie nie znajduje się na wszystkich podobnych produktach?

- Oznakowanie zgodne z ustawą 65 jest wymagane dla produktów sprzedawanych w Kalifornii, podczas gdy taki wymóg nie obowiązuje dla produktów sprzedawanych gdzie indziej.
- Przedsiębiorstwo pozwane w związku z ustawą 65, przy zawieraniu ugody, może zostać zobowiązane do umieszczania ostrzeżeń z ustawy 65 na swoich produktach, ale taki wymóg może nie występować wobec innych przedsiębiorstw wytwarzających podobne produkty.
- Egzekwowanie ustawy 65 jest niekonsekwentne.
- Przedsiębiorstwa mogą zdecydować o nieumieszczaniu ostrzeżeń, ponieważ stwierdzą, że ustawa 65 nie nakłada na nie takiego obowiązku; brak ostrzeżeń na produkcie nie oznacza, że nie zawiera on substancji chemicznych wymienionych na liście na podobnym poziomie.

Dlaczego firma Toro umieszcza ostrzeżenie?

Firma Toro postanowiła dostarczać konsumentom jak najwięcej informacji, aby mogli podejmować świadome decyzje dotyczące produktów, które kupują i których używają. W niektórych przypadkach Toro zamieszcza ostrzeżenia w oparciu o fakt występowania co najmniej jednej substancji chemicznej wymienionej na liście bez dokonywania oceny poziomu narażenia, ponieważ nie dla wszystkich substancji chemicznych podano wymagania co do wartości granicznych narażenia. Chociaż narażenie przy produktach firmy Toro może być pomijalne lub mieścić się w zakresie „brak znacznego ryzyka”, z ostrożności firma Toro postanowiła zamieścić ostrzeżenia z ustawy 65. Ponadto gdyby firma Toro nie umieściła tych ostrzeżeń, mogłaby zostać pozwana przez Stan Kalifornii lub podmioty prywatne dążące do egzekwowania ustawy 65 i byłaby narażona na znaczne kary.

Kompleksowa gwarancja Toro

Ograniczona gwarancja

Warunki i produkty objęte gwarancją

Toro® Company i jej firma zależna, Toro Warranty Company, na mocy zawartego porozumienia wspólnie gwarantują, że Twój produkt komercyjny Toro („Produkt") będzie wolny od wad materiałowych i wykonania przez okres dwóch lat lub 1500 godzin użytkowania, zależnie od tego, który z nich minie wcześniej. Niniejsza gwarancja ma zastosowanie do wszystkich produktów z wyjątkiem aeratorów (patrz osobne klauzule gwarancyjne na te produkty). Jeżeli spełnione są warunki gwarancji, Produkt zostanie przez nas naprawiony bezpłatnie (dotyczy to także diagnostyki, robocizny, części i transportu). Gwarancja rozpoczyna się w dniu dostawy Produktu do pierwszego nabywcy detalicznego.
* Dotyczy Produktów wyposażonych w licznik godzin.

Instrukcja korzystania z serwisu gwarancyjnego

Użytkownik jest odpowiedzialny za natychmiastowe powiadomienie dystrybutora lub sprzedawcy produktów komercyjnych, u którego zakupił Produkt, o istnieniu warunków spełniających wymagania gwarancyjne. Jeśli potrzebujesz pomocy w zlokalizowaniu dystrybutora lub autoryzowanego sprzedawcy albo masz pytania dotyczące praw lub obowiązków gwarancyjnych, możesz skontaktować się z nami:

Commercial Products Service Department
Toro Warranty Company
8111 Lyndale Avenue South
Bloomington, MN 55420-1196
E-mail: commercial.warranty@toro.com

Obowiązki właściciela

Jako właściciel Produktu jesteś odpowiedzialny za przeprowadzanie wymaganych czynności konserwacyjnych i regulacyjnych opisanych w Instrukcji obsługi. Niewykonywanie wymaganych czynności konserwacyjnych i regulacyjnych może być podstawą do odrzucenia roszczeń gwarancyjnych.

Elementy i sytuacje nie objęte gwarancją

Nie wszystkie uszkodzenia i usterki Produktu, które wystąpią w okresie gwarancyjnym, są wadami materiałowymi lub wykonania. Niniejsza wyrażona gwarancja nie obejmuje:

- Uszkodzeń Produktu wynikających z korzystania z nieoryginalnych części zamiennych Toro, instalacji i korzystania z dodatkowego wyposażenia oraz zmodyfikowanych akcesoriów i produktów marek innych niż Toro. Na te elementy producent może udzielić osobnej gwarancji.
- Uszkodzeń Produktu wynikających z niewykonywania zalecanych czynności konserwacyjnych i/lub regulacyjnych. Brak odpowiedniej konserwacji produktu Toro zgodnie z zalecanymi czynnościami konserwacyjnymi wymienionymi w *Instrukcji obsługi* może spowodować odrzucenie roszczeń gwarancyjnych.
- Uszkodzeń Produktu wynikających z użytkowania produktu w sposób agresywny, niedbały lub lekkomyślny.
- Części podlegających zużyciu w następstwie używania, chyba że okażą się wadliwe. Do przykładowych części eksploatacyjnych i zużywających się w trakcie normalnego użytkowania Produktu należą m.in. klocki i okładziny hamulcowe, okładziny sprzęgła, ostrza, bębny, przeciwnoże, zęby, świece, kółka samonastawne, opony, filtry, paski oraz niektóre części spryskiwacza, takie jak membrany, dysze, zawory zwrotne itd.
- Uszkodzeń powstałych w wyniku wpływów zewnętrznych. Do elementów uznawanych za będące poza wpływami zewnętrznymi należą m.in. pogoda, praktyki przechowywania, zanieczyszczenia, stosowanie niedozwolonych środków chłodzących, smarów, dodatków, nawozów, wody, substancji chemicznych itp.
- Normalnego hałasu, wibracji, zużycia i pogorszenia działania.
- Normalne zużycie obejmuje m.in. uszkodzenia foteli w wyniku zużycia lub przetarcia, zużycie powierzchni malowanych, rysy na naklejkach i szybach itp.

Części

Części zaplanowane do wymiany w ramach wymaganej konserwacji są objęte gwarancją przez okres do planowego czasu wymiany dla danej części. Części wymienione w ramach niniejszej gwarancji są objęte okresem gwarancyjnym oryginalnego produktu i stają się własnością Toro. Ostateczna decyzja, czy dana część lub podzespół zostanie naprawiony czy wymieniony, podejmowana jest przez firmę Toro. Do napraw gwarancyjnych firma Toro może używać regenerowanych części.

Uwaga dotycząca gwarancji na akumulatory z możliwością głębokiego rozładowania:

Akumulatory z możliwością głębokiego rozładowania mają określoną ogólną liczbę kilowatogodzin, które mogą dostarczyć w okresie ich eksploatacji. Metody użytkowania, ładowania i konserwacji mogą wydłużyć lub skrócić całkowity okres eksploatacji akumulatora. Jako że akumulatory w tym produkcie zużywają się, ilość pracy użytecznej pomiędzy ładowaniami będzie powoli zmniejszać się, aż akumulator całkowicie się zużyje. Wymiana akumulatorów zużytych w trakcie normalnej eksploatacji jest obowiązkiem właściciela produktu. W czasie normalnego okresu gwarancyjnego na produkt potrzebna może być wymiana akumulatora na koszt właściciela.

Konserwacja na koszt właściciela

Regulacje silnika, czyszczenie i polerowanie układu smarującego, wymiana filtrów i elementów nie objętych gwarancją, wymiana płynu chłodzącego oraz zalecane konserwacje to tylko niektóre z normalnych czynności serwisowych produktów Toro, które są na koszt właściciela.

Warunki ogólne

Urządzenia objęte niniejszą gwarancją mogą być naprawiane wyłącznie przez autoryzowanych dystrybutorów i sprzedawców produktów Toro.

Firmy Toro Company i Toro Warranty Company nie ponoszą odpowiedzialności za pośrednie, przypadkowe lub wynikowe szkody związane z użytkowaniem produktów Toro objętych tą gwarancją, w tym za jakiekolwiek koszty czy wydatki związane z zapewnieniem maszyn lub usług zastępczych w uzasadnionych okresach występowania usterek lub nieużywania w oczekiwaniu na naprawę w ramach gwarancji. Oprócz gwarancji emisji zanieczyszczeń, o których mowa poniżej, w stosownych przypadkach nie ma innych wyraźnych gwarancji.

Wszelkie domniemane gwarancje dotyczące wartości handlowej i przydatności do określonych zastosowań są ograniczone do okresu objętego niniejszą gwarancją. Niektóre kraje nie zezwalają na wyłączenie szkód przypadkowych lub wynikowych lub ograniczeń dotyczących okresu trwania domniemanych gwarancji, więc powyższe wyłączenia i ograniczenia mogą nie mieć zastosowania.

Niniejsza gwarancja udziela określonych praw, a w zależności od kraju właścicielowi mogą przysługiwać także inne prawa.

Wszystkie kraje oprócz USA i Kanady

Klienci powinni skontaktować się z lokalnym dystrybutorem lub sprzedawcą produktów Toro w celu uzyskania informacji o warunkach gwarancyjnych obowiązujących w danym kraju, prowincji lub stanie. Jeśli z jakichkolwiek powodów nie jesteś zadowolony z obsługi świadczonej przez dystrybutora lub masz trudności z uzyskaniem informacji o warunkach gwarancyjnych, skontaktuj się z importerem produktów Toro. Jeśli zawiodą wszystkie inne sposoby uzyskania takich informacji, skontaktuj się z Toro; Warranty Company.