Form No. 3423-921 Rev B

Count on it.

Gebruikershandleiding

GreensPro™ 1260 rol voor greens

Modelnr.: 44913—Serienr.: 403316784 en hoger

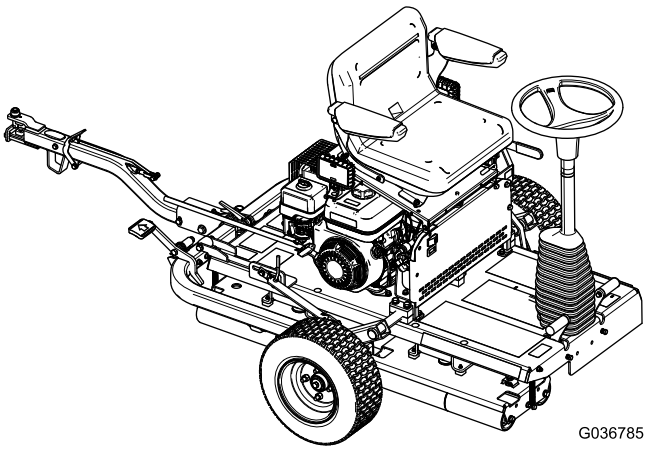

Registreer uw product op www.Toro.com.
Vertaling van de oorspronkelijke tekst (NL)

CE

3423-921 B

Dit product voldoet aan alle relevante Europese richtlijnen. Zie voor details de aparte productspecifieke conformiteitsverklaring.

Als de machine zonder goed werkende vonkenvanger of goed onderhouden brandveilige motor wordt gebruikt in een bosgebied of op een met dicht struikgewas of gras begroeid terrein, handelt de bestuurder in strijd met de bepalingen van sectie 4442 of 4443 van de Wet op de Openbare Hulpbronnen (Public Resources Code) van de Staat Californië.

⚠ WAARSCHUWING

CALIFORNIË
Proposition 65 Waarschuwing

De uitlaatgassen van de motor van dit product bevatten chemische stoffen waarvan bekend is dat ze kanker, geboorteafwijkingen of andere schade aan de voortplantingsorganen kunnen veroorzaken.

Gebruik van dit product kan leiden tot blootstelling aan chemische stoffen waarvan de Staat Californië weet dat ze kanker, geboorteafwijkingen en andere schade aan het voortplantingssysteem veroorzaken.

Inleiding

Deze machine is een zitgreensrol bedoeld voor gebruik door professionele bestuurders in commerciële toepassingen. Hij is in de eerste plaats ontworpen voor de afwerking van greens, tennispleinen en ander delicaat en goed onderhouden gazon in parken, golfterreinen, sportvelden en andere commerciële terreinen.

Lees deze informatie zorgvuldig door, zodat u weet hoe u de machine op de juiste wijze moet gebruiken en onderhouden en om schade aan de machine en letsel te voorkomen. U bent verantwoordelijk voor het juiste en veilige gebruik van de machine.

Ga naar www.toro.com voor meer informatie, inclusief veiligheidstips, instructiemateriaal, informatie over accessoires, hulp bij het vinden van een dealer of om uw product te registreren.

Als u service, originele Toro onderdelen of aanvullende informatie nodig hebt, kunt u contact opnemen met een erkende servicedealer of met de klantenservice van Toro. U dient hierbij altijd het modelnummer en het serienummer van het product te vermelden. De locatie van het plaatje met het modelnummer en het serienummer van het product is aangegeven op Figuur 1. U kunt de nummers noteren in de ruimte hieronder.

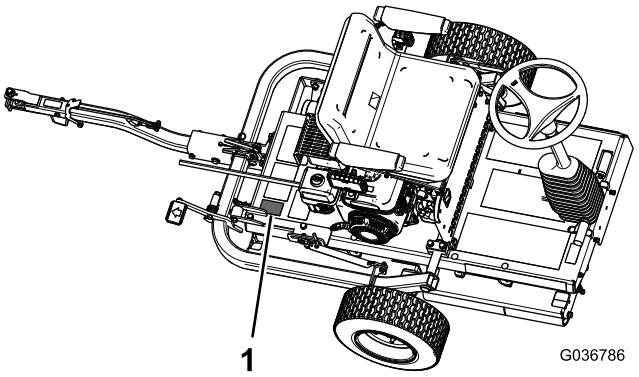

g036786

Figuur 1

1. Locatie van het modelnummer en het serienummer.

Modelnr.: _____

Serienr.: _____

Deze handleiding wijst u op mogelijke gevaren en bevat veiligheidswaarschuwingen die u kunt herkennen aan het waarschuwingspictogram (Figuur 2), dat wijst op een gevaar dat ernstig letsel of de dood kan veroorzaken indien u nalaat de voorgeschreven maatregelen te treffen.

g000502

Figuur 2
Waarschuwingspictogram

Er worden in deze handleiding twee woorden gebruikt om uw aandacht op bijzondere informatie te vestigen. **Belangrijk** attendeert u op bijzondere technische informatie en **Opmerking** duidt algemene informatie aan die bijzondere aandacht verdient.

© 2018—The Toro® Company
8111 Lyndale Avenue South
Bloomington, MN 55420

U kunt contact met ons opnemen op www.Toro.com.
Gedrukt in het Verenigd Koninkrijk
Alle rechten voorbehouden

Inhoud

Veiligheid 4
Algemene veiligheid 4
Veiligheids- en instructiestickers 4
Montage 7
1 De transportwielen monteren 8
2 De trekhaak monteren 8
3 De machine van de pallet nemen 10
4 De machine smeren 10
Algemeen overzicht van de machine 11
Bedieningsorganen 11
Motorbediening 12
Specificaties 13
Werktuigen/accessoires 13
Gebruiksaanwijzing 14
Veiligheidsinstructies voorafgaand aan het werk 14
Ingebruikname van de machine voorbereiden 14
De hydraulische slangen en fittings controleren 14
Het motoroliepeil controleren 15
Controleer het peil van de hydraulische vloeistof 16
De bandenspanning controleren 17
Brandstoftank vullen 17
Veiligheid tijdens het werk 18
Motor starten 19
De motor afzetten 19
Veiligheidssysteem controleren 19
Veiligheid na het werk 19
Trekhaakvergrendeling gebruiken 20
De machine transporteren 20
Gebruik van de machine 22
De machine transporteren 22
Tips voor bediening en gebruik 22
Onderhoud 23
Aanbevolen onderhoudsschema 23
Aantekening voor speciale aandachtsgebieden: 25
Controlelijst voor dagelijks onderhoud 25
Procedures voorafgaande aan onderhoud 26
Veiligheid bij onderhoud 26
Smering 26
Het lager van de aandrijfrol smeren 26
Onderhoud motor 27
Veiligheid van de motor 27
Motorolie verversen 27
Onderhoud van het luchtfilter 28
Onderhoud van de bougie 28
Afsluiterspeling controleren en instellen 29
Onderhoud brandstofsysteem 30
De bezinkseldop reinigen 30
Onderhoud aandrijfsysteem 31
Veiligheid van het hydraulische systeem 31
Hydraulische vloeistof verversen en de filter vervangen 31
Onderhouden remmen 32
De parkeerrem controleren en afstellen 32
Reiniging 33
Stalling 33

Veiligheid

Deze machine is ontworpen in overeenstemming met de EN-norm ISO 12100:2010 en B71.4-2017 van het ANSI (American National Standards Institute).

Belangrijk: **Voor informatie aangaande Europese voorschriften raadpleegt u het gelijkvormigheidsattest dat bij de machine werd geleverd.**

Algemene veiligheid

Dit product kan lichamelijk letsel veroorzaken. Volg altijd alle veiligheidsinstructies op om ernstig letsel te voorkomen.

Dit product gebruiken voor andere doeleinden dan het bedoelde gebruik kan gevaarlijk zijn voor u of voor omstanders.

- Lees deze *Gebruikershandleiding* en zorg ervoor dat u deze begrijpt voordat u de motor start.
- Houd handen en voeten uit de buurt van de bewegende onderdelen van de machine.
- Gebruik de machine enkel als de nodige schermen en andere beveiligingsmiddelen aanwezig zijn en naar behoren werken.
- Houd omstanders en huisdieren op een veilige afstand van de machine.
- Laat geen kinderen het werkgebied betreden. Laat kinderen nooit de machine bedienen.
- Schakel de machine en de motor uit voordat u onderhoudswerkzaamheden uitvoert, bijtankt of de machine vrijmaakt.

Onjuist gebruik of onderhoud van deze machine kan letsel tot gevolg hebben. Om het risico op letsel te verkleinen, dient u zich aan de volgende veiligheidsinstructies te houden en altijd op het veiligheidssymbool ⚠ te letten, dat betekent Voorzichtig, Waarschuwing of Gevaar – instructie voor persoonlijke veiligheid. Niet-naleving van deze instructies kan leiden tot lichamelijk of dodelijk letsel.

Waar nodig vindt u bijkomende veiligheidsinformatie in deze *Gebruikershandleiding*.

Veiligheids- en instructiestickers

Veiligheidsstickers en veiligheidsinstructies zijn gemakkelijk zichtbaar voor de bestuurder en bevinden zich bij plaatsen waar gevaar kan ontstaan. Vervang alle beschadigde of verdwenen stickers.

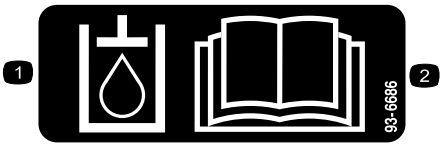

decal93-6686

93-6686

1. Hydraulische vloeistof
2. Lees de *Gebruikershandleiding*.

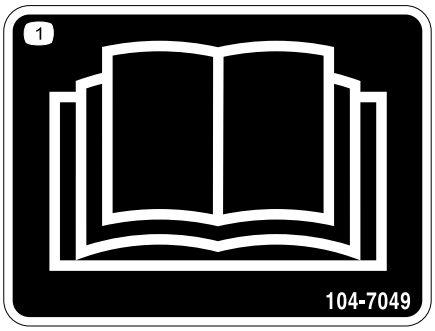

decal104-7049

104-7049

1. Lees de *Gebruikershandleiding*.

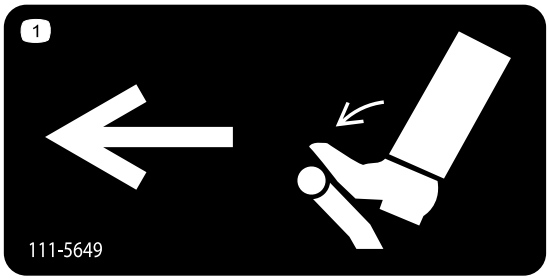

decal111-5649

111-5649

1. Tractiepedaal, indrukken om naar links te gaan.

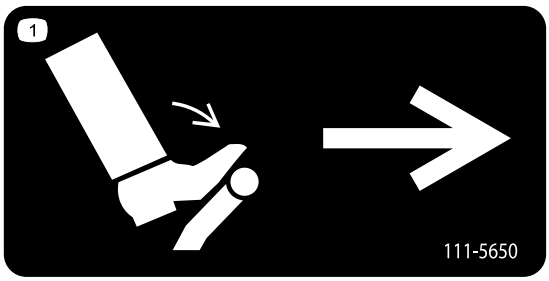

decal111-5650

111-5650

1. Tractiepedaal, indrukken om naar rechts te gaan.

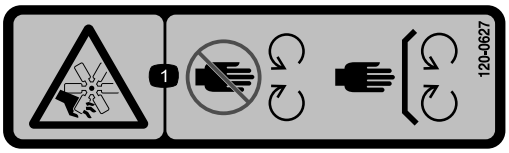

decal120-0627

120-0627

1. Gevaar op snijwonden of verminking, rotorblad – hou afstand tot bewegende delen, laat alle beveiligingen op hun plaats.

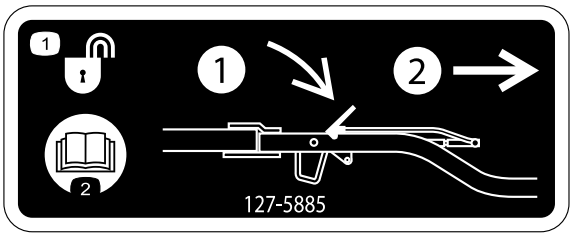

decal127-5885

127-5885

1. Trekstang ontgrendelen – 1) druk de vergrendeling naar beneden; 2) trek de trekstang eruit.
2. Lees de *Gebruikershandleiding*.

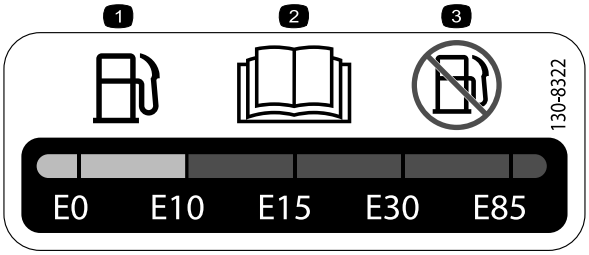

decal130-8322

130-8322

1. Gebruik uitsluitend benzine die niet meer dan 10% ethanol per volume (E10) bevat.
2. Lees de *Gebruikershandleiding*.
3. Gebruik geen benzine die meer dan 10% ethanol per volume (E10) bevat.

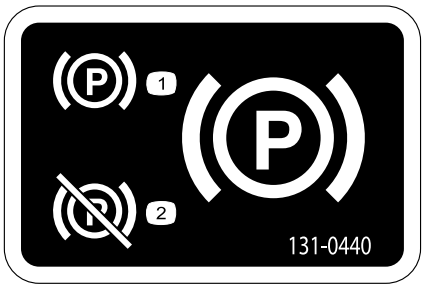

decal131-0440

131-0440

1. Parkeerrem in werking stellen
2. Parkeerrem vrijstellen

---

decal133-1701

133-1701

1. Waarschuwing – Lees de *Gebruikershandleiding*, gebruik deze machine uitsluitend als u hierin getraind bent.
2. Waarschuwing – Draag gehoorbescherming.
3. Waarschuwing – Hou omstanders uit de buurt van de machine.
4. Waarschuwing – Blijf op afstand van bewegende delen; zorg dat alle beschermende delen op hun plaats zijn.
5. Kantelgevaar – Gebruik de machine niet in de buurt van water; blijf uit de buurt van dijken en steile hellingen.

---

decal133-8062

133-8062

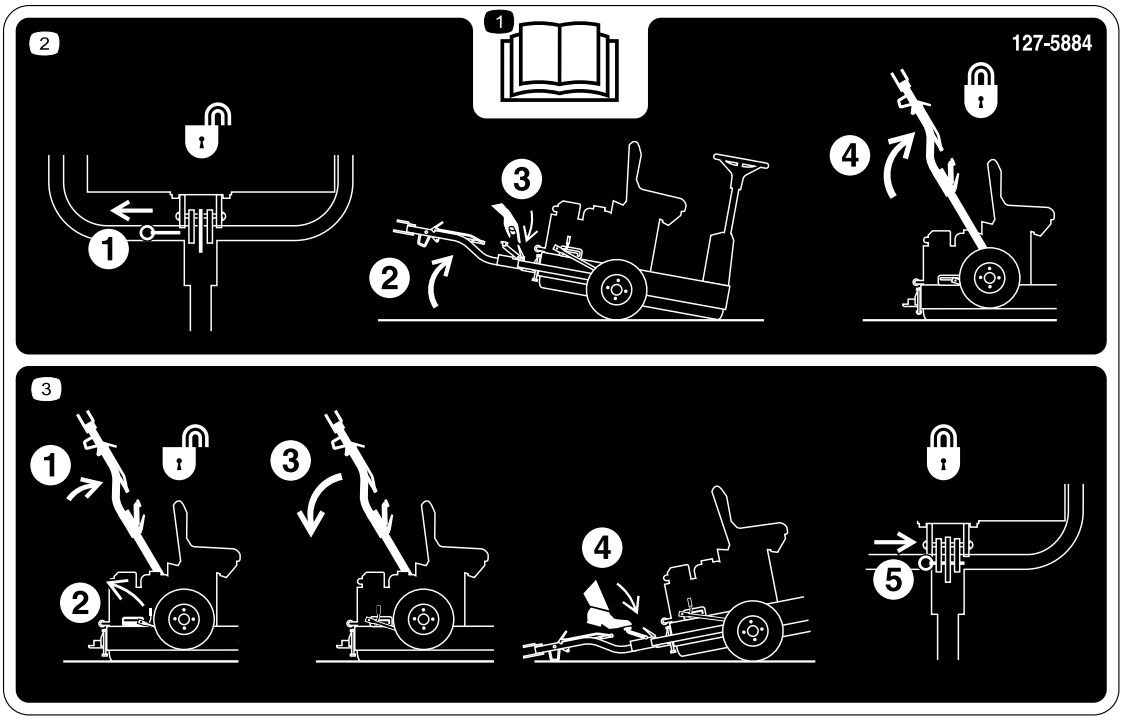

decal127-5884

127-5884

1. Lees de *Gebruikershandleiding*.
2. 1) Trek aan de vergrendelpen; 2) Til de machine aan één kant op; 3) Ontgrendel de trekhaak; 4) Hef de trekhaak op tot de grendel geborgd wordt.
3. 1) Duw de trekhaak naar boven; 2) Maak de vergrendelingshendel los; 3) Trek de trekhaak naar beneden; 4) Trap het pedaal in totdat de trekhaak op zijn plaats klikt; 5) Plaats de vergrendelingspen.

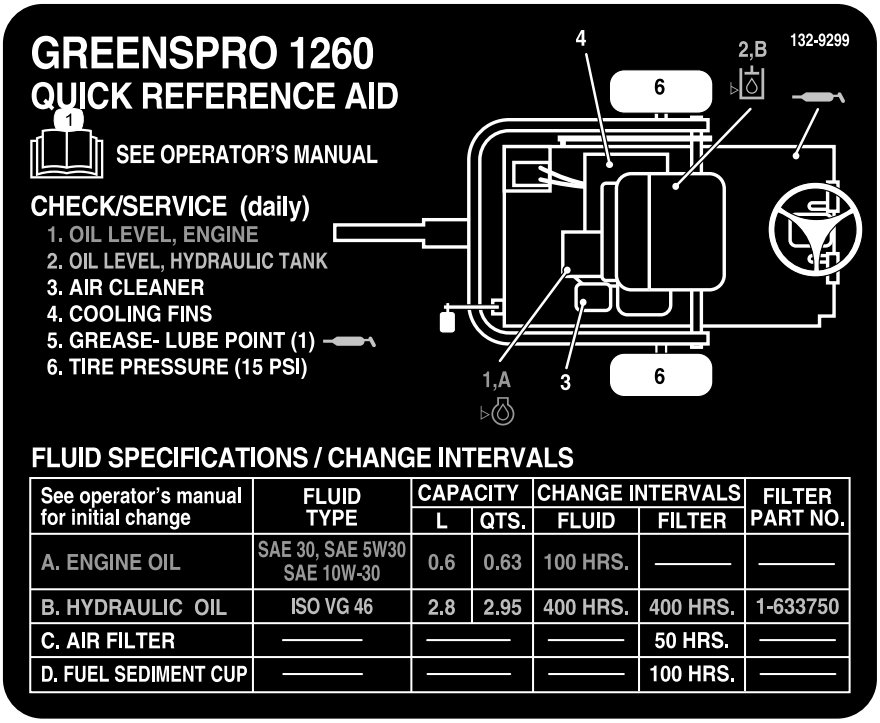

See operator's manual for initial change	FLUID TYPE	CAPACITY		CHANGE INTERVALS		FILTER PART NO.
		L	QTS.	FLUID	FILTER	
A. ENGINE OIL	SAE 30, SAE 5W30 SAE 10W-30	0.6	0.63	100 HRS.	———	———
B. HYDRAULIC OIL	ISO VG 46	2.8	2.95	400 HRS.	400 HRS.	1-633750
C. AIR FILTER	———	———		———	50 HRS.	———
D. FUEL SEDIMENT CUP	———	———		———	100 HRS.	———

decal132-9299

132-9299

1. Lees de *Gebruikershandleiding* voor meer informatie over het onderhoud van de machine.

Montage

Losse onderdelen

Gebruik onderstaande lijst om te controleren of alle onderdelen zijn geleverd.

Procedure	Omschrijving	Hoeveel-heid	Gebruik
1	Transportwiel	2	De transportwielen monteren.
2	Vergrendelbeugel Bout (M10 x 30 mm) Borgring (M10) Ring (M10) Moer (M10) Trekhaak Bout (M10 x 100 mm) Borgmoer (M10) Bout (M12 x 100 mm) Ring (M12) Borgmoer (M12) Afstandsring (indien nodig)	1 4 4 6 4 1 1 1 1 2 1 2	De trekhaak monteren.
3	Geen onderdelen vereist	–	De machine van de pallet nemen.
4	Smeermiddelen (niet meegeleverd)	–	De machine smeren.

Instructiemateriaal en aanvullende onderdelen

Omschrijving	Hoeveel-heid	Gebruik
Gebruikershandleiding Gebruikershandleiding van motor	1 1	Lees de handleidingen voordat u de machine gebruikt.
Certificaat van Integriteit en Naleving	1	Het certificaat is vereist om te voldoen aan de Europese CE-voorschriften.

1

De transportwielen monteren

Benodigde onderdelen voor deze stap:

2	Transportwiel

Procedure

1. Verwijder de wielmoeren die de wielnaven bevestigen aan de transportbeugels (Figuur 3). Verwijder ook de moeren die op de tapeinden van de wielnaven zijn geschroefd.

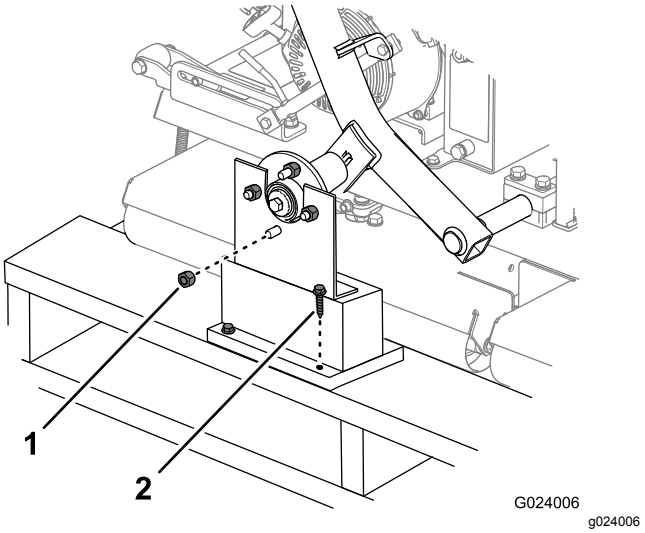

Figuur 3

1. Wielmoer
2. Transportbeugel

2. Verwijder voorzichtig de transportbeugels uit de transportverpakkingen.
3. Monteer de transportwielen met de wielmoeren op de wielnaven. Draai de wielmoeren met de hand vast.

   Opmerking: De wielmoeren worden vastgedraaid na stap 2.
4. Zorg ervoor dat de luchtdruk in de banden 1,03 bar bedraagt.

2

De trekhaak monteren

Benodigde onderdelen voor deze stap:

1	Vergrendelbeugel
4	Bout (M10 x 30 mm)
4	Borgring (M10)
6	Ring (M10)
4	Moer (M10)
1	Trekhaak
1	Bout (M10 x 100 mm)
1	Borgmoer (M10)
1	Bout (M12 x 100 mm)
2	Ring (M12)
1	Borgmoer (M12)
2	Afstandsring (indien nodig)

Procedure

1. Monteer de vergrendelbeugel op het machineframe zoals getoond in Figuur 4.

   Opmerking: Draai de moeren vast met een torsie van 52 N·m.

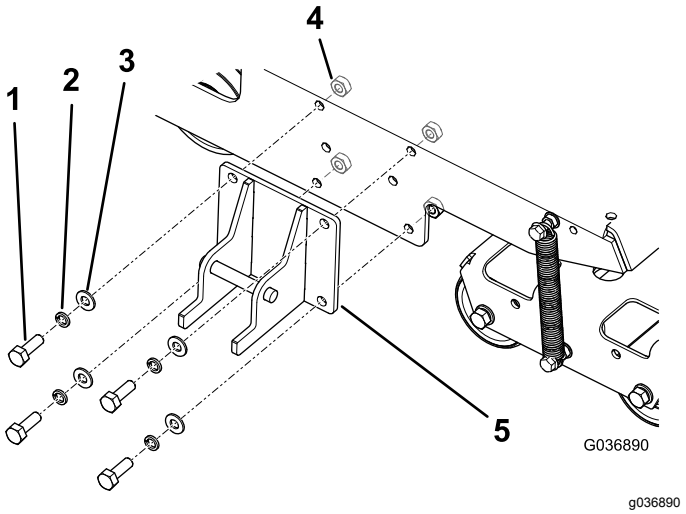

Figuur 4

1. Bout – M10 x 30 mm (4)
2. Borgring – M10 (4)
3. Ring – M10 (4)
4. Moer – M10 (4)
5. Vergrendelbeugel

2. Bevestig de haak aan de draaibeugel met geschikt bevestigingsmateriaal; zie Figuur 5.

- Gebruik voor de voorste openingen een bout (M10 x 100 mm), 2 ringen (M10) en een borgmoer (M10).
- Gebruik voor de achterste openingen een bout (M12 x 100 mm), 2 ringen (M12) en een borgmoer (M12).
- Als er bij uw machine een derde ring bij elke bout is geleverd, gebruik deze ringen dan als afstandsstuk tussen de trekhaak en de binnenkant van de draaibeugel van de trekhaak (Figuur 6).

Opmerking: Gebruik de gaten in de draaibeugel van de trekhaak om de hoogte van de trekhaak af te stemmen op de trekhaak van het sleepvoertuig.

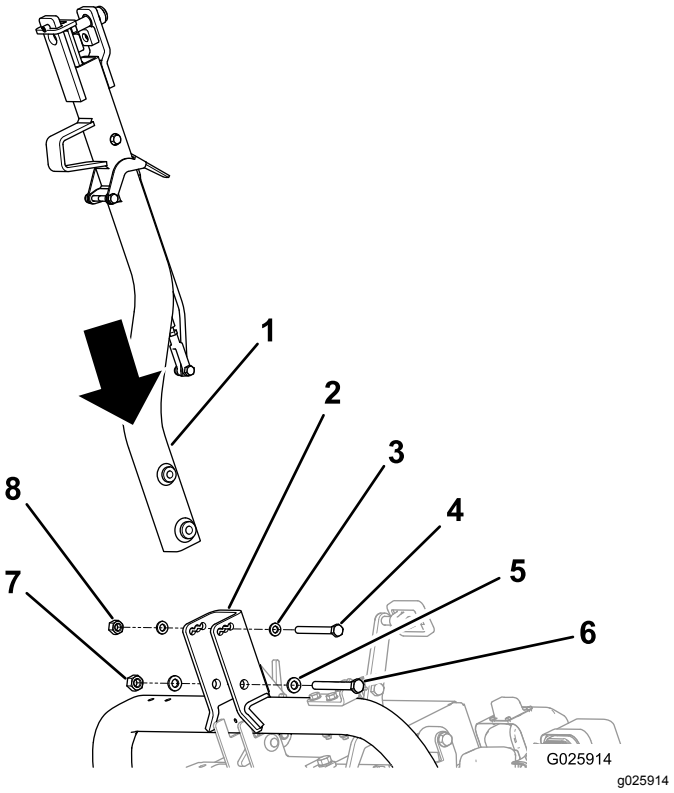

Figuur 5

1. Trekhaak
2. Draaibeugel van de trekhaak
3. Ring – M10 (2)
4. Bout (M10)
5. Ring – M12 (2)
6. Bout (M12)
7. Borgmoer (M12)
8. Borgmoer (M10)

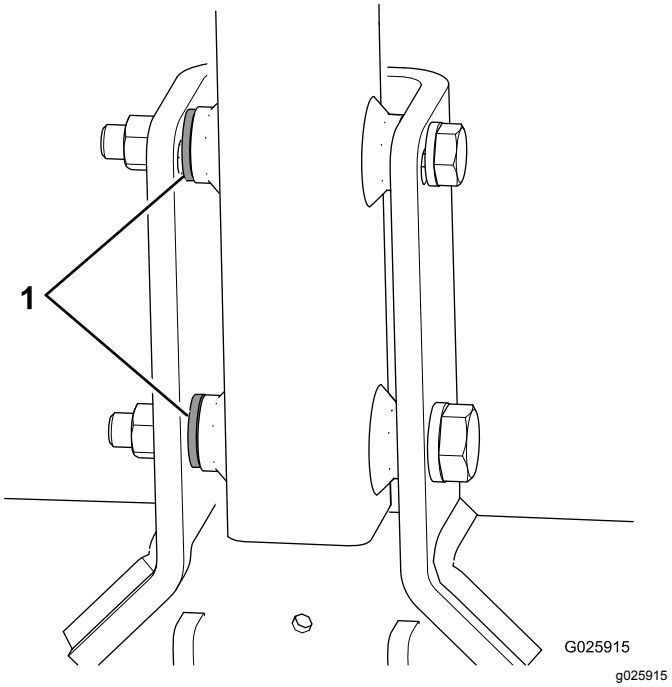

Figuur 6

1. Afstandsringen

3. Draai de kleine bout aan tot 73 N·m en de grote bout tot 126 N·m.
4. Duw de trekhaak omhoog tot de vergrendelingshendel loskomt van de pal (Figuur 7).

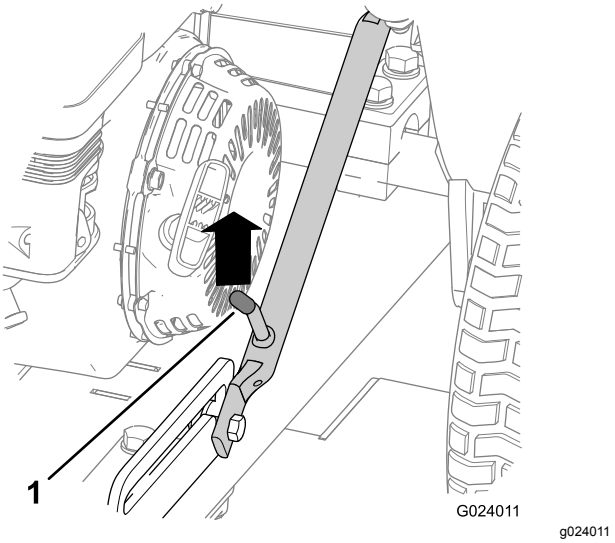

Figuur 7

1. Vergrendelingshendel

5. Trek de trekhaak naar beneden.
6. Trap het pedaal van de trekhaak in totdat de trekhaak op zijn plaats klikt (Figuur 8).

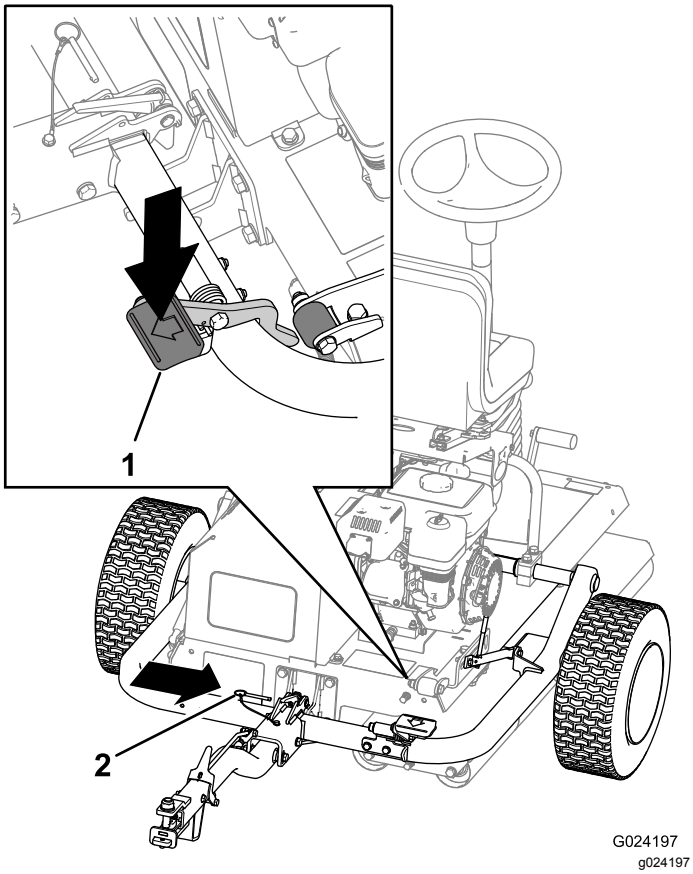

Figuur 8

1. Trekhaakpedaal
2. Borgpen

7. Breng de borgpen aan (Figuur 8).
8. Draai de wielmoeren op de transportwielen aan tot 108 N·m.

3

De machine van de pallet nemen

Geen onderdelen vereist

Procedure

1. Verwijder de houten blokken aan de zijde van de pallet waar de trekhaak zich bevindt.

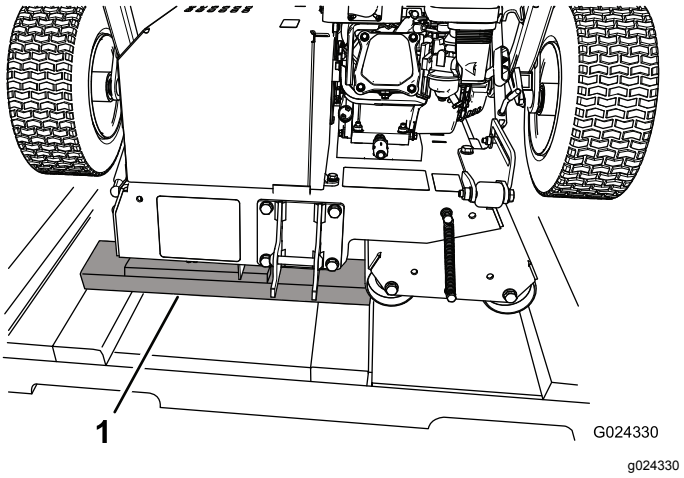

Figuur 9

1. Houten blokken

2. Plaats een aantal houten planken op de grond aan het uiteinde van de pallet.

   Opmerking: De houten planken moeten iets lager komen dan de pallet. U kunt onderdelen gebruiken die u hebt verwijderd van de zijkanten en/of uiteinden van de transportverpakking.

3. Rol de machine voorzichtig van de pallet op de houden planken en dan op de grond.

   Belangrijk: **Zorg ervoor dat de rollen de pallet niet raken als u de machine op de grond laat zakken.**

4. Verwijder de overige verpakking.

4

De machine smeren

Benodigde onderdelen voor deze stap:

–	Smeermiddelen (niet meegeleverd)

Procedure

Voordat de machine wordt gebruikt, moet ze worden gesmeerd om goede gebruikseigenschappen veilig te stellen; zie Smering (bladz. 26). Als de machine niet goed is gesmeerd, kunnen belangrijke onderdelen hierdoor voortijdig defect raken.

Algemeen overzicht van de machine

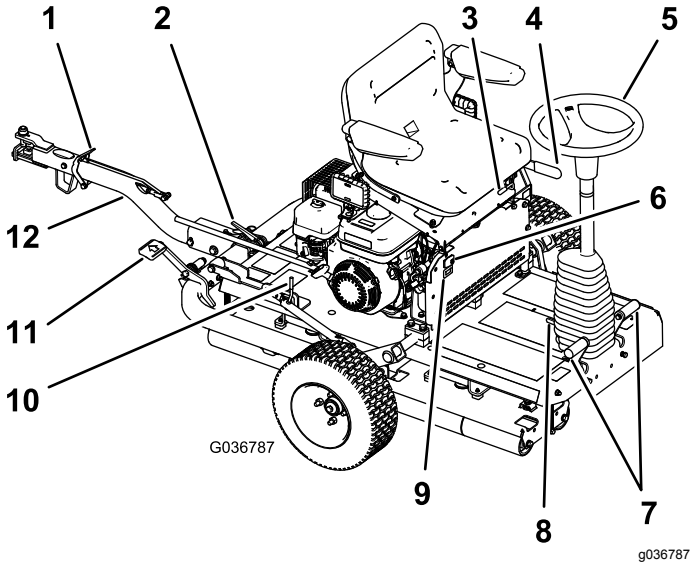

Figuur 10

1. Vergrendelingshendel van de trekhaak
2. Pal van de trekhaak
3. Instelhendel bestuurdersstoel
4. Parkeerrem
5. Stuurwiel
6. Lichtschakelaar
7. Bedieningspedalen
8. Pedaal voor stuurverstelling
9. Urenteller
10. Vergrendelingshendel
11. Trekhaakpedaal
12. Trekhaak

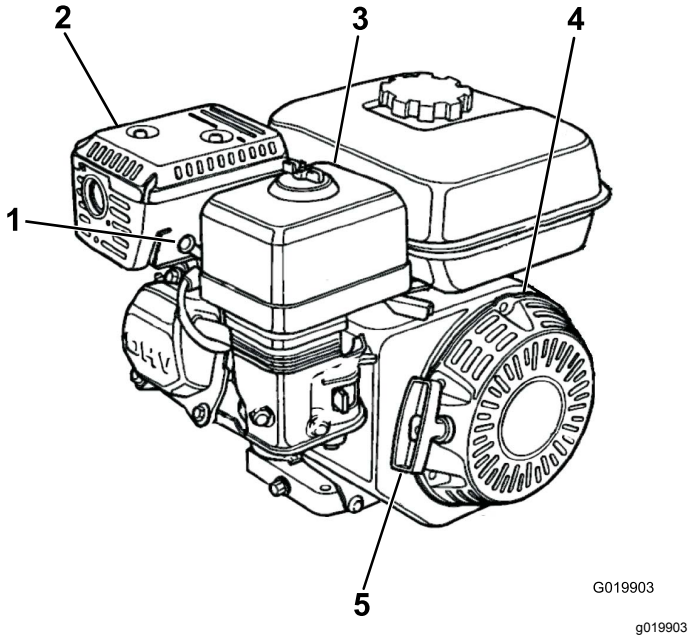

Figuur 11

1. Bougie
2. Geluiddemper
3. Luchtfilter
4. Handstarter
5. Handgreep van startkoord

Bedieningsorganen

Opmerking: Raadpleeg de gebruikershandleiding van de motor voor volledige informatie over de bediening.

Parkeerrem

Stel de parkeerrem in werking om de machine te laten starten. Om de parkeerrem in werking te stellen (Figuur 12), moet u de parkeerremhendel naar achteren trekken. Om de parkeerrem vrij te zetten, moet u de hendel naar voren duwen.

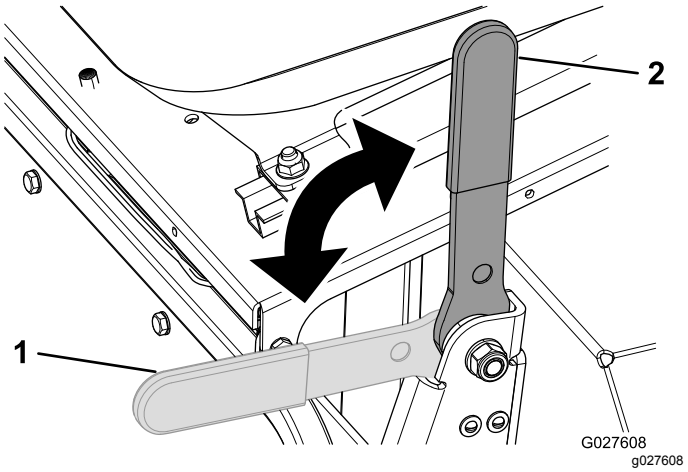

Figuur 12

1. Parkeerrem: vrijgesteld
2. Parkeerrem: ingeschakeld

Stuurwiel

Draai het stuur (Figuur 10) naar rechts om de machine in de richting vooruit te zetten.

Draai het stuur naar links om de machine in de richting achteruit te zetten.

Opmerking: Aangezien de richting verandert aan het einde van elke werkgang, zult u moeten wennen aan de besturing van de machine.

Het stuur regelt de hoek van de rollen, die op hun beurt de machine besturen. Het wiel heeft een beperkte draaihoek; de draaicirkel van de machine is groot.

Pedaal voor stuurverstelling

Om het stuur in uw richting te kantelen, moet u het pedaal (Figuur 10) intrappen, de stuurkolom naar u toe trekken in een positie die voor u het meest comfortabel is, en uw voet van het pedaal halen.

Bedieningspedalen

De twee bedieningspedalen (Figuur 10) aan weerszijden van de stuurkolom regelen de beweging van de aandrijfrol. De pedalen zijn verbonden zodat ze niet tegelijk kunnen worden ingetrapt; u kunt maar 1 pedaal tegelijk intrappen. Als u het rechterpedaal indrukt, gaat u naar rechts; als u het linkerpedaal indrukt, gaat u naar links. Hoe verder u de pedaal indrukt, hoe sneller u in de desbetreffende richting gaat.

Opmerking: Kom volledig tot stilstand voordat u van richting verandert; verander niet plots van pedaal. Als u dit wel doet, wordt de tractie-aandrijving overbelast, wat leidt tot voortijdige slijtage van de onderdelen van de aandrijflijn. Druk de pedalen langzaam en soepel in om mogelijke schade door afschaven van de grasmat en schade aan de onderdelen van de aandrijflijn te voorkomen.

Wanneer de machine op heuvels wordt bestuurd, moet u ervoor zorgen dat de aandrijfrol zich aan de lage kant van de helling bevindt voor voldoende tractie. Indien u dit nalaat, kunnen er problemen met de grasmat ontstaan.

Trekhaak

De trekhaak (Figuur 10) dient om de machine te slepen en de transportwielen te laten zakken/omhoog te brengen.

Instelhendel bestuurdersstoel

U kunt de stoel naar voren of naar achteren verschuiven. Draai de instelhendel van de bestuurdersstoel (Figuur 10) naar boven en schuif de stoel naar voren of naar achteren. Laat dan de hendel los.

Stelbouten armsteun

U kunt elke armsteun afstellen door aan de respectievelijke stelbout te draaien (Figuur 13).

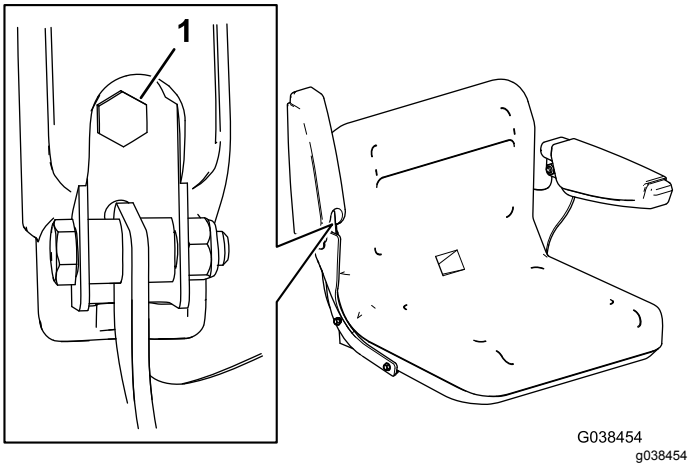

Figuur 13

1. Stelbout

Lichtschakelaar

Met de lichschakelaar kunt u de lichten aan- en uitzetten (Figuur 10).

Urenteller

De urenteller (Figuur 10) toont het aantal uren dat de machine in bedrijf is geweest.

Motorbediening

AAN-/UIT-schakelaar

Met de AAN-/UIT-schakelaar (Figuur 14) kan de bediener van de machine de motor starten en stoppen. De schakelaar bevindt zich aan de voorkant van de motor. Draai de AAN-/UIT-schakelaar naar AAN om de motor te starten en te laten lopen. Draai de AAN-/UIT-schakelaar naar UIT om de motor te stoppen.

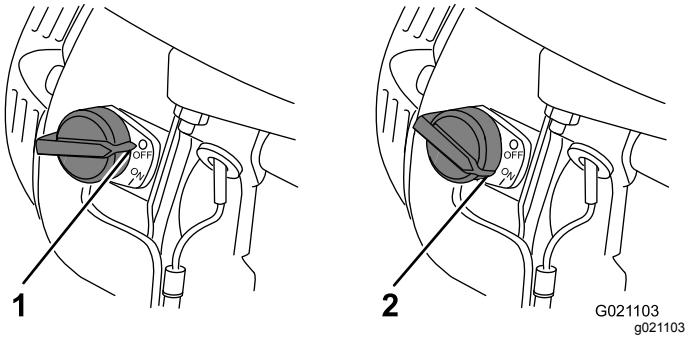

Figuur 14

1. UIT
2. AAN

Chokehendel

Gebruik de chokehendel (Figuur 15) om een koude motor te starten. Voordat u aan de handgreep van het startkoord trekt, beweegt u de chokehendel naar de stand UIT. Zet de choke weer OPEN zodra de motor draait. Gebruik de choke niet als de motor al warm staat of de luchttemperatuur hoog is.

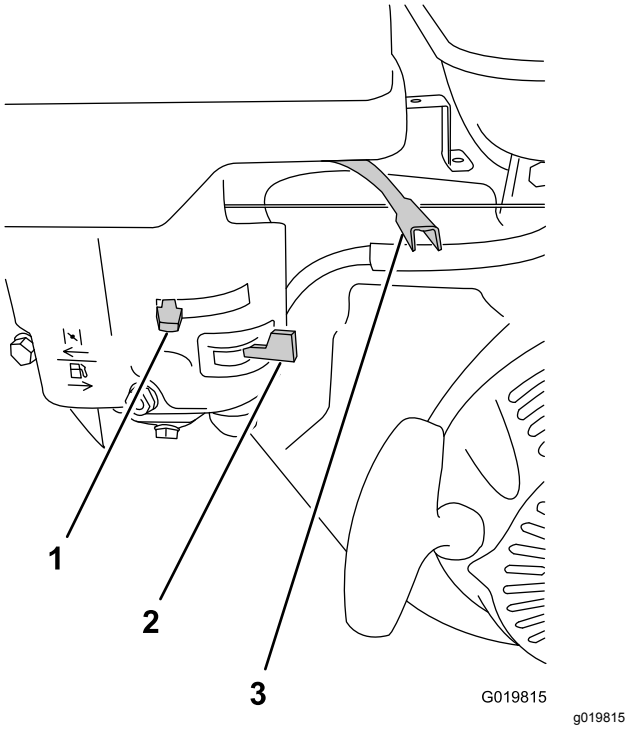

Figuur 15

1. Chokehendel
2. Brandstofklep
3. Gashendel

Gashendel

De gashendel (Figuur 15) bevindt zich naast de chokeknop; hij regelt het toerental van de motor, wat betekent dat u met deze hendel de snelheid van de machine kunt regelen. Stel de hendel in op de SNELSTE stand voor de beste rolprestaties.

Brandstofafsluitklep

De brandstofafsluitklep (Figuur 15) bevindt zich onder de chokehendel. U moet deze openen voordat u de motor probeert te starten. Als u klaar bent met de machine en u hebt de motor uitgeschakeld, moet u de brandstofafsluitklep SLUITEN.

Handgreep van startkoord

Om de motor te starten moet u snel aan de handgreep van het startkoord trekken (Figuur 11). De bedieningsorganen van de motor die hierboven beschreven zijn moeten juist ingesteld zijn om de motor te doen starten.

Oliepeilschakelaar

De oliepeilschakelaar bevindt zich in de motor; hij voorkomt dat de motor gaat draaien als het oliepeil onder het aanbevolen minimumpeil zakt.

Specificaties

Gewicht	308 kg
Lengte	136 cm
Breedte	122 cm
Hoogte	107 cm
Maximale snelheid	12,8 km/uur @ 3600 tpm

Werktuigen/accessoires

Een selectie van door Toro goedgekeurde werktuigen en accessoires is verkrijgbaar voor gebruik met de machine om de mogelijkheden daarvan te verbeteren en uit te breiden. Neem contact op met een erkende servicedealer of een erkende Toro distributeur, of bezoek www.Toro.com voor een lijst van alle goedgekeurde werktuigen en accessoires.

Om de beste prestaties te verkrijgen en er zeker van te zijn dat de machine altijd veilig kan worden gebruikt, moet u ter vervanging uitsluitend originele Toro onderdelen en accessoires gebruiken. Gebruik ter vervanging nooit onderdelen en accessoires van andere fabrikanten, omdat dit gevaarlijk kan zijn. Dit kan ertoe leiden dat de garantie op het product komt te vervallen.

Gebruiksaanwijzing

Opmerking: Bepaal vanuit de normale bedieningspositie de linker- en rechterzijde van de machine.

Veiligheidsinstructies voorafgaand aan het werk

Algemene veiligheid

- Laat kinderen of personen die geen instructie hebben ontvangen, de machine nooit gebruiken of onderhoudswerkzaamheden daaraan verrichten. Plaatselijke voorschriften kunnen nadere eisen stellen aan de leeftijd van degene die met de machine werkt. De eigenaar is verantwoordelijk voor de instructie van alle bestuurders en technici.
- Zorg ervoor dat u vertrouwd raakt met de bedieningsorganen en de veiligheidssymbolen, en weet hoe u de machine veilig kunt gebruiken.
- Zorg ervoor dat u weet hoe u de machine en de motor snel kunt stoppen.
- Controleer of de dodemansknoppen, de veiligheidsschakelaars en de veiligheidsschermen zijn bevestigd en naar behoren werken. Gebruik de machine uitsluitend als deze naar behoren werkt.
- Controleer voordat u begint te werken altijd de machine om zeker te zijn dat de onderdelen en bevestigingen in goede staat zijn. Vervang versleten of beschadigde onderdelen en bevestigingen.
- Inspecteer het terrein waarop u de machine gaat gebruiken en verwijder voorwerpen die de machine kan uitwerpen.

Brandstofveiligheid

- Wees uiterst voorzichtig bij het omgaan met brandstof. Brandstof is ontvlambaar en de dampen kunnen tot ontploffing komen.
- Doof alle sigaretten, sigaren, pijpen en andere ontstekingsbronnen.
- Gebruik uitsluitend een goedgekeurd vat of blik voor de brandstof.
- Wanneer de motor loopt of heet is, mag u de brandstofdop niet verwijderen of geen brandstof toevoegen.
- Geen brandstof bijvullen of aftappen in een afgesloten ruimte.
- Bewaar de machine en het brandstofvat niet op plaatsen waar open vlammen, vonken of waakvlammen (bv. van een boiler of een ander toestel) aanwezig kunnen zijn.
- Probeer de motor niet te starten als u brandstof hebt gemorst; voorkom elke vorm van open vuur of vonken totdat de brandstofdampen volledig zijn verdwenen.

Ingebruikname van de machine voorbereiden

1. Verwijder vuil van boven en onder de machine.
2. Zorg ervoor dat alle geplande onderhoudswerkzaamheden werden voltooid.
3. Controleer of alle schermen en deksels stevig op hun plaats bevestigd zijn.
4. Het motoroliepeil controleren.
5. Controleer of er brandstof in de brandstoftank zit.
6. Zorg dat de parkeerrem in werking is gesteld.
7. Til de transportwielen van de grond en controleer of ze op hun plaats vastzitten.

De hydraulische slangen en fittings controleren

Onderhoudsinterval: Bij elk gebruik of dagelijks

Controleer het hydraulische systeem op lekkages, loszittende steunen, slijtage, loszittende fittings, slijtage door weersinvloeden en de inwerking van chemicaliën. Voer alle noodzakelijke reparaties uit voordat u de machine in gebruik neemt.

⚠ WAARSCHUWING

Hydraulische vloeistof die onder druk ontsnapt, kan door de huid heen dringen en letsel veroorzaken.

- **Waarschuw onmiddellijk een arts als er hydraulische vloeistof is geïnjecteerd in de huid.**
- **Controleer of alle hydraulische slangen en leidingen in goede staat verkeren en alle hydraulische aansluitingen en fittings stevig vastzitten voordat u druk zet op het hydraulische systeem.**
- **Houd lichaam en handen uit de buurt van kleine lekgaten of spuitmonden waaruit onder hoge druk hydraulische vloeistof ontsnapt.**
- **U kunt lekken in het hydraulische systeem opsporen met behulp van karton of papier.**
- **Hef alle druk in het hydraulische systeem op veilige wijze op, voordat u werkzaamheden gaat verrichten aan het hydraulische systeem.**

Het motoroliepeil controleren

Onderhoudsinterval: Bij elk gebruik of dagelijks

Opmerking: De beste tijd om de motorolie te controleren is wanneer de motor koud is voordat deze is gestart voor de dag. Als hij al heeft gedraaid, moet u de olie eerst terug laten lopen gedurende tenminste 10 minuten voordat u deze controleert.

Carterinhoud: 0,60 liter

Type: API-onderhoudsclassificatie SL, SM, SN of hoger.

Viscositeit: selecteer naargelang de omgevingstemperatuur; zie Figuur 16.

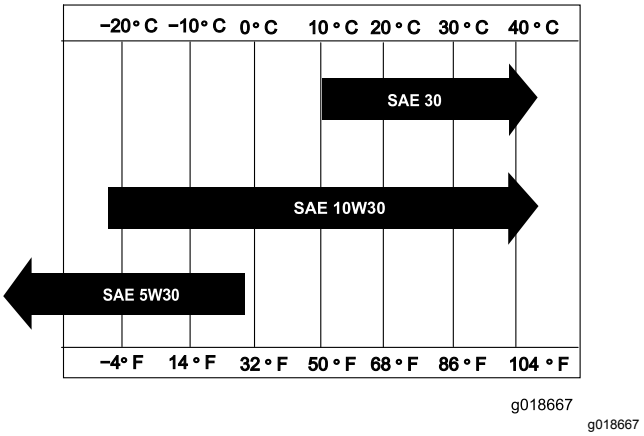

Figuur 16

1. Plaats de machine op een horizontaal oppervlak zodat dat de motor horizontaal staat.
2. Schakel de motor uit, wacht tot hij afgekoeld is en maak schoon rond de olievuldop/peilstok (Figuur 17).

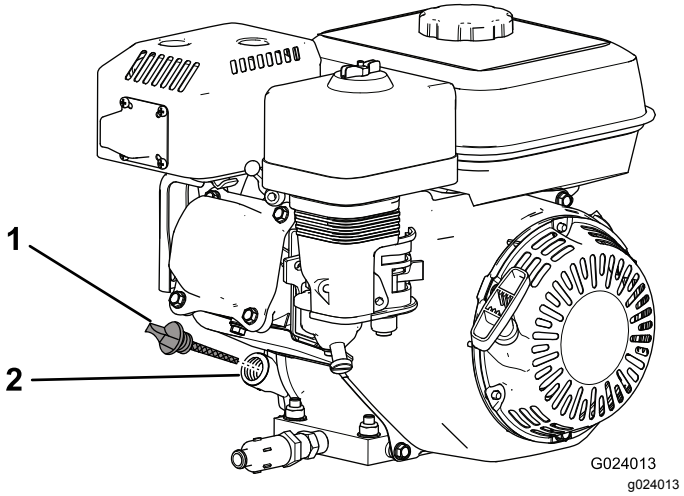

Figuur 17

1. Olievuldop en peilstok 2. Vulopening

3. Draai de olievuldop en de peilstok linksom en neem ze eruit.
4. Veeg de olievuldop en de peilstok schoon en steek ze in de vulopening.

   Opmerking: Draai de peilstok niet in de opening.
5. Haal de peilstok eruit en controleer het oliepeil.

   Opmerking: Als het oliepeil op of onder de onderste markering van de peilstok komt, vul dan bij tot het oliepeil tot de bovenste markering reikt (onderrand van de vulopening, zie Figuur 18. Controleer het oliepeil opnieuw. Laat het carter niet te vol worden.

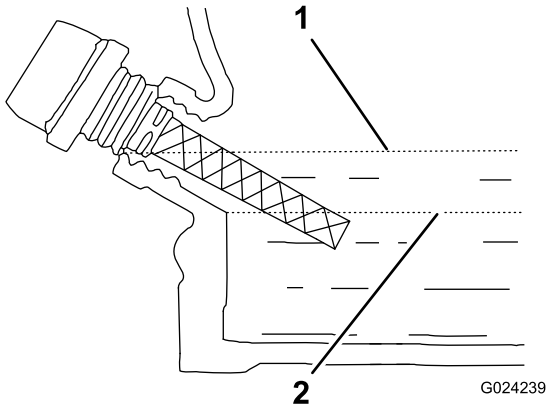

g024239

Figuur 18

1. Bovenste markering
2. Onderste markering

6. Plaats de olievuldop en de oliepeilstok terug en veeg gemorste olie weg.

Opmerking: Het werken met de machine met het oliepeil op de onderste markering kan vervelende motoruitval veroorzaken in het geval dat de machine van richting verandert op een helling of afdaling.

Controleer het peil van de hydraulische vloeistof

Onderhoudsinterval: Bij elk gebruik of dagelijks

Het hydraulische systeem wordt in de fabriek gevuld met hydraulische vloeistof van hoge kwaliteit. **Controleer het peil van de hydraulische vloeistof voordat de motor voor het eerst wordt gestart, en vervolgens dagelijks**.

Opmerking: Voordat u aan een onderdeel van het hydraulische aandrijfsysteem werkt, moet u de motor afzetten om de druk van het systeem te laten. Voordat u de motor start na de onderhoudswerkzaamheden aan het hydraulische systeem en druk hebt gezet op de hydraulische leidingen, moet u alle slangen en verbindingen controleren op schade en veiligstellen dat ze vastzitten. Vervang beschadigde slangen en draai losse koppelingen vast indien nodig.

Aanbevolen hydraulische vloeistof: Toro Premium All Season hydraulische vloeistof (verkrijgbaar in emmers van 19 liter of vaten van 208 liter. Raadpleeg de onderdelencatalogus of neem contact op met uw erkende Toro dealer voor onderdeelnummers.)

Alternatieve vloeistoffen: Als de aanbevolen vloeistof van Toro niet beschikbaar is, kunt u andere **gewone, op petroleum gebaseerde** vloeistoffen gebruiken als deze voldoen aan alle onderstaande materiaaleigenschappen en industriespecificaties. Vraag uw olieleverancier of de olie voldoet aan deze specificaties.

Opmerking: Toro aanvaardt geen enkele aansprakelijkheid voor schade die wordt veroorzaakt door gebruik van verkeerde vervangende vloeistoffen. Gebruik daarom uitsluitend producten van gerenommeerde fabrikanten die garant staan voor de door hen aanbevolen vloeistoffen.

ISO VG 46 multigrade slijtagewerende hydraulische vloeistof met hoge viscositeitsindex/laag stolpunt	
Materiaaleigenschappen:	
Viscositeit, ASTM D445	cSt bij 40 °C 44 tot 48 cSt bij 100 °C 7,9 tot 9,1
Viscositeitsindex ASTM D2270	140 of hoger
Stolpunt, ASTM D97	-37 °C tot -45 °C
FZG, Fail stage	11 of beter
Waterinhoud (nieuwe vloeistof):	500 ppm (maximum)
Industriespecificaties:	
Vickers I-286-S, Vickers M-2950-S, Denison HF-0, Vickers 35 VQ 25 (Eaton ATS373-C)	

De juiste hydraulische vloeistoffen moeten geschikt zijn voor mobiele machines (in tegenstelling tot gebruik in een fabriek), een type olie met een viscositeitmodifier, met ZnDTP of ZDDP slijtagewerend additievenpakket (geen asloze vloeistof).

Opmerking: Veel hydraulische vloeistoffen zijn bijna kleurloos, zodat het moeilijk is lekkages op te sporen. Er is een rode kleurstof voor de vloeistof in het hydraulisch systeem verkrijgbaar in flesjes van 20 ml. Eén flesje is voldoende voor 15 tot 22 liter hydraulische vloeistof. U kunt deze kleurstof bestellen bij een erkende Toro dealer (onderdeelnr. 44-2500).

1. Plaats de machine op een horizontaal vlak, zet de motor af en stel de parkeerrem in werking.
2. Trek de stoelvergrendeling naar achteren en kantel de stoel naar voren (Figuur 19).

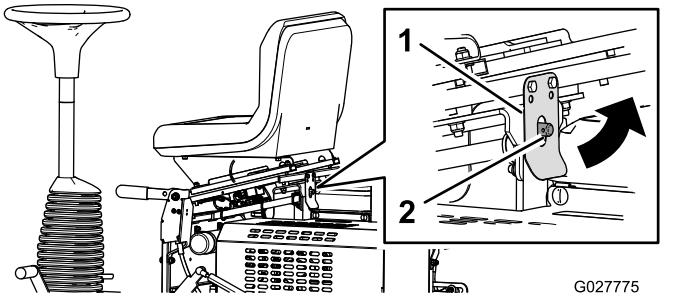

g027775

Figuur 19

1. Stoelvergrendeling
2. Vergrendelpen

3. Verwijder de dop van de hydraulische tank en controleer het vloeistofpeil op de peilstok (Figuur 20).

   Opmerking: Het vloeistofpeil moet zich tussen de bovenste en de onderste markering op de peilstok bevinden (Figuur 21).

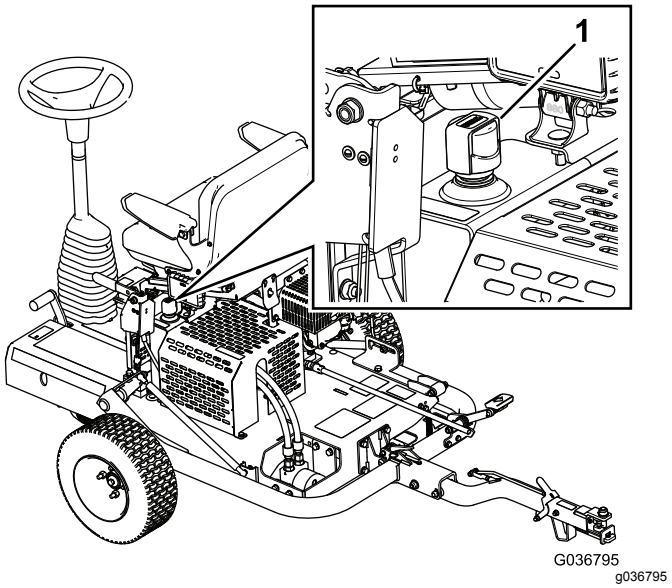

Figuur 20

1. Dop van hydraulische tank

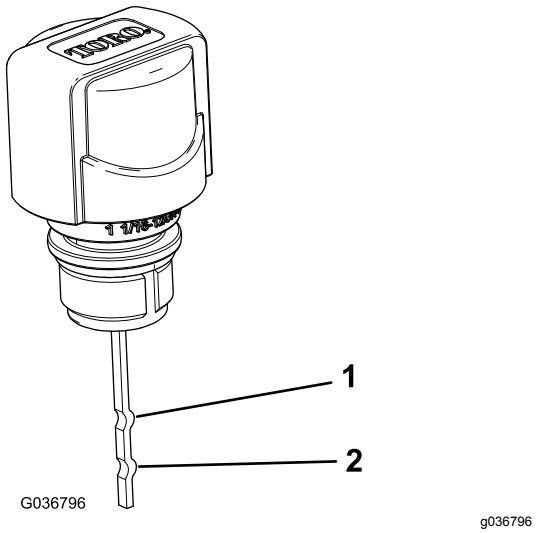

Figuur 21

1. Bovenste markering
2. Onderste markering

4. Als het vloeistofpeil te laag is, vult u vloeistof bij tot het correcte peil.
5. Plaats de tankdop terug.
6. Neem eventueel gemorste olie op.
7. Breng de stoel naar beneden en vergrendel hem.

De bandenspanning controleren

Zorg ervoor dat de transportbanden zijn opgepompt tot 1,03 bar.

Brandstoftank vullen

- Gebruik voor de beste resultaten uitsluitend schone, verse (minder dan 30 dagen oude), loodvrije benzine met een octaangetal van 87 of hoger (indelingsmethode (R+M)/2).
- Ethanol: benzine met maximaal 10% ethanol (gasohol) of 15% MTBE (methyl-tertiar-butylether) per volume is acceptabel. Ethanol en MTBE zijn verschillende stoffen. Benzine met 15% ethanol (E15) per volume is niet goedgekeurd voor gebruik. Gebruik nooit benzine die meer dan 10% ethanol per volume bevat, zoals E15 (bevat 15% ethanol), E20 (bevat 20% ethanol), of E85 (bevat 85% ethanol). Het gebruik van niet-goedgekeurde benzine kan leiden tot verminderde prestaties en/of motorschade die mogelijk niet gedekt wordt door de garantie.
- Gebruik geen benzine die methanol bevat.
- Tijdens de winter geen brandstof bewaren in de brandstoftank of in vaten, tenzij u een brandstofstabilisator gebruikt
- Meng nooit olie door benzine.

Inhoud brandstoftank: 3,6 liter

1. Reinig de omgeving van de tankdop en verwijder de dop (Figuur 22). Gebruik ongelode benzine (octaangetal van 87 of hoger) om de tank te vullen. Vul niet hoger dan ongeveer 25 mm tot de bovenkant van de tank om ruimte te laten voor de expansie van de brandstof.

   Belangrijk: **Vul de brandstoftank niet te vol. Brandstof bijvullen tot voorbij het voorgeschreven niveau zal de motor onklaar maken ten gevolge van saturatie van het dampretoursysteem. Dit defect valt niet onder de garantie, en u zult de tankdop moeten vervangen.**

   Belangrijk: **Gebruik nooit methanol, benzine die methanol bevat of gasohol die meer dan 10% ethanol bevat, omdat dit kan leiden tot schade aan het brandstofsysteem. Geen olie bij de benzine mengen.**

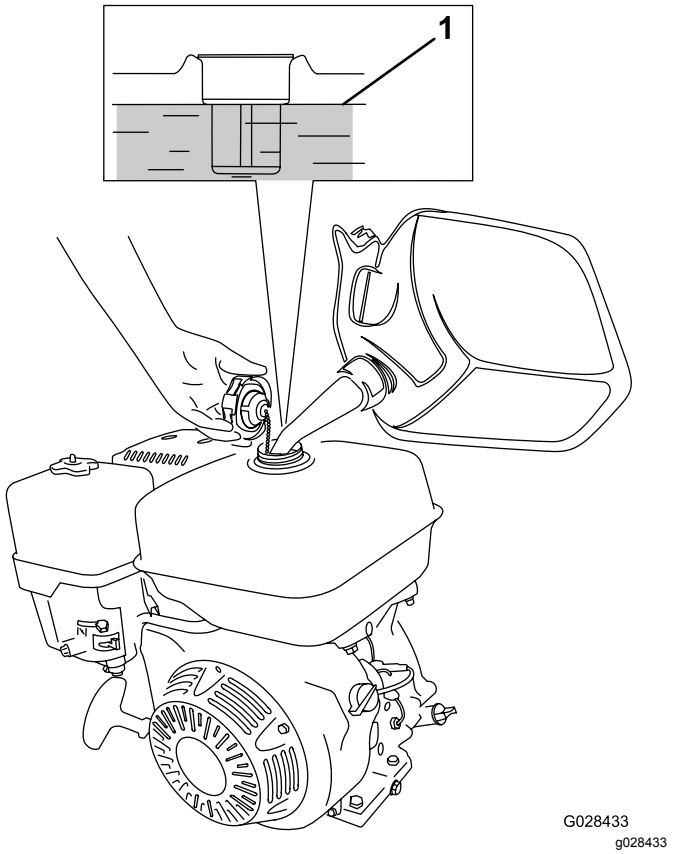

Figuur 22

1. Maximaal brandstofpeil

2. Doe de dop weer op de tank en veeg eventueel gemorste brandstof weg.

Veiligheid tijdens het werk

Algemene veiligheid

- De eigenaar/gebruiker is verantwoordelijk voor ongelukken die persoonlijk letsel of materiële schade kunnen veroorzaken, en hij dient zulke ongelukken te voorkomen.
- Draag geschikte kleding, zoals een veiligheidsbril, gripvaste, stevige veilgheidsschoenen, een lange broek en gehoorbescherming. Draag lang haar niet los en draag geen losse juwelen.
- Gebruik de machine niet als u ziek, moe of onder de invloed van alcohol of drugs bent.
- Vervoer nooit passagiers op de machine en houd omstanders en huisdieren weg van de machine terwijl deze wordt gebruikt.
- Gebruik de machine uitsluitend bij een goede zichtbaarheid zodat u kuilen en verborgen gevaren kunt vermijden.
- Gebruik de machine niet op nat gras. Als de wielen hun grip verliezen, kan de machine gaan glijden.
- Voordat u de motor start: zorg dat alle aandrijvingen in de neutraalstand staan, de parkeerrem in werking is gesteld en u zich in de bestuurderspositie bevindt.
- Kijk achterom en omlaag voordat u achteruitrijdt om er zeker van te zijn dat de weg vrij is.
- Wees voorzichtig bij het naderen van blinde hoeken, struiken, bomen, en andere objecten die uw zicht kunnen belemmeren.
- Werk niet in de buurt van steile hellingen, greppels of dijken. De machine kan plotseling omkantelen als een rand wegglijdt.
- Stop de machine en controleer het werktuig als u een voorwerp heeft geraakt of als de machine abnormaal begint te trillen. Voer alle noodzakelijke reparaties uit voordat u de machine weer in gebruik neemt.
- Verminder uw snelheid en wees voorzichtig als u een bocht maakt of wegen en voetpaden oversteekt met de machine. Verleen altijd voorrang.
- Laat de motor nooit lopen in een ruimte waar uitlaatgassen zich kunnen verzamelen.
- Als u de machine verlaat, laat deze dan niet draaien.
- Doe het volgende voordat u de bestuurdersstoel verlaat:
  - Parkeer de machine op een horizontaal oppervlak.
  - Stel de parkeerrem in werking.
  - Zet de motor af.
  - Wacht totdat alle bewegende onderdelen tot stilstand zijn gekomen.
- Gebruik de machine niet als het kan bliksemen.
- De machine niet gebruiken als sleepvoertuig.
- Gebruik alleen door The Toro® Company goedgekeurde accessoires, werktuigen en reserveonderdelen.
- Houd handen en voeten uit de buurt van de rollen.
- Wees voorzichtig als u de machine aankoppelt op en afkoppelt van het trekvoertuig.

De machine veilig gebruiken op hellingen

- Stel uw eigen procedures en voorschriften op voor werken op hellingen. Als onderdeel van deze procedures moet u zeker het terrein onderzoeken om na te gaan op welke hellingen u de machine veilig kunt gebruiken. Gebruik altijd uw gezond verstand en uw beoordelingsvermogen wanneer u dit onderzoek uitvoert.
- Het maaien op hellingen is een belangrijke factor bij ongelukken waarbij de controle over de machine

wordt verloren of deze omkantelt. Dit kan ernstig of dodelijk letsel veroorzaken. De bestuurder is verantwoordelijk voor een veilig gebruik van de machine op hellingen. Gebruik van de machine op hellingen vereist altijd extra voorzichtigheid.

- Vertraag de machine wanneer u zich op een helling bevindt.
- Als u zich ongemakkelijk voelt wanneer u de machine op een helling gebruikt, maai die helling dan niet.
- Kijk uit voor gaten, geulen, hobbels, stenen of andere verborgen objecten. De machine kan omslaan op oneffenheden in het terrein. In hoog gras zijn obstakels niet altijd zichtbaar.
- Kies een lage rijsnelheid zodat u op een helling niet hoeft te stoppen of schakelen.
- De machine kan omrollen voordat de wielen grip verliezen.
- Gebruik de machine niet op een nat gazon. De rollen kunnen grip verliezen, ook als de remmen naar behoren werken.
- Vermijd starten, stoppen of bochten maken op een helling.
- Voer alle bewegingen op hellingen langzaam en geleidelijk uit. Verander niet plots de snelheid of rijrichting van de machine.

Motor starten

Opmerking: Zorg ervoor dat de bougiekabel aangesloten is op de bougie.

1. Controleer of de parkeerrem in werking is gesteld en of de bedieningspedalen in de NEUTRAALSTAND staan.
2. Zet de Aan-/Uitschakelaar op AAN.
3. Draai de brandstofafsluitklep OPEN.
4. Zet de chokehendel op AAN als u een koude motor start.

   Opmerking: Als u een warme motor start, hoeft u de choke niet te gebruiken.
5. Zet de gashendel op SNEL.
6. Ga aan de achterkant van de machine staan, trek de handgreep van het startkoord uit tot deze grijpt, en geef vervolgens een harde ruk om de motor te starten.

   Belangrijk: **Trek het startkoord niet tot het eind naar buiten en laat de handgreep van de starter niet los als u het koord naar buiten trekt, omdat dan de kans bestaat dat het koord breekt of het terugloopmechanisme schade oploopt.**
7. Als de motor gestart is, zet u de chokehendel op UIT.
8. Zet de gashendel op SNEL om de beste rolprestaties te verkrijgen.

De motor afzetten

1. Nadat u de machine hebt gebruikt, moet u de bedieningspedalen in de NEUTRAALSTAND zetten en de parkeerrem in werking stellen.
2. Laat de motor stationair draaien gedurende 10 tot 20 seconden.
3. Zet de Aan-/Uitschakelaar op UIT.
4. Draai de brandstofafsluitklep DICHT.

Veiligheidssysteem controleren

⚠ VOORZICHTIG

Niet-aangesloten of beschadigde interlockschakelaars kunnen onverwachte gevolgen hebben op de werking van de machine. Dit kan lichamelijk letsel veroorzaken.

- **Laat de interlockschakelaars ongemoeid.**
- **Controleer elke dag de werking van de interlockschakelaars en vervang beschadigde schakelaars voordat u de machine weer in gebruik neemt.**

Belangrijk: **Als het veiligheidssysteem niet werkt zoals hieronder wordt beschreven, moet u het direct laten repareren door een erkende Toro dealer.**

1. Stel de parkeerrem in werking, controleer of de bedieningspedalen in de NEUTRAALSTAND staan en start de motor.
2. Neem plaats op de bestuurdersstoel.
3. Trap terwijl de parkeerrem in werking is gesteld voorzichtig een bedieningspedaal in. De motor moet afslaan na ongeveer 1 seconde.
4. Ga van de bestuurdersstoel af terwijl de motor draait en de parkeerrem is vrijgezet. Controleer of de motor afslaat na 1 seconde.

Opmerking: Het veiligheidssysteem is ook ontworpen om de motor uit te schakelen als de bestuurder de stoel verlaat terwijl de machine beweegt.

Veiligheid na het werk

- Parkeer de machine op een horizontaal vlak, stel de parkeerrem in werking of blokkeer de wielen indien nodig, zet de motor af en wacht totdat alle

bewegende onderdelen tot stilstand zijn gekomen voordat u de machine verlaat.

- Verwijder gras en vuil van de geluiddemper en het motorcompartiment om brand te voorkomen. Veeg gemorste olie en brandstof op.
- Laat de motor afkoelen voordat u de machine in een afgesloten ruimte stalt.
- Zorg ervoor dat de brandstofafsluitklep is gesloten voordat u de machine stalt of transporteert.
- Stal de machine of het brandstofvat nooit in de buurt van een open vuur, vonken of een waakvlam zoals die van een boiler of een ander apparaat.
- Zorg ervoor dat alle onderdelen van de machine in goede staat verkeren en al het bevestigingsmateriaal stevig vastzit.
- Vervang versleten, beschadigde en ontbrekende stickers.

Trekhaakvergrendeling gebruiken

De machine aansluiten op het sleepvoertuig.

Duw de vergrendelingshendel van de trekhaak naar beneden terwijl u de trekhaak verbindt met het sleeppunt van het sleepvoertuig. Laat de hendel los als de trekhaak zich op een lijn bevindt met de trekhaakconstructie (Figuur 23).

Belangrijk: **Zorg ervoor dat de hendel teruggaat naar de omhoog-stand en dat de trekhaak en trekhaakconstructie aan elkaar gekoppeld zijn.**

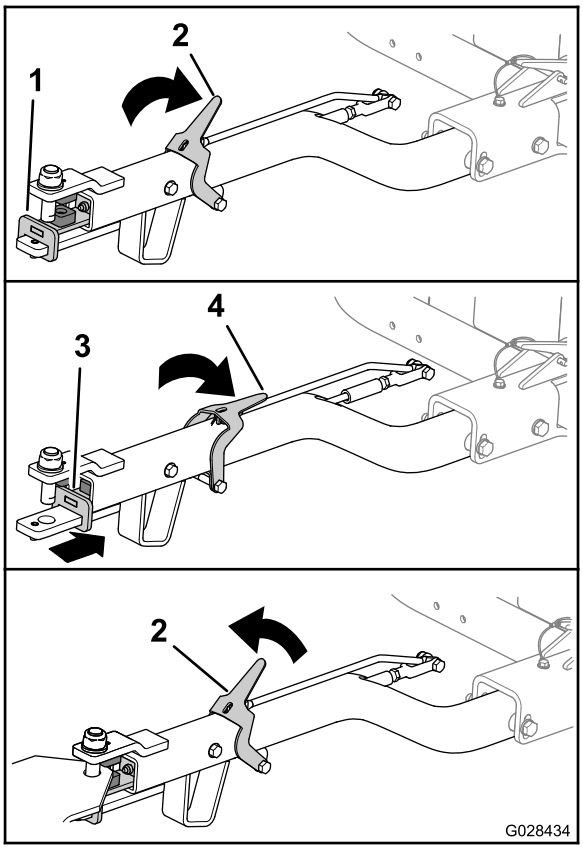

g028434

Figuur 23

1. Trekhaakconstructie (vooruit)
2. Vergrendelingshendel van de trekhaak (omhoog)
3. Trekhaakconstructie (achteruit)
4. Vergrendelingshendel van de trekhaak (omlaag)

De machine losmaken van het sleepvoertuig

Parkeer de machine op een vlakke ondergrond en blokkeer de wielen.

Duw de vergrendelingshendel van de trekhaak naar beneden terwijl u de trekhaak van het sleepvoertuig loskoppelt (Figuur 23). Laat de hendel los als de trekhaak losgekoppeld is.

De machine transporteren

1. Rijd de machine naar het transportvoertuig.
2. Stel de parkeerrem in werking.
3. Zet de gashendel op Langzaam en laat de motor 10 tot 20 seconden draaien.
4. Zet de Aan-/Uitschakelaar op UIT.
5. Draai de brandstofafsluitklep DICHT.
6. Zet de machine als volgt op de transportwielen:

A. Duw de trekhaak omhoog tot de vergrendelingshendel loskomt van de pal (Figuur 24).

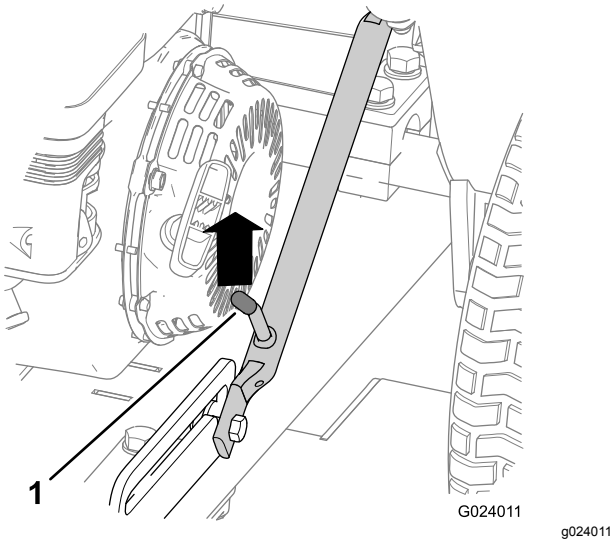

Figuur 24

1. Vergrendelingshendel

B. Til de vergrendelingshendel op zodat hij vrij kan schuiven en trek de trekhaak naar beneden.

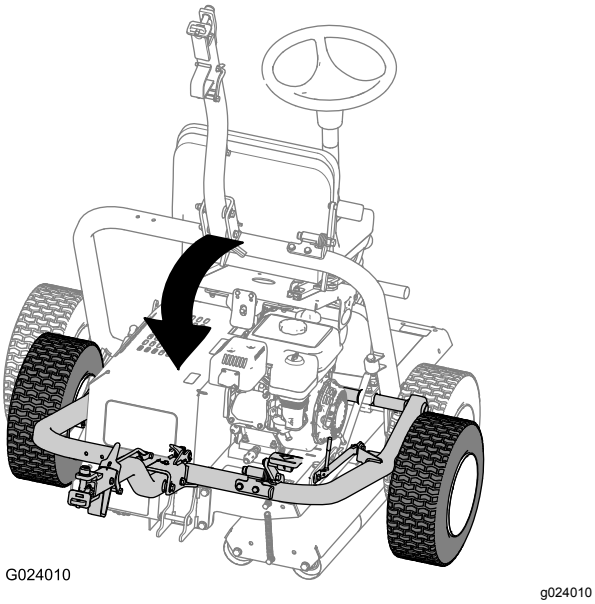

Figuur 25

C. Trap het pedaal van de trekhaak in totdat de trekhaak op zijn plaats klikt (Figuur 26).

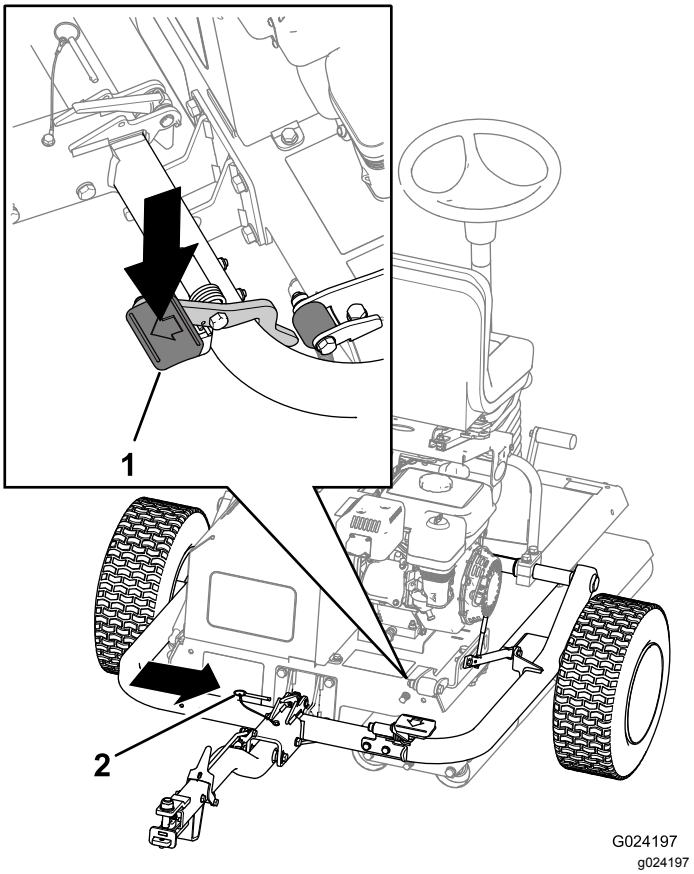

Figuur 26

1. Trekhaakpedaal
2. Borgpen

D. Breng de borgpen aan (Figuur 26).

7. Laat de machine als volgt op de rollen zakken:

A. Verwijder de borgpen (Figuur 27).

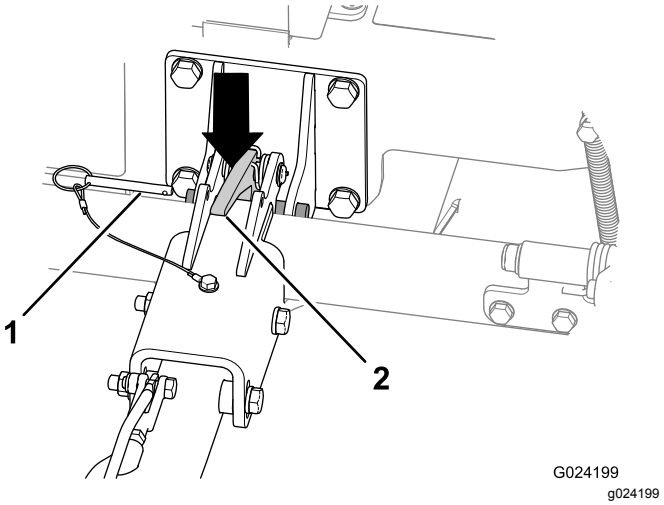

Figuur 27

1. Borgpen
2. Pal van de trekhaak

B. Til de geassembleerde trekhaak op om de machine lichtjes te kantelen.

C. Duw de pal van de trekhaak naar beneden om de trekhaak te ontgrendelen (Figuur 27).

D. Breng de trekhaak omhoog (Figuur 28) totdat de vergrendelingshendel in de pal klikt (Figuur 24).

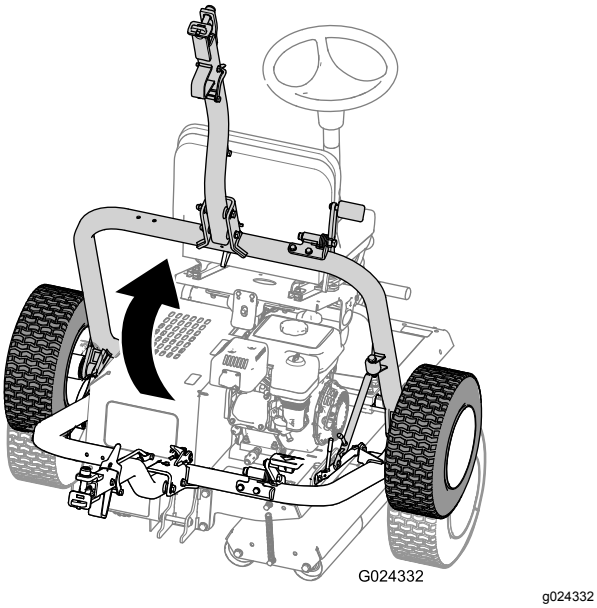

Figuur 28

Gebruik van de machine

1. Zorg dat de parkeerrem in werking is gesteld.
2. Ga in de bestuurdersstoel zitten. Zorg ervoor dat u de bedieningspedalen niet aanraakt terwijl u gaat zitten.
3. Stel de stoel en het stuurwiel in op een comfortabele positie.
4. Zet de parkeerrem vrij.
5. Neem het stuur vast en druk langzaam het linker- of rechterpedaal in met de overeenkomende voet, naargelang de richting die u uit wilt.

   Opmerking: Hoe verder u het pedaal indrukt, hoe sneller u in de desbetreffende richting gaat.
6. Om de machine te stoppen, moet u het pedaal laten opkomen.

   Opmerking: Naarmate u vertrouwd raakt met de machine, zult u beter kunnen inschatten wanneer u het pedaal moet loslaten. Dat doet u het best vóór het einde van de werkgang: de machine blijft immers nog eventjes rollen nadat u het pedaal losgelaten hebt. Als u tot stilstand bent gekomen, drukt u langzaam het andere pedaal in voor de volgende werkgang.

   Opmerking: Druk de pedalen niet te snel in. Dan bestaat het risico dat u slipt en het gras onder de aandrijfrol of het aandrijfsysteem beschadigt. Bedien de pedalen altijd op een beheerste manier.
7. Draai het stuur naar rechts om de machine in de richting vooruit te zetten.

   Draai het stuur naar links om de machine in de richting achteruit te zetten.

   Opmerking: Aangezien de richting verandert aan het einde van elke werkgang, zult u moeten wennen aan de besturing van de machine.

   Belangrijk: **Als u de machine moet stoppen in een noodgeval, drukt u het andere pedaal naar de NEUTRAALSTAND. Bijvoorbeeld: als het rechterpedaal ingedrukt is en u dus naar rechts gaat, moet u het linkerpedaal naar de NEUTRAALSTAND drukken om de machine te doen stoppen. Doe dit resoluut, maar niet te plots. De machine zou immers opzij kunnen kantelen.**
8. Zet de parkeerrem vrij.
9. Zorg ervoor dat de machine op een horizontaal oppervlak geparkeerd staat voordat u afstapt.

De machine transporteren

- Gebruik een oprijplaat van volledige breedte bij het laden van de machine op een aanhanger of vrachtwagen.
- Maak de machine stevig vast.

Tips voor bediening en gebruik

- Wanneer de machine op heuvels wordt bestuurd, moet u ervoor zorgen dat de aandrijfrol zich aan de lage kant van de helling bevindt voor voldoende tractie. Indien u dit nalaat, kunnen er problemen met de grasmat ontstaan.
- Voor het beste roleffect kunt u van tijd tot tijd het gras verwijderen dat aan de rollers vastplakt.

Onderhoud

Aanbevolen onderhoudsschema

Onderhoudsinterval	Onderhoudsprocedure
Na de eerste 5 bedrijfsuren	• Controleer op losse moeren, bouten en fittings. Vastdraaien indien nodig.
Na de eerste 20 bedrijfsuren	• De motorolie verversen. • Ververs de hydraulische vloeistof en vervang de filter.
Bij elk gebruik of dagelijks	• De hydraulische slangen en fittings controleren. • Het motoroliepeil controleren. • Controleer het peil van de hydraulische vloeistof. • Controleer de spanning van de transportbanden. • Het veiligheidssysteem controleren. • Het lager van de aandrijfrol smeren (onmiddellijk smeren na een wasbeurt). • Luchtfilter controleren. • Zorg ervoor dat de parkeerrem voorkomt dat de machine gaat rollen wanneer ze geparkeerd is. • Controleer op losse moeren, bouten en fittings. Vastdraaien indien nodig. • Controleer of er brandstof in de brandstoftank zit.
Na elk gebruik	• Maak de rol vrij van vuil, in het bijzonder rond de motor.
Om de 50 bedrijfsuren	• Maak het luchtfilter schoon (vaker als de machine wordt gebruikt in stoffige of vuile omstandigheden).
Om de 100 bedrijfsuren	• De motorolie verversen. • De bougie controleren/afstellen. • Reinig de bezinkseldop.
Om de 300 bedrijfsuren	• Vervang het papierelement. • Bougie vervangen. • Klepspeling controleren en afstellen.
Om de 400 bedrijfsuren	• Ververs de hydraulische vloeistof en vervang de filter.
Vóór de stalling	• Werk beschadigde oppervlakken bij.
Jaarlijks	• Controleer of alle moeren en bouten van de machine vast zitten.

Belangrijk: **Raadpleeg de Gebruikershandleiding van de motor voor verdere onderhoudsprocedures.**

Opmerking: Om een elektrisch of hydraulisch schema van uw machine te verkrijgen, kunt u terecht op www.Toro.com.

⚠ WAARSCHUWING

Als u niet zorgvuldig omgaat met gevaarlijke stoffen kunnen deze ernstige lichamelijke letsels veroorzaken.

- **Lees de etiketten en voorschriften van de stoffen die u gebruikt.**
- **Draag de nodige beschermende veiligheidsuitrusting en gebruik gevaarlijke stoffen op een zorgvuldige manier.**

De volgende vloeistoffen worden gevaarlijk geacht:

Stoffen	Risicobeoordeling
Benzine	Laag
Smeerolie	Laag
Hydraulische vloeistof	Laag
Smeervet	Laag

- Als u bovengenoemde vloeistoffen gebruikt, moet u oogbescherming en handschoenen dragen en voorzichtig zijn om morsen te voorkomen.
- Vermijd contact met de huid; spoel gemorste vloeistof af met water en zeep.
- Vermijd contact met de ogen; spoel de ogen uit met stromend water en waarschuw een arts als de symptomen aanhouden.
- Vermijd inslikken; waarschuw een arts als de stof is ingeslikt.
- Blijf uit de buurt van een vloeistof die onder hoge druk ontsnapt uit gaatjes, gescheurde aansluitingen, enz. Vloeistoffen die onder hoge druk staan, kunnen door de huid heen dringen. Waarschuw onmiddellijk een arts als er vloeistof is geïnjecteerd in de huid.
- Gebruik altijd een stuk karton of papier om een lek op te sporen.
- Afvalstoffen mogen niet worden geloosd in oppervlaktewater, afwateringssystemen of riolen.

  Belangrijk: **Voorkom milieuschade. Voer gevaarlijke stoffen op de juiste manier af. Breng gevaarlijke afvalstoffen naar een erkend inzamelcentrum.**

Aantekening voor speciale aandachtsgebieden:

Controle uitgevoerd door:		
Item	**Datum**	**Informatie**
1		
2		
3		
4		
5		
6		
7		
8		

Controlelijst voor dagelijks onderhoud

Gelieve deze pagina te kopiëren ten behoeve van gebruik bij routinecontroles.

	Voor week van:						
Gecontroleerde item	**Ma.**	**Di.**	**Wo.**	**Do.**	**Vr.**	**Za.**	**Zo.**
Controleren of de draaiverbindingen onbelemmerd werken.							
Brandstofpeil controleren.							
Het motoroliepeil controleren.							
Controleer het peil van de hydraulische vloeistof.							
Het luchtfilter controleren.							
Het veiligheidssysteem controleren.							
Reinig de koelribben van de motor.							
Controleren of motor ongewone geluiden maakt.							
De slangen op beschadiging controleren.							
Controleren op lekkages.							
Vet in alle smeernippels spuiten.							
De bandenspanning controleren.							
Beschadigde lak bijwerken.							

Procedures voorafgaande aan onderhoud

Kantel de machine niet tenzij dit noodzakelijk is. Als u de machine kantelt, kan olie in de cilinderkop van de motor lopen en is het mogelijk dat hydraulische vloeistof uit de dop bovenaan de tank lekt. Zulke lekken kunnen dure herstellingen aan de machine noodzakelijk maken. Om onderhoudswerkzaamheden onder het dek uit te voeren, moet u de machine hijsen met een takel of een kleine kraan.

Veiligheid bij onderhoud

- Doe het volgende voordat u de machine gaat afstellen, schoonmaken of repareren:
  - Parkeer de machine op een horizontaal oppervlak.
  - Zet de gashendel op stationair – laag.
  - Zorg dat de tractie in neutraal staat.
  - Stel de parkeerrem in werking.
  - Zet de motor af.
  - Wacht totdat alle bewegende onderdelen tot stilstand zijn gekomen.
  - Laat de onderdelen van de machine afkoelen voordat u onderhoudswerkzaamheden uitvoert.
- Voer indien mogelijk geen onderhoudswerkzaamheden uit als de motor draait. Blijf uit de buurt van bewegende onderdelen.
- Plaats de machine of onderdelen ervan op assteunen indien dit nodig is.
- Haal voorzichtig de druk van onderdelen met opgeslagen energie.

Smering

Het lager van de aandrijfrol smeren

Onderhoudsinterval: Bij elk gebruik of dagelijks (onmiddellijk smeren na een wasbeurt).

Type vet: nr. 2 vet op lithiumbasis

1. Veeg elk gedeelte schoon zodat er geen vuil kan binnendringen in het lager.
2. Pomp smeervet in de smeernippel zoals getoond in Figuur 29.

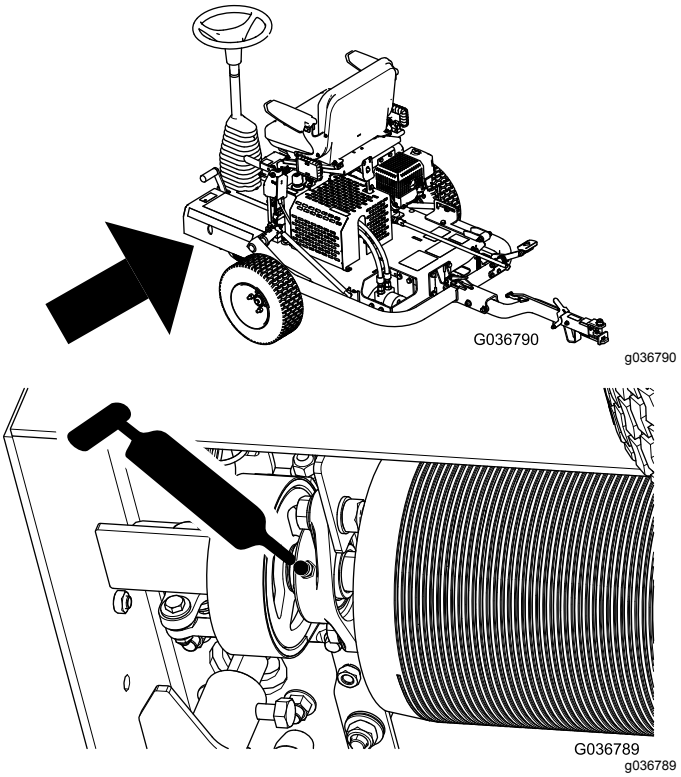

Figuur 29

3. Veeg overtollig vet weg.

   Belangrijk: **Rij de machine na het smeren even van het gras om te voorkomen dat overtollig smeermiddel het gras beschadigt.**

Onderhoud motor

Veiligheid van de motor

- U moet de motor afzetten voordat u het oliepeil controleert of het carter bijvult met olie.
- Verander de snelheid van de toerenregelaar niet en laat de motor het maximale toerental niet overschrijden.

Motorolie verversen

Onderhoudsinterval: Na de eerste 20 bedrijfsuren—De motorolie verversen.

Om de 100 bedrijfsuren—De motorolie verversen.

1. Start de motor en laat deze enkele minuten lopen zodat de motorolie warm wordt. Schakel vervolgens de motor uit.
2. Breng de machine omhoog op de transportwielen.
3. Kantel de machine zodat de kant van de machine met de motor lager ligt en ondersteun het andere uiteinde zodat de machine zo blijft liggen.
4. Monteer de aftapslang op de aftapplug (Figuur 30).
5. Plaats het andere uiteinde van de slang in een geschikte opvangbak voor olie (Figuur 30).

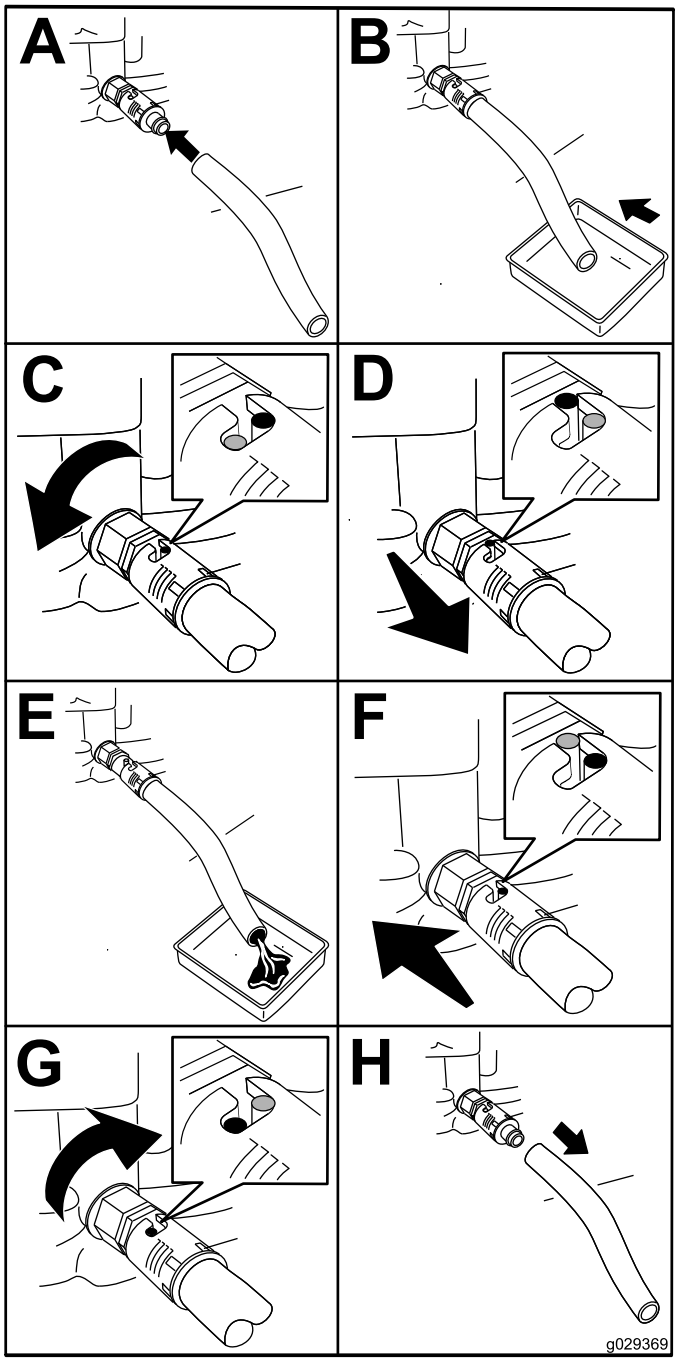

g029369

Figuur 30

6. Draai de aftapplug een kwartslag naar links om de olie in de bak te laten lopen (Figuur 30).
7. Als alle olie is weggelopen, draait u de aftapplug een kwartslag naar rechts om de plug te sluiten (Figuur 30).
8. Verwijder de aftapslang en veeg eventueel gemorste olie weg.
9. Vul het carter bij met de gespecificeerde olie; zie Het motoroliepeil controleren (bladz. 15).
10. U moet de olie op de juiste wijze afvoeren. Verwerk deze overeenkomstig de plaatselijk geldende voorschriften.

Onderhoud van het luchtfilter

Onderhoudsinterval: Bij elk gebruik of dagelijks—Luchtfilter controleren.

Om de 50 bedrijfsuren—Maak het luchtfilter schoon (vaker als de machine wordt gebruikt in stoffige of vuile omstandigheden).

Om de 300 bedrijfsuren—Vervang het papierelement.

1. Maak de bougiekabel los van de bougie.
2. Verwijder de vleugelmoer waarmee het luchtfilterdeksel vastzit aan het luchtfilter, en haal het deksel weg (Figuur 31).

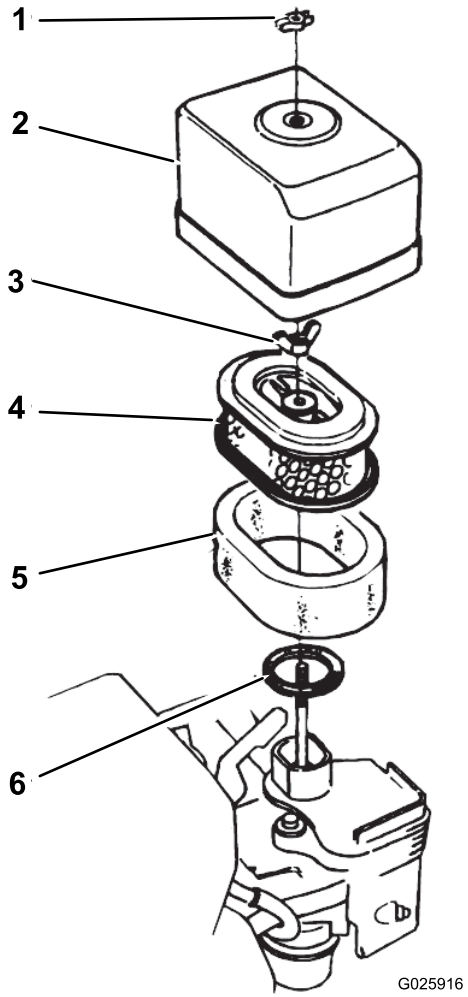

g025916

Figuur 31

1. Vleugelmoer
2. Luchtfilterdeksel
3. Vleugelmoer
4. Papierelement
5. Schuimelement
6. Pakking

3. Reinig het deksel grondig.
4. Verwijder de vleugelmoer van het luchtfilter en neem het filter weg (Figuur 31).
5. Neem het schuimfilter van het papieren filterelement (Figuur 31).
6. Controleer de beide luchtfilterelementen en vervang deze indien nodig.

   Opmerking: Vervang het papieren luchtfilterelement altijd als dat moet volgens het geplande onderhoudsinterval.
7. Maak het schuimelement als volgt schoon:
   A. Was het schuimelement in een oplossing van vloeibare zeep en warm water.

      Opmerking: Knijp het schuimelement goed uit om het vuil te verwijderen, maar vermijd wringen omdat het schuim dan kan scheuren.

   B. Droog het schuimelement door dit te wikkelen in een schone doek.

      Opmerking: Knijp de doek en het schuimelement uit om het element droog te laten worden, zonder te wringen omdat het schuim dan kan scheuren.

   C. Drenk het schuimelement door en door in schone motorolie.

      Opmerking: Knijp het element uit om overtollige olie te verwijderen en de olie goed te verdelen. Het schuimelement moet vochtig zijn van de olie.
8. Maak het papierelement schoon door het filterelement verschillende keren op een hard oppervlak te kloppen om het vuil te verwijderen.

   Opmerking: Gebruik nooit een borstel of perslucht om vuil van het element te verwijderen: borstelen zorgt ervoor dat het vuil in de vezels dringt en perslucht beschadigt het papieren filter.
9. Monteer het schuimelement, het papierelement en het luchtfilterdeksel.

   Belangrijk: **Gebruik de motor niet zonder het luchtfilterelement omdat dit kan leiden tot overmatige slijtage en beschadiging van de motor.**

Onderhoud van de bougie

Onderhoudsinterval: Om de 100 bedrijfsuren—De bougie controleren/afstellen.

Om de 300 bedrijfsuren—Bougie vervangen.

Type: NGK BPR6ES bougie of een bougie van een equivalent type.

Elektrodeafstand: 0,7 to 0,8 mm; zie Figuur 33

1. Maak de bougiekabel los van de bougie (Figuur 32).

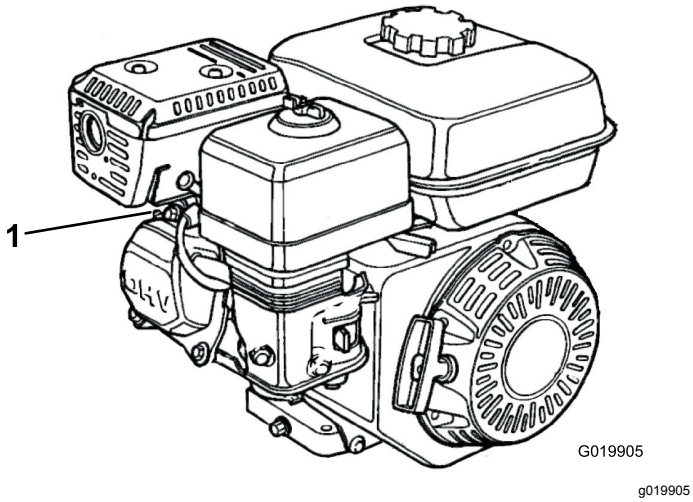

Figuur 32

1. Bougiekabel

2. Reinig de omgeving van de bougie en verwijder de bougie uit de cilinderkop.

   Belangrijk: **Als de bougie gebarsten of vuil is, moet deze worden vervangen. U mag de elektroden niet zandstralen, afkrabben of reinigen omdat hierdoor gruis kan losraken en in de cilinder terechtkomen. Dit kan leiden tot beschadiging van de motor.**

3. Zorg ervoor dat de elektrodeafstand 0,7 tot 0,8 mm bedraagt (Figuur 33).

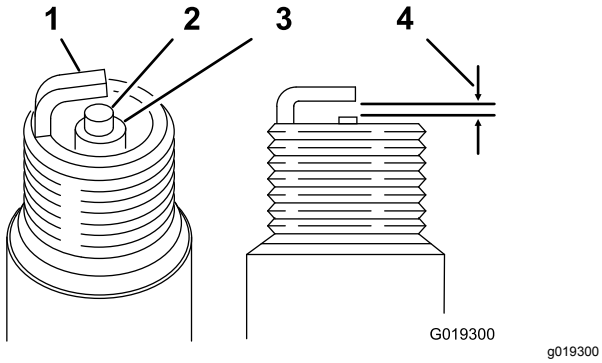

Figuur 33

1. Massa-elektrode
2. Centrale elektrode
3. Isolator
4. 0,7 tot 0,8 mm

4. Monteer de bougie met de juiste elektrodeafstand manueel. Ga voorzichtig te werk om te voorkomen dat deze scheef wordt ingedraaid.

5. Als de bougie helemaal ingedraaid is, gebruikt u een bougiesleutel om de bougie vast te draaien en de afdichtring samen te drukken.

   - Een nieuwe bougie moet u nog een halve slag vastdraaien nadat u ze hebt geplaatst om de ring in te drukken.
   - Als u de oorspronkelijke bougie terugplaatst, draai deze dan nog ⅛ tot ¼ slag vaster nadat u de bougie hebt geplaatst om de ring in te drukken.

   Opmerking: Een losse bougie kan de motor oververhitten en beschadigen. Als u de bougie te strak vastdraait, kan de schroefdraad in de cilinderkop beschadigd raken.

6. Sluit de bougiekabel aan op de bougie.

Afsluiterspeling controleren en instellen

Onderhoudsinterval: Om de 300 bedrijfsuren

Belangrijk: **Raadpleeg de gebruikershandleiding van de motor.**

Onderhoud brandstofsysteem

De bezinkseldop reinigen

Onderhoudsinterval: Om de 100 bedrijfsuren—Reinig de bezinkseldop.

⚠ GEVAAR

In bepaalde omstandigheden is brandstof uiterst ontvlambaar en zeer explosief. Brand of explosie van brandstof kan brandwonden bij u of anderen en materiële schade veroorzaken.

- **Vul de brandstoftank in de open lucht wanneer de motor koud is. Eventueel gemorste brandstof opnemen.**
- **Vul de brandstoftank niet helemaal. Vul de brandstoftank tot 25 mm onder de bovenkant van de tank. Dit geeft de brandstof in de tank ruimte om uit te zetten.**
- **Rook nooit wanneer u met brandstof bezig bent en houd de brandstof weg van open vlammen of vonken.**
- **Brandstof in een goedgekeurd vat of blik en buiten bereik van kinderen bewaren. Koop nooit meer benzine dan u in 30 dagen kunt opmaken.**
- **Zet brandstofvaten altijd op de grond en uit de buurt van de machine voordat u de tank bijvult.**
- **Brandstofvaten niet in een voertuig of vrachtwagen of op aanhanger vullen, omdat bekleding of kunststof beplating het vat kunnen isoleren en de afvoer van statische lading kunnen bemoeilijken.**
- **Als het praktisch mogelijk is, kunt u een machine die door brandstof aangedreven wordt het best eerst van de vrachtwagen of aanhanger halen en bijtanken als de machine met de wielen op de grond staat. Als dit niet mogelijk is, geniet het de voorkeur dergelijke machines op een vrachtwagen of aanhanger bij te vullen uit een draagbaar vat, niet met behulp van een vulpistool van een brandstofpomp.**
- **Als u een vulpistool moet gebruiken, dient u de vulpijp voortdurend in contact te houden met de rand van de brandstoftank of de opening van het vat, totdat het bijvullen voltooid is.**

1. Zet de brandstofafsluitklep UIT en verwijder de bezinkseldop en de O-ring (Figuur 34).

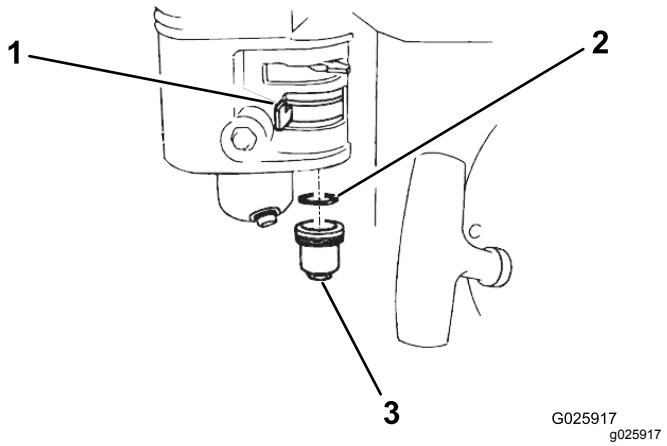

Figuur 34

1. Brandstofafsluitklep
2. O-ring
3. Bezinkseldop

2. Reinig de bezinkseldop en de O-ring in een onbrandbaar oplosmiddel en maak ze grondig droog.
3. Plaats de O-ring in de brandstofafsluitklep en breng de bezinkseldop aan. Draai de bezinkseldop stevig vast.

Onderhoud aandrijfsysteem

Veiligheid van het hydraulische systeem

- Waarschuw onmiddellijk een arts als er hydraulische vloeistof is geïnjecteerd in de huid. Geïnjecteerde vloeistof moet binnen enkele uren operatief worden verwijderd door een arts.
- Controleer of alle hydraulische slangen en leidingen in goede staat verkeren en alle hydraulische aansluitingen en fittings stevig vastzitten voordat u druk zet op het hydraulische systeem.
- Houd lichaam en handen uit de buurt van kleine lekgaten of spuitmonden waaruit onder hoge druk hydraulische vloeistof ontsnapt.
- U kunt lekken in het hydraulische systeem opsporen met behulp van karton of papier.
- Hef alle druk in het hydraulische systeem op veilige wijze op, voordat u werkzaamheden gaat verrichten aan het hydraulische systeem.

Hydraulische vloeistof verversen en de filter vervangen

Onderhoudsinterval: Na de eerste 20 bedrijfsuren—Ververs de hydraulische vloeistof en vervang de filter.

Om de 400 bedrijfsuren—Ververs de hydraulische vloeistof en vervang de filter.

Belangrijk: **Gebruik enkel Toro Premium All Season hydraulische vloeistof (ISO VG 46) of een gelijkwaardige vloeistof. Andere vloeistoffen kunnen schade aan het systeem veroorzaken.**

1. Plaats een opvangbak onder de aftapplug van de hydraulische tank (Figuur 35).

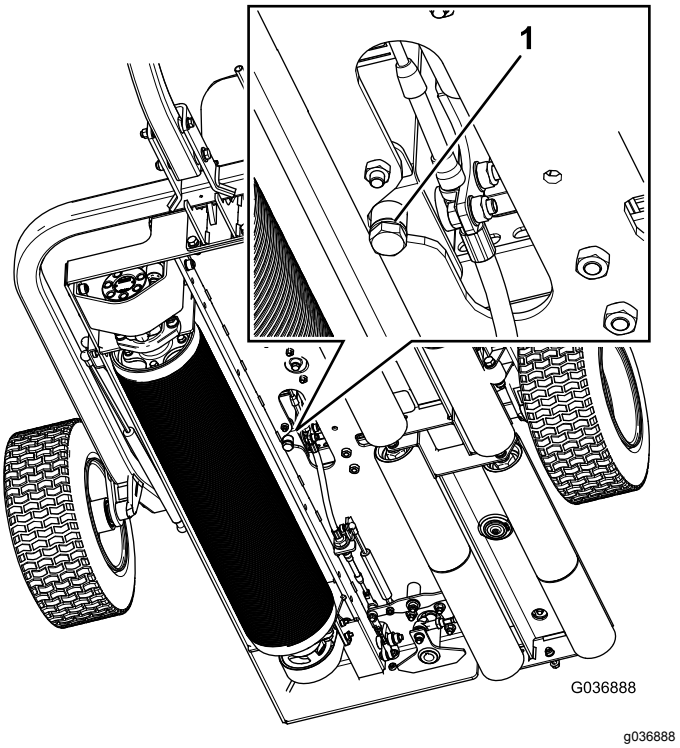

Figuur 35

1. Aftapplug

2. Verwijder de aftapplug aan de onderkant van de tank (Figuur 35).
3. Als alle vloeistof is weggelopen, plaatst u de aftapplug terug.
4. Reinig de omgeving van de plaats waar het filter wordt gemonteerd.
5. Plaats een opvangbak onder het filter en verwijder het filter (Figuur 36).

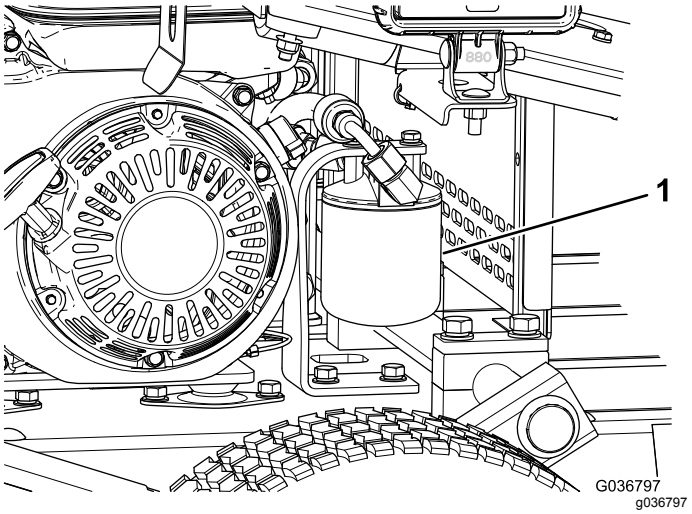

Figuur 36

1. Hydraulisch filter

6. Vul het vervangende filter met de geschikte hydraulische vloeistof.

7. Smeer de afdichtingspakking, monteer het filter met de hand tot de pakking contact maakt met de filterkop en draai deze vervolgens 3/4 slag verder vast.

   Opmerking: Het filter moet nu afgedicht zijn.

8. Verwijder de dop van de hydraulische tank (Figuur 20).
9. Vul de tank met de juiste vloeistof; zie Controleer het peil van de hydraulische vloeistof (bladz. 16).
10. Plaats de tankdop terug.
11. Neem eventueel gemorste olie op.
12. Start de motor en laat hem 3 tot 5 minuten stationair lopen om de vloeistof te laten circuleren en het systeem te ontluchten.
13. Zet de motor af, controleer het peil van de hydraulische vloeistof en vul vloeistof bij indien nodig.
14. Breng de stoel naar beneden en vergrendel hem.
15. Gooi de vloeistof en het filter weg volgens de lokale voorschriften.

Onderhouden remmen

De parkeerrem controleren en afstellen

Onderhoudsinterval: Bij elk gebruik of dagelijks

Zorg ervoor dat de parkeerrem voorkomt dat de machine gaat rollen wanneer ze geparkeerd is.

De parkeerrem wordt als volgt afgesteld:

- Om de remkracht te vermeerderen, moet u de borgmoer van de rem vaster draaien (Figuur 37).
- Om de remkracht te verminderen, moet u de borgmoer van de rem losser draaien (Figuur 37).

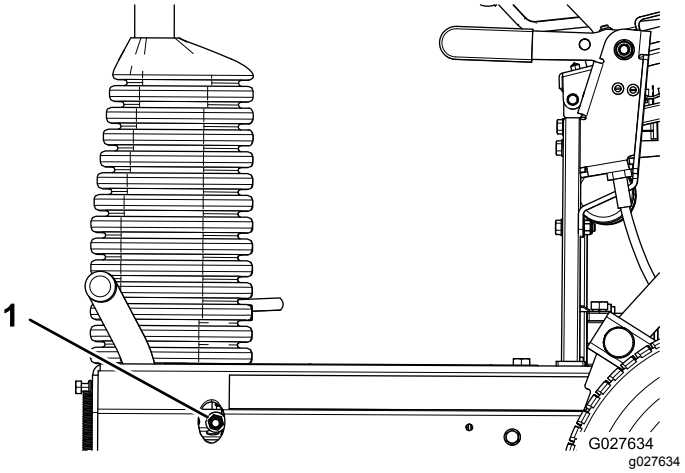

Figuur 37

1. Borgmoer van rem

Opmerking: Zorg ervoor dat de rem volledig wordt vrijgegeven als de parkeerremhendel is vrijgesteld.

Reiniging

Maak de rollen indien nodig schoon door water door de gaten in de rolbehuizingen te spuiten (Figuur 38).

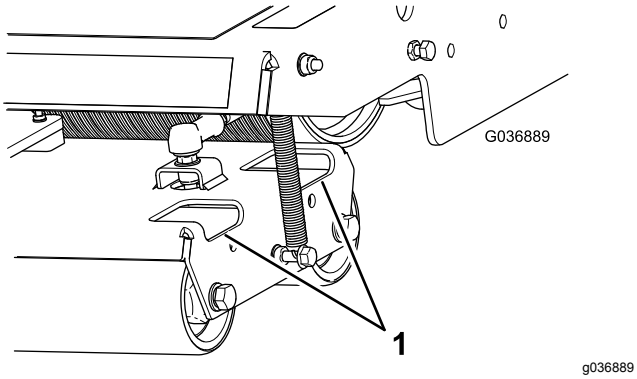

Figuur 38

1. Toegangsopeningen

Verwijder indien nodig vuil rond de hydraulische motor zodat dit gebied schoon is (Figuur 39).

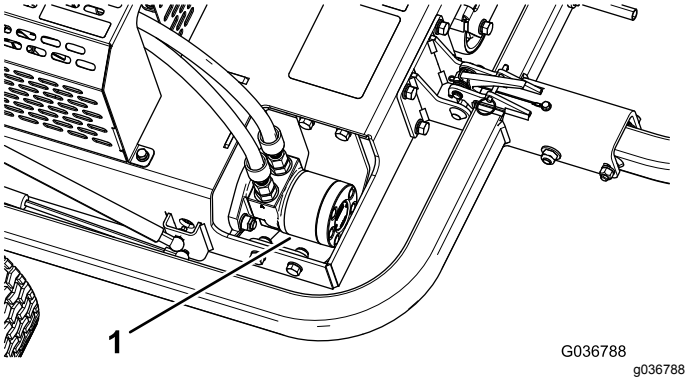

Figuur 39

1. Hydraulische motor

Stalling

1. Verwijder maaisel, vuil en vet van de buitenkant van de gehele machine, met name van de rollen en de motor. Verwijder vuil en kaf van de buitenkant van de koelribben van de cilinderkop en de ventilatorbehuizing van de motor.

   Belangrijk: **U kunt de machine met een mild reinigingsmiddel en water wassen. Was de machine nooit met een hogedrukreiniger. Gebruik niet te veel water, zeker niet in de buurt van de motor.**

2. Als u de machine lange tijd wilt stallen (meer dan 90 dagen), moet u een stabilizer/conditioner toevoegen aan de brandstof in de tank.

   A. Laat de motor 5 minuten lopen om de stabilizer/conditioner door het brandstofsysteem te verspreiden.

   B. Zet de motor af, laat deze afkoelen, en laat de brandstoftank leeglopen, of laat de motor lopen totdat deze afslaat.

   C. Start de motor en laat hem lopen totdat hij afslaat. Herhaal de procedure met de choke aan totdat de motor niet opnieuw start.

   D. U moet brandstof op de juiste wijze afvoeren. Verwerk deze overeenkomstig de plaatselijk geldende voorschriften.

3. Controleer alle bouten, schroeven en moeren en draai deze vast. Versleten of beschadigde delen repareren of vervangen.

4. Werk alle krassen en beschadigingen van de lak bij. Bijwerklak is verkrijgbaar bij een erkende Toro distributeur.

5. Stal de machine in een schone, droge garage of opslagruimte. Dek de machine af om deze te beschermen en schoon te houden.

Privacyverklaring voor Europa

De informatie die Toro verzamelt
Toro Warranty Company (Toro) respecteert uw privacy. Om uw aanspraak op garantie te behandelen en contact met u op te nemen in het geval van een terugroepactie vragen wij om bepaalde persoonlijke informatie, hetzij direct of via uw lokale Toro dealer.

Het Toro garantiesysteem wordt gehost op servers in de Verenigde Staten, waar de privacywet mogelijk niet dezelfde bescherming biedt als in uw land.

DOOR UW PERSOONLIJKE GEGEVENS MET ONS TE DELEN STEMT U IN MET DE VERWERKING VAN UW PERSOONLIJKE GEGEVENS ZOALS BESCHREVEN IN DEZE PRIVACYVERKLARING.

Hoe Toro informatie gebruikt
Toro kan uw persoonsgegevens gebruiken om uw aanspraak op garantie te behandelen, contact met u op te nemen in het geval van een terugroepactie, of voor een ander doeleinde waarvan we u op de hoogte brengen. Toro kan uw informatie delen met zijn afdelingen, verdelers of andere zakenpartners in verband met deze activiteiten. We verkopen uw persoonsgegevens niet aan andere bedrijven. We behouden ons het recht voor om persoonsgegevens te delen teneinde te voldoen aan geldende wetten en verzoeken van de aangewezen autoriteiten, opdat wij onze systemen naar behoren kunnen gebruiken of met het oog op onze eigen bescherming of die van andere gebruikers.

Behoud van uw persoonlijke gegevens
Wij bewaren uw persoonlijke gegevens zo lang als dat nodig is voor de doeleinden waarvoor ze oorspronkelijk werden verzameld of voor andere legitieme doeleinden (zoals naleving van voorschriften), of zo lang als vereist is door de van toepassing zijnde wet.

Toro streeft ernaar om uw persoonlijke gegevens te beschermen.
We nemen redelijke voorzorgen om uw persoonlijke gegevens te beschermen. We proberen bovendien de nauwkeurigheid en geldigheid van persoonlijke gegevens te waarborgen.

Toegang tot en aanpassing van uw persoonlijke gegevens
Als u toegang wenst tot uw persoonlijke gegevens of deze wilt aanpassen, gelieve dan een e-mail te sturen naar legal@toro.com.

Australische consumentenwet

Australische klanten kunnen voor informatie over de Australische consumentenwet (Australian Consumer Law) terecht bij de lokale Toro dealer of ze kunnen deze informatie in de doos vinden.

Californië Proposition 65 Waarschuwingsinformatie

Wat betekent deze waarschuwing?

Sommige producten die op de markt zijn bevatten een etiket met een waarschuwing als:

WAARSCHUWING: Kanker en schade aan de voortplantingsorganen – www.p65Warnings.ca.gov.

Wat is Prop 65?

Prop 65 geldt voor elk bedrijf dat actief is in Californië, producten verkoopt in Californië, of producten maakt die kunnen worden verkocht of geïmporteerd in Californië. De wet schrijft voor dat de Gouverneur van Californië een lijst van chemische stoffen bijhoudt en publiceert waarvan bekend is dat ze kanker, geboorteafwijkingen en/of andere schade aan de voortplantingsorganen kunnen veroorzaken. De lijst wordt jaarlijks bijgewerkt en omvat honderden chemische stoffen die in veel alledaagse voorwerpen voorkomen. Prop 65 heeft als doel mensen te informeren over blootstelling aan deze chemische stoffen.

Prop 65 verbiedt de verkoop van producten die deze chemicaliën bevatten niet; wel schrijft de wet voor dat het product, de productverpakking en de bijgevoegde documentatie waarschuwingen bevatten. Een Prop 65-waarschuwing betekent ook niet dat een product enige norm of vereiste inzake productveiligheid schendt. De Californische regering stelt duidelijk dat een Prop 65-waarschuwing “niet neerkomt op een wettelijke beslissing dat een product ‘veilig’ of ‘onveilig’ is.” Veel van deze chemische stoffen worden al jaren op grote schaal en zonder gedocumenteerde schade gebruikt in alledaagse voorwerpen. Ga voor meer informatie naar https://oag.ca.gov/prop65/faqs-view-all

Een Prop 65-waarschuwing betekent dat (1) een bedrijf de blootstelling heeft beoordeeld en van mening is dat deze het niveau ‘geen significant risico’ overschrijdt, of dat (2) het bedrijf kiest om een waarschuwing te vermelden omdat het weet dat een betreffende chemische stof aanwezig is, zonder evenwel de blootstelling eraan te beoordelen.

Is deze wet overal van kracht?

Prop 65-waarschuwingen zijn enkel vereist krachtens de Californische wet. Deze waarschuwingen ziet men in heel Californië in uiteenlopende omgevingen, bijvoorbeeld in restaurants, kruidenierswinkels, hotels, scholen, ziekenhuizen en op een groot aantal producten. Daarnaast kiezen sommige webverkopers en postorderbedrijven ervoor om Prop 65-waarschuwingen te geven op hun website of in catalogi.

Hoe verhouden de Californische waarschuwingen zich tot de federale limieten?

De Prop 65-voorschriften zijn vaak strikter dan federale en internationale normen. Voor verschillende stoffen is in Californië al bij veel lagere dosissen een waarschuwing vereist dan elders in de VS. Bijvoorbeeld: de Prop 65-norm voor waarschuwingen voor lood bedraagt 0,5 microgram per dag, wat veel minder is dan de federale en internationale standaarden.

Waarom worden niet alle vergelijkbare producten van de waarschuwing voorzien?

- Producten die verkocht worden in Californië moeten voorzien worden van een Prop 65-aanduiding, maar dit geldt niet voor vergelijkbare producten op andere plaatsen.
- Een bedrijf kan in navolging van een rechtszaak verplicht worden om zijn producten te voorzien van Prop 65-waarschuwingen, terwijl dit voor andere bedrijven die vergelijkbare producten verkopen niet geldt.
- Prop 65 wordt niet eenduidig opgelegd.
- Bedrijven kunnen ervoor kiezen geen waarschuwing te vermelden omdat ze vinden dat ze daar niet toe verplicht zijn in het kader van de Prop 65-voorschriften; ook als er geen waarschuwingen op een product staan, is het best mogelijk dat de betreffende chemische producten toch in vergelijkbare dosissen aanwezig zijn.

Waarom vermeldt Toro deze waarschuwing?

Toro wil consumenten zo goed mogelijk informeren zodat ze geïnformeerde beslissingen kunnen nemen over de producten die ze kopen en gebruiken. Toro vermeldt in sommige gevallen waarschuwingen op basis van zijn kennis over de aanwezigheid van één of meer van de betreffende chemische stoffen, zonder evenwel het niveau van blootstelling te beoordelen, aangezien niet alle betreffende chemische stoffen voorzien zijn van voorschriften voor blootstellingslimieten. Ook al is de blootstelling door producten van Toro verwaarloosbaar of valt deze ruim binnen de categorie 'geen significant risico', heeft Toro er veiligheidshalve voor gekozen om Prop 65-waarschuwingen op te nemen. Als Toro deze waarschuwingen niet vermeldt, zou het bovendien vervolgd kunnen worden door de Staat Californië of door private personen die tenuitvoerlegging van Prop 65 beogen, en het kan op die manier aanzienlijke boetes krijgen.

De Toro Total Coverage-garantie

Beperkte garantie

Gedekte voorwaarden en producten

De Toro® Company en de hieraan gelieerde onderneming, Toro Warranty Company, bieden krachtens een overeenkomst tussen beide ondernemingen gezamenlijk de garantie dat uw Toro product (hierna: het “product”) gedurende twee jaar of 1500 bedrijfsuren* vrij is van materiaalgebreken of fabricagefouten, met dien verstande dat hierbij de kortste periode moet worden aangehouden. Deze garantie geldt voor alle producten met uitzondering van beluchters (zie de afzonderlijke garantieverklaringen voor deze producten). In een geval waarin de garantie van toepassing is, zullen wij het product kosteloos repareren en ook niet de kosten van diagnose, arbeid, onderdelen en transport in rekening brengen. De garantie gaat in op de datum waarop het product is geleverd aan de oorspronkelijke koper.
* Producten uitgerust met een urenteller.

Aanwijzingen voor aanvraag van garantieservice

U dient contact op te nemen met de distributeur van commerciële producten of erkende dealer bij wie u het product heeft gekocht, zodra u denkt dat er sprake is van een geval waarop de garantie van toepassing is. Als het u moeite kost een distributeur of erkende dealer te vinden of vragen hebt over rechten of plichten met betrekking tot de garantie, kunt u contact met ons opnemen op:

Commercial Products Service Department
Toro Warranty Company
8111 Lyndale Avenue South
Bloomington, MN 55420-1196, VS
E-mail: commercial.warranty@toro.com

Plichten van de eigenaar

Als eigenaar van het product bent u verantwoordelijk voor de vereiste onderhouds- en afstelwerkzaamheden die worden vermeld in de gebruikershandleiding. Indien u de vereiste onderhouds- en afstelwerkzaamheden niet uitvoert, kan uw garantieclaim worden afgewezen.

Zaken en gevallen die niet onder de garantie vallen

Niet alle storingen of defecten van het product die plaatsvinden tijdens de garantieperiode zijn materiaalgebreken of fabricagefouten. Buiten deze garantie vallen:

- Defecten als gevolg van het gebruik van andere dan originele Toro onderdelen, of als gevolg van de montage en gebruik van additionele, gewijzigde of niet van Toro afkomstige accessoires en producten. De fabrikant van deze artikelen kan een afzonderlijke garantie verstrekken.
- Defecten als gevolg van nalatigheid om aanbevolen onderhouds- en/of afstelwerkzaamheden te verrichten. Als u uw Toro product niet goed onderhoudt volgens de lijst met aanbevolen onderhoudswerkzaamheden in de *Gebruikershandleiding* kan dit ertoe leiden dat garantieclaims worden afgewezen.
- Defecten als gevolg van verkeerd, achteloos of roekeloos gebruik van het product.
- Onderdelen die onderhevig zijn aan slijtage door gebruik, tenzij deze gebreken vertonen. Voorbeelden van onderdelen die slijten of worden verbruikt tijdens een normaal gebruik van het product zijn onder meer, maar niet uitsluitend: remblokken en remvoeringen, koppelingsvoeringen, maaimessen, messenkooien, snijplaten, pennen, bougies, zwenkwielen, banden, filters, drijfriemen en sommige onderdelen van spuitmachines zoals membranen, spuitdoppen, afsluitkleppen en dergelijke.
- Defecten veroorzaakt door externe invloeden. Externe invloeden zijn onder meer, maar niet uitsluitend: weersomstandigheden, wijze van opslag, verontreiniging, gebruik van niet goedgekeurde koelvloeistoffen, smeermiddelen, additieven, meststoffen, water, chemicaliën en dergelijke.
- Normale geluidssterkte, trillingen, slijtage en achteruitgang.
- Normale slijtage omvat, maar niet uitsluitend, schade aan stoelen als gevolg van slijtage of afschuring, afgebladderde verfoppervlakken, beschadigde stickers, krassen op ruiten, enz.

Onderdelen

Garantie wordt verleend op onderdelen die moeten worden vervangen in het kader van het vereiste onderhoud, gedurende de garantieperiode tot hun geplande vervanging. Een onderdeel dat uit hoofde van de garantie is vervangen, komt voor de duur van de oorspronkelijke productgarantie in aanmerking voor de garantie en wordt eigendom van Toro. Toro beslist in laatste instantie of een onderdeel of een groep van onderdelen wordt gerepareerd of vervangen. Toro mag voor garantiereparaties in de fabriek gereviseerde onderdelen gebruiken.

Opmerking met betrekking tot de garantie op semi-tractieaccu's:

Semi-tractieaccu's hebben een specifiek totaal aantal kilowatt-uren die zij tijdens hun levensduur kunnen leveren. De gebruikte technieken voor het bedienen, opladen en onderhouden van de accu kan leiden tot een langere of kortere levensduur van de accu. Als de accu's in dit product worden gebruikt, zal hun bruikbaarheid tussen de oplaadintervallen langzaam verminderen totdat zij volledig uitgeput zijn. Vervanging van een accu die is uitgeput als gevolg van normaal gebruik, is de verantwoordelijkheid van de eigenaar van het product. Een accu moet soms tijdens de normale garantieperiode op kosten van de eigenaar worden vervangen.

Onderhoud op kosten van de eigenaar

Opvoeren van de motor, smeren, reinigen en waxen, het vervangen van items en voorwaarden die niet onder de garantie vallen, filters, koelvloeistof en het uitvoeren van aanbevolen onderhoudswerkzaamheden behoren tot de gebruikelijke werkzaamheden die nodig zijn voor Toro producten en die voor rekening komen van de eigenaar.

Algemene voorwaarden

Op grond van deze garanties mogen reparaties uitsluitend worden uitgevoerd door een erkende Toro dealer.

The Toro Company en de Toro Warranty Company zijn niet aansprakelijk voor indirecte of bijkomende schade of gevolgschade in samenhang met het gebruik van de Toro producten die onder deze garantie vallen, inclusief de kosten of uitgaven voor de levering van vervangen materiaal of diensten gedurende een redelijke periode van onbruikbaarheid of buitengebruikstelling tijdens de uitvoering van reparatiewerkzaamheden op grond van deze garantie. Met uitzondering van de emissiegarantie waarnaar hieronder (indien van toepassing) wordt verwezen, bestaat er geen andere uitdrukkelijke garantie.

Alle impliciete garanties van verkoopbaarheid of geschiktheid voor gebruik zijn beperkt tot de duur van deze uitdrukkelijke garantie. Sommige landen staan uitsluitingen van bijkomende schade of gevolgschade of beperkingen op de duur van de impliciete garantie niet toe, zodat bovengenoemde uitsluitingen en beperkingen in uw geval mogelijk niet van toepassing zijn.

Deze garantie geeft u specifieke juridische rechten; daarnaast kunt u beschikken over andere rechten die per land kunnen verschillen.

Andere landen dan de VS of Canada

Klanten dienen contact op te nemen met hun Toro Distributeur (Dealer) om het garantiebeleid voor hun land, provincie of staat te verkrijgen. Als u om een of andere reden ontevreden bent over de service van uw verdeler of moeilijk informatie over de garantie kunt krijgen, verzoeken wij u contact op te nemen met de Toro importeur. Als alle andere middelen zonder succes zijn, neemt u contact met ons op bij Toro Warranty Company.