Form No. 3423-917 Rev B

TORO®

Count on it.

Käyttöopas

# GreensPro™ 1260 -viheriöjyrä

**Mallinro: 44913—Sarjanro: 403316784 tai suurempi**

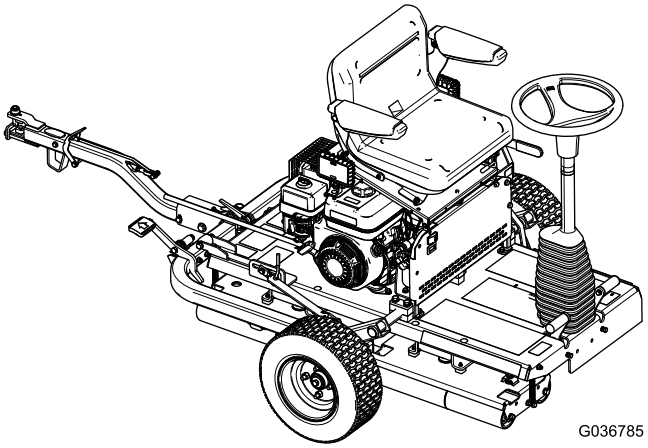


Rekisteröi tuotteesi osoitteessa www.Toro.com.
Käännös alkuperäisestä tekstistä (FI)

CE

*3423-917* B

Tämä tuote on asiaankuuluvien eurooppalaisten direktiivien mukainen. Lisätietoja on erillisessä tuotekohtaisessa vaatimustenmukaisuusvakuutuksessa.

Kalifornian lain (California Public Resource Code) pykälät 4442 ja 4443 kieltävät tämän moottorin käytön metsä-, pensaikko- tai ruohopeitteisillä mailla, jos moottoria ei ole varustettu pykälässä 4442 mainitulla hyvässä käyttökunnossa pidetyllä kipinänsammuttimella tai jos moottoria ei ole suojattu, varustettu ja huollettu palovaaran ehkäisemiseksi.

**⚠ VAARA**

**KALIFORNIA**
**Lakiesityksen 65 mukainen varoitus**

**Tämän tuotteen moottorin tuottamat pakokaasut sisältävät kemikaaleja, jotka Kalifornian osavaltion tietojen mukaan aiheuttavat syöpää, synnynnäisiä epämuodostumia tai muuta lisääntymiseen liittyvää haittaa.**

**Tämän tuotteen käyttäminen voi altistaa kemikaaleille, jotka Kalifornian osavaltion tietojen mukaan aiheuttavat syöpää, synnynnäisiä epämuodostumia tai muuta lisääntymiseen liittyvää haittaa.**

# Johdanto

Tämä kone on ajettava viheriöjyrä, joka on tarkoitettu ammattimaiseen kaupalliseen käyttöön. Se on tarkoitettu pääasiassa puistojen, golfkenttien, urheilukenttien ja kaupallisten kiinteistöjen viheriöiden, tenniskenttien ja muiden hienojen nurmialustojen jyräämiseen.

Lue nämä tiedot huolellisesti, jotta oppisit käyttämään ja huoltamaan laitetta asianmukaisesti sekä välttämään tapaturmia ja tuotevaurioita. Olet itse vastuussa tuotteen asianmukaisesta ja turvallisesta käytöstä.

Osoitteessa www.Toro.com on lisätietoja, jos tarvitset esimerkiksi turvallisuuteen liittyviä vinkkejä, käyttökoulutukseen liittyviä materiaaleja, tietoja lisävarusteista tai lähimmästä jälleenmyyjästä tai jos haluat rekisteröidä tuotteesi.

Aina kun tarvitset huoltoa, alkuperäisiä Toro-varaosia tai lisätietoja, ota yhteys valtuutettuun huoltoliikkeeseen tai Toron asiakaspalveluun. Ota tällöin tuotteen malli- ja sarjanumerot valmiiksi esiin. Kuva 1 näyttää laitteen malli ja sarjanumeron sijainnin. Kirjoita numerot annettuun tilaan.

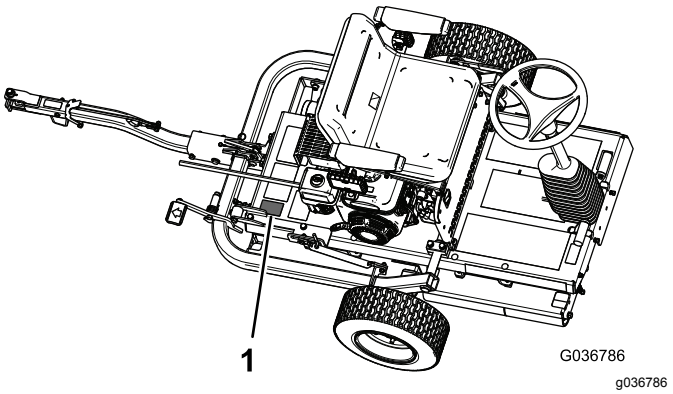


**Kuva 1**

1. Malli- ja sarjanumeron sijainti

**Mallinro:** _____

**Sarjanro:** _____

Tässä käyttöoppaassa esiintyvä varoitusmerkintä (Kuva 2) ilmaisee vaaratilannetta, josta saattaa olla seurauksena vakava tapaturma tai jopa kuolema, jos suositellut varotoimenpiteet laiminlyödään.

g000502

**Kuva 2**
Varoitusmerkintä

Tässä käyttöoppaassa käytetään kahta termiä tietojen korostamiseksi. **Tärkeää** kiinnittää huomiota mekaanisiin erikoistietoihin ja **Huomautus** korostaa erityishuomion ansaitsevia yleistietoja.

**© 2018—The Toro® Company**
**8111 Lyndale Avenue South**
**Bloomington, MN 55420**



**Toron WWW-sivusto osoitteessa www.Toro.com.**
**Painettu Yhdistyneessä kuningaskunnassa**
**Kaikki oikeudet pidätetään**

# Sisältö


Turvaohjeet ..... 3
Yleinen turvallisuus..... 3
Turva- ja ohjetarrat ..... 4
Käyttöönotto ..... 7
1 Kuljetuspyörien asennus..... 8
2 Vetoaisakokoonpanon asennus..... 8
3 Laitteen poistaminen kuljetuslavalta ..... 10
4 Koneen voitelu..... 10
Laitteen yleiskatsaus .....11
Ohjauslaitteet .....11
Moottorin säätimet ..... 12
Tekniset tiedot ..... 13
Lisätarvikkeet/lisävarusteet ..... 13
Käyttö ..... 14
Turvallisuus ennen käyttöä ..... 14
Koneen käytön valmistelu..... 14
Hydrauliletkujen ja -liittimien tarkastus ..... 14
Moottoriöljyn määrän tarkistus..... 14
Hydraulinesteen määrän tarkistus ..... 15
Rengaspaineen tarkistus ..... 16
Polttoainesäiliön täyttö..... 16
Turvallisuus käytön aikana..... 17
Moottorin käynnistys..... 18
Moottorin sammutus..... 18
Turvajärjestelmän toiminnan tarkistus ..... 19
Turvallisuus käytön jälkeen..... 19
Vetoaisan lukitsimen käyttö ..... 19
Koneen kuljetus..... 19
Koneen käyttö ..... 21
Koneen kuljetus..... 21
Käyttövihjeitä ..... 21
Kunnossapito ..... 22
Kunnossapitotaulukko ..... 22
Todetut viat..... 24
Päivittäisen huollon tarkastuslista..... 24
Huoltoa edeltävät toimenpiteet ..... 25
Turvallisuus huollon aikana..... 25
Voitelu ..... 25
Käyttörullan laakerin voitelu..... 25
Moottorin huolto ..... 26
Moottorin turvallinen käyttö..... 26
Moottoriöljyn vaihto..... 26
Ilmanpuhdistimen huolto..... 27
Sytytystulpan huolto ..... 27
Venttiilivälysten tarkistus ja säätö..... 28
Polttoainejärjestelmän huolto ..... 29
Sakkakupin puhdistus..... 29
Vetojärjestelmän huolto ..... 30
Hydraulijärjestelmän turvallinen käyttö ..... 30
Hydraulinesteen ja -suodattimen vaihto ..... 30
Jarrujen huolto ..... 31
Seisontajarrun tarkistus ja säätö..... 31
Puhdistus ..... 32
Varastointi ..... 32


# Turvaohjeet

Tämä kone on suunniteltu EN ISO 12100:2010 -standardin ja ANSI B71.4-2017 -määrityksen mukaisesti.

***Tärkeää:*** **Lisätietoja CE-määräysten edellyttämistä tiedoista on koneen mukana toimitetussa vaatimustenmukaisuusvakuutuksessa.**

## Yleinen turvallisuus

Tämä tuote voi aiheuttaa henkilövahingon. Noudata aina kaikkia turvallisuusohjeita, jotta vakavilta loukkaantumisilta vältytään.

Tuotteen käyttäminen muuhun kuin sen aiottuun käyttötarkoitukseen voi olla vaarallista käyttäjälle ja sivullisille.

- Lue ja sisäistä tämän *käyttöoppaan* sisältö ennen moottorin käynnistämistä.
- Älä laita käsiä tai jalkoja koneen liikkuvien osien lähelle.
- Älä käytä konetta ilman paikallaan olevia ja toimivia suojuksia ja muita suojalaitteita.
- Pidä sivulliset ja lemmikit turvallisen matkan päässä koneesta.
- Älä päästä lapsia käyttöalueelle. Älä anna lasten käyttää konetta.
- Pysäytä kone ja sammuta moottori ennen huoltoa, polttoainesäiliön täyttämistä ja tukoksen poistamista koneesta.

Laitteen asiaton käyttö tai huolto voi aiheuttaa tapaturman. Vähennä loukkaantumisriskiä noudattamalla näitä turvallisuusohjeita ja huomioimalla aina varoitusmerkki ⚠, joka tarkoittaa varoitusta, vaaraa tai hengenvaaraa – henkilöturvallisuusohjeet. Ohjeiden noudattamatta jättäminen saattaa johtaa henkilövahinkoon tai kuolemaan.

Lisää turvallisuusohjeita on tämän *käyttöoppaan* eri kohdissa.

# Turva- ja ohjetarrat

Turva- ja ohjetarrat on sijoitettu hyvin näkyville paikoille mahdollisten vaara-alueiden lähettyville. Korvaa vioittuneet tai kadonneet tarrat uusilla.

decal93-6686

**93-6686**

1. Hydraulineste
2. Lue *käyttöopas*.

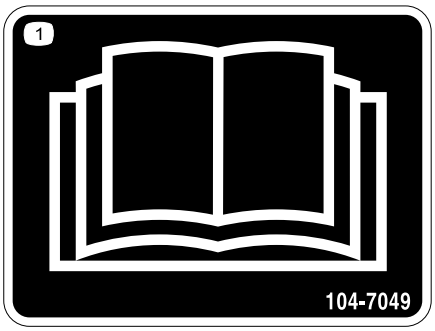


decal104-7049

**104-7049**

1. Lue *käyttöopas*.

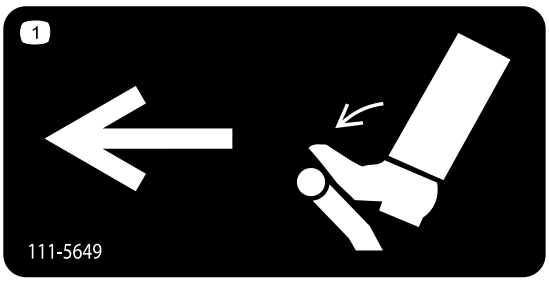


decal111-5649

**111-5649**

1. Ajopoljin vasemmalle.

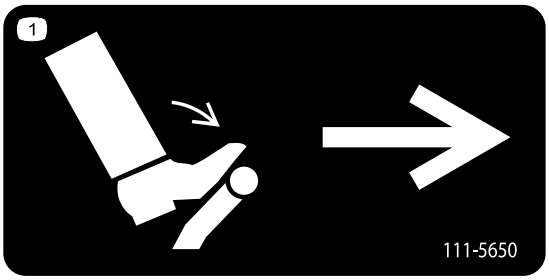


decal111-5650

**111-5650**

1. Ajopoljin oikealle.

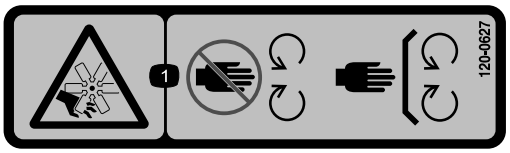


decal120-0627

**120-0627**

1. Loukkaantumisvaara, tuuletin: pysy etäällä liikkuvista osista ja pidä kaikki suojukset ja suojalevyt paikoillaan.

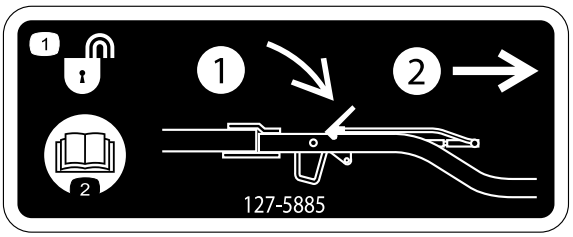


decal127-5885

**127-5885**

1. Vetoaisan vapautus: 1) työnnä salpa alas, 2) vedä vetoaisa irti.
2. Lue *käyttöopas*.

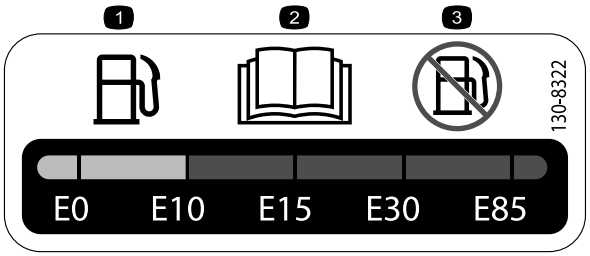


decal130-8322

**130-8322**

1. Käytä vain enintään 10 % etanolia (E10) sisältävää bensiiniä.
2. Lue *käyttöopas*.
3. Yli 10 % etanolia (E10) sisältävää bensiiniä ei saa käyttää.

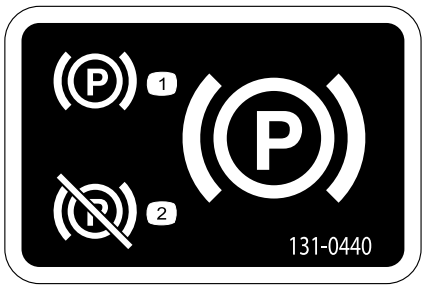


decal131-0440

**131-0440**

1. Seisontajarru – kytke
2. Seisontajarru – vapauta

decal133-1701

**133-1701**

1. Vaara: Lue *käyttöopas*. Älä käytä konetta, jos et ole saanut koulutusta.
2. Vaara: käytä kuulosuojaimia.
3. Vaara: älä päästä sivullisia koneen lähelle.
4. Vaara: pysy etäällä liikkuvista osista ja pidä kaikki suojukset ja suojalevyt paikoillaan.
5. Kaatumisvaara: Älä käytä konetta veden lähellä. Pysy etäällä pengerryksistä ja pudotuksista.

---

decal133-8062

**133-8062**

---

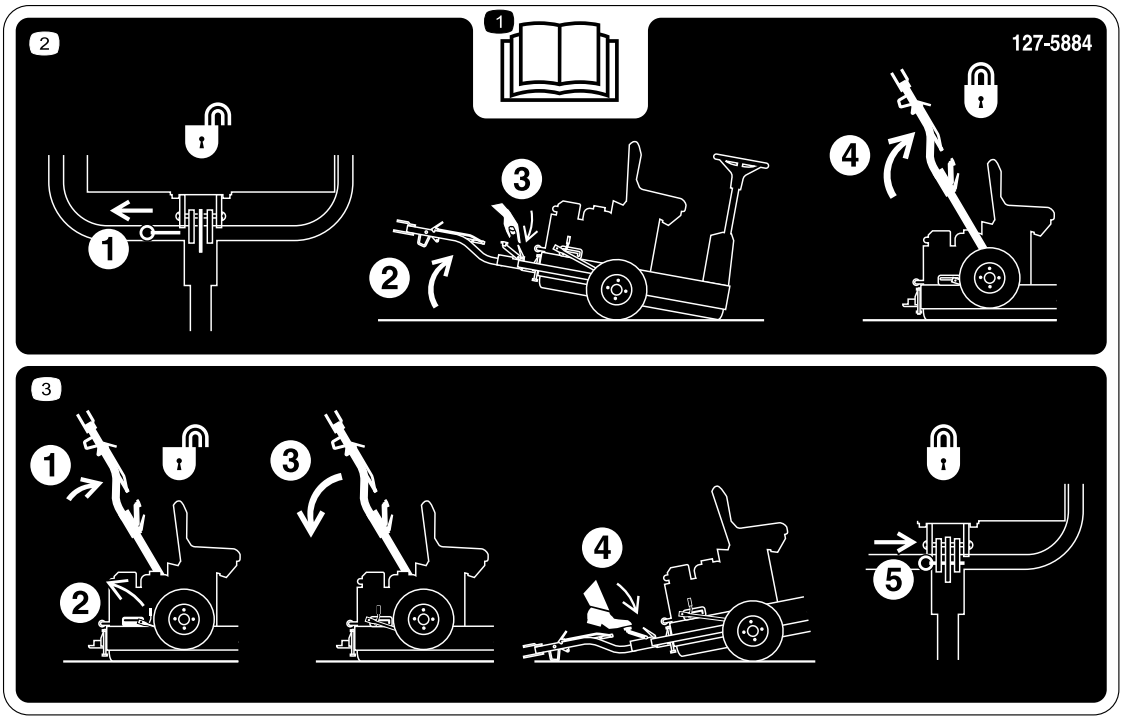


decal127-5884

**127-5884**

1. Lue *käyttöopas*.
2. 1) Vedä lukitustappi paikaltaan, 2) kallista konetta ylöspäin, 3) vapauta vetoaisa, 4) nosta vetoaisaa, kunnes vivun salpa lukittuu liukulukitukseen.
3. 1) Työnnä vetoaisaa ylöspäin, 2) vapauta salvan vipu, 3) vedä vetoaisaa alaspäin, 4) paina poljinta jalalla, kunnes vetoaisa napsahtaa paikalleen, 5) aseta lukitustappi paikalleen.

---

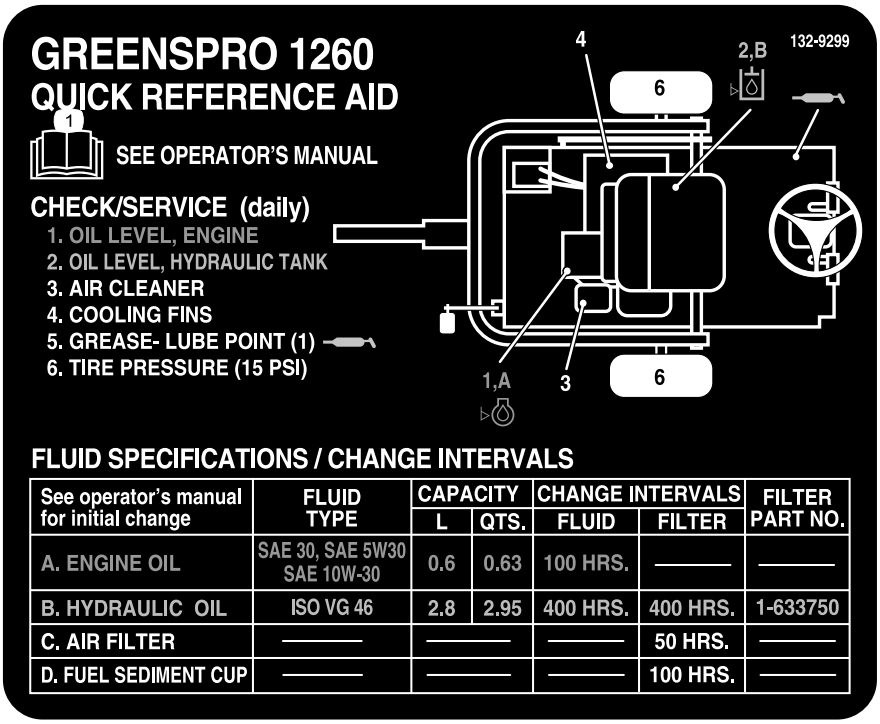


| See operator's manual for initial change | FLUID TYPE | CAPACITY | | CHANGE INTERVALS | | FILTER PART NO. |
|---|---|---|---|---|---|---|
| | | L | QTS. | FLUID | FILTER | |
| A. ENGINE OIL | SAE 30, SAE 5W30 SAE 10W-30 | 0.6 | 0.63 | 100 HRS. | ——— | ——— |
| B. HYDRAULIC OIL | ISO VG 46 | 2.8 | 2.95 | 400 HRS. | 400 HRS. | 1-633750 |
| C. AIR FILTER | ——— | ——— | | ——— | 50 HRS. | ——— |
| D. FUEL SEDIMENT CUP | ——— | ——— | | ——— | 100 HRS. | ——— |

decal132-9299

**132-9299**

1. Lisätietoja koneen huollosta on *käyttöoppaassa*.

---

# Käyttöönotto

## Irralliset osat

Tarkista alla olevasta taulukosta, että kaikki osat on toimitettu.

| Ohjeet | Kuvaus | Määrä | Käyttökohde |
|---|---|---|---|
| 1 | Kuljetuspyörä | 2 | Kuljetuspyörien asennus |
| 2 | Lukitustuki<br>Pultti (M10 × 30 mm)<br>Varmistuslaatta (M10)<br>Aluslaatta (M10)<br>Mutteri (M10)<br>Vetoaisakokoonpano<br>Pultti (M10 × 100 mm)<br>Lukkomutteri (M10)<br>Pultti (M12 × 100 mm)<br>Aluslaatta (M12)<br>Lukkomutteri (M12)<br>Välikelaatta (jos on) | 1<br>4<br>4<br>6<br>4<br>1<br>1<br>1<br>1<br>2<br>1<br>2 | Vetoaisakokoonpanon asennus |
| 3 | Mitään osia ei tarvita | – | Laitteen poistaminen kuljetuslavalta. |
| 4 | Voiteluaineet (eivät sisälly toimitukseen) | – | Koneen voitelu |

## Ohjeet, oppaat ja muut osat

| Kuvaus | Määrä | Käyttökohde |
|---|---|---|
| Käyttöopas<br>Moottorin käyttöopas | 1<br>1 | Tutustu käyttöoppaisiin ennen koneen käyttöä. |
| Tyyppihyväksyntä | 1 | Hyväksyntä vaaditaan eurooppalaisten CE-vaatimusten täyttämistä varten. |

# 1

# Kuljetuspyörien asennus

**Vaiheeseen tarvittavat osat:**

| | |
|---|---|
| 2 | Kuljetuspyörä |

## Ohjeet

1. Irrota pyöränmutterit, joilla pyörännavat on kiinnitetty kuljetustukiin (Kuva 3). Irrota myös kunkin pyörännavan tappiin kierretty mutteri.

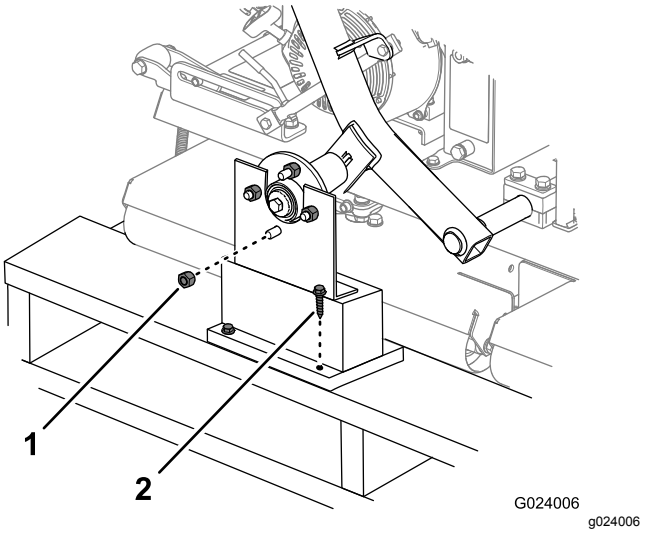


**Kuva 3**

1. Pyöränmutteri
2. Kuljetustuki

2. Irrota kuljetustuet varovasti laatikosta.
3. Asenna kuljetuspyörät pyörännapoihin pyöränmuttereilla. Kiristä pyöränmutterit käsin.

   **Huomaa:** Pyöränmutterit kiristetään 2. vaiheen lopussa.
4. Säädä rengaspaineeksi 1,03 bar.

# 2

# Vetoaisakokoonpanon asennus

**Vaiheeseen tarvittavat osat:**

| | |
|---|---|
| 1 | Lukitustuki |
| 4 | Pultti (M10 × 30 mm) |
| 4 | Varmistuslaatta (M10) |
| 6 | Aluslaatta (M10) |
| 4 | Mutteri (M10) |
| 1 | Vetoaisakokoonpano |
| 1 | Pultti (M10 × 100 mm) |
| 1 | Lukkomutteri (M10) |
| 1 | Pultti (M12 × 100 mm) |
| 2 | Aluslaatta (M12) |
| 1 | Lukkomutteri (M12) |
| 2 | Välikelaatta (jos on) |

## Ohjeet

1. Asenna lukitustuki koneen runkoon kuvan mukaisesti (Kuva 4).

   **Huomaa:** Kiristä mutterit momenttiin 52 N·m.

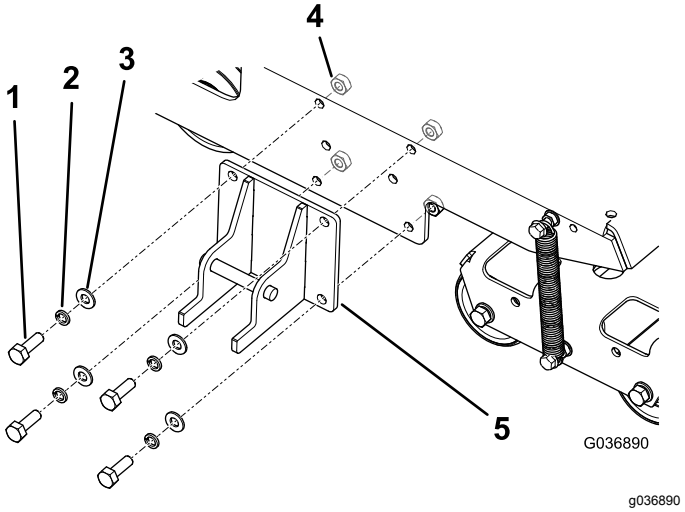


**Kuva 4**

1. Pultti, M10 × 30 mm (4)
2. Varmistuslaatta, M10 (4)
3. Aluslaatta, M10 (4)
4. Mutteri, M10 (4)
5. Lukitustuki

2. Kiinnitä vetoaisa vetoaisan kääntökannattimeen oikeilla kiinnitystarvikkeilla. Katso Kuva 5.

- Käytä etuaukoissa pulttia (M10 × 100 mm), kahta aluslaattaa (M10) ja lukkomutteria (M10).
- Käytä taka-aukoissa pulttia (M12 × 100 mm), kahta aluslaattaa (M12) ja lukkomutteria (M12).
- Jos jokaisen pultin mukana on kolmas aluslaatta, käytä näitä aluslaattoja välikappaleina vetoaisan ja vetoaisan kääntökannattimen sisäpuolen välissä (Kuva 6).

**Huomaa:** Säädä vetoaisan korkeus vetoajoneuvon vetokytkimen mukaiseksi vetoaisan kääntökannattimen aukkojen avulla.

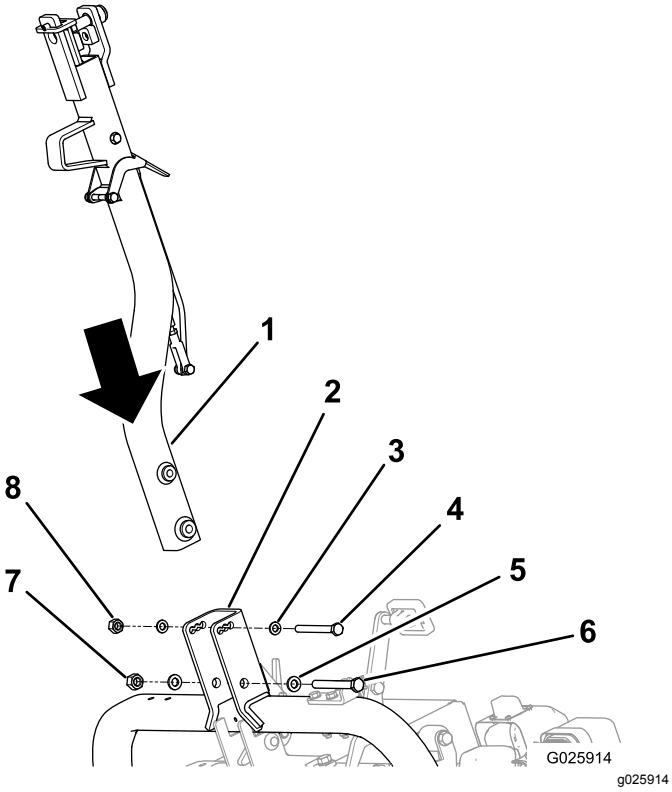


**Kuva 5**

1. Vetoaisa
2. Vetoaisan kääntökannatin
3. Aluslaatta, M10 (2)
4. Pultti (M10)
5. Aluslaatta, M12 (2)
6. Pultti (M12)
7. Lukkomutteri (M12)
8. Lukkomutteri (M10)

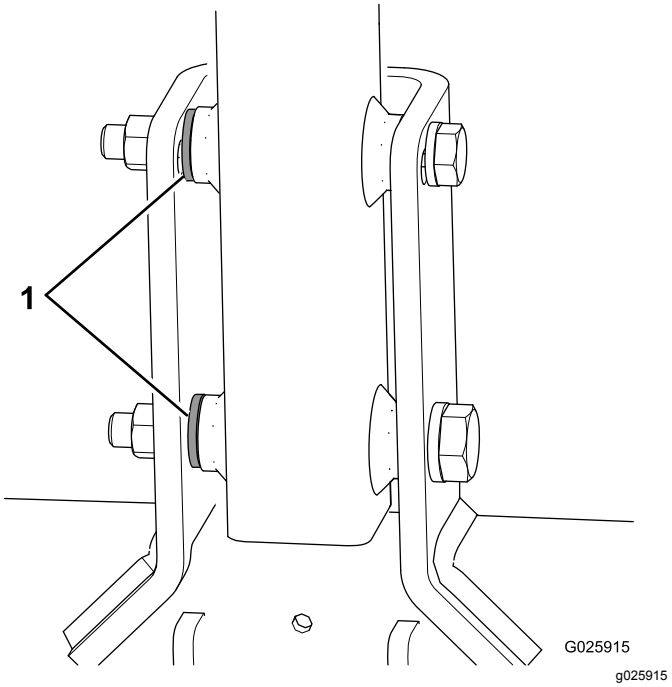


**Kuva 6**

1. Välikelaatat

3. Kiristä pieni pultti momenttiin 73 N·m ja suuri pultti momenttiin 126 N·m.
4. Työnnä vetoaisakokoonpanoa ylöspäin, kunnes salvan vipu vapautuu liukulukituksesta (Kuva 7).

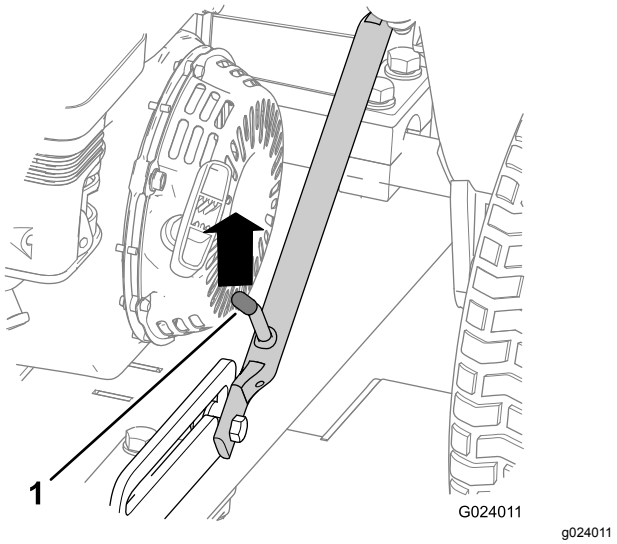


**Kuva 7**

1. Salpavipu

5. Vedä vetoaisa alas.
6. Paina vetoaisan poljinta jalalla, kunnes vetoaisa lukittuu paikalleen (Kuva 8).

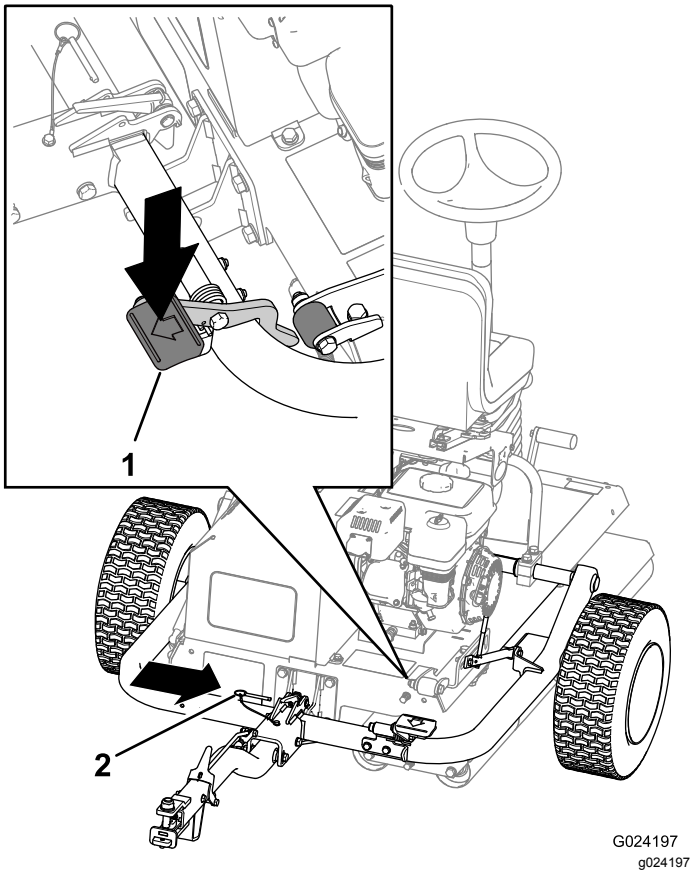


**Kuva 8**

1. Vetoaisan poljin
2. Lukitustappi

7. Aseta lukitustappi paikalleen (Kuva 8).
8. Kiristä kuljetuspyörien pyöränmutterit momenttiin 108 N·m.

# 3

# Laitteen poistaminen kuljetuslavalta

**Mitään osia ei tarvita**

## Ohjeet

1. Poista puukappaleet kuljetuslavan vetokytkimen puolelta.

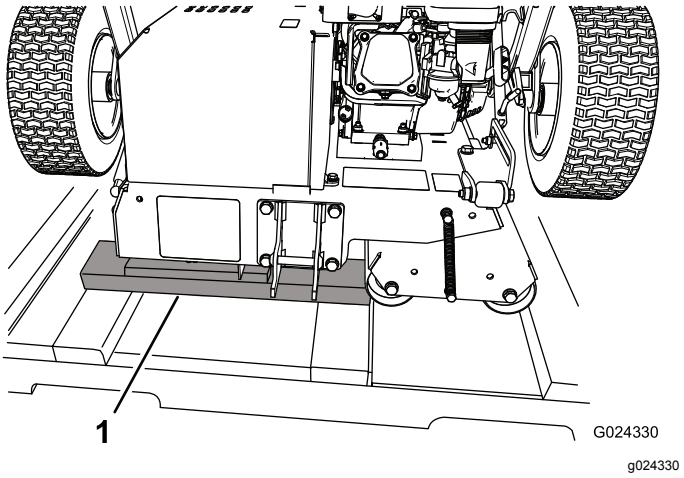


**Kuva 9**

1. Puukappaleet

2. Aseta puupahveja maahan kuljetuslavan päähän.

   **Huomaa:** Puupahvien tulee olla hieman matalammalla kuin kuljetuslavan. Voit käyttää laatikon sivuilta ja/tai päädyistä poistettuja kappaleita.

3. Vieritä kone varovasti kuljetuslavalta puupahveille ja sitten maahan.

   ***Tärkeää:*** **Varmista, että rullat eivät kosketa kuljetuslavaa, kun kone putoaa maahan.**

4. Poista jäljellä oleva pakkausmateriaali (jos on).

# 4

# Koneen voitelu

**Vaiheeseen tarvittavat osat:**

| | |
|---|---|
| – | Voiteluaineet (eivät sisälly toimitukseen) |

## Ohjeet

Varmista koneen asianmukaiset käyttöominaisuudet voitelemalla se ennen käyttöä. Katso kohta Voitelu (sivu 25). Koneen voitelun laiminlyönti saattaa aiheuttaa tärkeiden osien ennenaikaisen vioittumisen.

# Laitteen yleiskatsaus

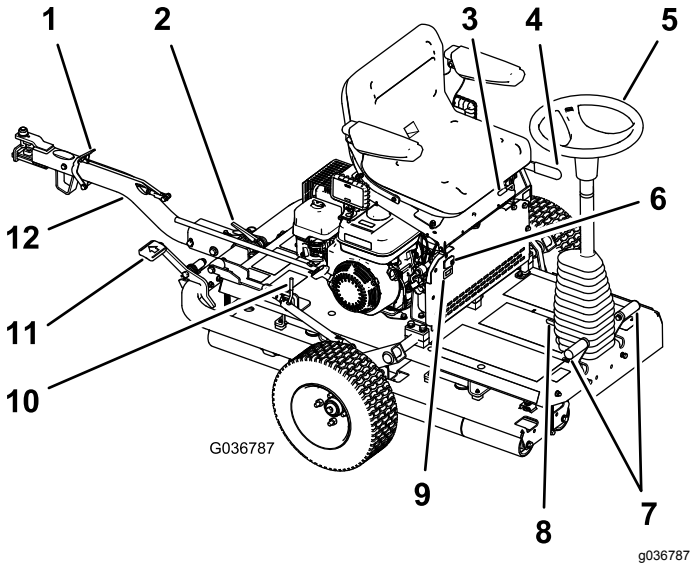


**Kuva 10**

1. Vetoaisan lukitusvipu
2. Vetoaisan salpa
3. Istuimen säätövipu
4. Seisontajarru
5. Ohjauspyörä
6. Valokytkin
7. Ajopolkimet
8. Ohjauspyörän kallistuspoljin
9. Tuntilaskuri
10. Salpavipu
11. Vetoaisan poljin
12. Vetoaisakokoonpano

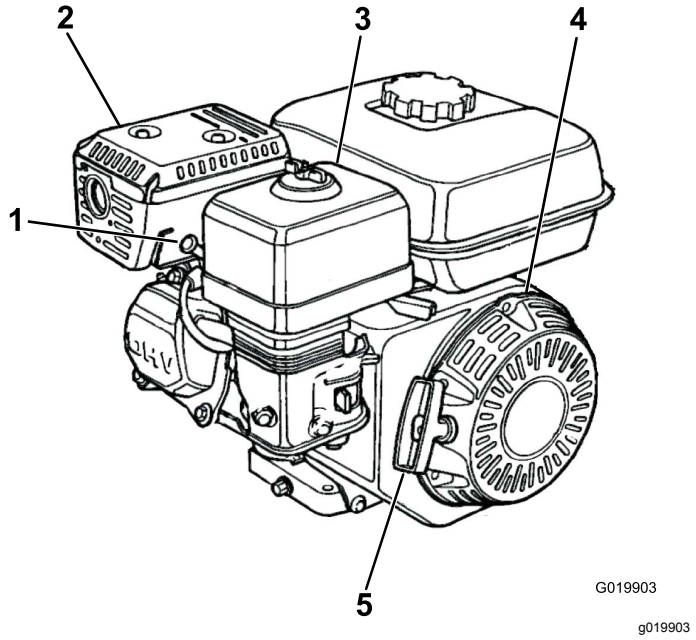


**Kuva 11**

1. Sytytystulppa
2. Äänenvaimennin
3. Ilmanpuhdistin
4. Narukäynnistin
5. Narukäynnistimen kahva

# Ohjauslaitteet

**Huomaa:** Katso täydet ohjaustiedot moottorin käyttöoppaasta.

## Seisontajarru

Kytke seisontajarru, jotta kone voidaan käynnistää. Seisontajarru (Kuva 12) kytketään vetämällä seisontajarruvivusta. Vapauta seisontajarru työntämällä vipua eteenpäin.

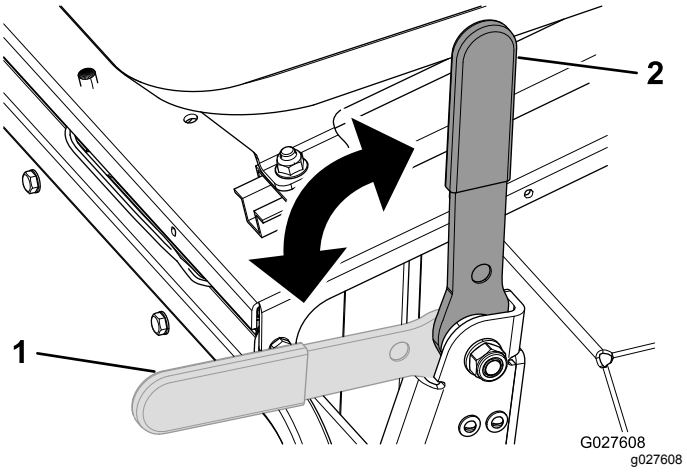


**Kuva 12**

1. Seisontajarru vapautettu
2. Seisontajarru kytketty

## Ohjauspyörä

Käännä konetta eteenpäin kääntämällä ohjauspyörää (Kuva 10) myötäpäivään.

Käännä konetta taaksepäin kääntämällä ohjauspyörää vastapäivään.

**Huomaa:** Koska suunta vaihtuu jokaisen kierroksen päätteeksi, koneella ajoa ja ohjausta on harjoiteltava.

Ohjauspyörä säätää tasoitusrullien kulmaa, ja tasoitusrullat ohjaavat konetta. Pyörä kääntyy rajallisesti, joten koneen kääntösäde on suuri.

## Ohjauspyörän kallistuspoljin

Kun haluat kallistaa ohjauspyörää itseesi päin, paina poljin (Kuva 10) alas ja vedä ohjauspylväs haluamaasi asentoon. Vapauta sitten poljin.

## Ajopolkimet

Käyttörullan liikettä ohjataan kahdella ajopolkimella (Kuva 10), jotka sijaitsevat ohjauspyörän jalustan molemmin puolin. Polkimet ovat yhteydessä toisiinsa niin, että kumpaakin poljinta ei voi painaa yhtä aikaa. Vain yhtä poljinta voi painaa kerrallaan. Jos painat oikeanpuoleista poljinta, kone liikkuu oikealle, ja jos painat vasemmanpuoleista poljinta, kone liikkuu

vasemmalle. Mitä enemmän poljinta painetaan, sitä nopeammin kone liikkuu kyseiseen suuntaan.

**Huomaa:** Pysähdy kokonaan, ennen kuin muutat koneen suuntaa. Älä muuta polkimen suuntaa äkillisesti. Tämä rasittaa vedon voimansiirtoa, mikä johtaa voimansiirron osien ennenaikaiseen vioittumiseen. Käyttämällä polkimia hitaasti ja tasaisesti vältetään nurmen hankautumista ja voimansiirron osien vaurioita.

Kun käytät konetta rinteissä, varmista, että käyttörulla on alamäen suuntaan, jotta pito olisi riittävä. Muutoin nurmi voi vahingoittua.

## Vetoaisakokoonpano

Vetoaisakokoonpanon (Kuva 10) avulla hinataan konetta sekä lasketaan ja nostetaan kuljetuspyöriä.

## Istuimen säätövipu

Istuinta voi siirtää eteen- ja taaksepäin. Käännä istuimen säätövipua (Kuva 10) ylöspäin, liu'uta istuinta eteen- tai taaksepäin ja vapauta sitten vipu.

## Käsinojan säätöpultit

Kutakin käsinojaa voi säätää kääntämällä sen säätöpulttia (Kuva 13).

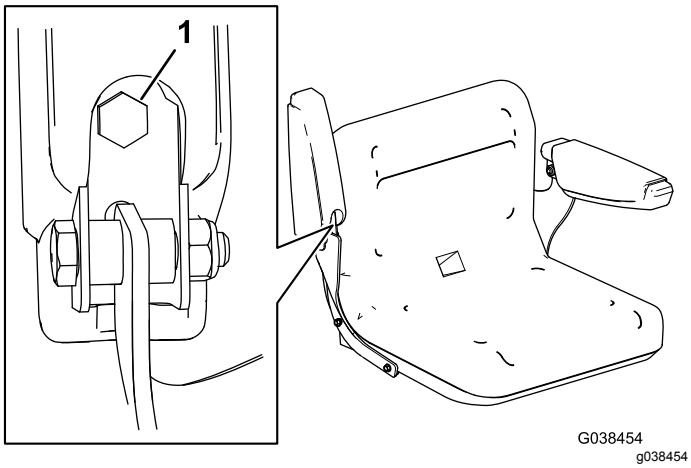


**Kuva 13**

1. Säätöpultti

## Valokytkin

Valokytkimellä sytytetään ja sammutetaan valot (Kuva 10).

## Tuntilaskuri

Tuntilaskuri (Kuva 10) ilmoittaa koneen käyttötuntien kokonaismäärän.

## Moottorin säätimet

### Virtakytkin

Virtakytkimellä (Kuva 14) käynnistetään ja sammutetaan moottori. Tämä kytkin sijaitsee moottorin etuosassa. Moottori käynnistetään ja sitä käytetään kääntämällä virtakytkin KÄYNNISTYS-asentoon. Moottori sammutetaan kääntämällä virtakytkin PYSÄYTYS-asentoon.

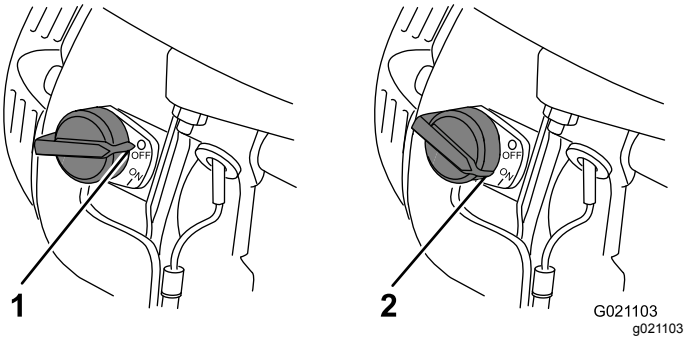


**Kuva 14**

1. POIS-asento
2. PÄÄLLÄ-asento

### Rikastinvipu

Rikastinvipua (Kuva 15) tarvitaan käynnistettäessä kylmää moottoria. Siirrä rikastimen vipu SULJETTUUN asentoon, ennen kuin vedät narukäynnistimen kahvaa. Kun moottori on käynnissä, siirrä rikastimen vipu AVOIMEEN asentoon. Älä käytä rikastinta, jos moottori on jo lämmin tai on lämmin ilma.

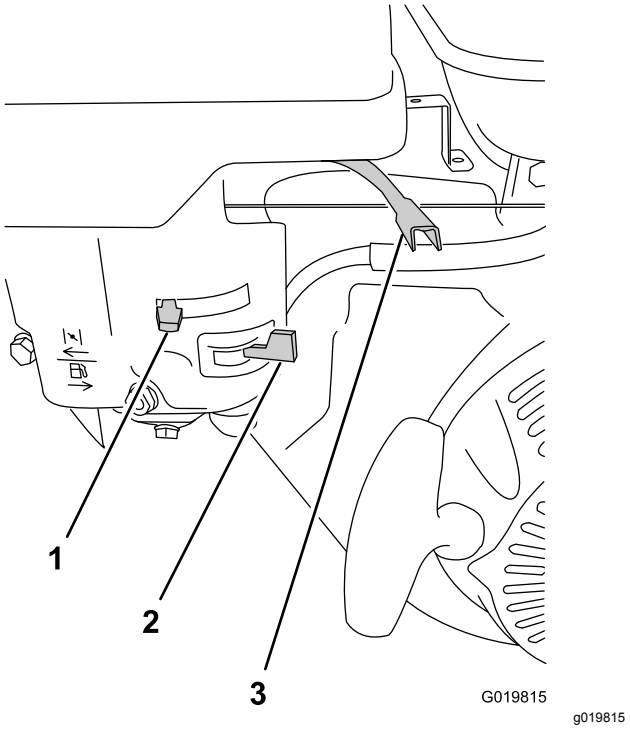


**Kuva 15**

1. Rikastinvipu
2. Polttoaineen sulkuventtiili
3. Kaasuvipu

#### Kaasuvipu

Kaasuvipu (Kuva 15) sijaitsee rikastimen vivun vieressä. Sillä säädetään koneen moottorin nopeutta ja samalla koneen nopeutta. Paras jyräyssuorituskyky saavutetaan, kun tämä säädin asetetaan NOPEA-asentoon.

#### Polttoaineen sulkuventtiili

Polttoaineen sulkuventtiili (Kuva 15) sijaitsee rikastinvivun alapuolella. Se on siirrettävä avoimeen asentoon ennen moottorin käynnistämistä. Kun koneen käyttö on lopetettu ja moottori on sammutettu, polttoaineen sulkuventtiili on siirrettävä SULJETTUUN asentoon.

#### Narukäynnistimen kahva

Moottori käynnistetään vetämällä narukäynnistimen kahvaa (Kuva 11) nopeasti, jolloin moottori alkaa pyöriä. Edellä esiteltyjen moottorin säätimien täytyy olla oikeassa asennossa, jotta moottori voi käynnistyä.

#### Öljymäärän kytkin

Öljymäärän kytkin sijaitsee moottorin sisällä, ja se estää moottoria käymästä, jos öljymäärä laskee turvallisen käyttörajan alle.

# Tekniset tiedot

| | |
|---|---|
| Paino | 308 kg |
| Pituus | 136 cm |
| Leveys | 122 cm |
| Korkeus | 107 cm |
| Enimmäisnopeus | 12,8 km/h / 3 600 kierr./min |

# Lisätarvikkeet/lisävarusteet

Koneeseen on saatavana valikoima Toron hyväksymiä lisälaitteita ja -varusteita, joiden avulla voidaan parantaa ja laajentaa sen ominaisuuksia. Ota yhteys valtuutettuun huoltoliikkeeseen tai valtuutettuun Toro-jälleenmyyjään tai siirry osoitteeseen www.Toro.com, jossa on luettelo hyväksytyistä lisälaitteista ja -varusteista.

Käytä vain aitoja Toro-varaosia ja -lisävarusteita, jotta kone toimisi parhaalla mahdollisella tavalla ja sen turvasertifiointi pysyisi voimassa. Muiden valmistajien varaosat ja lisävarusteet voivat osoittautua vaarallisiksi, ja niiden käyttö voi johtaa tuotteen takuun raukeamiseen.

# Käyttö

**Huomaa:** Koneen vasen ja oikea puoli määritellään normaalista käyttöasennosta käsin.

# Turvallisuus ennen käyttöä

## Yleinen turvallisuus

- Älä anna lasten tai kouluttamattomien henkilöiden käyttää tai huoltaa laitetta. Paikalliset säännökset saattavat asettaa rajoituksia käyttäjän iälle. Omistaja vastaa käyttäjien ja mekaanikkojen koulutuksesta.
- Tutustu laitteen turvallisen käytön ohjeisiin, ohjauslaitteisiin ja turvamerkintöihin.
- Selvitä, kuinka koneen saa pysäytettyä ja moottorin sammutettua nopeasti.
- Tarkista, että käyttäjän pitokytkimet, turvakytkimet ja suojalevyt ovat paikoillaan ja toimivat oikein. Älä käytä konetta, mikäli ne eivät toimi kunnolla.
- Tarkasta kone aina ennen käyttöä ja varmista, että komponentit ja kiinnittimet ovat hyvässä käyttökunnossa. Vaihda kuluneet tai vaurioituneet komponentit ja kiinnittimet.
- Tarkasta koneen käyttöalue ja poista siltä kaikki esineet, joita kone voi singota.

## Polttoaineturvallisuus

- Käsittele polttoainetta erittäin varovasti. Se on tulenarkaa, ja höyryt räjähtävät herkästi.
- Sammuta savukkeet, sikarit, piiput ja muut sytytyslähteet.
- Käytä vain hyväksyttyä polttoaineastiaa.
- Älä irrota polttoainesäiliön korkkia tai täytä polttoainesäiliötä moottorin ollessa käynnissä tai kuuma.
- Älä lisää tai tyhjennä polttoainetta suljetussa tilassa.
- Älä säilytä konetta tai polttoainesäiliötä tilassa, jossa on avotuli, kipinöitä tai varmistusliekki (esimerkiksi vedenlämmitin tai muu vastaava laite).
- Jos polttoainetta roiskuu, älä yritä käynnistää moottoria. Vältä luomasta minkäänlaisia kipinälähteitä, ennen kuin polttoainehöyryt ovat hälvenneet.

# Koneen käytön valmistelu

1. Poista roskat koneen päältä ja alapuolelta.
2. Varmista, että kaikki aikataulunmukaiset huollot on suoritettu.
3. Varmista, että kaikki suojukset ovat paikoillaan ja lujasti kiinni.
4. Tarkista moottoriöljyn määrä.
5. Varmista, että polttoainesäiliössä polttoainetta.
6. Tarkista, että seisontajarru on kytkettynä.
7. Nosta kuljetuspyörät irti maasta ja varmista, että ne ovat lukittuneet paikoilleen.

# Hydrauliletkujen ja -liittimien tarkastus

**Huoltoväli:** Aina ennen käyttöä tai päivittäin

Tarkista, että hydraulijärjestelmässä ei ole vuotoja, kulumia, säävahinkoja tai kemiallisia vaurioita ja että kiinnitykset tai liitännät eivät ole löystyneet. Suorita kaikki tarvittavat korjaukset ennen koneen käyttöä.

**⚠ VAARA**

**Paineella suihkuava hydraulineste voi läpäistä ihon ja aiheuttaa vammoja.**

- **Jos nestettä pääsee ihon alle, hakeudu välittömästi lääkäriin.**
- **Varmista, että kaikki hydrauliletkut ja -putket ovat hyvässä kunnossa ja että kaikki hydrauliliitännät ja -liittimet ovat tiukalla, ennen kuin lisäät hydraulijärjestelmän painetta.**
- **Pidä keho ja kädet kaukana vuotavista rei'istä ja suuttimista, joista suihkuaa korkeapaineista hydraulinestettä.**
- **Etsi hydraulinestevuotoja pahvin tai paperin avulla.**
- **Poista paine varovasti hydraulijärjestelmästä, ennen kuin huollat järjestelmää.**

# Moottoriöljyn määrän tarkistus

**Huoltoväli:** Aina ennen käyttöä tai päivittäin

**Huomaa:** Paras aika tarkistaa moottoriöljy on moottorin ollessa viileä ennen päivän ensimmäistä käynnistystä. Jos moottori on ollut käynnissä, anna öljyn valua takaisin öljypohjaan ainakin 10 minuutin ajan ennen sen tarkistusta.

**Kampikammion tilavuus:** 0,60 l

**Tyyppi:** API-huoltoluokitus SL, SM, SN tai korkeampi

**Viskositeetti:** valitse ympäristön lämpötilan mukaan. Katso kohta Kuva 16.

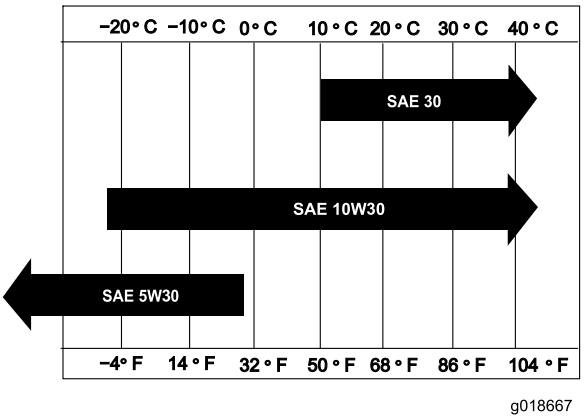


**Kuva 16**

1. Aseta kone tasaiselle alustalle siten, että moottori on vaakasuorassa.
2. Sammuta moottori, anna sen jäähtyä ja puhdista öljyntäyttökorkin/mittatikun (Kuva 17) ympäristö.

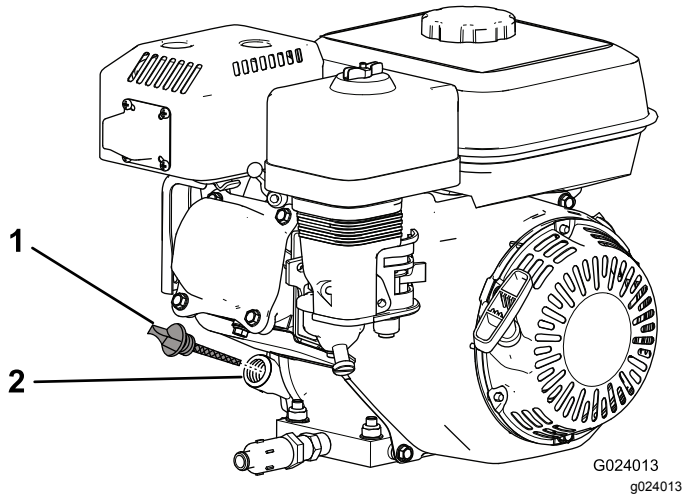


**Kuva 17**

1. Öljyntäyttökorkki/mittatikku 2. Täyttöaukko

3. Irrota öljyntäyttöaukon korkki/mittatikku kiertämällä sitä vastapäivään.
4. Pyyhi öljyntäyttöaukon korkki/mittatikku puhtaaksi ja aseta se täyttöaukkoon.

   **Huomaa:** Älä kierrä mittatikkua kiinni täyttöaukkoon.
5. Irrota mittatikku ja tarkista öljymäärä.

   **Huomaa:** Jos öljyn pinta on mittatikun alarajamerkin lähellä tai sen alapuolella, lisää juuri sen verran öljyä, että pinta nousee mittatikun ylärajamerkin (öljyntäyttöaukon alareunan) tasalle. Katso Kuva 18. Tarkista öljymäärä uudelleen. Älä täytä kampikammiota liian täyteen.

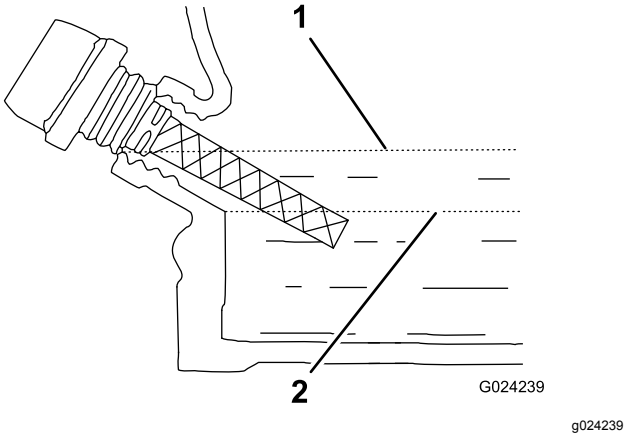


**Kuva 18**

1. Yläraja 2. Alaraja

6. Aseta öljyntäyttöaukon korkki/mittatikku takaisin ja puhdista öljyroiskeet.

**Huomaa:** Jos moottoria käytetään öljymäärän ollessa alarajalla, moottori voi sammua häiritsevästi, kun koneen suuntaa muutetaan rinteessä tai alamäessä.

# Hydraulinesteen määrän tarkistus

**Huoltoväli:** Aina ennen käyttöä tai päivittäin

Hydraulijärjestelmä on täytetty tehtaalla korkealaatuisella hydraulinesteellä. **Tarkista hydraulinesteen määrä ennen moottorin ensimmäistä käynnistystä ja sen jälkeen päivittäin**.

**Huomaa:** Vapauta järjestelmän paine sammuttamalla moottori ennen hydraulivetojärjestelmän minkään osan parissa työskentelyä. Kun hydraulijärjestelmä on huollettu, tarkista kaikki letkut ja liittimet vaurioiden varalta ja varmista niiden tiukkuus ennen moottorin käynnistämistä ja hydrauliletkujen paineistusta. Vaihda mahdollisesti vaurioituneet letkut ja kiristä löysät liittimet tarpeen mukaan.

**Suositeltava hydraulineste: Toro Premium All Season Hydraulic Fluid** (Saatavana 19 l:n astioissa tai 208 l:n tynnyreissä. Katso osanumerot osaluettelosta tai pyydä ne valtuutetulta Toro-jälleenmyyjältä.)

Vaihtoehtoiset nesteet: Jos Toro-nesteitä ei ole saatavana, voidaan käyttää muita **tavallisia, öljypohjaisia** nesteitä, jotka täyttävät kaikki jäljempänä luetellut vaatimukset (ominaisuudet ja standardit). Tarkista öljyntoimittajalta, täyttääkö öljy nämä määritykset.

**Huomaa:** Toro ei vastaa vääränlaisten nesteiden käytöstä aiheutuneista vaurioista, joten on käytettävä

vain sellaisten tunnettujen valmistajien tuotteita, joiden luokituksiin voi luottaa.

| **Kulumista estävä hydraulineste, jolla on korkea viskositeetti-indeksi / alhainen jähmepiste, ISO VG 46 -moniasteneste** | |
|---|---|
| Ominaisuudet: | |
| Viskositeetti, ASTM D445 | cSt / 40 °C 44–48<br>cSt / 100 °C 7,9–9,1 |
| Viskositeetti-indeksi, ASTM D2270 | 140 tai korkeampi |
| Jähmepiste, ASTM D97 | –37 °C...–45 °C |
| FZG, Fail stage | 11 tai parempi |
| Vesipitoisuus (uusi neste): | 500 ppm (enintään) |
| Standardit: | |
| Vickers I-286-S, Vickers M-2950-S, Denison HF-0, Vickers 35 VQ 25 (Eaton ATS373-C) | |

Asianmukaisten hydraulinesteiden määritysten on vastattava liikkuvia koneita (teollisuuslaitoskäytön sijaan), niiden on oltava monipainotyyppisiä sekä niissä on oltava kulumista estävä lisäainepaketti ZnDTP tai ZDDP (ei tuhkattoman tyyppistä nestettä).

**Huomaa:** Monet hydraulinesteet ovat lähes värittömiä, mikä vaikeuttaa vuotojen toteamista. Hydraulinestejärjestelmään tarkoitettua punaista värilisäainetta on saatavana 20 ml:n pulloissa. Yksi pullo riittää 15–22 litralle hydrauliöljyä. Tilaa valtuutetulta Toro-jälleenmyyjältä, osanro 44-2500.

1. Pysäköi kone tasaiselle alustalle, sammuta moottori ja kytke seisontajarru.
2. Vedä istuimen salpaa taaksepäin ja kallista istuinta eteenpäin (Kuva 19).

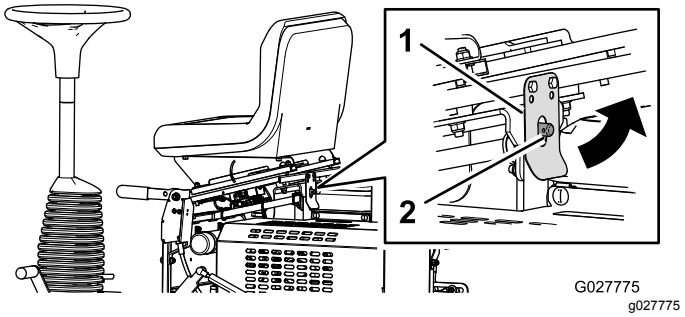


**Kuva 19**

1. Istuimen salpa
2. Salpatappi

3. Irrota hydraulisäiliön korkki ja tarkista nesteen määrä mittatikusta (Kuva 20).

   **Huomaa:** Nesteen pinnan tulee olla mittatikun ylä- ja alarajan välissä (Kuva 21).

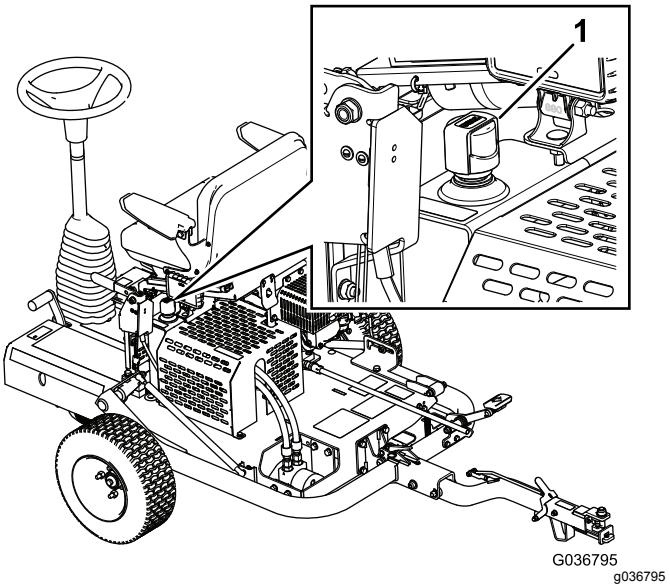


**Kuva 20**

1. Hydraulisäiliön korkki

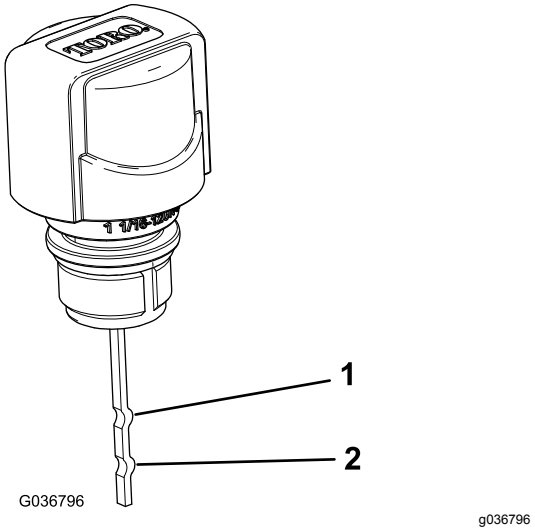


**Kuva 21**

1. Yläraja
2. Alaraja

4. Jos nestettä on liian vähän, lisää sitä, kunnes nesteen pinta on oikealla tasolla.
5. Asenna säiliön korkki paikalleen.
6. Pyyhi läikkynyt neste pois.
7. Laske ja salpaa istuin.

# Rengaspaineen tarkistus

Varmista, että kuljetusrenkaiden ilmanpaine on 1,03 bar.

# Polttoainesäiliön täyttö

- Moottori toimii parhaiten, kun käytetään vain puhdasta ja uutta (korkeintaan 30 päivää

vanhaa) lyijytöntä bensiiniä, jonka tieoktaaniluku (pumppuoktaaniluku) on vähintään 87 (RON + MON / 2).

- Etanoli: Enintään 10 % etanolia (bensiinin ja etanolin seosta) tai 15 % MTBE:tä (metyyli-tertiääri-butyylieetteriä) sisältävää polttoainetta voidaan käyttää. Etanoli ja MTBE eivät ole sama asia. Bensiiniä, jonka tilavuudesta enemmän kuin 15 % (E15) on etanolia, ei ole hyväksytty käyttöön. Älä käytä bensiiniä, jonka tilavuudesta enemmän kuin 10 % on etanolia (kuten 15 % etanolia sisältävä E15, 20 % etanolia sisältävä E20 tai 85 % etanolia sisältävä E85). Muun kuin hyväksytyn bensiinin käyttö voi aiheuttaa toimintaongelmia ja/tai moottorivaurioita, joita takuu ei ehkä kata.
- Metanolia sisältävää bensiiniä ei saa käyttää.
- Polttoainetta ei saa säilyttää talven yli polttoainesäiliössä tai -astioissa, ellei polttoaineeseen ole lisätty stabilointiainetta
- Bensiiniin ei saa lisätä öljyä.

**Polttoainesäiliön tilavuus:** 3,6 l

1. Puhdista polttoainesäiliön korkin ympäristö ja irrota korkki (Kuva 22). Täytä polttoainesäiliö lyijyttömällä bensiinillä (vähintään 87 oktaania) noin 25 mm säiliön yläreunan alapuolelle, jotta polttoaineella on tilaa laajeta.

   ***Tärkeää:*** **Älä ylitäytä säiliöitä. Polttoaineen lisäys yli määritetyn tason aiheuttaa höyryn talteenottojärjestelmän kyllästyksestä johtuvan moottorivian. Tämä ilmenee moottorin suorituskyvyn heikkenemisenä. Tämä ei ole takuunalainen vika, ja se edellyttää polttoainesäiliön korkin vaihtamista.**

   ***Tärkeää:*** **Älä koskaan käytä metanolia, metanolia sisältävää bensiiniä tai bensiinin ja alkoholin seosta, jonka etanolipitoisuus on yli 10 %, bensiinin lisäaineita, korkeaoktaanista bensiiniä tai valkospriitä, koska ne voivat vaurioittaa moottorin polttoainejärjestelmää. Älä sekoita bensiiniin öljyä.**

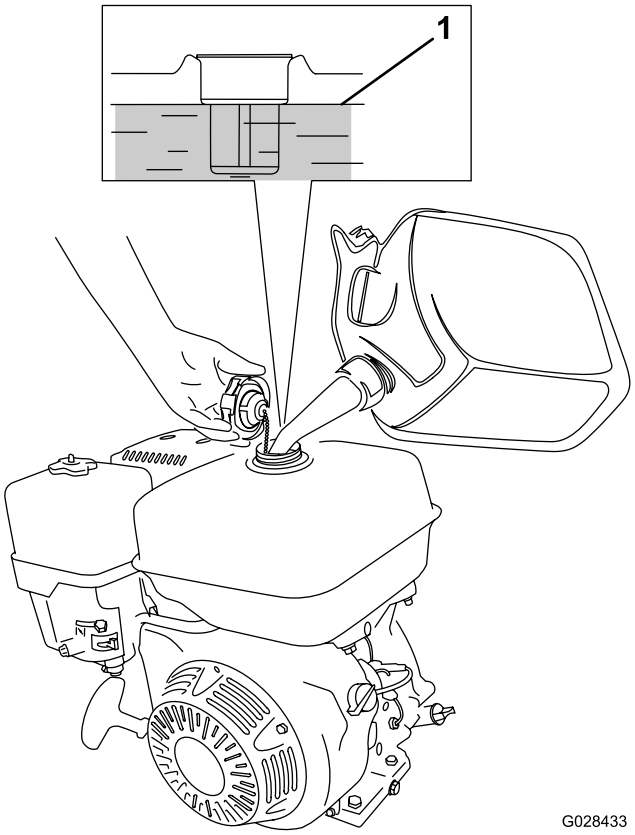


**Kuva 22**

1. Polttoaineen enimmäismäärä

2. Asenna polttoainesäiliön korkki paikalleen ja pyyhi mahdollisesti roiskunut polttoaine.

# Turvallisuus käytön aikana

## Yleinen turvallisuus

- Omistaja ja käyttäjä voivat estää loukkaantumisia tai omaisuusvahinkoja aiheuttavat tapaturmat ja ovat siksi vastuussa niistä.
- Pukeudu asianmukaisesti. Käytä silmäsuojaimia, tukevia liukastumisen estäviä kenkiä, pitkiä housuja ja kuulosuojaimia. Pitkät hiukset eivät saa roikkua vapaina. Älä käytä riippuvia koruja.
- Älä käytä konetta sairaana, väsyneenä tai alkoholin tai huumaavien aineiden vaikutuksen alaisena.
- Älä kuljeta matkustajia koneessa ja pidä sivulliset ja lemmikit poissa koneen luota käytön aikana.
- Käytä konetta vain, kun näkyvyys on hyvä, jotta vältät kuopat ja piilevät vaarat.
- Vältä käyttöä märällä ruoholla. Heikentynyt pito voi aiheuttaa koneen luisumisen.
- Varmista ennen moottorin käynnistämistä, että kaikki käytöt ovat vapaalla ja että seisontajarru on

kytketty. Käynnistä moottori ollessasi käyttäjän paikalla.

- Varmista ennen peruuttamista, että reitti on vapaa, katsomalla taakse ja alas.
- Ole varovainen lähestyessäsi kulmia, joissa on huono näkyvyys, pensaita, puita tai muita näköesteitä.
- Älä käytä konetta pudotusten, ojien tai vallien lähettyvillä. Kone voi kaatua yllättäen, jos reuna sortuu.
- Pysäytä kone ja tarkasta lisälaite, jos kone osuu esteeseen tai jos kone tärisee epätavallisesti. Suorita tarvittavat korjaukset ennen koneen käytön jatkamista.
- Hidasta ja ole varovainen kääntyessäsi koneella ja ylittäessäsi teitä ja jalkakäytäviä. Anna muille aina etuajo-oikeus.
- Älä koskaan käytä moottoria tilassa, johon voi kertyä pakokaasuja.
- Älä jätä käynnissä olevaa konetta ilman valvontaa.
- Ennen käyttäjän paikalta poistumista:
  - Pysäköi kone tasaiselle maalle.
  - Kytke seisontajarru.
  - Sammuta moottori.
  - Odota, kunnes kaikki liikkuvat osat ovat pysähtyneet.
- Älä käytä konetta ukonilman aikana.
- Älä käytä konetta hinaukseen.
- Käytä vain Toro® Companyn hyväksymiä lisälaitteita, varusteita ja varaosia.
- Pidä kädet ja jalat etäällä rullista.
- Ole varovainen, kun konetta kytketään vetoajoneuvoon ja irrotetaan siitä.

## Turvallisuus rinteissä

- Laadi omat toimintatavat ja ohjeet rinnekäyttöä varten. Ohjeissa on mainittava käyttöpaikan tarkastus, jonka aikana määritetään, missä rinteissä konetta voi käyttää turvallisesti. Tämä tarkastus on tehtävä huolellisesti ja harkiten.
- Rinteissä on huomattava koneen hallinnan menettämisen ja kaatumisen vaara. Tällaiset onnettomuudet voivat aiheuttaa vakavan tapaturman tai kuoleman. Käyttäjä on vastuussa turvallisesta käytöstä rinteissä. Koneen käyttö rinteissä edellyttää erityistä huolellisuutta.
- Käytä konetta rinteissä pienemmällä nopeudella.
- Jos koneen käyttö rinteessä ei vaikuta turvalliselta työskentelyn aikana, älä käytä konetta rinteessä.
- Varo kuoppia, uria, töyssyjä, kiviä ja muita piileviä vaaroja. Maaston epätasaisuudet voivat kaataa koneen. Korkea ruoho voi peittää esteet.
- Valitse alhainen ajonopeus, jotta rinteessä ei tarvitse pysähtyä tai vaihtaa vaihdetta.
- Kone voi kaatua jo ennen kuin renkaat menettävät pidon.
- Vältä koneen käyttöä märällä ruoholla. Rullat voivat menettää pidon, vaikka jarrut toimivat oikein.
- Vältä koneen käynnistämistä, pysäyttämistä tai kääntämistä rinteissä.
- Liiku rinteissä hitaasti ja vähän kerrallaan. Älä muuta koneen nopeutta tai suuntaa äkillisesti.

# Moottorin käynnistys

**Huomaa:** Varmista, että sytytystulpan johto on kytketty sytytystulppaan.

1. Varmista, että seisontajarru on kytketty ja että ajopolkimet ovat VAPAA-asennossa.
2. Käännä virtakytkin KÄYNNISTYS-asentoon.
3. Käännä polttoaineen sulkuventtiili AVOIMEEN asentoon.
4. Siirrä rikastimen vipu PÄÄLLÄ-asentoon ennen kylmän moottorin käynnistystä.

   **Huomaa:** Rikastinta ei ehkä tarvita, kun käynnistetään lämmintä moottoria.
5. Siirrä kaasuvipu NOPEA-asentoon.
6. Seiso koneen takana ja vedä narukäynnistimen kahvaa ulospäin, kunnes se kytkeytyy, ja käynnistä sitten moottori vetämällä kahvaa voimakkaasti.

   ***Tärkeää:*** **Älä vedä narukäynnistimen narua ääriasentoon tai päästä irti käynnistimen kahvasta narun ollessa ulkona, sillä naru voi katketa ja käynnistin voi vaurioitua.**
7. Kun moottori on käynnistynyt, paina rikastimen vipu POIS-asentoon.
8. Siirrä kaasuvipu NOPEALLE, jotta saadaan paras jyräyssuorituskyky.

# Moottorin sammutus

1. Kun haluat lopettaa koneen käytön, palauta ajopolkimet VAPAA-asentoon ja kytke seisontajarru.
2. Aseta moottorin nopeus joutokäynnille ja anna sen käydä 10–20 sekunnin ajan.
3. Käännä virtakytkin PYSÄYTYS-asentoon.
4. Käännä polttoaineen sulkuventtiili SULJETTUUN asentoon.

# Turvajärjestelmän toiminnan tarkistus

**⚠ VAROITUS**

**Jos turvakytkimet ovat irronneet tai vaurioituneet, kone saattaa toimia odottamattomalla tavalla ja aiheuttaa henkilövahinkoja.**

- **Älä kajoa turvakytkimiin.**
- **Tarkista turvakytkimien toimivuus päivittäin ja vaihda mahdolliset vaurioituneet kytkimet ennen koneen käyttämistä.**

***Tärkeää:*** **Jos turvajärjestelmä ei toimi alla kuvatulla tavalla, se on välittömästi korjautettava valtuutetulla Toro-jälleenmyyjällä.**

1. Kytke seisontajarru, varmista, että ajopolkimet ovat VAPAA-asennossa, ja käynnistä moottori.
2. Istu istuimelle.
3. Paina ajopoljinta kevyesti alas seisontajarrun ollessa kytkettynä. Moottorin pitäisi sammua noin yhden sekunnin kuluessa.
4. Kun moottori on käynnissä ja jarru vapautettuna, nouse seisomaan ja varmista, että moottori sammuu yhden sekunnin kuluessa.

**Huomaa:** Turvajärjestelmä sammuttaa moottorin myös silloin, kun käyttäjä nousee pois istuimelta koneen liikkuessa.

# Turvallisuus käytön jälkeen

- Pysäköi kone tasaiselle alustalle, kytke seisontajarru tai kiilaa pyörät tarvittaessa, sammuta moottori ja odota, että kaikki liikkuvat osat ovat pysähtyneet, ennen kuin poistut koneen luota.
- Vähennä tulipalon vaaraa poistamalla ruoho ja leikkuujäte äänenvaimentimesta ja moottoritilasta. Puhdista öljy- ja polttoaineroiskeet.
- Anna moottorin jäähtyä, ennen kuin varastoit laitteen suljettuun tilaan.
- Sulje polttoaineen sulkuventtiili ennen koneen varastointia tai kuljetusta.
- Älä säilytä konetta tai polttoainesäiliötä tilassa, jossa on avotuli, kipinöitä tai varmistusliekki (esimerkiksi vedenlämmitin tai muu vastaava laite).
- Pidä kaikki koneen osat hyvässä kunnossa ja kaikki kiinnitystarvikkeet tiukalla.
- Vaihda kaikki kuluneet, vaurioituneet tai puuttuvat tarrat.

# Vetoaisan lukitsimen käyttö

## Koneen kytkentä vetoajoneuvoon

Paina vetoaisan lukitusvipu alas ja aseta samalla vetoaisakokoonpano vetoajoneuvon vetokytkimeen. Vapauta vipu, kun vetokytkin ja vetoaisakokoonpano ovat kohdakkain (Kuva 23).

***Tärkeää:*** **Varmista, että vipu palaa yläasentoon ja että vetokytkin ja vetoaisakokoonpano ovat kytkeytyneet toisiinsa.**

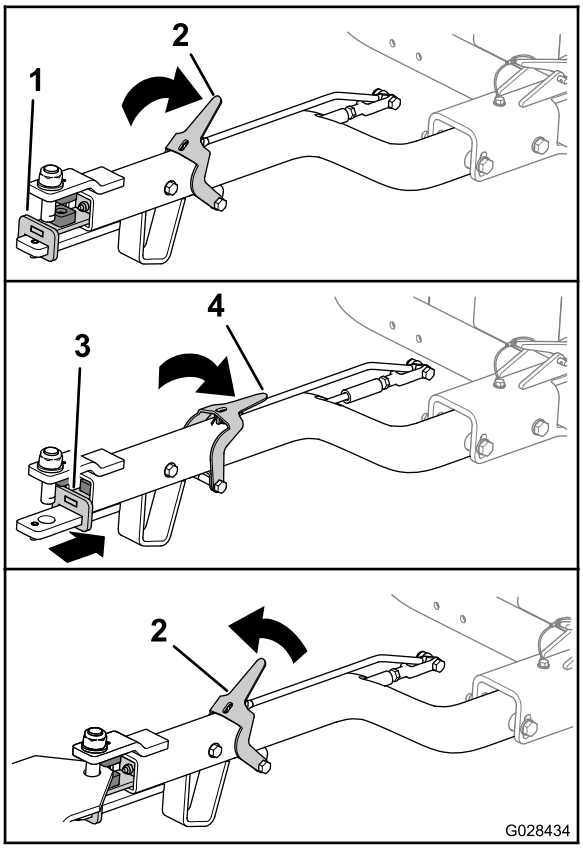


g028434

**Kuva 23**

1. Vetoaisakokoonpano (edessä)
2. Vetoaisan lukitusvipu (ylhäällä)
3. Vetoaisakokoonpano (takana)
4. Vetoaisan lukitusvipu (alhaalla)

## Koneen irrotus vetoajoneuvosta

Pysäköi kone tasaiselle maalle ja kiilaa pyörät.

Paina vetoaisan lukitusvipu alas ja irrota samalla vetoaisakokoonpano vetoajoneuvon vetokytkimestä (Kuva 23). Vapauta salpa, kun vetokytkin ja vetoaisakokoonpano on irrotettu toisistaan.

# Koneen kuljetus

1. Aja kone kuljetusajoneuvoon.

2. Kytke seisontajarru.
3. Siirrä kaasuvipu hitaalle ja anna moottorin käydä 10–20 sekunnin ajan.
4. Käännä virtakytkin PYSÄYTYS-asentoon.
5. Käännä polttoaineen sulkuventtiili SULJETTUUN asentoon.
6. Nosta kone kuljetuspyörille seuraavasti:
   A. Työnnä vetoaisakokoonpanoa ylöspäin, kunnes salvan vipu vapautuu liukulukituksesta (Kuva 24).

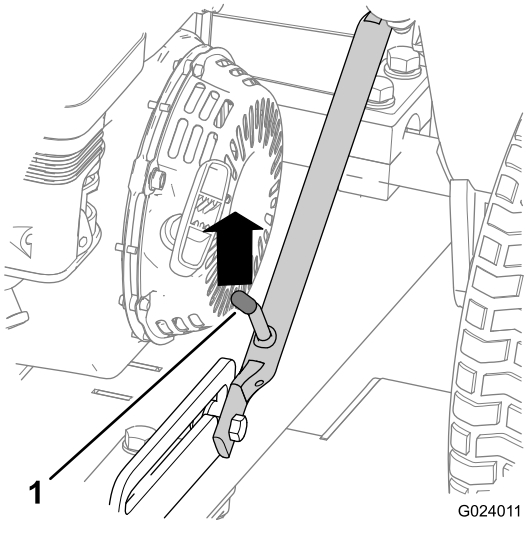


**Kuva 24**

1. Salpavipu

   B. Nosta salpavipua, jotta se liukuu vapaasti, ja vedä vetoaisa alas.

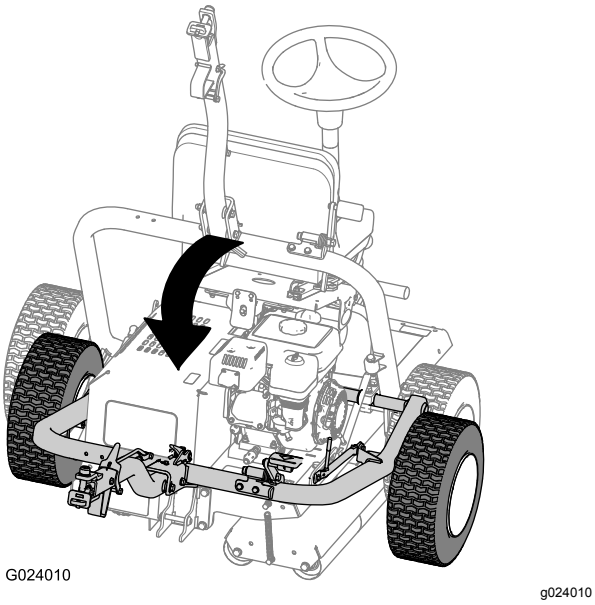


**Kuva 25**

   C. Paina vetoaisan poljinta jalalla, kunnes vetoaisa lukittuu paikalleen (Kuva 26).

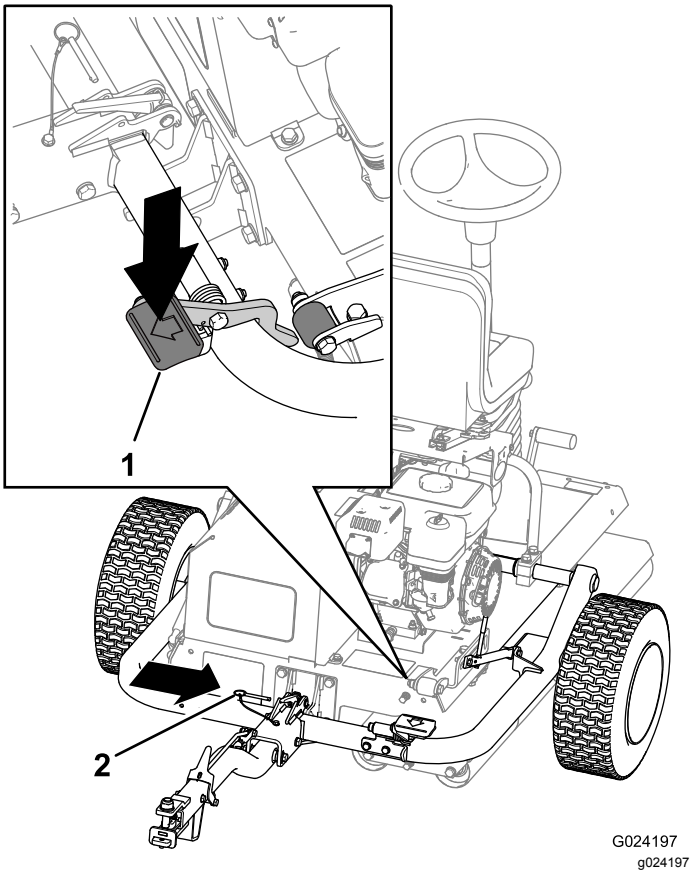


**Kuva 26**

1. Vetoaisan poljin
2. Lukitustappi

   D. Aseta lukitustappi paikalleen (Kuva 26).
7. Laske kone rullille seuraavasti:
   A. Irrota lukitustappi (Kuva 27).

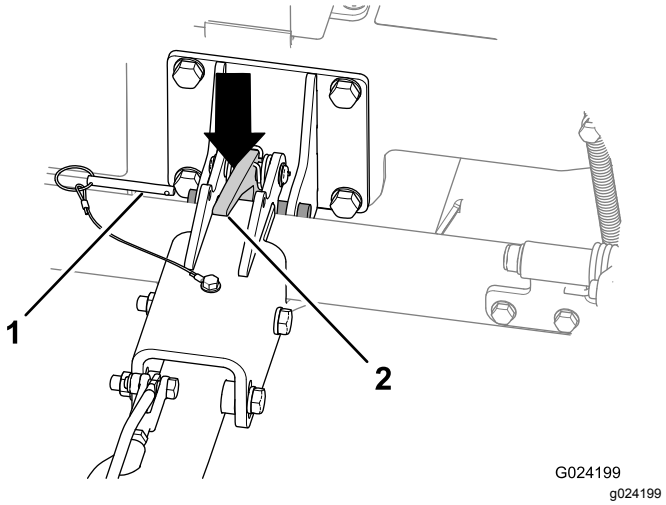


**Kuva 27**

1. Lukitustappi
2. Vetoaisan salpa

   B. Nosta vetoaisakokoonpanoa ylös niin, että kone kallistuu hieman ylöspäin.
   C. Vapauta vetoaisa painamalla vetoaisan salpa alas (Kuva 27).

D. Nosta vetoaisaa (Kuva 28), kunnes salpavipu lukittuu liukulukitukseen (Kuva 24).

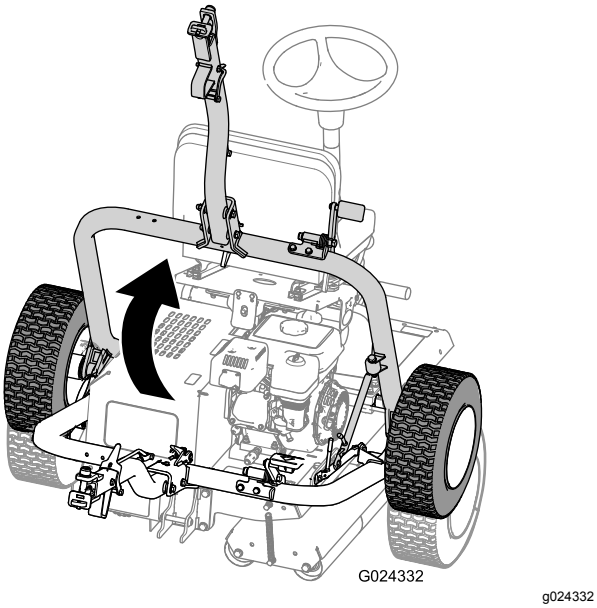


**Kuva 28**

# Koneen käyttö

1. Tarkista, että seisontajarru on kytkettynä.
2. Istu käyttäjän istuimelle. Älä koske ajopolkimiin istuutuessasi.
3. Säädä istuin ja ohjauspyörä sopivaan käyttöasentoon.
4. Vapauta seisontajarru.
5. Tartu ohjauspyörään ja paina hitaasti joko vasenta tai oikeaa ajopoljinta jalallasi sen mukaan, mihin suuntaan haluat ajaa.

   **Huomaa:** Mitä enemmän painat poljinta, sitä nopeammin kone liikkuu kyseiseen suuntaan.
6. Pysäytä kone vapauttamalla poljin.

   **Huomaa:** Kun perehdyt koneeseen, saat tuntuman siitä, milloin poljin kannattaa vapauttaa eli ennen kierroksen päättymistä, sillä kone jatkaa pyörimistä vielä lyhyen ajan polkimen vapauttamisen jälkeen. Kun olet täysin pysähdyksissä, paina varovasti toista ajopoljinta paluuta varten.

   **Huomaa:** Älä paina polkimia liian nopeasti, sillä silloin nurmi saattaa luistaa käyttörullan alla ja vahingoittua. Myös vetojärjestelmä saattaa vahingoittua. Käytä polkimia aina hallitusti.
7. Käännä konetta eteenpäin kääntämällä ohjauspyörää myötäpäivään.

   Käännä konetta taaksepäin kääntämällä ohjauspyörää vastapäivään.

   **Huomaa:** Koska suunta vaihtuu jokaisen kierroksen päätteeksi, koneella ajoa ja ohjausta on harjoiteltava.

   ***Tärkeää:*** **Pysäytä kone hätätapauksessa painamalla toinen ajopoljin VAPAA-asentoon. Jos esimerkiksi ajat oikealle oikea poljin painettuna, pysäytä kone painamalla vasen poljin VAPAA-asentoon. Tämän toimenpiteen on oltava jämäkkä muttei äkkinäinen, ettei kone kaadu sivuttain.**
8. Vapauta seisontajarru.
9. Varmista ennen käyttäjän paikalta poistumista, että kone on pysäköity tasaiselle alustalle.

# Koneen kuljetus

- Käytä täysleveää ramppia lastatessasi konetta perävaunuun tai lavalle.
- Kiinnitä kone tiukasti.

# Käyttövihjeitä

- Kun käytät konetta rinteissä, varmista, että käyttörulla on alamäen suuntaan, jotta pito olisi riittävä. Muutoin nurmi voi vahingoittua.
- Paras jyräyssuorituskyky saadaan, kun rulliin kerääntyneet jätteet poistetaan säännöllisesti.

# Kunnossapito

## Kunnossapitotaulukko

| Huoltoväli | Huoltotoimenpide |
|---|---|
| 5 ensimmäisen käyttötunnin jälkeen | • Kiristä myös tarvittaessa kaikki löysät mutterit, pultit ja liittimet. |
| 20 ensimmäisen käyttötunnin jälkeen | • Vaihda moottoriöljy.<br>• Vaihda hydraulineste ja -suodatin. |
| Aina ennen käyttöä tai päivittäin | • Tarkasta hydrauliletkut ja -liittimet.<br>• Tarkista moottoriöljyn määrä.<br>• Tarkista hydraulinesteen määrä.<br>• Tarkista kuljetuspyörien rengaspaineet.<br>• Tarkista turvajärjestelmän toiminta.<br>• Voitele käyttörullan laakeri (voitele välittömästi pesun jälkeen).<br>• Tarkista ilmanpuhdistin.<br>• Varmista, että seisontajarru estää pysäytetyn koneen vierinnän.<br>• Kiristä myös tarvittaessa kaikki löysät mutterit, pultit ja liittimet.<br>• Tarkista, että polttoainesäiliössä on polttoainetta. |
| Jokaisen käytön jälkeen | • Puhdista jyrästä lika ja roskat erityisesti moottorin ympäriltä. |
| 50 käyttötunnin välein | • Puhdista ilmanpuhdistin (useammin likaisissa tai pölyisissä olosuhteissa). |
| 100 käyttötunnin välein | • Vaihda moottoriöljy.<br>• Tarkista/säädä sytytystulppa.<br>• Puhdista sakkakuppi. |
| 300 käyttötunnin välein | • Vaihda paperipanos.<br>• Vaihda sytytystulppa.<br>• Tarkista ja säädä venttiilivälykset. |
| 400 käyttötunnin välein | • Vaihda hydraulineste ja -suodatin. |
| Ennen varastointia | • Maalaa kuluneet pinnat. |
| Vuosittain | • Tarkista koko kone ja varmista lisäksi, että kaikki mutterit ja pultit ovat tiukasti paikoillaan. |

***Tärkeää:*** **Lisää huoltotoimenpiteitä on moottorin käyttöoppaassa.**

**Huomaa:** Koneen kytkentäkaavio ja hydraulikaavio ovat saatavissa osoitteesta www.Toro.com.

**⚠ VAARA**

**Jos et ole varovainen vaarallisia aineita käyttäessäsi, ne voivat aiheuttaa henkilövahingon.**

- **Lue käyttämiesi materiaalien merkinnät ja ohjeet.**
- **Käytä asianmukaisia henkilönsuojaimia ja ole varovainen käyttäessäsi vaarallisia aineita.**

Seuraavat nesteet on havaittu vaarallisiksi:

| Aineet | Arvioitu riski |
|---|---|
| Bensiini | Matala |
| Voiteluöljy | Matala |
| Hydraulineste | Matala |
| Rasva | Matala |

- Käytettäessä yllä mainittuja nesteitä on käytettävä silmäsuojaimia ja suojakäsineitä ja varottava roiskeita.
- Vältä ihokosketusta. Pese roiskeet pois saippualla ja vedellä.
- Vältä aineiden pääsemistä silmiin. Pese juoksevalla vedellä ja hakeudu lääkärin hoitoon, jos oireet eivät hellitä.
- Ei saa niellä. Jos ainetta on nielty, on hakeuduttava lääkärin hoitoon.
- Pysy etäällä korkeapaineisista nesteistä, joita suihkuaa esimerkiksi tappien rei'istä ja murtuneista liitännöistä. Korkeapaineinen neste voi läpäistä ihon. Jos nestettä pääsee ihon alle, hakeudu välittömästi lääkäriin.
- Käytä aina pahvi- tai paperipalaa etsiessäsi vuotoja.
- Jätteet eivät saa saastuttaa pintavettä tai viemäreitä.

***Tärkeää:*** **Estä ympäristöhaitat. Hävitä vaaralliset aineet asianmukaisesti. Vie hävitettävät vaaralliset jätteet valtuutettuun hävityspisteeseen.**

# Todetut viat

| Tarkastuksen suoritti: | | |
|---|---|---|
| **Vika** | **Päivämäärä** | **Huomio** |
| 1 | | |
| 2 | | |
| 3 | | |
| 4 | | |
| 5 | | |
| 6 | | |
| 7 | | |
| 8 | | |

# Päivittäisen huollon tarkastuslista

Ota tästä sivusta kopioita.

| | **Viikolle:** | | | | | | |
|---|---|---|---|---|---|---|---|
| **Tarkistettavat kohdat** | **Ma** | **Ti** | **Ke** | **To** | **Pe** | **La** | **Su** |
| Tarkista, että kantasaranat liikkuvat vapaasti. | | | | | | | |
| Tarkista polttoaineen määrä. | | | | | | | |
| Tarkista moottoriöljyn määrä. | | | | | | | |
| Tarkista hydraulinesteen määrä. | | | | | | | |
| Tarkista ilmansuodatin. | | | | | | | |
| Tarkista turvajärjestelmä. | | | | | | | |
| Puhdista moottorin jäähdytysrivat. | | | | | | | |
| Kuuntele, kuuluuko moottorista epätavallisia käyntiääniä. | | | | | | | |
| Tarkista, ettei letkuissa ole vaurioita. | | | | | | | |
| Tarkista, onko nestevuotoja. | | | | | | | |
| Voitele kaikki rasvanipat. | | | | | | | |
| Tarkista rengaspaine. | | | | | | | |
| Korjaa maalipinnan vauriot. | | | | | | | |

# Huoltoa edeltävät toimenpiteet

Konetta ei saa kallistaa, ellei se ole välttämätöntä. Jos konetta kallistetaan, moottoriöljyä voi päästä moottorin sylinterinkanteen ja hydrauliöljyä voi vuotaa säiliön yläosassa olevasta korkista. Nämä vuodot saattavat aiheuttaa kalliita korjauksia. Leikkuupöydän alapuolista huoltoa varten kone on nostettava nostolaitteella tai pienellä nosturilla.

## Turvallisuus huollon aikana

- Tee ennen koneen säätämistä, puhdistamista tai korjaamista ja ennen koneelta poistumista seuraavat toimenpiteet:
  - Pysäköi kone tasaiselle alustalle.
  - Siirrä kaasun säätökytkin Alhainen joutokäyntinopeus -asentoon.
  - Varmista, että veto on vapaalla.
  - Kytke seisontajarru.
  - Sammuta moottori.
  - Odota, kunnes kaikki liikkuvat osat ovat pysähtyneet.
  - Anna koneen osien jäähtyä ennen huollon suorittamista.
- Jos mahdollista, älä huolla konetta moottorin ollessa käynnissä. Pysy etäällä liikkuvista osista.
- Tue kone tai sen osat tarvittaessa pukkien avulla.
- Vapauta paine huolellisesti osista, joihin on varastoitunut energiaa.

# Voitelu

## Käyttörullan laakerin voitelu

**Huoltoväli:** Aina ennen käyttöä tai päivittäin (voitele välittömästi pesun jälkeen).

**Rasvatyyppi:** litiumpohjainen yleisrasva nro 2

1. Pyyhi alue puhtaaksi, jotta laakeriin ei pääse epäpuhtauksia.
2. Pumppaa rasvaa rasvanippaan kuvan mukaisesti (Kuva 29).

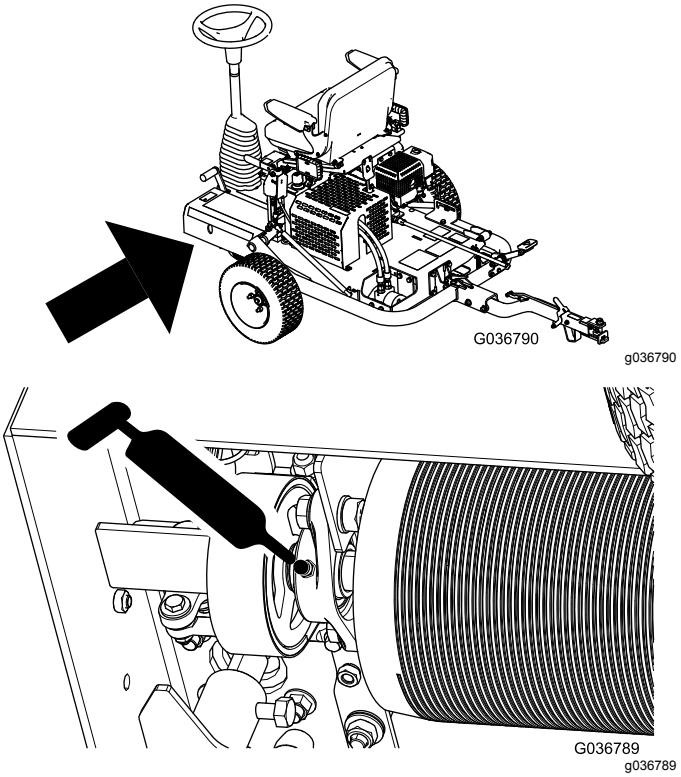


**Kuva 29**

3. Pyyhi pois liika rasva.

   ***Tärkeää:*** **Aja laitetta rasvauksen jälkeen hetken aikaa muualla kuin nurmella, jotta ylimääräinen voiteluaine häviää eikä vahingoita nurmea.**

# Moottorin huolto

## Moottorin turvallinen käyttö

- Moottori on sammutettava ennen öljyn tarkistusta tai lisäystä kampikammioon.
- Älä muuta kierrosnopeussäätimen nopeutta tai käytä moottoria ylikierroksilla.

## Moottoriöljyn vaihto

**Huoltoväli:** 20 ensimmäisen käyttötunnin jälkeen—Vaihda moottoriöljy.

100 käyttötunnin välein—Vaihda moottoriöljy.

1. Käynnistä moottori ja anna sen käydä muutaman minuutin ajan, jotta öljy lämpiää. Sammuta sitten moottori.
2. Nosta kone kuljetuspyörille.
3. Kallista konetta niin, että koneen moottorinpuoleinen pää on lähempänä maata, ja tue toinen pää paikalleen.
4. Asenna tyhjennysletku tyhjennysventtiiliin (Kuva 30).
5. Aseta letkun toinen pää öljylle sopivaan astiaan (Kuva 30).

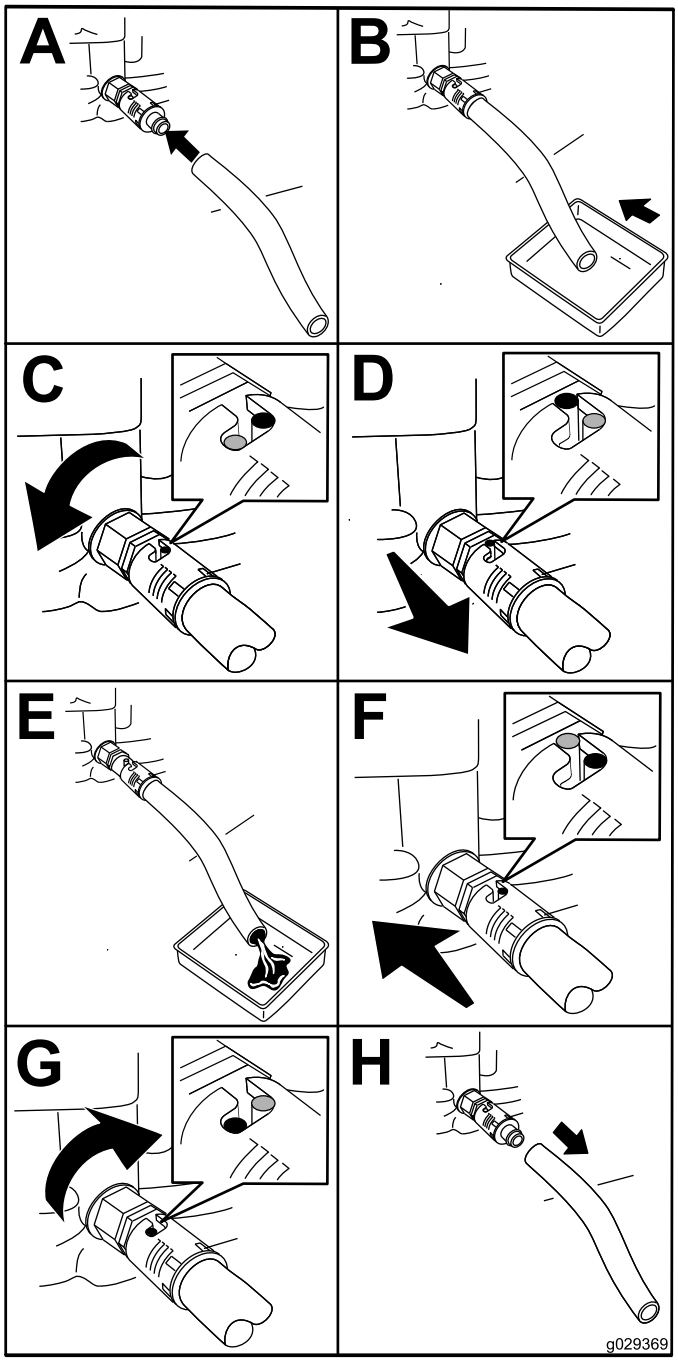


g029369

**Kuva 30**

6. Aloita öljyn tyhjennys kiertämällä öljyntyhjennysventtiiliä neljäsosa kierrosta vastapäivään (Kuva 30).
7. Kun kaikki öljy on tyhjentynyt, sulje öljyntyhjennysventtiili kiertämällä sitä neljäsosa kierrosta myötäpäivään (Kuva 30).
8. Irrota tyhjennysletku ja pyyhi mahdolliset öljyroiskeet.
9. Täytä kampikammio määritysten mukaisella öljyllä. Katso Moottoriöljyn määrän tarkistus (sivu 14).

10. Hävitä öljy asianmukaisesti. Kierrätä se paikallisten asetusten mukaisesti.

# Ilmanpuhdistimen huolto

**Huoltoväli:** Aina ennen käyttöä tai päivittäin—Tarkista ilmanpuhdistin.

50 käyttötunnin välein—Puhdista ilmanpuhdistin (useammin likaisissa tai pölyisissä olosuhteissa).

300 käyttötunnin välein—Vaihda paperipanos.

1. Irrota sytytystulpan johto sytytystulpasta.
2. Avaa siipimutteri, jolla ilmanpuhdistimen suojus on kiinnitetty ilmanpuhdistimeen, ja irrota suojus (Kuva 31).

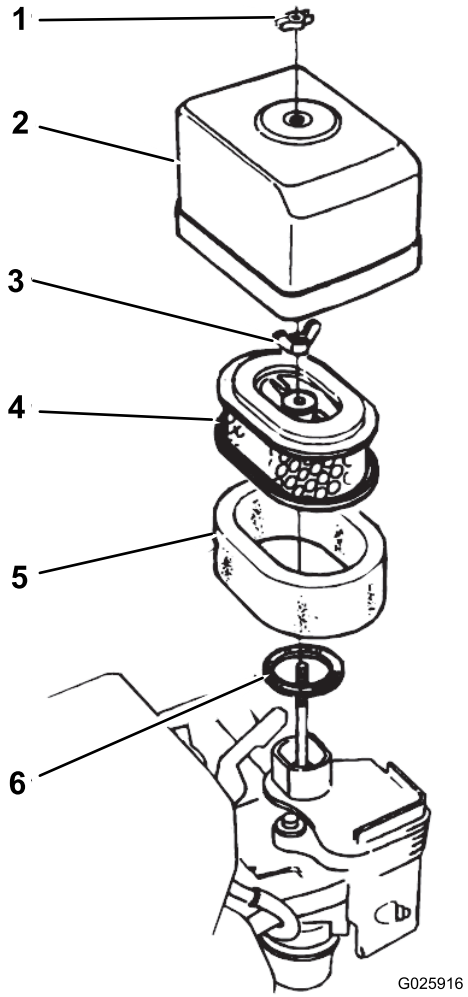


g025916

**Kuva 31**

| | | | |
|---|---|---|---|
| 1. | Siipimutteri | 4. | Paperipanos |
| 2. | Ilmanpuhdistimen suojus | 5. | Vaahtomuovipanos |
| 3. | Siipimutteri | 6. | Tiiviste |

3. Puhdista suojus huolellisesti.
4. Irrota siipimutteri ilmansuodattimesta ja irrota suodatin (Kuva 31).
5. Irrota vaahtomuovisuodatin paperisuodattimesta (Kuva 31).
6. Tarkasta kumpikin ilmansuodattimen panos ja vaihda ne, jos ne ovat vaurioituneet.

   **Huomaa:** Vaihda paperinen ilmansuodatinpanos aina huoltoaikataulun mukaisesti.
7. Puhdista vaahtomuovipanos seuraavasti:
   A. Pese vaahtomuovipanos lämpimässä veden ja nestesaippuan liuoksessa.

      **Huomaa:** Purista panoksesta lika pois, mutta älä väännä sitä, sillä vaahtomuovi saattaa repeytyä.

   B. Kuivaa panos käärimällä se puhtaaseen rättiin.

      **Huomaa:** Purista liinaa ja vaahtomuovipanosta kuivaksi, mutta älä väännä, sillä vaahtomuovi saattaa repeytyä.

   C. Kyllästä panos puhtaalla moottoriöljyllä.

      **Huomaa:** Purista panosta, jotta liika öljy poistuu ja jotta öljy jakautuu joka puolelle. Vaahtomuovipanoksen pitäisi olla öljystä kostea.
8. Puhdista paperipanos napauttamalla suodatinelementtiä useita kertoa kovaa pintaa vasten, jotta lika irtoaisi siitä.

   **Huomaa:** Älä harjaa likaa irti panoksesta tai poista likaa paineilmalla, sillä harjaaminen työntää lian kuituihin ja paineilma vaurioittaa paperisuodatinta.
9. Aseta vaahtomuovipanos, paperipanos ja ilmanpuhdistimen suojus paikoilleen.

   ***Tärkeää:*** **Älä käytä konetta ilman ilmanpuhdistinta, sillä se kuluttaa moottoria erittäin voimakkaasti ja vahingoittaa sitä.**

# Sytytystulpan huolto

**Huoltoväli:** 100 käyttötunnin välein—Tarkista/säädä sytytystulppa.

300 käyttötunnin välein—Vaihda sytytystulppa.

**Tyyppi:** NGK BPR6ES -sytytystulppa tai vastaava

**Kärkiväli:** 0,70–0,80 mm. Katso Kuva 33.

1. Irrota sytytystulpan johto sytytystulpasta (Kuva 32).

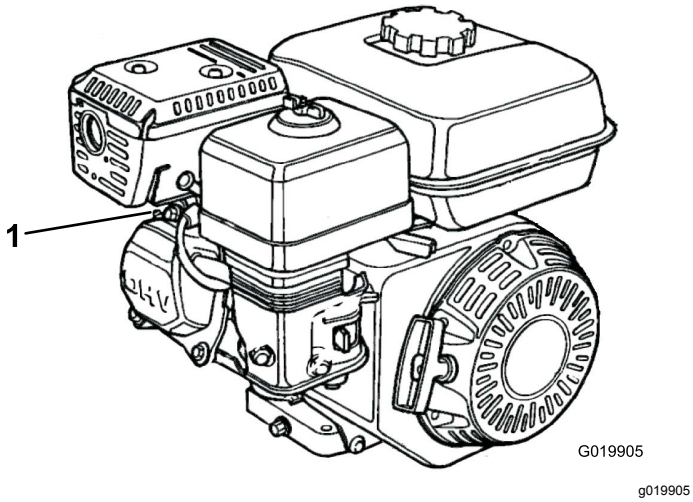


**Kuva 32**

1. Sytytystulpan johto

2. Puhdista sytytystulpan ympäristö ja irrota tulppa sylinterinkannesta.

   ***Tärkeää:*** **Vaihda viallinen tai likainen sytytystulppa. Älä hiekkapuhalla, raaputa tai puhdista elektrodeja, sillä tulpasta saattaa irrota karstaa sylinteriin, mikä voi vaurioittaa moottoria.**

3. Aseta kärkiväliksi 0,70–0,80 mm (Kuva 33).

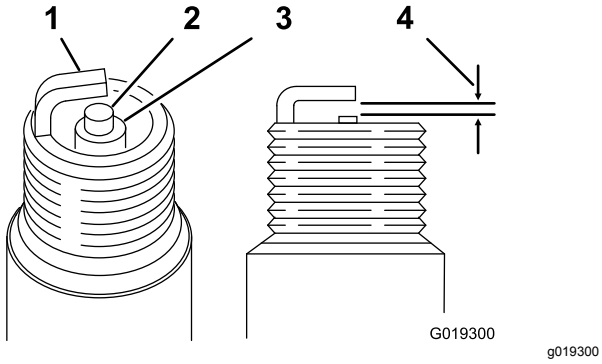


**Kuva 33**

1. Sivuelektrodi
2. Keskielektrodi
3. Eriste
4. 0,70–0,80 mm

4. Asenna sytytystulppa, jonka kärkiväli on oikea, ja kiristä varovasti käsin, jottei tulppa joutuisi pois kierteiltään.

5. Kun sytytystulppa on paikallaan, kiristä se tulppa-avaimella niin, että tiivistealuslevy painuu.

   - Kun asennat uutta sytytystulppaa, kiristä sitä puoli kierrosta sen jälkeen, kun sytytystulppa on paikallaan, jotta aluslevy painuu.
   - Kun asennat alkuperäistä sytytystulppaa takaisin, kiristä sitä 1/8–1/4 kierrosta sen jälkeen, kun sytytystulppa on paikallaan, jotta aluslevy painuu.

   **Huomaa:** Löysä sytytystulppa voi kuumeta liikaa ja vaurioittaa moottoria. Sytytystulpan kiristäminen liikaa saattaa vaurioittaa sylinterin kannen kierteitä.

6. Kytke sytytystulpan johto sytytystulppaan.

# Venttiilivälysten tarkistus ja säätö

**Huoltoväli:** 300 käyttötunnin välein

***Tärkeää:*** **Katso lisäohjeet moottorin käyttöoppaasta.**

# Polttoainejärjestelmän huolto

## Sakkakupin puhdistus

**Huoltoväli:** 100 käyttötunnin välein—Puhdista sakkakuppi.

**⚠ HENGENVAARA**

**Tietyissä oloissa polttoaine on hyvin tulenarkaa ja räjähdysherkkää. Polttoaineen aiheuttama tulipalo tai räjähdys voi aiheuttaa palovammoja ja omaisuusvahinkoja.**

- **Täytä polttoainesäiliö ulkona avoimessa tilassa, kun moottori on jäähtynyt. Pyyhi läikkynyt polttoaine pois.**
- **Polttoainesäiliötä ei saa täyttää aivan täyteen. Lisää polttoainetta polttoainesäiliöön, kunnes pinta on 25 mm säiliön yläreunan alapuolella. Säiliöön jäävä tyhjä tila antaa polttoaineen laajentua.**
- **Älä tupakoi polttoainetta käsitellessäsi ja pysy kaukana avotulesta tai paikoista, joissa kipinä voi sytyttää polttoainehöyryt.**
- **Polttoainetta tulee säilyttää hyväksytyssä polttoaineastiassa, joka tulee pitää poissa lasten ulottuvilta. Älä osta polttoainetta enempää kuin 30 päivän tarpeeseen.**
- **Aseta polttoaineastiat aina maahan ja pois ajoneuvon läheltä ennen polttoaineen lisäämistä.**
- **Polttoaineastioita ei saa täyttää ajoneuvon sisällä tai kuljetusajoneuvon tai perävaunun lavalla, sillä sisämatot tai muoviset lavan päällysteet saattavat eristää astian ja hidastaa staattisen sähkön purkautumista.**
- **Siirrä polttoainekäyttöinen laite alas kuljetusajoneuvosta tai perävaunusta ja tankkaa laite, kun sen pyörillä on kosketus maahan, mikäli tämä on käytännössä mahdollista. Jos se ei ole mahdollista, tankkaa lavalla tai perävaunussa oleva laite mieluummin kannettavasta astiasta kuin polttoaineen jakelupistoolilla.**
- **Jos jakelupistoolia on käytettävä, pidä pistoolia polttoainesäiliön reunaa tai astian aukkoa vasten koko tankkaamisen ajan.**

1. Siirrä polttoaineen sulkuventtiili POIS-asentoon ja irrota sitten polttoaineen sakkakuppi ja O-rengas (Kuva 34).

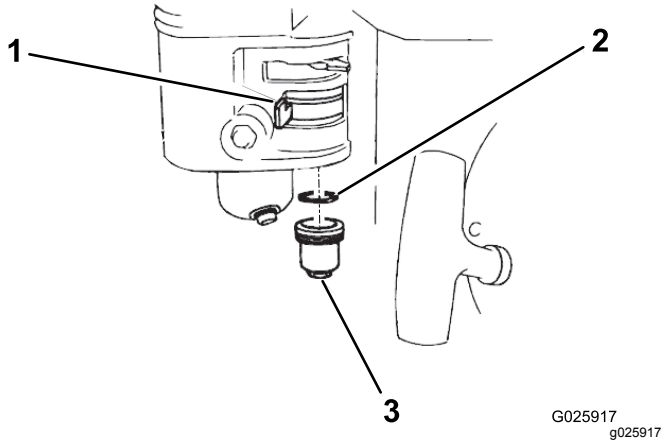


**Kuva 34**

1. Polttoaineen sulkuventtiili
2. O-rengas
3. Sakkakuppi

2. Pese sakkakuppi ja O-rengas palamattomassa liuotinaineessa ja kuivaa ne perusteellisesti.
3. Aseta O-rengas polttoaineen sulkuventtiiliin ja asenna sakkakuppi. Kiristä sakkakuppi kunnolla.

# Vetojärjestelmän huolto

## Hydraulijärjestelmän turvallinen käyttö

- Jos nestettä pääsee ihon alle, hakeudu välittömästi lääkäriin. Lääkärin on poistettava neste kirurgisesti muutaman tunnin sisällä.
- Varmista, että kaikki hydrauliletkut ja -putket ovat hyvässä kunnossa ja että kaikki hydrauliputkien liitokset ja kiinnitykset ovat tiukalla, ennen kuin lisäät hydraulijärjestelmän painetta.
- Pidä keho ja kädet kaukana vuotavista rei'istä ja suuttimista, joista suihkuaa korkeapaineista hydraulinestettä.
- Etsi hydraulinestevuotoja pahvin tai paperin avulla.
- Poista paine varovasti hydraulijärjestelmästä, ennen kuin huollat järjestelmää.

## Hydraulinesteen ja -suodattimen vaihto

**Huoltoväli:** 20 ensimmäisen käyttötunnin jälkeen—Vaihda hydraulineste ja -suodatin.

400 käyttötunnin välein—Vaihda hydraulineste ja -suodatin.

***Tärkeää:*** **Käytä ainoastaan Toro Premium All Season Hydraulic Fluid -nestettä (ISO VG 46) tai vastaavaa nestettä. Muut nesteet saattavat vahingoittaa järjestelmää.**

1. Aseta tyhjennysastia hydraulisäiliön tyhjennystulpan alle (Kuva 35).

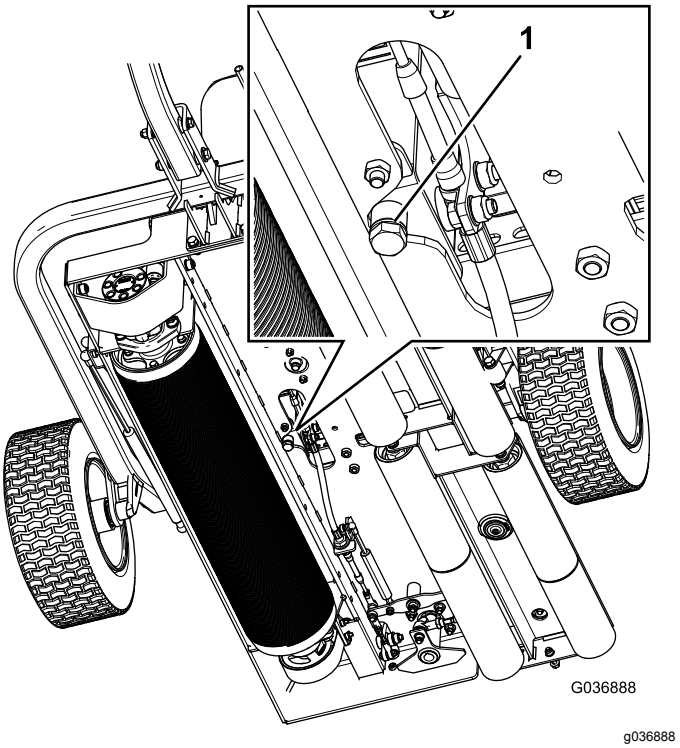


**Kuva 35**

1. Tyhjennystulppa

2. Irrota tyhjennystulppa säiliön pohjasta (Kuva 35).
3. Kun kaikki neste on valunut pois, asenna tyhjennystulppa takaisin.
4. Puhdista suodattimen kiinnitysalueen ympäristö.
5. Aseta tyhjennysastia suodattimen alle ja irrota suodatin (Kuva 36).

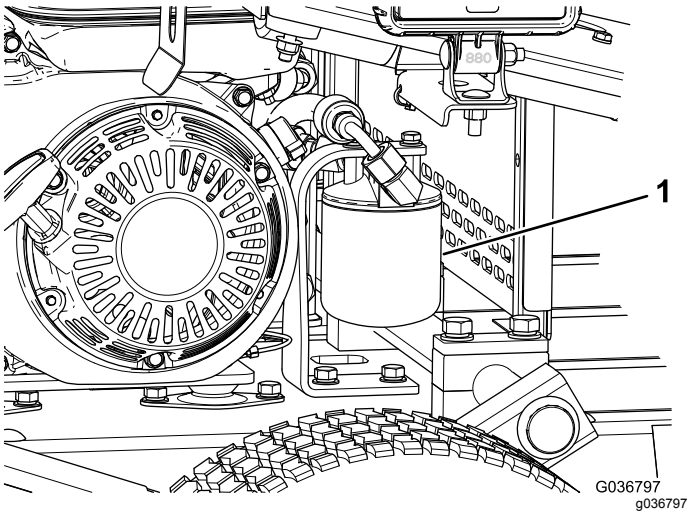


**Kuva 36**

1. Hydraulisuodatin

6. Täytä uusi suodatin sopivalla hydraulinesteellä.

7. Voitele suodattimen tiiviste ja asenna suodatin käsin niin, että tiiviste koskettaa suodatinpäätä. Kiristä sitten vielä 3/4 kierrosta.

   **Huomaa:** Suodattimen pitäisi nyt olla tiivis.

8. Irrota hydraulinestesäiliön korkki (Kuva 20).
9. Täytä säiliö oikealla nesteellä. Katso kohta Hydraulinesteen määrän tarkistus (sivu 15).
10. Asenna säiliön korkki paikalleen.
11. Pyyhi läikkynyt neste pois.
12. Käynnistä kone ja käytä sitä alhaisella joutokäynnillä 3–5 minuuttia, jotta neste kiertää ja jotta järjestelmässä oleva ilma poistuu.
13. Sammuta moottori, tarkista hydraulinesteen määrä ja lisää nestettä tarvittaessa.
14. Laske ja salpaa istuin.
15. Hävitä neste ja suodatin paikallisten määräysten mukaisesti.

# *Jarrujen huolto*

## Seisontajarrun tarkistus ja säätö

**Huoltoväli:** Aina ennen käyttöä tai päivittäin

Varmista, että seisontajarru estää pysäytetyn koneen vierinnän.

Seisontajarrua säädetään seuraavasti:

- Jarruvoimaa suurennetaan kiristämällä jarrun lukkomutteria (Kuva 37).
- Jarruvoimaa pienennetään löysäämällä jarrun lukkomutteria (Kuva 37).

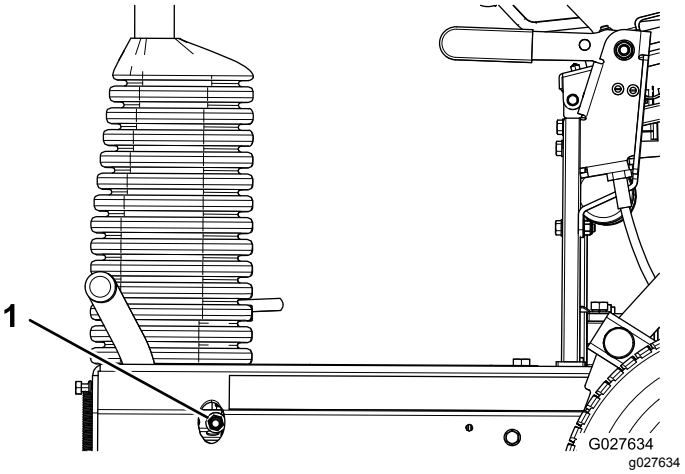


**Kuva 37**

1. Jarrun lukkomutteri

**Huomaa:** Varmista, että jarru on täysin vapautettu, kun jarrukahva on vapautusasennossa.

# Puhdistus

Puhdista rullat tarvittaessa ruiskuttamalla vettä rullien koteloissa olevien aukkojen läpi (Kuva 38).

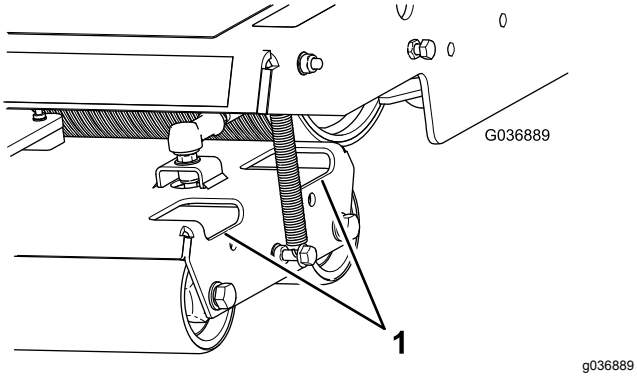


**Kuva 38**

1. Aukot

Pidä hydraulimoottoria ympäröivä alue on puhtaana poistamalla lika ja roskat (Kuva 39).

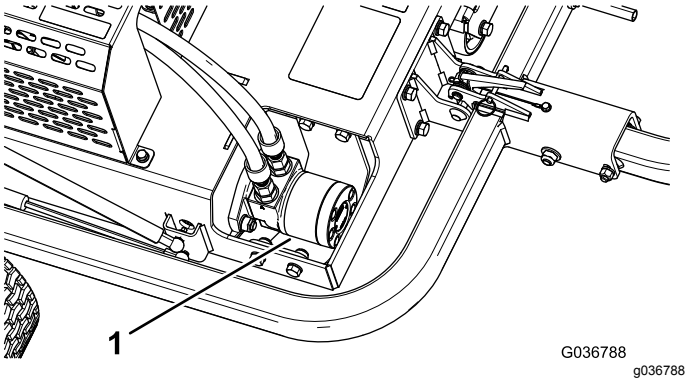


**Kuva 39**

1. Hydraulimoottori

# Varastointi

1. Irrota ruohon jäämät, lika ja rasva koneen kaikista ulkoisista osista, etenkin rullista ja moottorista. Puhdista lika ja roskat moottorin sylinterinkannen rivoista ja tuulettimen kotelosta.

   ***Tärkeää:*** **Kone voidaan pestä miedolla pesuaineella ja vedellä. Älä pese konetta painepesurilla. Älä käytä vettä ylen määrin, älä etenkään moottorin läheisyydessä.**

2. Lisää stabilointi-/lisäainetta polttoainesäiliöön, jos kone varastoidaan yli 90 päivän ajaksi.

   A. Käytä moottoria viiden minuutin ajan, jotta lisäainetta sisältävä polttoaine kiertää koko polttoainejärjestelmässä.

   B. Sammuta moottori, anna sen jäähtyä ja tyhjennä polttoainesäiliö tai anna moottorin käydä, kunnes se sammuu.

   C. Käynnistä moottori ja anna sen käydä, kunnes se sammuu. Toista toimenpidettä rikastinta käyttäen, kunnes moottori ei enää käynnisty.

   D. Hävitä polttoaine asianmukaisesti. Kierrätä se paikallisten asetusten mukaisesti.

3. Tarkista ja kiristä kaikki pultit, mutterit ja ruuvit. Korjaa tai vaihda kaikki kuluneet tai vaurioituneet osat.

4. Maalaa kaikki naarmuuntuneet tai paljaat metallipinnat. Maalia on saatavissa valtuutetulta Toro-jälleenmyyjältä.

5. Varastoi kone puhtaaseen, kuivaan autotalliin tai varastotilaan. Peitä kone suojataksesi sen ja pitääksesi sen puhtaana.

# Huomautuksia:

## Eurooppalainen tietosuojailmoitus

Toron keräämät tiedot
Toro Warranty Company (Toro) huolehtii asiakkaiden tietosuojasta. Takuuvaatimusten käsittelyä ja mahdollisia tuotteiden takaisinkutsukampanjoita varten pyydämme, että asiakkaat lähettävät henkilötiedot suoraan Torolle tai paikalliselle Toro-jälleenmyyjälle.

Toro-takuujärjestelmä toimii yhdysvaltalaisilla palvelimilla, eivätkä yhdysvaltalaiset tietosuojalait välttämättä tarjoa samanlaista suojaa kuin vastaavat lait asiakkaan omassa maassa.

ANTAMALLA HENKILÖTIEDOT TOROLLE ASIAKAS SUOSTUU SIIHEN, ETTÄ NÄITÄ TIETOJA KÄSITELLÄÄN TÄSSÄ TIETOSUOJAILMOITUKSESSA KUVATULLA TAVALLA.

Tapa, jolla Toro käyttää tietoja
Toro voi käyttää henkilötietoja takuuvaatimusten käsittelyyn, yhteydenottoihin mahdollisissa tuotteiden takaisinkutsukampanjoissa ja muissa mahdollisissa tarkoituksissa, joista kerrotaan erikseen. Toro voi jakaa tietoja Toron sisaryhtiöille, jälleenmyyjille ja muille liiketoimintakumppaneille näiden tarkoitusten yhteydessä. Toro ei myy asiakkaiden henkilötietoja muille yhtiöille. Toro pidättää oikeuden luovuttaa henkilötietoja lain määräämiin tarkoituksiin tai asiaankuuluvien viranomaisten pyynnöstä, Toron järjestelmien toiminnan varmistamiseksi tai Toron turvallisuuden tai muiden käyttäjien turvallisuuden varmistamiseksi.

Henkilötietojen säilytys
Henkilötietoja säilytetään niin kauan kuin niitä tarvitaan niiden alkuperäiseen tarkoitukseen tai muihin asianmukaisiin tarkoituksiin (kuten viranomaismääräysten noudattamiseksi) tai lain määräämän ajan.

Toron vakuutus asiakkaiden henkilötietojen tietosuojasta
Toro pyrkii säilyttämään henkilötietojen tietosuojan kohtuullisten varotoimien avulla. Lisäksi se pyrkii huolehtimaan tietojen tarkkuudesta ja paikkansapitävyydestä.

Henkilötietojen käyttö ja korjaus
Jos haluat tarkistaa henkilötietosi tai korjata niitä, lähetä sähköpostia osoitteeseen legal@toro.com.

## Australian kuluttajalainsäädäntö

Australialaiset asiakkaat voivat saada lisätietoja Australian kuluttajalainsäädännöstä pakkauksen sisällä olevasta materiaalista tai paikalliselta Toro-jälleenmyyjältä.

# Tietoa Kalifornian osavaltion antamasta varoituksesta (Kalifornian lakiesitys 65)

## Mikä tämä varoitus on?

Myytävässä tuotteessa saattaa olla seuraava varoitusmerkki:

**VAROITUS:** Syöpä ja lisääntymiseen liittyvä haitta – www.p65Warnings.ca.gov.

## Mikä on lakiesitys 65?

Lakiesitys 65 koskee kaikkia yrityksiä, jotka toimivat tai myyvät tuotteita Kaliforniassa tai valmistavat tuotteita, joita voidaan myydä Kaliforniassa tai tuoda Kaliforniaan. Se määrää, että Kalifornian kuvernööri ylläpitää ja julkaisee luettelon kemikaaleista, joiden tiedetään aiheuttavan syöpää, synnynnäisiä vikoja ja / tai muita lisääntymishäiriöitä. Vuosittain päivitettävä luettelo sisältää satoja kemikaaleja, joita monet jokapäiväisessä käytössä olevat tuotteet sisältävät. Lakiesityksen 65 tarkoituksena on tiedottaa yleisöä näille kemikaaleille altistumisesta.

Lakiesitys 65 ei kiellä näitä kemikaaleja sisältävien tuotteiden myyntiä, mutta se vaatii varoitusten esittämistä tuotteessa, tuotepakkauksessa tai tuoteasiakirjoissa. Lakiesityksen 65 mukainen varoitus ei tarkoita, että tuote rikkoisi tuoteturvallisuusvaatimuksia tai -standardeja. Itse asiassa Kalifornian hallitus on selventänyt, että lakiesityksen 65 mukainen varoitus ”ei ole sääntelyyn liittyvä päätös siitä, onko tuote turvallinen vai vaarallinen”. Monia näistä kemikaaleista on käytetty jokapäiväisessä käytössä olevissa tuotteissa vuosia ilman dokumentoitua haittaa. Lisätietoja on osoitteessa https://oag.ca.gov/prop65/faqs-view-all

Lakiesityksen 65 mukainen varoitus tarkoittaa, että yritys on joko (1) arvioinut altistuksen ja tullut siihen tulokseen, että se ylittää ”ei-merkittävän riskitason” tai (2) on päättänyt antaa varoituksen perustuen tietoihinsa luettelossa olevan kemiallisen aineen olemassaolosta, mutta ei arvioi altistusta.

## Sovelletaanko tätä lakia kaikkialla?

Lakiesityksen 65 mukaiset varoitukset vaaditaan vain Kalifornian lainsäädännössä. Varoituksia on esillä Kaliforniassa erilaisissa ympäristöissä, muun muassa ravintoloissa, päivittäistavarakaupoissa, hotelleissa, kouluissa ja sairaaloissa sekä monenlaisissa tuotteissa. Lisäksi jotkut verkko- ja postimyyntiyritykset antavat lakiesityksen 65 mukaisia varoituksia verkkosivustoillaan tai myyntiluetteloissaan.

## Miten Kalifornian varoitukset eroavat Yhdysvaltain liittovaltion rajoituksista?

Lakiesityksen 65 vaatimukset ovat usein tiukempia kuin Yhdysvaltain liittovaltion vaatimukset ja kansainväliset vaatimukset. Useat aineet edellyttävät lakiesityksen 65 mukaisen varoituksen, vaikka aineen pitoisuus on huomattavasti pienempi kuin liittovaltion rajoituksissa. Esimerkiksi lyijyä koskeva rajoitus lakiesityksen 65 mukaisen varoituksen puitteissa on 0,5 µg/vrk, mikä on selvästi liittovaltion ja kansainvälisiä vaatimuksia vähemmän.

## Miksi kaikissa vastaavissa tuotteissa ei ole varoitusta?

- Kaliforniassa myytäviin tuotteisiin vaaditaan lakiesityksen 65 mukainen merkintä, vaikka sitä ei vaadita muualla myytäviin vastaaviin tuotteisiin.
- Lakiesitystä 65 koskevassa oikeudenkäynnissä voidaan päättää, että yritys voi joutua käyttämään tuotteissaan lakiesityksen 65 mukaisia varoituksia, mutta muihin vastaavia tuotteita valmistaviin yrityksiin ei välttämättä sovelleta kyseistä vaatimusta.
- Lakiesityksen 65 täytäntöönpano on epäjohdonmukaista.
- Yritys voi päättää olla antamatta varoituksia, koska se on tullut siihen tulokseen, ettei lakiesitys 65 edellytä sitä. Se, ettei tuotteessa ole varoitusta, ei tarkoita sitä, että tuotteella ei olisi samoja kemikaalipitoisuuksia.

## Miksi tämä varoitus on Toro-tuotteissa?

Toro on päättänyt tarjota kuluttajille mahdollisimman paljon tietoa, jotta he voivat tehdä tietoon perustuvia päätöksiä ostamistaan ja käyttämistään tuotteista. Toro antaa varoituksia tietyissä tapauksissa, kun se tietää, että tuotteessa on yhtä tai useampaa luettelossa olevaa kemikaalia, mutta ei arvioi altistustasoa, koska kaikista luettelon kemikaaleista ei ole olemassa altistuksen raja-arvoja. Toro on varmuuden vuoksi päättänyt antaa lakiesityksen 65 mukaiset varoitukset, vaikka Toro-tuotteista saatu altistus voi olla vähäinen tai selvästi ”ei-merkittävällä riskitasolla”. Lisäksi jos Toro ei anna näitä varoituksia, Kalifornian osavaltio tai lakiesityksen 65 toimeenpanoa vaativat yksityiset tahot voivat haastaa Toron oikeuteen, mistä voi aiheutua huomattavia rangaistuksia.

# Toron kokonaistakuu

Rajoitettu takuu

## Ehdot ja takuunalaiset tuotteet

Toro® Company ja sen sisaryhtiö Toro Warranty Company antavat yhteisen sopimuksensa mukaisesti tälle Toron kaupalliselle tuotteelle (”tuote”) kahden vuoden tai 1500 käyttötunnin* (kumpi ensin saavutetaan) materiaali- ja valmistusvirhetakuun. Tämä takuu koskee kaikkia tuotteita ilmastimia lukuun ottamatta (katso näiden tuotteiden erillinen takuulauselma). Jos takuuehdot täyttyvät, korjaamme tuotteen veloituksetta. Tähän sisältyy vianmääritys, työ, osat ja kuljetus. Tämä takuu alkaa sinä päivämääränä, jolloin tuote toimitetaan alkuperäiselle ostajalle.
* Koskee tuotteita, joissa on tuntilaskuri.

## Takuuhuollon ohjeet

Ostajan vastuulla on ilmoittaa heti tuotteen maahantuojalle tai valtuutetulle jälleenmyyjälle, jolta tuote on ostettu, jos hän uskoo tuotteessa olevan takuunalaisen vian. Maahantuojien ja jälleenmyyjien yhteystiedot sekä tiedot takuuseen liittyvistä oikeuksista ja vastuista ovat saatavana osoitteesta:

Commercial Products Service Department
Toro Warranty Company
8111 Lyndale Avenue South
Bloomington, MN 55420-1196
Sähköpostiosoite: commercial.warranty@toro.com

## Omistajan vastuut

Tuotteen omistajan vastuulla on huolehtia käyttöoppaassa esitetyistä huolloista ja säädöistä. Vaadittavien huoltojen ja säätöjen laiminlyönti voi johtaa takuuvaatimuksen hylkäämiseen.

## Takuun ulkopuoliset kohteet ja viat

Kaikki takuuaikana ilmenevät tuoteviat ja häiriöt eivät ole valmistus- tai materiaalivirheitä. Tämä takuu ei kata seuraavia:

- Tuoteviat, jotka aiheutuvat muiden kuin Toron varaosien käytöstä tai ylimääräisten tai muutettujen ei-Toro-lisävarusteiden ja tuotteiden asennuksesta ja käytöstä. Näiden valmistaja saattaa antaa erillisen takuun.
- Tuoteviat, jotka johtuvat suositeltujen huoltojen ja/tai säätöjen laiminlyönnistä. Jos Toro-tuotetta ei huolleta asianmukaisesti *käyttöoppaassa* olevien huolto-ohjeiden mukaisesti, takuu voidaan evätä.
- Tuoteviat, jotka johtuvat tuotteen liian rajusta, huolimattomasta tai piittaamattomasta käytöstä.
- Kuluvat osat, ellei niitä havaita viallisiksi. Tuotteen normaalissa käytössä kuluvia osia ovat esimerkiksi jarrupalat ja -päällysteet, kytkimen päällysteet, terät, kelat, kiinteät terät, piikit, sytytystulpat, kääntöpyörät, renkaat, suodattimet, hihnat ja tietyt ruiskuttimen osat, kuten kalvot, suuttimet ja sulkuventtiilit jne.
- Ulkopuolisen tekijän aiheuttamat viat. Ulkopuolisina tekijöinä pidetään esimerkiksi säätä, varastointimenetelmiä, likaantumista, hyväksymättömien jäähdytysnesteiden, voiteluaineiden, lisäaineiden, lannoitteiden, veden tai kemikaalien yms. käyttöä.
- Normaali melu, tärinä, kuluminen ja haurastuminen.
- Normaali ”kuluminen” kattaa esimerkiksi istuinten vaurioitumisen kulumisen tai hankaamisen seurauksena, maalipintojen kulumisen, naarmuuntuneet tarrat tai ikkunat jne.

## Osat

Huoltoaikataulun mukaisesti vaihdettavat osat kuuluvat takuun piiriin niiden määritettyyn vaihtoajankohtaan asti. Tämän takuun mukaisesti vaihdetuille osille annetaan takuu alkuperäisen tuotetakuun ajaksi, ja ne siirtyvät Toron omistukseen. Toro tekee lopullisen päätöksen siitä, korjataanko osa tai kokoonpano vai vaihdetaanko se. Toro voi käyttää takuukorjauksiin kunnostettuja osia.

## Syväpurkausakun takuuta koskeva huomautus:

Syväpurkausakun käyttöikänsä aikana luovuttama kokonaiskilowattitunti-määrä on rajallinen. Tapa, jolla akkua käytetään, ladataan ja huolletaan, voi joko pidentää tai lyhentää akun kokonaiskäyttöikää. Kun laitteen akkuja käytetään, niiden mahdollistama työmäärä latauskertojen välillä vähenee hitaasti, kunnes akut ovat kuluneet loppuun. Normaalissa käytössä loppuun kuluneiden akkujen vaihto on tuotteen omistajan vastuulla. Akkujen vaihto voi olla tarpeen tuotteen normaalin takuuajan sisällä omistajan kustannuksella.

## Omistaja tekee huollot omalla kustannuksellaan

Moottorin viritys, voitelu, puhdistus ja kiillotus, takuun piiriin kuulumattomien suodattimien ja jäähdytysnesteen vaihto sekä suositeltujen huoltojen suorittaminen ovat esimerkkejä normaaleista huoltotoimista, jotka Toro-tuotteen omistajan on tehtävä omalla kustannuksellaan.

## Yleiset ehdot

Tämä takuu oikeuttaa ainoastaan valtuutetun Toro-maahantuojan tai jälleenmyyjän tekemään korjaukseen.

**Toro Company ja Toro Warranty Company eivät ole vastuussa epäsuorista, satunnaisista tai välillisistä vahingoista, jotka liittyvät tämän takuun kattamiin Toro-tuotteisiin. Tällaisia vahinkoja voivat olla esimerkiksi korvaavan tuotteen tai huollon hankkimiseen liittyvät kustannukset kohtuullisten vikajaksojen aikana tai kustannukset, jotka aiheutuvat siitä, että tuote ei ole käytettävissä takuuhuollon aikana. Alla esitetty päästötakuu, jos se on sovellettavissa, on ainoa nimenomainen takuu.**

Kaikki hiljaiset takuut tuotteen sopivuudesta kauppatavaraksi tai tiettyyn tarkoitukseen ovat voimassa vain tämän nimenomaisen takuun ajan. Joissakin osavaltioissa ei sallita satunnaisten tai välillisten vahinkojen poissulkemista tai hiljaisen takuun kestoon liittyviä rajoituksia, joten yllä mainitut poikkeukset ja rajoitukset eivät välttämättä koske kaikkia ostajia.

Tämä takuu antaa ostajalle tiettyjä laillisia oikeuksia. Ostajalla voi olla myös muita oikeuksia, jotka vaihtelevat osavaltioittain.

## Muut maat kuin Yhdysvallat ja Kanada

Asiakkaiden on pyydettävä oman maansa, maakuntansa tai osavaltionsa mukaiset takuuehdot Toro-jälleenmyyjältä. Jos Toro-jälleenmyyjä ei pysty jostain syystä toimittamaan takuuehtoja, on otettava yhteys Toro-maahantuojaan. Jos siitäkään ei ole apua, on otettava yhteys Toro Warranty Companyyn.