Form No. 3423-913 Rev B

TORO®

Count on it.

Návod k obsluze

Válec pro úpravu greenů GreensPro™ 1260 Greens Roller

Číslo modelu 44913—Výrobní číslo 403316784 a vyšší

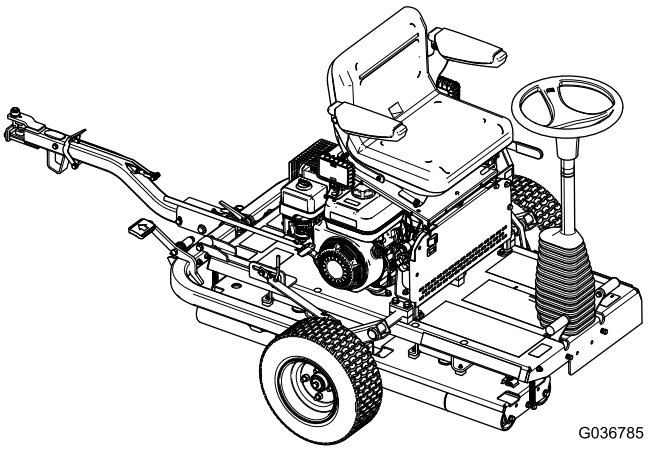

Zaregistrujte svůj výrobek na adrese www.Toro.com.
Překlad originálu (CS)

CE

3423-913 B

Tento výrobek splňuje všechny příslušné směrnice Evropské unie. Podrobné informace naleznete v Prohlášení o shodě k tomuto výrobku.

Používání nebo provoz motoru v zalesněných, křovinatých nebo travnatých místech bez řádně funkčního a udržovaného lapače jisker (jak je uvedeno v části 4442) nebo motoru, který není vhodným způsobem zkonstruován, vybaven a udržován k zajištění prevence vzniku požáru, je porušením zákona o veřejných zdrojích státu Kalifornie, části 4442 a 4443.

⚠ DŮLEŽITÉ UPOZORNĚNÍ

CALIFORNIA
Důležité upozornění, poučka 65

Výfukové plyny tohoto výrobku obsahují chemikálie, které podle znalostí státu Kalifornie mohou způsobit rakovinu, vrozené vady a jiná poškození spojená s reprodukčním systémem.

Používání tohoto výrobku může způsobit vystavení účinkům chemikálií, které jsou státu Kalifornie známy jako karcinogenní, mutagenní nebo reprotoxické.

Úvod

Tento stroj je válec greenů vybavený sedačkou řidiče. Je provozován najímanými profesionály pro komerční účely. Je primárně určen na válcování greenů, tenisových kurtů a jiných dobře udržovaných travnatých ploch parků, golfových a sportovních hřišť a komerčních prostor.

Pečlivě si tuto příručku prostudujte, abyste se naučili stroj správně obsluhovat a udržovat, a předešli tak zranění a jeho poškození. Jste odpovědní za řádnou a bezpečnou obsluhu stroje.

Více informací naleznete na stránce www.Toro.com včetně bezpečnostních pokynů, podkladů pro školení a informací o příslušenství. Můžete zde také vyhledat prodejce výrobků nebo zaregistrovat svůj výrobek.

Kdykoli budete potřebovat servis, originální díly Toro nebo doplňující informace, obraťte se na autorizovaného servisního prodejce nebo zákaznický servis Toro a uveďte model a výrobní číslo svého výrobku. Obrázek 1 znázorňuje umístění typového a sériového čísla na výrobku. Čísla si zapište do následujícího pole.

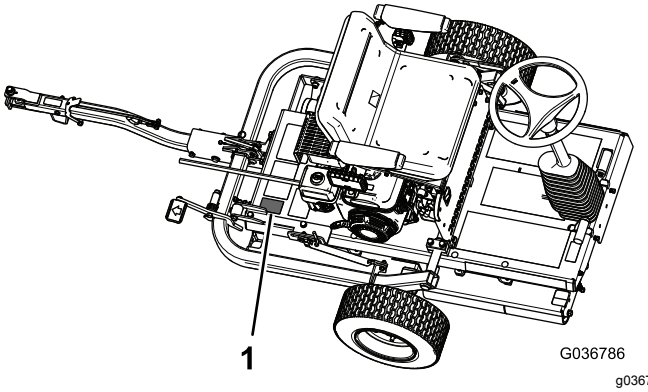

g036786

Obrázek 1

1. Místo uvedení čísla modelu a sériového čísla

Číslo modelu _____

Výrobní číslo _____

Tato příručka identifikuje potenciální rizika a uvádí bezpečnostní sdělení, která jsou označena varovným bezpečnostním symbolem (Obrázek 2) signalizujícím riziko, jež může vést k vážnému úrazu nebo usmrcení, nebudete-li doporučená opatření dodržovat.

g000502

Obrázek 2
Varovný bezpečnostní symbol

Ke zdůraznění informací se v tomto návodu používají dva výrazy. **Důležité** upozorňuje na zvláštní informace mechanického charakteru a **Upozornění** zdůrazňuje všeobecné informace, kterým je třeba věnovat zvláštní pozornost.

© 2018—The Toro® Company
8111 Lyndale Avenue South
Bloomington, MN 55420

Navštivte nás na adrese www.Toro.com.
Vytištěno ve Velké Británii
Všechna práva vyhrazena

Obsah

Bezpečnost 4
Obecné bezpečnostní informace 4
Bezpečnostní a instrukční štítky 4
Nastavení 7
1 Instalace přepravních kol 8
2 Instalace montážního celku závěsu..... 8
3 Přesunutí stroje z palety..... 10
4 Mazání stroje 10
Součásti stroje 11
Ovládací prvky 11
Řídicí prvky motoru 12
Technické údaje 13
Přídavná zařízení/příslušenství 13
Obsluha 14
Bezpečnostní kroky před použitím 14
Příprava stroje k použití 14
Kontrola hydraulických hadic a spojek 14
Kontrola hladiny motorového oleje 14
Kontrola hladiny hydraulické kapaliny 15
Kontrola tlaku v pneumatikách 17
Tankování paliva do nádrže 17
Bezpečnostní kroky během použití 17
Spuštění motoru 18
Vypnutí motoru 19
Kontrola činnosti bezpečnostního blokovacího systému 19
Bezpečnostní opatření po použití..... 19
Použití pojistky závěsu 19
Přeprava stroje 20
Provoz stroje 21
Přeprava stroje 22
Provozní tipy 22
Údržba 23
Doporučený harmonogram údržby 23
Zápis problematických oblastí 25
Seznam denní údržby..... 25
Postupy před údržbou stroje 26
Bezpečnost při provádění úkonů údržby 26
Mazání 26
Mazání ložiska hnacího válce 26
Údržba motoru 27
Bezpečnost při údržbě motoru 27
Výměna motorového oleje 27
Údržba vzduchového filtru 28
Údržba zapalovací svíčky 28
Kontrola a seřízení vůle ventilů 29
Údržba palivového systému 30
Vyčištění nádobky s nánosem usazenin..... 30
Údržba hnací soustavy 31
Bezpečnost při práci s hydraulickým systémem 31
Výměna hydraulické kapaliny a filtru 31
Údržba brzd 32
Kontrola a seřízení parkovací brzdy 32
Čištění 33
Uskladnění 33

Bezpečnost

Tento stroj byl vyroben v souladu s normou EN ISO 12100:2010 a ANSI B71.4-2017.

Důležité: **Požadované regulační údaje CE naleznete v prohlášení o shodě dodávaném se strojem.**

Obecné bezpečnostní informace

Tento výrobek může způsobit zranění. Dodržujte vždy všechny bezpečnostní pokyny, abyste zamezili vážnému úrazu.

Používání tohoto výrobku pro jiné účely, než ke kterým je určen, může být nebezpečné uživateli a okolostojícím.

- Před spuštěním motoru si pozorně přečtěte tuto *provozní příručku*, abyste porozuměli jejímu obsahu.
- Nepřibližujte ruce ani nohy do blízkosti rotujících částí stroje.
- Nikdy neprovozujte stroj, pokud nejsou všechny jeho kryty ve správné poloze a pokud nejsou funkční další bezpečnostní ochranná zařízení.
- Přihlížející osoby a zvířata musí vždy zůstat v bezpečné vzdálenosti od stroje.
- Děti se nesmí pohybovat v pracovním prostoru. Nikdy nedovolte dětem stroj obsluhovat.
- Před prováděním údržby, doplňováním paliva nebo uvolňováním ucpaného materiálu zastavte stroj a vypněte motor.

Nesprávné používání nebo údržba tohoto stroje mohou vést ke zranění. Pro snížení rizika zranění dodržujte tyto bezpečnostní pokyny a vždy věnujte pozornost výstražnému symbolu ⚠, který znamená Upozornění, Výstrahu nebo Nebezpečí – pokyny k zajištění osobní bezpečnosti. Nedodržení těchto pokynů může mít za následek zranění osob nebo jejich usmrcení.

Další doplňující informace o bezpečnosti jsou uvedeny v této *provozní příručce* na příslušných místech.

Bezpečnostní a instrukční štítky

Bezpečnostní štítky a pokyny jsou umístěny na viditelném místě v blízkosti každého prostoru představujícího potenciální nebezpečí. V případě ztráty nebo poškození původní nálepky nahraďte nálepku novou.

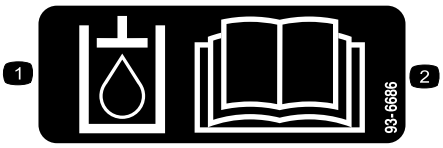

decal93-6686

93-6686

1. Hydraulická kapalina
2. Přečtěte si *provozní příručku*.

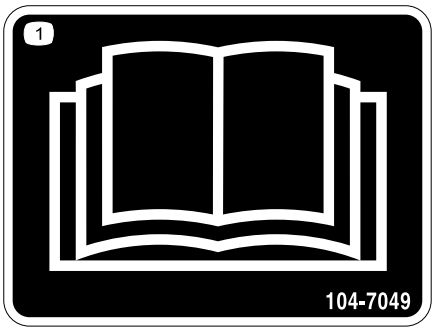

decal104-7049

104-7049

1. Přečtěte si *provozní příručku*.

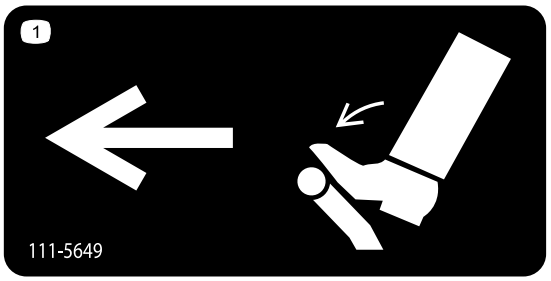

decal111-5649

111-5649

1. Pedál ovládání pojezdu, sešlápnutím se rozjeďte doleva.

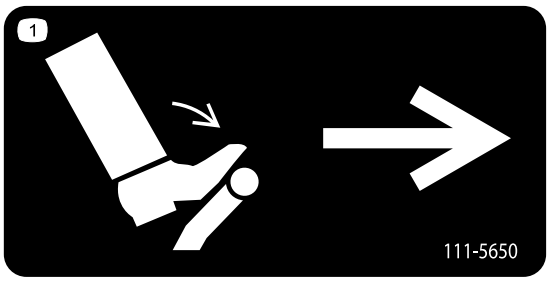

decal111-5650

111-5650

1. Pedál ovládání pojezdu, sešlápnutím se rozjeďte doprava.

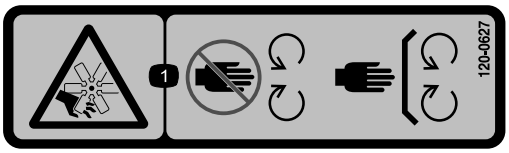

decal120-0627

120-0627

1. Nebezpečí pořezání či useknutí končetiny ventilátorem – nepřibližujte se k pohybujícím se součástem. Mějte vždy namontované všechny ochranné kryty a štíty.

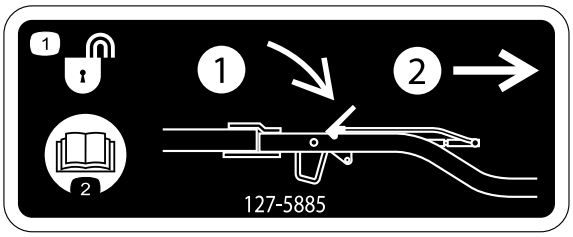

decal127-5885

127-5885

1. Odemknutí závěsu:
   1) Zatlačte západku směrem dolů.
   2) Vytáhněte závěs.
2. Přečtěte si *provozní příručku*.

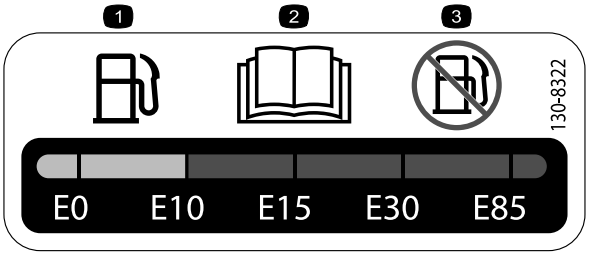

decal130-8322

130-8322

1. Používejte pouze benzín, který obsahuje objemově 10 % nebo méně ethanolu (E10).
2. Přečtěte si *provozní příručku*.
3. Nepoužívejte benzín obsahující objemově více než 10 % etanolu (E10).

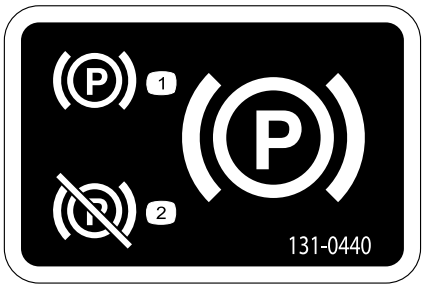

decal131-0440

131-0440

1. Parkovací brzda – zatažena
2. Parkovací brzda – uvolněna

---

decal133-1701

133-1701

1. Výstraha – přečtěte si *provozní příručku* a nepoužívejte stroj, pokud k tomu nejste vyškoleni.
2. Výstraha – používejte ochranu sluchu.
3. Výstraha – osoby v okolí musí stát v dostatečné vzdálenosti od stroje.
4. Výstraha – nepřibližujte se k pohybujícím se součástem; mějte vždy namontované všechny ochranné kryty a štíty.
5. Nebezpečí převrácení – nepracujte se strojem v blízkosti vody; nepřibližujte se k náspům nebo srázům.

---

decal133-8062

133-8062

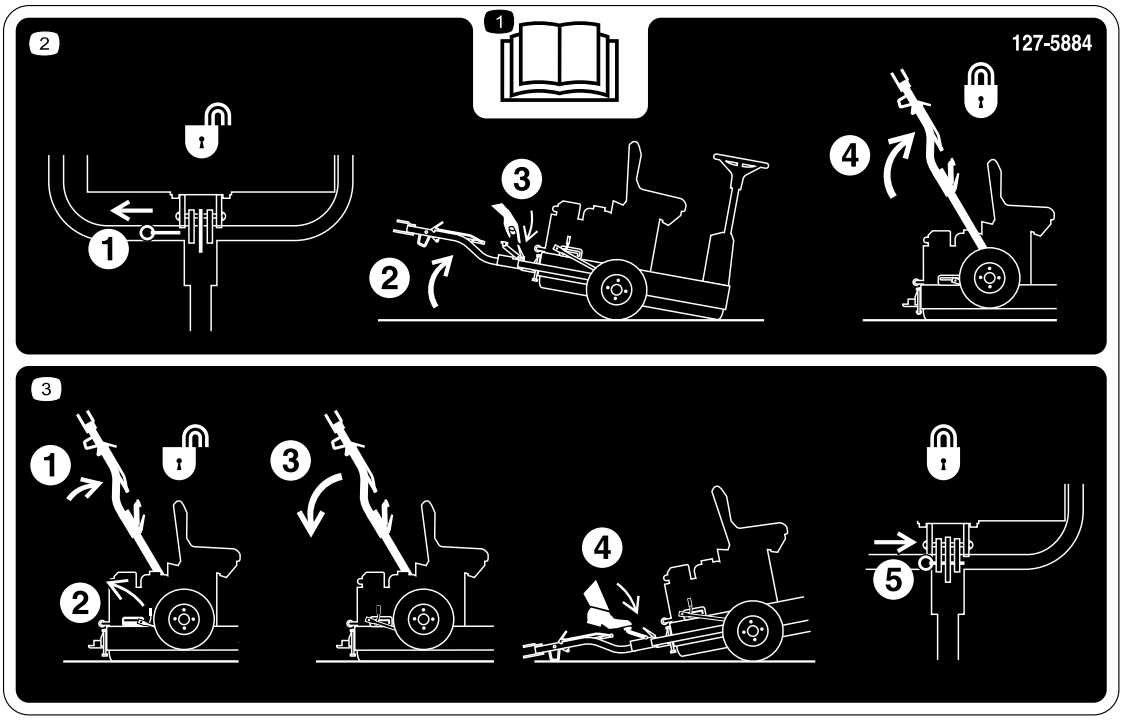

decal127-5884

127-5884

1. Přečtěte si *provozní příručku*.
2. 1) Vytáhněte pojistný kolík. 2) Nakloňte stroj nahoru. 3) Uvolněte závěs. 4) Zvedněte závěs tak, aby západka páky zapadla.
3. 1) Zatlačte závěs směrem nahoru. 2) Uvolněte páku západky. 3) Zatlačte závěs směrem dolů. 4) Sešlápněte pedál tak, aby závěs zapadl na místo. 5) Zasuňte pojistný kolík.

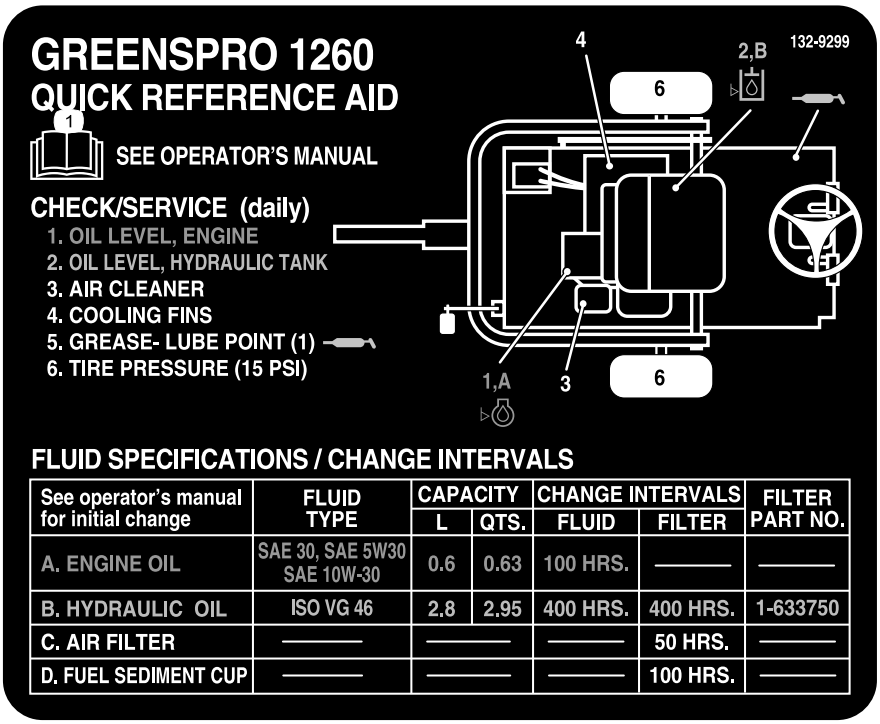

See operator's manual for initial change	FLUID TYPE	CAPACITY		CHANGE INTERVALS		FILTER PART NO.
		L	QTS.	FLUID	FILTER	
A. ENGINE OIL	SAE 30, SAE 5W30 SAE 10W-30	0.6	0.63	100 HRS.	———	———
B. HYDRAULIC OIL	ISO VG 46	2.8	2.95	400 HRS.	400 HRS.	1-633750
C. AIR FILTER	———	———		———	50 HRS.	———
D. FUEL SEDIMENT CUP	———	———		———	100 HRS.	———

decal132-9299

132-9299

1. Více informací o údržbě stroje naleznete v *provozní příručce*.

Nastavení

Vyjímatelné díly

Pro ověření, že byly dodány všechny součásti, použijte tabulku níže.

Postup	Popis	Množ-ství	Použití
1	Přepravní kolo	2	Nainstalujte přepravní kola.
2	Zajišťovací držák Šroub (M10 x 30 mm) Pojistná podložka (M10) Podložka (M10) Matice (M10) Montážní celek závěsu Šroub (M10 x 100 mm) Pojistná matice (M10) Šroub (M12 x 100 mm) Podložka (M12) Pojistná matice (M12) Rozpěrná podložka (je-li vyžadována)	1 4 4 6 4 1 1 1 1 2 1 2	Nainstalujte montážní celek závěsu.
3	Nejsou potřeba žádné díly	–	Přesuňte stroj z palety.
4	Maziva (nejsou součástí dodávky stroje)	–	Stroj namažte.

Média a doplňky

Popis	Množ-ství	Použití
Provozní příručka Uživatelská příručka k motoru	1 1	Před uvedením stroje do provozu si přečtěte provozní příručky.
Osvědčení o shodě	1	Certifikát je vyžadován k získání osvědčení o souladu s požadavky na označení CE v Evropě.

1

Instalace přepravních kol

Díly potřebné k provedení tohoto kroku:

2	Přepravní kolo

Postup

1. Demontujte pojistné matice zajišťující náboje kol k přepravním držákům (Obrázek 3). Demontujte rovněž matice našroubované na šrouby jednotlivých nábojů kol.

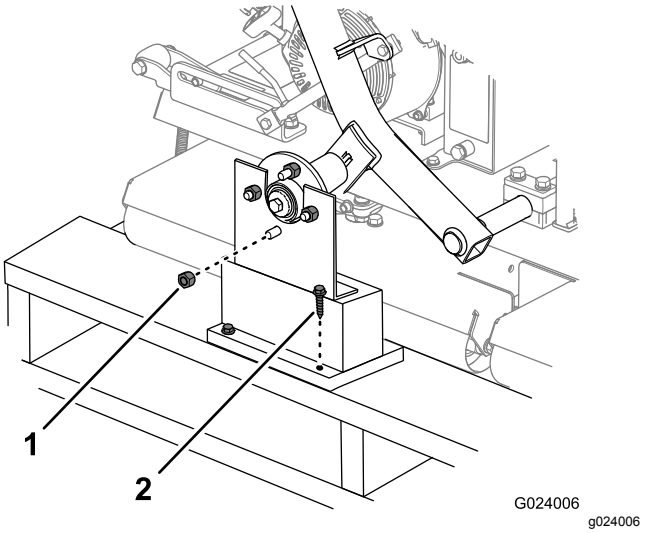

Obrázek 3

1. Pojistná matice
2. Přepravní držák

2. Opatrně vyjměte přepravní držáky z beden.
3. Namontujte přepravní kola na náboje kol pomocí upevňovacích matic. Upevňovací matice utáhněte rukou.

   Poznámka: Upevňovací matice dotáhnete při dokončení kroku 2.
4. Upravte tlak v pneumatikách na 1,03 barů.

2

Instalace montážního celku závěsu

Díly potřebné k provedení tohoto kroku:

1	Zajišťovací držák
4	Šroub (M10 x 30 mm)
4	Pojistná podložka (M10)
6	Podložka (M10)
4	Matice (M10)
1	Montážní celek závěsu
1	Šroub (M10 x 100 mm)
1	Pojistná matice (M10)
1	Šroub (M12 x 100 mm)
2	Podložka (M12)
1	Pojistná matice (M12)
2	Rozpěrná podložka (je-li vyžadována)

Postup

1. Namontujte zajišťovací držák na rám stroje, viz Obrázek 4.

   Poznámka: Matice utáhněte na utahovací moment 52 N·m.

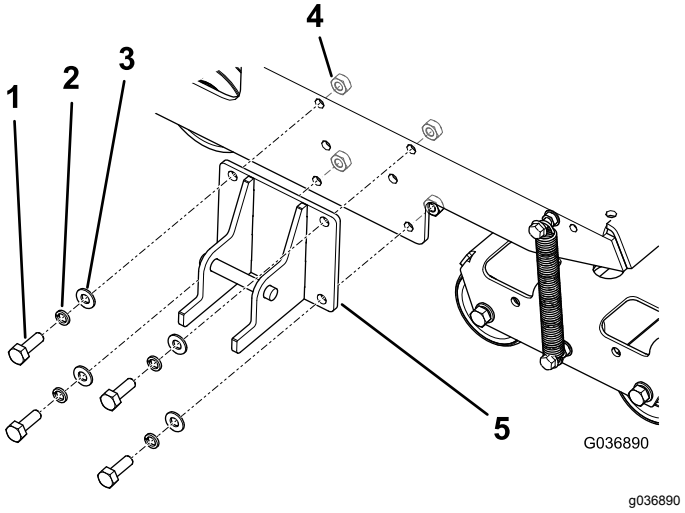

Obrázek 4

1. Šroub – M10 x 30 mm (4)
2. Pojistná podložka – M10 (4)
3. Podložka – M10 (4)
4. Matice – M10 (4)
5. Zajišťovací držák

2. Upevněte závěs k otočné konzole závěsu pomocí vhodných upevňovacích prvků; viz Obrázek 5.
   - Pro přední otvory použijte šroub (M10 x 100 mm), 2 podložky (M10) a pojistnou matici (M10).
   - Pro zadní otvory použijte šroub (M12 x 100 mm), 2 podložky (M12) a pojistnou matici (M12).
   - Jestliže je stroj dodáván s třetí podložkou pro každý šroub, použijte tyto podložky jako rozpěrné kroužky mezi závěsem a vnitřní stranou otočné konzoly závěsu (Obrázek 6).

   Poznámka: S pomocí otvorů v otočné konzole závěsu zajistěte zarovnání výšky závěsu s výškou závěsu tažného vozidla.

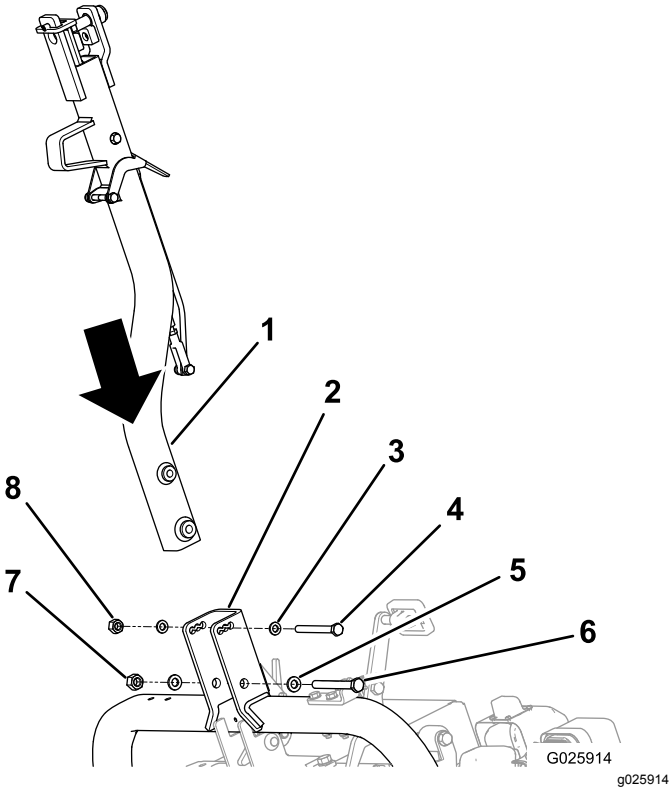

Obrázek 5

1. Závěs
2. Otočná konzola závěsu
3. Podložka – M10 (2)
4. Šroub (M10)
5. Podložka – M12 (2)
6. Šroub (M12)
7. Pojistná matice (M12)
8. Pojistná matice (M10)

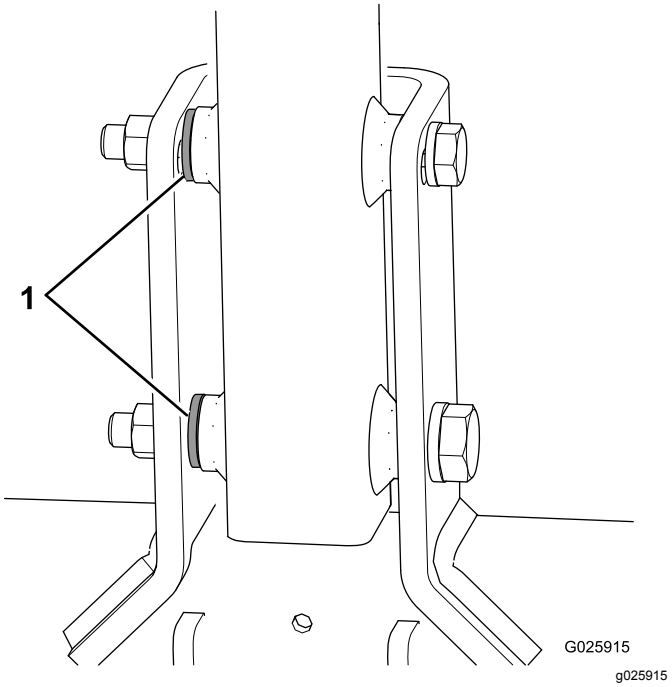

Obrázek 6

1. Rozpěrné podložky

3. Utáhněte malý šroub na utahovací moment 73 N·m a velký šroub na utahovací moment 126 N·m.
4. Tlakem vysuňte montážní celek závěsu směrem nahoru, dokud se páka západky neuvolní z výřezu (Obrázek 7).

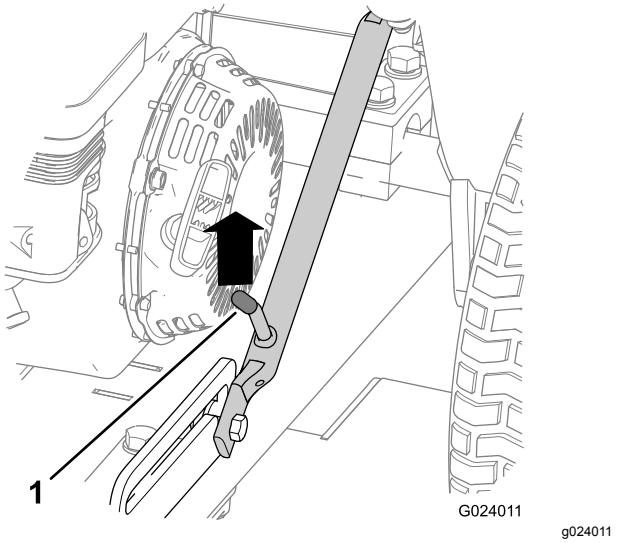

Obrázek 7

1. Páka se západkou

5. Zatlačte závěs směrem dolů.
6. Sešlápněte pedál závěsu tak, aby závěs zapadl na místo (Obrázek 8).

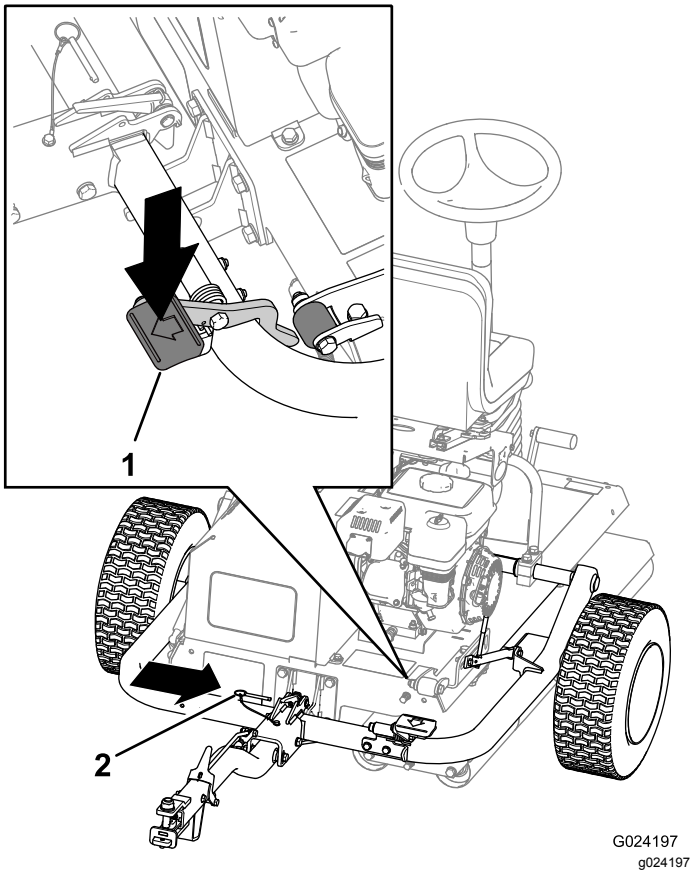

Obrázek 8

1. Pedál závěsu
2. Pojistný kolík

7. Nasaďte pojistný kolík (Obrázek 8).
8. Utáhněte upevňovací matice na přepravních kolech na utahovací moment 108 N·m.

3

Přesunutí stroje z palety

Nejsou potřeba žádné díly

Postup

1. Odstraňte dřevěné bloky na straně palety se závěsem.

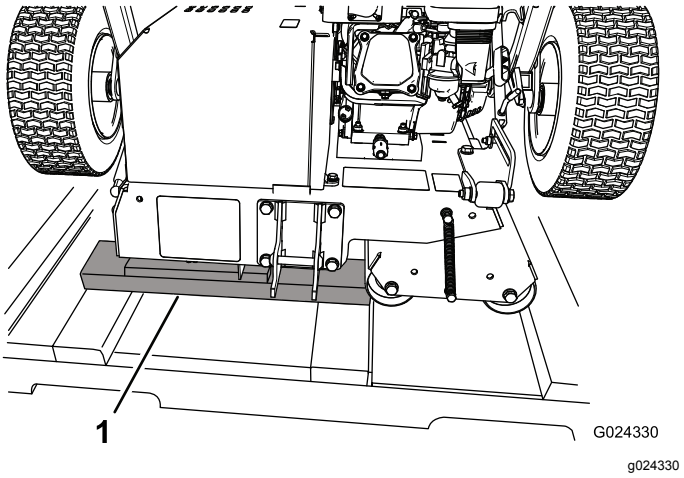

Obrázek 9

1. Dřevěné bloky

2. U konce palety položte na zem dřevěná prkna.

   Poznámka: Výška dřevěných prken musí být o něco nižší než výška palety. Můžete použít prkna z bočních stěn nebo okrajů bedny.

3. Pomalu sjeďte se strojem z palety na dřevěná prkna a poté na zem.

   Důležité: **Při sjetí stroje na zem nesmí válce přijít do kontaktu s paletou.**

4. Odstraňte zbývající součásti obalu.

4

Mazání stroje

Díly potřebné k provedení tohoto kroku:

–	Maziva (nejsou součástí dodávky stroje)

Postup

Před uvedením do provozu stroj promažte, abyste zajistili správné provozní vlastnosti; postupujte podle pokynů v části Mazání (strana 26). Pokud stroj správně nepromažete, bude docházet k předčasným poruchám klíčových součástí.

Součásti stroje

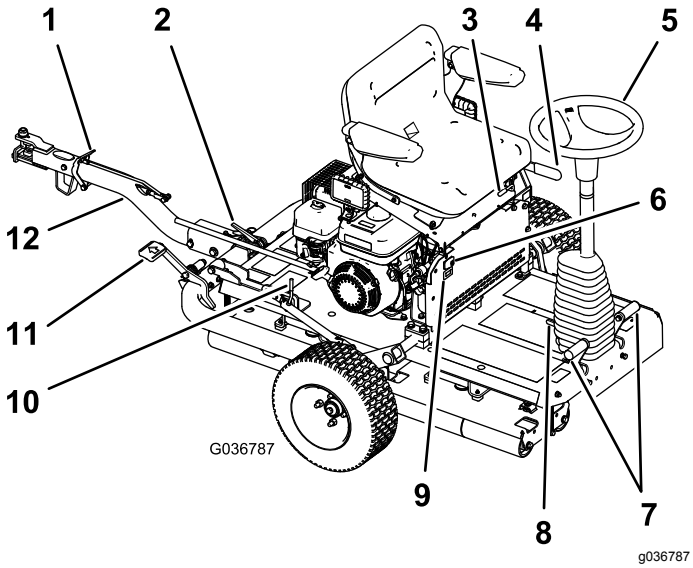

Obrázek 10

1. Pojistná páka závěsu
2. Západka závěsu
3. Páka pro nastavení sedadla
4. Parkovací brzda
5. Volant
6. Spínač osvětlení
7. Jízdní pedály
8. Pedál naklonění volantu
9. Počitadlo provozních hodin
10. Páka se západkou
11. Pedál závěsu
12. Montážní celek závěsu

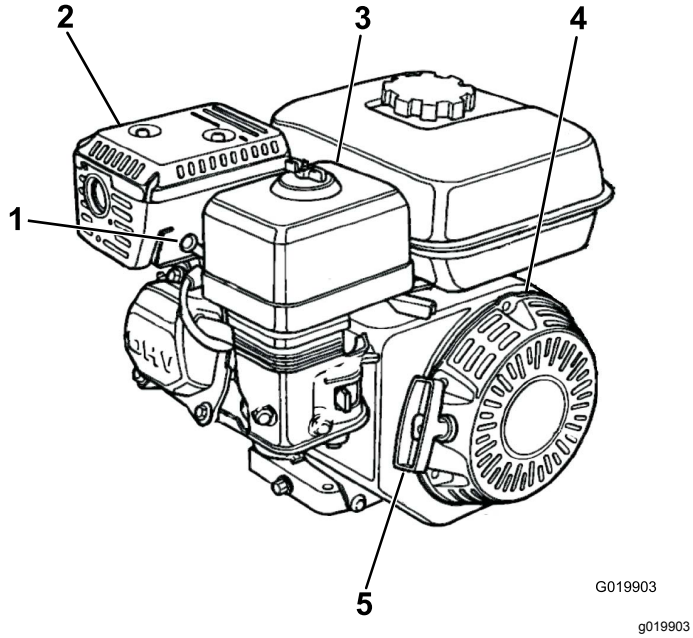

Obrázek 11

1. Zapalovací svíčka
2. Tlumič výfuku
3. Vzduchový filtr
4. Ruční startér
5. Rukojeť ručního startéru

Ovládací prvky

Poznámka: Kompletní informace o ovládání stroje najdete v provozní příručce motoru.

Parkovací brzda

Zatáhněte parkovací brzdu, aby bylo možné stroj nastartovat. Chcete-li zajistit parkovací brzdu (Obrázek 12), zatáhněte páku parkovací brzdy dozadu. Chcete-li brzdu uvolnit, zatlačte páku dopředu.

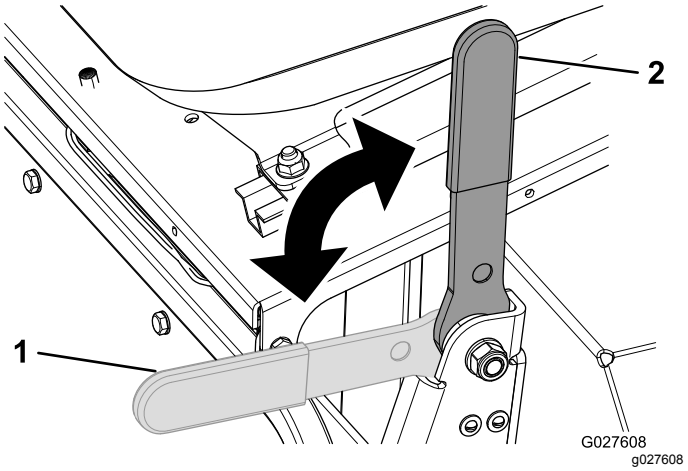

Obrázek 12

1. Parkovací brzda uvolněna
2. Parkovací brzda zatažena

Volant

Otočením volantu doprava (Obrázek 10) uvedete stroj v chod ve směru vpřed.

Otočením volantu doleva uvedete stroj v chod ve směru vzad.

Poznámka: Ovládání volantu při změně směru na konci každého průjezdu vyžaduje trénink.

Volant reguluje úhel natočení hladicích válců, které pak řídí stroj. Protože rozsah otáčení volantu je omezený, je poloměr otáčení stroje velký.

Pedál naklonění volantu

Chcete-li naklonit volant k sobě, sešlápněte pedál (Obrázek 10) dolů, přitáhněte sloupek řízení směrem k sobě do optimální polohy a poté pedál uvolněte.

Jízdní pedály

Dva nohou ovládané jízdní pedály (Obrázek 10) umístěné po stranách sloupku volantu ovládají pohyb hnacího válce. Pedály jsou propojeny takovým způsobem, že je nelze sešlápnout současně; vždy lze sešlápnout pouze jeden pedál. Sešlápnutím pravého pedálu se stroj rozjede doprava, sešlápnutím levého

pedálu se stroj rozjede doleva. Čím více pedály sešlápnete, tím rychleji se bude stroj v daném směru pohybovat.

Poznámka: Před změnou směru jízdy stroje jej zcela zastavte; neměňte náhle polohu pedálu pro volbu směru. Pokud tak učiníte, dojde k nadměrnému namáhání pohonu pojezdu a následnému předběžnému poškození součástí hnacího ústrojí. Pedály ovládejte pomalu a plynule, abyste předešli možnému vytrhávání trávy a také poškození součástí hnacího ústrojí.

Pokud pracujete se strojem ve svahu, hnací válec musí směřovat po svahu dolů, aby byla zajištěna dostatečná tahová síla. Jestliže tak neučiníte, hrozí nebezpečí poškození trávníku.

Montážní celek závěsu

Montážní celek závěsu (Obrázek 10) používejte k vlečení stroje a ke spuštění či zvednutí přepravních kol.

Páka nastavení sedadla

Sedadlo je možné posunout dopředu a dozadu. Otočte páku nastavení sedadla (Obrázek 10) nahoru, posuňte sedadlo dopředu nebo dozadu a poté páku uvolněte.

Nastavovací šrouby loketní opěrky

Polohu každé loketní opěrky můžete nastavit otáčením příslušného nastavovacího šroubu (Obrázek 13).

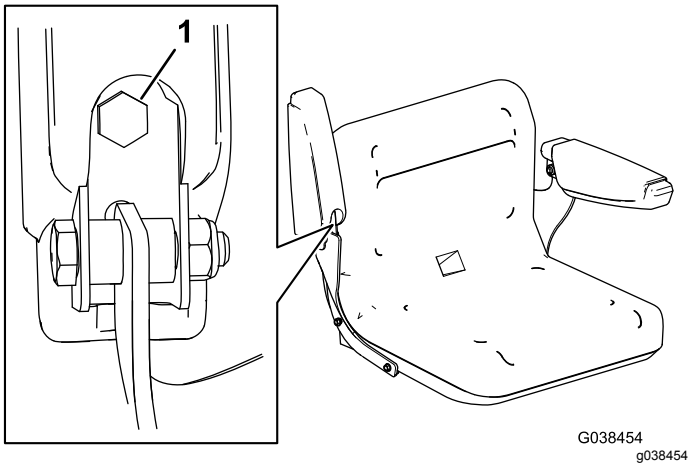

Obrázek 13

1. Seřizovací šroub

Spínač osvětlení

Spínačem osvětlení zapnete nebo vypnete světla (Obrázek 10).

Počitadlo provozních hodin

Počitadlo provozních hodin (Obrázek 10) udává celkový počet provozních hodin stroje.

Řídicí prvky motoru

Vypínač

Vypínač (Obrázek 14) umožňuje obsluze stroje spustit a zastavit motor. Nachází se na přední části motoru. Chcete-li motor nastartovat a nechat spuštěný, otočte vypínač do polohy ZAPNUTO. Chcete-li motor vypnout, otočte vypínač do polohy VYPNUTO.

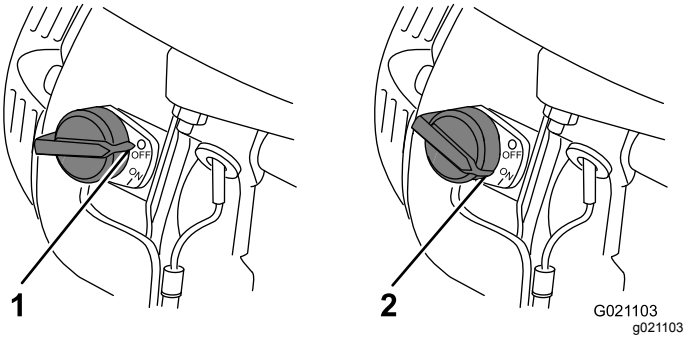

Obrázek 14

1. Poloha VYPNUTO
2. Poloha ZAPNUTO

Páčka sytiče

Páčka sytiče (Obrázek 15) se používá při startování studeného motoru. Než zatáhnete za rukojeť ručního startéru, přesuňte páčku sytiče do ZAVŘENÉ polohy. Jakmile je motor nastartován, přesuňte páčku sytiče do OTEVŘENÉ polohy. Sytič nepoužívejte, jestliže je motor již zahřátý nebo je teplota okolního vzduchu vysoká.

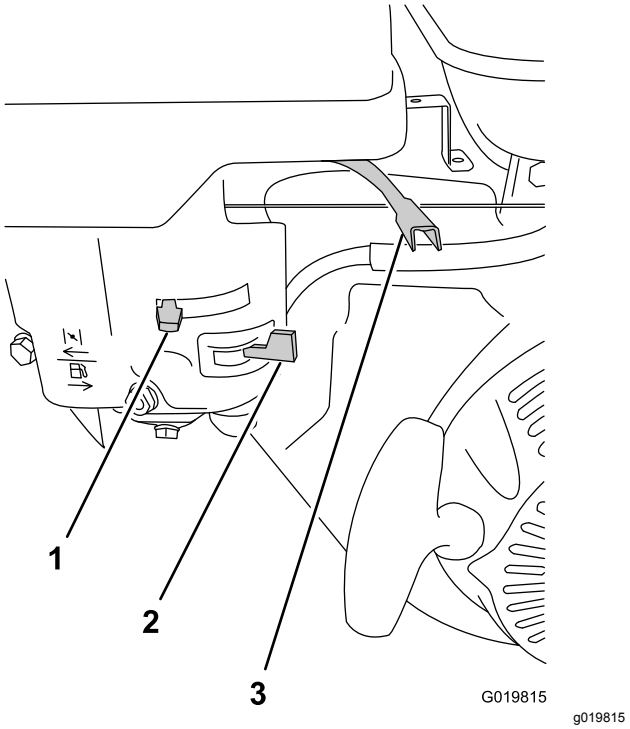

Obrázek 15

1. Páčka sytiče
2. Uzavírací ventil paliva
3. Páčka škrticí klapky

Páčka škrticí klapky

Páčka škrticí klapky (Obrázek 15) (akcelerátoru) se nachází vedle ovládání sytiče a ovládá otáčky motoru a tím tedy pojezdovou rychlost stroje. Nejvyšší výkon pojezdu stroje zajistíte přepnutím páčky do RYCHLÉ polohy.

Uzavírací ventil paliva

Uzavírací ventil paliva (Obrázek 15) se nachází pod páčkou sytiče. Před startováním motoru ventil otevřete. Po ukončení práce se strojem a vypnutí motoru uzavírací ventil paliva ZAVŘETE.

Rukojeť ručního startéru

Chcete-li nastartovat motor, rychlým zatažením za rukojeť ručního startéru (Obrázek 11) jej začněte protáčet. Před nastartováním motoru musí být všechny výše uvedené ovládací prvky správně nastavené.

Spínač hladiny oleje

Spínač hladiny oleje se nachází uvnitř motoru. Brání motoru v chodu, pokud hladina oleje klesne pod bezpečnou provozní úroveň.

Technické údaje

Hmotnost	308 kg
Délka	136 cm
Šířka	122 cm
Výška	107 cm
Maximální rychlost	12,8 km/h při 3 600 ot./min

Přídavná zařízení/příslušenství

Pro stroj je k dispozici řada přídavných zařízení a příslušenství schválených společností Toro, která vylepšují a rozšiřují možnosti stroje. Seznam schválených přídavných zařízení a příslušenství můžete získat od svého autorizovaného servisního prodejce nebo distributora Toro nebo na stránkách www.Toro.com.

K zajištění optimální výkonnosti a dodržení požadavků na bezpečnost stroje je nutné používat pouze originální náhradní díly a příslušenství společnosti Toro. Náhradní díly a příslušenství jiných výrobců mohou být nebezpečné a jejich použití může mít za následek zneplatnění záruky.

Obsluha

Poznámka: Levá a pravá strana stroje se určuje z pohledu obsluhy z běžné pracovní pozice.

Bezpečnostní kroky před použitím

Obecné bezpečnostní informace

- Nikdy nedovolte, aby nezaškolené osoby nebo děti obsluhovaly stroj nebo na něm prováděly servis. Věková hranice obsluhy může být omezena místními předpisy. Majitel je zodpovědný za proškolení všech operátorů a mechaniků.
- Dobře se seznamte s bezpečným použitím zařízení, ovládacími prvky a významem bezpečnostních nápisů.
- Naučte se, jak stroj a motor rychle vypnout.
- Přesvědčte se, zda jsou namontovány kontrolní prvky přítomnosti obsluhy, bezpečnostní spínače a ochranné kryty, a zda správně fungují. Stroj nepoužívejte, pokud tyto prvky nefungují správně.
- Před obsluhou vždy zkontrolujte stroj a přesvědčte se, zda jeho součásti a upevňovací prvky jsou v dobrém provozním stavu. Opotřebené nebo poškozené součásti a upevňovací prvky neprodleně vyměňte.
- Zkontrolujte prostor, kde budete stroj používat, a odstraňte všechny předměty, jež mohou být strojem vymrštěny.

Bezpečnost týkající se paliva

- Při manipulaci s palivem buďte velmi opatrní. Palivo je vysoce hořlavé a jeho výpary jsou výbušné.
- Uhaste všechny cigarety, doutníky, dýmky a ostatní zdroje vznícení.
- Používejte jen schválený kanystr.
- Neodstraňujte uzávěr palivové nádrže ani nedoplňujte nádrž palivem při spuštěném nebo horkém motoru.
- Nedoplňujte ani nevypouštějte palivo v uzavřeném prostoru.
- Neskladujte stroj nebo nádobu s palivem v blízkosti otevřeného ohně, zdroje jisker nebo tepla, například u ohřívače vody nebo jiného zařízení.
- V případě rozlití paliva se nepokoušejte nastartovat motor a vyhýbejte se použití jakéhokoli zdroje vznícení, dokud se palivové výpary nerozptýlí.

Příprava stroje k použití

1. Odstraňte nečistoty z horní i spodní části stroje.
2. Proveďte veškerou naplánovanou údržbu.
3. Všechny ochranné kryty musí být namontovány a pevně zajištěny.
4. Zkontrolujte hladinu motorového oleje.
5. V palivové nádrži musí být palivo.
6. Parkovací brzda musí být zatažená.
7. Nadzvedněte přepravní kola nad zem a zajistěte je ve správné poloze.

Kontrola hydraulických hadic a spojek

Servisní interval: Při každém použití nebo denně

Zkontrolujte, zda u hydraulického systému nejsou netěsnosti, volné montážní držáky ani volné spojky a zda nedošlo k opotřebení a narušení systému vlivem počasí a chemikálií. Před použitím stroje proveďte všechny nezbytné opravy.

⚠ DŮLEŽITÉ UPOZORNĚNÍ

Hydraulická kapalina unikající pod tlakem může proniknout do kůže a způsobit zranění.

- **Pokud se kapalina dostane do kůže, vyhledejte okamžitě lékařskou pomoc.**
- **Před natlakováním hydraulického systému zkontrolujte bezvadný stav všech hydraulických hadic a potrubí a utažení všech hydraulických spojek a přípojek.**
- **Nepřibližujte tělo a ruce k netěsnícím místům nebo tryskám, ze kterých uniká hydraulická kapalina pod vysokým tlakem.**
- **K nalezení úniků hydraulické kapaliny použijte karton nebo papír.**
- **Před prováděním jakékoli práce na hydraulické soustavě bezpečně uvolněte tlak v této soustavě.**

Kontrola hladiny motorového oleje

Servisní interval: Při každém použití nebo denně

Poznámka: Pro kontrolu motorového oleje je nejvhodnější doba před zahájením každodenní práce, kdy je motor studený. Pokud již motor běžel, před

kontrolou nechejte olej alespoň 10 minut stékat zpět do olejové vany.

Objem klikové skříně: 0,6 l

Typ: Klasifikace API SL, SM, SN nebo vyšší

Viskozita: Zvolte podle okolní teploty (viz Obrázek 16).

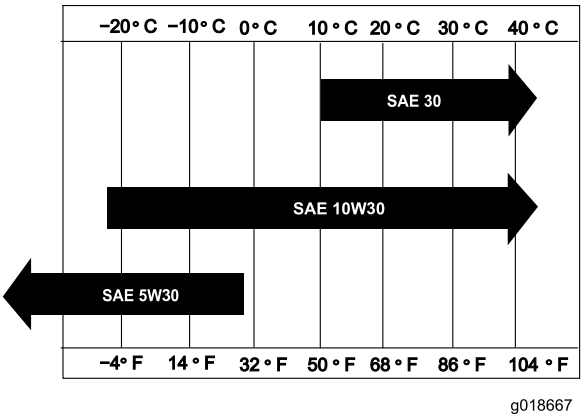

Obrázek 16

1. Umístěte stroj na rovný povrch tak, aby byl motor v rovině.
2. Vypněte motor, počkejte, až vychladne, a očistěte oblast kolem uzávěru plnicího otvoru / měrky hladiny oleje (Obrázek 17).

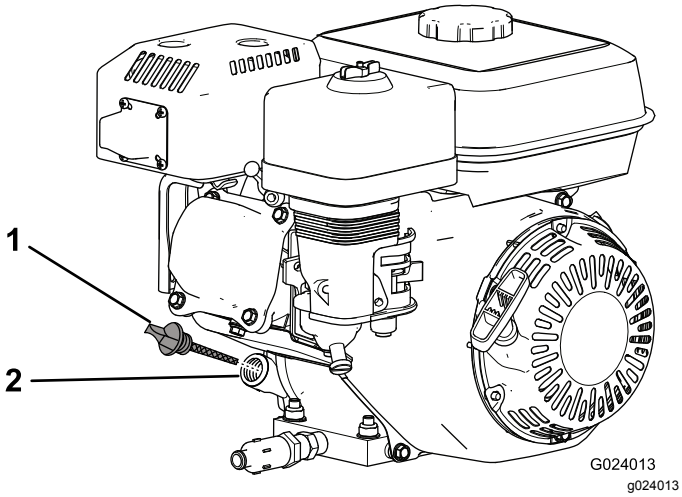

Obrázek 17

1. Uzávěr plnicího otvoru / měrka hladiny oleje
2. Plnicí otvor

3. Otočením proti směru hodinových ručiček uzávěr plnicího otvoru / měrku hladiny oleje odstraňte.
4. Uzávěr plnicího otvoru / měrku hladiny oleje očistěte a vložte do plnicího otvoru.

   Poznámka: Nezašroubovávejte měrku do otvoru.

5. Vyjměte měrku a zkontrolujte hladinu oleje.

   Poznámka: Pokud je hladina oleje pod dolní ryskou na měrce nebo se jí blíží, doplňte olej tak, aby hladina dosahovala k horní rysce (dolní okraj plnicího otvoru); viz Obrázek 18. Zkontrolujte znovu hladinu oleje. Klikovou skříň nepřeplňujte.

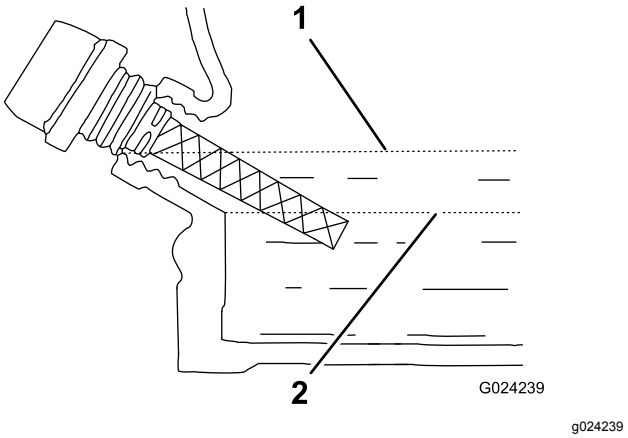

Obrázek 18

1. Horní ryska
2. Dolní ryska

6. Nasaďte uzávěr plnicího otvoru / měrku hladiny oleje zpět a případný rozlitý olej otřete.

Poznámka: Jestliže motor pracuje s nízkou hladinou oleje, může dojít k nežádoucímu zastavení motoru v provozních situacích, kdy stroj mění směr jízdy proti svahu nebo po svahu dolů.

Kontrola hladiny hydraulické kapaliny

Servisní interval: Při každém použití nebo denně

Hydraulický systém je z výroby naplněn vysoce kvalitní hydraulickou kapalinou. **Zkontrolujte hladinu hydraulické kapaliny před prvním nastartováním motoru a poté každý den**.

Poznámka: Před prováděním prací na kterékoli součásti hydraulického hnacího systému vypněte motor a uvolněte tlak v systému. Před spuštěním motoru po provádění údržby hydraulického systému a natlakováním hydraulického vedení zkontrolujte, zda žádné hadice a přípojky nejsou poškozené a zda jsou všechny správně utažené. Poškozené hadice vyměňte a podle potřeby dotáhněte volné spojky.

Doporučená hydraulická kapalina: Hydraulická kapalina Toro Premium All Season Hydraulic Fluid (K dispozici v 19litrových nádobách nebo 208litrových sudech. Objednací čísla naleznete v katalogu dílů nebo u autorizovaného distributora Toro.)

Alternativní kapaliny: Není-li k dispozici kapalina Toro, lze použít jiné **běžné kapaliny na bázi ropy**, pokud splňují následující materiálové vlastnosti a průmyslové specifikace. Ověřte si u prodejce olejů, zda daný olej těmto specifikacím odpovídá.

Poznámka: Společnost Toro nepřebírá žádnou odpovědnost za škody způsobené nevhodnými náhražkami, proto používejte jen produkty od osvědčených výrobců, kteří zaručují kvalitu svých produktů.

Vysoký index viskozity / hydraulická kapalina s ochranou proti opotřebení a nízkým bodem tuhnutí, ISO VG 46	
Materiálové vlastnosti:	
Viskozita, ASTM D445	cSt při 40 °C 44 až 48 cSt při 100 °C 7,9 až 9,1
Index viskozity ASTM D2270	140 nebo vyšší
Bod tuhnutí, ASTM D97	-37 °C až -45 °C
FZG, stupeň opotřebení	11 nebo vyšší
Obsah vody (nová kapalina):	500 miliontin (maximum)
Oborové specifikace:	
Vickers I-286-S, Vickers M-2950-S, Denison HF-0 a Vickers 35 VQ 25 (Eaton ATS373-C)	

Vhodné hydraulické kapaliny musí mít specifikaci pro mobilní stroje (nikoli pro použití v továrnách), různé hmotnosti a musí obsahovat aditiva proti opotřebení ZnDTP nebo ZDDP (nikoli bezpopelovou kapalinu).

Poznámka: Mnoho hydraulických kapalin je téměř čirých, takže zjišťování netěsností může být obtížné. Pro hydraulickou kapalinu je k dispozici přísada s červeným barvivem v lahvičkách o objemu 20 ml. Jedna lahvička dostačuje pro 15 až 22 l hydraulické kapaliny. Opatřete si díl obj. č. 44-2500 od autorizovaného distributora

1. Odstavte stroj na rovném povrchu, vypněte motor a zatáhněte parkovací brzdu.
2. Zatáhněte za západku sedadla a sklopte sedadlo dopředu (Obrázek 19).

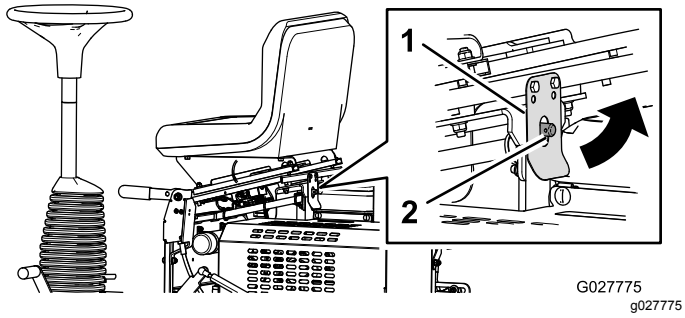

Obrázek 19

1. Západka sedadla
2. Kolík západky

3. Sejměte uzávěr nádrže hydraulické kapaliny a zkontrolujte hladinu kapaliny na měrce (Obrázek 20).

   Poznámka: Hladina kapaliny by měla být mezi značkami horní a dolní hladiny na měrce (Obrázek 21).

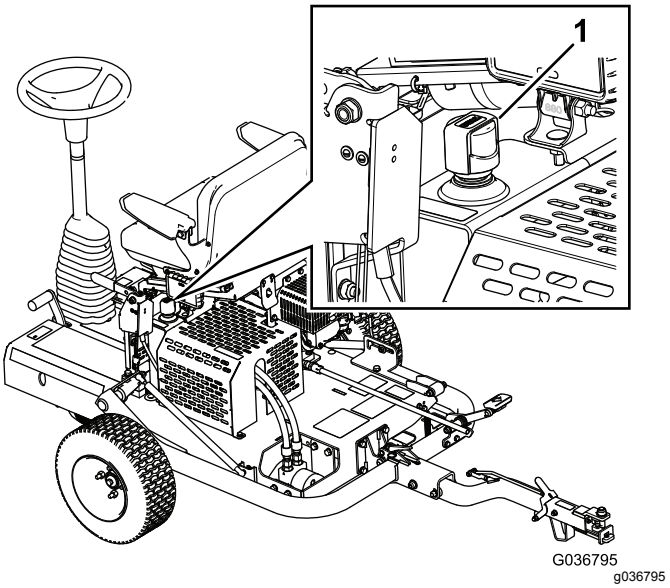

Obrázek 20

1. Uzávěr hydraulické nádrže

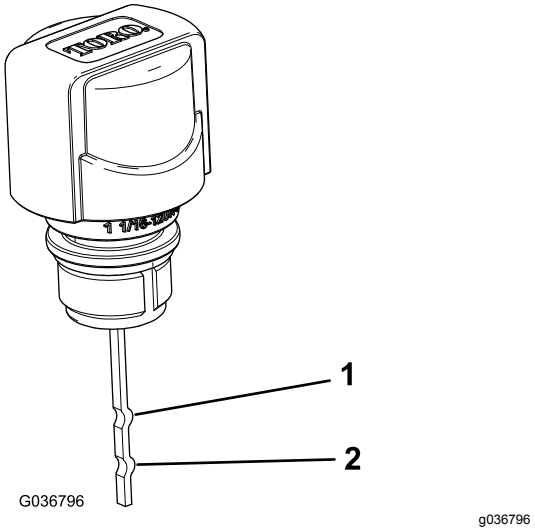

Obrázek 21

1. Horní ryska
2. Dolní ryska

4. Pokud je hladina kapaliny nízká, doplňte ji tak, aby se zvedla na potřebnou úroveň.
5. Namontujte uzávěr nádrže.
6. Veškerou rozlitou kapalinu utřete.
7. Spusťte a zajistěte sedadlo.

Kontrola tlaku v pneumatikách

Pneumatiky přepravních kol musí být nahuštěny na tlak 1,03 barů.

Tankování paliva do nádrže

- Nejlepších výsledků dosáhnete, když budete používat pouze čistý, čerstvý (ne starší než 30 dnů) bezolovnatý benzín s oktanovým číslem 87 nebo vyšším (metoda stanovení (R+M)/2).
- Etanol: Přijatelná jsou i paliva s až 10 % etanolu nebo 15 % MTBE (metyltercbutyléter). Etanol a MTBE jsou různé látky. Paliva s více než 15 % etanolu (E15) nejsou schválena k použití. Nikdy nepoužívejte paliva obsahující více než 10 % etanolu, například E15 (obsahuje 15 % etanolu), E20 (obsahuje 20 % etanolu) nebo E85 (obsahuje 85 % etanolu). Použití neschváleného paliva může mít za následek problémy s výkonem nebo poškození motoru, na které se nevztahuje záruka.
- Nepoužívejte benzín obsahující metanol.
- Neuchovávejte palivo přes zimu v palivové nádrži nebo nádobách na palivo bez použití stabilizátoru paliva
- Nepřidávejte do benzínu olej.

Objem palivové nádrže: 3,6 l

1. Očistěte okolí uzávěru palivové nádrže a uzávěr odšroubujte (Obrázek 22). Při použití bezolovnatého benzinu (minimální oktanové číslo 87) naplňte palivovou nádrž přibližně 25 mm pod horní okraj nádrže, aby se mohlo palivo rozpínat.

   Důležité: **Nádrž nepřeplňujte. Pokud je doplněno palivo nad stanovenou úroveň, dojde k selhání motoru v důsledku nasycení systému rekuperace výparů, což povede ke snížení výkonu motoru. Na tuto závadu se nevztahuje záruka. Bude nutná výměna uzávěru palivové nádrže.**

   Důležité: **Nikdy nepoužívejte metanol, palivo obsahující metanol nebo palivovou směs obsahující více než 10 % etanolu, aditiva do benzinu, benzin special nebo technický benzin; mohlo by dojít k poškození palivového systému. Nemíchejte palivo s olejem.**

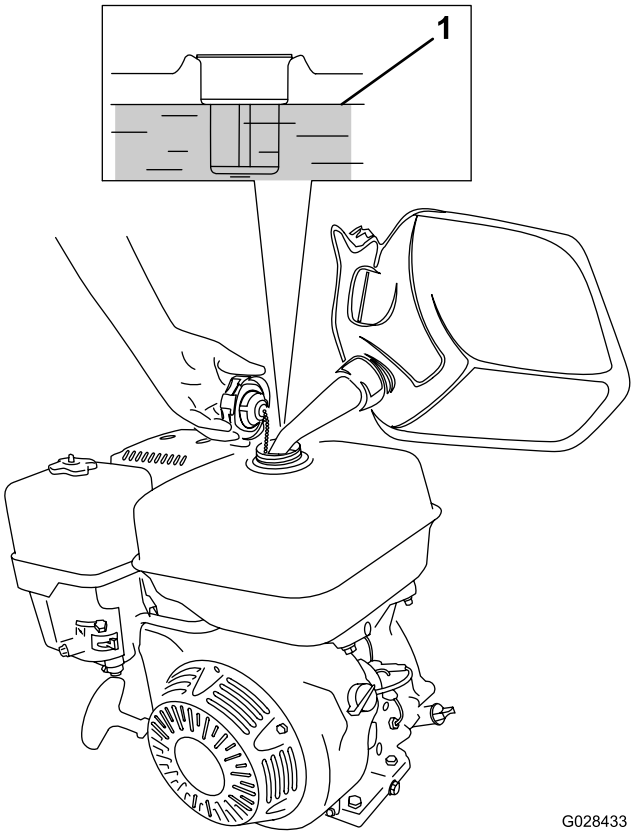

Obrázek 22

1. Maximální hladina paliva

2. Namontujte uzávěr hrdla palivové nádrže a otřete případně rozlité palivo.

Bezpečnostní kroky během použití

Obecné bezpečnostní informace

- Majitel nebo obsluha odpovídají za nehody, jež mohou vést ke zranění osob nebo poškození majetku, a je jejich povinností jim předcházet.
- Používejte vhodný oděv, včetně ochrany zraku, pevné protiskluzové ochranné obuvi, dlouhých kalhot a chráničů sluchu. Svažte si dlouhé vlasy a nenoste volné šperky.
- Stroj neobsluhujte, jste-li nemocní, unavení nebo pod vlivem alkoholu nebo drog.
- Nikdy na stroji nepřevážejte spolujezdce a během provozu stroje zajistěte, aby se přihlížející osoby nebo zvířata zdržovala v bezpečné vzdálenosti.
- Se strojem pracujte jen za dobré viditelnosti, abyste se mohli vyhnout výmolům a nebezpečí skrytému v terénu.
- Nepracujte na mokré trávě. Stroj může v důsledku snížené tahové síly podklouzávat.

- Před spuštěním motoru se přesvědčte, zda jsou všechny pohony v neutrální poloze, zda je zatažena parkovací brzda a zda zaujímáte správnou pracovní pozici.
- Před couváním se pohledem dozadu a dolů ujistěte, že máte volnou cestu.
- Buďte opatrní, pokud se blížíte k nepřehledným zatáčkám, křovinám, stromům nebo jiným objektům, jež vám mohou bránit ve výhledu.
- Stroj nepoužívejte blízko srázů, příkopů či nábřeží. Pokud se uvolní okraj, stroj se může náhle převrhnout.
- Pokud zasáhnete nějaký předmět nebo jestliže stroj nadměrně vibruje, zastavte jej a zkontrolujte přídavné zařízení. Před obnovením provozu proveďte všechny nezbytné opravy.
- Při zatáčení a jízdě přes silnice nebo chodníky stroj zpomalte a počínejte si opatrně. Vždy dejte přednost jiným vozidlům.
- Nikdy nespouštějte motor v prostoru, kde se mohou hromadit výfukové plyny.
- Nikdy nenechávejte stroj se spuštěným motorem bez dozoru.
- Před opuštěním pracovní polohy proveďte následující:
  - Zaparkujte stroj na rovném povrchu.
  - Zatáhněte parkovací brzdu.
  - Vypněte motor.
  - Počkejte, dokud se nezastaví všechny pohyblivé součásti.
- Nepracujte se strojem, pokud hrozí nebezpečí zásahu bleskem.
- Nepoužívejte stroj jako vlečné vozidlo.
- Používejte pouze příslušenství, přídavná zařízení a náhradní díly schválené společností Toro® Company.
- Nepřibližujte ruce a nohy k válcům.
- Při připojování stroje k vlečnému vozidlu nebo odpojování od něj postupujte opatrně.

Bezpečnost při práci ve svahu

- Pro práci ve svazích si stanovte vlastní postupy a pravidla. Tyto postupy musí zahrnovat průzkum místa, abyste stanovili, které svahy jsou bezpečné pro provoz stroje. Při provádění tohoto průzkumu vždy používejte zdravý rozum a dobré úsudky.
- Svahy jsou významným faktorem při nehodách způsobených ztrátou kontroly nebo převrácením, které mohou vést k vážnému poranění nebo smrti. Při práci na svahu odpovídá za bezpečnost pracovník obsluhy. Při práci se strojem na jakémkoli svahu je třeba dbát zvýšené pozornosti.
- Jste-li na svahu, pracujte se strojem se sníženou rychlostí.
- Pokud se při práci ve svahu cítíte nejistě, práci přerušte.
- Věnujte pozornost dírám, vyjetým kolejím, hrbolům, kamenům a jiným skrytým předmětům. Stroj se může na nerovném terénu převrhnout. Vysoká tráva může překážky skrýt.
- Volte nízkou pojezdovou rychlost, abyste ve svahu nemuseli zastavovat nebo řadit.
- Může dojít k převrácení ještě dříve, než kola ztratí tahový výkon.
- Vyvarujte se práci se strojem na mokré trávě. Válce mohou ztratit tahový výkon bez ohledu na to, zda jsou dostupné a funkční brzdy.
- Na svahu stroj nerozjíždějte, nezastavujte ani jej neotáčejte.
- Na svahu se pohybujte pomalu a plynule. Neměňte náhle rychlost a směr jízdy se strojem.

Spuštění motoru

Poznámka: K zapalovací svíčce musí být připojen kabel.

1. Parkovací brzda musí být zatažená a jízdní pedály v NEUTRÁLNÍ poloze.
2. Přepněte vypínač do ZAPNUTÉ polohy.
3. OTEVŘETE uzavírací ventil paliva.
4. Při startování studeného motoru přesuňte páčku sytiče do ZAPNUTÉ polohy.

   Poznámka: Při startování zahřátého motoru bude sytič pravděpodobně zbytečný.
5. Přesuňte páčku ovládání škrticí klapky do polohy pro VYSOKÉ OTÁČKY.
6. Postavte se k zadní části stroje, vytáhněte rukojeť ručního startéru, vyčkejte, až se aktivuje, a poté rychlým zatažením začněte protáčet motor.

   Důležité: **Netahejte za ruční lanko až na doraz ani neuvolňujte rukojeť startéru, pokud je lanko vytažené; lanko by se mohlo přetrhnout nebo by mohlo dojít k poškození montážního celku ručního startéru.**
7. Když motor nastartuje, přepněte páčku sytiče do VYPNUTÉ polohy.
8. Přesunutím páčky škrticí klapky do polohy RYCHLÉHO chodu nastavte nejvyšší výkon pojezdu.

Vypnutí motoru

1. Po dokončení práce se strojem vraťte jízdní pedály do NEUTRÁLNÍ polohy a zatáhněte parkovací brzdu.
2. Snižte otáčky motoru na volnoběh na dobu 10 až 20 sekund.
3. Přepněte vypínač do VYPNUTÉ polohy.
4. ZAVŘETE uzavírací ventil paliva.

Kontrola činnosti bezpečnostního blokovacího systému

⚠ VÝSTRAHA

Jestliže jsou ochranné spínače odpojeny nebo poškozeny, stroj se může za provozu chovat nepředvídatelně a způsobit zranění osob.

- **S ochrannými spínači nemanipulujte.**
- **Funkci blokovacích spínačů denně kontrolujte a jakýkoli poškozený spínač před použitím stroje vyměňte.**

Důležité: **Jestliže zjistíte, že systém nepracuje v souladu s níže uvedeným popisem, nechte stroj neprodleně opravit u autorizovaného prodejce Toro.**

1. Zatáhněte parkovací brzdu, přesvědčte se, zda jsou jízdní pedály v NEUTRÁLNÍ poloze, a nastartujte motor.
2. Sedněte si na sedadlo.
3. Při zatažené parkovací brzdě zlehka sešlápněte jízdní pedál; motor by se měl přibližně po 1 sekundě zastavit.
4. Při spuštěném motoru a uvolněné brzdě se postavte a přesvědčte se, zda se motor vypne po 1 sekundě.

Poznámka: Bezpečnostní blokovací systém je rovněž navržen tak, aby došlo k zastavení motoru v případě, kdy se obsluha při jízdě se strojem zvedne ze sedadla.

Bezpečnostní opatření po použití

- Než opustíte stroj, odstavte jej na rovném povrchu, zatáhněte parkovací brzdu, případně založte kola klíny, vypněte motor a počkejte, až se zastaví všechny pohybující se části.
- V zájmu předejití vzniku požáru odstraňujte z tlumiče výfuku a motoru trávu a jiné nečistoty. Místa potřísněná uniklým olejem nebo palivem vždy očistěte.
- Před uskladněním stroje v jakýchkoli uzavřených prostorech nechejte vždy vychladnout motor.
- Před skladováním nebo převozem stroje zavřete přívod paliva.
- Nikdy neskladujte stroj nebo nádobu s palivem v blízkosti otevřeného ohně, zdroje jisker nebo tepla, například ohřívače vody a jiných zařízení.
- Udržujte všechny díly stroje v dobrém stavu a dbejte na to, aby byly utaženy veškeré upevňovací prvky.
- Všechny opotřebené, poškozené nebo chybějící štítky nahraďte novými.

Použití pojistky závěsu

Připojení stroje k vlečnému vozidlu

Zatlačte směrem dolů na zajišťovací páku závěsu a vsaďte montážní celek závěsu do závěsu vlečného vozidla. Když jsou závěs a montážní celek závěsu vyrovnány, uvolněte páku (Obrázek 23).

Důležité: **Přesvědčte se, zda se páka vrátí do horní polohy a zda se zapojí montážní celek závěsu.**

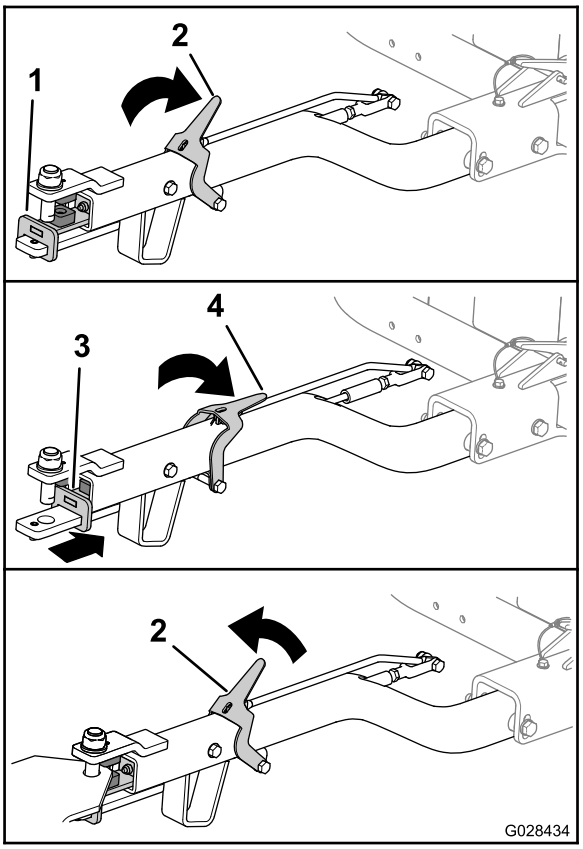

g028434

Obrázek 23

1. Montážní celek závěsu (dopředu)
2. Pojistná páka závěsu (nahoru)
3. Montážní celek závěsu (dozadu)
4. Pojistná páka závěsu (dolů)

Odpojení stroje od vlečného vozidla

Zaparkujte stroj na rovném povrchu a založte kola klíny.

Zatlačte směrem dolů na pojistnou páku závěsu a odpojte montážní celek závěsu od závěsu vlečného vozidla (Obrázek 23). Když jsou závěs a montážní celek závěsu uvolněny, uvolněte západku.

Přeprava stroje

1. Přijeďte se strojem k přepravnímu vozidlu.
2. Zatáhněte parkovací brzdu.
3. Přesuňte páčku škrticí klapky do polohy pro nízkou rychlost a nechte motor běžet 10 až 20 sekund.
4. Přepněte vypínač do VYPNUTÉ polohy.
5. ZAVŘETE uzavírací ventil paliva.
6. Zvedněte stroj na přepravní kola následujícím způsobem:

   A. Tlakem vysuňte montážní celek závěsu směrem nahoru, dokud se páka západky neuvolní z výřezu (Obrázek 24).

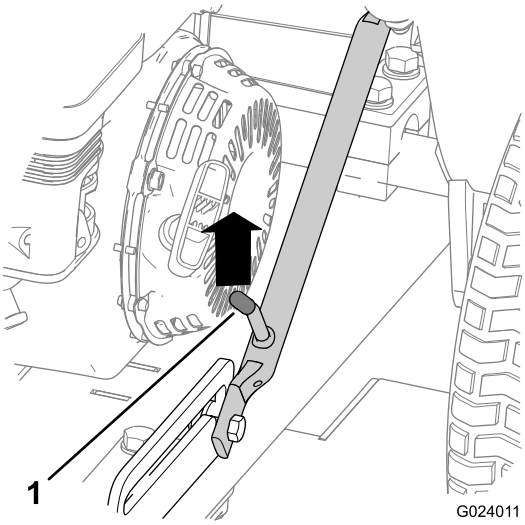

g024011

Obrázek 24

1. Páka se západkou

   B. Zvedněte páku západky tak, aby volně klouzala, a zatáhněte závěs směrem dolů.

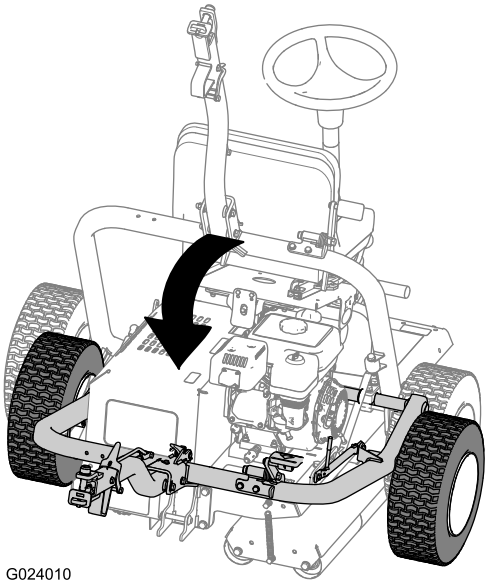

g024010

Obrázek 25

   C. Sešlápněte pedál závěsu tak, aby závěs zapadl na místo (Obrázek 26).

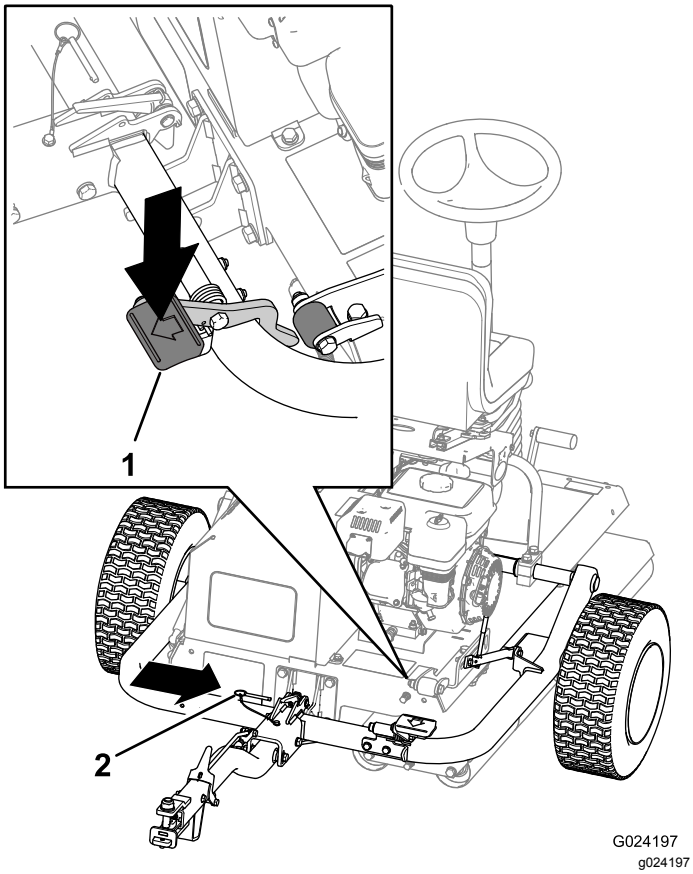

Obrázek 26

1. Pedál závěsu
2. Pojistný kolík

D. Nasaďte pojistný kolík (Obrázek 26).

7. Spusťte stroj na válce následujícím způsobem:
   A. Vytáhněte pojistný kolík (Obrázek 27).

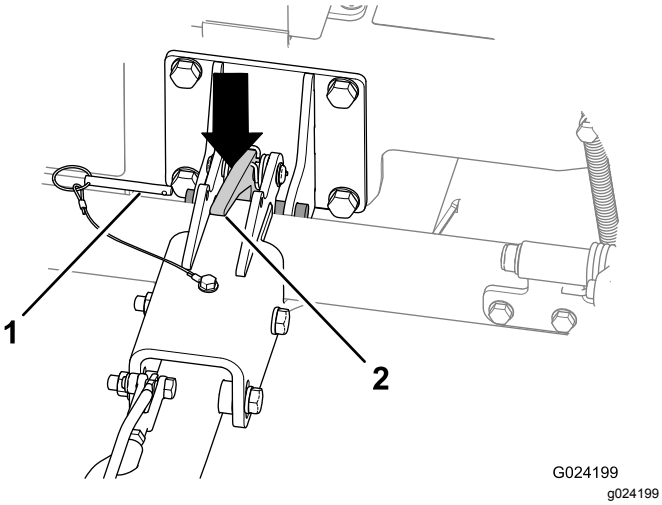

Obrázek 27

1. Pojistný kolík
2. Západka závěsu

   B. Zvedněte montážní celek závěsu tak, aby se stroj mírně naklonil.
   C. Zatlačte na západku závěsu směrem dolů, aby se závěs uvolnil (Obrázek 27).
   D. Zvedněte závěs (Obrázek 28), až páka západky zapadne do výřezu (Obrázek 24).

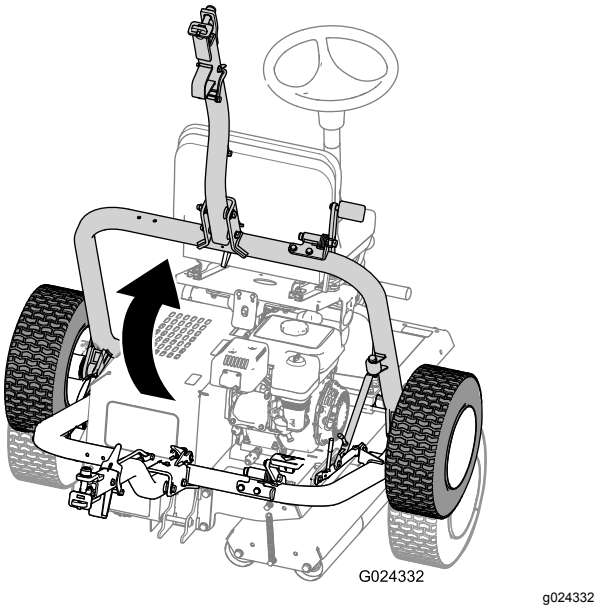

Obrázek 28

Provoz stroje

1. Parkovací brzda musí být zatažená.
2. Posaďte se na sedadlo obsluhy. Dávejte pozor, abyste se přitom nedotkli jízdních pedálů.
3. Seřiďte sedadlo a volant do pohodlné provozní polohy.
4. Deaktivujte parkovací brzdu.
5. Uchopte volant a příslušnou nohou pomalu sešlápněte levý nebo pravý jízdní pedál podle toho, kterým směrem se chcete rozjet.

   Poznámka: Čím více pedál sešlápnete, tím rychleji se bude stroj v daném směru pohybovat.
6. Chcete-li stroj zastavit, uvolněte ovládací pedál.

   Poznámka: Po uvolnění pedálu stroj ještě ujede určitou vzdálenost. Až se se strojem lépe seznámíte, získáte cit pro to, kdy uvolnit pedál, abyste zastavili přesně na požadovaném místě. Po úplném zastavení stroje se mírným sešlápnutím druhého pedálu rozjeďte zpět.

   Poznámka: Pedály nesešlapujte příliš rychle; mohlo by dojít ke smyku stroje nebo vytrhání trávy pod válci a také poškození systému pohonu. Při obsluze nožních pedálů buďte pozorní.
7. Otočením volantu doprava uvedete stroj v chod ve směru vpřed.

   Otočením volantu doleva uvedete stroj v chod ve směru vzad.

Poznámka: Ovládání volantu při změně směru na konci každého průjezdu vyžaduje trénink.

Důležité: **Chcete-li stroj nouzově zastavit, sešlápněte opačný pedál do NEUTRÁLNÍ POLOHY. Chcete-li například stroj zastavit při jízdě doprava se sešlápnutým pravým pedálem, sešlápněte levý pedál do NEUTRÁLNÍ polohy. Pedál sešlapujte bez zaváhání, ale ne příliš prudce, aby nedošlo k překlopení stroje na stranu.**

8. Deaktivujte parkovací brzdu.
9. Před demontáží zaparkujte stroj na rovném povrchu.

Přeprava stroje

- Při nakládání stroje na přívěs nebo nákladní vozidlo používejte nájezdové plošiny stejně široké jako stroj.
- Stroj bezpečně upevněte.

Provozní tipy

- Pokud pracujete se strojem ve svahu, hnací válec musí směřovat po svahu dolů, aby byla zajištěna dostatečná tahová síla. Jestliže tak neučiníte, hrozí nebezpečí poškození trávníku.
- K zajištění nejlepšího valivého účinku pravidelně odstraňujte veškerý nános na válcích.

Údržba

Doporučený harmonogram údržby

Servisní interval	Postup při údržbě
Po prvních 5 hodinách	• Zkontrolujte, zda nejsou některé matice, šrouby nebo spoje povolené, a v případě potřeby je dotáhněte.
Po prvních 20 hodinách	• Vyměňte motorový olej. • Vyměňte hydraulickou kapalinu a filtr.
Při každém použití nebo denně	• Zkontrolujte hydraulické hadice a spojky. • Zkontrolujte hladinu motorového oleje. • Zkontrolujte hladinu hydraulické kapaliny. • Zkontrolujte tlak v přepravních kolech. • Zkontrolujte činnost bezpečnostního blokovacího systému. • Namažte ložisko hnacího válce (promazání proveďte ihned po mytí). • Prohlédněte vzduchový filtr. • Při zaparkovaném stroji se přesvědčte, zda parkovací brzda zabraňuje jeho rozjezdu. • Zkontrolujte, zda nejsou některé matice, šrouby nebo spoje povolené, a v případě potřeby je dotáhněte. • Zkontrolujte, zda je v nádrži dostatek paliva.
Po každém použití	• Odstraňte nečistoty z válce, především z okolí motoru.
Po každých 50 hodinách provozu	• Vyčistěte vzduchový filtr (v prašném nebo špinavém prostředí provádějte čištění častěji).
Po každých 100 hodinách provozu	• Vyměňte motorový olej. • Zkontrolujte/seřiďte zapalovací svíčku. • Vyčistěte nádobku s nánosem usazenin.
Po každých 300 hodinách provozu	• Vyměňte papírovou vložku. • Vyměňte zapalovací svíčku. • Zkontrolujte a seřiďte vůli ventilů.
Po každých 400 hodinách provozu	• Vyměňte hydraulickou kapalinu a filtr.
Před uskladněním	• Opravte lak na poškozených místech.
Každý rok	• Zkontrolujte celý stroj a přesvědčte se, zda jsou dotaženy všechny matice a šrouby.

Důležité: **Další pokyny k postupům údržby naleznete v uživatelské příručce k motoru.**

Poznámka: Pokud potřebujete elektrické schéma nebo hydraulické schéma svého stroje, navštivte www.Toro.com.

⚠ DŮLEŽITÉ UPOZORNĚNÍ

Při neopatrném zacházení s nebezpečnými látkami hrozí vážné zranění.

- **Přečtěte si štítky a pokyny k materiálům, které používáte.**
- **Používejte požadované osobní ochranné pomůcky a při práci s nebezpečnými látkami buďte opatrní.**

Za nebezpečné kapaliny jsou považovány následující látky:

Látky	Úroveň nebezpečí
Benzín	Nízká
Mazací olej	Nízká
Hydraulická kapalina	Nízká
Mazivo	Nízká

- Při manipulaci s výše uvedenými kapalinami používejte ochranné brýle a rukavice a dbejte, aby se tyto kapaliny nerozlily.
- Zabraňte kontaktu s pokožkou; rozlitou látku odstraňte mýdlem a vodou.
- Zabraňte vniknutí látky do očí; v případě zasažení oči propláchněte proudem tekoucí vody, a pokud příznaky přetrvávají, vyhledejte lékařskou pomoc.
- Zabraňte polknutí; v případě požití ihned vyhledejte lékaře.
- Zabraňte kontaktu s kapalinou pod vysokým tlakem, která může unikat otvory, poškozenými spoji apod. Kapaliny pod vysokým tlakem mohou proniknout pokožkou. Pokud se kapalina dostane do kůže, vyhledejte okamžitě lékařskou pomoc.
- Při vyhledávání netěsností vždy použijte kus kartonu nebo list papíru.
- Odpadní produkty nesmí kontaminovat povrchovou vodu, odtoky ani kanalizaci.

  Důležité: **Zabraňte poškození životního prostředí. Nebezpečné materiály likvidujte požadovaným způsobem. Nebezpečný odpad likvidujte na autorizované skládce.**

Zápis problematických oblastí

Kontrolu provedl(a):		
Po-ložka	**Datum**	**Informace**
1		
2		
3		
4		
5		
6		
7		
8		

Seznam denní údržby

Tuto stránku si zkopírujte pro každodenní použití.

	Pro týden:						
Úkon údržby	**Pondělí**	**Úterý**	**Středa**	**Čtvrtek**	**Pátek**	**Sobota**	**Neděle**
Zkontrolujte, zda se otočné spoje mohou volně pohybovat.							
Zkontrolujte hladinu paliva.							
Zkontrolujte hladinu motorového oleje.							
Zkontrolujte hladinu hydraulické kapaliny.							
Prohlédněte vzduchový filtr.							
Zkontrolujte činnost bezpečnostního blokovacího systému.							
Vyčistěte chladicí žebra motoru.							
Zkontrolujte nezvyklý hluk motoru.							
Zkontrolujte, zda nedošlo k poškození hadic.							
Zkontrolujte, zda nedochází k úniku kapalin.							
Promažte všechny maznice.							
Zkontrolujte tlak vzduchu v pneumatikách.							
Opravte poškozený lak.							

Postupy před údržbou stroje

Nenaklánějte stroj, pokud to není nezbytně nutné. Při naklopení stroje může motorový olej proniknout do hlavy válce motoru a hydraulická kapalina může uniknout uzávěrem na horní straně nádrže. Únik oleje si může vyžádat nákladné opravy stroje. Pokud je třeba provést servisní práce pod plošinou, zvedněte stroj na zvedáku nebo pomocí malého jeřábu.

Bezpečnost při provádění úkonů údržby

- Před nastavováním, čištěním, opravou nebo opuštěním stroje proveďte následující kroky:
  - Zaparkujte stroj na rovném povrchu.
  - Přesuňte spínač ovládání škrticí klapky do polohy pro nízké volnoběžné otáčky.
  - Přesvědčte se, zda je pohon v neutrální poloze.
  - Zatáhněte parkovací brzdu.
  - Vypněte motor.
  - Počkejte, dokud se nezastaví všechny pohyblivé součásti.
  - Před provedením údržby nechejte vychladnout všechny součásti stroje.
- Je-li to možné, neprovádějte údržbu se spuštěným motorem. Nepřibližujte se k pohybujícím se částem.
- Pokud je třeba stroj nebo jeho součásti podepřít, použijte montážní podstavce.
- Ze součástí, ve kterých je uložena energie, opatrně uvolněte tlak.

Mazání

Mazání ložiska hnacího válce

Servisní interval: Při každém použití nebo denně (promazání proveďte ihned po mytí).

Typ maziva: mazivo č. 2 na bázi lithia

1. Očistěte plochu tak, aby do ložiska nemohly proniknout cizí částice.
2. Aplikujte mazivo do maznice, viz Obrázek 29.

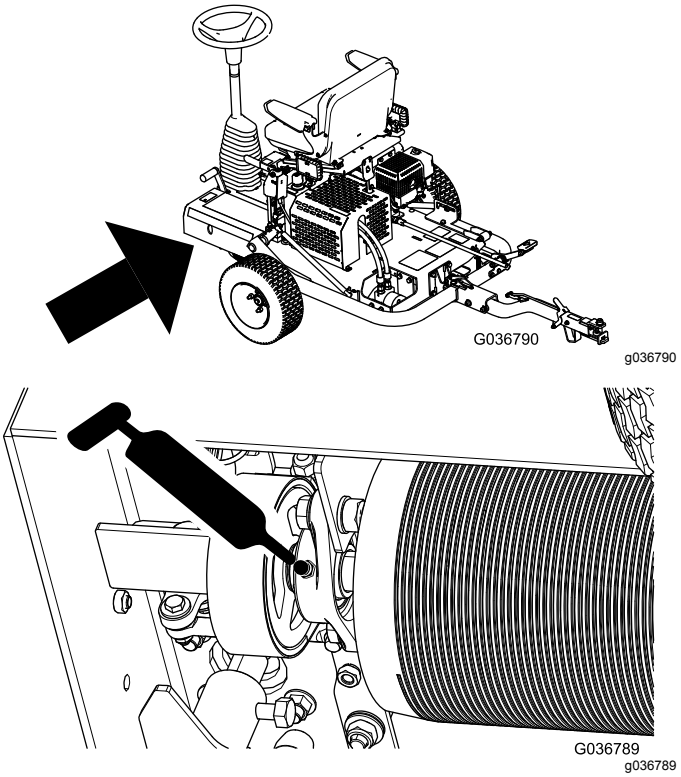

Obrázek 29

3. Otřete přebytečné mazivo.

   Důležité: **Po promazání stroj krátce uveďte do provozu mimo trávník, aby se nadbytečné mazivo rozptýlilo a nedošlo k poškození trávníku.**

Údržba motoru

Bezpečnost při údržbě motoru

- Před kontrolou hladiny oleje a doplňováním oleje do klikové skříně vypněte motor.
- Neměňte otáčky regulátoru a nepřekračujte maximální otáčky motoru.

Výměna motorového oleje

Servisní interval: Po prvních 20 hodinách—Vyměňte motorový olej.

Po každých 100 hodinách provozu—Vyměňte motorový olej.

1. Nastartujte motor a nechejte jej několik minut běžet, aby se motorový olej zahřál. Poté motor vypněte.
2. Zvedněte stroj na přepravní kola.
3. Nakloňte stroj tak, aby strana s motorem byla blíže k zemi, a podepřete opačný konec v příslušné poloze.
4. Nasaďte vypouštěcí hadici na vypouštěcí ventil (Obrázek 30).
5. Opačný konec hadice vložte do vhodné nádoby na olej (Obrázek 30).

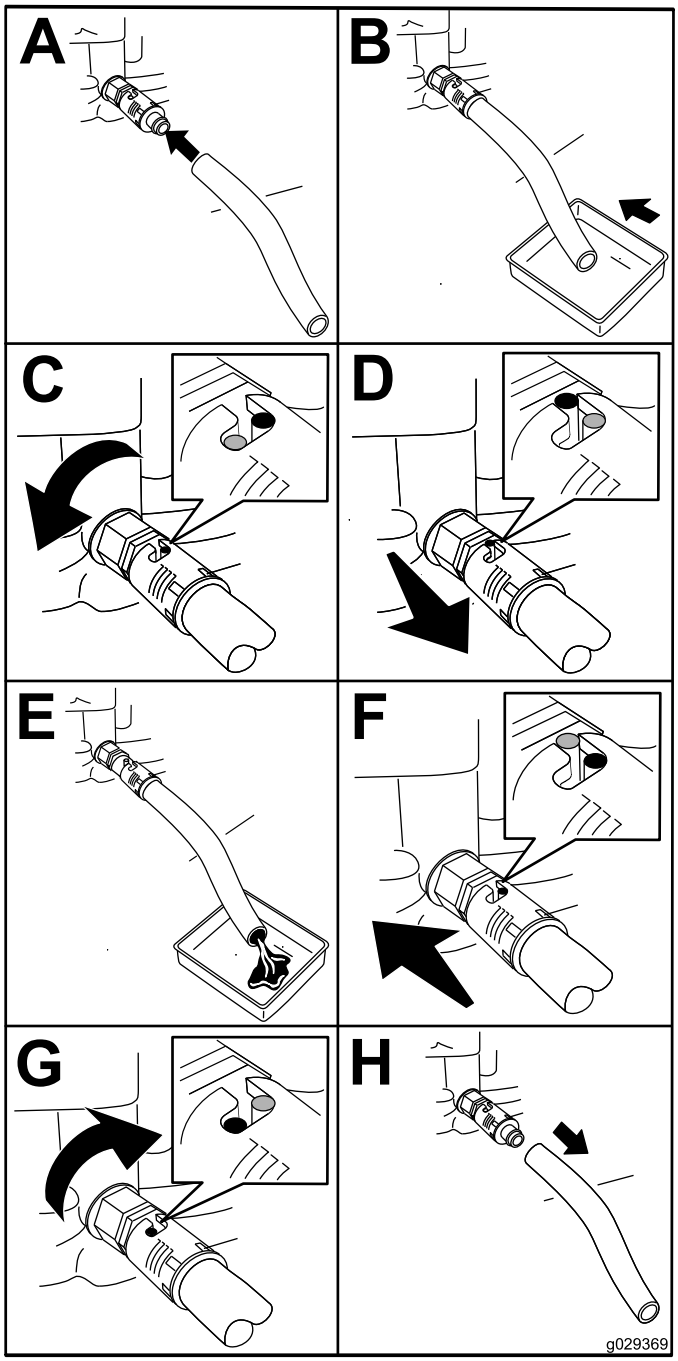

g029369

Obrázek 30

6. Otočte vypouštěcí ventil o ¼ otáčky proti směru hodinových ručiček, aby olej začal vytékat (Obrázek 30).
7. Když je všechen olej vypuštěn, uzavřete vypouštěcí ventil otočením o ¼ otáčky ve směru hodinových ručiček (Obrázek 30).
8. Odstraňte vypouštěcí hadici a otřete případný rozlitý olej.
9. Doplňte do klikové skříně předepsaný typ oleje podle pokynů v části Kontrola hladiny motorového oleje (strana 14).

10. Olej likvidujte podle platných předpisů. Recyklaci proveďte v souladu s místními předpisy.

Údržba vzduchového filtru

Servisní interval: Při každém použití nebo denně—Prohlédněte vzduchový filtr.

Po každých 50 hodinách provozu—Vyčistěte vzduchový filtr (v prašném nebo špinavém prostředí provádějte čištění častěji).

Po každých 300 hodinách provozu—Vyměňte papírovou vložku.

1. Odpojte kabel od zapalovací svíčky.
2. Odstraňte křídlovou matici připevňující kryt filtru ke vzduchovému filtru a kryt sejměte (Obrázek 31).

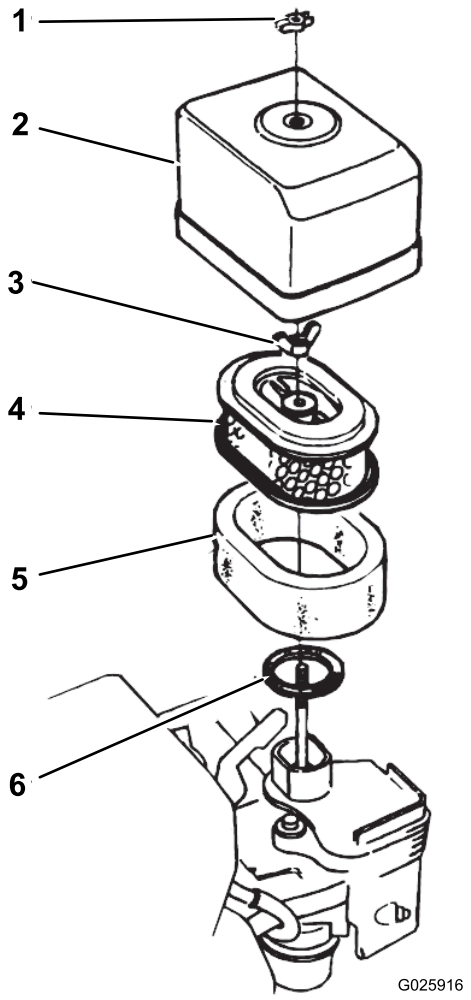

g025916

Obrázek 31

1.	Křídlová matice	4.	Papírová vložka
2.	Kryt vzduchového filtru	5.	Pěnová vložka
3.	Křídlová matice	6.	Těsnicí kroužek

3. Kryt důkladně vyčistěte.
4. Vyšroubujte křídlovou matici vzduchového filtru a filtr vyjměte (Obrázek 31).
5. Oddělte pěnovou vložku filtru od papírové vložky (Obrázek 31).
6. Obě vložky vzduchového filtru prohlédněte, a pokud jsou poškozené, vyměňte je.

   Poznámka: Papírovou vložku vzduchového filtru pravidelně měňte v určených intervalech.
7. Pěnové vložky čistěte následujícím způsobem:
   A. Pěnovou vložku vyčistěte v roztoku tekutého mýdla a teplé vody.

      Poznámka: Vymačkáním z vložky odstraňte nečistoty, ale neždímejte ji, aby se neroztrhla.

   B. Osušte ji zabalením do čistého hadříku.

      Poznámka: Mačkáním hadříku vložku osušte, avšak neždímejte ji, aby se neroztrhla.

   C. Vložku napusťte čistým motorovým olejem.

      Poznámka: Mačkáním vložky odstraňte přebytečný olej a rovnoměrně rozptylte vsáklý olej. Pěnová vložka musí být nasáklá olejem.
8. Papírovou vložku vyčistěte opakovaným poklepáním na tvrdý povrch, aby nečistoty vypadly.

   Poznámka: Nečistoty z vložky nevytírejte a nepoužívejte stlačený vzduch; tření zatlačuje nečistoty do vláken a stlačený vzduch může papírovou vložku poškodit.
9. Nasaďte pěnovou vložku, papírovou vložku a kryt vzduchového filtru.

   Důležité: **Nenechávejte běžet motor bez nasazených vložek vzduchového filtru; mohlo by dojít k výraznému opotřebení a poškození motoru.**

Údržba zapalovací svíčky

Servisní interval: Po každých 100 hodinách provozu—Zkontrolujte/seřiďte zapalovací svíčku.

Po každých 300 hodinách provozu—Vyměňte zapalovací svíčku.

Typ: Zapalovací svíčka NGK BPR6ES nebo obdobná

Vzdálenost elektrod: 0,70 až 0,80 mm; viz Obrázek 33

1. Odpojte kabel od zapalovací svíčky (Obrázek 32).

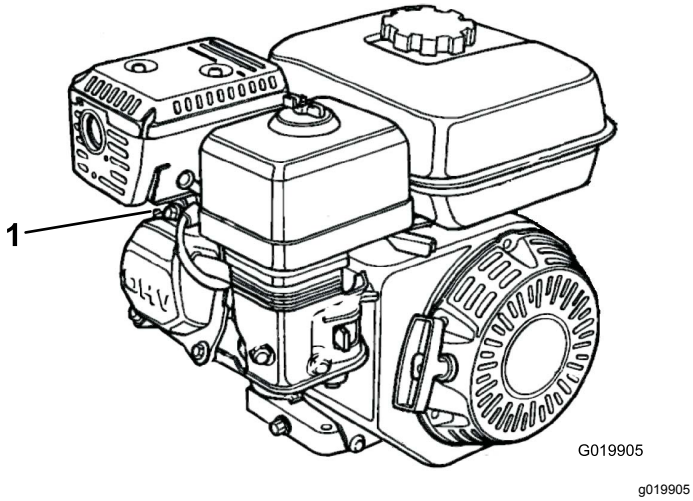

Obrázek 32

1. Kabel zapalovací svíčky

2. Očistěte okolí zapalovací svíčky a vyjměte svíčku z hlavy válce.

   Důležité: **Prasklou, zanesenou nebo znečištěnou svíčku vyměňte. Nečistěte elektrody pískováním ani z nich nečistoty neseškrabujte ani neotírejte, protože úlomky pronikající do válce by mohly poškodit motor.**

3. Nastavte vzdálenost mezi elektrodami na 0,70 až 0,80 mm (Obrázek 33).

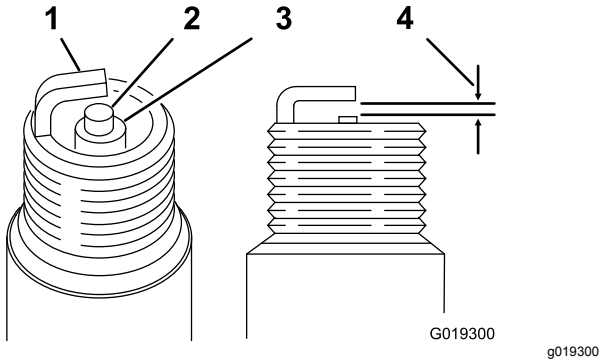

Obrázek 33

1. Vnější elektroda
2. Středová elektroda
3. Izolátor
4. 0,70 až 0,80 mm

4. Opatrně rukou namontujte novou svíčku se správně nastavenou mezerou. Dbejte na správné usazení závitu.
5. Jakmile je zapalovací svíčka správně usazena, utáhněte ji speciálním klíčem na zapalovací svíčky tak, abyste stlačili těsnicí podložku.
   - Při montáži nové zapalovací svíčky dotáhněte svíčku po usazení ještě o ½ otáčky, čímž podložku stlačíte.
   - Při opětovné montáži původní zapalovací svíčky dotáhněte svíčku po usazení o další ⅛ až ¼ otáčky, čímž podložku stlačíte.

   Poznámka: Uvolněná zapalovací svíčka může přehřát nebo poškodit motor. Přetažení zapalovací svíčky může poškodit závity v hlavě válce.
6. Připojte kabel k zapalovací svíčce.

Kontrola a seřízení vůle ventilů

Servisní interval: Po každých 300 hodinách provozu

Důležité: **Viz příručka k obsluze motoru.**

Údržba palivového systému

Vyčištění nádobky s nánosem usazenin

Servisní interval: Po každých 100 hodinách provozu—Vyčistěte nádobku s nánosem usazenin.

⚠ NEBEZPEČÍ

Za určitých podmínek je palivo extrémně hořlavé a vysoce výbušné. Požár nebo výbuch způsobený palivem může popálit vás i jiné osoby a způsobit škody na majetku.

- **Palivo doplňujte do nádrže venku na otevřeném prostranství a při studeném motoru. Rozlitý benzin ihned utřete.**
- **Neplňte palivovou nádrž až po horní okraj. Doplňujte palivo do okamžiku, kdy hladina paliva v nádrži dosáhne úrovně 25 mm pod horním okrajem nádrže. Tento prázdný prostor v nádrži umožňuje expanzi paliva.**
- **Při manipulaci s palivem nikdy nekuřte a držte se stranou od otevřeného ohně nebo míst, kde se palivové výpary mohou vznítit od jiskry.**
- **Palivo skladujte ve schválených nádobách a držte z dosahu dětí. Nekupujte zásobu paliva na dobu přesahující 30 dní.**
- **Před tankováním vždy pokládejte nádoby na palivo na zem, stranou od vozidla.**
- **Neplňte nádoby palivem uvnitř vozidla nebo na korbě nákladního vozu nebo přívěsu, protože koberce v interiéru nebo plastové obložení lůžka mohou kontejner izolovat a zpomalit vybití elektrostatického náboje.**
- **Pokud je to možné, sjeďte z nákladního vozidla a/nebo podvalníku a natankujte zařízení tak, aby kola byla na zemi. Jestliže to není možné, doplňte palivo do vozidla umístěného na nákladním vozidle nebo přívěsu z kanystru, nikoli plnicí pistolí.**
- **Pokud musíte použít plnicí palivovou pistoli, dotýkejte se tryskou obruby neustále palivové nádrže nebo hrdla kanystru až do úplného načerpání paliva.**

1. Přesuňte uzavírací palivový ventil do VYPNUTÉ polohy a vyjměte nádobku na usazeniny z paliva a těsnicí kroužek (Obrázek 34).

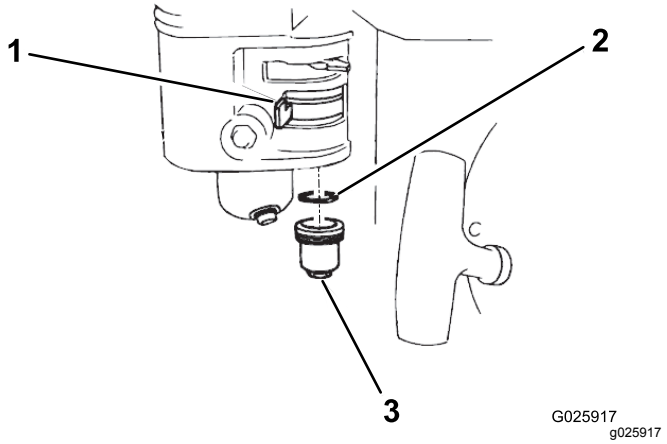

Obrázek 34

1. Uzavírací ventil paliva
2. Těsnicí kroužek
3. Nádobka s nánosem usazenin

2. Omyjte nádobku s nánosem usazenin a těsnicí kroužek v nehořlavém rozpouštědle a důkladně je osušte.
3. Vložte těsnicí kroužek do uzavíracího palivového ventilu a nádobku na usazeniny z paliva namontujte zpět na příslušné místo. Nádobku s nánosem usazenin bezpečně utáhněte.

Údržba hnací soustavy

Bezpečnost při práci s hydraulickým systémem

- Pokud se kapalina dostane do kůže, vyhledejte okamžitě lékařskou pomoc. Vstříknutou kapalinu musí lékař chirurgicky odstranit do několika hodin.
- Před natlakováním hydraulické soustavy zkontrolujte bezvadný stav všech hydraulických hadic a potrubí a utažení všech hydraulických spojek a přípojek.
- Nepřibližujte tělo a ruce k netěsnícím místům nebo tryskám, ze kterých uniká hydraulická kapalina pod vysokým tlakem.
- K nalezení úniků hydraulické kapaliny použijte karton nebo papír.
- Před prováděním jakékoli práce na hydraulické soustavě bezpečně uvolněte tlak v této soustavě.

Výměna hydraulické kapaliny a filtru

Servisní interval: Po prvních 20 hodinách—Vyměňte hydraulickou kapalinu a filtr.

Po každých 400 hodinách provozu—Vyměňte hydraulickou kapalinu a filtr.

Důležité: **Používejte pouze hydraulickou kapalinu Toro Premium All Season Hydraulic Fluid (ISO VG 46) nebo podobnou kapalinu. Jiné kapaliny by mohly systém poškodit.**

1. Umístěte nádobu pod vypouštěcí zátku nádrže hydraulické kapaliny (Obrázek 35).

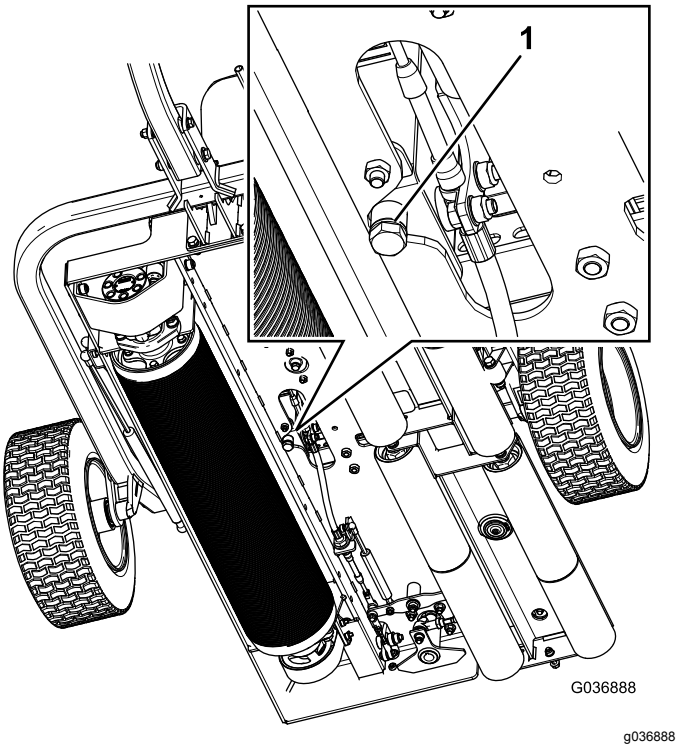

Obrázek 35

1. Vypouštěcí zátka

2. Demontujte vypouštěcí zátku na spodní straně nádrže (Obrázek 35).
3. Když je veškerá hydraulická kapalina vypuštěna, nasaďte vypouštěcí zátku.
4. Vyčistěte okolí místa montáže filtru.
5. Umístěte pod filtr nádobu a filtr demontujte (Obrázek 36).

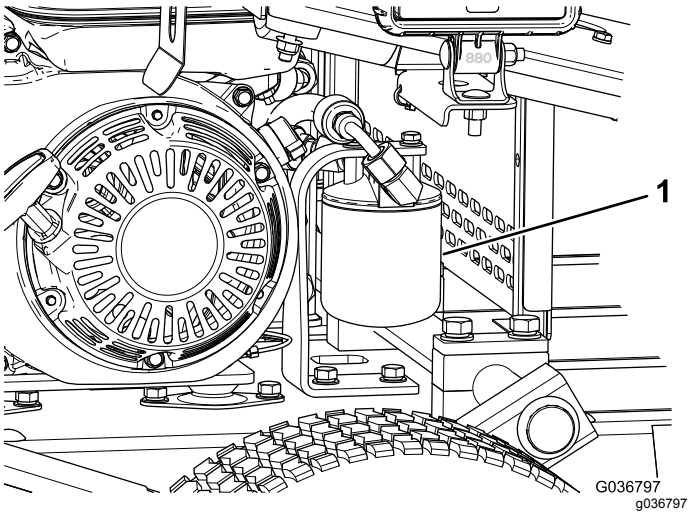

Obrázek 36

1. Hydraulický filtr

6. Naplňte náhradní filtr odpovídající hydraulickou kapalinou.

7. Promažte těsnění, rukou namontujte filtr tak, aby těsnění dosedlo k hlavě filtru, a poté dotáhněte o další 3/4 otáčky.

   Poznámka: Filtr by nyní měl být utěsněný.

8. Sejměte uzávěr nádrže hydraulické kapaliny (Obrázek 20).
9. Naplňte nádrž odpovídající kapalinou; postupujte podle pokynů v části Kontrola hladiny hydraulické kapaliny (strana 15).
10. Namontujte uzávěr nádrže.
11. Veškerou rozlitou kapalinu utřete.
12. Spusťte stroj a nechejte motor pracovat na nízké volnoběžné otáčky 3 až 5 minut, aby mohla kapalina obíhat a systém se odvzdušnil.
13. Vypněte motor, zkontrolujte hladinu hydraulické kapaliny a v případě potřeby ji doplňte.
14. Spusťte a zajistěte sedadlo.
15. Kapalinu a filtr zlikvidujte řádným způsobem podle místních předpisů.

Údržba brzd

Kontrola a seřízení parkovací brzdy

Servisní interval: Při každém použití nebo denně

Při zaparkovaném stroji se přesvědčte, zda parkovací brzda zabraňuje jeho rozjezdu.

Parkovací brzdu seřiďte následovně:

- Chcete-li zvýšit brzdnou sílu, utáhněte pojistnou matici brzdy (Obrázek 37).
- Chcete-li snížit brzdnou sílu, povolte pojistnou matici brzdy (Obrázek 37).

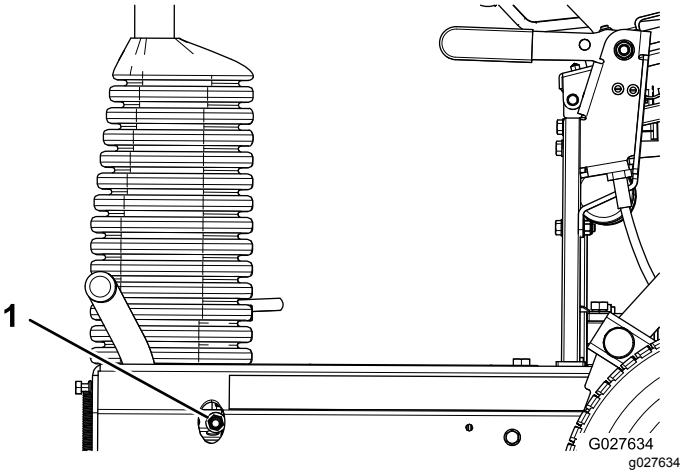

Obrázek 37

1. Pojistná matice brzdy

Poznámka: S rukojetí parkovací brzdy v uvolněné poloze se přesvědčte, zda je brzda zcela uvolněná.

Čištění

Podle potřeby vyčistěte válce stříkáním vody do otvorů v pouzdrech válce (Obrázek 38).

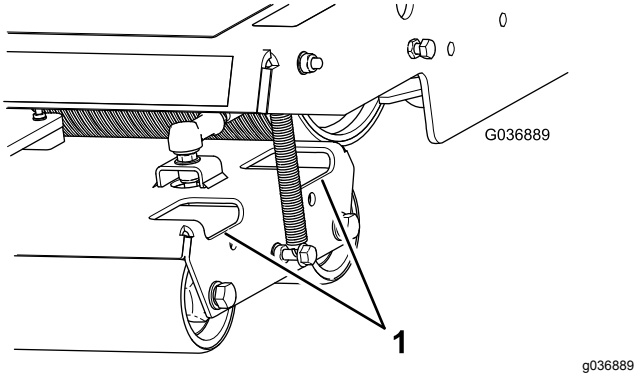

Obrázek 38

1. Přístupové otvory

Odstraňte veškeré nečistoty z oblasti kolem hydraulického motoru (Obrázek 39).

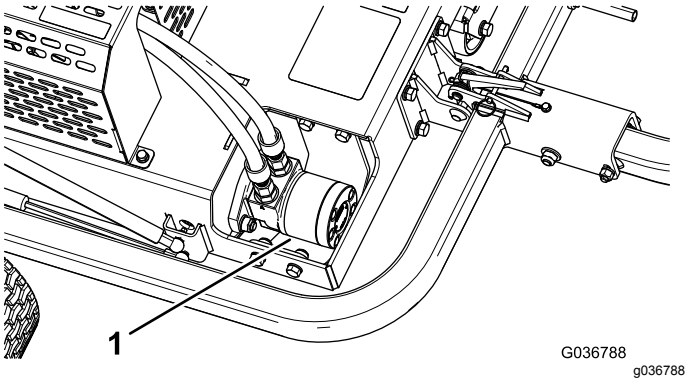

Obrázek 39

1. Hydraulický motor

Uskladnění

1. Odstraňte zbytky trávy, nečistoty a špínu ze všech vnějších ploch stroje, zejména z válců a motoru. Očistěte žebra hlavy válců a kryt ventilátoru na motoru od nečistot a chomáčů posekané trávy.

   Důležité: **Stroj můžete umýt vodným roztokem mírně působícího saponátu. Stroj nemyjte tlakovou vodou. Nepoužívejte velké množství vody, zejména v blízkosti motoru.**

2. Pokud stroj nebudete delší dobu používat (déle než 90 dnů), přidejte k palivu v nádrži stabilizační aditivum.

   A. Nechejte motor 5 minut pracovat, aby se upravené palivo rozptýlilo po celém palivovém systému.

   B. Buď vypněte motor a nechejte jej vychladnout, a poté palivovou nádrž vypusťte, nebo nechejte motor běžet, dokud se nezastaví.

   C. Spusťte motor a nechte jej běžet, dokud se sám nezastaví. Zopakujte postup se zapnutým sytičem, dokud nebude možné motor znovu spustit.

   D. Palivo řádně zlikvidujte. Recyklaci proveďte v souladu s místními předpisy.

3. Zkontrolujte a dotáhněte všechny šrouby, svorníky a matice. Všechny opotřebené nebo poškozené části opravte nebo vyměňte.

4. Natřete poškrábaná místa a odkrytý kovový povrch. Lak lze zakoupit u místního autorizovaného prodejce Toro.

5. Stroj uskladněte ve skladu anebo garáži v čistém a suchém prostředí. Stroj přikryjte, aby byl chráněn před poškozením a nečistotami.

Zpráva věnovaná ochraně osobních údajů v Evropě

Informace shromažďované společností Toro
Společnost Toro Warranty Company (Toro) respektuje soukromí uživatelů. Abychom mohli zpracovat vaše reklamace ze záruky a kontaktovat vás v případě stahování produktu z trhu, prosíme vás, abyste nám sdělili některé své osobní údaje, a to buď přímo, nebo prostřednictvím místního distributora společnosti Toro.

Záruční systém společnosti Toro je hostován na serverech v USA, jejichž zákony na ochranu osobních údajů nemusí poskytovat stejnou ochranu jako zákony ve vaší zemi.

SDÍLENÍM SVÝCH OSOBNÍCH ÚDAJŮ SOUHLASÍTE SE ZPRACOVÁNÍM TĚCHTO ÚDAJŮ V ROZSAHU VYMEZENÉM TOUTO ZPRÁVOU VĚNOVANOU OCHRANĚ OSOBNÍCH ÚDAJŮ.

Způsob používání informací ve společnosti Toro
Společnost Toro může využít vaše osobní informace ke zpracování reklamací ze záruky a ke kontaktování vás v případě stahování produktu z trhu. Společnost Toro může poskytnuté údaje předat svým pobočkám, prodejcům nebo dalším obchodním partnerům, pokud to vyžadují uvedené akce. Vaše osobní informace nebudeme prodávat žádné další společnosti. Vyhrazujeme si právo zveřejnit osobní údaje za účelem dosažení souladu s platnými zákony a se žádostí příslušných orgánů k řádnému provozování našich systémů, nebo pro ochranu vlastní i dalších uživatelů.

Uchovávání osobních údajů
Osobní údaje uchováváme pouze po dobu nezbytně nutnou pro účely, pro které byly původně shromážděny, nebo pro jiné legitimní účely (například dodržování předpisů), případně do doby vyžadované příslušným zákonem.

Závazek společnosti Toro k ochraně osobních údajů uživatelů
Přijímáme důvodná bezpečnostní opatření, abychom zajistili ochranu osobních údajů svých zákazníků. Společnost také přijala opatření k zajištění přesnosti a aktuálnosti osobních údajů.

Přístup k vašim osobním údajům a jejich oprava
Pokud si přejete zkontrolovat nebo opravit své osobní údaje, kontaktujte nás prosím e-mailem na adrese legal@toro.com.

Australský zákon na ochranu spotřebitelů

Australští zákazníci naleznou podrobné informace o australském zákoně na ochranu spotřebitelů uvnitř balení nebo u místního distributora společnosti Toro.

Návrh zákona č. 65 ve státě Kalifornie (California Proposition 65) – výstraha

Co tato výstraha znamená?

V prodeji můžete spatřit výrobek, který je opatřen následujícím výstražným štítkem:

VÝSTRAHA: Rakovina a poškození reprodukčního systému – www.P65Warnings.ca.gov.

O co se v návrhu zákona č. 65 jedná?

Návrh zákona č. 65 se vztahuje na všechny společnosti působící v Kalifornii, které tam prodávají výrobky nebo vyrábějí výrobky, jež mohou být v Kalifornii prodávány nebo do ní dováženy. Návrh nařizuje, aby guvernér státu Kalifornie vedl a zveřejňoval soupis chemických látek, o nichž je známo, že mohou způsobit rakovinu, vrozené vady a/nebo jiné poškození reprodukčního systému. Soupis, který je každoročně aktualizován, zahrnuje stovky chemikálií, které se nacházejí v mnoha předmětech každodenní potřeby. Účelem návrhu zákona č. 65 je informovat veřejnost o vystavení působení těchto chemických látek.

Návrh nezakazuje prodej výrobků obsahujících tyto chemikálie, místo toho však žádá, aby byly všechny výrobky, obaly výrobků nebo literatura doprovázející tyto výrobky opatřeny výstrahou. Výstraha uvedená v souladu s návrhem č. 65 neznamená, že výrobek je v rozporu s jakýmikoli normami nebo požadavky týkajícími se bezpečnosti výrobku. Vláda státu Kalifornie ve skutečnosti objasnila, že zmíněná výstraha není totéž jako regulační rozhodnutí, jež stanovuje, zda je produkt „bezpečný“ nebo „nebezpečný“. Řada z těchto chemických látek se mnoho let používá ve výrobcích každodenní potřeby, aniž by byla doložena jakákoli újma na zdraví. Další informace naleznete na stránkách https://oag.ca.gov/prop65/faqs-view-all.

Výstraha uvedená v souladu s návrhem zákona č. 65 znamená, že společnost buď 1) vyhodnotila míru rizika a dospěla k závěru, že nebyla překročena „žádná významná míra rizika“, nebo 2) se rozhodla uvést výstrahu na základě toho, že si je vědoma přítomnosti uvedené chemické látky, míru rizika se ale nepokusila vyhodnotit.

Platí tento zákon všude?

Uvedení výstrahy podle návrhu zákona č. 65 se vyžaduje pouze v rámci kalifornských zákonů. Podobné výstrahy lze spatřit v celé Kalifornii na různých místech, včetně restaurací, obchodů s potravinami, hotelů, škol a nemocnic, a na široké škále produktů. Někteří online a maloobchodní prodejci navíc uvádí výstrahu dle návrhu zákona č. 65 na svých webových stránkách nebo v katalozích.

Jak se výstraha dle kalifornského návrhu zákona liší od federálních limitů?

Normy návrhu zákona č. 65 jsou často přísnější než federální a mezinárodní normy. U řady látek je nutné uvádět výstrahu dle návrhu zákona č. 65 při množství, které je mnohem nižší než u federálních akčních limitů. Například norma návrhu zákona č. 65 upozorňující na množství olova činí 0,5 µg/den, což je výrazně pod limity federálních a mezinárodních norem.

Proč nejsou touto výstrahou opatřeny všechny obdobné produkty?

- Výrobky prodávané v Kalifornii musí být označeny podle návrhu zákona č. 65, zatímco podobné produkty prodávané jinde toto označení mít nemusí.
- Společnost, která v rámci soudního sporu týkajícího se návrhu zákona č. 65 dosáhla mimosoudního vyrovnání, může být požádána, aby na svých produktech výstrahu dle návrhu zákona č. 65 uváděla. Na jiné společnosti, které vyrábějí podobné výrobky, se takový požadavek vztahovat nemusí.
- Prosazování návrhu zákona č. 65 není konzistentní.
- Společnosti se mohou rozhodnout, že výstrahu nebudou uvádět, protože dospěly k závěru, že podle návrhu zákona č. 65 tak nejsou povinny učinit. Pokud výrobek není výstrahou opatřen, neznamená to však, že neobsahuje chemické látky uvedené na seznamu v podobném množství.

Proč společnost Toro tuto výstrahu uvádí?

Společnost Toro se rozhodla, že bude spotřebitelům poskytovat co nejvíce informací, aby mohli činit informovaná rozhodnutí o výrobcích, které kupují a používají. Společnost uvádí výstrahu v případech, kdy si je vědoma přítomnosti jedné nebo více uvedených chemických látek, i když neprovedla přesné vyhodnocení úrovně expozice. Požadavky na omezení expozice se totiž nevztahují na všechny uvedené chemické látky. Společnost Toro se z důvodů obezřetnosti rozhodla výstrahu dle návrhu zákona č. 65 uvést, i když nebezpečí vystavení působení chemických látek obsažených ve výrobcích značky Toro je zanedbatelné nebo spadá do kategorie „žádné významné riziko“. Pokud společnost Toro takovou výstrahu neuvede, může být mimoto žalována státem Kalifornie nebo soukromými stranami, jež o prosazování návrhu zákona č. 65 usilují, a může z toho pro ni vyplývat citelný postih.

Rozsah celkové záruky společnosti Toro

Omezená záruka

Podmínky a výrobky, na které se záruka vztahuje

Toro® Company a její dceřiná společnost Toro Warranty Company na základě vzájemné dohody nesou společně záruky za případné materiálové či výrobní vady komerčního výrobku společnosti Toro („výrobek“) po dobu dvou let nebo 1 500 provozních hodin* podle toho, která z možností nastane dříve. Tato záruka se vztahuje na všechny výrobky s výjimkou provzdušňovačů (viz jednotlivé části záruky vztahující se na tyto výrobky). V případě, že jsou naplněny záruční podmínky, opravíme výrobek na vlastní náklady, včetně diagnostiky, práce, náhradních dílů a dopravy. Tato záruka začíná běžet v den dodání výrobku původnímu maloobchodnímu odběrateli.
* Výrobek vybavený měřičem provozních hodin.

Pokyny pro poskytnutí záruční opravy

Jste-li přesvědčeni, že došlo k naplnění záručních podmínek, musíte sdělit distributorovi komerčních výrobků nebo autorizovanému prodejci komerčních výrobků, kde jste výrobek zakoupili. Potřebujete-li pomoc s vyhledáním distributora nebo autorizovaného prodejce komerčních výrobků nebo máte-li dotazy týkající se vašich práv či povinností spojených se zárukou, můžete nás kontaktovat na adrese:

Toro Commercial Products Service Department
Toro Warranty Company
8111 Lyndale Avenue South
Bloomington, MN 55420-1196
E-mail: commercial.warranty@toro.com

Povinnosti vlastníka

Jako vlastníci výrobku jste odpovědní za provádění nutné údržby a seřizování, jak je uvedeno v provozní příručce. Neprovádění nezbytné údržby a seřizování může být důvodem k zamítnutí reklamace.

Součásti a úkony, na které se nevztahuje záruka

Ne všechny závady nebo poruchy, které se v záruční době na výrobku vyskytnou, jsou vady materiálu nebo výrobní vady. Záruka se nevztahuje na následující:

- Závady na výrobku, které jsou důsledkem použití jiných náhradních dílů než Toro nebo instalace a používání přídavných nebo upravených zařízení a produktů jiné značky než Toro. Výrobce těchto součástí může poskytnout samostatnou záruku.
- Závady na výrobku, které jsou důsledkem neprovádění doporučené údržby a/nebo seřizování. Neprovádění řádné údržby produktu Toro podle zásad doporučené údržby vyjmenovaných v *provozní příručce* může mít za následek zamítnutí reklamace.
- Závady na výrobku, které jsou důsledkem jeho nesprávného, nedbalého nebo nezodpovědného používání.
- Díly podléhající opotřebení v důsledku používání, nejsou-li tyto díly uznány za vadné. Mezi součásti, u nichž dochází k opotřebení nebo ke spotřebě v rámci běžného provozu výrobku, patří mimo jiné brzdové destičky a obložení, spojkové obložení, žací nože, kotouče, kypřicí nože, hroty, zapalovací svíčky, řídicí kolečka, pneumatiky, filtry, pásy a některé součásti rozprašovačů, například diafragmy, trysky, pojistné ventily atd.
- Závady způsobené vnějším vlivem. Vnější vlivy zahrnují kromě jiného počasí, skladovací postupy, kontaminaci, používání neschválených chladicích kapalin, maziv, aditiv, hnojiv, vody, chemikálií atd.
- Běžný hluk, vibrace, opotřebení a znehodnocení.
- Běžné „opotřebení“ zahrnuje kromě jiného poškození sedadel opotřebením nebo oděrem, odřený lak, poškrábané etikety nebo okna atd.

Díly

Díly, u nichž je v rámci údržby plánována výměna, jsou kryté zárukou do doby jejich plánované výměny. Díly vyměněné podle této záruky jsou kryté po dobu platnosti záruky na originální výrobek a stávají se majetkem společnosti Toro. Společnost Toro učiní konečné rozhodnutí o tom, zda příslušný díl nebo montážní celek budou opraveny nebo vyměněny. Společnost Toro může k záručním opravám použít repasované díly.

Poznámka k záruce na akumulátory s hlubokým cyklem vybití:

Akumulátory s hlubokým cyklem vybití mají specifikovaný celkový počet kilowatthodin, které jsou během své životnosti schopny vyrobit. Způsoby provozu, dobíjení a údržby mohou prodloužit nebo zkrátit životnost akumulátorů. Postupem času se množství užitečné práce v intervalech mezi dobíjením akumulátorů snižuje, až jsou akumulátory zcela vypotřebované. Výměna akumulátorů vypotřebovaných v důsledku běžného provozu je odpovědností majitele výrobku. Během standardní záruční doby může být nutná výměna akumulátorů na náklady majitele.

Údržbu hradí majitel

Mezi běžné servisní úkony vyžadované u výrobků značky Toro a prováděné na náklady majitele patří ladění, mazání, čištění a leštění motoru, výměna filtrů, chladicí kapaliny a součástí, na které se nevztahuje záruka, a provádění doporučené údržby.

Obecné podmínky

Oprava autorizovaným distributorem nebo prodejcem Toro je jediný nápravný prostředek, na který máte podle této záruky nárok.

Společnosti Toro Company a Toro Warranty Company nejsou odpovědné za nepřímé, náhodné ani následné škody související s používáním výrobků Toro, na něž se vztahuje tato záruka, včetně jakýchkoli nákladů nebo výdajů na zajištění náhradního zařízení nebo servisu během odpovídající doby trvání poruchy nebo nepoužitelnosti výrobku do skončení oprav podle této záruky. S výjimkou níže uvedené emisní záruky, která platí v odpovídajících případech, neexistuje žádná jiná výslovná záruka.

Veškeré implicitní záruky obchodovatelnosti a vhodnosti použití jsou omezeny na dobu trvání této výslovné záruky. Některé státy nepovolují vyloučení náhodných nebo následných škod ze záruky nebo omezení doby trvání předpokládané záruky, proto se na vás výše uvedené výjimky a omezení nemusejí vztahovat.

Tato záruka uděluje specifická zákonná práva, kromě nichž můžete mít i další práva, která se mezi jednotlivými státy liší.

Jiné země než Spojené státy a Kanada

Zákazníci by se měli obrátit na distributora (prodejce) produktů Toro, který jim poskytne záruční podmínky dané země, provincie nebo státu. Pokud z nějakého důvodu nejste se službami distributora spokojení nebo je pro vás obtížné získat informace o záruce, obraťte se na dovozce produktů Toro. Pokud se ani jedno z uvedených opatření nepodaří, můžete nás kontaktovat na adrese Toro Warranty Company.