Form No. 3425-249 Rev A

TORO®

Count on it.

Betjeningsvejledning

Dybdelufter 686 og 687

Modelnr. 44856—Serienr. 402900001 og derover

Modelnr. 44867—Serienr. 402900001 og derover

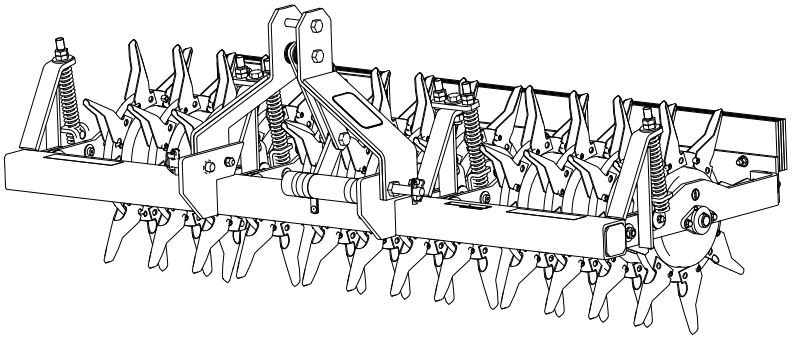

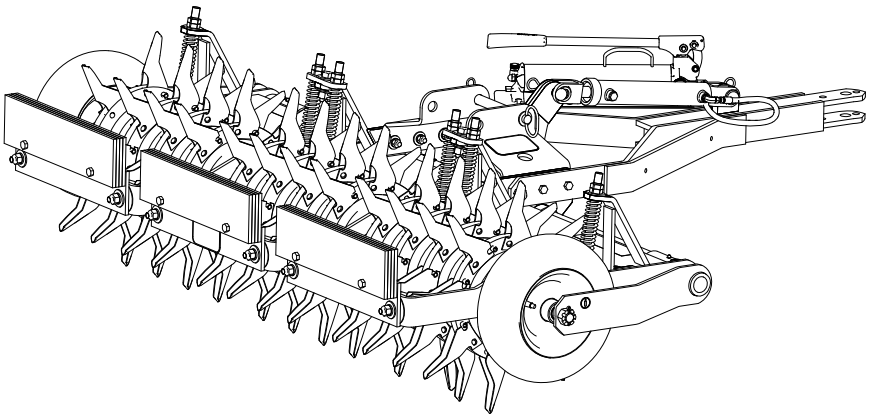

Registrer dit produkt på www.Toro.com.
Oversættelse af original (DA)

CE

3425-249 A

Dette produkt overholder alle relevante EU-direktiver, når CE-sæt 95-3350 er monteret. Yderligere oplysninger fås på den separate produktspecifikke overensstemmelseserklæring.

Dækkets DOT-oplysninger findes på siden af hvert dæk. Disse oplysninger angiver belastnings- og hastighedsklassificeringer. Reservedæk skal have samme eller højere klassificering. Se Specifikationer for at kontrollere, at dækkene opfylder eller overstiger maskinens vægtkrav.

⚠ ADVARSEL

CALIFORNIEN
Advarsel i henhold til erklæring nr. 65

Brug af dette produkt kan medføre eksponering over for kemikalier, der ifølge staten Californien er kræftfremkaldende og giver medfødte defekter eller andre forplantningsskader.

Indledning

Denne dybdelufter må udelukkende bruges af uddannede operatører til privat og kommerciel anvendelse. Den er primært beregnet til luftning af velholdte plæner på private områder, parker, sportsbaner samt i kommercielle områder.

Læs denne vejledning omhyggeligt, så du kan lære at betjene og vedligeholde produktet korrekt samt undgå person- og produktskade. Det er dit ansvar at betjene produktet korrekt og sikkert.

Besøg www.Toro.com for at få materialer om produktsikkerhed og oplæring i betjening, oplysninger om tilbehør, hjælp til at finde en forhandler eller for at registrere dit produkt.

Når du har brug for service, originale Toro-dele eller yderligere oplysninger, bedes du kontakte en autoriseret serviceforhandler eller Toros kundeservice samt have produktets model- og serienummer parat. Figur 1 viser model- og serienummerets placering på produktet. Skriv numrene, hvor der er gjort plads til dette.

Vigtigt: **Scan QR-koden (hvis der er en) på serienummerpladen med din mobilenhed for at få adgang til oplysninger om garanti, reservedele og andre produktoplysninger.**

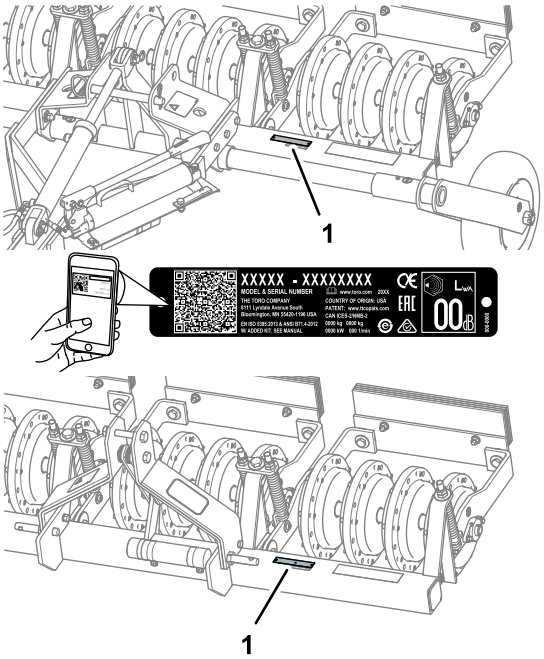

Figur 1

1. Model og serienummerets placering

Modelnr. _____

Serienr. _____

Denne betjeningsvejledning advarer dig om mulige farer og giver dig særlige sikkerhedsoplysninger ved hjælp af advarselssymbolet (Figur 2), der angiver en fare, som kan forårsage alvorlig personskade eller død, hvis du ikke følger de anbefalede forholdsregler.

g000502

Figur 2

1. Advarselssymbol

Denne betjeningsvejledning bruger 2 ord til at fremhæve oplysninger. **Vigtigt** henleder opmærksomheden på særlige mekaniske oplysninger, og **Bemærk** angiver generel information, som det er værd at lægge særligt mærke til.

© 2018—The Toro® Company
8111 Lyndale Avenue South
Bloomington, MN 55420

Kontakt os på www.Toro.com.
Trykt i USA
Alle rettigheder forbeholdes

Indhold

Sikkerhed 3
Generelt om sikkerhed..... 3
Sikkerheds- og instruktionsmærkater 4
Opsætning 5
1 Montering af hjulene 6
2 Montering af vægtlodderne 6
3 Montering af trækstangenheden 6
4 Montering af pumpen og cylinderenheden..... 8
Produktoversigt 9
Specifikationer 9
Udstyr/tilbehør 9
Betjening 10
Montering af dybdelufteren på traktionsenheden 10
Montering af tænderne 12
Brug af dybdelufteren 12
Vedligeholdelse 14
Skema over anbefalet vedligeholdelse 14
Smøring 14
Smøring af lejerne 14
Vedligeholdelse af chassiset 15
Kontrol af dæktrykket..... 15
Kontrol af bøsningerne på hovedarmene..... 15
Justering af fjedrene 16
Kontrol af tænderne 16
Opbevaring 17

Sikkerhed

Generelt om sikkerhed

- Læs og forstå indholdet i *betjeningsvejledningen* for både dybdelufteren og traktionsenheden.
- Sørg for at undervise alle operatører og alt servicepersonale i brug af dybdelufteren.
- Hæv tænderne, sæt farten ned, og vær forsigtig, når du krydser andre overflader end græs, samt når du transporterer maskinen.
- Betjen ikke maskinen, hvis du er syg, træt eller påvirket af alkohol eller medicin.
- Vær yderst forsigtig, når du læsser dybdelufteren på eller af en anhænger eller lastbil.
- Betjen dybdelufteren ved en lavere hastighed, når du arbejder på en skråning.
- Brug ikke dybdelufteren i nærheden af bratte afsatser, grøfter, volde eller vandområder. Dybdelufteren kan pludselig vælte, hvis et hjul kommer ud over kanten.
- Stop traktionsenheden, hæv tænderne (dybdeluftermodel 44867), sluk motoren, aktiver parkeringsbremsen, tag nøglen ud, og vent på, at al bevægelse standser inden justering, rengøring eller reparation af dybdelufteren.
- Bær altid handsker, når du udfører service på tænderne. Udskift beskadigede tænder.
- Hold hænder og fødder væk fra bevægelige maskinkomponenter.

Hvis maskinen betjenes eller vedligeholdes forkert, er der risiko for personskade. Operatøren skal altid følge sikkerhedsanvisningerne og være opmærksom på advarselssymbolet ⚠, der betyder Forsigtig, Advarsel eller Fare – personlig sikkerhedsanvisning, for at nedsætte risikoen for personskade. Hvis disse forskrifter ikke følges, kan det medføre personskade eller død.

Du kan finde yderligere sikkerhedsoplysninger i denne vejledning.

Sikkerheds- og instruktionsmærkater

Sikkerheds- og instruktionsmærkaterne kan nemt ses af operatøren og er placeret tæt på potentielle risikoområder. Udskift eventuelle beskadigede eller manglende mærkater.

decal106-0229

106-0229

1. Advarsel – Fjern nøglen fra tændingen, og læs *betjeningsvejledningen*, før der udføres vedligeholdelsesarbejde.
2. Risiko for at skære/amputere hænder og risiko for at skære/amputere fødder.

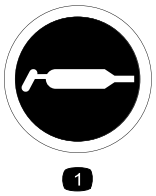

decal58-6520

58-6520

1. Smøring

---

decal133-8061

133-8061

Opsætning

Løsdele

Brug skemaet herunder til at kontrollere, at alle dele er blevet leveret.

Fremgangsmåde	Beskrivelse	Antal	Anvendelse
1	Hjulsamling Afstandsbøsning Aksel Møtrik med udskæring Låseclips	2 4 2 2 2	Monter hjulene.
2	Vægtlod Bolt (½" x 2¾") Flangelåsemøtrik (½")	12 6 6	Monter vægtlodderne.
3	Trækstangenhed Beslag Bolt (½" x 2½") Møtrik (½") Spændeskive (½") Låseskive (½") Låsestift Splitter (lille)	1 2 6 6 6 6 1 1	Monter trækstangenheden.
4	Pumpe og cylinderenhed Skrue (3/8" x 1¼") Spændeskive (⅜") Låsemøtrik (⅜") Skrue (½" x 1¼") Møtrik (½") Låseskive (½") Vibrationsstykke Cylindertap Splitter (stor)	1 2 2 2 1 1 1 1 2 2	Fastgør pumpen og cylinderenheden.

Medier og øvrige dele

Beskrivelse	Antal	Anvendelse
Betjeningsvejledning	1	Læs før betjening af maskinen.

Maskinens venstre og højre side er som set fra den normale betjeningsposition.

1

Montering af hjulene

Model 44856

Dele, der skal bruges til dette trin:

2	Hjulsamling
4	Afstandsbøsning
2	Aksel
2	Møtrik med udskæring
2	Låseclips

Fremgangsmåde

1. Placer hjulsamlingen og 2 afstandsbøsninger (1 på hver side af hjulnavet) mellem stellet som vist i Figur 3.

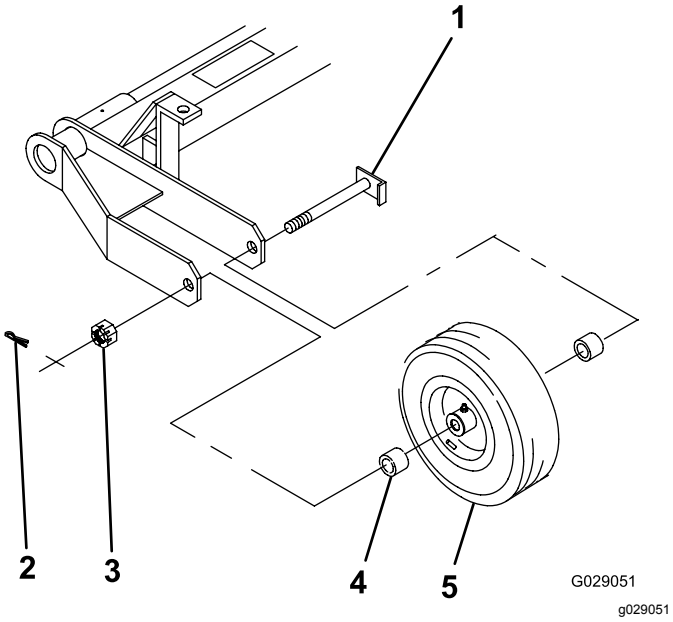

Figur 3

1. Aksel
2. Split
3. Møtrik med udskæring
4. Afstandsbøsning til hjul
5. Hjulsamling

2. Før akslen gennem stellet, afstandsbøsningerne og hjulet (Figur 3).
3. Skru møtrikken med udskæring på akslen (Figur 3), og brug en nøgle til at tilspænde den til et moment på 8 til 20 Nm.
4. Drej hjulet for at indstille lejerne og fjerne endeslør.
5. Løsn kronemøtrikken, indtil den adskilles fra stellet, og hjulnavet har endeslør.
6. Spænd møtrikken med udskæring med et moment på 1,5 til 2 Nm, mens hjulet drejes.

   Bemærk: Hvis splithullet i drivakslen ikke er placeret ud for en udskæring i møtrikken, skal møtrikken løsnes, indtil hullet og udskæringen flugter.
7. Sæt splitten i (Figur 3).
8. Smør hjullejerne, indtil hjulnavhulrummet er helt fyldt, og du kan se et smule udløb ved tætningerne.

2

Montering af vægtlodderne

Dele, der skal bruges til dette trin:

12	Vægtlod
6	Bolt (½" x 2¾")
6	Flangelåsemøtrik (½")

Fremgangsmåde

Monter vægtlodderne som vist i Figur 4.

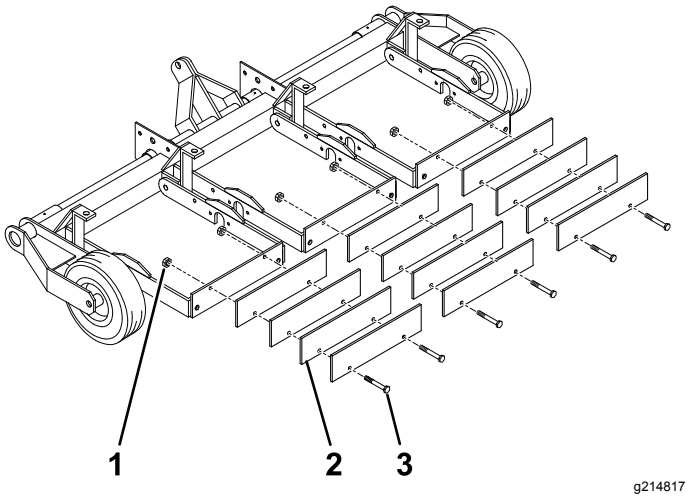

Figur 4

1. Flangelåsemøtrik (½")
2. Vægt
3. Bolt (½" x 2¾")

3

Montering af trækstangen-heden

Model 44856

Dele, der skal bruges til dette trin:

1	Trækstangenhed
2	Beslag
6	Bolt (½" x 2½")
6	Møtrik (½")
6	Spændeskive (½")
6	Låseskive (½")
1	Låsestift
1	Splitter (lille)

Fremgangsmåde

1. Fjern beslagene, låsestiften og fastgø-relsesanordningerne fra trækstangens fastgørelsespunkter på dybdelufteren.
2. Placer trækstangenheden ud for dybdelufteren som vist i Figur 5.

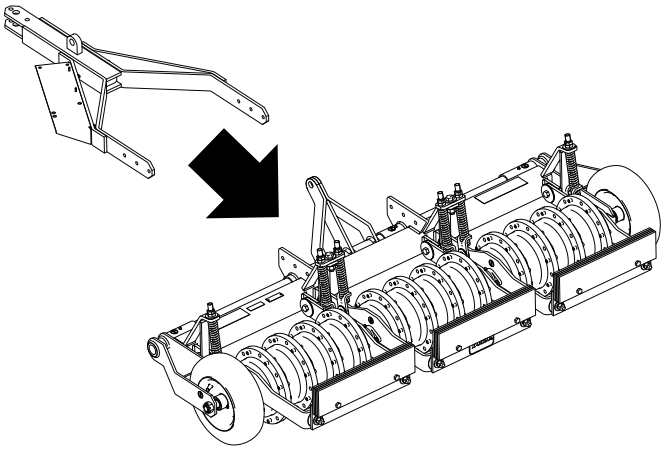

g216322

Figur 5

3. Placer beslagene på dybdelufteren som vist i Figur 6.

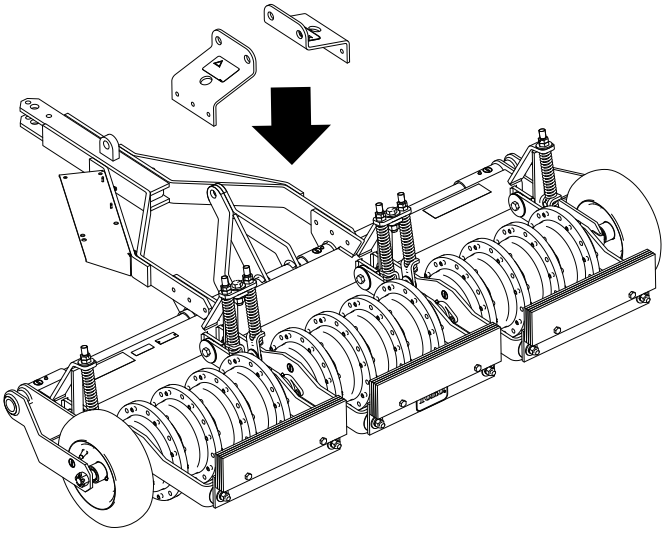

g216319

Figur 6

4. Fastgør trækstangenheden og beslagene ved hjælp af fastgørelsesanordningerne som vist i Figur 7, og spænd møtrikkerne med et moment på 54 til 74 N·m.

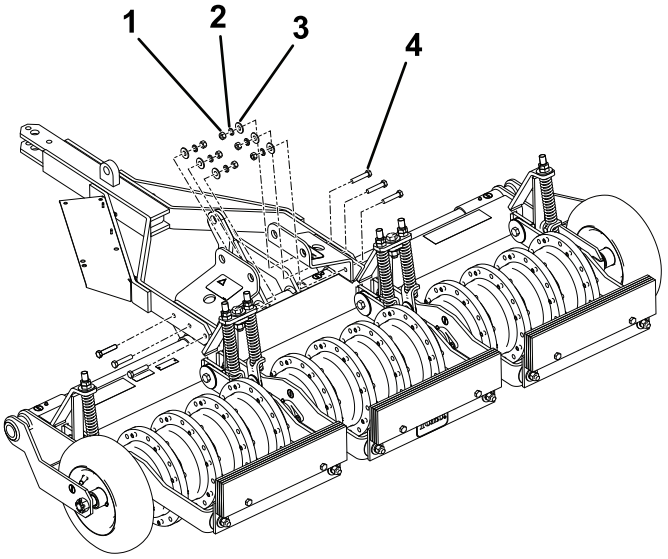

g216320

Figur 7

1. Møtrik (½")
2. Låseskive (½")
3. Spændeskive (½")
4. Bolt (½" x 2½")

5. Monter låsestiften, og fastgør den med den lille splitter som vist i Figur 8.

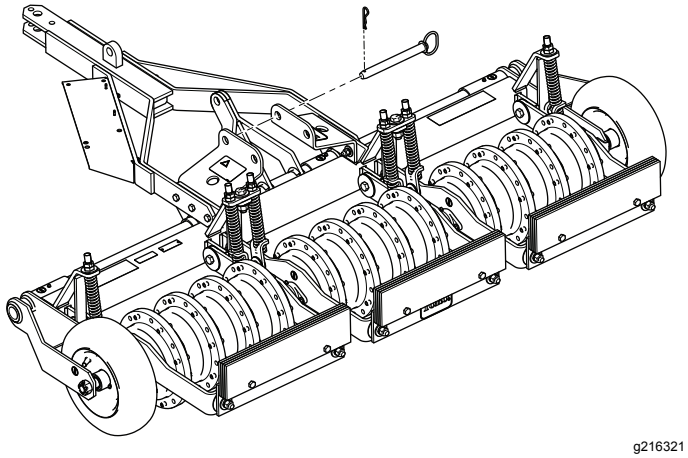

Figur 8

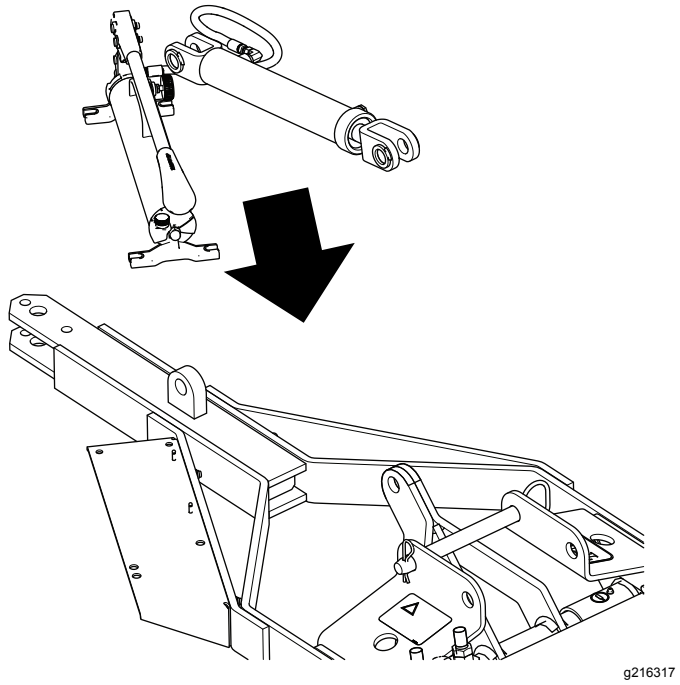

4

Montering af pumpen og cylinderenheden

Model 44856

Dele, der skal bruges til dette trin:

1	Pumpe og cylinderenhed
2	Skrue (3/8" x 1¼")
2	Spændeskive (⅜")
2	Låsemøtrik (⅜")
1	Skrue (½" x 1¼")
1	Møtrik (½")
1	Låseskive (½")
1	Vibrationsstykke
2	Cylindertap
2	Splitter (stor)

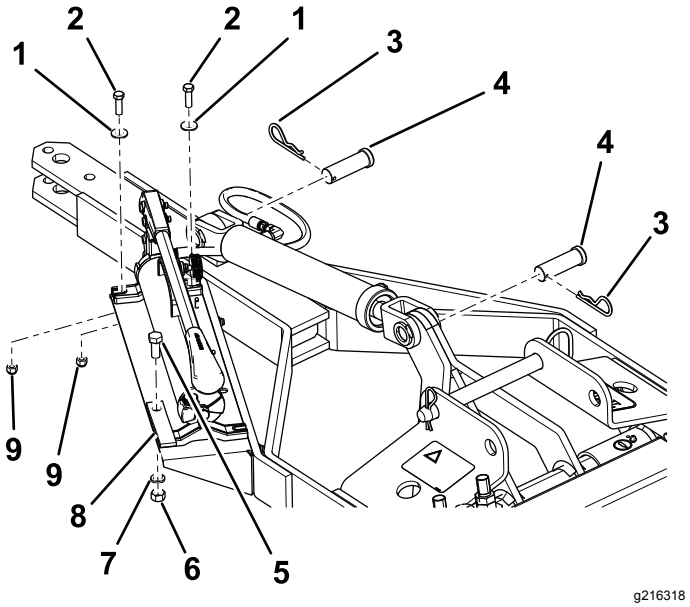

Figur 9

1. Spændeskive (⅜")
2. Skrue (⅜" x 1¼")
3. Splitter (stor)
4. Cylinderstift
5. Skrue (½" x 1¼")
6. Møtrik (½")
7. Låseskive (½")
8. Vibrationsstykke
9. Låsemøtrik (⅜")

Fremgangsmåde

Bemærk: Undlad at bøje eller klemme hydraulikslangen.

Placer pumpen og cylinderenheden korrekt, og fastgør dem som vist i Figur 9.

Produktoversigt

Specifikationer

Stel	Svejset stålrør opdelt i 3 sektioner, hvor hver sektion bevæger sig vandret og diagonalt, så konturen kan følges, fjederbelastede
Luftningshjul	12 støbninger, 70 lb (31,75 kg), 4 pr. sektion, med permanent valsetap i hvert andet hul
Aksel	1¼", neddrejet til 1"
Tænder	96, 8 pr. hjul, fastgjort med 1 bolt, valsetap i hjulet fastgør det andet hul i tanden, ½" eller ¾" åbent eller lukket, 4 tommers skæreknive er tilgængelige
Lejer	Selvforseglet, selvjusteret
Transportdæk (kun model 44856)	4,8-8 – 2 lag
Bugsertræk	Stift (model 44856) 3 punkter – kategori 1-traktortype (model 44867)
Løftemekanisme (kun model 44856)	Håndholdt hydraulikpumpe til en 10 tommers slagcylinder. Påkrævet hydraulikvæske er Mobil DTE 15 M eller tilsvarende
Fjedre	6 til at assistere nedadgående tryk på tænderne
Luftningsspor	2 m
Mønster	15 cm på midten
Driftshastighed	1 til 16 km/t afhængig af forholdene
Samlet bredde	2,2 m (model 44856)
	2 m (model 44867)
Vægt	674 kg (model 44856)
	569 kg (model 44867)

Udstyr/tilbehør

Der kan fås en række forskelligt Toro-godkendt udstyr og tilbehør til brug sammen med maskinen, som gør den bedre og mere alsidig. Kontakt en autoriseret serviceforhandler eller autoriseret Toro-distributør, eller gå ind på www.Toro.com for at få en fortegnelse over alle godkendte redskaber og alt godkendt tilbehør.

Brug kun originale Toro-reservedele og tilbehør for at sikre optimal ydelse og sikre, at maskinen fortsat overholder sikkerhedscertificeringen. Reservedele og tilbehør, der er fremstillet af andre producenter, kan være farlige, og brug heraf kan gøre garantien ugyldig.

Betjening

Bemærk: Traktionsenhedens venstre og højre side er som set fra den normale betjeningsposition.

Montering af dybdelufteren på traktionsenheden

Klargøring af traktionsenheden

1. Parker traktionsenheden på en plan overflade, sluk motoren, aktiver parkeringsbremsen, tag nøglen ud, og vent, til alle bevægelige dele er standset, før du forlader maskinen.
2. Efterse traktionsenheden for eventuelle løse fastgørelsesanordninger eller andre mulige problemer. Spænd løse fastgørelsesanordninger, og afhjælp problemer inden betjening.

Montering af dybdelufter

Model 44856

Fastgør dybdelufterens bugsertræk på trækstangen på traktionsenheden med traktionsenhedens fastgørelsesanordninger.

Vigtigt: **Løft ikke trækstangen med hånden. Brug trækstangsdonkraften eller løfteanordningen til at placere bugsertrækket ud for traktionsenheden.**

1. Kontroller dæktrykket. Se Kontrol af dæktrykket (side 15).
2. Sænk 3-punktsophænget. Se betjeningsvejledningen til din traktionsenhed.
3. Hvis de er monteret, fjernes ringstiften, gaffelbolten og den øvre 3-punktsforbindelse fra det øvre forbindelsesbeslag (Figur 10).

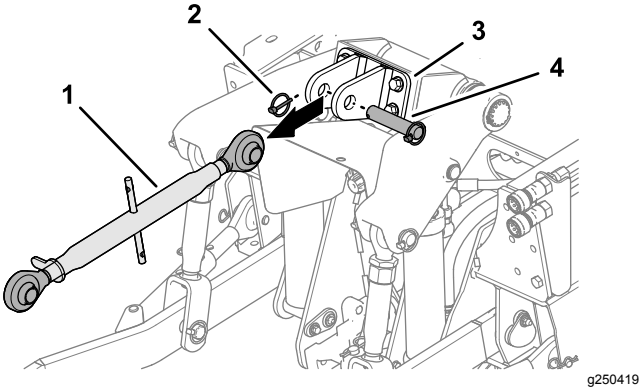

Figur 10

1. Øvre 3-punktsforbindelse
2. Ringstift
3. Øvre forbindelsesbeslag
4. Gaffelbolt

4. Hæv de nedre forbindelser på 3-punktsophænget helt (Figur 11).

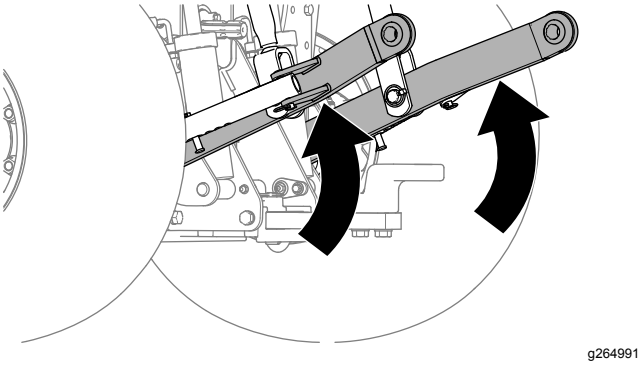

Figur 11

5. Brug den hydrauliske håndpumpe, flyt løftearmen (Figur 12) lige bagud for de forreste huller i låsestangsbeslaget (transportposition).

   Bemærk: Løftearmen er i transportposition, når stangen er placeret bagud for det fremadrettede hul på låsestangsbeslaget.

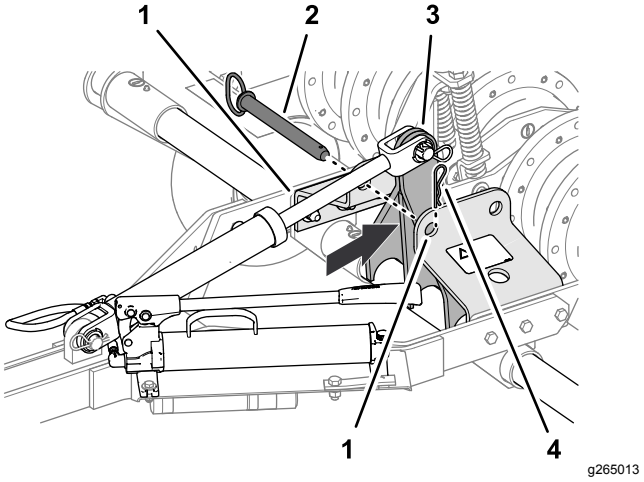

Figur 12

1. Låsestangsbeslag
2. Låsestangsstift
3. Løftearm (transportposition)
4. Låseclips

6. Sæt låsestangsstiften i de fremadrettede huller i låsestangsbeslaget, og fastgør låsestangsstiften til beslaget med låseclipsen (Figur 12).
7. Ret dybdelufterens trækstang ind efter trækstangen på traktionsenheden, og brug fastgørelsesanordningerne på køretøjets bugsertræk til at fastgøre dybdelufteren (Figur 13).

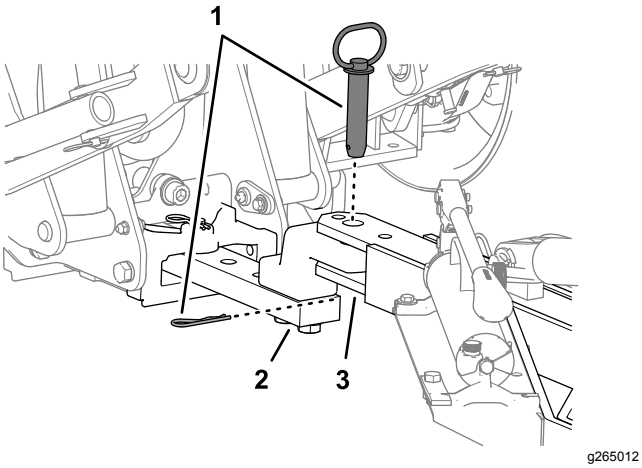

Figur 13

1. Fastgørelsesanordninger til bugsertrækket (traktionsenhed)
2. Trækstang (traktionsenhed)
3. Trækstang (dybdelufter)

Montering af dybdelufter

Model 44867

1. Sænk de nedre forbindelsesarme på traktionsenheden (Figur 14).

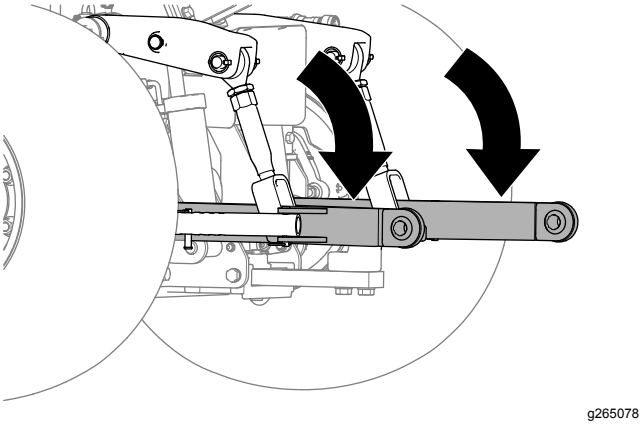

Figur 14

2. Juster de nedre forbindelsesarme (Figur 15) helt udad. Se betjeningsvejledningen til traktionsenheden.

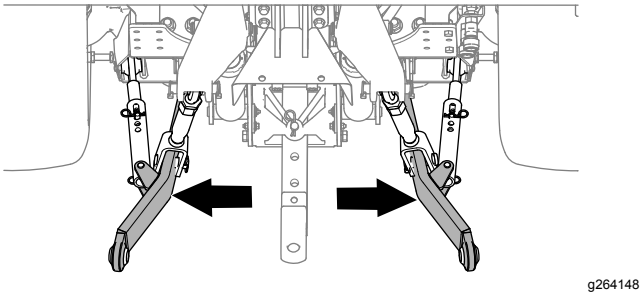

Figur 15

3. Hvis den er afmonteret, skal den øvre 3-punktsforbindelse (Figur 16) monteres på traktionsenheden.

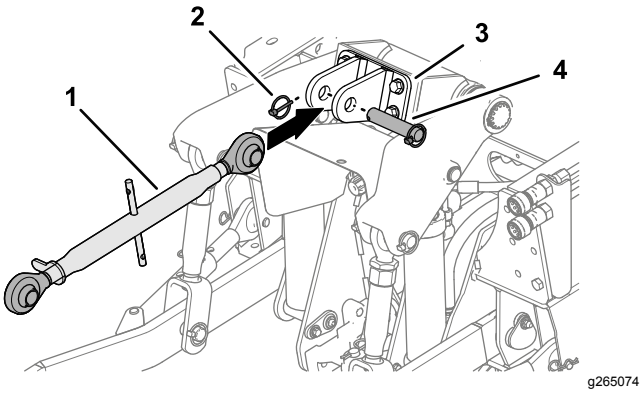

Figur 16

1. Øvre 3-punktsforbindelse
2. Ringstift
3. Øvre forbindelsesbeslag
4. Gaffelbolt

4. Placer dybdelufteren, så de nedre forbindelsesarme på traktionsenheden flugter med løftearmsstifterne på dybdelufteren (Figur 17).

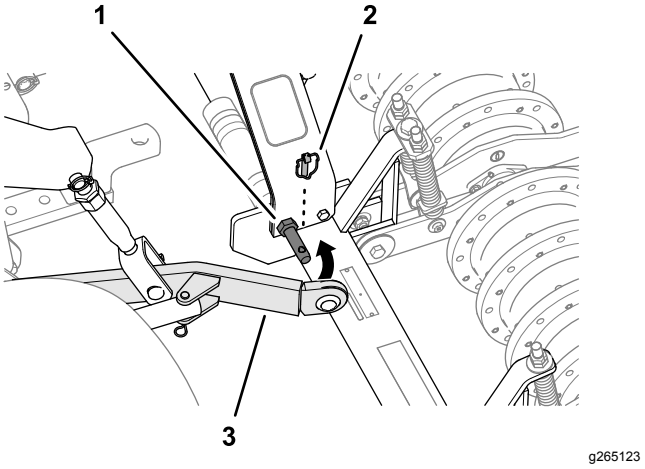

Figur 17

1. Løftearmsstifter (dybdelufter)
2. Ringstift
3. Nedre forbindelsesarm (traktionsenhed)

5. Monter de nedre forbindelsesarme til løftearmsstifterne, og fastgør armene med ringstifterne (Figur 17).
6. Monter den anden ende af den øvre 3-punktsforbindelse på dybdelufterens løftearme (Figur 18) med bolten (¾" x 4"), møtrik (¾") og kontramøtrikken (¾").

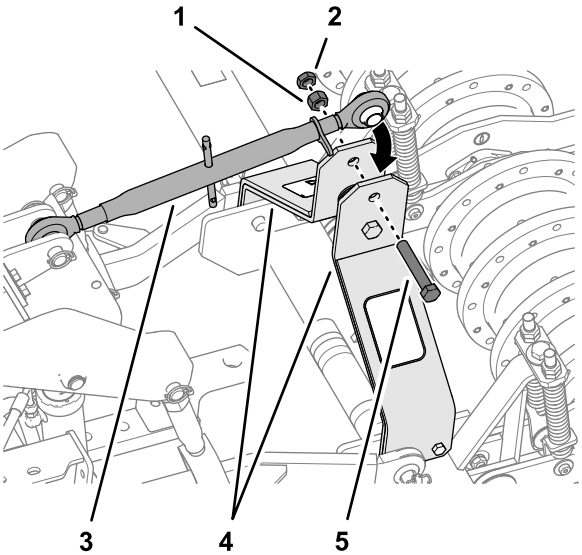

g265124

Figur 18

1. Møtrik (¾")
2. Kontramøtrik (¾")
3. Øvre 3-punktsforbindelse
4. Løftearme (dybdelufter)
5. Bolt (¾" x 4")

7. Juster forbindelserne på 3-punktsophænget for at nivellere dybdelufteren mod venstre og højre og fremad og tilbage (Figur 19). Se betjeningsvejledningen til din traktionsenhed.

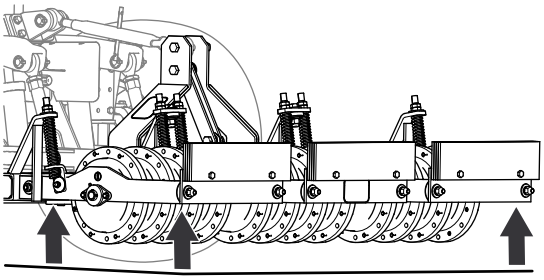

g265125

Figur 19

Montering af tænderne

Vigtigt: **Monter først tænderne, når dybdelufteren er monteret på traktionsenheden.**

1. Start ved den yderste støbning, og monter tænderne som vist i Figur 20.

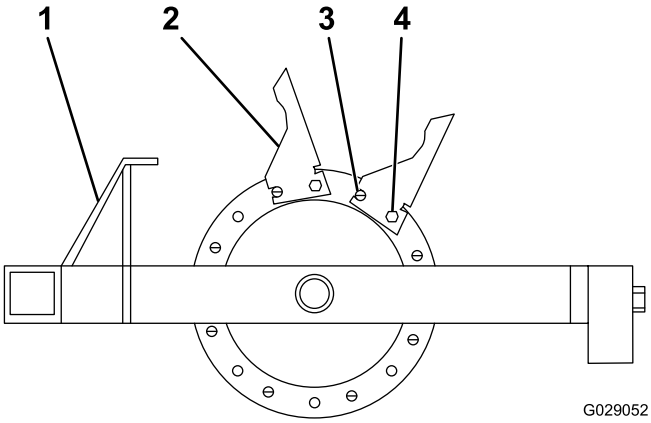

G029052
g029052

Figur 20

1. Bugsertræk
2. Tand
3. Valsetap
4. Bolt

2. Monter alle 8 tænder på støbningen med en valsetap og bolte (½" x 1¾"), og sørg for, at valsetappen er i forreste position (Figur 20).

   Bemærk: Sørg for, at valsetappen er i det forreste hul, og at bolten er i det andet hul.

Brug af dybdelufteren

Brug af model 44856

1. Luk ventilen i bunden af den hydrauliske håndpumpe (Figur 21), og tryk på pumpehåndtaget, indtil låsestiften drejer i låsestangsbeslaget.

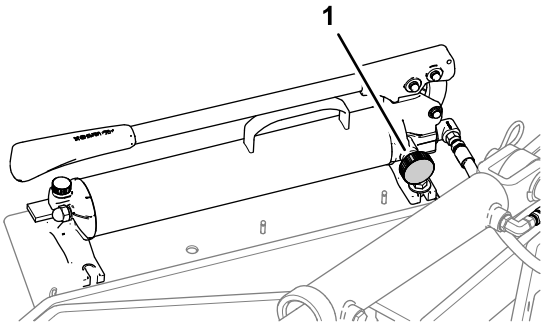

g265130

Figur 21

1. Ventilgreb (hydraulisk håndpumpe)

2. Fjern låseclipsen, og sæt låsestiften i de bageste huller (opbevarings-/luftningspositionen) i

låsestangsbeslag, og fastgør låsestiften til beslaget med låseclipsen (Figur 22).

Bemærk: Hvis låsestiften flyttes til opbevarings-/luftningspositionen, kan dybdelufteren hæves og sænkes, mens der arbejdes på arbejdsstedet.

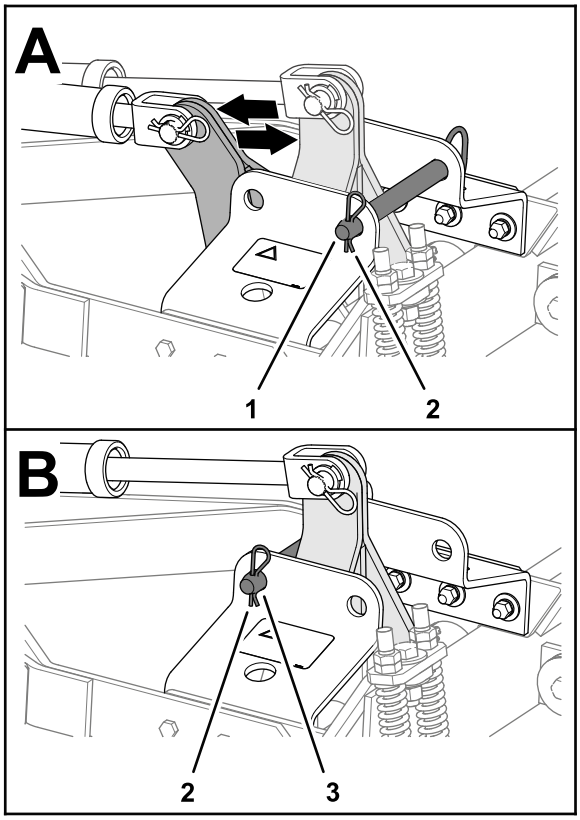

g265163

Figur 22

1. Låsestift – opbevarings-/luftningspositionen (bageste hul i låsestangsbeslaget)
2. Låseclips
3. Låsestift – transportposition (bageste hul i låsestangsbeslaget)

3. Åbn ventilen i bunden af den hydrauliske håndpumpe for at sænke dybdelufteren ned på jorden.
4. Gå tilbage til førersædet, og følg procedurerne for at bugsere et redskab. Se betjeningsvejledningen til traktionsenheden.
5. Ved enden af det ønskede luftningsområde skal traktionsenheden stoppes, parkeringsbremsen aktiveres, motoren slukkes, og nøglen tages ud, inden førersædet forlades.
6. Luk ventilen på den hydrauliske håndpumpe (Figur 21), og tryk på pumpehåndtaget for at hæve dybdelufteren til transportposition.
7. Fjern låseclipsen, og sæt låsestiften i de forreste huller (transportposition) i låsestangsbeslag, og fastgør låsestiften til beslaget med låseclipsen (Figur 22).

Brug af model 44867

1. Start traktionsenhedens motor, og kør den ved lav hastighed.
2. Med 3-punkts eller fjernhydraulisk styring af traktionsenheden sænkes dybdelufteren langsomt, mens traktionsenheden kører langsomt fremad (Figur 23).

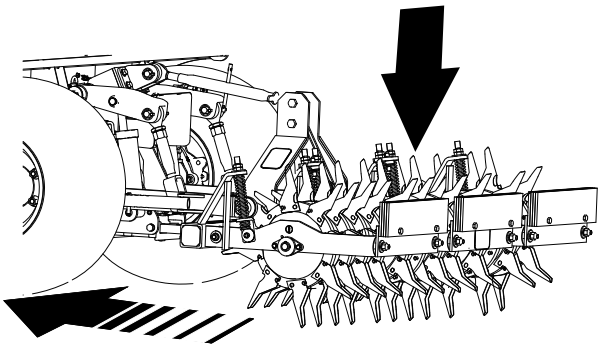

g265323

Figur 23

3. Når luftningen går i gang, øges traktionsenhedens hastighed.
4. Hæv dybdelufteren ved afslutningen af en omgang, inden du drejer (Figur 24).

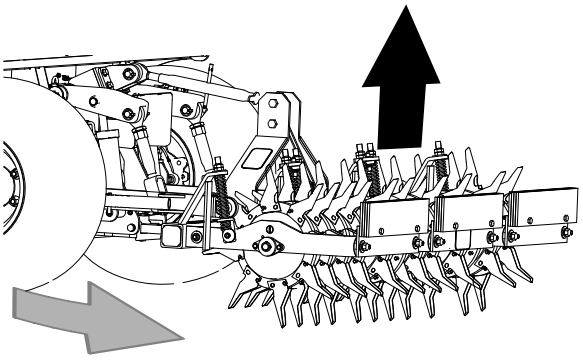

g265324

Figur 24

Vedligeholdelse

⚠ FORSIGTIG

Hvis du lader nøglen sidde i tændingen, kan andre personer utilsigtet komme til at starte motoren og forårsage alvorlig personskade på dig eller andre omkringstående personer.

Tag nøglen ud af tændingen, før vedligeholdelsesarbejde påbegyndes.

Skema over anbefalet vedligeholdelse

Vedligeholdelsesintervaller	Vedligeholdelsesprocedure
Hver anvendelse eller dagligt	• Kontroller dæktrykket. • Kontroller tænderne for slid.
For hver 40 timer	• Smør fittingerne.
For hver 100 timer	• Kontroller bøsningerne på hovedarmene.

Smøring

Smøring af lejerne

Eftersynsinterval: For hver 40 timer

Fedtspecifikation: Nr. 2 litiumbaseret fedt

Smør dybdelufteren med det angivne smøremiddel som vist i Figur 25 eller Figur 26.

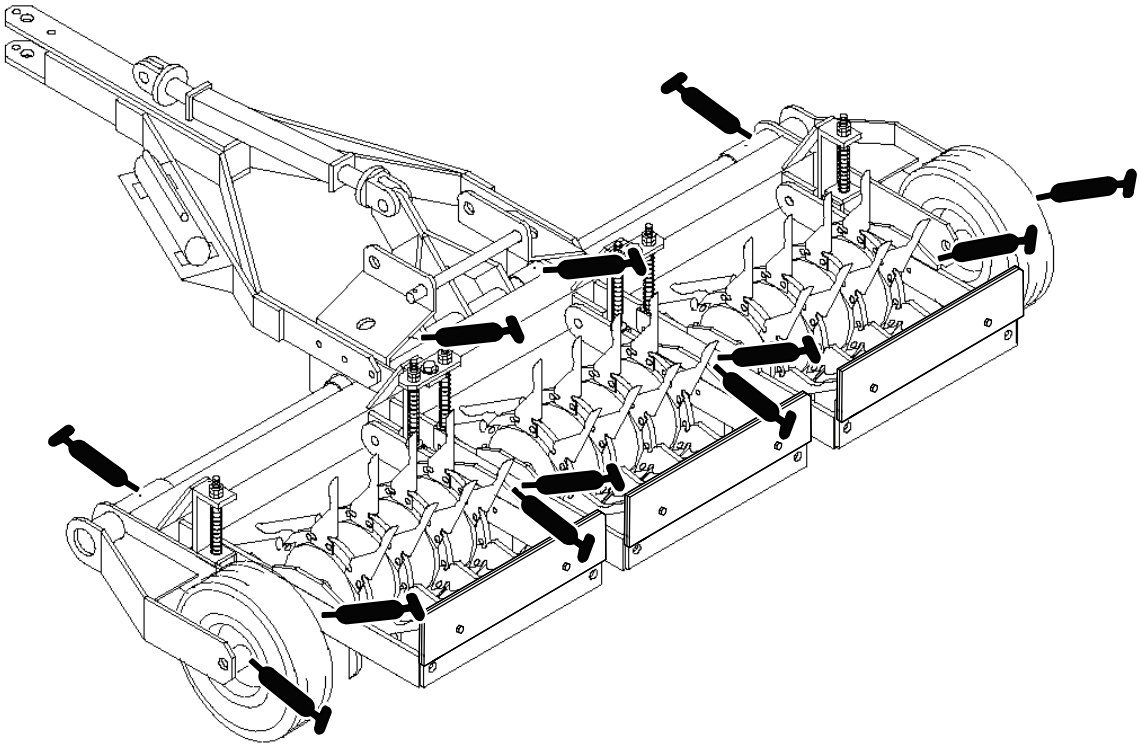

g265329

Figur 25

Model 44856

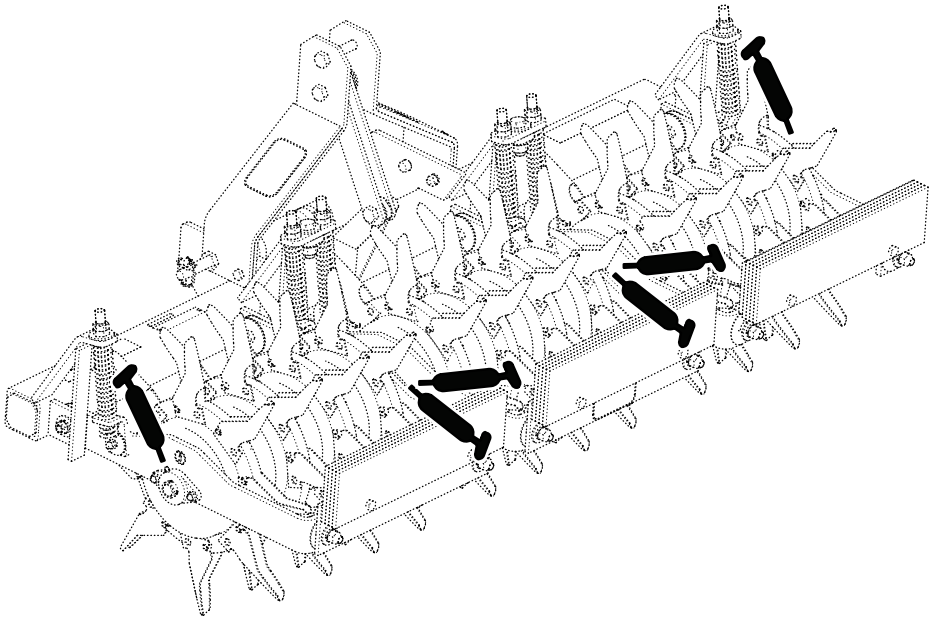

g265328

Figur 26
Model 44867

Vedligeholdelse af chassiset

Kontrol af dæktrykket

Model 44856

Eftersynsinterval: Hver anvendelse eller dagligt

1. Kontroller dæktrykket (Figur 27).

   Der skal måles 4,13 bar.

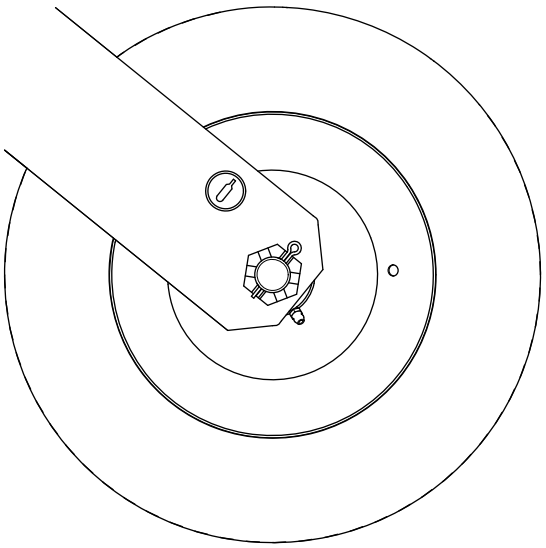

g265014

Figur 27

2. Pump luft i eller luk luft ud af dækkene, indtil der måles 4,13 bar.

Kontrol af bøsningerne på hovedarmene

Eftersynsinterval: For hver 100 timer

De 6 hovedarme drejer frit vandret og lodret, så enheden kan følge jordens kontur. En bronzebøsning trykkes ind i drejehullerne mellem hovedarmene og stellets monteringsbeslag (Figur 28).

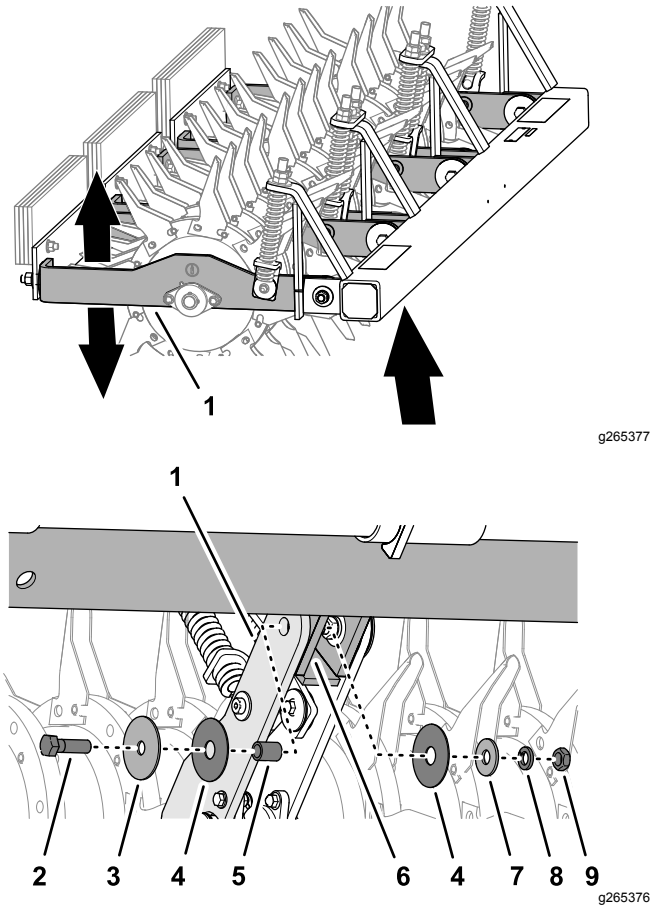

Figur 28

1. Hovedarm
2. Bolt (⅝" x 2")
3. Spændeskive (⅝" x 3")
4. Spændeskive (11/16" x 3")
5. Bronzebøsning
6. Stelmonteringsbeslag
7. Spændeskive (⅝" x 1¾")
8. Låseskive
9. Møtrik (⅝")

1. Flyt dybdelufteren til transportpositionen. Se Brug af dybdelufteren (side 12).
2. Kontroller, at de 6 hovedarme drejer frit (Figur 28).
3. Hvis en hovedarm binder, skal du udføre følgende trin:
   A. Løsn fjederspændingen. Se Justering af fjedrene (side 16).
   B. Fjern bolten, møtrikken, spændeskiverne og bøsningen, der fastgør hovedarmen til stellets monteringsbeslag (Figur 28), og kontroller fastgørelsesanordningerne for slid.

      Bemærk: Udskift alle slidte eller beskadigede fastgørelsesanordninger. Bronzebøsningen er 3 mm (⅛") længere tid end den samlede tykkelse på hovedarmen og monteringsbeslagets plade.
   C. Monter hovedarmen til stellets monteringsbeslag med bolten, møtrikken, spændeskiverne og bøsningen (Figur 28).
   D. Stram bolten på (⅝" x 2") og møtrikken (⅝") mod bøsningerne, ikke armene, så den kan dreje frit.
   E. Juster fjederspændingen. Se Justering af fjedrene (side 16).

Justering af fjedrene

Formålet med fjedrene er for at fordele vægten jævnt og reducere stødbelastningen på drejepunkterne. Juster fjedrene jævnt hele vejen over for at nivellere maskinen. Brug møtrikkerne oven på fjederstangen for at justere fjederspændingen (Figur 29).

Vigtigt: **Når fjederspændingen justeres, må spiralerne ikke trykkes sammen. Sørg for, at der er mindst 1,6 mm (1/16") afstand mellem spiralerne.**

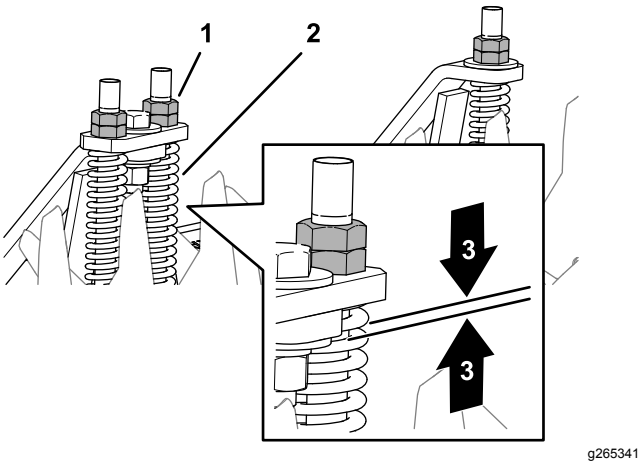

Figur 29

1. Fjederstangsmøtrikker
2. Fjeder
3. 1,6 mm (1/16") minimumafstand mellem spiralerne

Kontrol af tænderne

Eftersynsinterval: Hver anvendelse eller dagligt

For at opnå maksimal luftningsydelse skal tænderne altid efterses for slid og skader før hver brug. Meget slidte tænder er nemme at bøje eller knække og efterlader kernerne i jorden. Se med eksempler på tandslid i Figur 30.

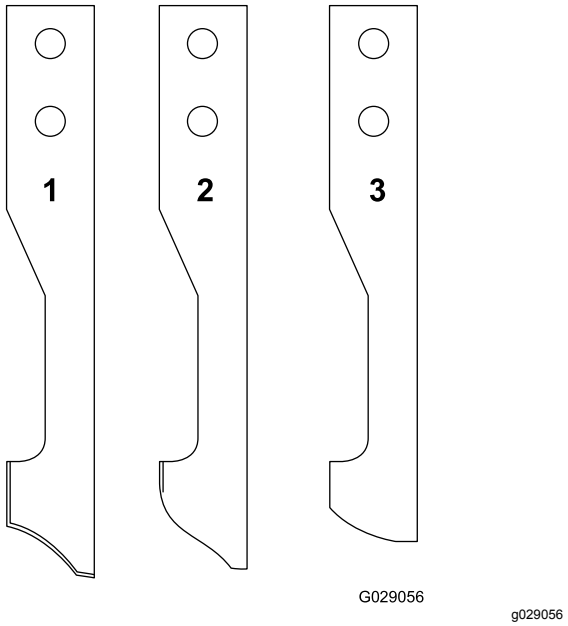

Figur 30

1. Ny
2. Meget slidt, men brugbar
3. Slidt og ubrugelig – udskift

Rengør tænderne for kerner inden opbevaring. Kerner, der efterlades i tænderne i længere tid, kan forårsage afskalning på indersiden af tænderne, så kernen ikke kan skubbes ud.

Opbevaring

1. Hæv tænderne.
2. Stop traktionsenheden, sluk motoren, aktiver parkeringsbremsen, og tag nøglen ud.
3. Fjern snavs og partikler fra hele dybdelufteren. Rengør tænderne for kernerne.

   Vigtigt: **Du kan vaske dybdelufteren med et mildt rengøringsmiddel og vand. Udsæt ikke dybdelufteren for højtryksrensning.**
4. Smør dybdelufteren. Se Smøring (side 14).
5. Efterse tændernes tilstand. Udskift ødelagte eller slidte tænder.
6. Kontroller og tilspænd alle bolte, møtrikker og skruer. Reparer eller udskift alle beskadigede dele.
7. Mal alle ridsede eller blotlagte metaloverflader. Maling kan købes hos en autoriseret serviceforhandler.
8. Opbevar dybdelufteren i en ren, tør garage eller på et passende sted.
9. Tildæk dybdelufteren for at beskytte den og holde den ren.

EEA/UK-erklæring om beskyttelse af privatlivets fred

Toros brug af dine personlige oplysninger

The Toro Company ("Toro") respekterer dit privatliv. Når du køber vores produkter, indsamler vi muligvis visse oplysninger om dig, enten direkte fra dig eller via din lokale Toro-virksomhed eller -forhandler. Toro bruger disse oplysninger til at opfylde kontraktmæssige forpligtelser – f.eks. til at registrere din garanti, behandle garantikrav eller kontakte dig i tilfælde af en produkttilbagekaldelse – og til lovlige forretningsformål – f.eks. til at måle kundetilfredshed, forbedre vores produkter eller give dig produktoplysninger, som kan være af interesse for dig. Toro kan dele dine oplysninger med vores datterselskaber, søsterselskaber, forhandlere eller andre forretningspartnere i forbindelse med disse aktiviteter. Vi kan også videregive personlige oplysninger, når loven kræver det, eller i forbindelse med salg, køb eller fusion af virksomheder. Vi sælger aldrig dine personlige oplysninger til andre virksomheder med henblik på markedsføring.

Opbevaring af dine personlige oplysninger

Toro opbevarer dine personlige oplysninger, så længe det er relevant for ovenstående formål, og i overensstemmelse med lovmæssige krav. Yderligere oplysninger om gældende opbevaringsperioder fås ved at kontakte legal@toro.com.

Toros forpligtelse i forbindelse med sikkerhed

Dine personlige oplysninger kan blive behandlet i USA eller et andet land, der har en mindre restriktiv databeskyttelseslovgivning end det land, du bor i. Når vi dine sender oplysninger ud af dit bopælsland træffer vi lovmæssigt krævede foranstaltninger for at sikre, at passende sikkerhedsforanstaltninger er på plads, så dine oplysninger beskyttes og behandles sikkert.

Adgang og rettelser

Du kan have ret til at rette eller gennemgå dine personlige oplysninger eller gøre indsigelse mod eller begrænse behandlingen af dine data. For at gøre det skal du kontakte os pr. e-mail på legal@toro.com. Hvis du har spørgsmål til den måde, Toro har håndteret dine oplysninger på, opfordrer vi dig til at rette dem direkte til os. Bemærk, at personer bosiddende i Europa har ret til klage til deres datatilsynsmyndighed.

Advarselsinformation i henhold til erklæringen California Proposition nr. 65

Hvad betyder denne advarsel?

Du kan komme ud for at se et produkt til salg, der er forsynet med et advarselsmærkat som det følgende:

WARNING: Cancer and Reproductive Harm (ADVARSEL: Kræft og forplantningsskade) – www.p65Warnings.ca.gov.

Hvad er erklæring 65?

Erklæring 65 gælder for alle selskaber, der driver virksomhed i Californien, sælger produkter i Californien eller fremstiller produkter, der kan sælges eller indføres i Californien. Den kræver, at Californiens guvernør fører og offentliggør en liste over kemikalier, der kan forårsage kræft, fosterskader og/eller anden skade på reproduktionsevnen. Listen, der opdateres hvert år, omfatter hundredvis af kemikalier, der findes i mange hverdagsartikler. Formålet med erklæring 65 er at informere offentligheden om udsættelse for disse kemikalier.

Erklæring 65 nedlægger ikke forbud mod salg af produkter, der indeholder disse kemikalier, men kræver i stedet advarsler på samtlige produkter, al produktemballage og produktets faglitteratur. Ydermere betyder en advarsel i henhold til erklæring 65 ikke, at et produkt er i strid med produktsikkerhedsstandarder eller -krav. Faktisk har den californiske regering præciseret, at en advarsel i henhold til erklæring 65 "ikke er det samme som en lovgivningsbeslutning om, hvorvidt et produkt er 'sikkert' eller 'usikkert'." Mange af disse kemikalier er blevet anvendt i hverdagsprodukter i mange år uden dokumenteret skadevirkning. Få yderligere oplysninger på https://oag.ca.gov/prop65/faqs-view-all.

En advarsel i henhold til erklæring 65 betyder, at en virksomhed enten (1) har evalueret eksponeringen og konkluderet, at den overskrider niveauet for "ingen betydelig risiko" eller (2) har valgt at forsyne produktet med en advarsel på grund af tilstedeværelsen af et kemikalie, der er anført på førnævnte liste, uden at der er blevet gjort forsøg på at evaluere eksponeringen.

Finder denne lovgivning anvendelse overalt?

Advarsler i henhold til erklæring 65 er kun påkrævede i henhold til californisk lovgivning. Disse advarsler ses i Californien inden for en bred vifte af miljøer, herunder, men ikke begrænset til, restauranter, købmandsforretninger, hoteller, skoler og hospitaler, og på en bred vifte af produkter. Derudover tilvejebringer nogle online- og postordreforhandlere advarsler i henhold til erklæring 65 på deres websites eller i kataloger.

Hvordan måler Californiens forbundsstatslige advarsler sig med de grænser, der er underlagt regeringen i Washington?

Standarder i henhold til erklæring 65 er ofte strengere end nationale og internationale standarder. Der er en række forskellige stoffer, som kræver en advarsel i henhold til erklæring 65 ved niveauer, der ligger langt under de nationale kontrolgrænser. For eksempel ligger advarlselsstandarden for bly i henhold til erklæring 65 på 0,5 µg/dag, hvilket er langt under nationale og internationale standarder.

Hvorfor er alle produkter af samme slags ikke forsynet med advarslen?

- Produkter, der sælges i Californien, kræver mærkning i henhold til erklæring 65, mens lignende produkter, der sælges andetsteds, ikke gør.
- Hvis en virksomhed, der er involveret i en retssag under erklæring 65, indgår et forlig, kan virksomheden pålægges at anvende erklæring 65-advarsler for sine produkter, mens andre virksomheder, der fremstiller lignende produkter, muligvis ikke er underlagt sådanne krav.
- Håndhævelsen af erklæring 65 er inkonsekvent.
- Virksomheder kan undlade at forsyne deres produkter med advarsler, hvis de konkluderer, at det ikke er påkrævet i henhold til erklæring 65. Fravær af advarsler på et produkt betyder ikke, at produktet er fri for de anførte kemikalier ved lignende niveauer.

Hvorfor inkluderer Toro denne advarsel?

Toro har valgt forsyne forbrugerne med så mange oplysninger som muligt, så de kan træffe kvalificerede beslutninger om de produkter, som de køber og bruger. Toro tilvejebringer i visse tilfælde advarsler på grundlag af viden om tilstedeværelsen af ét eller flere anførte kemikalier, uden at der er blevet foretaget vurdering af eksponeringen, eftersom ikke alle de anførte kemikalier er forsynet med krav til eksponeringsgrænser. Selvom eksponeringen fra Toros produkter kan være uvæsentlig eller ligge inden for intervallet, der "ikke udgør nogen betydelig risiko", har Toro for at være på den sikre side alligevel valgt at forsyne sine produkter med advarsler i henhold til erklæring 65. Hvis Toro ikke stiller disse advarsler til rådighed, kan virksomheden desuden sagsøges af staten Californien eller af private parter, der søger at håndhæve erklæring 65, og underlægges væsentlige sanktioner.

Toros garanti

To års begrænset garanti

Fejl og produkter, der er dækket

The Toro Company og dets søsterselskab, Toro Warranty Company, garanterer i fællesskab i henhold til en aftale mellem dem, at dit Toro-produkt ("produktet") er frit for materialefejl og fejl i den håndværksmæssige udførelse i to år eller 1500 driftstimer*, hvad end der måtte indtræde først. Denne garanti gælder for alle produkter med undtagelse af dybdeluftere (se de separate garantierklæringer for disse produkter). Hvis der forekommer en fejl, som er dækket af garantien, vil vi reparere produktet uden omkostninger for dig. Dette inkluderer fejldiagnose, arbejdsløn, reservedele og transport. Denne garanti træder i kraft på den dato, produktet leveres til den person, som oprindeligt køber det i detailleddet.
* Produkt udstyret med timetæller.

Sådan får du udført service, der er dækket af garantien

Det påhviler dig at underrette produktforhandleren eller den autoriserede produktforhandler, som du har købt produktet hos, så snart du tror, der er opstået en fejl, som er dækket af garantien. Hvis du har brug for hjælp til at finde frem til en produktforhandler eller en autoriseret forhandler, eller hvis du har spørgsmål vedrørende dine rettigheder eller ansvar i henhold til garantien, kan du kontakte os her:

Toro Commercial Products Service Department
Toro Warranty Company
8111 Lyndale Avenue South
Bloomington, MN 55420-1196, USA

+1-952-888-8801 eller +1-800-952-2740
E-mail: commercial.warranty@toro.com

Ejerens ansvar

Du er som ejer af produktet ansvarlig for at udføre den vedligeholdelse og de justeringer, som er nødvendige i henhold til din *betjeningsvejledning*. Hvis du ikke udfører den nødvendige vedligeholdelse og de nødvendige justeringer, kan dette danne grundlag for at afvise en reklamation i henhold til garantien.

Genstande og fejl, der ikke er dækket

Det er ikke alle produktfejl eller funktionsfejl, der måtte opstå i garantiperioden, som udgør materialefejl eller fejl i den håndværksmæssige udførelse. Denne garanti dækker ikke følgende:

- Produktfejl, som er en følge af brug af ikke-originale Toro-reservedele eller af installation og brug af ekstra eller modificeret eller ikke-originalt Toro-tilbehør og -produkter. Der kan medfølge en separat garantierklæring fra producenten af sådanne enheder.
- Produktfejl, som er en følge af manglende udførelse af anbefalet vedligeholdelse og/eller justeringer. Undladelse af at udføre korrekt vedligeholdelse af Toro-produkterne i henhold til skemaet over anbefalet vedligeholdelse i *betjeningsvejledningen* kan danne grundlag for afvisning af et garantikrav.
- Produktfejl, der stammer fra brug af produktet på ødelæggende, uagtsom eller hensynsløs vis.
- Reservedele, som forbruges ved brug, medmindre de skønnes at være defekte. Eksempler på reservedele, som forbruges eller opbruges under normal betjening af produktet omfatter, men er ikke begrænset til, bremseklodser og -belægninger, koblingsbelægninger, skæreknive, knivcylindre, ruller og lejer (forseglede eller smørbare), bundknive, tændrør, styrehjul, lejer, dæk, filtre, remme samt visse sprøjtekomponenter såsom membraner, dyser og kontraventiler osv.
- Fejl, der forårsages af eksterne forhold. Forhold, der anses for at være eksterne forhold, omfatter, men er ikke begrænset til, vejr, opbevaringsforhold, forurening, brug af ikke-godkendte brændstoffer, kølevæsker, smøremidler, tilsætningsstoffer, gødningsmidler, vand eller kemikalier osv.
- Funktions- eller driftsfejl forårsaget af brændstoffer (f.eks. benzin, diesel eller biodiesel), der ikke overholder deres respektive branchestandarder.
- Normal støj, vibration, slid og ælde samt forringelse.
- Normalt slid omfatter, men er ikke begrænset til beskadigelse af sæder som følge af slitage eller afslidning, slid på malede overflader, ridsede mærkater eller vinduer osv.

Reservedele

Reservedele, der planmæssigt skal udskiftes i forbindelse med nødvendig vedligeholdelse, er kun dækket af garantien i tidsrummet frem til det planmæssige tidspunkt for udskiftning af den pågældende reservedel. Reservedele, der udskiftes i henhold til denne garanti, er dækket af garantien i den originale produktgarantis løbetid og bliver Toros ejendom. Toro træffer endelig beslutning om, hvorvidt en reservedel eller en samlet enhed skal repareres eller udskiftes. Toro har ret til at bruge fabriksrenoverede reservedele til reparationer, der er dækket af garantien.

Garanti på dybdeafladnings- og litium-ion-batterier:

Dybdeafladnings- og litium-ion-batterier kan levere et samlet, specificeret antal kilowatttimer i løbet af deres levetid. Brugs-, opladnings- og vedligeholdelsesteknikker kan forlænge eller forkorte den samlede batterilevetid. I takt med at batterierne i dette produkt forbruges, vil mængden af nyttigt arbejde mellem opladningsintervaller langsomt formindskes, indtil batteriet er helt faldt. Udskiftning af flade batterier efter almindeligt forbrug er produktejerens ansvar. Det kan være nødvendigt at udskifte batterier under produktets normale garantiperiode for ejerens regning.
Bemærk: (kun litium-ion-batteri): Et litium-ion-batteri har en garanti, der kun dækker delen og dækker forholdsmæssigt, med start i år 3 til år 5 baseret på driftstiden og de brugte kilowatttimer. Der findes flere oplysninger i *betjeningsvejledningen*.

Omkostninger til vedligeholdelse afholdes af ejeren

Motorjustering, smøring, rengøring og polering, udskiftning af filtre, kølevæske og udførelse af anbefalet vedligeholdelse er eksempler på normal service, som Toro-produkter kræver, og omkostninger i forbindelse hermed afholdes af ejeren.

Generelle betingelser

Det eneste retsmiddel, du har til rådighed i henhold til nærværende garanti, er reparation hos en autoriseret Toro-forhandler.

Hverken The Toro Company eller Toro Warranty Company er ansvarlig for indirekte-, hændelige- eller følgeskader i forbindelse med brugen af de Toro-produkter, der er dækket af nærværende garanti, herunder omkostninger eller udgifter til at fremskaffe erstatningsudstyr eller service i de perioder, der med rimelighed medgår i forbindelse med funktionsfejl eller manglende rådighed over produktet, mens der udføres reparationer i henhold til garantien. Bortset fra den emissionsgaranti, der er nævnt nedenfor, og kun såfremt denne måtte finde anvendelse, gives ingen anden udtrykkelig garanti. Alle underforståede garantier om salgbarhed og brugsegnethed er begrænset til denne udtrykkelige garantis varighed.

I visse stater er det ikke tilladt at fragå ansvar for hændelige- og følgeskader eller at begrænse tidsrummet for en underforstået garantis varighed, så ovenstående ansvarsfragåelser og begrænsninger gælder muligvis ikke for dig. Denne garanti giver dig bestemte juridiske rettigheder, men derudover kan du også have andre rettigheder, som varierer fra stat til stat.

Bemærk vedrørende motorgaranti:

Emissionskontrolsystemet på dit produkt kan være dækket at en separat garanti, som overholder de krav, der er fastsat af det amerikanske miljøbeskyttelsesagentur (Environmental Protection Agency, EPA) og/eller rådet for luftressourcer i Californien (California Air Resources Board, CARB). De timemæssige begrænsninger, der er anført ovenfor, gælder ikke for garantien på emissionskontrolsystemet. Der henvises til garantierklæringen om motoremissionsgaranti, som er vedlagt dit produkt eller er indeholdt i motorfabrikantens dokumentation, for yderligere oplysninger

Andre lande end USA og Canada

Kunder, som har købt Toro-produkter, der er eksporteret fra USA eller Canada, skal kontakte deres Toro-forhandler for at få en garantipolice, som gælder for deres land, provins eller stat. Såfremt du af en eller anden grund er utilfreds med din forhandlers service eller har problemer med at få oplysninger om garantien, bedes du kontakte Toro-importøren.