Form No. 3425-256 Rev A

TORO®

Count on it.

Gebruikershandleiding

Beluchter 686 en 687

Modelnr.: 44856—Serienr.: 402900001 en hoger

Modelnr.: 44867—Serienr.: 402900001 en hoger

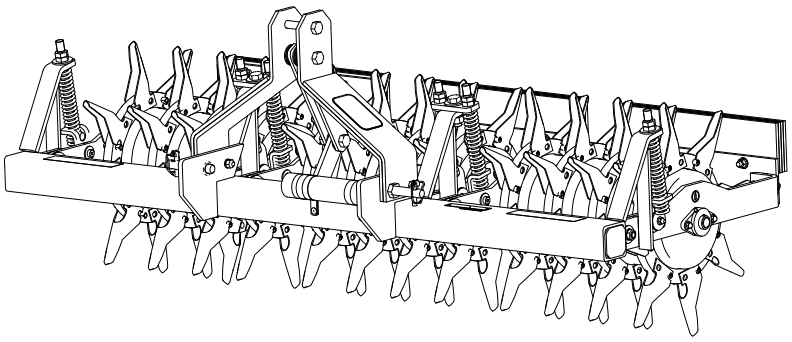

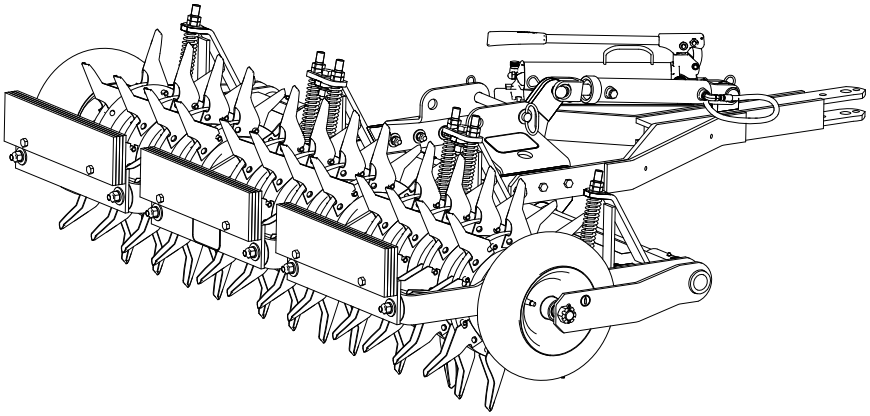

Registreer uw product op www.Toro.com.
Vertaling van de oorspronkelijke tekst (NL)

CE

3425-256 A

Dit product voldoet aan alle relevante Europese richtlijnen wanneer de CE-set 95-3350 gemonteerd is; zie voor details de aparte productspecifieke conformiteitsverklaring.

De DOT-code bevindt zich aan de zijkant van elke band. Deze code biedt informatie over het draagvermogen en de snelheidsindex. Vervangingsbanden dienden hetzelfde of een beter draagvermogen en dezelfde of een betere snelheidsindex te hebben. Raadpleeg de specificaties om zeker te zijn dat de banden minstens voldoen aan de gewichtsvereisten van uw machine.

⚠ WAARSCHUWING

CALIFORNIË
Proposition 65 Waarschuwing

Gebruik van dit product kan leiden tot blootstelling aan chemische stoffen waarvan de Staat Californië weet dat ze kanker, geboorteafwijkingen en andere schade aan het voortplantingssysteem veroorzaken.

Inleiding

Deze beluchter is bedoeld voor gebruik door daarvoor opgeleide bestuurders in particuliere en commerciële toepassingen. De machine is voornamelijk ontworpen voor het beluchten van goed onderhouden gazons in particuliere tuinen, parken, sportvelden en commerciële terreinen.

Lees deze informatie zorgvuldig door, zodat u weet hoe u dit product op de juiste wijze moet gebruiken en onderhouden en om letsel en schade aan de machine te voorkomen. U bent verantwoordelijk voor het juiste en veilige gebruik van de machine.

Ga naar www.Toro.com voor documentatie over productveiligheid en bedieningsinstructies, informatie over accessoires, hulp bij het vinden van een dealer of om uw product te registreren.

Als u service, originele Toro onderdelen of aanvullende informatie nodig hebt, kunt u contact opnemen met een erkende servicedealer of met de klantenservice van Toro. U dient hierbij altijd het modelnummer en het serienummer van het product te vermelden. De locatie van het plaatje met het modelnummer en het serienummer van het product is aangegeven op Figuur 1. U kunt de nummers noteren in de ruimte hieronder.

Belangrijk: **U kunt met uw mobiel apparaat de QR-code (indien aanwezig) op het plaatje met het serienummer scannen om toegang te krijgen tot de garantie, onderdelen en andere productinformatie.**

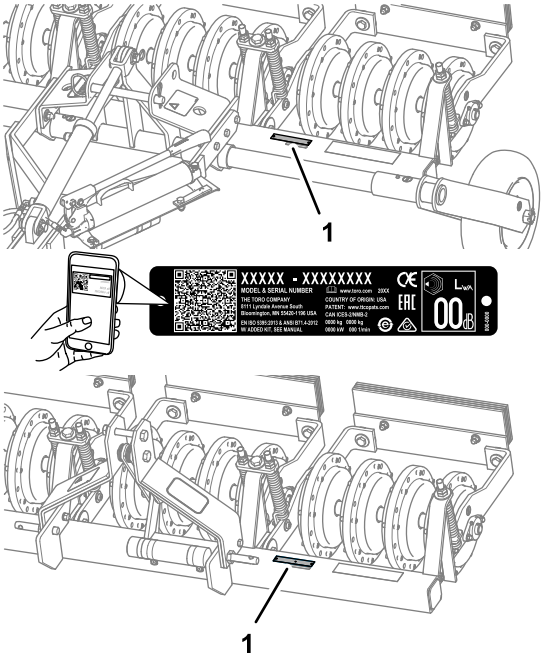

g265026

Figuur 1

1. Plaats van modelnummer en serienummer

Modelnr.: _____

Serienr.: _____

Er worden in deze handleiding een aantal mogelijke gevaren en een aantal veiligheidsberichten genoemd met de volgende veiligheidssymbolen (Figuur 2), die duiden op een gevaarlijke situatie die zwaar lichamelijk letsel of de dood tot gevolg kan hebben als u de veiligheidsvoorschriften niet in acht neemt.

g000502

Figuur 2

1. Veiligheidssymbool

Er worden in deze handleiding twee woorden gebruikt om uw aandacht op bijzondere informatie te vestigen. **Belangrijk** attendeert u op bijzondere technische informatie en **Opmerking** duidt algemene informatie aan die bijzondere aandacht verdient.

© 2018—The Toro® Company
8111 Lyndale Avenue South
Bloomington, MN 55420

U kunt contact met ons opnemen op www.Toro.com.
Gedrukt in de VS
Alle rechten voorbehouden

Inhoud

Veiligheid 3
Algemene veiligheid 3
Veiligheids- en instructiestickers 4
Montage 5
1 De wielen monteren 6
2 De gewichten monteren 6
3 De koppelinrichting monteren 6
4 De pomp en de cilinder bevestigen 8
Algemeen overzicht van de machine 9
Specificaties 9
Werktuigen/accessoires 9
Gebruiksaanwijzing 10
De beluchter aan de tractie-eenheid koppelen 10
De tanden monteren 12
De beluchter gebruiken 12
Onderhoud 15
Aanbevolen onderhoudsschema 15
Smering 15
De lagers smeren 15
Onderhoud van het chassis 16
Bandenspanning controleren 16
De lagerbussen van de hoofdarmen controleren 16
De veren afstellen 17
De tanden controleren 17
Stalling 18

Veiligheid

Algemene veiligheid

- Lees de *Gebruikershandleiding* van de beluchter en de tractie-eenheid en zorg ervoor dat u de inhoud begrijpt.
- Geef alle bestuurders en monteurs instructies over de beluchter.
- Laat de tanden omhoog komen, vertraag en wees voorzichtig als u over zones zonder gras rijdt en bij het transport van de machine.
- Gebruik de machine niet als u ziek, moe of onder de invloed van alcohol of drugs bent.
- Wees zeer voorzichtig als u de machine inlaadt op een aanhanger of een vrachtwagen of uitlaadt.
- Gebruik de beluchter tegen een tragere snelheid wanneer u zich op een helling bevindt.
- Gebruik de beluchter niet in de buurt van steile hellingen, greppels, oevers of water. De beluchter kan plotseling omslaan als een wiel over de rand komt.
- Breng de tractie-eenheid tot stilstand, breng de tanden omhoog (beluchter model 44876), zet de motor af, stel de parkeerrem in werking, verwijder het contactsleuteltje en wacht totdat alle onderdelen tot stilstand zijn gekomen voordat u de beluchter afstelt, reinigt of repareert.
- Gebruik altijd handschoenen terwijl u onderhoudswerkzaamheden verricht aan de tanden. Vervang beschadigde tanden.
- Houd handen en voeten uit de buurt van de bewegende onderdelen van de machine.

Onjuist gebruik of onderhoud van deze machine kan letsel tot gevolg hebben. Om het risico op letsel te verkleinen, dient u zich aan de volgende veiligheidsinstructies te houden en altijd op het veiligheidssymbool ⚠ te letten, dat betekent Voorzichtig, Waarschuwing of Gevaar – instructie voor persoonlijke veiligheid. Niet-naleving van deze instructies kan leiden tot lichamelijk of dodelijk letsel.

U vindt bijkomende veiligheidsinformatie op de betreffende plaatsen in deze handleiding.

Veiligheids- en instructiestickers

Veiligheidsstickers en veiligheidsinstructies zijn gemakkelijk zichtbaar voor de bestuurder en bevinden zich bij plaatsen waar gevaar kan ontstaan. Vervang alle beschadigde of ontbrekende stickers.

decal106-0229

106-0229

1. Waarschuwing – neem het sleuteltje uit het contact en lees de *Gebruikershandleiding* voordat u onderhoud uitvoert.
2. Handen of voeten kunnen worden gesneden/geamputeerd.

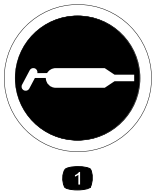

decal58-6520

58-6520

1. Smeervet

---

decal133-8061

133-8061

Montage

Losse onderdelen

Gebruik onderstaande lijst om te controleren of alle onderdelen zijn geleverd.

Procedure	Omschrijving	Hoeveel-heid	Gebruik
1	Wielset Afstandsstuk As Gleufmoer Borgpen	2 4 2 2 2	De wielen monteren.
2	Gewicht Bout (½" x 2¾") Flensborgmoer (½")	12 6 6	Monteer de gewichten.
3	Koppelinrichting Beugel Bout (½" x 2½") Moer (½") Ring (½") Borgring (½") Vergrendelpen R-pen (klein)	1 2 6 6 6 6 1 1	De koppelinrichting monteren.
4	Pomp en cilinder Schroef (⅜" x 1¼") Ring (⅜") Borgmoer (⅜") Schroef (½" x 1¼") Moer (½") Borgring (½") Trillingsband Cilinderpen R-pen (groot)	1 2 2 2 1 1 1 1 2 2	De pomp en de cilinder bevestigen.

Instructiemateriaal en aanvullende onderdelen

Omschrijving	Hoeveel-heid	Gebruik
Gebruikershandleiding	1	Lezen voordat de machine in gebruik wordt genomen.

Bepaal vanuit de normale bedieningspositie de linker- en rechterzijde van de machine.

1

De wielen monteren

Model 44856

Benodigde onderdelen voor deze stap:

2	Wielset
4	Afstandsstuk
2	As
2	Gleufmoer
2	Borgpen

Procedure

1. Plaats het wiel en 2 afstandsstukken (1 aan elke kant van de wielnaaf) tussen het frame; zie Figuur 3.

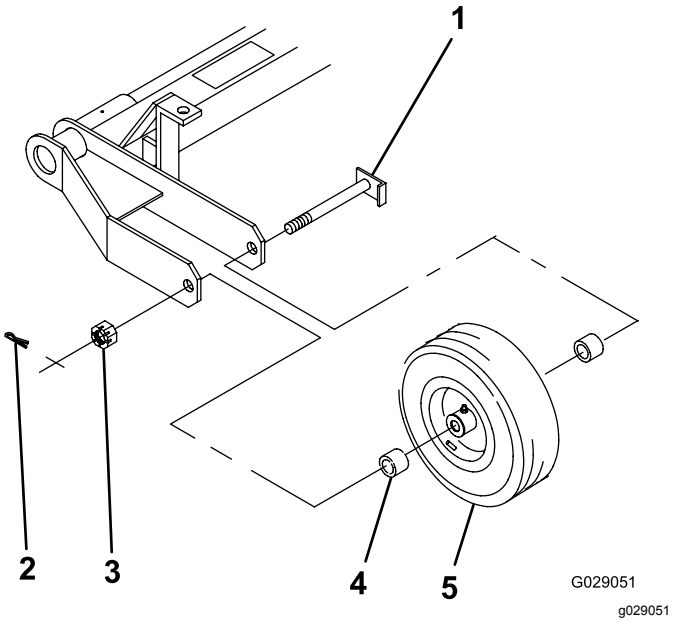

Figuur 3

1. As
2. Borgpen
3. Gleufmoer
4. Wieltussenstuk
5. Wiel

2. Steek de as door het frame, de tussenstukken en het wiel (Figuur 3).
3. Schroef de gleufmoer op de as (Figuur 3) en draai met een sleutel aan tot 8 à 20 Nm.
4. Draai het wiel zodat de lagers op hun plaats zitten en er geen eindspeling is.
5. Draai de kroonmoer los totdat deze vrijkomt van het frame en de wielnaaf speling vertoont.
6. Haal de gleufmoer aan met 1,5 tot 2 N·m terwijl u het wiel draait.

   Opmerking: Als het gat van de borgpen in de as niet op een lijn staat met een sleuf in de moer, draai de moer dan los tot het gat en de sleuf op een lijn liggen.
7. Monteer de borgpen (Figuur 3).
8. Smeer vet in de wiellagers tot de holte van de wielnaaf volledig gevuld is en u ziet dat de pakkingen ietwat beginnen te lekken.

2

De gewichten monteren

Benodigde onderdelen voor deze stap:

12	Gewicht
6	Bout (½" x 2¾")
6	Flensborgmoer (½")

Procedure

Plaats de gewichten zoals wordt getoond in Figuur 4.

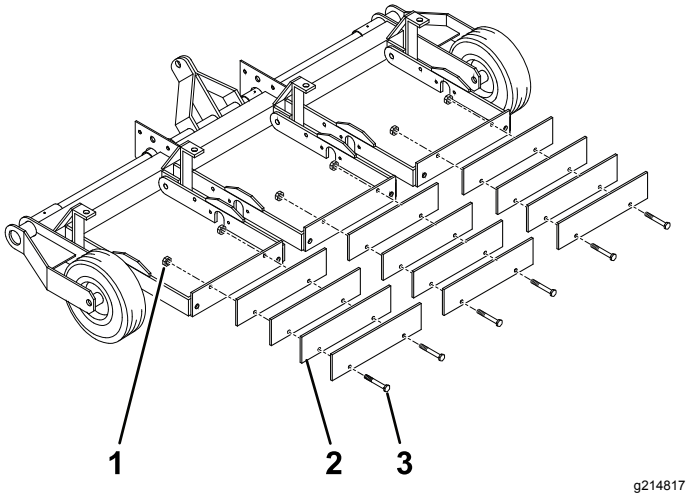

Figuur 4

1. Flensborgmoer (½")
2. Gewicht
3. Bout (½" x 2¾")

3

De koppelinrichting monteren

Model 44856

Benodigde onderdelen voor deze stap:

1	Koppelinrichting
2	Beugel
6	Bout (½" x 2½")
6	Moer (½")
6	Ring (½")
6	Borgring (½")
1	Vergrendelpen
1	R-pen (klein)

Procedure

1. Verwijder de beugels, de vergrendelpen en het bevestigingsmateriaal uit de bevestigingspunten van de koppelinrichting van de beluchter.
2. Lijn de koppelinrichting uit met de beluchter zoals wordt afgebeeld op Figuur 5.

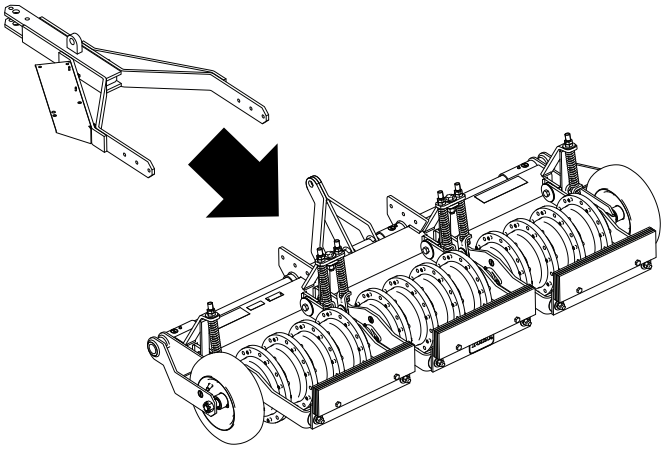

Figuur 5

3. Lijn de beugels van de beluchter uit zoals wordt afgebeeld op Figuur 6.

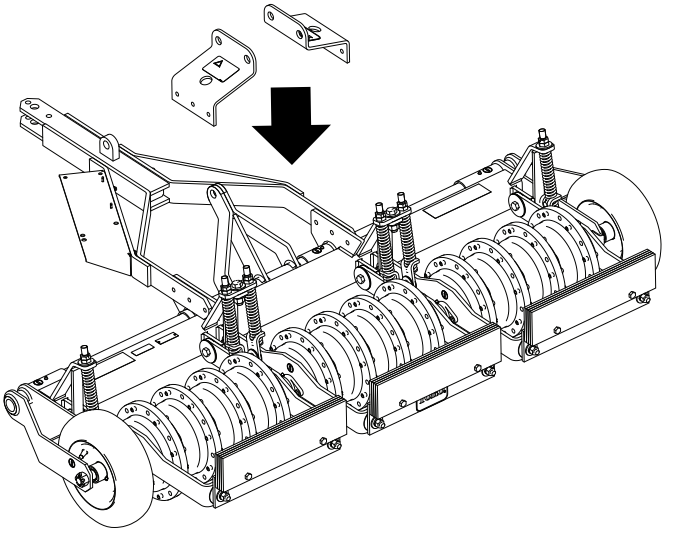

Figuur 6

4. Bevestig de koppelinrichting en de beugels met het bevestigingsmateriaal zoals wordt afgebeeld op Figuur 7 en draai de moeren vast met een torsie van 54 tot 74 N·m.

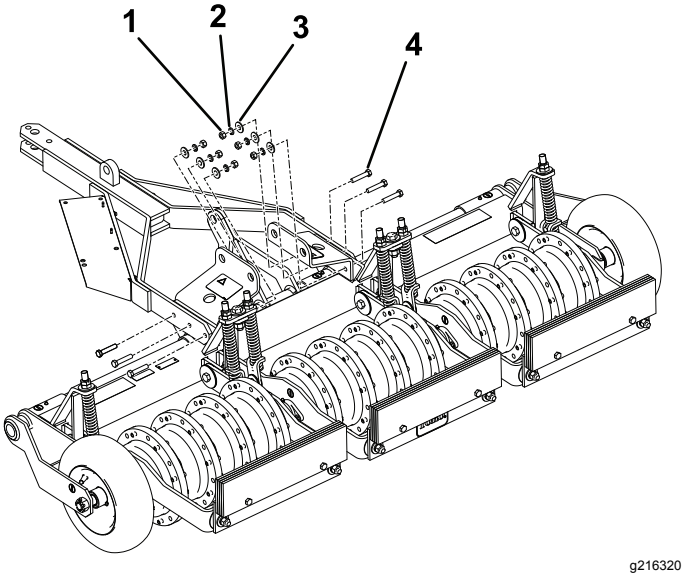

Figuur 7

1. Moer (½")
2. Borgring (½")
3. Ring (½")
4. Bout (½" x 2½")

5. Plaats de vergrendelpen en bevestig deze met de kleine R-pen zoals afgebeeld op Figuur 8.

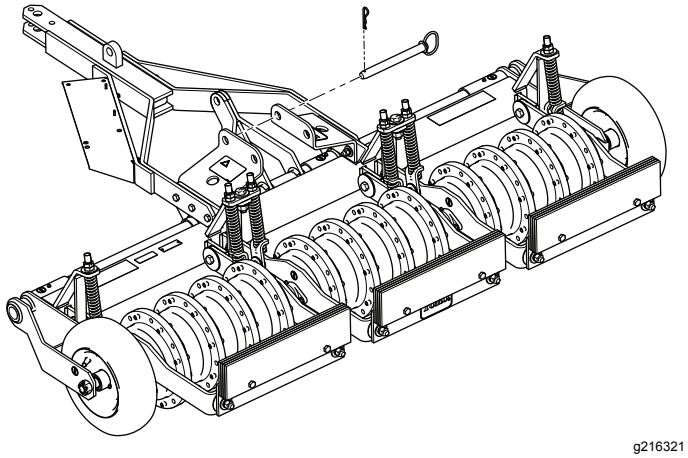

Figuur 8

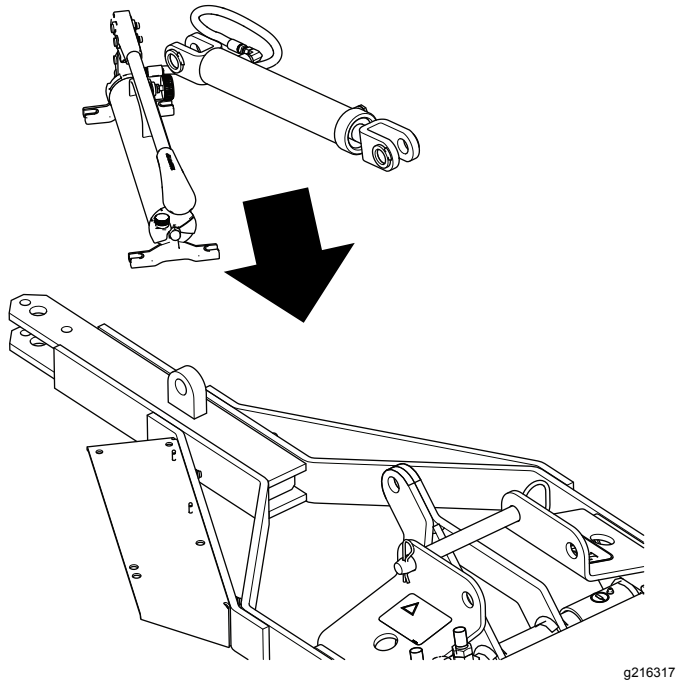

4

De pomp en de cilinder bevestigen

Model 44856

Benodigde onderdelen voor deze stap:

1	Pomp en cilinder
2	Schroef (⅜" x 1¼")
2	Ring (⅜")
2	Borgmoer (⅜")
1	Schroef (½" x 1¼")
1	Moer (½")
1	Borgring (½")
1	Trillingsband
2	Cilinderpen
2	R-pen (groot)

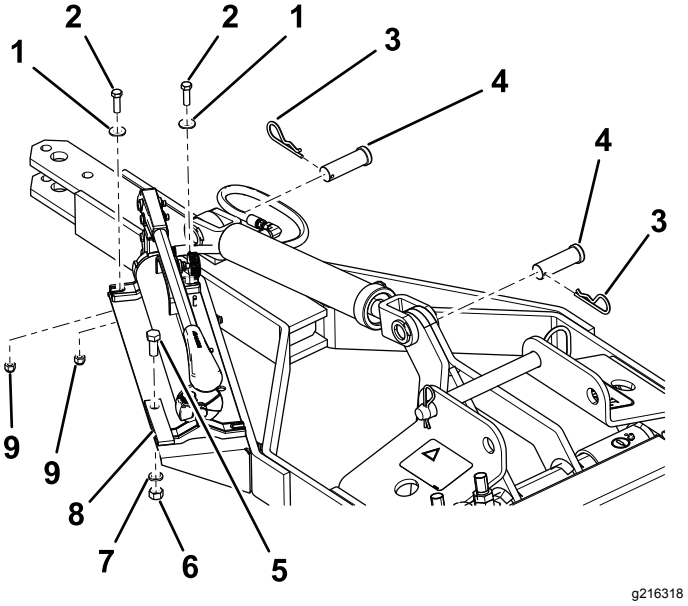

Figuur 9

1. Ring (⅜")
2. Schroef (⅜" x 1¼")
3. R-pen (groot)
4. Cilinderpen
5. Schroef (½" x 1¼")
6. Moer (½")
7. Borgring (½")
8. Trillingsband
9. Borgmoer (⅜")

Procedure

Opmerking: Zorg dat er geen slag of knelpunten in de hydraulische slang zitten.

Lijn de pomp en de cilinder uit en bevestig ze zoals op Figuur 9.

Algemeen overzicht van de machine

Specificaties

Frame	Gelast buisstaal, verdeeld in 3 secties, elke sectie beweegt horizontaal en diagonaal volgens de grondcontouren, veerbelast
Beluchtingswielen	12 gietstukken, 31,75 kg, 4 per sectie, met vaste rolpen om de twee gaten
As	3,18 cm, machinaal bewerkt tot 2,54 cm
Tanden	96, 8 per wiel, bevestigd met 1 bout, rolpen in het wiel bevestigt het tweede gat in de tand; ½ of ¾" open of gesloten, snijmessen van 4" verkrijgbaar
Lagers	Zelfdichtend, zelfinstellend
Transportbanden (uitsluitend model 44856)	4,80 x 8 – 2 ply
Trekhaak	Verlaagde trekhaak (model 44856) 3 punts – tractor type categorie 1 (model 44867)
Hefmechanisme (uitsluitend model 44856)	Handbediende hydraulische pomp met cilinder met slag van 25,4 cm Vereiste hydraulische vloeistof Mobil DTE 15 M of gelijkwaardig
Veren	6 voor levering van neerwaartse druk op tanden
Beluchtingsbreedte	2 m
Beluchtingspatroon	15 cm op midden
Werksnelheid	1 tot 16 km/uur, afhankelijk van de omstandigheden
Totale breedte	2,2 m (model 44856)
	2 m (model 44867)
Gewicht	674 kg (model 44856)
	569 kg (model 44867)

Werktuigen/accessoires

Een selectie van door Toro goedgekeurde werktuigen en accessoires is verkrijgbaar voor gebruik met de machine om de mogelijkheden daarvan te verbeteren en uit te breiden. Neem contact op met een erkende servicedealer of een erkende Toro distributeur, of bezoek www.Toro.com voor een lijst van alle goedgekeurde werktuigen en accessoires.

Om de beste prestaties te verkrijgen en ervoor te zorgen dat de veiligheidscertificaten van de machine blijven gelden, moet u ter vervanging altijd originele onderdelen en accessoires van Toro aanschaffen. Gebruik ter vervanging nooit onderdelen en accessoires van andere fabrikanten, omdat dit gevaarlijk kan zijn en de productgarantie kan tenietdoen.

Gebruiksaanwijzing

Opmerking: Bepaal vanuit de normale bedieningspositie de linker- en rechterzijde van de tractie-eenheid.

De beluchter aan de tractie-eenheid koppelen

De tractie-eenheid voorbereiden

1. Parkeer de tractie-eenheid op een horizontaal oppervlak, zet de motor uit, stel de parkeerrem in werking, verwijder het sleuteltje en wacht tot alle bewegende delen tot stilstand zijn gekomen voordat u de machine verlaat.
2. Controleer de tractie-eenheid visueel op los bevestigingsmateriaal en andere mogelijke problemen. Zet loszittend bevestigingsmateriaal vast en verhelp eventuele problemen voordat u de machine gaat gebruiken.

De beluchter aankoppelen

Model 44856

Koppel de trekhaak van de beluchter aan op het koppel van de tractie-eenheid; gebruik hierbij het bevestigingsmateriaal van de tractie-eenheid.

Belangrijk: **Het koppel niet met de hand optillen. Gebruik de krik van het koppel of het hydraulische systeem om de trekhaak uit te lijnen met de tractie-eenheid.**

1. Controleer de luchtdruk in de banden; zie Bandenspanning controleren (bladz. 16).
2. Laat de 3-punts trekhaak zakken; raadpleeg de gebruikershandleiding van uw tractie-eenheid.
3. Verwijder, indien aanwezig, de borgpen, de gaffelpen en de bovenste verbindingsarm van de 3-punts trekhaak van de beugel voor de bovenkoppeling (Figuur 10).

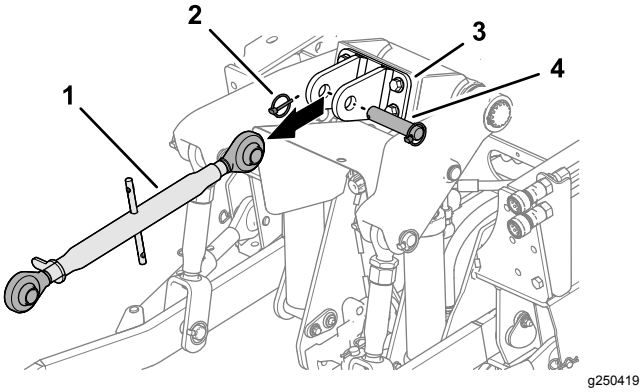

Figuur 10

1. Bovenste verbindingsarm van 3-punts trekhaak
2. Borgpen
3. Beugel voor bovenkoppeling
4. Gaffelpen

4. Breng de onderste verbindingsarmen van de 3-punts trekhaak zo ver mogelijk naar boven (Figuur 11).

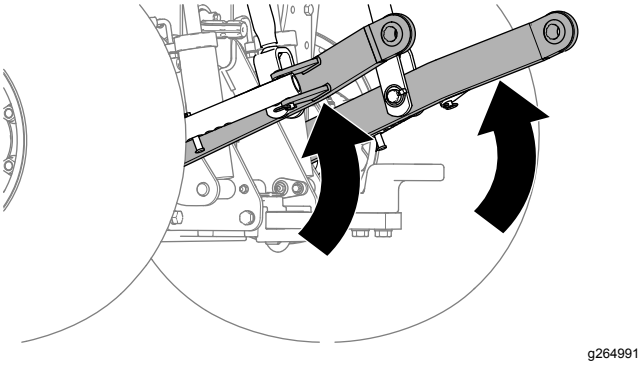

Figuur 11

5. Plaats met behulp van de hydraulische handpomp de hefarm (Figuur 12) net achter de voorste gaten in de beugel van de grendelstang (transportstand).

   Opmerking: De hefarm staat in de transportstand wanneer de stang achter het voorste gat van de beugel van de grendelstang staat.

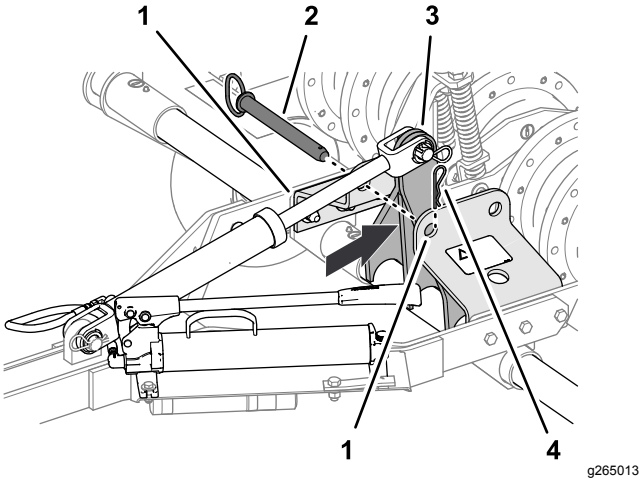

Figuur 12

1. Beugel van grendelstang
2. Pen van grendelstang
3. Hefarm (transportstand)
4. Haarspeldveer

6. Breng de pen van de grendelstang aan in de voorste gaten in de beugel van de grendelstang, en bevestig de pen van de grendelstang door middel van de haarspeldveer aan de beugel (Figuur 12).
7. Zet het koppel van de beluchter op een lijn met de trekstang van de tractie-eenheid, en zet de beluchter vast met het bevestigingsmateriaal van de trekhaak van het voertuig (Figuur 13).

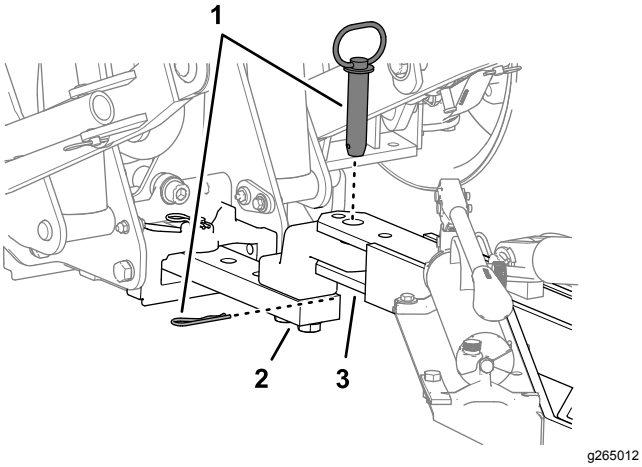

Figuur 13

1. Bevestigingsmateriaal van trekhaak (tractie-eenheid)
2. Trekstang (tractie-eenheid)
3. Koppel (beluchter)

De beluchter aankoppelen

Model 44867

1. Laat de onderste verbindingsarmen van de tractie-eenheid zakken (Figuur 14).

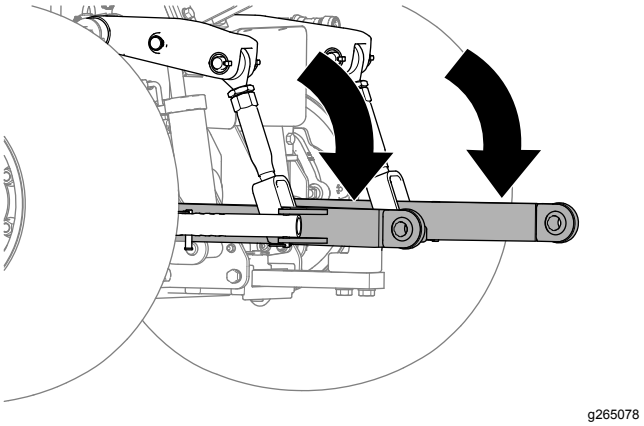

Figuur 14

2. Zet de onderste verbindingsarmen (Figuur 15) helemaal naar buiten; raadpleeg de gebruikershandleiding van de tractie-eenheid.

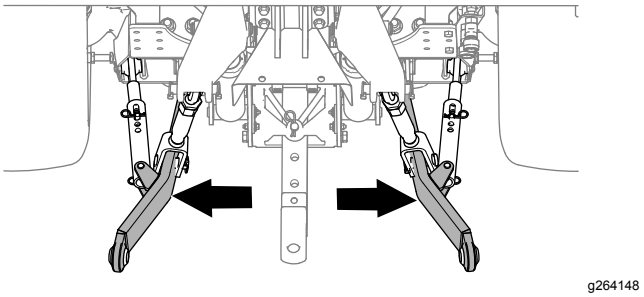

Figuur 15

3. Monteer de bovenste verbindingsarm van de 3-punts trekhaak (Figuur 16) (indien verwijderd) op de tractie-eenheid.

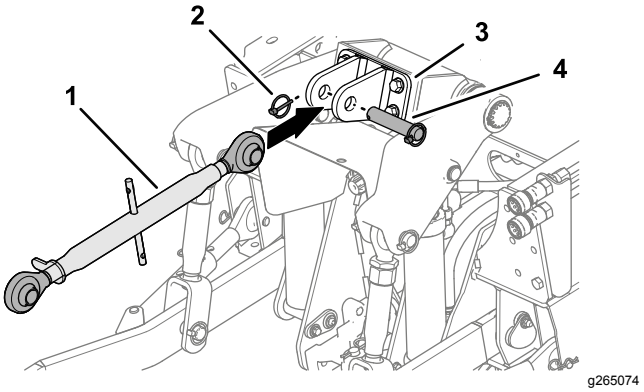

Figuur 16

1. Bovenste verbindingsarm van 3-punts trekhaak
2. Borgpen
3. Beugel voor bovenkoppeling
4. Gaffelpen

4. Plaats de beluchter zo dat de onderste verbindingsarmen van de tractie-eenheid op een lijn staan met de pennen van de hefarm van de beluchter (Figuur 17).

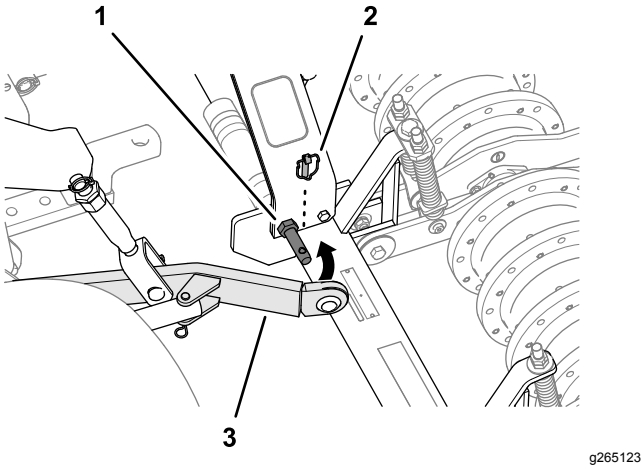

Figuur 17

1. Pennen van hefarm (beluchter)
2. Borgpen
3. Onderste verbindingsarm (tractie-eenheid)

5. Monteer de onderste verbindingsarmen op de pennen van de hefarm en bevestig de armen met de borgpennen (Figuur 17).
6. Monteer het andere uiteinde van de bovenste verbindingsarm van de 3-punts trekhaak op de hefarmen van de beluchter (Figuur 18); gebruik hierbij de bout (¾" x 4"), moer (¾") en contramoer (¾").

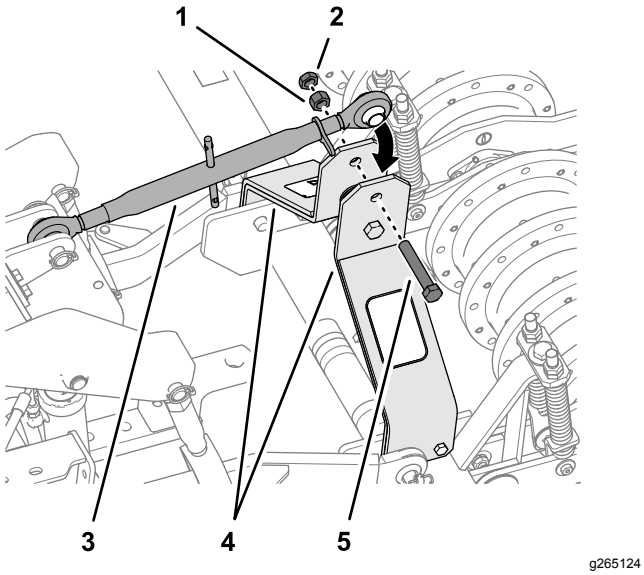

Figuur 18

1. Moer (¾")
2. Contramoer (¾")
3. Bovenste verbindingsarm van 3-punts trekhaak
4. Hefarmen (beluchter)
5. Bout (3/4 x 4 inch)

7. Stel de verbindingsarmen van de 3-punts trekhaak zo af dat de beluchter in de breedte- en lengterichting waterpas staat (Figuur 19); raadpleeg de gebruikershandleiding van uw tractie-eenheid.

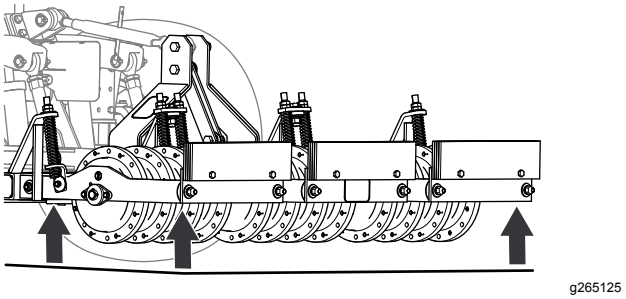

Figuur 19

De tanden monteren

Belangrijk: **Monteer de tanden pas als u de beluchter aan de tractie-eenheid gekoppeld hebt.**

1. Begin bij het buitenste gietstuk en monteer de tanden zoals afgebeeld in Figuur 20.

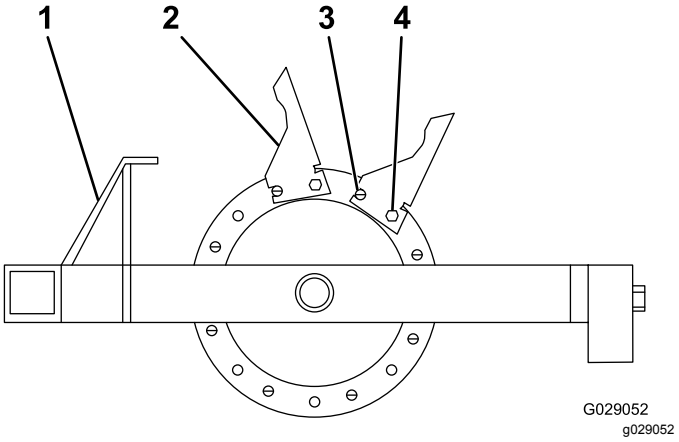

Figuur 20

1. Trekhaak
2. Tand
3. Rolpen
4. Bout

2. Monteer de 8 tanden op het gietstuk door middel van een rolpen en bouten (½" x 1¾"), en zorg dat de rolpen in de voorste stand staat (Figuur 20).

   Opmerking: Zorg dat de rolpen in het voorste gat zit en de bout in het tweede gat.

De beluchter gebruiken

Model 44856 gebruiken

1. Sluit het ventiel onderaan de hydraulische handpomp (Figuur 21) en maak enkele slagen met de handpomp tot de vergrendelpen in de beugel van de grendelstang draait.

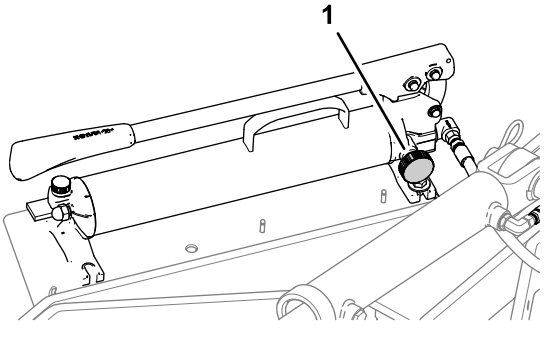

Figuur 21

1. Ventielknop (hydraulische handpomp)

2. Verwijder de haarspeldveer en zet de vergrendelpen in de achterste gaten (opslag-/beluchtingsstand) in de beugel van de beugel van de grendelstang, en bevestig de vergrendelpen met de haarspeldveer aan de beugel (Figuur 22).

   Opmerking: Door de vergrendelpen in de opslag-/beluchtingsstand te zetten, kunt u de beluchter tijdens het werk omhoog en omlaag zetten.

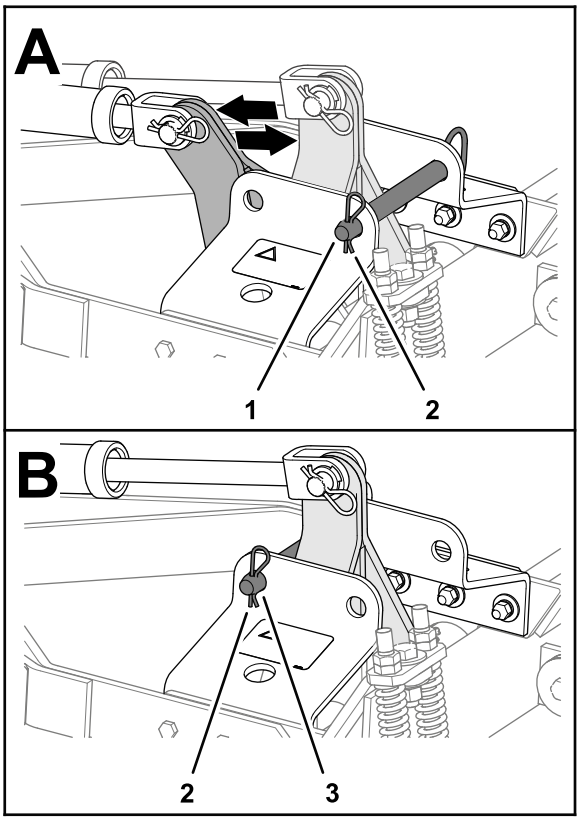

Figuur 22

1. Vergrendelpen – opslag-/beluchtingsstand (achterste gat van de beugel van de grendelstang)
2. Haarspeldveer
3. Vergrendelpen – transportstand (achterste gat in de beugel van de grendelstang)

3. Zet het ventiel onderaan de hydraulische handpomp open om de beluchter neer te laten op de grond.
4. Ga terug op de bestuurdersstoel zitten en volg de procedures voor het slepen van een werktuig; raadpleeg de gebruikershandleiding van de tractie-eenheid.
5. Breng de tractie-eenheid tot stilstand aan het eind van de gewenste beluchtingszone, stel de parkeerrem in werking, schakel de motor uit en verwijder het sleuteltje voordat u de bestuurdersstoel verlaat.
6. Sluit het ventiel van de hydraulische handpomp (Figuur 21) en gebruik de handgreep van de pomp om de beluchter omhoog te brengen naar de transportstand.
7. Verwijder de haarspeldveer en zet de vergrendelpen in de voorste gaten (transportstand) in de beugel van de grendelstang, en bevestig de vergrendelpen met de haarspeldveer aan de beugel (Figuur 22).

Model 44867 gebruiken

1. Start de motor van de tractie-eenheid en laat hem op lage snelheid lopen.
2. Laat de beluchter langzaam zakken met behulp van het 3-puntsmechanisme of de hydraulische afstandsbediening van de tractie-eenheid; tegelijkertijd rijdt de tractie-eenheid langzaam vooruit (Figuur 23).

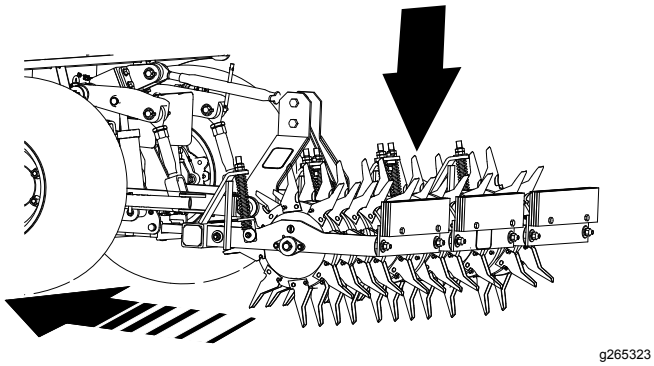

Figuur 23

3. Verhoog de snelheid van de tractie-eenheid wanneer u begint te beluchten.
4. Breng de beluchter omhoog aan het eind van de werkgang, voordat u omkeert (Figuur 24).

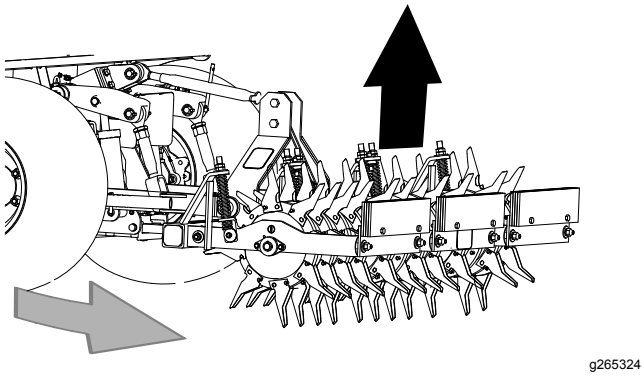

Figuur 24

Onderhoud

⚠ VOORZICHTIG

Als u het sleuteltje in het contact laat, bestaat de kans dat iemand de motor per ongeluk start waardoor u en andere omstanders ernstig letsel kunnen oplopen.

Verwijder het sleuteltje uit het contact voordat u onderhoudswerkzaamheden uitvoert aan de machine.

Aanbevolen onderhoudsschema

Onderhoudsinterval	Onderhoudsprocedure
Bij elk gebruik of dagelijks	• De bandenspanning controleren. • Controleer de tanden op slijtage.
Om de 40 bedrijfsuren	• De fittings smeren.
Om de 100 bedrijfsuren	• De lagerbussen van de hoofdarmen controleren.

Smering

De lagers smeren

Onderhoudsinterval: Om de 40 bedrijfsuren

Specificatie vet: Nr. 2 vet op lithiumbasis

Smeer de beluchter met het aanbevolen vet (zie Figuur 25 of Figuur 26).

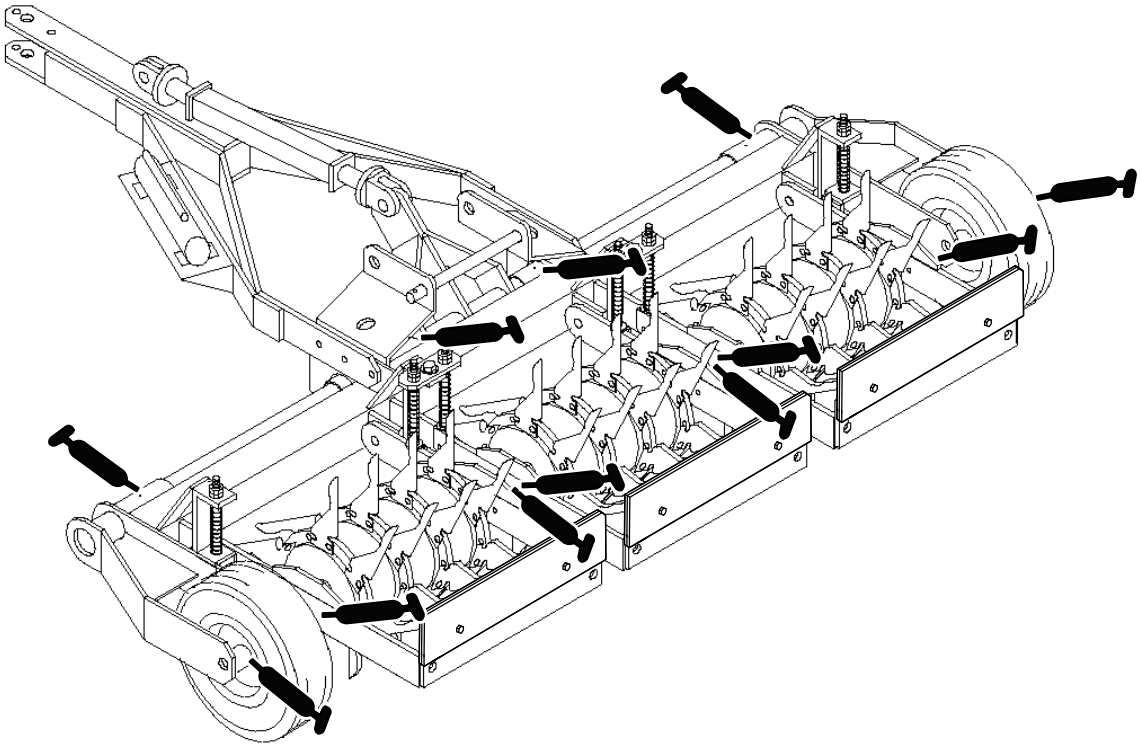

g265329

Figuur 25

Model 44856

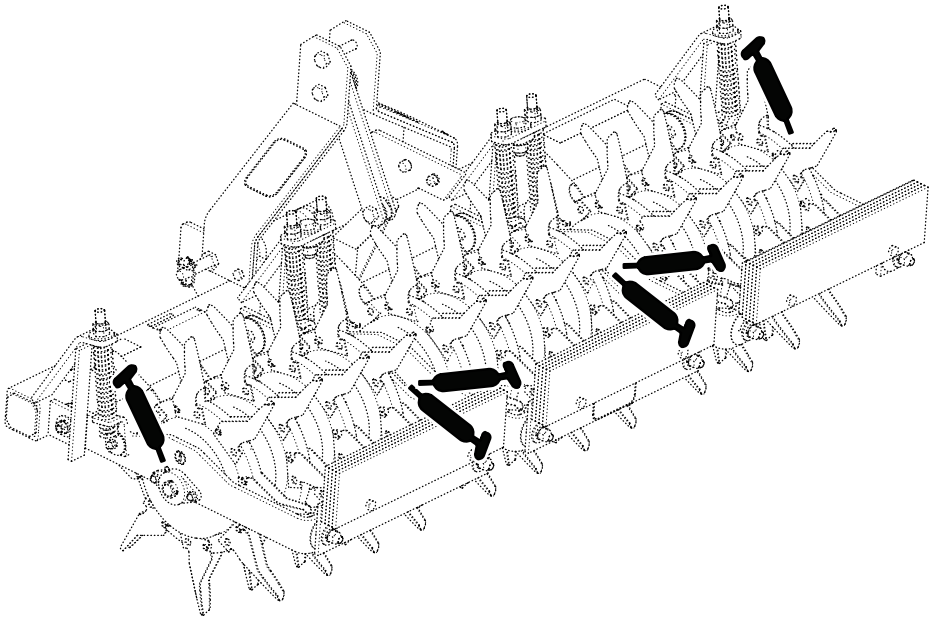

g265328

Figuur 26
Model 44867

Onderhoud van het chassis

Bandenspanning controleren

Model 44856

Onderhoudsinterval: Bij elk gebruik of dagelijks

1. De bandenspanning controleren (Figuur 27).

   De bandenspanning moet 4,13 bar bedragen.

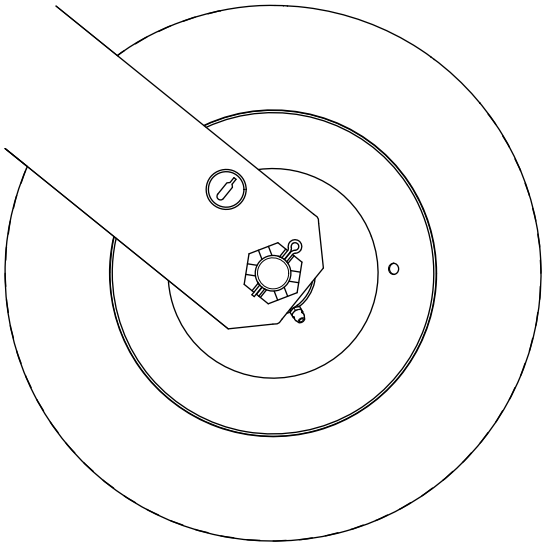

g265014

Figuur 27

2. Indien nodig de banden oppompen of aflaten tot u 4,13 bar meet.

De lagerbussen van de hoofdarmen controleren

Onderhoudsinterval: Om de 100 bedrijfsuren

De 6 hoofdarmen kunnen vrij in horizontale en verticale richting bewegen zodat ze de contouren van de grond kunnen volgen. Tussen de hoofdarmen en de montagebeugels van het frame is een bronzen lager in de scharniergaten gedrukt (Figuur 28).

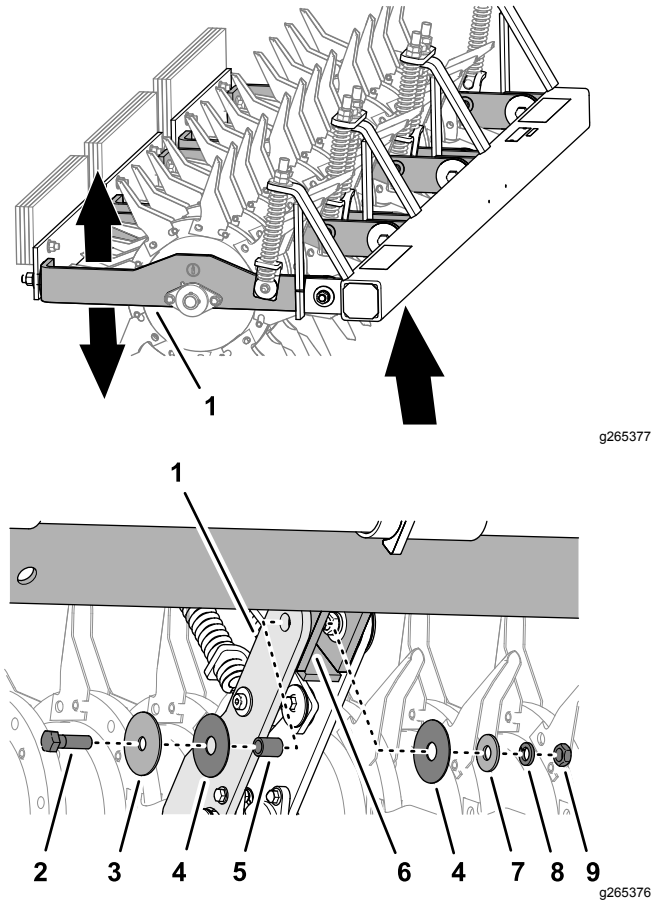

Figuur 28

1. Hoofdarm
2. Bout (⅝" x 2")
3. Ring (⅝" x 3")
4. Ring (11/16" x 3")
5. Bronzen lager
6. Montagebeugel van frame
7. Ring (⅝" x 1¾")
8. Borgring
9. Moer (⅝")

1. Zet de beluchter in de transportstand; zie De beluchter gebruiken (bladz. 12).
2. Controleer of de 6 hoofdarmen vrij kunnen draaien (Figuur 28).
3. Ga als volgt te werk als een hoofdarm vastzit:
   A. Laat de spanning van de veer; zie De veren afstellen (bladz. 17).
   B. Verwijder de bout, moer, ringen en lagerbus waarmee de hoofdarm bevestigd is aan de montagebeugel van het frame (Figuur 28) en controleer het bevestigingsmateriaal op slijtage.

      Opmerking: Vervang versleten of beschadigd bevestigingsmateriaal. Het bronzen lager is 3 mm langer dan de dikte van de hoofdarm en de plaat van de montagebeugel samen.
   C. Monteer de hoofdarm op de montagebeugel van de hoofdarm; gebruik hierbij de bout, de moer, de ringen en het lager (Figuur 28).
   D. Draai de bout (⅝" x 2") en moer (⅝") tegen de lagers, niet de armen, om een vrije draaibeweging mogelijk te maken.
   E. Stel de veerspanning af; zie De veren afstellen (bladz. 17).

De veren afstellen

De veren dienen om het gewicht gelijkmatig te verspreiden en de schokbelasting op de scharnierputen te reduceren. Stel de veren gelijkmatig af zodat de machine parallel met de grond staat. Stel de veerspanning af met de moeren bovenaan de veerstang (Figuur 29).

Belangrijk: **Druk de spiralen niet volledig in wanneer u de veerspanning afstelt. Laat ten minste 1,6 mm ruimte tussen de spiralen.**

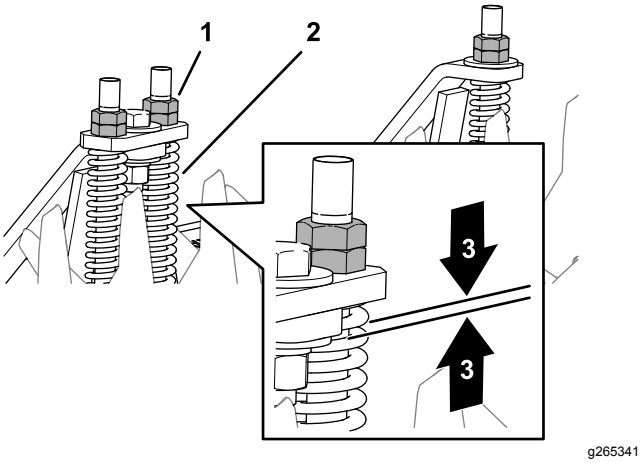

Figuur 29

1. Moeren van veerstang
2. Veer
3. Minimale afstand tussen spiralen 1,6 mm

De tanden controleren

Onderhoudsinterval: Bij elk gebruik of dagelijks

Om de beste beluchtingsprestaties te verkrijgen, dient u de tanden telkens voor gebruik op slijtage en beschadiging te controleren. Zeer versleten tanden kunnen gemakkelijk buigen of breken en laten pluggen achter in de grond. Zie Figuur 30 voor voorbeelden van versleten tanden.

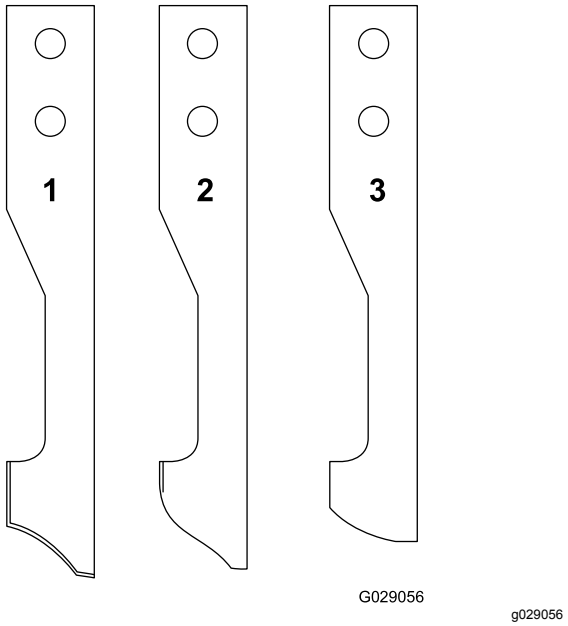

Figuur 30

1. Nieuw
2. Erg versleten maar nog bruikbaar
3. Versleten en onbruikbaar – vervangen

Verwijder altijd de pluggen uit de tanden alvorens de machine te stallen. Pluggen die voor lange tijd in de tanden blijven zitten, kunnen putjes vormen aan de binnenkant van de tand, hetgeen verhindert dat de plug uitgeworpen wordt.

Stalling

1. Breng de tanden omhoog.
2. Breng de tractie-eenheid tot stilstand, zet de motor af, stel de parkeerrem in werking en verwijder het sleuteltje.
3. Verwijder vuil en afval van alle delen van de beluchter. Reinig de pluggen uit de tanden.

   Belangrijk: **U kunt de beluchter met een mild reinigingsmiddel en water wassen. Was de beluchter nooit met een hogedrukreiniger.**
4. Smeer de beluchter; zie Smering (bladz. 15).
5. Controleer de conditie van de tanden. Vervang kapotte of versleten tanden.
6. Controleer alle bouten, schroeven en moeren en draai deze vast. Repareer of vervang beschadigde delen.
7. Werk alle krassen of afgebladderde metaaloppervlakken bij. Lak is verkrijgbaar bij uw erkende servicedealer.
8. Berg de beluchter op in een schone, droge garage of opslagruimte.
9. Dek de beluchter af om deze te beschermen en schoon te houden.

Opmerkingen:

Opmerkingen:

Opmerkingen:

Privacyverklaring EEA/VK

Toro's gebruik van uw persoonlijke gegevens

The Toro Company ("Toro") respecteert uw recht op privacy. Wanneer u onze producten koopt, kunnen we bepaalde persoonlijke informatie over u verzamelen, ofwel rechtstreeks via u ofwel via uw plaatselijk Toro bedrijf of dealer. Toro gebruikt deze informatie om te voldoen aan contractuele verplichtingen - zoals het registreren van uw garantie, het behandelen van uw garantieclaim of om contact met u op te nemen in het geval van terugroepacties - en voor legitieme zakelijke doeleinden - zoals klanttevredenheid meten, onze producten verbeteren of u productinformatie verschaffen die van belang kan zijn. Toro kan uw informatie delen met onze dochterondernemingen, verdelers of andere zakenpartners in verband met deze activiteiten. We kunnen ook persoonlijke informatie vrijgeven van rechtswege of in verband met de verkoop, aankoop of fusie van een bedrijf. We verkopen uw persoonsgegevens nooit aan andere bedrijven voor marketingdoeleinden.

Hoe uw persoonlijke informatie bewaard wordt

Toro bewaart uw persoonlijke informatie zolang deze relevant is voor de bovengenoemde doeleinden en in overeenstemming is met de wettelijke vereisten. Gelieve contact op te nemen via legal@toro.com voor meer informatie over de bewaarperiodes die van toepassing zijn.

Toro's engagement inzake veiligheid

Uw persoonlijke informatie kan behandeld worden in de VS of een ander land dat mogelijk soepelere databeschermingswetten heeft dan het land waar u verblijft. Indien we uw informatie overdragen naar een ander land dan het land waar u verblijft, nemen wij de wettelijk verplichte maatregelen om ervoor te zorgen dat de informatie op gepaste wijze wordt beschermd en veilig wordt behandeld.

Toegang en correctie

U hebt het recht om uw persoonlijke gegevens te corrigeren of te raadplegen, of zich te verzetten tegen de verwerking van uw gegevens of deze te beperken. Om deze rechten uit te oefenen, gelieve een e-mail te sturen naar legal@toro.com. Als u zich zorgen maakt over de manier waarop Toro uw informatie heeft behandeld, vragen wij u om deze direct ten aanzien van ons te uiten. Europese burgers hebben het recht om een klacht in te dienen bij hun gegevensbeschermingsautoriteit.

Californië Proposition 65 Waarschuwingsinformatie

Wat betekent deze waarschuwing?

Sommige producten die op de markt zijn bevatten een etiket met een waarschuwing als:

WAARSCHUWING: Kanker en schade aan de voortplantingsorganen – www.p65Warnings.ca.gov.

Wat is Prop 65?

Prop 65 geldt voor elk bedrijf dat actief is in Californië, producten verkoopt in Californië, of producten maakt die kunnen worden verkocht of geïmporteerd in Californië. De wet schrijft voor dat de Gouverneur van Californië een lijst van chemische stoffen bijhoudt en publiceert waarvan bekend is dat ze kanker, geboorteafwijkingen en/of andere schade aan de voortplantingsorganen kunnen veroorzaken. De lijst wordt jaarlijks bijgewerkt en omvat honderden chemische stoffen die in veel alledaagse voorwerpen voorkomen. Prop 65 heeft als doel mensen te informeren over blootstelling aan deze chemische stoffen.

Prop 65 verbiedt de verkoop van producten die deze chemicaliën bevatten niet; wel schrijft de wet voor dat het product, de productverpakking en de bijgevoegde documentatie waarschuwingen bevatten. Een Prop 65-waarschuwing betekent ook niet dat een product enige norm of vereiste inzake productveiligheid schendt. De Californische regering stelt duidelijk dat een Prop 65-waarschuwing “niet neerkomt op een wettelijke beslissing dat een product ‘veilig’ of ‘onveilig’ is.” Veel van deze chemische stoffen worden al jaren op grote schaal en zonder gedocumenteerde schade gebruikt in alledaagse voorwerpen. Ga voor meer informatie naar https://oag.ca.gov/prop65/faqs-view-all..

Een Prop 65-waarschuwing betekent dat (1) een bedrijf de blootstelling heeft beoordeeld en van mening is dat deze het niveau ‘geen significant risico’ overschrijdt, of dat (2) het bedrijf kiest om een waarschuwing te vermelden omdat het weet dat een betreffende chemische stof aanwezig is, zonder evenwel de blootstelling eraan te beoordelen.

Is deze wet overal van kracht?

Prop 65-waarschuwingen zijn enkel vereist krachtens de Californische wet. Deze waarschuwingen ziet men in heel Californië in uiteenlopende omgevingen, bijvoorbeeld in restaurants, kruidenierswinkels, hotels, scholen, ziekenhuizen en op een groot aantal producten. Daarnaast kiezen sommige webverkopers en postorderbedrijven ervoor om Prop 65-waarschuwingen te geven op hun website of in catalogi.

Hoe verhouden de Californische waarschuwingen zich tot de federale limieten?

De Prop 65-voorschriften zijn vaak strikter dan federale en internationale normen. Voor verschillende stoffen is in Californië al bij veel lagere dosissen een waarschuwing vereist dan elders in de VS. Bijvoorbeeld: de Prop 65-norm voor waarschuwingen voor lood bedraagt 0,5 microgram per dag, wat veel minder is dan de federale en internationale standaarden.

Waarom worden niet alle vergelijkbare producten van de waarschuwing voorzien?

- Producten die verkocht worden in Californië moeten voorzien worden van een Prop 65-aanduiding, maar dit geldt niet voor vergelijkbare producten op andere plaatsen.
- Een bedrijf kan in navolging van een rechtszaak verplicht worden om zijn producten te voorzien van Prop 65-waarschuwingen, terwijl dit voor andere bedrijven die vergelijkbare producten verkopen niet geldt.
- Prop 65 wordt niet eenduidig opgelegd.
- Bedrijven kunnen ervoor kiezen geen waarschuwing te vermelden omdat ze vinden dat ze daar niet toe verplicht zijn in het kader van de Prop 65-voorschriften; ook als er geen waarschuwingen op een product staan, is het best mogelijk dat de betreffende chemische producten toch in vergelijkbare dosissen aanwezig zijn.

Waarom vermeldt Toro deze waarschuwing?

Toro wil consumenten zo goed mogelijk informeren zodat ze geïnformeerde beslissingen kunnen nemen over de producten die ze kopen en gebruiken. Toro vermeldt in sommige gevallen waarschuwingen op basis van zijn kennis over de aanwezigheid van één of meer van de betreffende chemische stoffen, zonder evenwel het niveau van blootstelling te beoordelen, aangezien niet alle betreffende chemische stoffen voorzien zijn van voorschriften voor blootstellingslimieten. Ook al is de blootstelling door producten van Toro verwaarloosbaar of valt deze ruim binnen de categorie 'geen significant risico', heeft Toro er veiligheidshalve voor gekozen om Prop 65-waarschuwingen op te nemen. Als Toro deze waarschuwingen niet vermeldt, zou het bovendien vervolgd kunnen worden door de Staat Californië of door private personen die tenuitvoerlegging van Prop 65 beogen, en het kan op die manier aanzienlijke boetes krijgen.

Toro Garantie

Beperkte garantie van twee jaar

Voorwaarden en producten waarvoor de garantie geldt

The Toro Company en de hieraan gelieerde onderneming, Toro Warranty Company, bieden krachtens een overeenkomst tussen beide ondernemingen gezamenlijk de garantie dat uw Toro product (hierna: het 'product') gedurende twee jaar of 1500 bedrijfsuren* vrij van materiaalgebreken of fabricagefouten is, met dien verstande dat hierbij de kortste periode moet worden aangehouden. Deze garantie geldt voor alle producten met uitzondering van beluchters (zie de afzonderlijke garantieverklaringen voor deze producten). In een geval waarin de garantie van toepassing is, zullen wij het product kosteloos repareren en ook niet de kosten van diagnose, arbeid, onderdelen en transport in rekening brengen. De garantie gaat in op de datum waarop het product is geleverd aan de oorspronkelijke koper.
* Het product is uitgerust met een urenteller.

Aanwijzingen voor aanvraag van garantieservice

U dient contact op te nemen met de distributeur of erkende dealer bij wie u het product heeft gekocht, zodra u denkt dat er sprake is van een geval waarop de garantie van toepassing is. Als het u moeite kost een distributeur of erkende dealer te vinden of vragen hebt over rechten of plichten met betrekking tot de garantie, kunt u contact met ons opnemen op:

Toro Commercial Products Service Department
Toro Warranty Company
8111 Lyndale Avenue South
Bloomington, MN 55420-1196

+1-952-888-8801 of +1-800-952-2740
E-mail: commercial.warranty@toro.com

Plichten van de eigenaar

Als eigenaar van het product bent u verantwoordelijk voor de vereiste onderhouds- en afstelwerkzaamheden die worden vermeld in de *Gebruikershandleiding*. Indien u de vereiste onderhouds- en afstelwerkzaamheden niet uitvoert, kan uw garantieclaim worden afgewezen.

Zaken en gevallen die niet onder de garantie vallen

Niet alle storingen of defecten van het product die plaatsvinden tijdens de garantieperiode zijn materiaalgebreken of fabricagefouten. Buiten deze garantie vallen:

- Defecten als gevolg van het gebruik van andere dan originele Toro onderdelen, of als gevolg van de montage en gebruik van additionele, gewijzigde of niet van Toro afkomstige accessoires en producten. De fabrikant van deze artikelen kan een afzonderlijke garantie verstrekken.
- Defecten als gevolg van nalatigheid om aanbevolen onderhouds- en/of afstelwerkzaamheden te verrichten. Als u uw Toro product niet goed onderhoudt volgens de lijst met aanbevolen onderhoudswerkzaamheden in de *Gebruikershandleiding*, kan dit ertoe leiden dat garantieclaims worden afgewezen.
- Defecten als gevolg van verkeerd, achteloos of roekeloos gebruik van het product.
- Onderdelen die onderhevig zijn aan slijtage door gebruik, tenzij deze gebreken vertonen. Voorbeelden van onderdelen die slijten of worden verbruikt tijdens een normaal gebruik van het product zijn onder meer, maar niet uitsluitend: remblokken en remvoeringen, koppelingsvoeringen, maaimessen, messenkooien, rollen en lagers (verzegeld of smeerbaar), snijplaten, bougies, zwenkwielen en zwenkwiellagers, banden, filters, drijfriemen en sommige onderdelen van spuitmachines zoals membranen, spuitdoppen, afsluitkleppen en dergelijke.
- Defecten veroorzaakt door externe invloeden. Externe invloeden zijn onder meer, maar niet uitsluitend: weersomstandigheden, wijze van opslag, verontreiniging, gebruik van niet-goedgekeurde brandstoffen, koelvloeistoffen, smeermiddelen, additieven, meststoffen, water, chemische stoffen en dergelijke.
- Storingen of gebrekkige prestaties die het gevolg zijn van het gebruik van brandstoffen (bv. benzine, diesel of biodiesel) die niet voldoen aan hun respectievelijke industriestandaarden.
- Normale geluidssterkte, trillingen, slijtage en achteruitgang.
- Normale slijtage omvat onder meer, maar niet uitsluitend: schade aan stoelen als gevolg van slijtage of afschuring, afgebladderde verfoppervlakken, beschadigde stickers en krassen op ruiten.

Onderdelen

Garantie wordt verleend op onderdelen die moeten worden vervangen in het kader van het vereiste onderhoud, gedurende de garantieperiode tot hun geplande vervanging. Een onderdeel dat uit hoofde van de garantie is vervangen, komt voor de duur van de oorspronkelijke productgarantie in aanmerking voor de garantie en wordt eigendom van Toro. Toro neemt de uiteindelijke beslissing of een onderdeel of een groep van onderdelen wordt gerepareerd of vervangen. Toro mag voor garantiereparaties in de fabriek gereviseerde onderdelen gebruiken.

Garantie semitractieaccu en lithiumionaccu:

Semitractieaccu's en lithiumionaccu's hebben een specifiek totaal aantal kilowatturen die zij tijdens hun levensduur kunnen leveren. De wijze waarop zij worden gebruikt, opgeladen en onderhouden kan hun levensduur verlengen of bekorten. Als de accu's in dit product worden gebruikt, zal hun bruikbaarheid tussen de oplaadintervallen langzaam verminderen totdat zij volledig uitgeput zijn. Vervanging van een accu die is uitgeput als gevolg van normaal gebruik, is de verantwoordelijkheid van de eigenaar van het product. Een accu moet soms tijdens de normale garantieperiode op kosten van de eigenaar worden vervangen. Opmerking: (alleen lithiumionaccu): Een lithiumionaccu heeft een gedeeltelijke proratagarantie die loopt van jaar 3 tot jaar 5 en gebaseerd is op de tijd die de accu al dienst heeft gedaan en de gebruikte kilowatturen. Raadpleeg de *Gebruikershandleiding* voor meer informatie.

Onderhoud op kosten van de eigenaar

Opvoeren van de motor, smeren, reinigen en waxen, het vervangen van filters, koelvloeistof en het uitvoeren van aanbevolen onderhoudswerkzaamheden behoren tot de gebruikelijke werkzaamheden die nodig zijn voor Toro producten en die voor rekening van de eigenaar zijn.

Algemene voorwaarden

Op grond van deze garanties mogen reparaties uitsluitend worden uitgevoerd door een erkende Toro dealer.

The Toro Company en de Toro Warranty Company zijn niet aansprakelijk voor indirecte of bijkomende schade of gevolgschade in samenhang met het gebruik van de Toro producten die onder deze garantie vallen, inclusief de kosten of uitgaven voor de levering van vervangen materiaal of diensten gedurende een redelijke periode van onbruikbaarheid of buitengebruikstelling tijdens de uitvoering van reparatiewerkzaamheden op grond van deze garantie. Met uitzondering van de emissiegarantie waarnaar hieronder, indien van toepassing, wordt verwezen, bestaat er geen andere expliciete garantie. Alle impliciete garanties van verkoopbaarheid of geschiktheid voor gebruik zijn beperkt tot de duur van deze expliciete garantie.

Sommige landen staan uitsluitingen van bijkomende schade of gevolgschade of beperkingen op de duur van de impliciete garantie niet toe, zodat bovengenoemde uitsluitingen en beperkingen in uw geval mogelijk niet van toepassing zijn. Deze garantie geeft u specifieke juridische rechten; daarnaast kunt u beschikken over andere rechten die per land kunnen verschillen.

Opmerking met betrekking tot de garantie op de motor:

Het emissiecontrolesysteem op uw product kan vallen onder de dekking van een afzonderlijke garantie die tegemoetkomt aan de eisen van de Amerikaanse Environmental Protection Agency (EPA) en/of de California Air Resources Board (CARB). De beperkingen van de bedrijfsuren die hierboven zijn genoemd, gelden niet voor de garantie op het emissiecontrolesysteem. Zie de garantieverklaring voor het controlesysteem van de emissie van de motor in de Gebruikershandleiding van uw product of in het documentatiemateriaal van de fabrikant van de motor voor nadere bijzonderheden.

Andere landen dan de VS of Canada

Kopers van Toro producten die zijn geëxporteerd uit de Verenigde Staten of Canada, moeten contact opnemen met hun Toro Distributeur (Dealer) voor de garantiebepaling die in hun land, provincie of staat van toepassing zijn. Als u om een of andere reden ontevreden bent over de service van uw verdeler of moeilijk informatie over de garantie kunt krijgen, verzoeken wij u contact op te nemen met de Toro importeur.